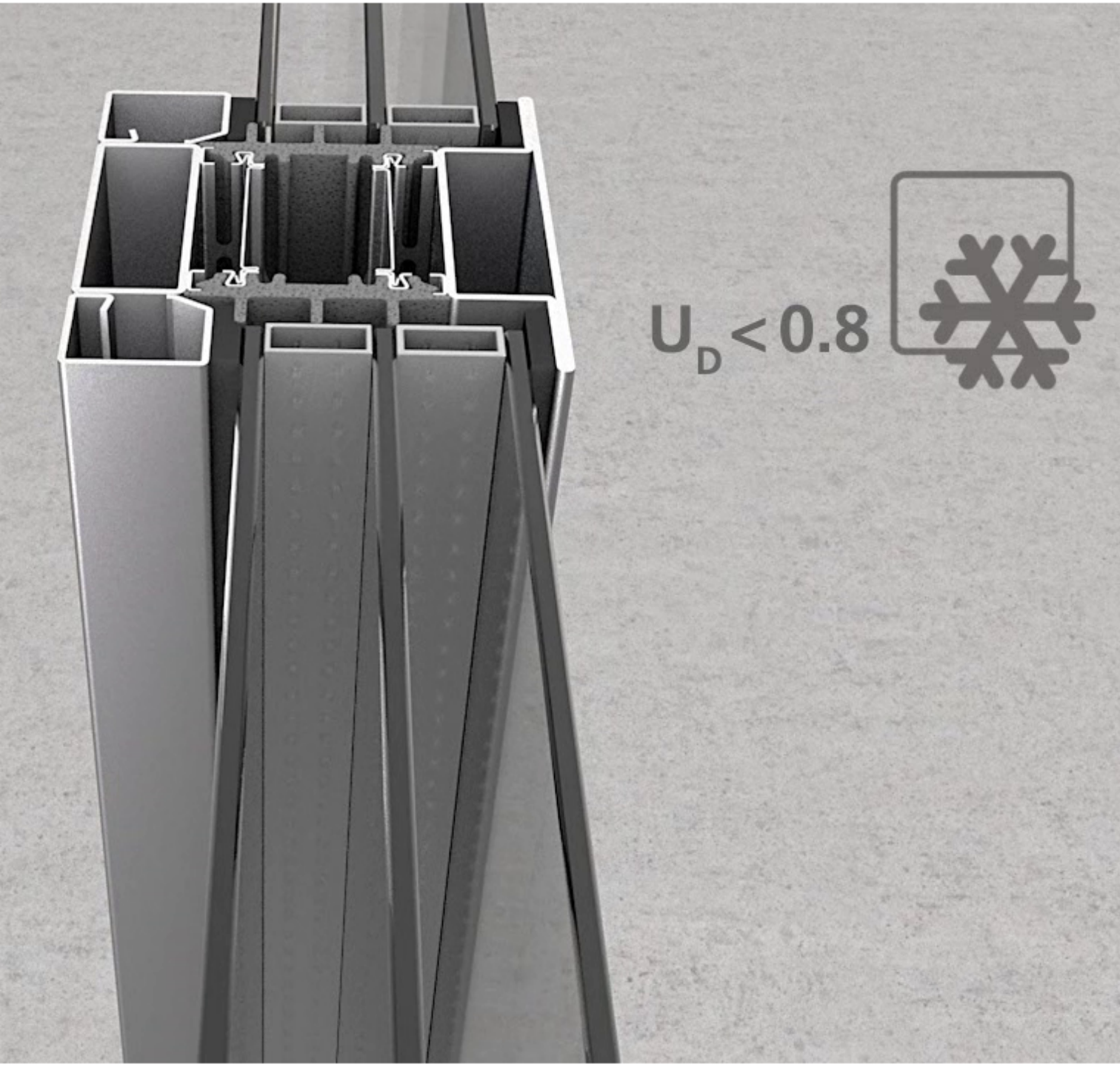
$U_D < 0.8$