Flächenbündig verblechte Brandschutztüren EI30 - Neue Variante

Portes coupe-feu EI30 en tôle affleurée - Nouvelle variante

Flush mounted fire resistant sheet metal doors EI30 - New variant

In Stahl und Edelstahl / En acier et acier inox / In steel and stainless steel

forsterfuego.light

forster

Symbole

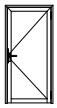

1-flügelige Tür ohne Antipanik-Funktion
Porte à 1 vantail sans fonction anti-panique
Single-leaved door without anti-panic-function

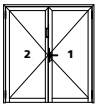

2-flügelige Tür ohne Antipanik-Funktion
Porte à 2 vantaux sans fonction anti-panique
Double-leaved door without anti-panic-function

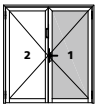

2-flügelige Tür, Verwendung Forster Artikel auf Gangflügel
Porte à 2 vantaux, utilisation des articles Forster sur le vantail de service
Double-leaved door, use Forster articles for opening leaf

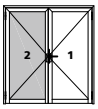

2-flügelige Tür, Verwendung Forster Artikel auf Standflügel
Porte à 2 vantaux, utilisation des articles Forster sur le vantail semi-fixe
Double-leaved door, use Forster articles for fixed leaf

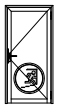

1-flügelige Tür mit Antipanik-Funktion
Porte à 1 vantail avec fonction anti-panique
Single-leaved door with anti-panic-function

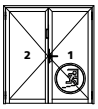

2-flügelige Tür mit Antipanik-Funktion auf Gangflügel
Porte à 2 vantaux avec fonction anti-panique sur le vantail de service
Double-leaved door with anti-panic-function only on opening leaf

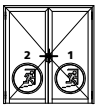

2-flügelige Tür mit Antipanik-Funktion auf Stand- und Gangflügel
Porte à 2 vantaux avec fonction anti-panique sur le vantail de service et le vantail semi-fixe
Double-leaved door with anti-panic-function on opening and fixed leaf

Symboles

Türen ohne Antipanik-Anforderung
Portes sans exigence anti-panique
Doors without anti-panic requirement

Türen mit Antipanik-Anforderung
Portes avec exigence anti-panique
Doors with anti-panic requirement

Artikel gemäss Norm EN 179
Référence selon norme EN 179
Article according to EN 179

Artikel gemäss Norm EN 1125
Référence selon norme EN 1125
Article according to EN 1125

Position E-Öffner
Position ouverture électrique
Position electric door opener

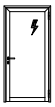

1-flügelige Tür mit E-Öffner
Porte à 1 vantail avec ouverture électrique
Single-leaved door with electro door opener

2-flügelige Tür mit E-Öffner auf Gangflügel
Porte à 2 vantaux avec ouverture électrique sur le vantail de service
Double-leaved door with electric door opener only on active leaf

2-flügelige Tür mit E-Öffner auf Stand- und Gangflügel
Porte à 2 vantaux avec ouverture électrique sur le vantail de service et vantail semi-fixe
Double-leaved door with electro door opener on active and inactive leaf

Profilzylinder (PZ)
Cylindre profilé (CP)
Profile cylinder (PC)

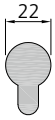

Rundzylinder (RZ)
Cylindre rond (CR)
Round cylinder (RC)

ZV

Abkürzung für Zusatzverriegelung
Abréviation de verrouillage supplémentaire
Abbreviation for additional locking

Hinweise

Version: 04/2020
Artikelnummer: 948317

Remarque

Version: 04/2020
Numéro d'article: 948317

Notice

Version: 04/2020
item number: 948317

Zeichnungsdaten – dwg

Die in dieser Dokumentation gezeigten Schnitte und Pläne mit nachstehenden Bezeichnungen stehen als dwg-Daten unter **www.forster-profile.ch/downloads** zur Verfügung.

In der PDF-Version der Dokumentation sind diese Zeichnungen mit einem Link versehen.

fl_ep_xxxx Einbaupläne
fl_kd_xxxx Konstruktionsdetails
fl_sd_xxxx Systemdetails
fl_sp_xxxx Systempläne
fl_vv_xxxx Verglasungsdetails
fl_wa_xxxx Wandanschlüsse

Dessins en dwg

Les coupes et les plans présentés dans cette documentation avec les désignations ci-dessous sont disponibles au format DWG sous **www.forster-profile.ch/téléchargement.**

Dans la version PDF de la documentation, ces dessins sont dotés d'un lien.

fl_ep_xxxx Plans de la mise en œuvre
fl_kd_xxxx Détails de construction
fl_sd_xxxx Coupes du système
fl_sp_xxxx Plans du système
fl_vv_xxxx Détails de vitrage
fl_wa_xxxx Raccords muraux

Drawing data – dwg

The sections and plans in this documentation with the below-mentioned designations are available as DWG files on **www.forster-profile.ch/downloads.**

In the PDF version of the documentation, these drawings are provided with a link.

fl_ep_xxxx Processing plans
fl_kd_xxxx Construction details
fl_sd_xxxx System sections
fl_sp_xxxx System plans
fl_vv_xxxx Glazing details
fl_wa_xxxx Wall abutments

Änderungen
Version: 04/2020
Artikelnummer: 948317

Modifications
Version: 04/2020
Numéro d'article: 948317

Modifications
Version: 04/2020
Item number: 948317

Seite Page Page	Datum Date Date	Erläuterungen Explication Explanation
	01/2022	Längenanpassung Treibriegelstange gemäss Montage- und Wartungsanleitung Adaptation de la longueur de la tringle de verrouillage, conformément aux instructions de montage et de maintenance Length adjustment to drive bolt rod according to installation and maintenance instructions

Platz für Notizen **Espace pour les notes** **Space for memos**

Inhaltsverzeichnis Table des matières Index

Bezeichnung	Désignation	Description	Seite / Page
Systeminformation	**Informations sur le système**	**System information**	**8**
Systemübersicht	**Tableaux du système**	**Synopsis of system**	**10 - 14**
Profile	**Profilés**	**Profiles**	**15 - 20**
Beschläge	**Quincaillerie**	**Fittings**	**21 - 119**
Fallenriegelschloss mit ZV	Serrure 1 point avec ZV	Single mortise lock with ZV	21 - 71
Mehrfachverriegelungsschloss	Verrouillage multiple	Multi-point lock	72 - 97
Beschläge allgemein	Quincaillerie en général	Fittings general	98 - 119
Zubehör	**Accessoires**	**Accessories**	**120 - 129**
Anwendungszeichnungen	**Coupes et plans**	**Sections and plans**	**130 - 142**
Systemschnitte	Coupes du système	System sections	130 - 135
Systempläne	Plans du système	System plans	136 - 141
Befestigungspunkte	Points de fixation	Fixing points	142
Verarbeitung	**Mise en œuvre**	**Processing**	**143 - 275**
Verarbeitung Profile / Bleche	Mise en œuvre profilés / tôles	Processing profiles / sheets	143 - 158
Einbau Fallenriegelschloss	Montage serrure 1 point	Assembly of single mortise lock	159 - 192
Einbau Mehrfachverriegelungsschloss	Montage verrouillage multiple	Assembly of multi-point lock	193 - 215
Einbau Beschläge allgemein	Montage quincaillerie en général	Assembly Fittings general	216 - 270
Einbau Zubehör	Montage accessoires	Assembly of accessories	271 - 275
Verglasung	**Vitrage**	**Glazing**	**276 - 277**
Schallschutz	**Isolation phonique**	**Sound insulation**	**278 - 283**
Allgemeine Hinweise	**Généralités**	**General advice**	**284 - 286**

Das System auf einen Blick

Forster fuego light – flächenbündig verblechte Tür EI30

Ausgangsmaterial
- Stahl verzinkt (ZM)
- Edelstahl 1.4301, mit Schutzfolie, Stirnfläche satiniert
- Blechdicke 2,5mm / 3mm

Profilmasse
- Sonderprofile mit 58.5 mm Bautiefe

Schloss und Beschlag
- Systemabgestimmte Beschläge
- Formschöne Edelstahl-Griffgarnituren, schlanke Rollentürbänder und verdecktliegende Bänder
- Integrierte, verdecktliegende Türschliesssysteme (Flügelgewicht beachten)

Verarbeitung
- Äusserst wirtschaftliche Fertigung ohne Sondereinrichtung
- Deckbleche geschweisst/ geschraubt

Merkmale
- Runde und eckige Glasausschnitte möglich / Glas austauschbar
- Einbau verblechte Türe in transparenter Festverglasung möglich
- Mineralwoll-Füllung 90 kg/m^3

Flächenbündig verblechte Tür EI60 siehe separate Broschüre.

Wichtig !

Einzelne in diesem Ordner gezeigten Anwendungsbeispiele und Verarbeitungshinweise entsprechen nicht den in Ihrem Land gültigen Brandschutznormen.

Massgebend sind ausschliesslich die für Ihr Land gültigen Zulassungen.

Le système en un coup d'œil

Forster fuego light – porte tôlee affleurée EI30

Matériau de base
- Profilés en acier zingué (ZM)
- Acier Inox 1.4301, avec film de protection, face avant satinée
- Épaisseur de tôle 2,5mm/ 3mm

Dimensions des profilés
- Profilés spécial d'une profondeur de 58.5 mm

Serrures et ferrures
- Quincaillerie harmonisée au système
- Garnitures de poignées en acier inox aux formes élégantes, paumelles à souder élancées et paumelles cachées
- Systèmes de ferme-porte intégrés et cachés (Respecter le poids du vantail)

Finitions
- Mise en œuvre extrêmement économique sans outillage spécial
- Plaques de recouvrement soudées/vissées

Caractéristiques
- Oculus ronds et rectangulaires possibles / Verre échangeable
- Pose possible de portes tolées dans de la cloison fixe vitrée
- Remplissage en laine minérale 90 kg/m^3

Porte tôlée affleurée EI60 voir brochure séparée.

Important !

Les exemples de mise en œuvre présentés ci-après ne sont pas tous conformes à la réglementation en vigueur dans votre pays.

En conséquence, nous vous demandons de vous reporter aux procès-verbaux de classement en cours de validité dans votre pays.

The system at a glance

Forster fuego light – Flush mounted sheet metal door EI30

Base material
- Profiles in galvanised steel (ZM)
- Stainless steel 1.4301, with protective foil, front surface satin finished
- Sheet thickness 2,5mm/ 3mm

Profile dimensions
- Special profiles with 58.5 mm depth

Locks and Fittings
- Fittings to match the system
- Attractively shaped stainless steel handles set, slender weld-on door hinges and concealed hinges
- Integrated and concealed door closing systems (Observe leaf weight)

Processing
- Extremely economical manufacturing, no special machinery needed
- Cover plates welded/screwed

Properties
- Round and square glass cutouts possible Glass interchangeable
- Installation of sheet metal doors in transparent fixed glazing possible
- Mineral wool filling 90 kg/m^3

Flush mounted sheet metal door EI60 see separate brochure.

Important !

Some of the construction details and processing guidelines, mentioned in this file, do not correspond to the fire protecting standards in your country.

Only the certificates valid in your country are relevant. Please check with your specific countries representatives.

Technische Merkmale

Bauarten

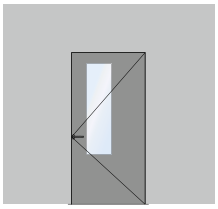
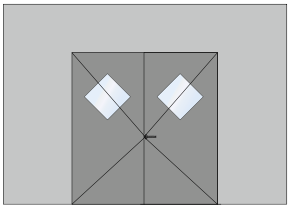

- Verblechte Tür EI30
- Einbau in Verglasung EI30 / EI60
- RC2 + RC3 Siehe Ordner fuego light 2

Abmessungen
Verblechte Tür
- 1-flüglig: lichter Durchgang max. 1400 × 2800 mm (B × H)
- 2-flüglig: lichter Durchgang max. 2600 × 2800 mm (B × H)

Verglasung
- Pilkington Pyrostop
- Vetrotech Contraflam 30
- AGC Pyrobel
- Glas Trösch Fireswiss
- Schott Pyranova
- Pyroguard Interfire

Wichtig !

Einzelne in diesem Ordner gezeigten Anwendungsbeispiele und Verarbeitungshinweise entsprechen nicht den in Ihrem Land gültigen Brandschutznormen.

Massgebend sind ausschliesslich die für Ihr Land gültigen Zulassungen.

Données techniques

Variantes de construction

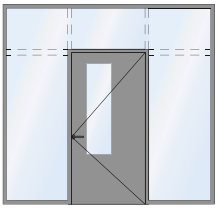

- Porte tôlee EI30
- Cloison EI30 / EI60
- RC2 + RC3 Voir classeur fuego light 2

Dimensions
Porte tôlée
- 1 vantail: passage libre max. 1400 mm × 2800 (l × h)
- 2 vantaux: passage libre max. 2600 × 2800 mm (l × h)
- Installation en vitrage fixe EI30 / EI60

Cloisons
- Pilkington Pyrostop
- Vetrotech Contraflam 30
- AGC Pyrobel
- Glas Trösch Fireswiss
- Schott Pyranova
- Pyroguard Interfire

Important !

Les exemples de mise en œuvre présentés ci-après ne sont pas tous conformes à la réglementation en vigueur dans votre pays.

En conséquence, nous vous demandons de vous reporter aux procès-verbaux de classement en cours de validité dans votre pays.

Technical details

Construction variations

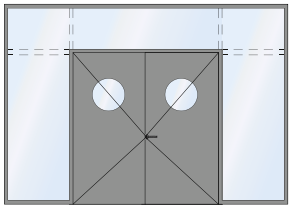

- Sheet metal door EI30
- Glazing EI30 / EI60
- RC2 + RC3 See folder fuego light 2

Dimensions
Sheet metal door
- 1 leaf: inside width max. 1400 × 2800 mm (w × h)
- 2 leafs: inside width max. 2600 × 2800 mm (w × h)
- Installaion in fixed glazing EI30 / EI60

Glazings
- Pilkington Pyrostop
- Vetrotech Contraflam 30
- AGC Pyrobel
- Glas Trösch Fireswiss
- Schott Pyranova
- Pyroguard Interfire

Important !

Some of the construction details and processing guidelines, mentioned in this file, do not correspond to the fire protecting standards in your country.

Only the certificates valid in your country are relevant. Please check with your specific countries representatives.

Systemübersicht RC2 | Tableau du système RC2 | Synopsis of system RC2

nur in Stahl möglich
uniquement possible en acier
only possible in steel

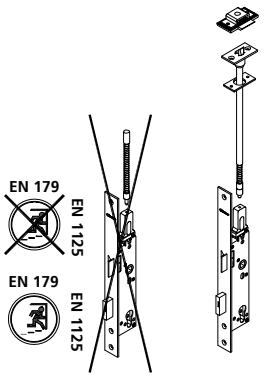

907463-907464, 907483-907492
siehe Ordner 2 / voir classeur 2 / see manual 2

Türschliesser / Ferme-porte
/ Door closer ITS96 + Boxer

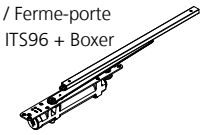

Bodenluft
Air du sol
Soil air

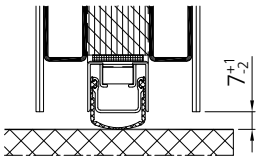

Stahl und Edelstahl
Acier et acier inox
Steel and stainless steel

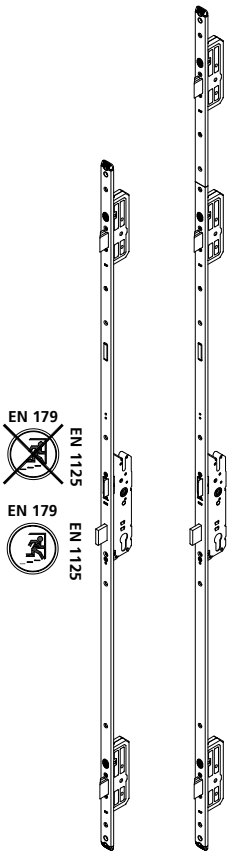

Zwingend: Vorkonfektionierte Profile für den rationellen Schlosseinbau
Impératif: Profiles preentailles pour le montage rationnel des serrures
Mandatory: Prepared profiles for efficient lock fitting

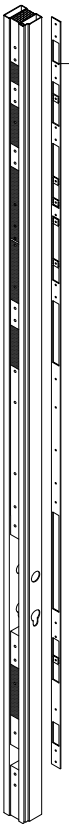

Stahl Acier / Steel
953212 (DIN R) **/ 953213** (DIN L)

Edelstahl / Acier inox / Stailess steel
953912 (DIN R) **/ 953913** (DIN L)

907360* - 907364*

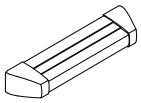

zusätzlich bestellen /
à commander en supplément /
to be ordered in addition

907365*

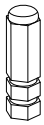

907343*

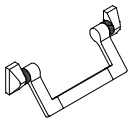

*** Nur für Mehrfachverriegelungsschloss**
Seulement pour serrure à verrouillage multiple
Only for multiple lock

Zwingend
Impératif
Mandatory

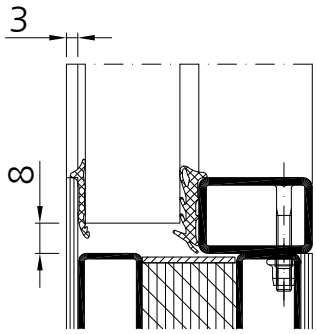

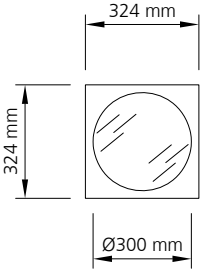

nur Pyrostop 30-20 (P4A)
Pyrostop 30-20 (P4A) seulement
Pyrostop 30-20 (P4A) only

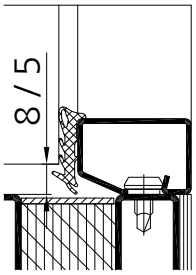

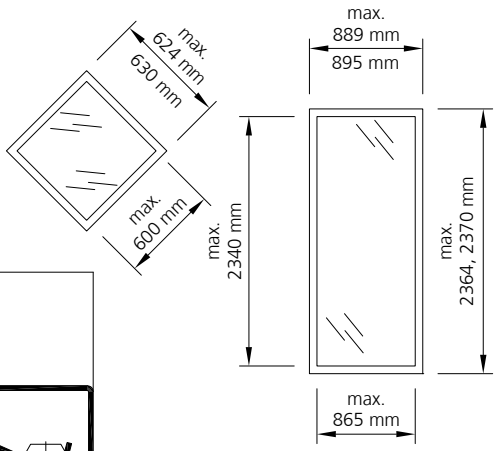

Alle Gläser möglich
All glasses possible
Tous les verres possibles

Weitere Verarbeitungsunterlagen Siehe Ordner Forster fuego light 2

Plusieurs constructions speciales voir classeur Forster fuego light 2

For further special applications see manual Forster fuego light 2

Systemübersicht RC3 | Tableau du système RC3 | Synopsis of system RC3

Stahl und Edelstahl
Acier et acier inox
Steel and stainless steel

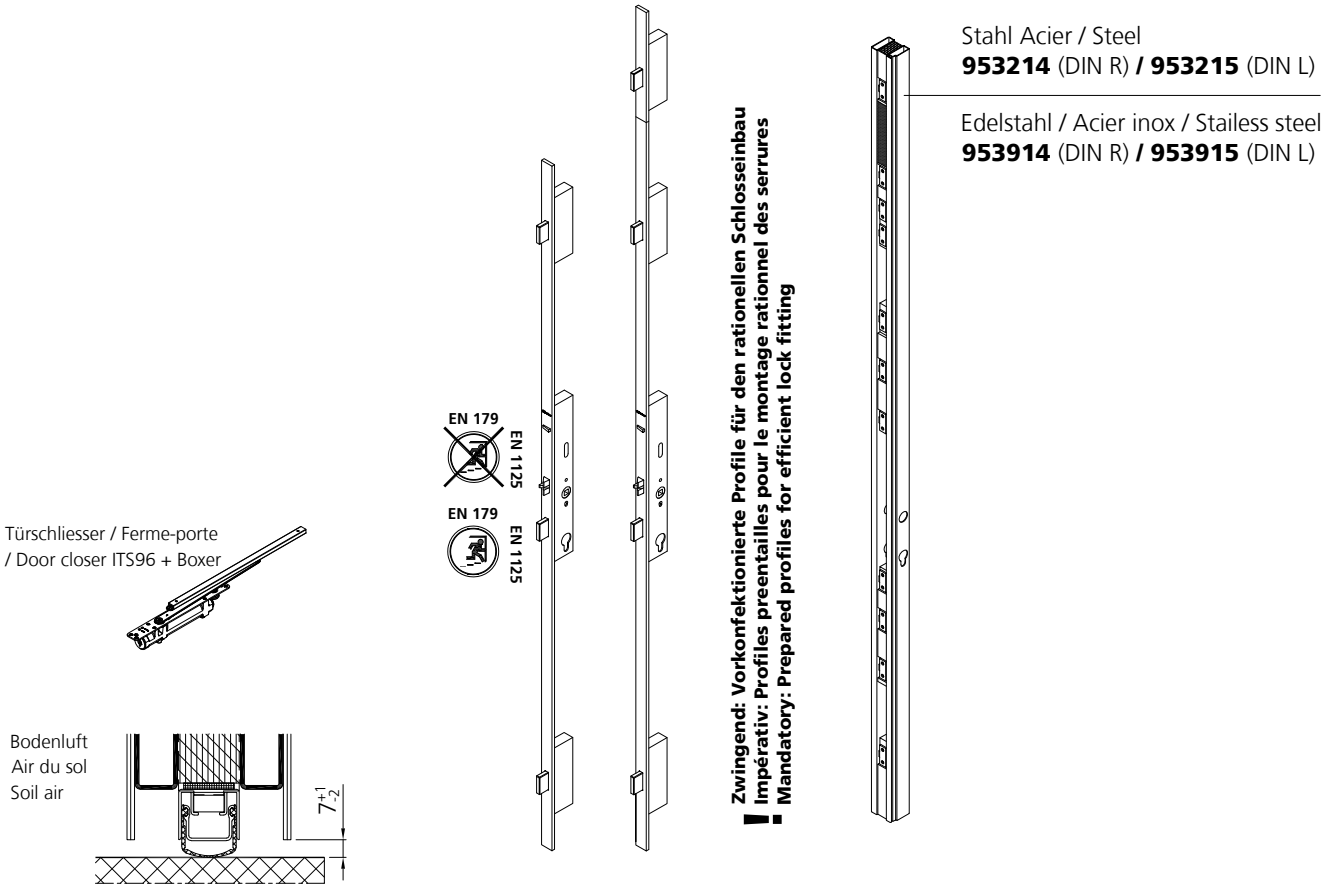

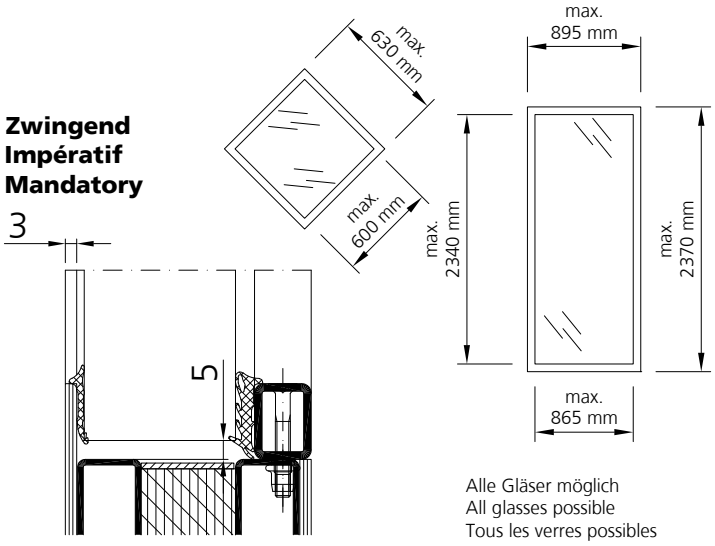

Weitere Verarbeitungsunterlagen Siehe Ordner Forster fuego light 2

Plusieurs constructions speciales voir classeur Forster fuego light 2

For further special applications see manual Forster fuego light 2

Systemübersicht

Tableau du système

Synopsis of system

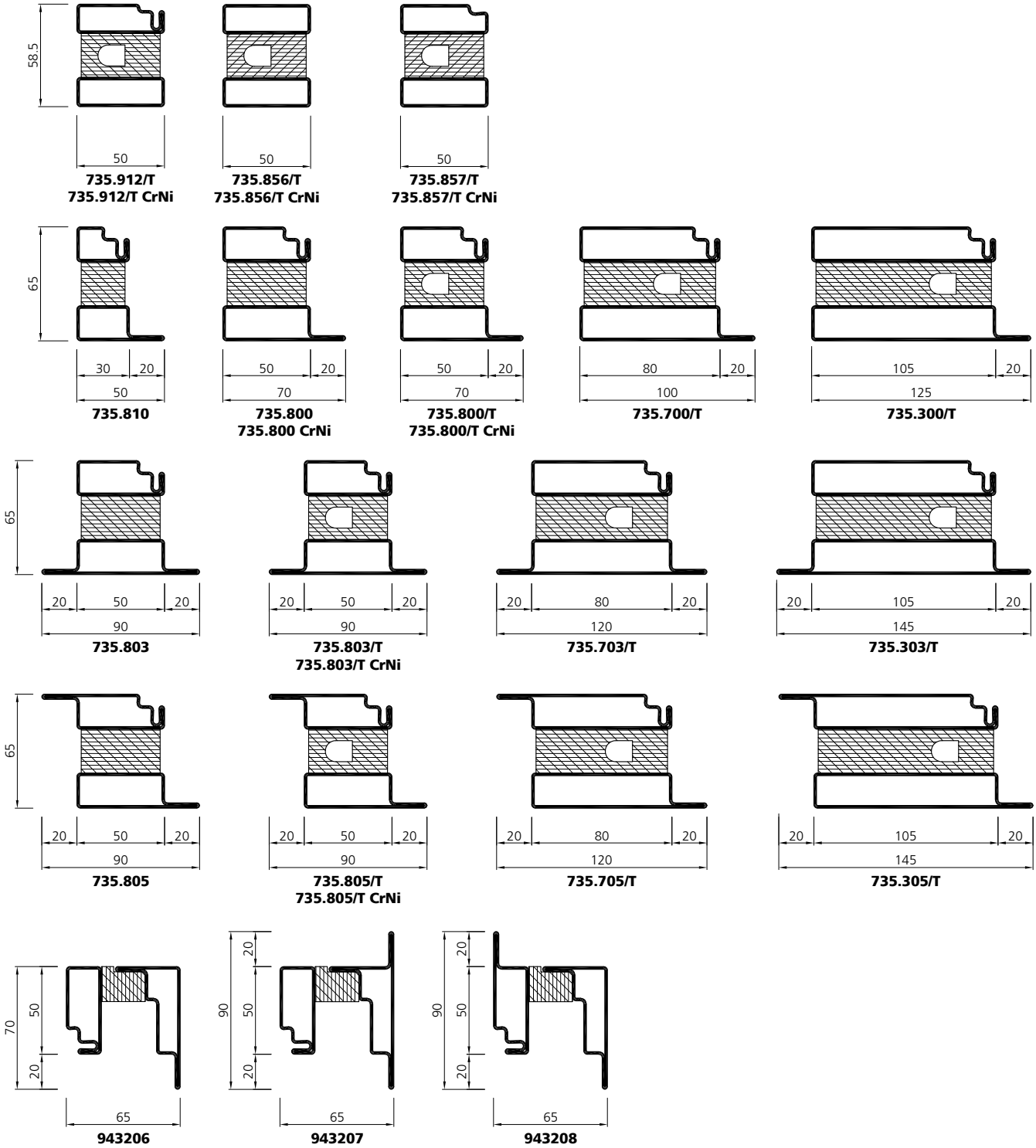

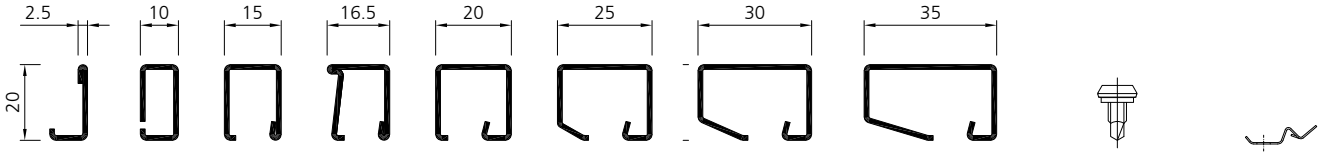

901245 **901241** **901226** **901231** **901227** **901228** **901246** **901247**

906577 (VE 100 Stk/pcs)
906578 (VE 1000 Stk/pcs)
906579 (Mag. 200 Stk/pcs)

906421

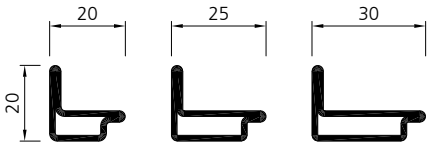

901204 **901205** **901206**

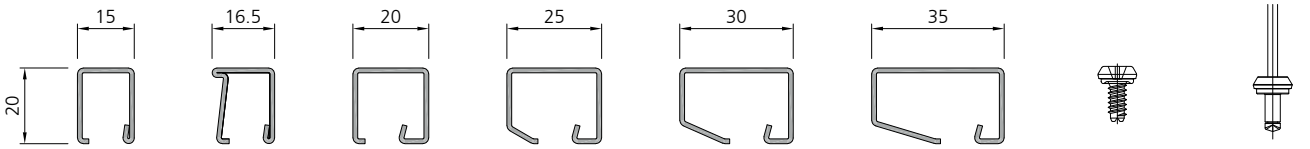

901526 **901531** **901527** **901528** **901546** **901547** **906583** **906574**

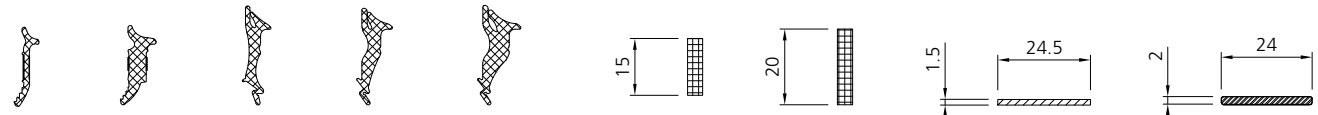

905312 2mm
905314 5mm
905315 3-5mm
905316 4-6mm
905317 6-8mm

948003 3mm
948004 4mm
948005 5mm
948006 6mm

948007 3mm
948008 4mm
948009 5mm
948010 6mm

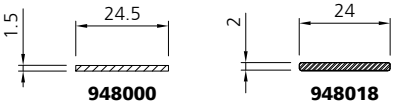

948000 **948018**

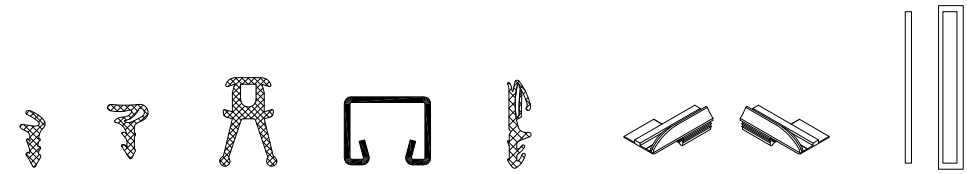

905307 **905406** Rauchschutz / Pare-fumée / Smoke proofed **905401** **903204** **985701** **905703** **905702** Dichtstück / Pièce d'étanchéité / Sealing piece **948019**

* auf Anfrage / sur demande / on request

Systemübersicht

Tableau du système

Synopsis of system

907662
907664
(15 mm)

907667
907668
(15 mm)

907663
(17 mm)

907669
(17 mm)

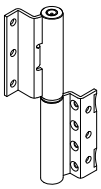

907652 - 907653
907656 - 907657
(11.5 mm)

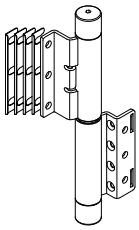

907680
907681
(13.5 mm)

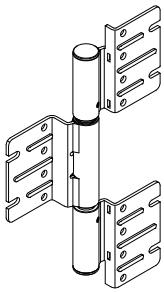

907675
907676
(13.5 mm)

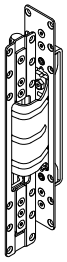

907740

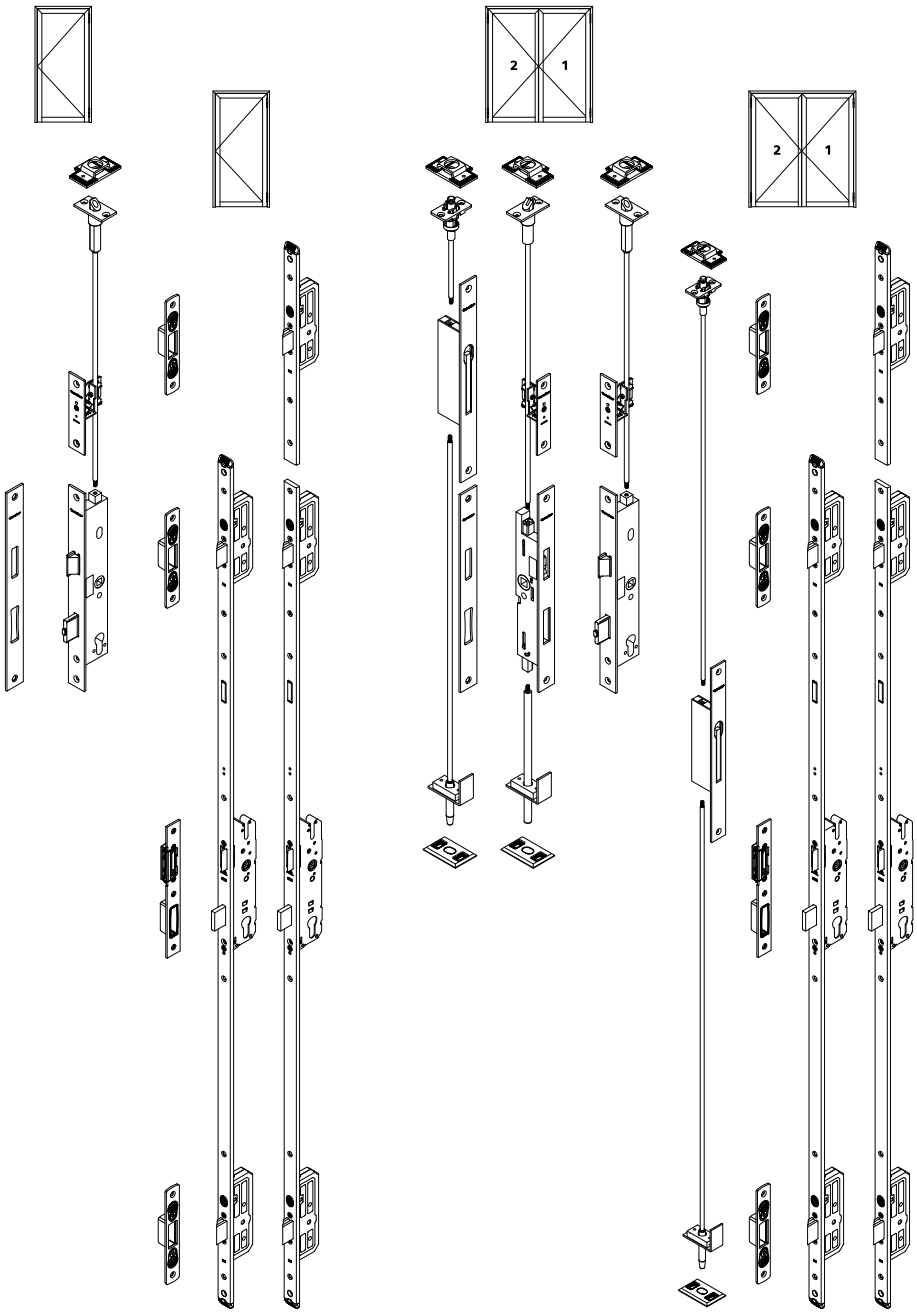

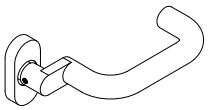

907350

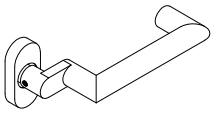

907351

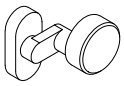

907356

907352

907353

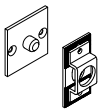

957067

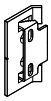

917025

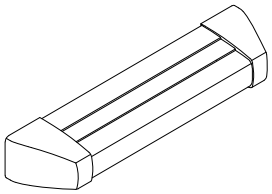

907360 - 907364
907300 - 907304

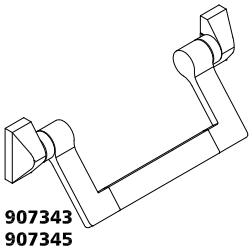

907343
907345

Profile Stahl

Profilés Acier

Profiles Steel

Profile / Profilés / Profiles (1:4)	Art. Nr. art. no.	m	L [mm]	G [kg/m]	O [m²/m]	e_Y [mm]	e_Z [mm]
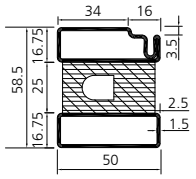	**735.912/T**	ZM	6000	4.103	0.236	27.63	23.70
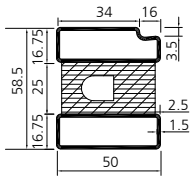	**735.857/T**	ZM	6000	3.906	0.219	28.45	27.63
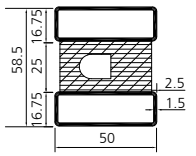	**735.856/T**	ZM	6000	3.919	0.220	29.25	25.0
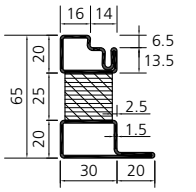	**735.810**	ZM	6000	3.617	0.250	28.3	19.5
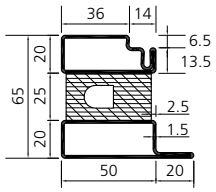	**735.800** **735.800/T**	ZM	6000	4.826 4.758	0.286	29.4	30.1
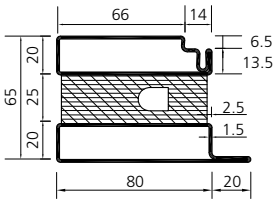	**735.700/T**	ZM	6000	6.820	0.307	30.7	44.1
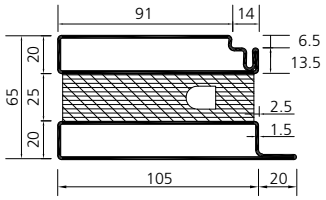	**735.300/**	ZM	6000	8.386	0.396	31.1	56.8
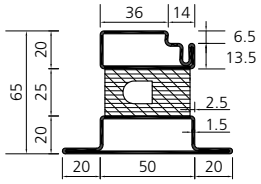	**735.803** **735.803/T**	ZM	6000	5.261 5.193	0.328	26.3	45.7

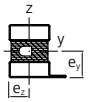

Schwerpunktabstand
Distance au centre de gravité
Distance of center of gravity

m = Material
Matériau
Material

O = Umlaufende Oberfläche per Laufmeter
Surface périphérique par mètre courant
Outlying surface per running meter

Profile Stahl

Profilés Acier

Profiles Steel

Profile / Profilés / Profiles (1:4)	Art. Nr. art. no.	m	L [mm]	G [kg/m]	O [m²/m]	e_Y [mm]	e_Z [mm]
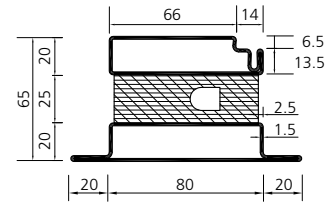	**735.703/T**	ZM	6000	7.736	0.388	28.9	60.6
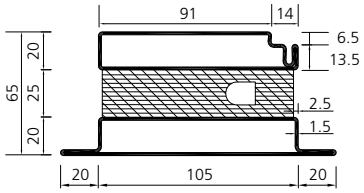	**735.303/T**	ZM	6000	8.822	0.438	29.6	73.5
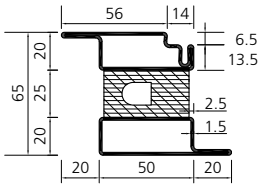	**735.805** **735.805/T**	ZM	6000	5.260 5.192	0.328	33.1	54.7
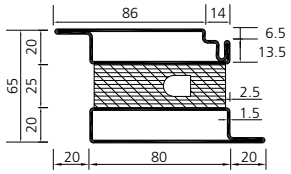	**735.705/T**	ZM	6000	7.779	0.388	32.8	60.6
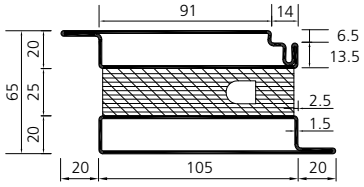	**735.305/T**	ZM	6000	8.822	0.438	32.6	72.8
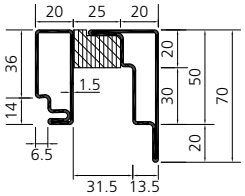	**943206**	ZM	3000	4.644	0.355	43.1	36.2
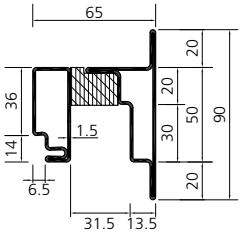	**943207**	ZM	3000	5.097	0.394	46.8	38.4
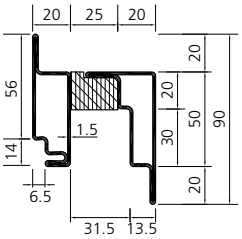	**943208**	ZM	3000	5.097	0.292	46.8	32.8

Glashalteleisten aus Stahl

Parcloses en acier

Glazing beads of steel

Profile Profilés Profiles (1:4)	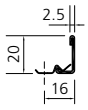	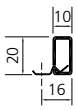	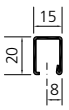	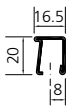	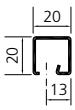	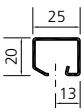
Art. Nr. art. no.	**901245**	**901241**	**901226**	**901231**	**901227**	**901228**
m	bandverzinkt / sendzimir / hot-dippet galvanized					
L [mm]	6000					
G [kg/m]	0.329	0.490	0.568	0.600	0.657	0.730
O [m²/m]	0.038	0.052	0.059	0.064	0.067	0.075

Profile Profilés Profiles (1:4)	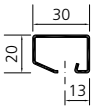	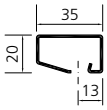	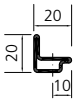	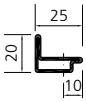	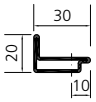
Art. Nr. art. no.	**901246**	**901247**	**901204**	**901205**	**901206**
m	bandverzinkt / sendzimir / hot-dippet galvanized			ZM	
L [mm]	6000				
G [kg/m]	0.829	0.922	0.844	0.956	1.074
O [m²/m]	0.083	0.095	0.064	0.069	0.074

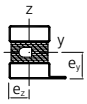

Schwerpunktabstand
Distance au centre de gravité
Distance of center of gravity

m = Material / Matériau / Material

O = Umlaufende Oberfläche per Laufmeter / Surface périphérique par mètre courant / Outlying surface per running meter

Vorgerichtete Profile
Gangflügel für den Schlosseinbau

- Mit Zylinderausfräsung RZ / PZ
- Drückerausfräsung, 1040 mm
- Ausnehmung für Schlosskasten
- Befestigung für Mehrpunktverriegelungsschloss inkl. Befestigungsleiste
- Länge 3000 mm

Zusätzlich bestellen:
- 947054 Befestigungsschrauben

Profilés préentailles
vantail mobile pour montage de la serrure

- Avec fraisage pour cylindre CR / CP
- Fraisage pour poignée 1040 mm
- Entaille pour boîte de serrure
- Fixation pour serrure à verrouillage multiple incl. barre de fixation
- Longuer de 3000 mm

Supplémentaire à commander:
- 947054 Vis de fixation

Prepared profiles
opening leaf for lock fitting

- With cylinder cut-out RC / PC
- Handle cut-out 1040 mm
- Recess for lock case
- Fastening for multiple lock incl. fixing bar
- Length 3000 mm

Additional order:
- 947054 Fastening screws

Mehrpunktverriegelungsschloss, 1- und 2- flügelig
Serrure à verrouillage multiple, 1- et 2- vantaux
Multiple lock, single und double leaved

DIN links / gauche / left | **DIN rechts / droite / right**

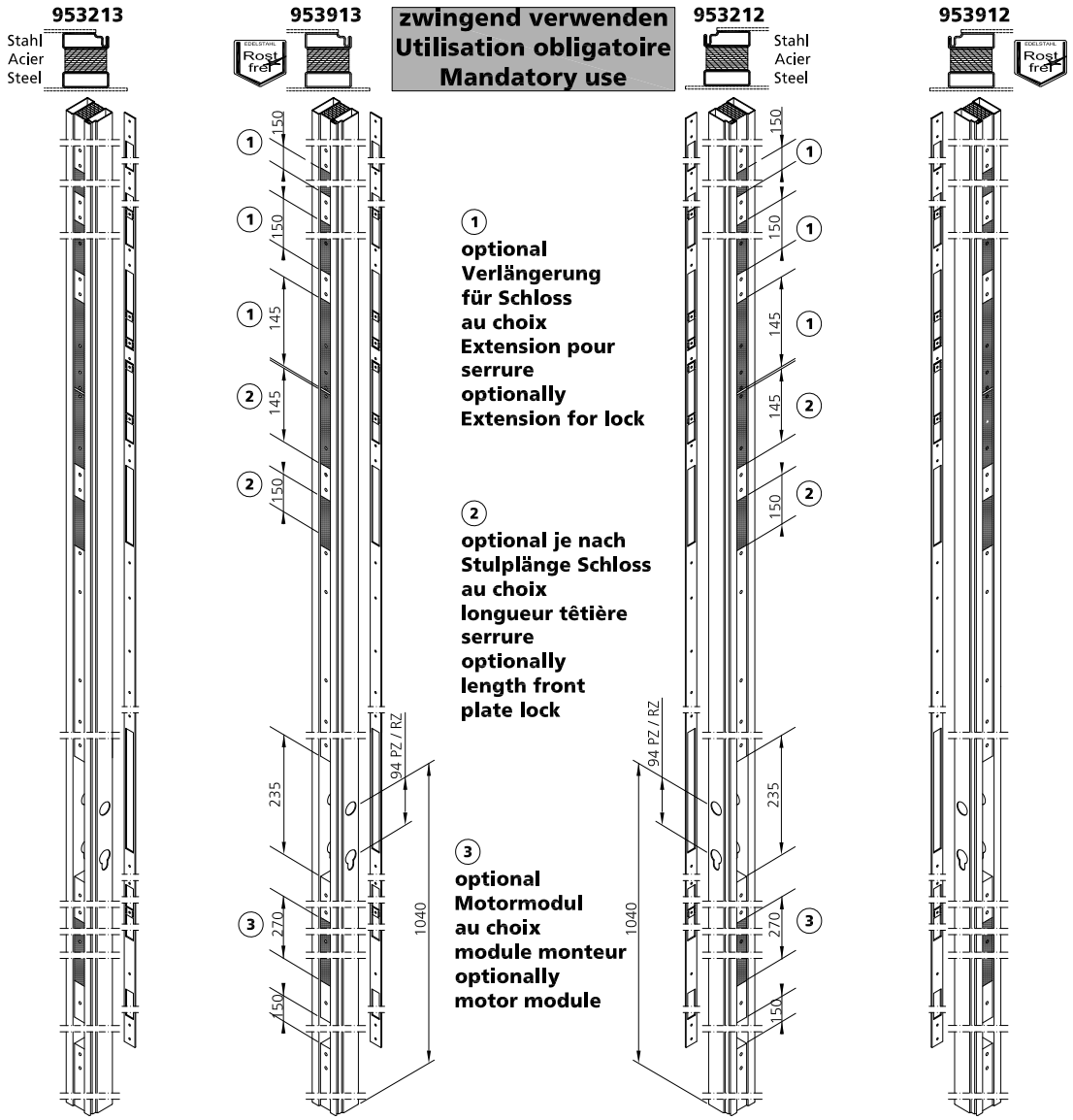

Profile
Edelstahl

Profile / Profilés / Profiles (1:4)	Art. Nr. art. no.	m	L [mm]	G [kg/m]	O [m²/m]	e_Y [mm]	e_Z [mm]	mo [m²/m]
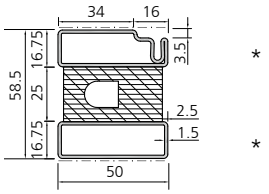	**735.912/T CrNi***	1.4301	6000	4.124	0.236	27.63	23.7	0.100
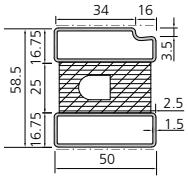	**735.857/T CrNi**	1.4301	6000	3.917	0.219	28.45	24.41	0.100
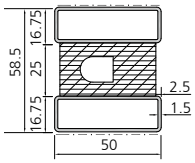	**735.856/T CrNi**	1.4301	6000	3.939	0.220	29.25	25.0	0.100
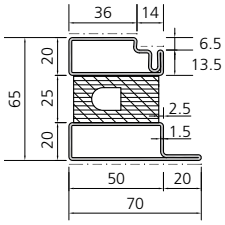	**735.800 CrNi** **735.800/T CrNi**	1.4301	6000	4.938 4.870	0.289	29.4	30.1	0.120
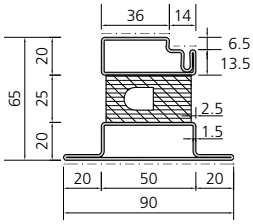	**735.803/T CrNi**	1.4301	6000	5.313	0.328	26.3	45.7	0.140
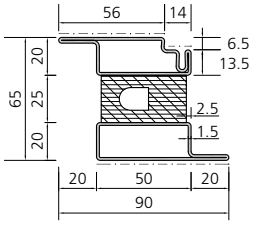	**735.805/T CrNi**	1.4301	6000	5.328	0.328	33.1	45.7	0.140

geschliffen, Korn 220-240, mit Schutzfolie
meulé, grain 220-240, avec film adhésif
grinded, 220-240 grain, with adhesive protection tape
* satiniert mit Schutzfolie
calandré avec film de protection
satin finish with protective foil

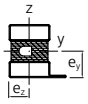

Schwerpunktabstand
Distance au centre de gravité
Distance of center of gravity

m = Material
Matériau
Material

O = Umlaufende Oberfläche per Laufmeter
Surface périphérique par mètre courant
Outlying surface per running meter

mo = Schleifbare Oberfläche
Surface ponçable
Grindable surface

Glashalteleisten aus Edelstahl

Parcloses en acier inox

Glazing beads of stainless steel

Profile Profilés Profiles (1:4)	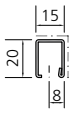	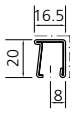	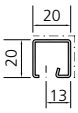	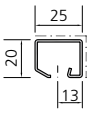	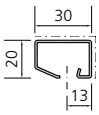	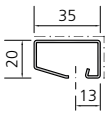
Art. Nr. art. no.	**901526**	**901531**	**901527**	**901528**	**901546**	**901547**
m	CrNi 1.4301					
L [mm]	6000					
G [kg/m]	0.572	0.613	0.661	0.735	0.834	0.927
O [m²/m]	0.059	0.064	0.067	0.075	0.083	0.093
mo [m²/m]	0.035	0.036	0.040	0.045	0.050	0.055

geschliffen, Korn 220-240, mit Schutzfolie
meulé, grain 220-240, avec film adhésif
grinded, 220-240 grain, with adhesive protection tape

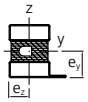

Schwerpunktabstand
Distance au centre de gravité
Distance of center of gravity

m = Material
Matériau
Material

O = Umlaufende Oberfläche per Laufmeter
Surface périphérique par mètre courant
Outlying surface per running meter

mo = Schleifbare Oberfläche
Surface ponçable
Grindable surface

Ermittlung der richtigen Schlossfunktion

Déterminer la fonction adéquate de la serrure

Determination of the correct lock function

Weist die Tür eine **Fluchtfunktion** auf?

Une **fonction anti-panique** est-elle affectée à la porte?

Does the door have an **escape function?**

NEIN / NON / NO →

Funktion L+W
(Bei Einfallenschloss mit Zusatzfalle nach oben)
Fonction L+W
(Pour serrure à bec de cane avec verrouillage supplémentaire haut)
Function L+W
(For single mortise deadlock with supplementary top shootbolt)

JA / OUI / YES ↓

Ist auf der Aussenseite ein Drücker montiert?

Une poignée est-elle montée sur le côté extérieur?

Is a handle fitted on the outside?

NEIN / NON / NO →

Funktion E
Auf der Aussenseite darf nie ein Drücker montiert werden.
Fonction E
Il ne doit jamais y avoir de poignée sur le côté extérieur.
Function E
It is never allowed to fit a handle on the outside.

JA / OUI / YES ↓

Muss / darf die Tür nach einer Paniköffnung geöffnet bleiben?

La porte peut-elle/doit-elle rester ouverte après un actionnement antipanique?

Must / is the door allowed to remain opened after panic opening?

NEIN / NON / NO →

Funktion B
Nach einer Paniköffnung bleibt dir Tür von aussen her nach wie vor geschlossen (Drücker abgekoppelt). Der Riegel bleibt jedoch eingezogen.
Fonction B
Après un actionnement antipanique la porte doit continuer à être condamnée depuis l'extérieur (poignée désaccouplée). Le bec de cane reste enclenché.
Function B
After panic opening the door remains closed as before from the outside (handle uncoupled).
The bolt remains however pulled in.

JA / OUI / YES ↓

Funktion D
Nach der Paniköffnung ist die Tür auch von aussen her zugänglich (z.B. Feuerwehrzugang).
Fonction D
Après actionnement antipanique la porte peut aussi être ouverte depuis l'extérieur (p.ex. accès pompiers)
Function D
After panic opening the door is accessible from the outside (e.g. fire service access)

RZ / CR / RC
Rundzylinder
Cylindre rond
Round cylinder

PZ / CP / PC
Profilzylinder
Cylindre profilé
Profile cylinder

Schliessfunktionen

Schliessfunktionen für 1- und 2-flügelige Türen

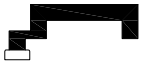

mit Öffnungsfunktion
avec fonction d'ouverture
with opening function

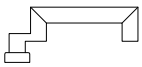

ohne Öffnungsfunktion
sans fonction d'ouverture
without opening function

Fonctions de fermeture

Fonctions de fermeture pour portes à 1 et 2 vantaux

Locking functions

Locking functions for single and double leaved doors

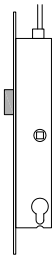

Grundstellung
(Schloss entriegelt)
Position initiale
(Serrure débloqué)
Basic position
(Lock unlocked)

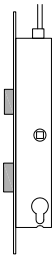

Schaltstellung
(Schloss verriegelt)
Position de mise au point
(Serrure barré)
Switch position
(Lock locked)

DIN links / gauche / left

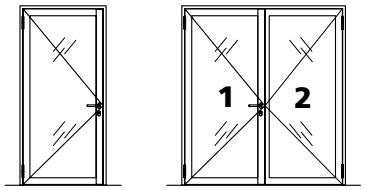

DIN-Angaben beziehen sich immer auf den Gangflügel.

Spécifications DIN se réfèrent toujours au vantail de service.

DIN specifications always refer to the opening leaf.

DIN rechts / droite / right

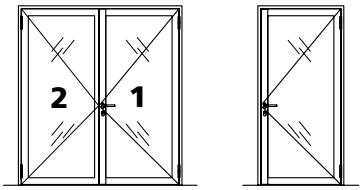

Schliessfunktionen

Funktion L+W
Leerlauffunktion mit Wechsel ohne Antipanik

Einsatzort
Türen ohne Panikfunktion, die eine Begehung von innen und aussen ohne Schlüssel entweder dauernd ermöglichen oder dauernd verhindern müssen

Grundstellung
Beide Türdrücker, oder Türdrücker mit Knopf (Schlüssel), sind angekoppelt. Die Tür ist begehbar.

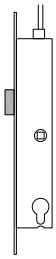

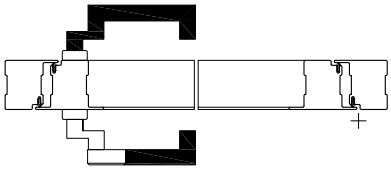

Schaltstellung
Beide Türdrücker sind abgekoppelt.
Ein Öffnen der Tür ist auf der Bandseite und Bandgegenseite ohne Schlüssel nicht möglich.

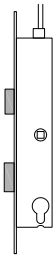

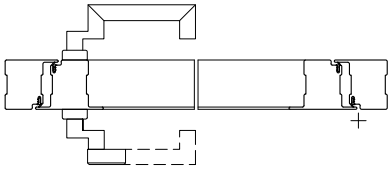

Schlossdefinition L+W

Panikfunktion:	Nein
Wechselfunktion:	**Ja**
Schliessende Falle:	Ja
Riegel:	Ja
Vierkant-Nuss:	9mm durchgehend
Mass Nuss/Zyl.	94 (RZ), 92 (PZ)
Dornmass:	35mm
Stulpplatte:	CrNi 29.5x320x3
Zusatzverriegelung nach oben:	Ja

Fonctions de fermeture

Fonction L+W
Fonction avec levier sans anti-panique

Lieu d'application
Portes sans fonction anti-panique qui doivent autoriser ou empêcher en permanence un accès de l'intérieur et de l'extérieur sans clé

Position initiale
Les deux poignées de portes ou le bouton de porte avec poignée (clé), sont accouplées. La porte est praticable.

Position de mise au point
Les deux poignées de portes sont désaccouplées.
L'ouverture de la porte n'est pas possible sans clé, côté paumelle et sur le côté opposé aux paumelles.

Définition de serrure L+W

Fonct. anti-panique:	non
Fonction à levier:	**oui**
Bec de cane à condamnation:	oui
Pêne:	oui
Fouillot carré:	9 mm en continu
Cote fouillot/cyl.	94 (CR), 92 (CP)
Dist. au cylindre:	35 mm
Cale:	CrNi 29.5x320x3
Verrouillage suppl. vers le haut:	oui

Locking functions

Function L+W
Idling function with lever without anti-panic version

Usage
Doors without panic function that must continuously provide or continuously prevent access from inside and outside without a key

Basic position
Both door handles, or handle with knob (key) are connected. The door can be opened.

Switch position
Both door handles are disconnected.
The door cannot be opened on the hinge side or the side opposite the hinge without the key.

Lock definition L+W

Panic function:	No
Latch function:	**Yes**
Locking latch:	Yes
Bolt:	Yes
Square spindle:	9mm continuous
Dimension spindle/cyl.	94 (CR), 92 (CP)
Pin size:	35mm
Face plate:	CrNi 29.5x320x3
Additional lock above:	Yes

Schliessfunktionen

Funktion B
Umschaltfunktion mit Antipanik

Einsatzort
Fluchttüren, die je nach Bedarf entweder eine dauernde Begehbarkeit von aussen sicherstellen müssen, oder den Zutritt von aussen zeitweise verunmöglichen sollen.
Besondere Beachtung gilt der Schlüsselbetätigung.

Grundstellung
Beide Türdrücker sind angekoppelt. Die Tür ist begehbar.
Achtung: Um den Aussendrücker anzukoppeln muss der Schlüssel beim Aufschliessen um eine 1/4 Drehung überdreht werden. Wird der Schlüssel nur bis in die vertikale Stellung gedreht (wie gewohnt), bleibt der Aussendrücker in Leerlaufstellung.

Fonctions de fermeture

Fonction B
Fonction avec anti-panique

Lieu d'application
Portes de secours devant garantir au besoin un accès permanent de l'extérieur ou empêcher temporairement l'accès de l'extérieur.
L'actionnement de la clé doit faire l'objet d'une attention particulière.

Position initiale
Les deux poignées de portes sont accouplées. La porte est praticable.
Attention: pour coupler la poignée extérieure, il faut tourner, à l'ouverture, la clé d'un 1/4 de tour de plus. Si l'on tourne seulement la clé jusqu'en position verticale (cas habituel), la poignée extérieure reste sans fonction.

Locking functions

Function B
Switch function with anti-panic version

Usage
Escape doors that must either provide continuous access from the outside, or temporarily prevent access from the outside.
Key actuation requires special attention.

Basic position
Both door handles are connected. The door can be opened.
Attention: To couple the exterior handle, the key must be turn past by 1/4 of a turn on unlocking. If the key is only turned to the vertical position (as usual), the exterior handle remains uncoupled.

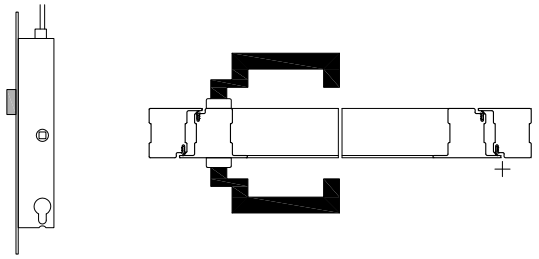

Schaltstellung
Durch Schlüsselbetätigung ist der bandseitige Drücker abgekoppelt.
Nach Betätigung der Antipanik-Funktion bleibt der Drücker auf der Bandseite abgekoppelt.

Position de mise au point
En actionnant la clé, la poignée côté paumelle est désaccouplée.
Après avoir actionné la fonction anti-panique, la poignée côté paumelle reste désaccouplée.

Switch position
The handle on the hinge side is disconnected by turning the key.
After actuating the panic version the handle remains disconnected on the hinge side.

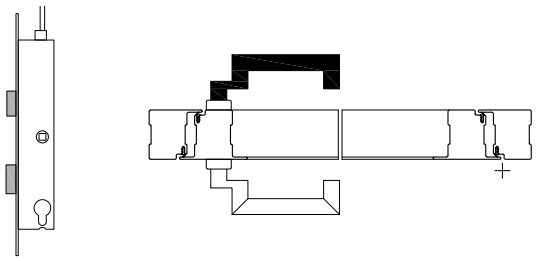

Schlossdefinition B

Panikfunktion:	Ja
Wechselfunktion:	**Nein**
Schliessende Falle:	Ja
Riegel:	Ja
Vierkant-Nuss:	9mm **geteilt**
Mass Nuss/Zyl.	94 (RZ), 92 (PZ)
Dornmass:	35mm
Stulpplatte:	CrNi 29.5x320x3
Zusatzverriegelung nach oben:	Ja

Définition de serrure B

Fonct. anti-panique:	oui
Fonction à levier: non	
Bec de cane à condamnation:	oui
Pêne:	oui
Fouillot carré:	9 mm **fractionné**
Cote fouillot/cyl.	94 (CR), 92 (CP)
Dist. au cylindre:	35 mm
Cale:	CrNi 29.5x320x3
Verrouillage suppl. vers le haut:	oui

Lock definition B

Panic function:	Yes
Latch function:	**No**
Locking latch:	Yes
Bolt:	Yes
Square spindle:	9mm **split**
Dimension spindle/cyl.	94 (CR), 92 (CP)
Pin size:	35mm
Face plate:	CrNi 29.5x320x3
Additional lock above:	Yes

Schliessfunktionen

Funktion D
Durchgangsfunktion mit Antipanik

Einsatzort
Fluchttüren, welche nach einer Panikentriegelung von aussen her zugänglich sein müssen, zwecks Feuerwehrzugang oder bei Gefahr des Aussperrens.
Zu beachten: Bei versehentlicher Öffnung von der Innenseite her, muss die Türe erneut mit dem Schlüssel verriegelt werden.

Grundstellung
Türdrücker und Druckstange oder beide Türdrücker betätigen die Falle. Die Tür ist begehbar.

Schaltstellung
Durch Schlüsselbetätigung wird die Tür durch den Riegel zugehalten. Nach Betätigung der Antipanik-Funktion ist die Tür wieder von beiden Seiten begehbar.

Nach einer Paniköffnung bleibt der Riegel eingezogen und die Türe ist von aussen her begehbar (Feuerwehrzugang).

Schlossdefinition D

Panikfunktion:	Ja
Wechselfunktion:	**Nein**
Schliessende Falle:	Ja
Riegel:	Ja
Vierkant-Nuss:	9mm **geteilt**
Mass Nuss/Zyl.	94 (RZ), 92 (PZ)
Dornmass:	35mm
Stulpplatte:	CrNi 29.5x320x3
Zusatzverriegelung nach oben:	Ja

Fonctions de fermeture

Fonction D
Zone de circulation avec anti-panique

Lieu d'application
Portes de secours qui doivent être accessibles de l'extérieur après un déverrouillage anti-panique pour permettre l'accès des pompiers ou pour éviter le risque de ne plus pouvoir entrer.
Attention: en cas d'ouverture accidentelle de l'intérieur, il faut de nouveau verrouiller la porte avec la clé.

Position initiale
La poignée et la barre ou les deux poignées commandent le bec de cane. La porte est praticable.

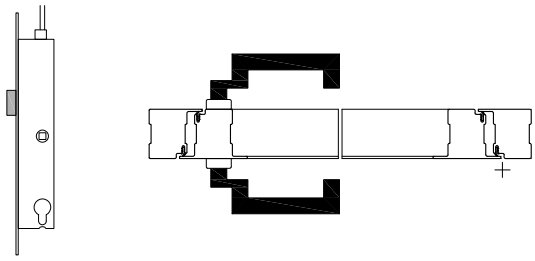

Position de mise au point
En actionnant la clé, la porte est fermée par le pêne. Après avoir actionné la fonction anti-panique, la porte est practicable dans les deux sens.

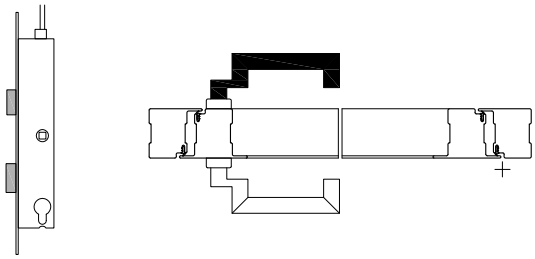

Après avoir actionné la fonction anti-panique, le pêne reste dedans et la porte est practicable de l'extérieur (accès des pompiers).

Définition de serrure D

Fonct. anti-panique:	oui
Fonction à levier:	**non**
Bec de cane à condamnation:	oui
Pêne:	oui
Fouillot carré:	9 mm **fractionné**
Cote fouillot/cyl.	94 (CR), 92 (CP)
Dist. au cylindre:	35 mm
Cale:	CrNi 29.5x320x3
Verrouillage suppl. vers le haut:	oui

Locking functions

Function D
Transit function with anti-panic version

Usage
Escape doors that must be accessible from the outside after panic unlocking for the purpose of fire service access or in case of a risk of locking out.
To be noted: In case of unintentional opening from the inside, the door must be locked again using the key.

Basic position
Door handle or panic 'pushbar' or both are on activate the latch. The door is accessible.

Switch position
The door is kept shut though the dead bolt by turning the key. After activity of the panic function the door is continuing accessible from both sides.

After activity of the panic function, the bolt remains however pulled in and the door is continuing accessible from outside (fire service access).

Lock definition D

Panic function:	Yes
Latch function:	**No**
Locking latch:	Yes
Bolt:	Yes
Square spindle:	9mm **split**
Dimension spindle/cyl.	94 (CR), 92 (CP
Pin size:	35mm
Face plate:	CrNi 29.5x320x3
Additional lock above:	Yes

Schliessfunktionen

Funktion E
Wechselfunktion mit Antipanik

Grundstellung
Die Tür ist auf der Bandseite nur mit dem Schlüssel zu öffnen.

Schaltstellung
Auf der Bandgegenseite kann die Tür über den Drücker, auch bei ausgeschlossenem Riegel, immer geöffnet werden.

Fonctions de fermeture

Fonction E
Fonction à levier avec anti-panique

Position initiale
La porte peut seulement être ouverte avec la clé, côté paumelle.

Position de mise au point
Sur le côté opposé aux paumelles, la porte peut toujours être ouverte au moyen de la poignée, même avec verrou.

Locking functions

Function E
Lever handle set with anti-panic version

Usage
Escape doors on which unauthorised opening from the outside without a key must be **permanently** prevented (also after panic unlocking).

Basic position
On the hinge side the door can only be opened with the key.

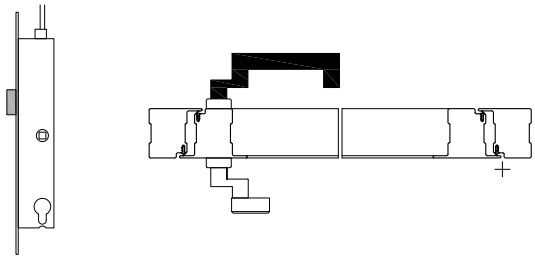

Switch position
The door can always be opened on the side opposite the hinge by using the handle, even if the bolt is shot

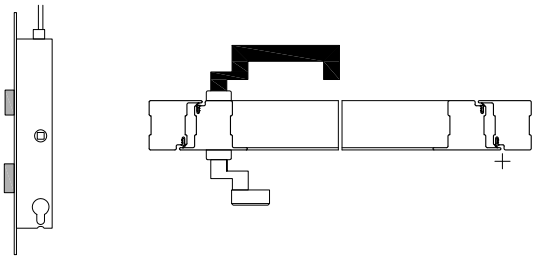

Auf der Aussenseite darf NIE ein Drücker montiert werden!

Ne JAMAIS monter une poignée sur la face extérieure!

On the outside it is NEVER allowed to fit a handle!

Schlossdefinition E

Panikfunktion:	Ja
Wechselfunktion:	**Ja**
Schliessende Falle:	Ja
Riegel:	Ja
Vierkant-Nuss:	9mm durchgehend
Mass Nuss/Zyl.	94 (RZ), 92 (PZ)
Dornmass:	35mm
Stulpplatte:	CrNi 29.5x320x3
Zusatzverriegelung nach oben:	Ja

Définition de serrure E

Fonct. anti-panique:	oui
Fonction à levier:	**oui**
Bec de cane à condamnation:	oui
Pêne:	oui
Fouillot carré:	9 mm en continu
Cote fouillot/cyl.	94 (CR), 92 (CP)
Dist. au cylindre:	35 mm
Cale:	CrNi 29.5x320x3
Verrouillage suppl. vers le haut:	oui

Lock definition E

Panic function:	Yes
Latch function:	**Yes**
Locking latch:	Yes
Bolt:	Yes
Square spindle:	9mm continuous
Dimension spindle/cyl.	94 (CR), 92 (CP)
Pin size:	35mm
Face plate:	CrNi 29.5x320x3
Additional lock above:	Yes

Schliessfunktionen Selbstverriegelnd (SVP)

Fonctions de fermeture Verrouillage automatique (SVP)

Locking functions Self-locking (SVP)

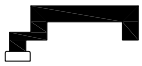

mit Öffnungsfunktion
avec fonction d'ouverture
with opening function

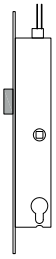

Grundstellung
(Schloss entriegelt)
Position initiale
(Serrure débloquée)
Basic position
(Lock unlocked)

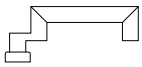

ohne Öffnungsfunktion
sans fonction d'ouverture
without opening function

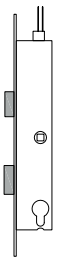

Schaltstellung SVP
(Schloss selbstverriegelnd, durch Steuerfalle)
Position condamnée SVP
(Serrure avec verrouillage automatique, commandé par le bec de cane)
Switch position SVP
(Self-locking lock, by control latch)

SVP = Selbstverriegelnd mit Antipanik
Verrouillage automatique avec anti-panique
Self-locking with anti-panic

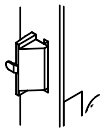

Steuerfalle
Commandé par le bec de cane
Control latch

wahlweise / au choix / optionally

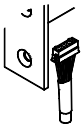

EDS = Elektronische Drückersteuerung
Commande électronique de la poignée
Electronic handle control

DIN links / gauche / left

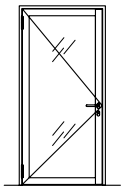

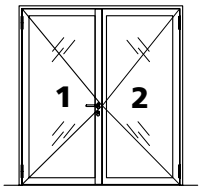

DIN-Angaben beziehen sich immer auf den Gangflügel.

Spécifications DIN se réfèrent toujours au vantail de service.

DIN specifications always refer to the opening leaf.

DIN rechts / droite / right

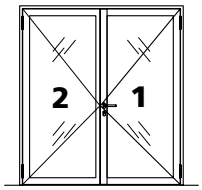

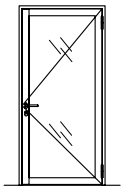

Schliessfunktionen Selbstverriegelnd (SVP)

Funktion E
Wechselfunktion mit Anti-Panik

Einsatzort
Fluchttüren, bei denen eine unberechtigte Öffnung von aussen ohne Schlüssel **dauernd** verhindert werden soll (auch nach einer Panikentriegelung).

Schaltstellung
Die Tür ist auf der Bandseite nur mit dem Schlüssel zu öffnen.
Auf der Bandgegenseite kann die Tür über den Drücker, auch bei ausgeschlossenem Riegel, immer geöffnet werden.
Beim Schliessen der Tür werden die Riegel wieder ausgestossen (selbstverriegelnd).

Fonctions de fermeture Verrouillage automatique (SVP)

Fonction E
Fonction à levier avec anti-panique

Lieu d'application
Portes de secours devant empêcher **en permanence** une ouverture non autorisée de l'extérieur sans clé (même après un déverrouillage anti-panique).

Commutations de fermeture
La porte peut seulement être ouverte avec la clé, côté paumelle.
La porte peut toujours être ouverte avec la poignée sur le côté opposé aux paumelles, même si elle est verrouillée.
Lors de la fermeture de la porte les pênes sont actionnés automatiquement (fermeture automatique).

Locking functions Self-locking (SVP)

Function E
Lever handle set with anti-panic version

Usage
Escape doors on which unauthorised opening from the outside without a key must be **permanently** prevented (also after panic unlocking).

Switch position
On the hinge side the door can only be opened with the key.
The door can always be opened on the side opposite the hinge by using the handle, even if the bolt is shot.
On closing the door, the bolts are released (self-closing).

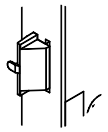

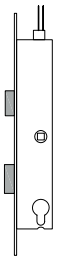

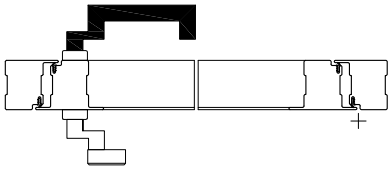

Auf der Aussenseite darf NIE ein Drücker montiert werden!

Ne JAMAIS monter une poignée sur la face extérieure!

On the outside it is NEVER allowed to fit a handle!

Schlossdefinition E

Panikfunktion:	Ja
Wechselfunktion:	**Ja**
Schliessende Falle:	Ja
Riegel:	Ja
Vierkant-Nuss:	9 mm durchgehend
Mass Nuss/Zyl.	94 (RZ), 92 (PZ)
Dornmass:	35 mm
Stulpplatte:	CrNi 29.5x320x3
Zusatzverriegelung nach oben:	Ja

Définition de serrure E

Fonct. anti-panique:	oui
Fonction à levier:	**oui**
Bec de cane:	oui
Pêne:	oui
Fouillot carré:	9 mm en continu
Cote fouillot/cyl.	94 (CR), 92 (CP)
Dist. au cylindre:	35 mm
Gâche:	CrNi 29.5x320x3
Verrouillage suppl. vers le haut:	oui

Lock definition E

Panic function:	Yes
Latch function:	**Yes**
Locking latch:	Yes
Bolt:	Yes
Square spindle:	9 mm continuous
Dimension spindle/cyl.	94 (RC), 92 (PC)
Pin size:	35 mm
Face plate:	CrNi 29.5x320x3
Additional lock above:	Yes

Schliessfunktionen Selbstverriegelnd (SVP)

Funktion B
Umschaltfunktion mit Anti-Panik

Einsatzort
Fluchttüren, die je nach Bedarf entweder eine dauernde Begehbarkeit von aussen sicherstellen müssen, oder den Zutritt von aussen zeitweise verunmöglichen sollen.
Besondere Beachtung gilt der Schlüsselbetätigung.

Schaltstellung
Beide Türdrücker sind angekoppelt. Die Tür ist begehbar.
Achtung: Um den Aussendrücker anzukoppeln, muss der Schlüssel beim Aufschliessen Richtung Bandseite bis zum Anschlag gedreht und gehalten werden.
Durch Steuerimpuls oder Schlüsselbetätigung ist der bandseitige Drücker abgekoppelt.
Achtung: Um den Aussendrücker abzukoppeln, muss der Schlüssel in Richtung Schlossstulp bis zum Anschlag gedreht und abgezogen werden.
Nach Betätigung der Anti-Panikfunktion bleibt der Drücker auf der Bandseite abgekoppelt.

Beim Schliessen der Tür werden die Riegel wieder ausgestossen (selbstverriegelnd).

Fonctions de fermeture Verrouillage automatique (SVP)

Fonction B
Fonction avec anti-panique

Lieu d'application
Portes de secours devant garantir au besoin un accès permanent de l'extérieur ou empêcher temporairement l'accès de l'extérieur.
L'actionnement de la clé doit faire l'objet d'une attention particulière.

Commutations de fermeture
La porte est praticable : les deux poignées de porte sont accouplées.
Attention: pour accoupler la poignée extérieure et rendre la porte praticable, tourner la clé dans le sens côté paumelle jusqu'à la butée et la maintenir.
La porte est condamnée : la poignée côté paumelle est désaccouplée par impulsion de commande ou en actionnant la clé.
Attention: désaccoupler la poignée extérieure en tournant la clé dans le sens de la têtière jusqu'à la butée et la retirer.
Après avoir actionné la fonction anti-panique, la poignée côté paumelle reste désaccouplée.

Lors de la fermeture de la porte les pênes sont actionnés automatiquement (fermeture automatique).

Locking functions Self-locking (SVP)

Function B
Switch function with anti-panic version

Usage
Escape doors that must either provide continuous access from the outside, or temporarily prevent access from the outside.
Key actuation requires special attention.

Switch position
Both door handles are connected. The door can be opened.
Attention: To couple the exterior handle, the key must be turned in the direction of the hinge side and held.
The handle on the hinge side is disconnected by control impulse or turning the key.
Attention: Disconnect the exterior handle by turning the key in the direction of the front plate to the end position and remove.
After actuating the panic version the handle remains disconnected on the hinge side.

On closing the door, the bolts are released (self-closing).

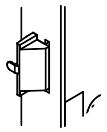

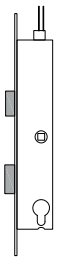

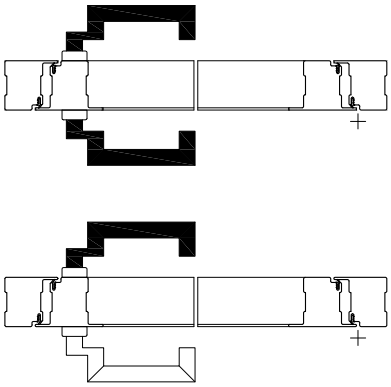

Beide Drücker angekoppelt
Les deux poignées accouplées
Both handles connected

Aussendrücker abgekoppelt
Poignée extérieure désaccouplée
Outer handle disconnected

Schlossdefinition B

Panikfunktion:	Ja
Wechselfunktion:	**Nein**
Schliessende Falle:	Ja
Riegel:	Ja
Vierkant-Nuss:	9 mm **geteilt**
Mass Nuss/Zyl.	94 (RZ), 92 (PZ)
Dornmass:	35 mm
Stulpplatte:	CrNi 29.5x320x3
Zusatzverriegelung nach oben:	Ja

Définition de serrure B

Fonct. anti-panique:	oui
Fonction à levier: non	
Bec de cane:	oui
Pêne:	oui
Fouillot carré:	9 mm **fractionné**
Cote fouillot/cyl.	94 (CR), 92 (CP)
Dist. au cylindre:	35 mm
Gâche:	CrNi 29.5x320x3
Verrouillage suppl. vers le haut:	oui

Lock definition B

Panic function:	Yes
Latch function:	**No**
Locking latch:	Yes
Bolt:	Yes
Square spindle:	9 mm **split**
Dimension spindle/cyl.	94 (RC), 92 (PC)
Pin size:	35 mm
Face plate:	CrNi 29.5x320x3
Additional lock above:	Yes

Schliessfunktionen Selbstverriegelnd (SVP) mit EDS

Funktion EDS
Umschaltfunktion mit Anti-Panik

Einsatzort
Fluchttüren, die je nach Bedarf entweder eine dauernde Begehbarkeit von aussen sicherstellen müssen, oder den Zutritt von aussen zeitweise verunmöglichen sollen.
Besondere Beachtung gilt der Schlüsselbetätigung.

Schaltstellung
Beide Türdrücker sind angekoppelt. Die Tür ist begehbar.
Achtung: Um den Aussendrücker anzukoppeln, muss der Schlüssel beim Aufschliessen Richtung Bandseite bis zum Anschlag gedreht und gehalten werden. Ein elektronisches Dauersignal ermöglicht eine dauerhafte Begehung aus beiden Richtungen.
Durch Steuerimpuls oder Schlüsselbetätigung ist der bandseitige Drücker abgekoppelt.
Achtung: Aussendrücker abkoppeln durch Steuerimpuls oder mit dem Schlüssel, der in Richtung Schlossstulp bis zum Anschlag gedreht und abgezogen wird.
Nach Betätigung der Anti-Panikfunktion bleibt der Drücker auf der Bandseite abgekoppelt.

Beim Schliessen der Tür werden die Riegel wieder ausgestossen (selbstverriegelnd).

Fonctions de fermeture Verrouillage automatique (SVP) avec EDS

Fonction EDS
Fonction avec anti-panique

Lieu d'application
Portes de secours devant garantir au besoin un accès permanent de l'extérieur ou empêcher temporairement l'accès de l'extérieur.
L'actionnement de la clé doit faire l'objet d'une attention particulière.

Commutations de fermeture
La porte est praticable : Les deux poignées de porte sont accouplées.
Attention: pour accoupler la poignée extérieure et rendre la porte praticable, tourner la clé dans le sens côté paumelle jusqu'à la butée et la maintenir. Un signal électronique continu permet le passage permanent dans les deux sens.
La porte est condamnée : la poignée côté paumelle est désaccouplée par impulsion de commande ou en actionnant la clé.
Attention: désaccoupler la poignée extérieure en tournant la clé dans le sens de la têtière jusqu'à la butée et la retirer.
Après avoir actionné la fonction anti-panique, la poignée côté paumelle reste désaccouplée.

Lors de la fermeture de la porte les pênes sont actionnés automatiquement (fermeture automatique).

Locking functions Self-locking (SVP) with EDS

Function EDS
Switch function with anti-panic version

Usage
Escape doors that must either provide continuous access from the outside, or temporarily prevent access from the outside.
Key actuation requires special attention.

Switch position
Both door handles are connected. The door can be opened.
Attention: To couple the exterior handle, the key must be turned in the direction of the hinge side and held.
The handle on the hinge side is disconnected by control impulse or turning the key.
Attention: Disconnect the exterior handle by control impulse or by turning the key in the direction of the front plate to the end position and remove.
After actuating the panic version the handle remains disconnected on the hinge side.

On closing the door, the bolts are released (self-closing).

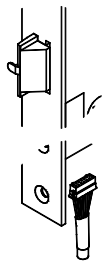

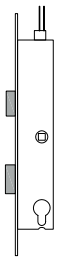

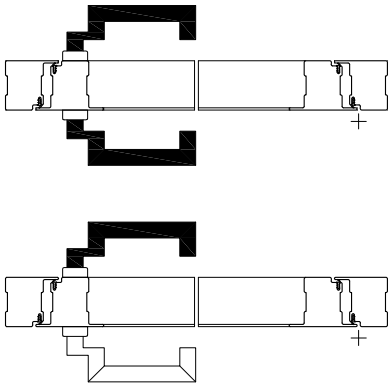

Beide Drücker angekoppelt
Les deux poignées accouplées
Both handles connected

Aussendrücker abgekoppelt
Poignée extérieure désaccouplée
Exterior handle disconnected

Schlossdefinition EDS

Panikfunktion:	Ja
Wechselfunktion:	**Nein**
Schliessende Falle:	Ja
Riegel:	Ja
Vierkant-Nuss:	9 mm **geteilt**
Mass Nuss/Zyl.	94 (RZ), 92 (PZ)
Dornmass:	35 mm
Stulpplatte:	CrNi 29.5x320x3
Zusatzverriegelung nach oben:	Ja

Définition de serrure EDS

Fonct. anti-panique:	oui
Fonction à levier: non	
Bec de cane:	oui
Pêne:	oui
Fouillot carré:	9 mm **fractionné**
Cote fouillot/cyl.	94 (CR), 92 (CP)
Dist. au cylindre:	35 mm
Gâche:	CrNi 29.5x320x3
Verrouillage suppl. vers le haut:	oui

Lock definition EDS

Panic function:	Yes
Latch function:	**No**
Locking latch:	Yes
Bolt:	Yes
Square spindle:	9 mm **split**
Dimension spindle/cyl.	94 (RC), 92 (PC)
Pin size:	35 mm
Face plate:	CrNi 29.5x320x3
Additional lock above:	Yes

Stulpkennzeichnung

Marquage de la têtière

Markings on face plate

Fallenriegelschloss
Serrure à mortaiser
Single mortise lock

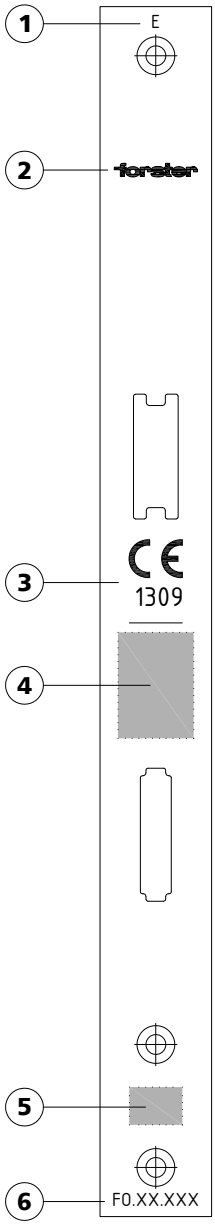

1. Schliessfunktion
   Fonction de fermeture
   Locking fuction
   W, L+W, E, D, B, EDS
2. Logo
   Forster
3. CE Kennzeichnung
   Marquage CE
   CE Marking
4. Klassifizierungsschlüssel
   nach DIN EN 12209
   Clé de classification
   selon DIN EN 12209
   Classification key
   according to DIN EN 12209
5. Sonderfunktion
   z.B. mit Fallenfeststellung
   Fonctions spéciales
   par ex. blocage du bec de cane
   en supplément
   Special functions
   e.g. with latch retraction
6. Gruppenartikelnummer
   Numéro de la groupe d'articles
   Group article number
   z.B. / par ex. / e.g. FO 14.162

Anti-Panik Gegenkasten
Crémone anti-panique
Anti-panic opposite lock

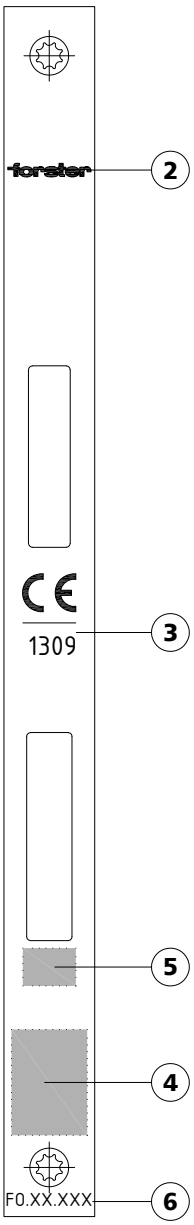

Abbildung gilt auch für Anti-Panik Gegenkasten mit E-Öffner

Figure aussi valable pour crémone anti-panique avec ouverture électrique

Figure also valid for anti-panique opposite lock with E-opener

Einstellmöglichkeiten Schloss

Possibilités de réglages Serrure

Setting options Lock

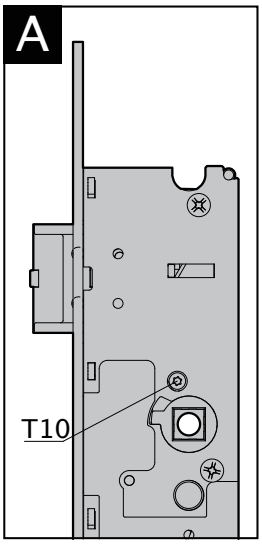

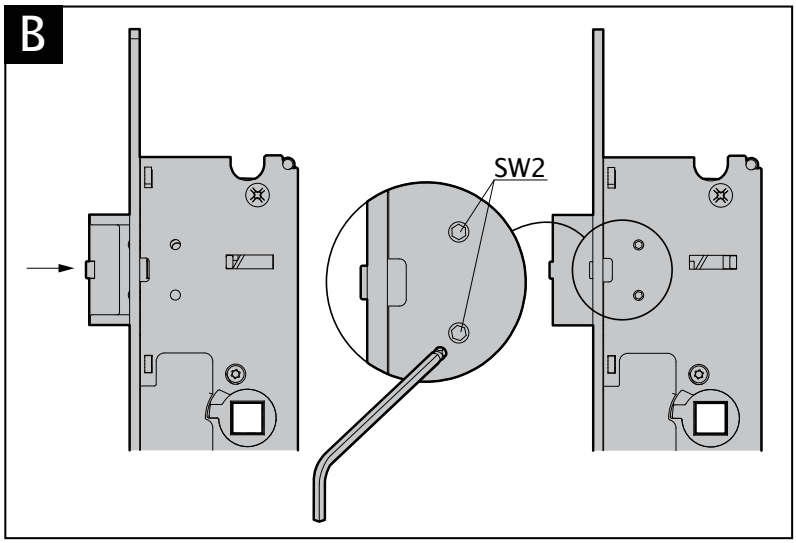

Umstellen der Fluchtrichtung: Funktion B und EDS (Abb. A)
Die Panikfunktion ist als Auswärtsfunktion voreingestellt. Zum Umstellen auf Einwärts-Funktion ist der Gewindedorn (T10) laut Abbildung zu lösen und auf der anderen Schlossseite an gleicher Position wieder einzuschrauben.

Changer le sens du chemin de fuite: fonctions B et EDS (fig. A)
La fonction anti-panique est préréglée vers l'extérieur. Pour changer la fonction vers l'intérieur, enlever le goujon fileté (T10) et le revisser de l'autre côté de la serrure à la même position.

Changing the escape direction: function B and EDS (fig. A)
The anti-panic function is pre-set as outward opening. To change to the inward opening, the threaded mandrel (T10) must be loosened according to the figure and screwed back in at the same position on the other side of the lock.

Umstellen der DIN-Richtung (Abb. B) (Version bis vorrausichtlich 07/2020)
Die Falle bündig in das Schloss drücken bis der Innensechskant (SW2) der Gewindestifte an der Seite sichtbar ist. Die Gewindestifte lösen (ca. 1mm vor Anschlag), den Fallenkopf aus dem Schlosskasten ziehen, umdrehen und wieder eindrücken bis die Befestigungslöcher auf der anderen Seite sichtbar sind. Den Fallenkopf mit den Gewindestiften wieder befestigen.

Changer le sens DIN (fig. B) (Version estimée jusqu'à 07/2020)
Rentrer le bec de cane dans la serrure jusqu'à affleurement et jusqu'à ce que le six pans creux (SW2) soit visible sur le côté. Desserrer les vis sans tête (env. 1 mm avant la butée), extraire le bec de cane du boîtier de la serrure, le tourner et le repousser à l'intérieur jusqu'à ce que les trous de fixation soient visibles de l'autre côté. Refixer le bec de cane avec les vis sans tête.

Changing the DIN direction (fig. B) (Version estimated until 07/2020)
Press the latch flush into the lock until the hexagon socket (SW2) of the threaded pins can be seen on the side. Loosen the threaded pin (approx. 1 mm before stop), pull the latch head out of the lock case, turn it around and press it back in until the fixing holes can be seen on the other side. Fix the latch head again using the threaded pins.

(Version ab 07/2020)

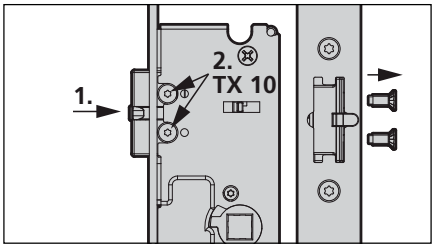

(Version du 07/2020)

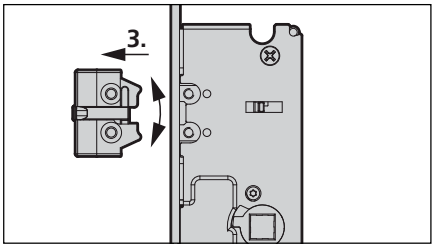

(Version from 07/2020)

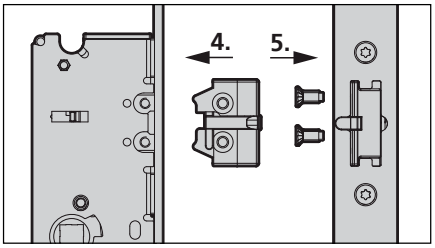

Einstellmöglichkeiten Schloss

Umstellen der DIN-Richtung Panik-Schlösser: Funktion D

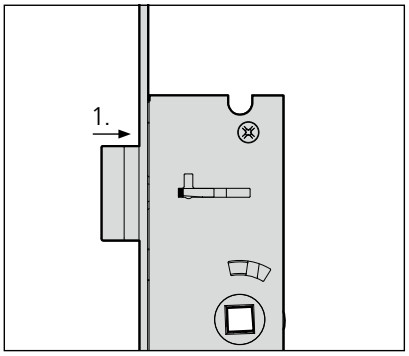

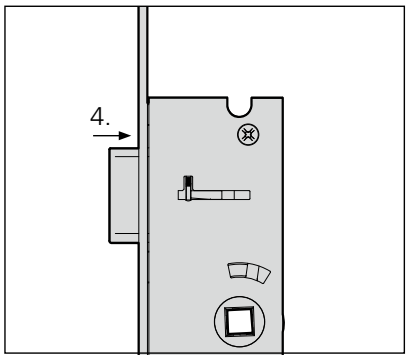

Possibilités de réglages Serrure

Changement du sens de DIN des serrures anti-panique: fonctions D

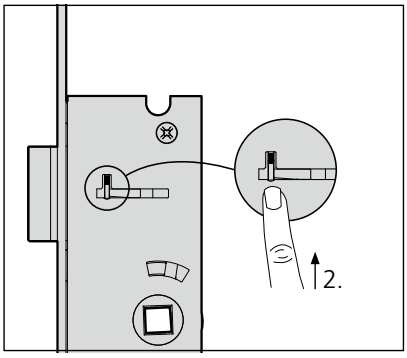

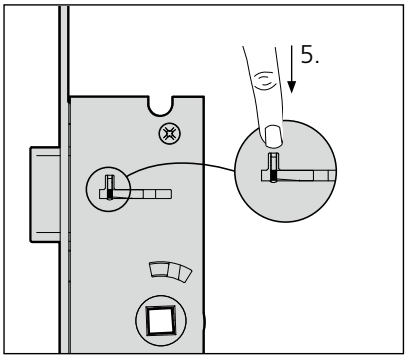

Setting options Lock

Changing the DIN direction Panic Locks: function D

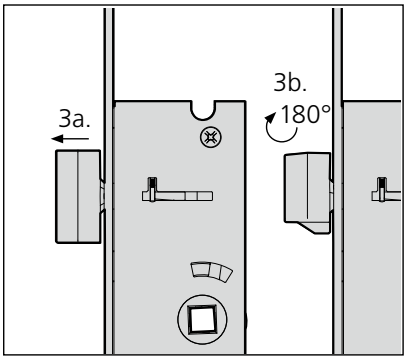

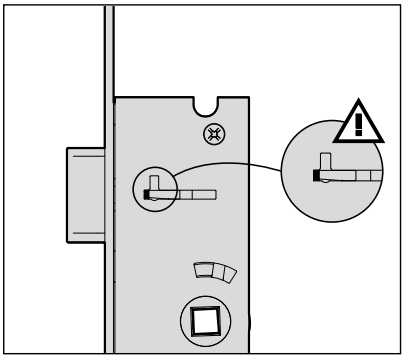

Optional: Überwachungsfunktionen

Die optional erhältliche Schlossüberwachung ermöglicht folgende Abfragemöglichkeiten:

- Betätigung der Drückernuss aussen (A)
- Betätigung der Drückernuss innen (B)
- Riegel verriegelt oder entriegelt (C)
- Betätigung des Profilzylinders (D)

Optionnel: Fonctions de contrôles

Le contrôle de la serrure, en option, permet les possibilités suivantes:

- Actionnement du fouillot extérieur (A)
- Actionnement du fouillot intérieur (B)
- Pêne verrouillé ou déverrouillé (C)
- Actionnement du cylindre profilé (D)

Options: Monitoring functions

The option for lock monitoring is available and permits the following applications:

- Operation of the outside lever handle (A)
- Operation of the inside lever handle (B)
- Dead bolt locked or unlocked (C)
- Operation of the cylinder (D

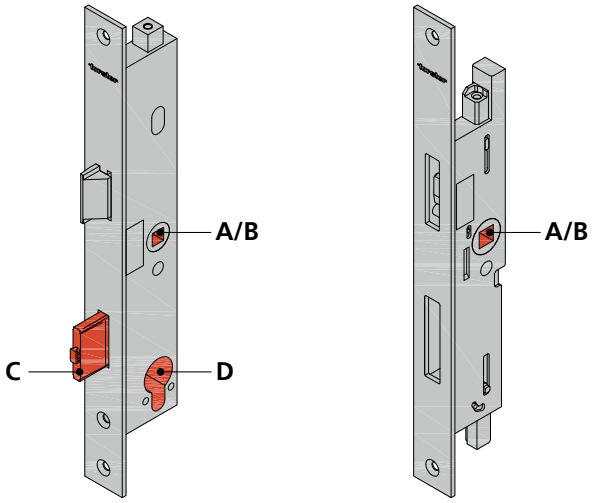

Stangenführung, federgestützt

Guide de tringle, à ressort

Rod guide, spring supported

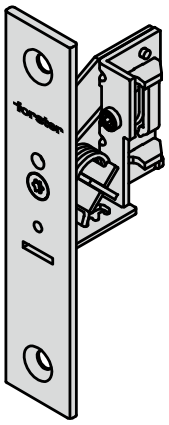

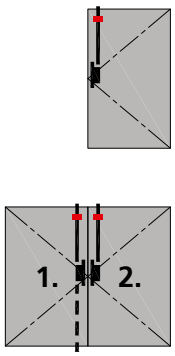

Vorteile
- 3-stufig verstellbare Federkraft
- Für den Einbau wird die Stange nicht unterbrochen

Avantages
- force du ressort: 3 niveaux de réglages
- Pour le montage, la tringle ne doit pas être coupée

Benefits
- Spring force adjustable in three stages
- The rod will not be interrupted for mounting

Beschläge
Übersicht Schlösser

Quincaillerie
Tableau de serrures

Fittings
Synopsis of locks

Fallenriegelschloss mit oberer Verriegelung

Serrure à mortaiser avec verrouillage supérieur

Single mortise lock with top shootbolt

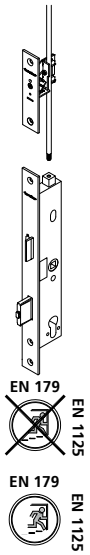

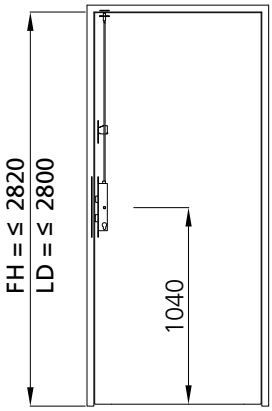

FH = Flügelhöhe
FH = Hauteur du vantail
FH = Leaf height

LD = Lichtes Durchgangsmass
LD = Passage libre
LD = Inside width

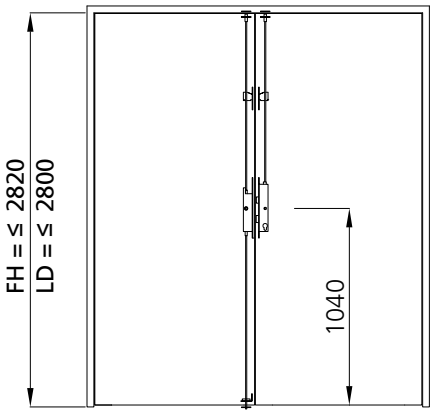

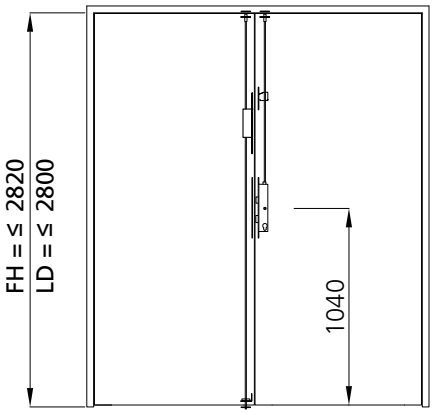

Nur in Stahl möglich
Uniquement possible en acier
Only possible in steel

Massgebend sind ausschliesslich die für Ihr Land gültigen Zulassungen.

Nous vous demandons de vous reporter aux procès-verbaux de classement en cours de validité dans votre pays.

Only the certificates valid in your country are relevant.

Übersicht Beschlageinbau Disposition de la quincaillerie Placement of fittings

EN 179 Notausgangsverschlüsse
Fermetures sorties d'urgences
Emergency exit devices

EN 1125 Paniktürverschlüsse
Fermetures anti-paniques
Panic exit devices

22 RZ / CR / RC
17 PZ / CP / PC

E-Öffner
Ouverture électrique
Electric door opener

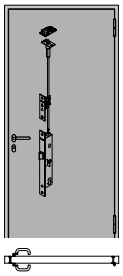

W = Seite 38

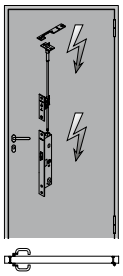

W = Seite 39

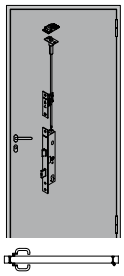

L+W = Seite 40-41

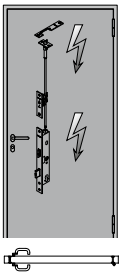

L+W = Seite 42-43

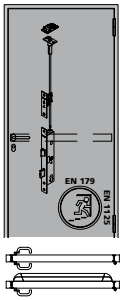

E / D / B = Seite 40-41
SVP = Seite 40-41
EDS = Seite 40-41

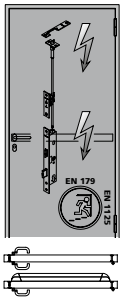

E / D / B = Seite 42-43

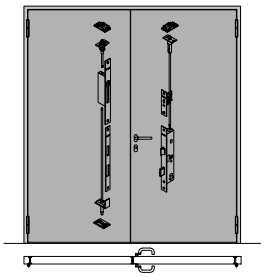

L+W = Seite 50-51

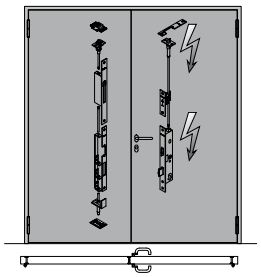

L+W = Seite 52-53

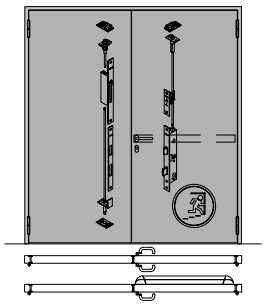

E / D / B = Seite 50-51
SVP = Seite 50-51
EDS = Seite 50-51

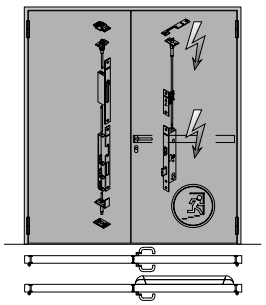

E / D / B = Seite 52-53

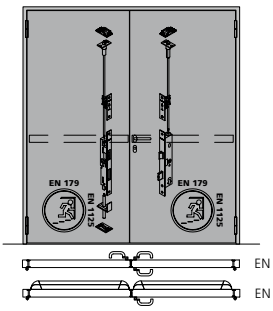

E / D / B = Seite 44-45
SVP = Seite 44-45
EDS = Seite 44-45

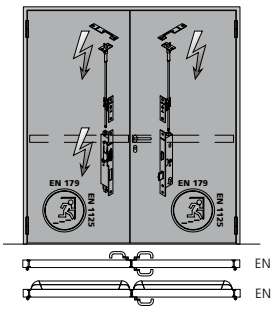

E / D / B = Seite 48-49

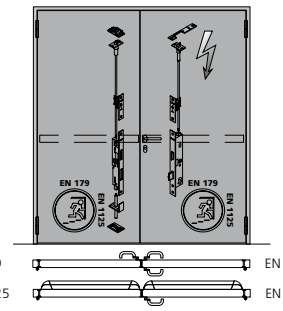

E / D / B = Seite 46-47

Bestellnummern Sonderfunktionen
Numéros de commande Fonctions spéciales
Order numbers Special functions

Fallenriegelschloss für ZV nach oben
Serrure 1 point pour verrouillage supérieur
Single mortise lock for additional lock

RZ / CR / RC
PZ / CP / PC

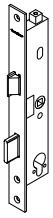

Art.Nr. art. no. art. no.	Ausführungsvariante Variantes d'exéction Design variants	
9075xx	Mechanisch ohne und mit Antipanik Mécanique, sans ou avec anti-panique Mechanical, without or with anti-panic	EN 179 EN 1125
9075xx-0*	Mechanisch, ohne und mit Antipanik zusätzlich mit Überwachung Mècanique, sans ou avec anti-panique, contrôle en supplément Mechanical, without or with anti-panic, additional with monitoring	EN 179 EN 1125
9075xx-3*	SVP mit Antipanik SVP avec anti-panique SVP with anti-panic	EN 179 EN 1125
9075xx-4*	SVP mit Antipanik, zusätzlich mit Überwachung SVP avec anti-panique, contrôle en supplément SVP with anti-panic, additional with monitoring	
9075xx-5*	SVP und EDS mit Antipanik, zusätzlich mit Überwachung SVP et EDS avec anti-panique, contrôle en supplément SVP and EDS with anti-panic, additional with monitoring	
9075xx-6*	SVP mit Antipanik, zusätzlich mit Riegelfeststellung SVP avec anti-panique, blocage du pêne en supplément SVP with anti-panique, additional with dead bolt retraction	
9075xx-8*	SVP mit Antipanik, zusätzlich mit Überwachung und Riegelfeststellung SVP avec anti-panique, contrôle et blocage du pêne en supplément SVP with anti-panique, additional with monitoring and dead bolt retraction	

* auf Anfrage / sur demande / on request

SVP = Selbstverriegelnd mit Antipanik
Verrouillage automatique avec anti-panique
Self locking with anti-panic

EDS = Elektronische Drückersteuerung
Commande électronique de la poignée
Electronic handle control

RZ = Rundzylinder
CR = Cylindre rond
RC = Round cylinder

PZ = Profilzylinder
CP = Cylindre profilé
PC = Profile cylinder

Beschläge
Schlossgarnituren
Fallenschloss mit ZV

Quincaillerie
Garnitures de serrures
Serrure à 1 bec de cane avec ZV

Fittings
Sets of locks
Single mortise deadlock with ZV

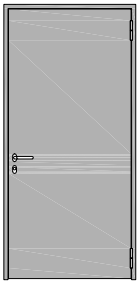

Abbildung: DIN rechts /
fig.: DIN droite /
fig.: DIN right

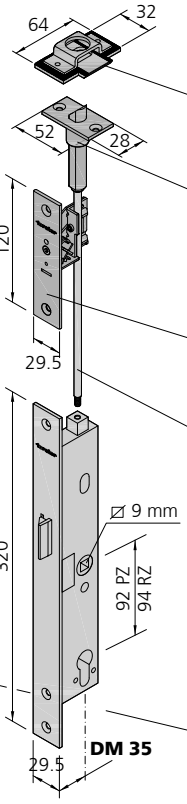

	Garnitur Nr. / garniture no / set no: 947710
957063 Schliessmulde / gâche réglable / locking recess	1x
907580 obere Falle mit Fallenführung / bec de cane supérieur avec guidage de bec de cane / top latch with top bolt guide	1x
907591 Stangenführung / guide de tringle / rod guide	1x
907044 Treibriegelstange / tringle de verrouillage / drive bolt rod	1x

Art.Nr. / art no / art.no. 947026, 947025
Einschweissblech für Schliessblech und Schloss zusätzlich bestellen /
Plaque à souder à commander en supplément /
Weld-in plate to be ordered in addition

zusätzlich bestellen /
à commander en supplément /
to be ordered in addition

907570 Schliessblech/ gâche / keep	1x

		Funktion / fonction / function
		W
DIN links und DIN rechts **DIN gauche et DIN droite** **DIN left and right** Senkschrauben M5 x 16 mm beiliegend / vis coniques M5 x 16 mm jointes / countersunk screw M5 x 16 mm supplied	**RZ Ø 22 mm** **PZ Ø 17 mm**	EN 179 / EN 1125
Fallenschloss ohne Riegel **serrure à bec de cane sans pêne** **single mortise lock without dead bolt**	**RZ** **PZ**	**907551** **907550***

* auf Anfrage / sur demande / on request

Beschläge
Schlossgarnituren
Fallenschloss mit ZV

Quincaillerie
Garnitures de serrures
Serrure à 1 bec de cane avec ZV

Fittings
Sets of locks
Single mortise deadlock with ZV

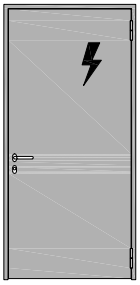

Abbildung: DIN rechts /
fig.: DIN droite /
fig.: DIN right

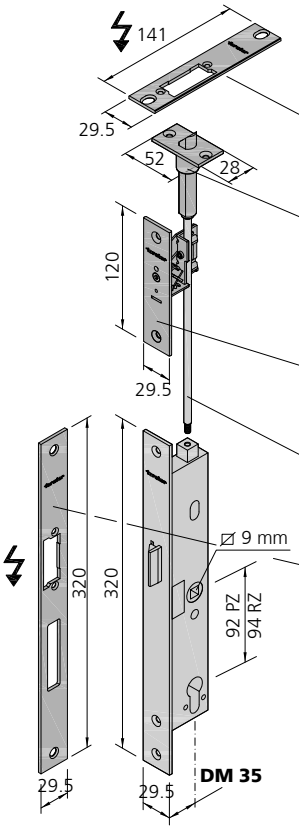

	Einzelteile bestellen / pièces détachées à commander / order individual parts
907576 Schliessblech / gâche / keep	1x
907580 obere Falle mit Fallenführung / bec de cane supérieur avec guidage de bec de cane / top latch with top bolt guide	1x
907591 Stangenführung / guide de tringle / rod guide	1x
907044 Treibriegelstange / tringle de verrouillage / drive bolt rod	1x
907574 Schliessblech/ gâche / keep	1x

Art.Nr. / art no / art.no. 947026, 947025
Einschweissblech für Schliessblech und Schloss zusätzlich bestellen /
Plaque à souder à commander en supplément /
Weld-in plate to be ordered in addition

		Funktion / fonction / function
		W
DIN links und DIN rechts **RZ Ø 22 mm** **DIN gauche et DIN droite** **PZ Ø 17 mm** **DIN left and right** Senkschrauben M5 x 16 mm beiliegend / vis coniques M5 x 16 mm jointes / countersunk screw M5 x 16 mm supplied		EN 179 / EN 1125
Fallenschloss ohne Riegel **serrure à bec de cane sans pêne** **single mortise lock without dead bolt**	**RZ** **PZ**	**907551** **907550***

* auf Anfrage / sur demande / on request

Beschläge
Schlossgarnituren
Fallenriegelschloss mit ZV

Quincaillerie
Garnitures de serrures
Serrure 1 point avec ZV

Fittings
Sets of locks
Single mortise lock with ZV

Abbildung: DIN rechts /
fig.: DIN droite /
fig.: DIN right

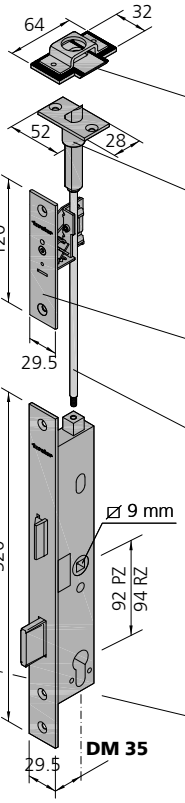

Garnitur Nr. / garniture no / set no	947710
957063 Schliessmulde / gâche réglable / locking recess	1x
907580 obere Falle mit Fallenführung / bec de cane supérieur avec guidage de bec de cane / top latch with top bolt guide	1x
907591 Stangenführung / guide de tringle / rod guide	1x
907044 Treibriegelstange / tringle de verrouillage / drive bolt rod	1x

Art.Nr. / art no / art.no. 947026, 947025
Einschweissblech für Schliessblech und Schloss zusätzlich bestellen /
Plaque à souder à commander en supplément /
Weld-in plate to be ordered in addition

zusätzlich bestellen /
à commander en supplément /
to be ordered in addition

907570 Schliessblech/ gâche / keep	1x

Schlossauswahl
Sélection de la serrure
Selection of lock

Beschläge
Schlossgarnituren
Fallenriegelschloss mit ZV

Quincaillerie
Garnitures de serrures
Serrure 1 point avec ZV

Fittings
Sets of locks
Single mortise lock with ZV

DIN links und DIN rechts
DIN gauche et DIN droite
DIN left and right

RZ Ø 22 mm
PZ Ø 17 mm

Senkschrauben M5 x 16 mm beiliegend / vis coniques M5 x 16 mm jointes / countersunk screw M5 x 16 mm supplied

		Funktion / fonction / function			
		L+W	E	D	B
		EN 179 / EN 1125	EN 179 / EN 1125	EN 179 / EN 1125	EN 179 / EN 1125
		Mechanisch / mécanique / mechanical			
Basisausführung **Version de base** **Basic version**	**RZ** **PZ**	**907511** **907510**	**907513** **907512**	**907515** **907514**	**907517** **907516**
Varianten / variantes / variants:					
mit Überwachung avec contrôle en supplément additional with monitoring (907597)	**RZ** **PZ**	**907510-0*** **907511-0***	**907513-0*** **907512-0***	**907515-0*** **907514-0***	**907517-0*** **907516-0***
		SVP			
Basisausführung SVP **Version de base SVP** **Basic version SVP**	**RZ** **PZ**		**907513-3** **907512-3***		**907517-3** **907516-3***
Varianten / variantes / variants:					
mit Überwachung avec contrôle en supplément additional with monitoring (907597)	**RZ** **PZ**		**907513-4** **907512-4***		**907517-4** **907516-4***
mit Überwachung und EDS avec contrôle en supplément et EDS additional with monitoring and EDS (907597)	**RZ** **PZ**				**907517-5** **907516-5***
mit Riegelfeststellung avec blocage du pêne en supplément additional with dead bolt retraction	**RZ** **PZ**		**907513-6*** **907512-6***		
mit Riegelfeststellung + Überwachung avec blocage du pêne en supplément + contrôle additional with dead bolt retraction + monitoring (907597)	**RZ** **PZ**		**907513-8*** **907512-8***		

* auf Anfrage / sur demande / on request

907597 Anschlusskabel zusätzlich bestellen
Câble de raccordement à commander en supplément
Connection cable to be ordered in addition

Beschläge
Schlossgarnituren
Fallenriegelschloss mit ZV

Quincaillerie
Garnitures de serrures
Serrure 1 point avec ZV

Fittings
Sets of locks
Single mortise lock with ZV

Abbildung: DIN rechts /
fig.: DIN droite /
fig.: DIN right

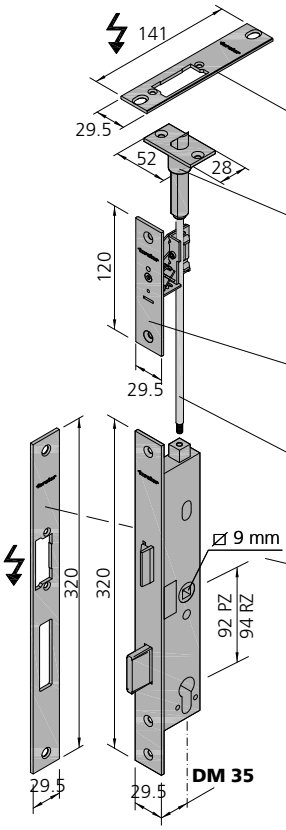

	Einzelteile bestellen / pièces détachées à commander / order individual parts
907576 Schliessblech / gâche / keep	1x
907580 obere Falle mit Fallenführung / bec de cane supérieur avec guidage de bec de cane / top latch with top bolt guide	1x
907591 Stangenführung / guide de tringle / rod guide	1x
907044 Treibriegelstange / tringle de verrouillage / drive bolt rod	1x
907574 Schliessblech/ gâche / keep	1x

Art.Nr. / art no / art.no. 947026, 947025
Einschweissblech für Schliessblech und Schloss zusätzlich bestellen /
Plaque à souder à commander en supplément /
Weld-in plate to be ordered in addition

Schlossauswahl
Sélection de la serrure
Selection of lock

Beschläge
Schlossgarnituren
Fallenriegelschloss mit ZV

Quincaillerie
Garnitures de serrures
Serrure 1 point avec ZV

Fittings
Sets of locks
Single mortise lock with ZV

DIN links und DIN rechts
DIN gauche et DIN droite
DIN left and right

RZ Ø 22 mm
PZ Ø 17 mm

Senkschrauben M5 x 16 mm beiliegend / vis coniques M5 x 16 mm jointes / countersunk screw M5 x 16 mm supplied

		Funktion / fonction / function			
		L+W	**E**	**D**	**B**
		EN 179 / EN 1125	EN 179 / EN 1125	EN 179 / EN 1125	EN 179 / EN 1125
		Mechanisch / mécanique / mechanical			
Basisausführung **Version de base** **Basic version**	**RZ** **PZ**	**907511** **907510**	**907513** **907512**	**907515** **907514**	**907517** **907516**
Varianten / variantes / variants: mit Überwachung avec contrôle en supplément additional with monitoring	**907597** **RZ** **PZ**	**907510-0*** **907511-0***	**907513-0*** **907512-0***	**907515-0*** **907514-0***	**907517-0*** **907516-0***

* auf Anfrage / sur demande / on request

907597 Anschlusskabel zusätzlich bestellen
Câble de raccordement à commander en supplément
Connection cable to be ordered in addition

Beschläge
Schlossgarnituren
Fallenriegelschloss mit ZV
Antipanik-Gegenkasten

Quincaillerie
Garnitures de serrures
Serrure 1 point avec ZV
Crémone anti-panique

Fittings
Sets of locks
Single mortise lock with ZV
Anti-panic opposite lock

Einzelteile bestellen pièces détachées à commander order individual parts	Einzelteile bestellen pièces détachées à commander order individual parts		947710
1x	1x	**957063** Schliessmulde / gâche réglable / locking recess	1x
1x	1x	**907582** Schaltschloss / serrure de maintien / switch latch	1x
1x	1x	**907591** Stangenführung / guide de tringle / rod guide	1x
1x	1x	**907044** Treibriegelstange / tringle de verrouillage / drive bolt rod	1x
1x	1x	**907561** Antipanik-Gegenkasten / crémone anti-panique / anti-panic opposite lock	
		wahlweise / au choix / at choice	
	1x	**907043** Treibriegelstange / tringle de verrouillage / drive bolt rod	
	1x	**957065** Stangenführung / guide de tringle / rod guide	
	1x	**907054** Schliessmulde / gâche au sol / floor bush	

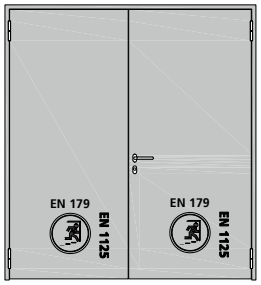

Abbildung: DIN rechts / fig.: DIN droite / fig.: DIN right

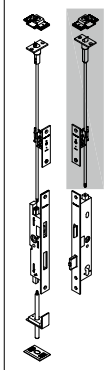

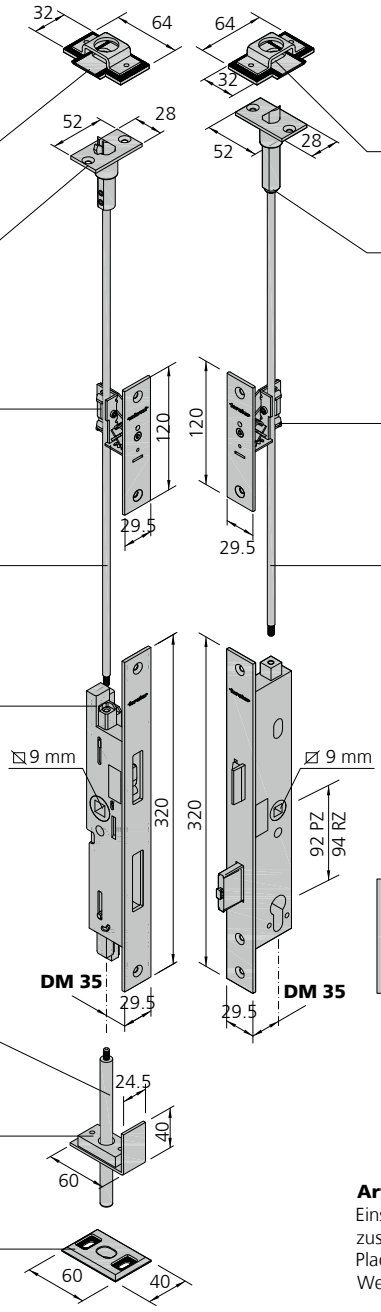

957063 — Schliessmulde / gâche réglable / locking recess — 1x

907580 — obere Falle mit Fallenführung / bec de cane supérieur avec guidage de bec de cane / top latch with top bolt guide — 1x

907591 — Stangenführung / guide de tringle / rod guide — 1x

907044 — Treibriegelstange / tringle de verrouillage / drive bolt rod — 1x

Schlossauswahl
Sélection de la serrure
Selection of lock

Art.Nr. / art no / art.no. 947026, 947025
Einschweissblech für Schloss und Gegenkasten zusätzlich bestellen /
Plaque à souder à commander en supplément /
Weld-in plate to be ordered in addition

Beschläge
Schlossgarnituren
Fallenriegelschloss mit ZV
Antipanik-Gegenkasten

Quincaillerie
Garnitures de serrures
Serrure 1 point avec ZV
Crémone anti-panique

Fittings
Sets of locks
Single mortise lock with ZV
Anti-panic opposite lock

DIN links und DIN rechts
DIN gauche et DIN droite
DIN left and right

RZ Ø 22 mm
PZ Ø 17 mm

Senkschrauben M5 x 16 mm beiliegend / vis coniques M5 x 16 mm jointes / countersunk screw M5 x 16 mm supplied

		Funktion / fonction / function		
		E	D	B
		EN 179 EN 1125	EN 179 EN 1125	EN 179 EN 1125
		Mechanisch / mécanique / mechanical		
Basisausführung **Version de base** **Basic version**	**RZ** **PZ**	**907513** **907512**	**907515** **907514**	**907517** **907516**
Varianten / variantes / variants:				
mit Überwachung avec contrôle en supplément additional with monitoring	**907597** **RZ** **PZ**	**907513-0*** **907512-0***	**907515-0*** **907514-0***	**907517-0*** **907516-0***
		SVP		
Basisausführung SVP **Version de base SVP** **Basic version SVP**	**RZ** **PZ**	**907513-3** **907512-3***		**907517-3** **907516-3***
Varianten / variantes / variants:				
mit Überwachung avec contrôle en supplément additional with monitoring	**907597** **RZ** **PZ**	**907513-4** **907512-4***		**907517-4** **907516-4***
mit Überwachung und EDS avec contrôle en supplément et EDS additional with monitoring and EDS	**907597** **RZ** **PZ**			**907517-5** **907516-5***
mit Riegelfeststellung avec blocage du pêne en supplément additional with dead bolt retraction	**RZ** **PZ**	**907513-6*** **907512-6***		
mit Riegelfeststellung + Überwachung avec blocage du pêne en supplément + contrôle additional with dead bolt retraction + monitoring	**907597** **RZ** **PZ**	**907513-8*** **907512-8***		

* auf Anfrage / sur demande / on request

907597 Anschlusskabel zusätzlich bestellen
Câble de raccordement à commander en supplément
Connection cable to be ordered in addition

Beschläge
Schlossgarnituren
Fallenriegelschloss mit ZV
Antipanik-Gegenkasten

Quincaillerie
Garnitures de serrures
Serrure 1 point avec ZV
Crémone anti-panique

Fittings
Sets of locks
Single mortise lock with ZV
Anti-panic opposite lock

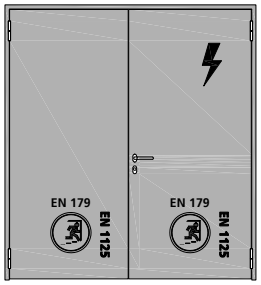

Abbildung: DIN rechts /
fig.: DIN droite /
fig.: DIN right

Einzelteile bestellen pièces détachées à commander order individual parts		
1x	**957063** Schliessmulde / gâche réglable / locking recess	
1x	**907582** Schaltschloss / serrure de maintien / switch latch	
1x	**907591** Stangenführung / guide de tringle / rod guide	
1x	**907044** Treibriegelstange / tringle de verrouillage / drive bolt rod	
1x	**907567** DIN rechts / droite / right **907568** DIN links / gauche / left Antipanik-Gegenkasten mit E-Öffner/ crémone anti-panique avec ouverture électrique / anti-panic opposite lock with E-opener	
	wahlweise / au choix / at choice	
1x	**907043** Treibriegelstange / tringle de verrouillage / drive bolt rod	
1x	**957065** Stangenführung / guide de tringle / rod guide	
1x	**907054** Schliessmulde / gâche au sol / floor bush	

Einzelteile bestellen pièces détachées à commander order individual parts	
1x	**907576** Schliessblech / gâche / keep
1x	**907580** obere Falle mit Fallenführung / bec de cane supérieur avec guidage de bec de cane / top latch with top bolt guide
1x	**907591** Stangenführung / guide de tringle / rod guide
1x	**907044** Treibriegelstange / tringle de verrouillage / drive bolt rod

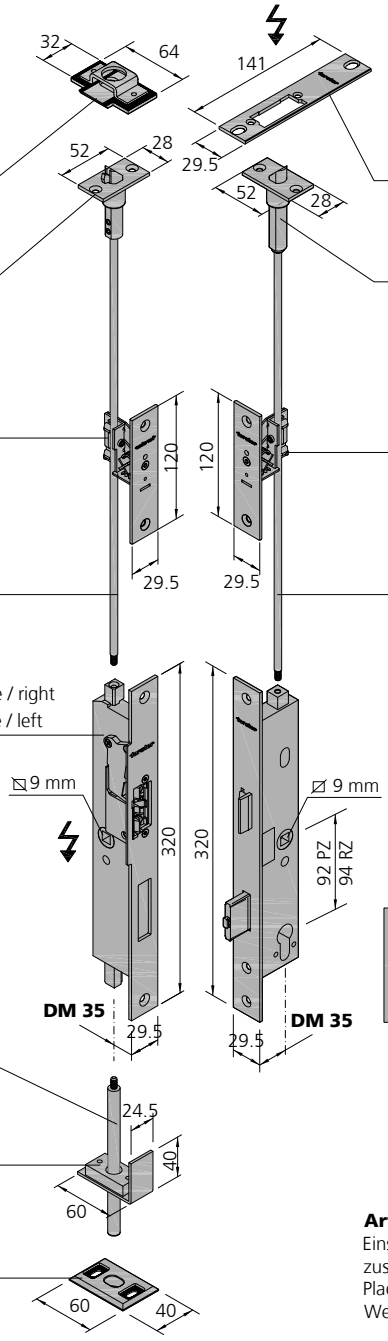

Schlossauswahl
Sélection de la serrure
Selection of lock

Art.Nr. / art no / art.no. 947026, 947025
Einschweissblech für Schloss und Gegenkasten zusätzlich bestellen /
Plaque à souder à commander en supplément /
Weld-in plate to be ordered in addition

Beschläge
Schlossgarnituren
Fallenriegelschloss mit ZV
Antipanik-Gegenkasten

Quincaillerie
Garnitures de serrures
Serrure 1 point avec ZV
Crémone anti-panique

Fittings
Sets of locks
Single mortise lock with ZV
Anti-panic opposite lock

DIN links und DIN rechts
DIN gauche et DIN droite
DIN left and right

RZ Ø 22 mm
PZ Ø 17 mm

Senkschrauben M5 x 16 mm beiliegend / vis coniques M5 x 16 mm jointes / countersunk screw M5 x 16 mm supplied

		Funktion / fonction / function		
		E	D	B
		EN 179 EN 1125	EN 179 EN 1125	EN 179 EN 1125
		Mechanisch / mécanique / mechanical		
Basisausführung **Version de base** **Basic version**	**RZ** **PZ**	**907513** **907512**	**907515** **907514**	**907517** **907516**
Varianten / variantes / variants: mit Überwachung avec contrôle en supplément additional with monitoring	**RZ** **PZ**	**907513-0*** **907512-0***	**907515-0*** **907514-0***	**907517-0*** **907516-0***

907597

* auf Anfrage / sur demande / on request

907597 Anschlusskabel zusätzlich bestellen
Câble de raccordement à commander en supplément
Connection cable to be ordered in addition

Beschläge
Schlossgarnituren
Fallenriegelschloss mit ZV
Antipanik-Gegenkasten

Quincaillerie
Garnitures de serrures
Serrure 1 point avec ZV
Crémone anti-panique

Fittings
Sets of locks
Single mortise lock with ZV
Anti-panic opposite lock

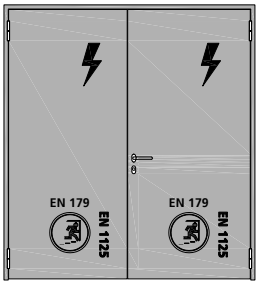

Abbildung: DIN rechts /
fig.: DIN droite /
fig.: DIN right

Einzelteile bestellen / pièces détachées à commander / order individual parts		
1x	**907576** Schliessblech / gâche / keep	
1x	**907584** gefederte Falle mit Fallenführung / bec de cane à ressort avec guide / spring safety catch with bolt guide	
1x	**907591** Stangenführung / guide de tringle / rod guide	
1x	**907044** Treibriegelstange / tringle de verrouillage / drive bolt rod	
1x	**907567** DIN rechts / droite / right **907568** DIN links / gauche / left Antipanik-Gegenkasten mit E-Öffner/ crémone anti-panique avec ouverture électrique / anti-panic opposite lock with E-opener	

Einzelteile bestellen / pièces détachées à commander / order individual parts	
907576 Schliessblech / gâche / keep	1x
907580 obere Falle mit Fallenführung / bec de cane supérieur avec guidage de bec de cane / top latch with top bolt guide	1x
907591 Stangenführung / guide de tringle / rod guide	1x
907044 Treibriegelstange / tringle de verrouillage / drive bolt rod	1x

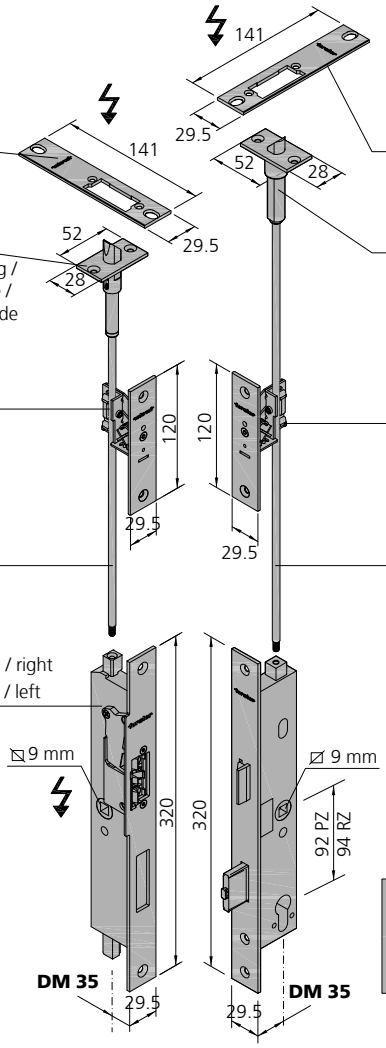

Schlossauswahl
Sélection de la serrure
Selection of lock

Art.Nr. / art no / art.no. 947026, 947025
Einschweissblech für Schloss und Gegenkasten zusätzlich bestellen /
Plaque à souder à commander en supplément /
Weld-in plate to be ordered in addition

Beschläge
Schlossgarnituren
Fallenriegelschloss mit ZV
Antipanik-Gegenkasten

Quincaillerie
Garnitures de serrures
Serrure 1 point avec ZV
Crémone anti-panique

Fittings
Sets of locks
Single mortise lock with ZV
Anti-panic opposite lock

DIN links und DIN rechts
DIN gauche et DIN droite
DIN left and right

RZ Ø 22 mm
PZ Ø 17 mm

Senkschrauben M5 x 16 mm beiliegend / vis coniques M5 x 16 mm jointes / countersunk screw M5 x 16 mm supplied

		Funktion / fonction / function		
		E	D	B
		EN 179 EN 1125	EN 179 EN 1125	EN 179 EN 1125
		Mechanisch / mécanique / mechanical		
Basisausführung **Version de base** **Basic version**	**RZ** **PZ**	**907513** **907512**	**907515** **907514**	**907517** **907516**
Varianten / variantes / variants: mit Überwachung avec contrôle en supplément additional with monitoring	**907597** **RZ** **PZ**	**907513-0*** **907512-0***	**907515-0*** **907514-0***	**907517-0*** **907516-0***

* auf Anfrage / sur demande / on request

907597 Anschlusskabel zusätzlich bestellen
Câble de raccordement à commander en supplément
Connection cable to be ordered in addition

Beschläge
Schlossgarnituren
Fallenriegelschloss mit ZV
Falztreibriegel

Quincaillerie
Garnitures de serrures
Serrure 1 point avec ZV
Crémone automatique

Fittings
Sets of locks
Single mortise lock with ZV
Drive bolt lock

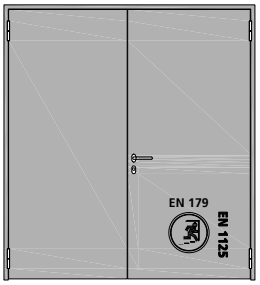

Abbildung: DIN rechts /
fig.: DIN droite /
fig.: DIN right

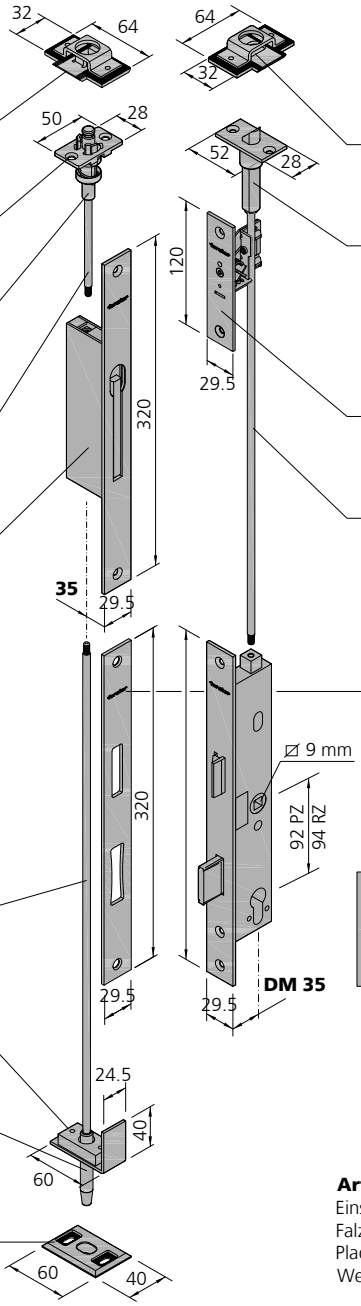

Garnitur Nr. / garniture no / set no			Garnitur Nr. / garniture no / set no
947714	**947715**		**947710**
1x	1x	957062 Schliessmulde / gâche réglable / locking recess	1x
1x	1x	947214 Schaltschloss / serrure de maintien / switch latch	
1x	1x	907056 Verriegelungsstück oben / pièce de verrouillage haut / locking piece top	
1x	1x	907030 Treibriegelstange / tringle de verrouillage / drive bolt rod	
1x	1x	907438 Falztreibriegel / crémone automatique / drive bolt lock	
		wahlweise / au choix / at choice	
	1x	907030 Treibriegelstange / tringle de verrouillage / drive bolt rod	
	1x	957065 Stangenführung / guide de tringle / rod guide	
	1x	907053 Verriegelungsstück unten / pièce de verrouillage inférieur / locking piece bottom	
	1x	907054 Schliessmulde / gâche au sol / floor bush	

957063 Schliessmulde / gâche réglable / locking recess	1x
907580 obere Falle mit Fallenführung / bec de cane supérieur avec guidage de bec de cane / top latch with top bolt guide	1x
907591 Stangenführung / guide de tringle / rod guide	1x
907044 Treibriegelstange / tringle de verrouillage / drive bolt rod	1x

Einzelteile bestellen
pièces détachées à commander
order individual parts

907570 Schliessblech/ gâche / keep	1x

Schlossauswahl
Sélection de la serrure
Selection of lock

Art.Nr. / art no / art.no. 947026, 947025
Einschweissblech für Schliessblech, Schloss und Falztreibriegel zusätzlich bestellen /
Plaque à souder à commander en supplément /
Weld-in plate to be ordered in addition

Beschläge
Schlossgarnituren
Fallenriegelschloss mit ZV
Falztreibriegel

Quincaillerie
Garnitures de serrures
Serrure 1 point avec ZV
Crémone automatique

Fittings
Sets of locks
Single mortise lock with ZV
Drive bolt lock

DIN links und DIN rechts
DIN gauche et DIN droite
DIN left and right

RZ Ø 22 mm
PZ Ø 17 mm

Senkschrauben M5 x 16 mm beiliegend / vis coniques M5 x 16 mm jointes / countersunk screw M5 x 16 mm supplied

		Funktion / fonction / function			
		L+W / W	E	D	B
		EN 179 EN 1125	EN 179 EN 1125	EN 179 EN 1125	EN 179 EN 1125
		Mechanisch / mécanique / mechanical			
Basisausführung **Version de base** **Basic version**	**RZ** **PZ**	**907511** **907510**	**907513** **907512**	**907515** **907514**	**907517** **907516**
Varianten / variantes / variants:					
mit Überwachung avec contrôle en supplément additional with monitoring	**907597** **RZ** **PZ**	**907511-0*** **907510-0***	**907513-0*** **907512-0***	**907515-0*** **907514-0***	**907517-0*** **907516-0***
ohne Riegel sans pêne without dead bolt	**RZ** **PZ**	**907551** **907550***			
		SVP			
Basisausführung SVP **Version de base SVP** **Basic version SVP**	**RZ** **PZ**		**907513-3** **907512-3***		**907517-3** **907516-3***
Varianten / variantes / variants:					
mit Überwachung avec contrôle en supplément additional with monitoring	**907597** **RZ** **PZ**		**907513-4** **907512-4***		**907517-4** **907516-4***
mit Überwachung und EDS avec contrôle en supplément et EDS additional with monitoring and EDS	**907597** **RZ** **PZ**				**907517-5** **907516-5***
mit Riegelfeststellung avec blocage du pêne en supplément additional with dead bolt retraction	**RZ** **PZ**		**907513-6*** **907512-6***		
mit Riegelfeststellung + Überwachung avec blocage du pêne en supplément + contrôle additional with dead bolt retraction + monitoring	**907597** **RZ** **PZ**		**907513-8*** **907512-8***		

* auf Anfrage / sur demande / on request

907597 Anschlusskabel zusätzlich bestellen
Câble de raccordement à commander en supplément
Connection cable to be ordered in addition

Beschläge
Schlossgarnituren
Fallenriegelschloss mit ZV
Falztreibriegel

Quincaillerie
Garnitures de serrures
Serrure 1 point avev ZV
Crémone automatique

Fittings
Sets of locks
Single mortise lock with ZV
Drive bolt lock

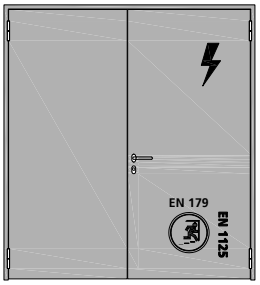

Abbildung: DIN rechts /
fig.: DIN droite /
fig.: DIN right

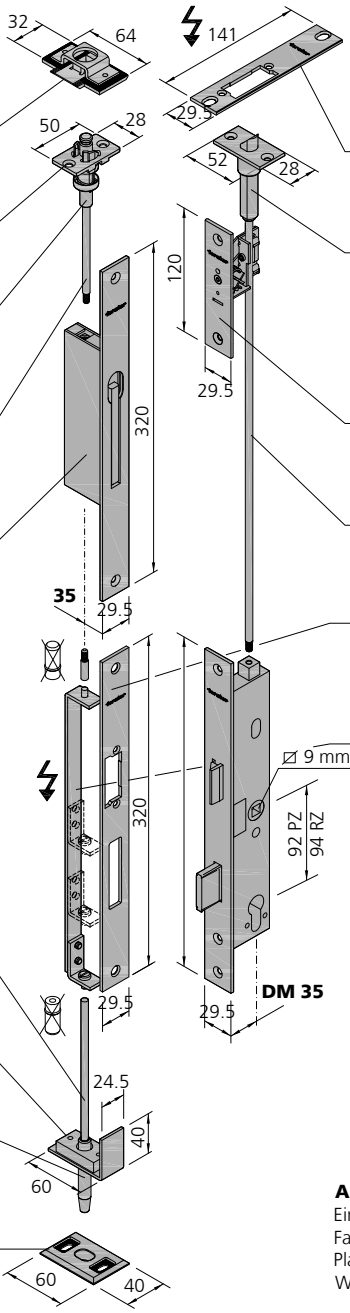

947714	947715		Einzelteile bestellen / pièces détachées à commander / order individual parts
1x	1x	957062 Schliessmulde / gâche réglable / locking recess	
1x	1x	947214 Schaltschloss / serrure de maintien / switch latch	
1x	1x	907056 Verriegelungsstück oben / pièce de verrouillage haut / locking piece top	
1x	1x	907030 Treibriegelstange / tringle de verrouillage / drive bolt rod	
1x	1x	907438 Falztreibriegel / crémone automatique / drive bolt lock	
		wahlweise / au choix / at choice	
	1x	907030 Treibriegelstange / tringle de verrouillage / drive bolt rod	
	1x	957065 Stangenführung / guide de tringle / rod guide	
	1x	907053 Verriegelungsstück unten / pièce de verrouillage inférieur / locking piece bottom	
	1x	907054 Schliessmulde / gâche au sol / floor bush	
		907576 Schliessblech / gâche / keep	1x
		907580 obere Falle mit Fallenführung / bec de cane supérieur avec guidage de bec de cane / top latch with top bolt guide	1x
		907591 Stangenführung / guide de tringle / rod guide	1x
		907044 Treibriegelstange / tringle de verrouillage / drive bolt rod	1x
		907574 Schliessblech/ gâche / keep	1x
		wahlweise / au choix / at choice	
		907068 ⊠ 9 mm Umlenkung E-Öffner / Déviation ouverture electrique / Redirect door-opener	1x

Schlossauswahl
Sélection de la serrure
Selection of lock

Art.Nr. / art no / art.no. 947026, 947025
Einschweissblech für Schliessblech, Schloss und Falztreibriegel zusätzlich bestellen /
Plaque à souder à commander en supplément /
Weld-in plate to be ordered in addition

Beschläge
Schlossgarnituren
Fallenriegelschloss mit ZV
Falztreibriegel

Quincaillerie
Garnitures de serrures
Serrure 1 point avev ZV
Crémone automatique

Fittings
Sets of locks
Single mortise lock with ZV
Drive bolt lock

DIN links und DIN rechts
DIN gauche et DIN droite
DIN left and right

RZ Ø 22 mm
PZ Ø 17 mm

Senkschrauben M5 x 16 mm beiliegend / vis coniques M5 x 16 mm jointes / countersunk screw M5 x 16 mm supplied

		Funktion / fonction / function			
		L+W / W	**E**	**D**	**B**
		EN 179 / EN 1125	EN 179 / EN 1125	EN 179 / EN 1125	EN 179 / EN 1125
		Mechanisch / mécanique / mechanical			
Basisausführung **Version de base** **Basic version**	**RZ** **PZ**	**907511** **907510**	**907513** **907512**	**907515** **907514**	**907517** **907516**
Varianten / variantes / variants:					
mit Überwachung avec contrôle en supplément additional with monitoring **907597**	**RZ** **PZ**	**907511-0*** **907510-0***	**907513-0*** **907512-0***	**907515-0*** **907514-0***	**907517-0*** **907516-0***
ohne Riegel sans pêne without dead bolt	**RZ** **PZ**	**907551** **907550***			

* auf Anfrage / sur demande / on request

907597 Anschlusskabel zusätzlich bestellen
Câble de raccordement à commander en supplément
Connection cable to be ordered in addition

Beschläge
Schlösser
Fallenschloss mit ZV

Quincaillerie
Serrures
Serrure à 1 bec de cane avec ZV

Fittings
Locks
Single mortise deadlock with ZV

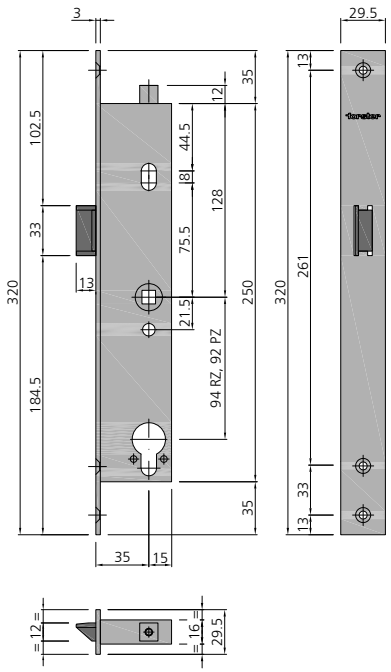

Schloss ohne Riegel
Serrure sans pêne
Lock without dead bolt

Zylinder Ø 22 mm oder Zylinder Ø 17 mm;
Umlegbare Falle; DIN rechts / DIN links
Forster-Stulp Edelstahl geschliffen; 1 tourig;
Schlosskasten verzinkt; inklusive Befestigungsschrauben
Anlieferzustand DIN rechts

cylindre Ø 22 mm ou cylindre Ø 17 mm;
Bec de cane basculant; DIN gauche / DIN droite
têtière Forster en acier inox poli; 1 tour;
boîtier de serrure zingué; avec vis de fixation
Etat de livraison DIN droite

Ø 22 mm cylinder or Ø 17 mm cylinder;
Switchable handle; DIN left / DIN droite
Forster front plate stainless steel polished; 1 turn;
lock casing galvanised; including fastening screws
Supplied DIN right

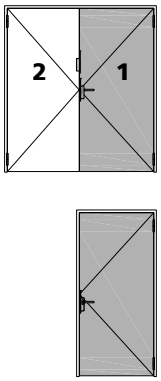

Bezeichnung Désignation Designation		Verkaufseinheit Unité de vente Sales unit		Art.Nr. art. no. art. no.
Wechselfunktion ohne Antipanik W **Fonction à levier sans anti-panique W** **Lever handle set without anti-panic version W**	EN 179 EN 1125	1 Stk./pce	**RZ** **PZ**	**907551** **907550***

* auf Anfrage / sur demande / on request

Beschläge
Schlösser
Fallenriegelschloss mit ZV

Quincaillerie
Serrures
Serrure 1 point avec ZV

Fittings
Locks
Single mortise lock with ZV

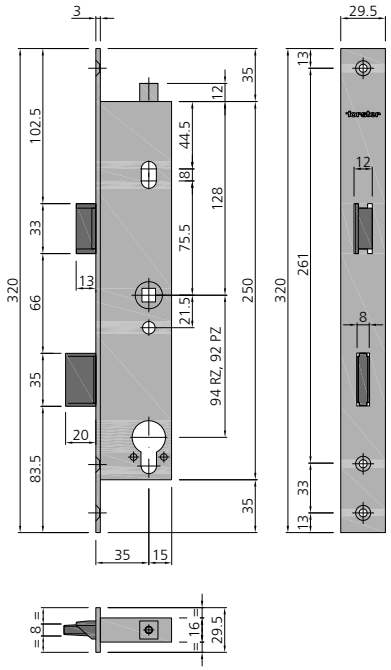

Zylinder Ø 22 mm oder Zylinder Ø 17 mm;
Umlegbare Falle; DIN rechts / DIN links
Forster-Stulp Edelstahl geschliffen; 1 tourig;
Schlosskasten verzinkt; inklusive Befestigungsschrauben
Anlieferzustand DIN rechts

cylindre Ø 22 mm ou cylindre Ø 17 mm;
Bec de cane basculant; DIN gauche / DIN droite
têtière Forster en acier inox poli; 1 tour;
boîtier de serrure zingué; avec vis de fixation
Etat de livraison DIN droite

Ø 22 mm cylinder or Ø 17 mm cylinder;
Switchable handle; DIN left / DIN droite
Forster front plate stainless steel polished; 1 turn;
lock casing galvanised; including fastening screws
Supplied DIN right

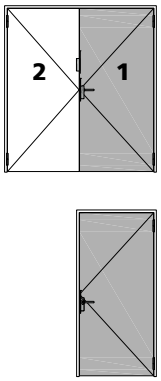

Bezeichnung Désignation Designation	Verkaufseinheit Unité de vente Sales unit		Art.Nr. art. no. art. no.
Wechselfunktion ohne Antipanik L+W **Fonction à levier sans anti-panique L+W** **Lever handle set without anti-panic version L+W** EN 179 EN 1125	1 Stk./pce	**RZ** **PZ**	**907511** **907510**
• mit Überwachung / avec contrôle en supplément / additional with monitoring	1 Stk./pce	**RZ** **PZ**	**907511-0*** **907510-0***
Anschlusskabel zusätzlich bestellen / Câble de raccordement à commander en supplément / Connection cable to be ordered in addition	1 Stk./pce		**907597**

* auf Anfrage / sur demande / on request

Beschläge
Schlösser
Fallenriegelschloss mit ZV
Antipanik

Quincaillerie
Serrures
Serrure 1 point avec ZV
anti-panique

Fittings
Locks
Single mortise lock with ZV
anti-panic

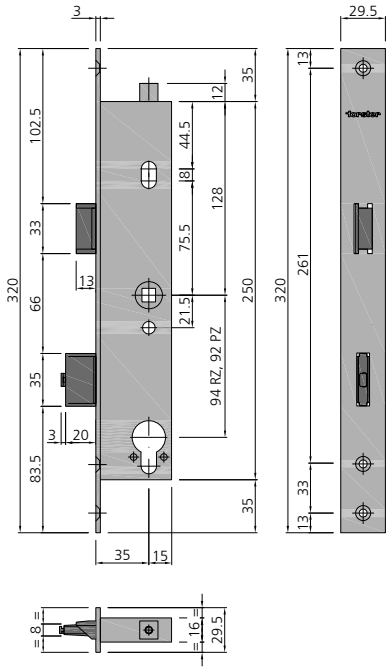

Zylinder Ø 22 mm oder Zylinder Ø 17 mm;
Umlegbare Falle; DIN rechts / DIN links
Forster-Stulp Edelstahl geschliffen; 1 tourig;
Schlosskasten verzinkt; inklusive Befestigungsschrauben
Anlieferzustand DIN rechts und Antipanikfunktion für auswärts-öffnend

cylindre Ø 22 mm ou cylindre Ø 17 mm;
Bec de cane basculant; DIN gauche / DIN droite
têtière Forster en acier inox poli; 1 tour;
boîtier de serrure zingué; avec vis de fixation
Etat de livraison DIN droite et fonction anti-panique pour ouverture vers l'extérieur

Ø 22 mm cylinder or Ø 17 mm cylinder;
Switchable handle; DIN left / DIN droite
Forster front plate stainless steel polished; 1 turn;
lock casing galvanised; including fastening screws
Supplied DIN right and anti-panic function for outward opening

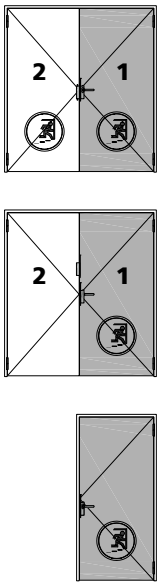

Bezeichnung Désignation Designation		Verkaufseinheit Unité de vente Sales unit		Art.Nr. art. no. art. no.
Wechselfunktion mit Antipanik E **Fonction à levier avec anti-panique E** **Lever handle set with anti-panic version E**	EN 179 EN 1125	1 Stk./pce	**RZ** **PZ**	**907513** **907512**
• mit Überwachung / avec contrôle en supplément / additional with monitoring		1 Stk./pce	**RZ** **PZ**	**907513-0*** **907512-0***
Durchgangsfunktion mit Antipanik D **Zone de circulation avec anti-panique D** **Transit function with anti-panic version D**	EN 179 EN 1125	1 Stk./pce	**RZ** **PZ**	**907515** **907514**
• mit Überwachung / avec contrôle en supplément / additional with monitoring		1 Stk./pce	**RZ** **PZ**	**907515-0*** **907514-0***
Umschaltfunktion mit Antipanik B **Fonction avec anti-panique B** **Switch function with anti-panic version B**	EN 179 EN 1125	1 Stk./pce	**RZ** **PZ**	**907517** **907516**
• mit Überwachung / avec contrôle en supplément / additional with monitoring		1 Stk./pce	**RZ** **PZ**	**907517-0*** **907516-0***
Anschlusskabel zusätzlich bestellen / Câble de raccordement à commander en supplément / Connection cable to be ordered in addition		1 Stk./pce		**907597**

* auf Anfrage / sur demande / on request

Beschläge
Schlösser
Fallenriegelschloss mit ZV
SVP, Antipanik

Quincaillerie
Serrures
Serrure 1 point avec ZV
SVP, anti-panique

Fittings
Locks
Single mortise lock with ZV
SVP, anti-panic

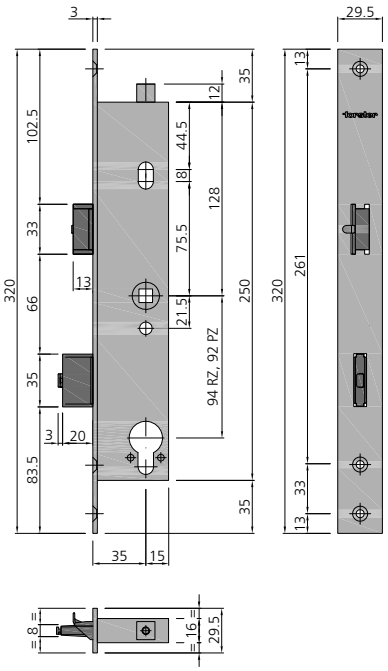

Selbstverriegelnd (SVP)
Verrouillage automatique (SVP)
Self locking (SVP)

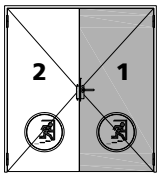

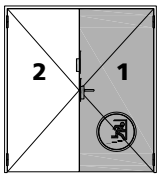

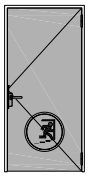

Zylinder Ø 22 mm oder Zylinder Ø 17 mm;
Umlegbare Falle; DIN rechts / DIN links
Forster-Stulp Edelstahl geschliffen;
Schlosskasten verzinkt; inklusive Befestigungsschrauben;
Anlieferzustand DIN rechts und Antipanikfunktion für auswärts-öffnend;
keine Kombination mit E-Öffner

cylindre Ø 22 mm ou cylindre Ø 17 mm;
Bec de cane basculant; DIN gauche / DIN droite
têtière Forster en acier inox poli; 1 tour;
boîtier de serrure zingué; avec vis de fixation;
Etat de livraison DIN droite et fonction anti-panique pour ouverture vers l'extérieur;
aucune combinaison avec ouverture électrique

Ø 22 mm cylinder or Ø 17 mm cylinder;
Switchable handle; DIN left / DIN droite
Forster front plate stainless steel polished; 1 turn;
lock casing galvanised; including fastening screws;
Supplied DIN right and anti-panic function for outward opening;
no combination with E-opener

Bezeichnung Désignation Designation		Verkaufseinheit Unité de vente Sales unit		Art.Nr. art. no. art. no.
Wechselfunktion mit Antipanik E **Fonction à levier avec anti-panique E** **Lever handle set with anti-panic version E**	EN 179 EN 1125	1 Stk./pce	**RZ** **PZ**	**907513-3** **907512-3***
• mit Überwachung / avec contrôle en supplément / additional with monitoring		1 Stk./pce	**RZ** **PZ**	**907513-4** **907512-4***
• mit Riegelfeststellung / avec blocage du péne en supplément / additional with dead bolt retraction		1 Stk./pce	**RZ** **PZ**	**907513-6*** **907512-6***
• mit Riegelfeststellung + Überwachung avec blocage du péne en supplément + contrôle additional with dead bolt retraction + monitoring		1 Stk./pce	**RZ** **PZ**	**907513-8*** **907512-8***
Umschaltfunktion mit Antipanik B **Fonction avec anti-panique B** **Switch function with anti-panic version B**	EN 179 EN 1125	1 Stk./pce	**RZ** **PZ**	**907517-3** **907516-3***
• mit Überwachung / avec contrôle en supplément / additional with monitoring		1 Stk./pce	**RZ** **PZ**	**907517-4** **907516-4***
Anschlusskabel zusätzlich bestellen / Câble de raccordement à commander en supplément / Connection cable to be ordered in addition		1 Stk./pce		**907597**

* auf Anfrage / sur demande / on request

Beschläge
Schlösser
Fallenriegelschloss mit ZV
SVP und EDS, Antipanik

Quincaillerie
Serrures
Serrure 1 point avec ZV
SVP et EDS, anti-panique

Fittings
Locks
Single mortise lock with ZV
SVP and EDS, anti-panic

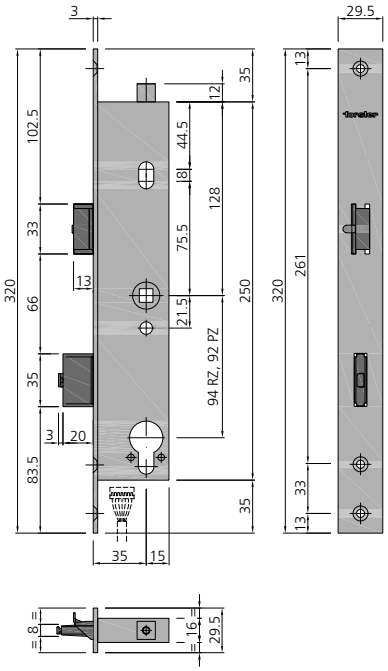

Selbstverriegelnd (SVP) und elektronische Drückersteuerung mit Schlossüberwachung (EDS)

Verrouillage automatique (SVP) et commande électronique de la poignée (EDS)

Switchable handle; self locking (SVP) and electronic handle control (EDS)

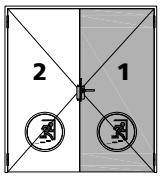

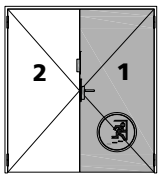

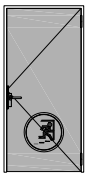

Zylinder Ø 22 mm oder Zylinder Ø 17 mm;
Umlegbare Falle; DIN rechts / DIN links
Forster-Stulp Edelstahl geschliffen; Schlosskasten verzinkt;
inklusive Befestigungsschrauben; Anlieferzustand DIN rechts und
Antipanikfunktion für auswärts-öffnend; keine Kombination mit E-Öffner

cylindre Ø 22 mm ou cylindre Ø 17 mm;
Bec de cane basculant; DIN gauche / DIN droite
têtière Forster en acier inox poli; 1 tour; boîtier de serrure zingué;
avec vis de fixation; Etat de livraison DIN droite et fonction anti-panique
pour ouverture vers l'extérieur; aucune combinaison avec ouverture électrique

Ø 22 mm cylinder or Ø 17 mm cylinder;
Switchable handle; DIN left / DIN droite
Forster front plate stainless steel polished; 1 turn; lock casing galvanised;
including fastening screws; Supplied DIN right and anti-panic function for
outward opening; no combination with E-opener

Bezeichnung Désignation Designation	Verkaufseinheit Unité de vente Sales unit	Art.Nr. art. no. art. no.
Umschaltfunktion mit Antipanik EDS **Fonction avec anti-panique EDS** **Switch function with anti-panic version EDS** EN 179 EN 1125	1 Stk./pce **RZ** **PZ**	**907517-5** **907516-5***
Anschlusskabel zusätzlich bestellen / Câble de raccordement à commander en supplément / Connection cable to be ordered in addition	1 Stk./pce	**907597**

* auf Anfrage / sur demande / on request

Beschläge
Umlenkung E-Öffner und ITS96
907068

Einsatz bei 2-flügligen Türen:
- Im Standflügel bei Kombination von E-Öffner mit Standflügelverriegelung 907438
- Im Rahmen bei Kombination von E-Öffner mit ITS

Quincaillerie
Déviation ouverture électrique et ITS96 **907068**

Utiliser pour portes à deux vantaux:
- dans le vantail semi-fixe en combinaison l'ouverture électrique avec verrouillage du vantail semi-fixe 907438
- dans le cadre en combinaison l'ouverture électrique avec ITS

Fittings
Redirect door-opener and ITS96
907068

Use for double-leaf doors:
- in the inactive leaf for combination of E-opener with inactive leaf lock 907438
- in the frame for combination of E-opener with ITS

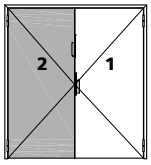

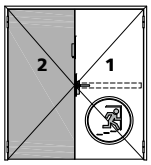

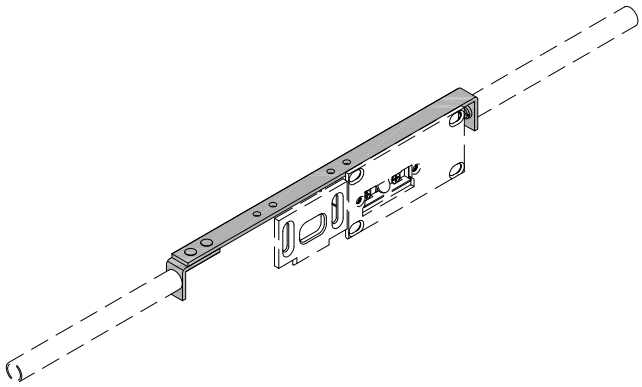

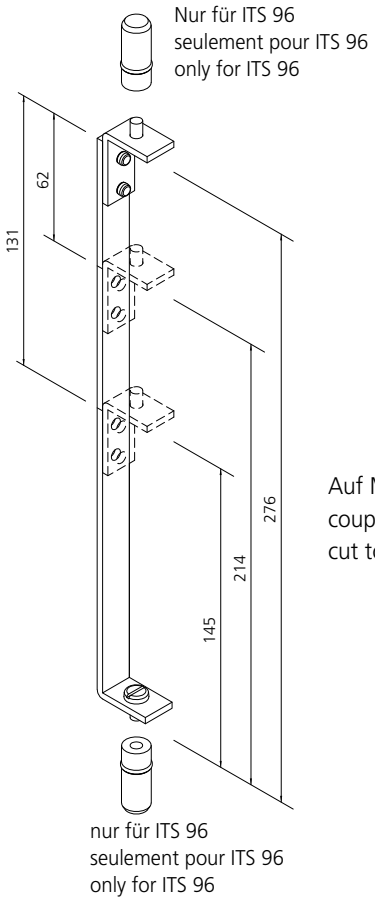

Auf Mass zuschneiden
couper sur mesure
cut to length

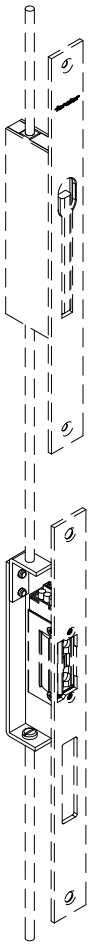

Beschläge
Standflügelverriegelungen

Quincaillerie
Verrouillage du vantail semi-fixe

Fittings
Inactive leaf locks

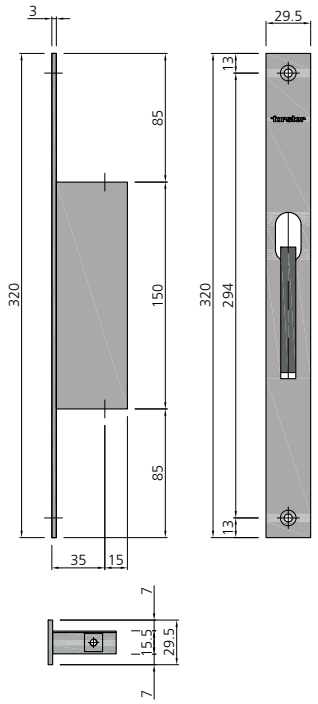

Forster-Stulp Edelstahl geschliffen;
Schlosskasten verzinkt; Anschlussgewinde M5;
Hub = 18 mm; inklusive Befestigungsschrauben

Têtière Forster en acier inox poli;
boîtier de serrure zingué; filetage de raccordement M5;
course = 18 mm; avec vis de fixation

Forster front plate stainless steel polished;
lock casing galvanised; connecting thread M5;
stroke = 18 mm; including fastening screws

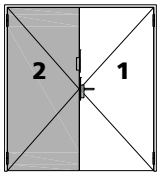

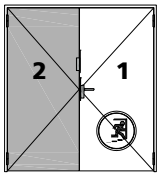

Bezeichnung Désignation Designation	Verkaufseinheit Unité de vente Sales unit	Art.Nr. art. no. art. no.
Selbstverriegelndes Falztreibriegel-Schloss **Crémone à levier avec verouillage automatique** **Self-locking drive bolt lock** EN 179 EN 1125	1 Stk./pce	**907438**

Beschläge
Standflügelverriegelungen

Quincaillerie
Verrouillage du vantail semi-fixe

Fittings
Inactive leaf locks

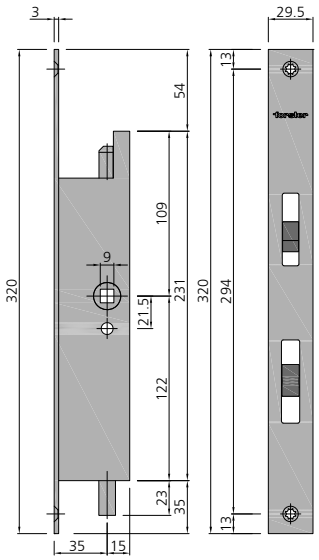

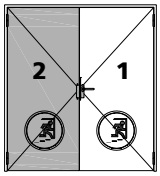

Für Voll-Anti-Panik-Türen; DIN links und DIN rechts verwendbar; Forster-Stulp Edelstahl geschliffen; Schlosskasten verzinkt; Anschlussgewinde M5; Hub = 20 mm; inklusive Befestigungsschrauben

Pour porte à fonction anti-panique; utilisation possible DIN gauche et DIN droite; têtière Forster en acier inox poli; boîtier serrure zingué; filetage de raccordement M5; course = 20 mm; avec vis de fixation

For full-anti-panic doors; applicable on DIN left and DIN right; Forster front plate stainless steel polished; lock casing galvanised; connecting thread M5; stroke = 20 mm; including fastening screws

Bezeichnung Désignation Designation	Verkaufseinheit Unité de vente Sales unit	Art.Nr. art. no. art. no.
Antipanik-Gegenkasten **Crémone anti-panique** **Anti-panic opposite lock** EN 179 EN 1125	1 Stk./pce	**907561**
• mit Überwachung / avec contrôle en supplément / additional with monitoring	1 Stk./pce	**907561-0**
Anschlusskabel zusätzlich bestellen / Câble de raccordement à commander en supplément / Connection cable to be ordered in addition	1 Stk./pce	**907598**

* auf Anfrage / sur demande / on request

Beschläge
Standflügelverriegelungen

Quincaillerie
Verrouillage du vantail semi-fixe

Fittings
Inactive leaf locks

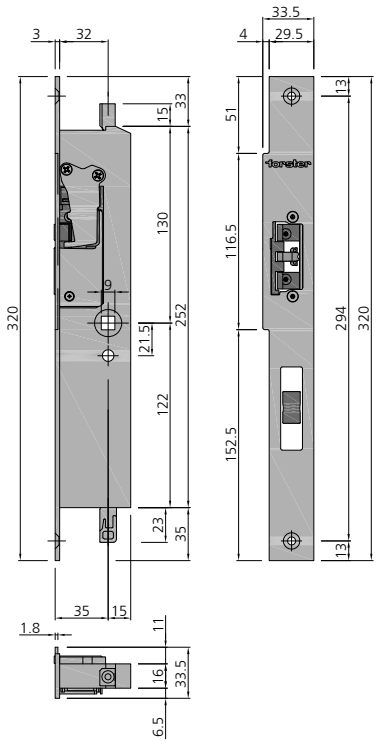

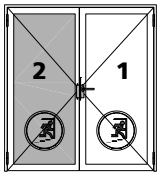

Forster-Stulp Edelstahl geschliffen;
Schlosskasten verzinkt; Anschlussgewinde M5;
Hub = 20 mm; inklusive Befestigungsschrauben;
E-Öffner 12-24 Volt, AC und DC

Têtière Forster en acier inox poli; boîtier de serrure
zingué; filetage de raccordement M5;
course = 20 mm; avec vis de fixation;
Ouverture électrique 12-24 Volt, AC et DC

Forster front plate stainless steel polished;
lock casing galvanised; connecting thread M5;
stroke = 20 mm; including fastening screws;
E-opener 12-24 Volt, AC and DC

Bezeichnung Désignation Designation		Verkaufseinheit Unité de vente Sales unit	Art.Nr. art. no. art. no.
Antipanik-Gegenkasten mit E-Öffner (12-24V, AC/DC) **Crémone anti-panique avec ouverture électrique (12-24V, AC/DC)** **Anti-panic opposite lock with E-opener (12-24V, AC/DC)**	EN 179 / EN 1125		
	DIN rechts, DIN droite, DIN right	1 Stk./pce	**907567**
	DIN links, DIN gauche, DIN left	1 Stk./pce	**907568**
• mit Überwachung / avec contrôle en supplément / additional with monitoring	DIN rechts, DIN droite, DIN right	1 Stk./pce	**907567-0**
	DIN links, DIN gauche, DIN left	1 Stk./pce	**907568-0**
Anschlusskabel zusätzlich bestellen / Câble de raccordement à commander en supplément / Connection cable to be ordered in addition		1 Stk./pce	**907594**

* auf Anfrage / sur demande / on request

Beschläge
Schliessbleche

Quincaillerie
Gâches

Fittings
Keeps

Abbildung Figure Figure	Bezeichnung Désignation Designation	Verkaufseinheit Unité de vente Sales unit	Art.Nr. art. no. art. no.
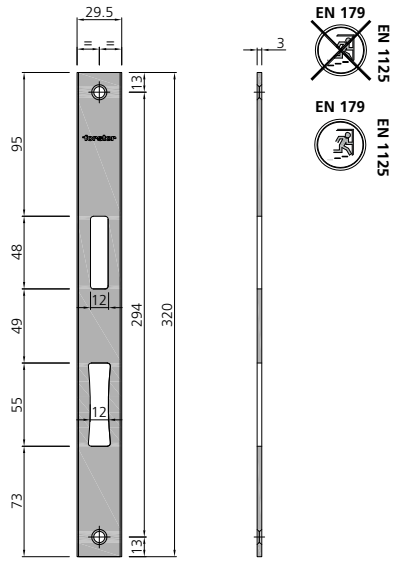	Schliessblech für Einsteckschloss und Einsteckschloss mit oberer Verriegelung Gâche pour serrure à 1 bec de cane avec verrouillage supérieur Keep for single mortise deadlock and single mortise deadlock with top shootbolt	1 Stk./pce	**907570**
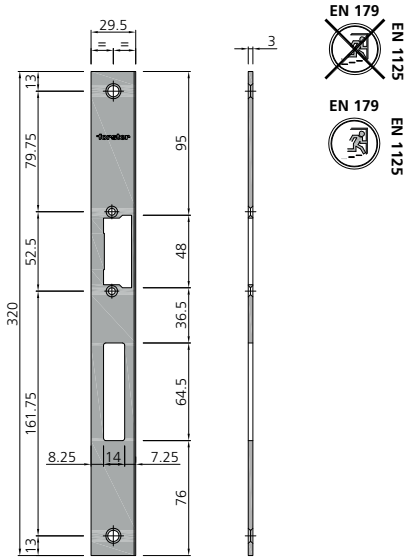	Schliessblech für E-Öffner **eff eff 118 Profix 2** Edelstahl geschliffen Gâche pour ouverture électrique **eff eff 118 Profix 2** acier inox brossé mat Keep for electro door opener **eff eff 118 Profix 2** brushed stainless steel	1 Stk./pce	**907574**
DIN links, DIN gauche, DIN left 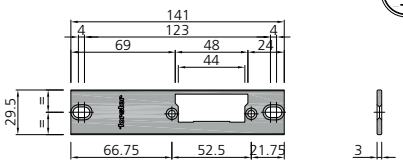 DIN rechts spiegelbildlich, DIN droite inversée, DIN right inversely	Schliessblech für E-Öffner **eff eff 118 Profix 2** **(horizontal, 1- und 2-flügelig)** Edelstahl geschliffen Gâche pour ouverture électrique **eff eff 118 Profix 2** **(horizontal, à 1 et 2 vantaux)** acier inox brossé mat Keep for electro door opener **eff eff 118 Profix 2** **(horizontal, single and double leaved)** brushed stainless steel DIN links, DIN gauche, DIN left DIN rechts, DIN droite, DIN right	1 Stk./pce	**907576**

Beschläge
Schliessbleche
Einbausets

Quincaillerie
Gâches
Sets de montage

Fittings
Keeps
Installing kits

Abbildung Figure Figure	Bezeichnung Désignation Designation	Verkaufseinheit Unité de vente Sales unit	Art.Nr. art. no. art. no.
DIN links, DIN gauche, DIN left 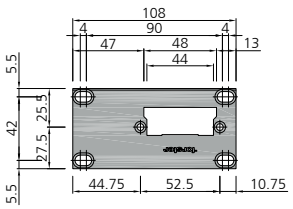 DIN rechts spiegelbildlich, DIN droite inversée, DIN right inversely	Schliessblech für E-Öffner **eff eff 118 Profix 2** **(horizontal, 1- und 2-flügelig)** Edelstahl geschliffen Gâche pour ouverture électrique **eff eff 118 Profix 2** **(horizontal, à 1 et 2 vantaux)** acier inox brossé mat Keep for electro door opener **eff eff 118 Profix 2** **(horizontal, single and double leafed)** brushed stainless steel DIN links, DIN gauche, DIN left DIN rechts, DIN droite, DIN right	1 Stk./pce	**907579**
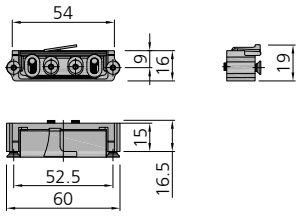 	Austauschstück für E-Öffner, DIN links und DIN rechts Pièce de replacement pour ouverture électrique, DIN gauche et DIN droite Replacement piece for electro door opener, DIN left and DIN right DIN links, DIN gauche, DIN left DIN rechts, DIN droite, DIN right	1 Stk./pce	**907807**
	Einbauset 1-flügelige Tür, für Türschliesser Dorma ITS 96 und Geze Boxer Set de montage porte à 1 vantail pour ferme-porte Dorma ITS 96 et Geze Boxer Installing kit single leaved door for door closer Dorma ITS 96 and Geze Boxer	1 Stk./pce	**946013**
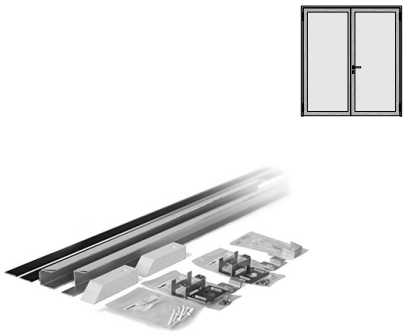	Einbauset 2-flügelige Tür, für Türschliesser Dorma ITS 96 Set de montage porte à 2 vantaux pour ferme-porte Dorma ITS 96 Installing kit double leaved door for door closer Dorma ITS 96	1 Stk./pce	**946014**

Beschläge
Schliessbleche
Einbausets

Quincaillerie
Gâches
Sets de montage

Fittings
Keeps
Installing kits

Abbildung Figure Figure	Bezeichnung Désignation Designation	Verkaufseinheit Unité de vente Sales unit	Art.Nr. art. no. art. no.
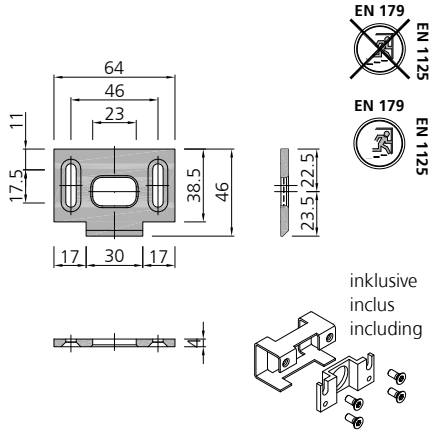	Schliessblech für verdecktliegende Türschliesser, Gang- und Standflügel, inklusive Befestigungsmaterial, zu Art.Nr. 907582 Gâche pour ferme-porte encastré, Vantail de service et vantail semi-fixe, accessoires de fixations inclus, à art.no. 907582 Keep for concealed door closer, Opening leaf and fixed leaf, including fixing kit, to art.no. 907582	1 Stk./pce	**946023**
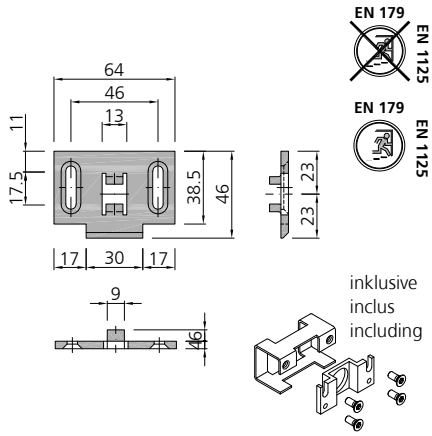	Schliessblech für verdecktliegende Türschliesser, Standflügel, inklusive Befestigungsmaterial, zu Art.Nr. 947214, 987002 Gâche pour ferme-porte encastré, Vantail semi-fixe, accessoires de fixation inclus, à art.no. 947214, 987002 Keep for concealed door closer,Fixed leaf, including fixing kit, to art.no. 947214, 987002	1 Stk./pce	**946024**
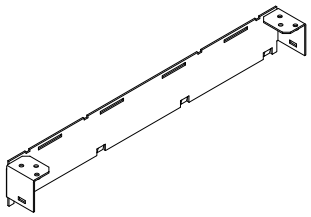	Einschweisskassette Stahl verzinkt Caisson à souder acier sendzimir Weld-in box galvanized steel • DORMA ITS96 3-6 • GEZE BOXER 3-6	1 Stk./pce	**987042**

Beschläge
Zusatzverriegelung

Quincaillerie
Verrouillage supplémentaire

Fittings
Additional locking

Abbildung Figure Figure	Bezeichnung Désignation Designation	Verkaufseinheit Unité de vente Sales unit	Art.Nr. art. no. art. no.
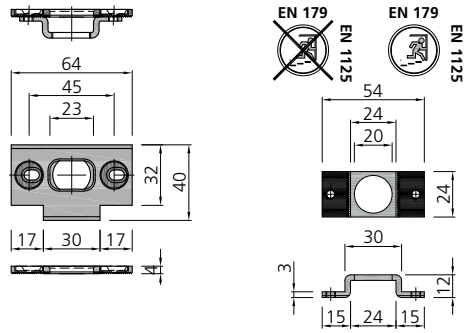	Schliessmulde oben, Gang- und Standflügel Gâche réglable, vantail de service et vantail semi-fixe Locking recess, opening leaf and fixed leaf Verstellbereich +/- 2.5 mm Plage de réglage +/- 2.5 mm Adjustment range +/- 2.5 mm	1 Stk./pce	**957063**
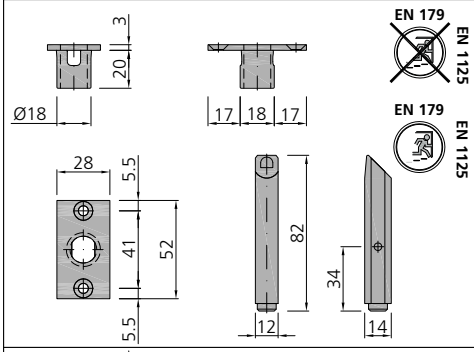	Obere Falle mit Fallenführung, Gangflügel Bec du cane supérieur avec guidage de bec du cane, vantail de service Top latch with top bolt guide, opening leaf	1 Stk./pce	**907580**
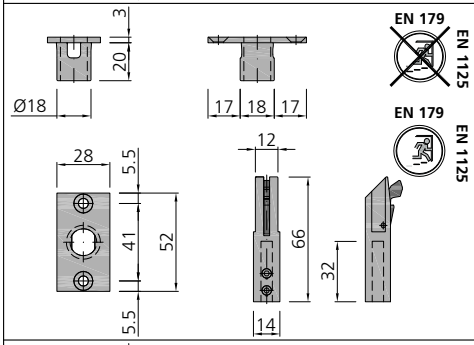	Schaltschloss mit Fallenführung, Standflügel Serrure de maintien avec guidage de bec du cane, vantail semi-fixe Switch latch with top bolt guide, fixed leaf	1 Stk./pce	**907582**
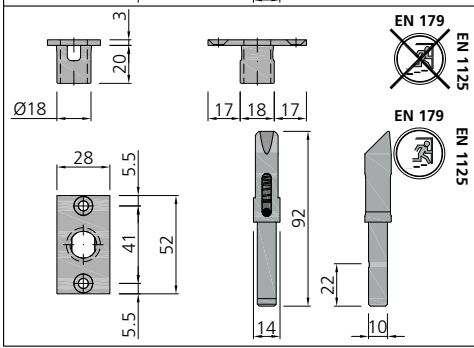	Falle gefedert für obere Verriegelung mit E-Öffner Bec de cane à ressort pour verrouillage supérieur avec ouverture électrique Spring safety catch for top shootbolt with E-opener	1 Stk./pce	**907584**

Beschläge
Zusatzverriegelung

Quincaillerie
Verrouillage supplémentaire

Fittings
Additional locking

Abbildung Figure Figure	Bezeichnung Désignation Designation	Verkaufseinheit Unité de vente Sales unit	Art.Nr. art. no. art. no.
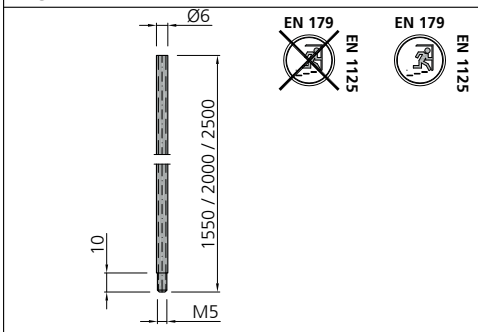	Treibriegelstange Tringle de verrouillage Drive bolt rod Ø 6 mm - 1550 mm Ø 6 mm - 2000 mm	 1 Stk./pce 1 Stk./pce	 **907030** **907044**
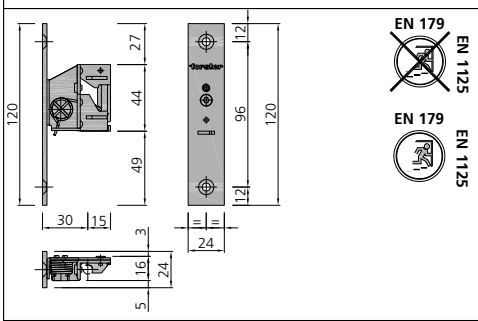	Stangenführung, federgestützt DM 30 mm Guide de tringle, à ressort, DM 30 mm Rod guide, spring supported, DM 30 mm	1 Stk./pce	**907590**
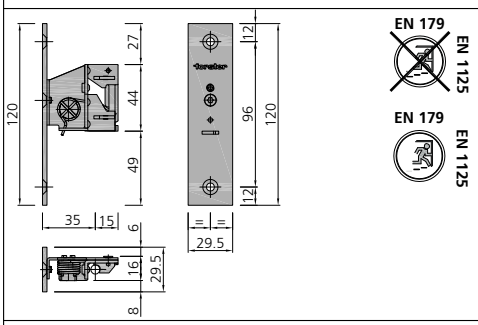	Stangenführung, federgestützt DM 35 mm Guide de tringle, à ressort, DM 35 mm Rod guide, spring supported, DM 35 mm	1 Stk./pce	**907591**
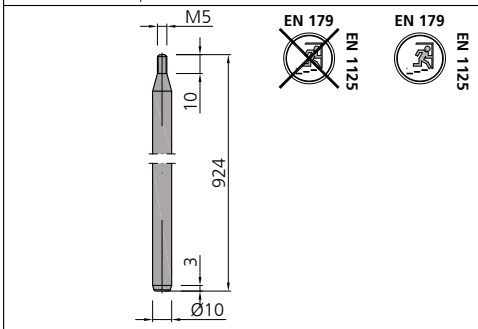	Treibriegelstange Tringle de verrouillage Drive bolt rod Ø 10 mm - 924 mm nur für Antipanik-Gegenkasten, unten seulement pour crémone anti-panique, basse only for opposite lock anti-panic-version, low	1 Stk./pce	**907043**
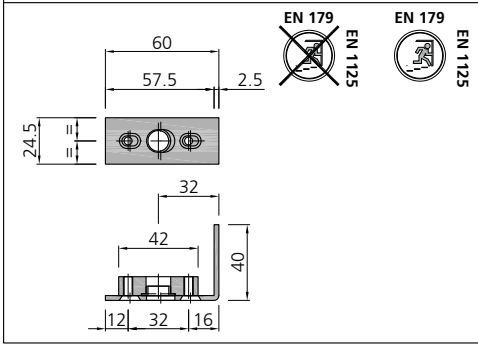	Stangenführung unten Guide de tringle de verrouillage basse Rod guide low Verstellbereich +/- 2.5 mm Plage de réglage +/- 2.5 mm Adjustment range +/- 2.5 mm	1 Stk./pce	**957065**

Beschläge
Zusatzverriegelung

Quincaillerie
Verrouillage supplémentaire

Fittings
Additional locking

Abbildung Figure Figure	Bezeichnung Désignation Designation	Verkaufseinheit Unité de vente Sales unit	Art.Nr. art. no. art. no.
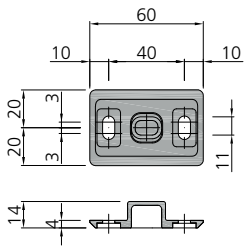 EN 179 EN 1125 EN 179 EN 1125	Schliessmulde unten Gâche au sol inférieur Floor sodret Verstellbereich +/- 2.5 mm Plage de réglage +/- 2.5 mm Adjustment range +/- 2.5 mm	1 Stk./pce	**907054**
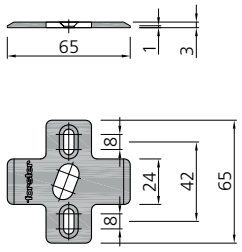 EN 179 EN 1125 EN 179 EN 1125	Schliessblech unten alternativ für 907054 Gâche au sol alternatif pour 907054 Floor keep alternativ for 907054	1 Stk./pce	**907578**
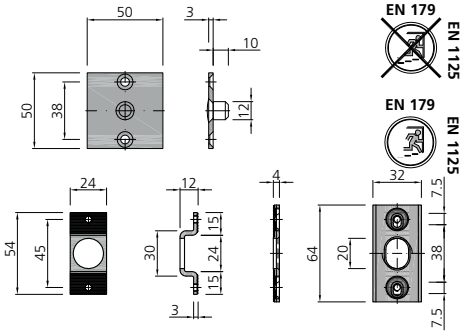 EN 179 EN 1125 EN 179 EN 1125	Sicherungsbolzen Edelstahl Goujon de sécurité acier inox Locking pin stainless steel Verstellbereich +/- 2.5 mm Plage de réglage +/- 2.5 mm Adjustment range +/- 2.5 mm	1 Stk./pce	**957067**
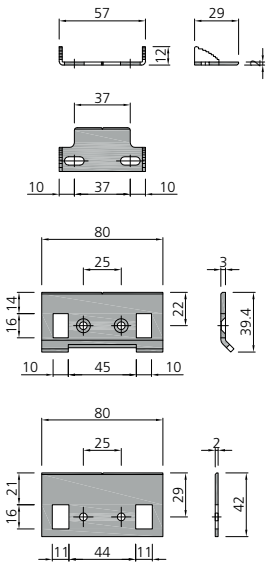	Sicherungsbolzen Einsatz bei verdecktliegendem Band Art.Nr. 907740 Edelstahl Goujon de sécurité utilisé pour paumelle cachée art no 907740 acier inox Locking pin for use with concealed hinge art no 907740 stainless steel	1 Stk./pce	**917025**

Beschläge
Zusatzverriegelung

Quincaillerie
Verrouillage supplémentaire

Fittings
Additional locking

Abbildung Figure Figure	Bezeichnung Désignation Designation	Verkaufseinheit Unité de vente Sales unit	Art.Nr. art. no. art. no.
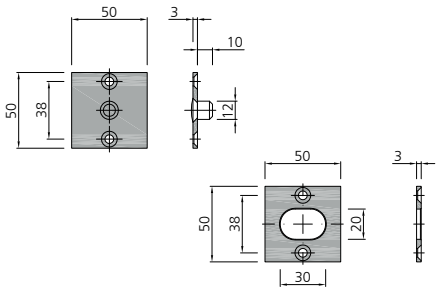	Sicherungsbolzen Edelstahl, (alternativ für 957067) Goujon de sécurité acier inox, (alternatif pour 957067) Locking pin stainless steel, (alternative for 957067)	1 Stk./pce	**957010**
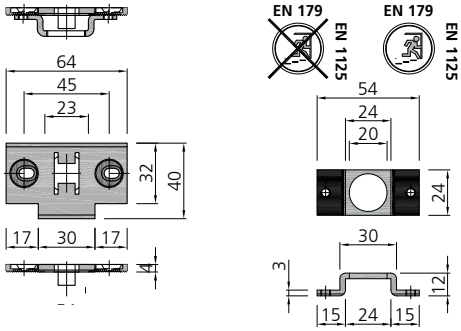	Schliessmulde oben, Standflügel Gâche réglable en haut, vantail semi-fixe Locking recess top, fixed leaf Verstellbereich +/- 2.5 mm Plage de réglage +/- 2.5 mm Adjustment range +/- 2.5 mm nur mit Falztreibriegel, oben seulement avec crémone automatique, en haut only with drive bolt lock, top	1 Stk./pce	**957062**
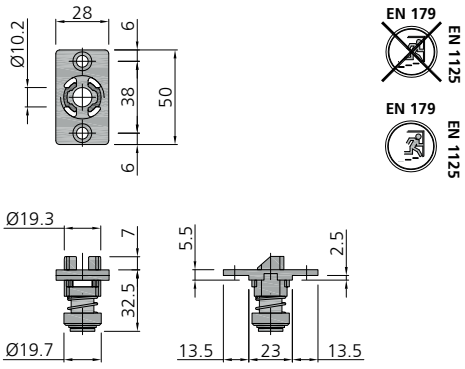	Schaltschloss Serrure de maintien Switch latch nur mit Falztreibriegel, oben seulement avec crémone automatique, en haut only with drive bolt lock, top	1 Stk./pce	**947214**
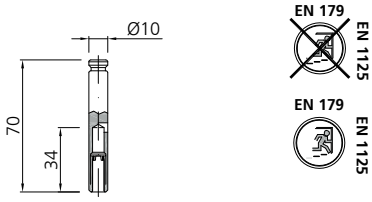	Verriegelungsstück oben Pièce de verrouillage supérieur Locking piece top nur mit Falztreibriegel, oben seulement avec crémone automatique, en haut only with drive bolt lock, top	1 Stk./pce	**907056**
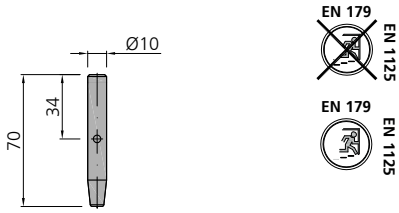	Verriegelungsstück unten Pièce de verrouillage inférieur Locking piece bottom nur mit Falztreibriegel, unten seulement avec crémone automatique, basse only with drive bolt lock, low	1 Stk./pce	**907053**

Beschläge
Mitnehmerklappe

Quincaillerie
Taquets d'entraînement

Fittings
Carry bars

Abbildung Figure Figure	Bezeichnung Désignation Designation	Verkaufseinheit Unité de vente Sales unit	Art.Nr. art. no. art. no.
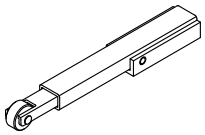 EN 179 EN 1125	Mitnehmerklappe aufgesetzt Stahl verzinkt Taquet d'entraînement quincaillerie acier zingué Attached carry bar galvanized steel	1 Stk./pce	**907103**

Beschläge
Anschlusskabel

Quincaillerie
Câbles de raccordement

Fittings
Connection cables

Abbildung Figure Figure	Bezeichnung Désignation Designation	Verkaufseinheit Unité de vente Sales unit	Art.Nr. art. no. art. no.
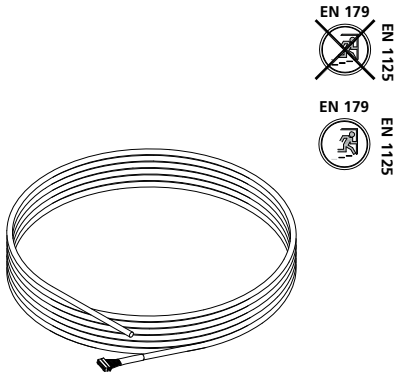	Anschlusskabel, 14 polig, Schloss, Ø 6 mm, 10 m, für: Câble de raccordement, à 14 broches, serrure, Ø 6 mm, 10 m, pour: Connection cable, 14-pole, lock, Ø 6 mm, 10 m, for: 907504-0/-4/-8 907511-0 907505-0/-4/-8 907512-0/-4/-8 907506-0 907513-0/-4/-8 907507-0 907514-0 907508-0/-4/-5 907515-0 907509-0/-4/-5 907516-0/-4/-5 907510-0 907517-0/-4/-5	1 Stk./pce	**907597***
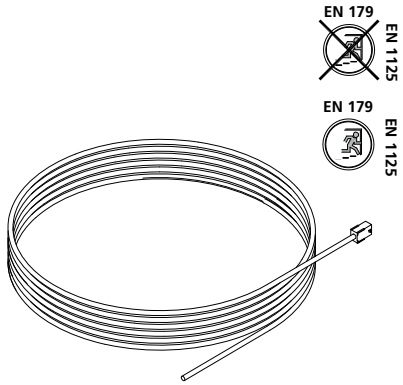	Anschlusskabel, 3 polig, Schloss, Ø 3.4 mm, 10 m, für: Câble de raccordement, à 3 broches, serrure, Ø 3.4 mm, 10 m, pour: Connection cable, 3-pole, lock, Ø 3.4 mm, 10 m, for: 907502-0, 907503-0	1 Stk./pce	**907599***

* auf Anfrage / sur demande / on request

Schliessfunktionen

Fonctions de fermeture

Locking functions

Schliessfunktionen für 1- und 2-flügelige Türen

Fonctions de fermeture pour portes à 1 et 2 vantaux

Locking functions for single and double leaved doors

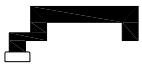

mit Öffnungsfunktion
avec mode d'ouverture
with opening function

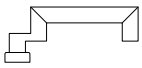

ohne Öffnungsfunktion
sans mode d'ouverture
without opening function

Grundstellung
(Schloss entriegelt)
Position initiale
(Serrure débloqué)
Basic position
(Lock unlocked)

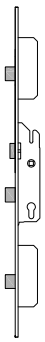

Schaltstellung
(Schloss verriegelt)
Position condamnée
(Serrure fermée)
Switch position
(Lock locked)

Die Antipanik-Funktion ist ausgerichtet auf auswärts öffnende Konstruktionen. Bei einwärts öffnender Konstruktion muss die Schliessfunktion entgegengesetzt sein (Sonderbestellung).

La fonction anti-panique est conçue pour une ouverture à l'extérieur. En cas d'ouverture à l'intérieur la fonction de fermeture est inversée (commande spéciale).

The anti-panic function is ment to doors opening outwards. In case of doors opening inwards, the locking function has to be on opposite side (special order).

DIN links / gauche / left

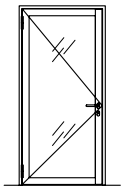

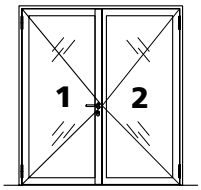

DIN-Angaben beziehen sich immer auf den Gangflügel.

Spécifications DIN se réfèrent toujours au vantail de service.

DIN specifications always refer to the opening leaf.

DIN rechts / droite / right

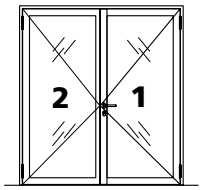

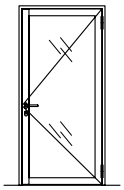

Schliessfunktionen

Funktion W
Wechselfunktion ohne Anti-Panik

Einsatzort
Türen ohne Panikfunktion, die eine Begehung von innen und aussen ohne Schlüssel entweder dauernd ermöglichen oder dauernd verhindern müssen

Grundstellung
Die Tür kann auf der Bandseite nur mit dem Schlüssel geöffnet werden.

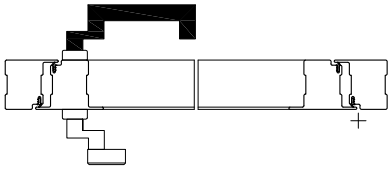

Schaltstellung
Ein Öffnen der Tür ist auf der Bandseite und Bandgegenseite ohne Schlüssel nicht möglich. Der Drücker ist blockiert.

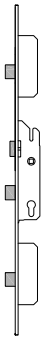

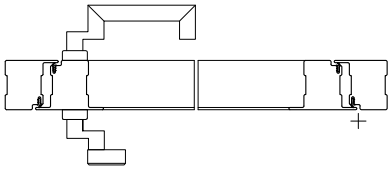

Schlossdefinition W

Panikfunktion:	Nein
Wechselfunktion:	**Ja**
Schliessende Fallen:	Ja, gegen Zurückdrücken gesichert
Riegel:	Ja
Vierkant-Nuss:	9 mm durchgehend
Mass Nuss/Zyl.	94 (RZ), 92 (PZ)
Dornmass:	35 mm
Stulpplatte:	CrNi U-24 × 6
Mehrfach-verriegelung:	Ja

Fonctions de fermeture

Fonction W
Fonction à levier sans anti-panique

Lieu d'application
Portes sans fonction anti-panique qui doivent autoriser ou empêcher en permanence un accès de l'intérieur et de l'extérieur sans clé

Position initiale
La porte peut seulement être ouverte avec la clé, sur le côté paumelle.

Position condamnée
L'ouverture de la porte n'est pas possible sans clé, côté paumelle et sur le côté opposé aux paumelles. La poignée est bloquée.

Définition de serrure W

Fonct. anti-panique:	non
Fonction à levier:	**oui**
Becs de cane:	oui, bloqués contre le repoussement
Pêne:	oui
Fouillot carré:	9 mm en continu
Cote fouillot/cyl.	94 (CR), 92 (CP)
Dist. au cylindre:	35 mm
Gâche:	CrNi U-24 × 6
Verrouillage multiple:	oui

Locking functions

Function W
Lever handle set without anti-panic version

Usage
Doors without panic function that must continuously provide or continuously prevent access from inside and outside without a key

Basic position
On the hinge side the door can only be opened with the key.

Switch position
The door cannot be opened on the hinge side or the side opposite the hinge without the key. The handle is blocked.

Lock definition W

Panic function:	No
Latch function:	**Yes**
Locking latches:	Yes, secured against being forced back
Bolt:	Yes
Square spindle:	9 mm continuous
Dimension spindle/cyl.	94 (CR), 92 (CP)
Pin size:	35 mm
Face plate:	CrNi U-24 × 6
Multi-point lock:	Yes

Schliessfunktionen

Funktion E
Wechselfunktion mit Anti-Panik

Einsatzort
Fluchttüren, bei denen eine unberechtigte Öffnung von aussen ohne Schlüssel **dauernd** verhindert werden soll (auch nach einer Panikentriegelung).

Grundstellung
Die Tür ist auf der Bandseite nur mit dem Schlüssel zu öffnen.

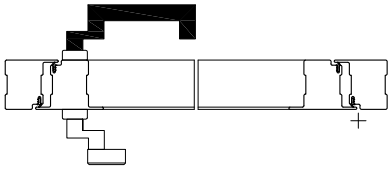

Schaltstellung
Auf der Bandgegenseite kann die Tür über den Drücker, auch bei ausgeschlossenem Riegel, immer geöffnet werden.

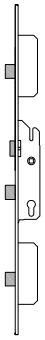

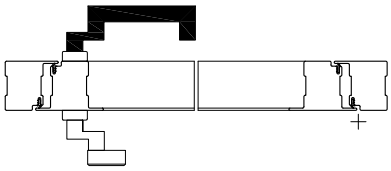

Auf der Aussenseite darf NIE ein Drücker montiert werden!

Schlossdefinition E

Panikfunktion:	Ja
Wechselfunktion:	**Ja**
Schliessende Falle:	Ja, gegen Zurückdrücken gesichert
Riegel:	Ja
Vierkant-Nuss:	9 mm durchgehend
Mass Nuss/Zyl.	94 (RZ), 92 (PZ)
Dornmass:	35 mm
Stulpplatte:	CrNi U-24 × 6
Mehrfach-verriegelung:	Ja

Fonctions de fermeture

Fonction E
Fonction à levier avec anti-panique

Lieu d'application
Portes de secours devant empêcher **en permanence** une ouverture non autorisée de l'extérieur sans clé (même après un déverrouillage anti-panique).

Position initiale
La porte peut seulement être ouverte avec la clé, côté paumelle.

Position condamnée
Sur le côté opposé aux paumelles, la porte peut toujours être ouverte au moyen de la poignée, même verrouillée.

Ne JAMAIS monter une poignée sur la face extérieure!

Définition de serrure E

Fonct. anti-panique:	oui
Fonction à levier:	**oui**
Bec de cane:	oui, bloqués contre le repoussement
Pêne:	oui
Fouillot carré:	9 mm en continu
Cote fouillot/cyl.	94 (CR), 92 (CP)
Dist. au cylindre:	35 mm
Gâche:	CrNi U-24 × 6
Verrouillage multiple:	oui

Locking functions

Function E
Lever handle set with anti-panic version

Usage
Escape doors on which unauthorised opening from the outside without a key must be **permanently** prevented (also after panic unlocking).

Basic position
On the hinge side the door can only be opened with the key.

Switch position
The door can always be opened on the side opposite the hinge by using the handle, even if the bolt is shot

On the outside it is NEVER allowed to fit a handle!

Lock definition E

Panic function:	Yes
Latch function:	**Yes**
Locking latch:	Yes, secured against being forced back
Bolt:	Yes
Square spindle:	9 mm continuous
Dimension spindle/cyl.	94 (CR), 92 (CP)
Pin size:	35 mm
Face plate:	CrNi U-24 × 6
Multi-point lock:	Yes

Schliessfunktionen

Funktion B
Umschaltfunktion mit Anti-Panik

Einsatzort
Fluchttüren, die je nach Bedarf entweder eine dauernde Begehbarkeit von aussen sicherstellen müssen oder den Zutritt von aussen zeitweise verunmöglichen sollen.
Besondere Beachtung gilt der Schlüsselbetätigung.

Grundstellung
Beide Türdrücker sind freigeschaltet. Die Tür ist begehbar.
Achtung: Um den Aussendrücker anzukoppeln muss der Schlüssel beim Aufschliessen um eine 1/4 Drehung überdreht werden. Wird der Schlüssel nur bis in die vertikale Stellung gedreht (wie gewohnt), bleibt der Aussendrücker in Leerlaufstellung.

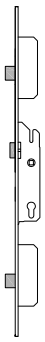

Schaltstellung
Durch Schlüsselbetätigung ist der bandseitige Drücker blockiert.
Nach Betätigung der Anti-Panikfunktion bleibt der Drücker auf der Bandseite abgekoppelt.

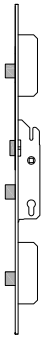

Schlossdefinition B

Panikfunktion:	Ja
Wechselfunktion:	**Nein**
Schliessende Falle:	Ja, gegen Zurückdrücken gesichert
Riegel:	Ja
Vierkant-Nuss:	9 mm **geteilt**
Mass Nuss/Zyl.	94 (RZ), 92 (PZ)
Dornmass:	35 mm
Stulpplatte:	CrNi U-24 × 6
Mehrfach-verriegelung:	Ja

Fonctions de fermeture

Fonction B
Fonction avec anti-panique

Lieu d'application
Portes de secours devant garantir au besoin un accès permanent de l'extérieur ou empêcher temporairement l'accès de l'extérieur.
L'actionnement de la clé doit faire l'objet d'une attention particulière.

Position initiale
Les deux poignées de portes sont déverrouillées. La porte est praticable.
Attention: pour accoupler la poignée extérieure, il faut tourner, à l'ouverture, la clé d'un 1/4 de tour de plus. Si l'on tourne seulement la clé jusqu'en position verticale (cas habituel), la poignée extérieure reste sans fonction.

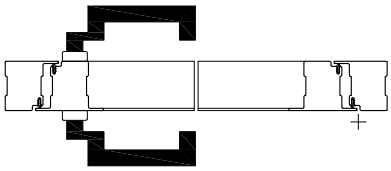

Position condamnée
En actionnant la clé, la poignée côté paumelle est bloquée.
Après avoir actionné la fonction anti-panique, la poignée côté paumelle reste désaccouplée.

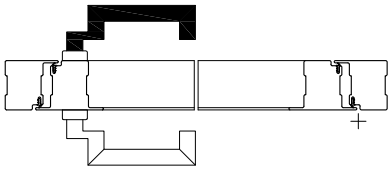

Définition de serrure B

Fonct. anti-panique:	oui
Fonction à levier:	**non**
Bec de cane:	oui, bloqués contre le repoussement
Pêne:	oui
Fouillot carré:	9 mm **fractionné**
Cote fouillot/cyl.	94 (CR), 92 (CP)
Dist. au cylindre:	35 mm
Gâche:	CrNi U-24 × 6
Verrouillage multiple:	oui

Locking functions

Function B
Switch function with anti-panic version

Usage
Escape doors that must either provide continuous access from the outside, or temporarily prevent access from the outside.
Key actuation requires special attention.

Basic position
Both door handles are unlocked. The door can be opened.
Attention: To couple the exterior handle, the key must be turn past by 1/4 of a turn on unlocking. If the key is only turned to the vertical position (as usual), the exterior handle remains uncoupled.

Switch position
The handle on the hinge side is blocked by turning the key.
After actuating the panic version the handle remains disconnected on the hinge side.

Lock definition B

Panic function:	Yes
Latch function:	**No**
Locking latch:	Yes, secured against being forced back
Bolt:	Yes
Square spindle:	9 mm **split**
Dimension spindle/cyl.	94 (CR), 92 (CP)
Pin size:	35 mm
Face plate:	CrNi U-24 × 6
Multi-point lock:	Yes

Mehrfachverriegelung

Serrure à verrouillage multiple

Multi-point lock

Alternativ
Mehrfachverriegelung

Alternatif
Serrure à verrouillage multiple

Alternative
Multiple lock

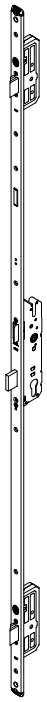

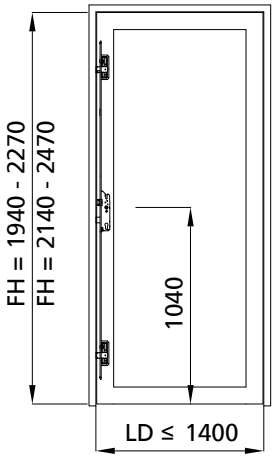

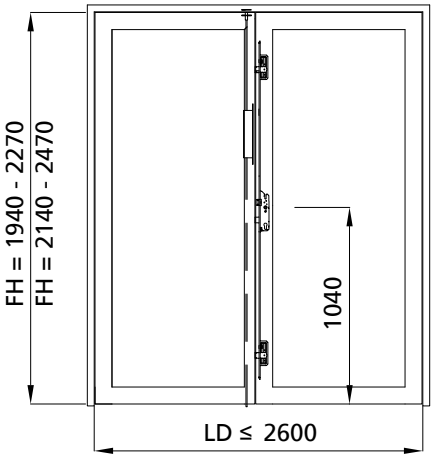

FH = Flügelhöhe
FH = Hauteur du vantail
FH = Leaf height

LD = Lichtes Durchgangsmass
LD = Passage libre
LD = Inside width

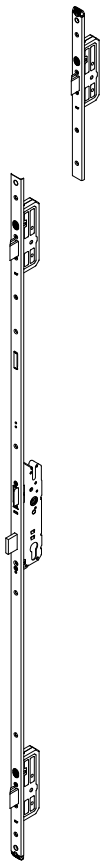

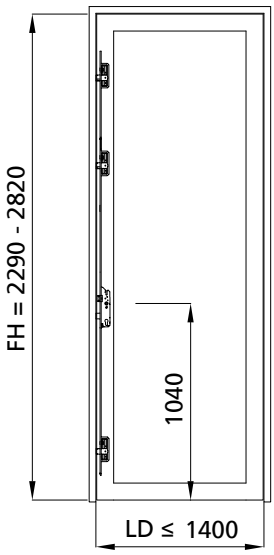

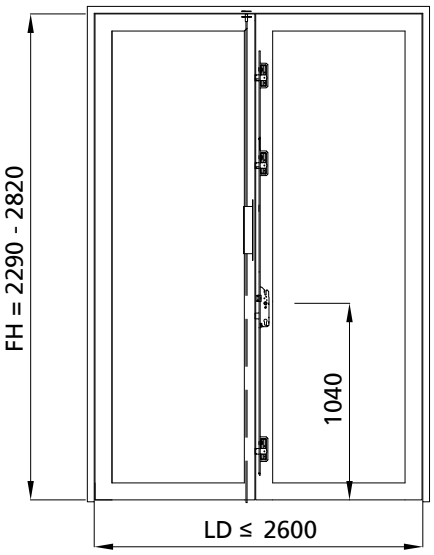

! Zwingend: Vorkonfektionierte Profile für den rationellen Schlosseinbau
Impérativ: Profiles preentailles pour le montage rationnel des serrures
Mandatory: Prepared profiles for efficient lock fitting

Übersicht Beschlageinbau | Disposition de la quincaillerie | Placement of fittings

EN 179 Notausgangsverschlüsse
Fermetures sorties d'urgences
Emergency exit devices

EN 1125 Paniktürverschlüsse
Fermetures anti-paniques
Panic exit devices

22 RZ / CR / RC

17 PZ / CP / PC

3-Punkt-Verriegelung | Verrouillage 3 points | 3 point locking

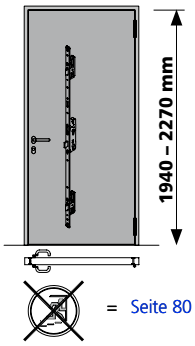

= Seite 80

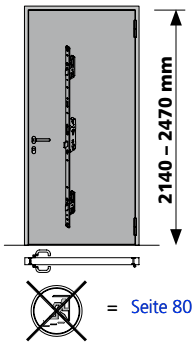

= Seite 80

4-Punkt-Verriegelung | Verrouillage 4 points | 4 point locking

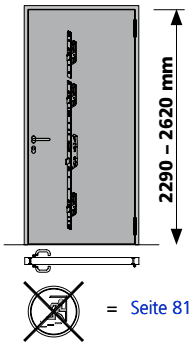

= Seite 81

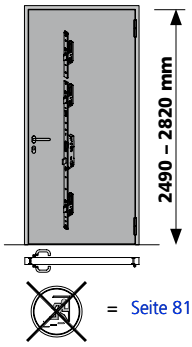

= Seite 81

3-Punkt-Verriegelung – Antipanik | Verrouillage 3 points – anti-panique | 3 point locking – anti-panic

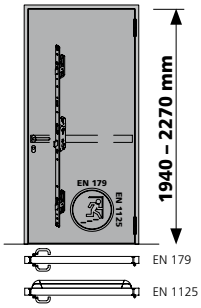

B = Seite 82
E = Seite 84

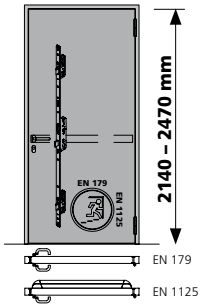

B = Seite 82
E = Seite 84

4-Punkt-Verriegelung – Antipanik | Verrouillage 4 points – anti-panique | 4 point locking – anti-panic

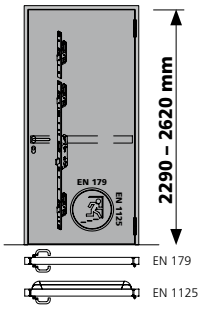

B = Seite 83
E = Seite 85

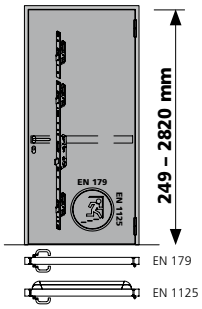

B = Seite 83
E = Seite 85

Übersicht Beschlageinbau Disposition de la quincaillerie Placement of fittings

EN 179 Notausgangsverschlüsse
Fermetures sorties d'urgences
Emergency exit devices

EN 1125 Paniktürverschlüsse
Fermetures anti-paniques
Panic exit devices

22 RZ / CR / RC 17 PZ / CP / PC

3-Punkt-Verriegelung Verrouillage 3 points 3 point locking

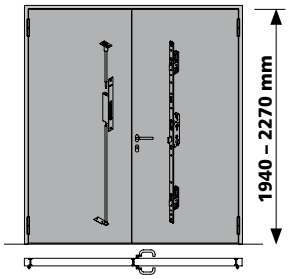

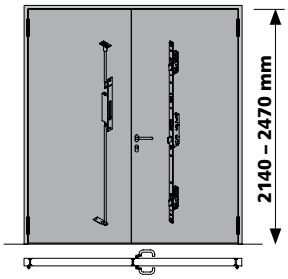

Falztreibriegel/ Crémone automatique/ Drive bolt lock = Seite 86

= Seite 80

4-Punkt-Verriegelung Verrouillage 4 points 4 point locking

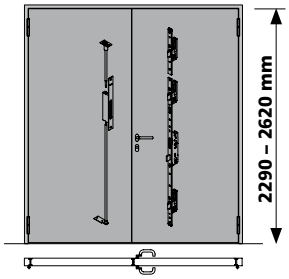

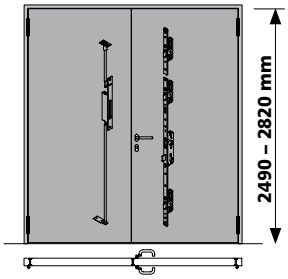

Falztreibriegel/ Crémone automatique/ Drive bolt lock = Seite 86

= Seite 81

3-Punkt-Verriegelung – Antipanik Verrouillage 3 points – anti-panique 3 point locking – anti-panic

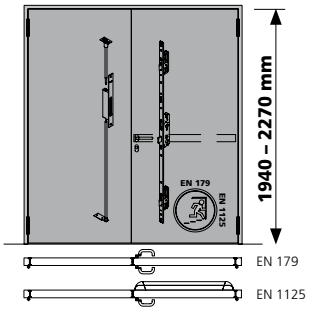

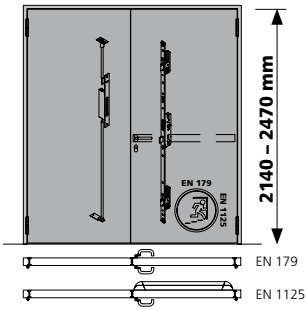

Falztreibriegel/ Crémone automatique/ Drive bolt lock = Seite 86

B = Seite 82
E = Seite 84

B = Seite 82
E = Seite 84

4-Punkt-Verriegelung – Antipanik Verrouillage 4 points – anti-panique 4 point locking – anti-panic

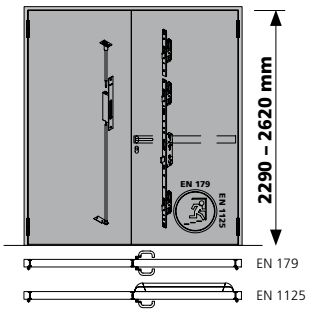

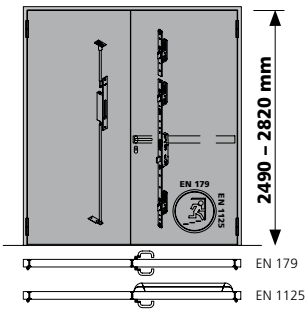

Falztreibriegel/ Crémone automatique/ Drive bolt lock = Seite 86

B = Seite 83
E = Seite 85

B = Seite 83
E = Seite 85

Platz für Notizen **Espace pour les notes** **Space for memos**

Beschläge
Schlossgarnituren
3-Punkt-Verriegelung

Ferrements
Garnitures de serrures
Verrouillage 3 points

Fittings
Sets of locks
3 point locking

RZ Ø 22 mm
PZ Ø 17 mm

Selbstverriegelnd (Magnetkontakt)
Verrouillage automatique (contact magnétique)
Self-locking (magnetic contacts)

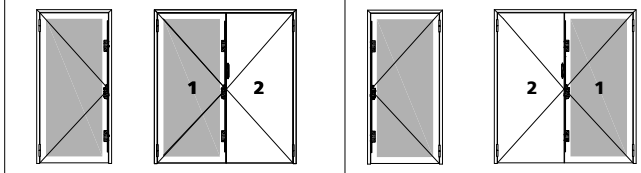

	DIN links / gauche / left			DIN rechts / droite / right		
Flügelhöhe / hauteur de vantail / leaf hight	1940 - 2270	2140 - 2470		1940 - 2270	2140 - 2470	
Schloss mit Schliessblech bestellen / serrure avec gâche à commander / order lock with keep						
Schliessblech / gâche / keep **947048**	1x	1x	Die Befestigungsleiste für das Schloss ist im vorgerichteten Profil enthalten / La barre de fixation de la serrure est comprise dans le profilé préentaille. / The fixing bar for the lock is included in the prepared profile.	1x	1x	Die Befestigungsleiste für das Schloss ist im vorgerichteten Profil enthalten / La barre de fixation de la serrure est comprise dans le profilé préentaille. / The fixing bar for the lock is included in the prepared profile.
Mass / dimension **B**	729	929		729	929	
Schloss / serrure / lock **RZ**	**986461**	**986463**		**986461**	**986463**	
PZ	**986460**	**986462**		**986460**	**986462**	
Schliessblech / gâche / keep **947049**	1x	1x				
947050				1x	1x	
Mass / dimension **D**	782.5	782.5		782.5	782.5	
Schliessblech / gâche / keep **947048**	1x	1x		1x	1x	

Senkschrauben M5 x 16 mm beiliegend / vis coniques M5 x 16 mm jointes / countersunk screw M5 x 16 mm supplied

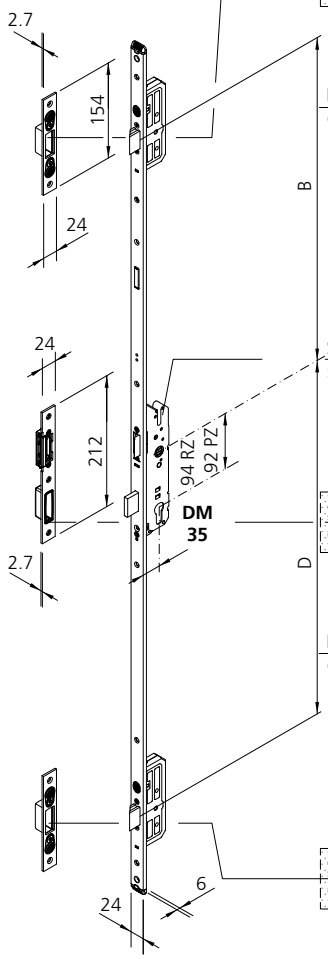

947054

947026, 947025

Die Befestigungsschraube **Art.Nr. 947054** für das Schloss und das Einschweissblech
Art.Nr. 947026, 947025 für die Schliessbleche müssen zusätzlich bestellt werden.
La vis de fixation **art.no. 947054** pour la serrure et la plaque à souder
art.no. 947026, 947025 pour les gâches doivent être commandées séparément.
The fixing screw **art.no. 947054** for the lock and the weld-in plate
art.no. 947026, 947025 for the keep must be ordered separately.

Abbildung: DIN rechts
fig.: DIN droit
fig.: DIN right

Beschläge
Schlossgarnituren
4-Punkt-Verriegelung

Ferrements
Garnitures de serrures
Verrouillage 4 points

Fittings
Sets of locks
4 point locking

RZ Ø 22 mm
PZ Ø 17 mm

Selbstverriegelnd (Magnetkontakt)
Verrouillage automatique (contact magnétique)
Self-locking (magnetic contacts)

DIN links / gauche / left **DIN rechts / droite / right**

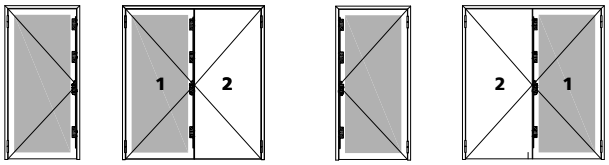

	Flügelhöhe / hauteur de vantail / leaf hight		
	2290 - 2620	**2490 - 2820**	
	Schloss mit Schliessblech bestellen serrure avec gâche à commander order lock with keep		
Verlängerung / extension **986484**	1x	1x	Die Befestigungsleiste für das Schloss ist im vorgerichteten Profil enthalten La barre de fixation de la serrure est comprise dans le profilé préentaille. The fixing bar for the lock is included in the prepared profile.
Schliessblech / gâche / keep **947048**	1x	1x	
Mass / dimension **C**	350	550	
Schliessblech / gâche / keep **947048**	1x	1x	
Mass / dimension **B**	729	729	
Schloss / serrure / lock **RZ**	**986461**	**986461**	
Schloss / serrure / lock **PZ**	**986460**	**986460**	
DIN links / gauche / left Schliessblech / gâche / keep **947049**	1x	1x	
Schliessblech / gâche / keep **947050**	1x	1x	
DIN rechts / droite / right Mass / dimension **D**	782.5	782.5	
Schliessblech / gâche / keep **947048**	1x	1x	

Senkschrauben M5 x 16 mm beiliegend / vis coniques M5 x 16 mm jointes / countersunk screw M5 x 16 mm supplied

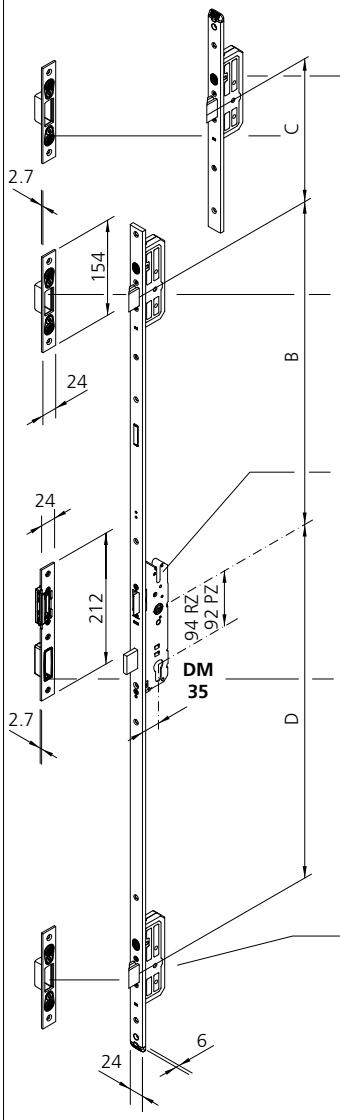

Abbildung: DIN rechts
fig.: DIN droite
fig.: DIN right

947054

947026, 947025

Die Befestigungsschraube **Art.Nr. 947054** für das Schloss und das Einschweissblech **Art.Nr. 947026, 947025** für die Schliessbleche müssen zusätzlich bestellt werden.
La vis de fixation **art.no. 947054** pour la serrure et la plaque à souder **art.no. 947026, 947025** pour les gâches doivent être commandées séparément.
The fixing screw **art.no. 947054** for the lock and the weld-in plate **art.no. 947026, 947025** for the keep must be ordered separately.

Beschläge
Schlossgarnituren
3-Punkt-Verriegelung

Ferrements
Garnitures de serrures
Verrouillage 3 points

Fittings
Sets of locks
3 point locking

EN 179 EN 1125

RZ Ø 22 mm
PZ Ø 17 mm

Umschaltfunktion mit Anti-Panik **B**
Fonction avec anti-panique **B**
Switch function with anti-panic version **B**

Selbstverriegelnd (Magnetkontakt)
Verrouillage automatique (contact magnétique)
Self-locking (magnetic contacts)

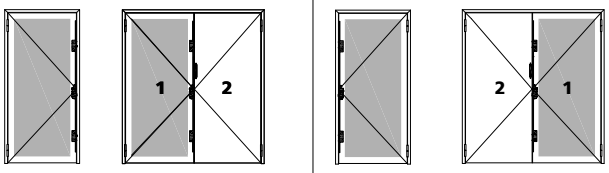

	DIN links / gauche / left			DIN rechts / droite / right		
Flügelhöhe / hauteur de vantail / leaf hight	1940 - 2270	2140 - 2470		1940 - 2270	2140 - 2470	
Schloss mit Schliessblech bestellen / serrure avec gâche à commander / order lock with keep						
Schliessblech / gâche / keep **947048**	1x	1x		1x	1x	
Mass / dimension **B**	729	929	Die Befestigungsleiste für das Schloss ist im vorgerichteten Profil enthalten / La barre de fixation de la serrure est comprise dans le profilé préentaille. / The fixing bar for the lock is included in the prepared profile.	729	929	Die Befestigungsleiste für das Schloss ist im vorgerichteten Profil enthalten / La barre de fixation de la serrure est comprise dans le profilé préentaille. / The fixing bar for the lock is included in the prepared profile.
Schloss / serrure / lock **RZ**	**986479**	**986481**		**986478**	**986480**	
Schloss / serrure / lock **PZ**	**986473**	**986475**		**986472**	**986474**	
Schliessblech / gâche / keep **947049**	1x	1x		1x	1x	
Schliessblech / gâche / keep **947050**						
Mass / dimension **D**	782.5	782.5		782.5	782.5	
	EN 179 EN 1125	EN 179 EN 1125		EN 179 EN 1125	EN 179 EN 1125	
Schliessblech / gâche / keep **947048**	1x	1x		1x	1x	

Senkschrauben M5 x 16 mm beiliegend / vis coniques M5 x 16 mm jointes / countersunk screw M5 x 16 mm supplied

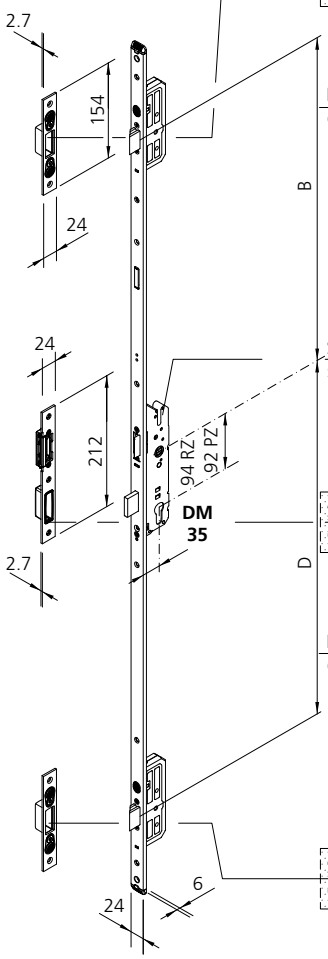

947054

947026, 947025

Die Befestigungsschraube **Art.Nr. 947054** für das Schloss und das Einschweissblech
Art.Nr. 947026, 947025 für die Schliessbleche müssen zusätzlich bestellt werden.
La vis de fixation **art.no. 947054** pour la serrure et la plaque à souder
art.no. 947026, 947025 pour les gâches doivent être commandées séparément.
The fixing screw **art.no. 947054** for the lock and the weld-in plate
art.no. 947026, 947025 for the keep must be ordered separately.

Abbildung: DIN rechts
fig.: DIN droit
fig.: DIN right

Beschläge
Schlossgarnituren
4-Punkt-Verriegelung

Ferrements
Garnitures de serrures
Verrouillage 4 points

Fittings
Sets of locks
4 point locking

EN 179 EN 1125

RZ Ø 22 mm
PZ Ø 17 mm

Umschaltfunktion mit Antipanik **B**
Fonction avec anti-panique **B**
Switch function with anti-panic version **B**

Selbstverriegelnd (Magnetkontakt)
Verrouillage automatique (contact magnétique)
Self-locking (magnetic contacts)

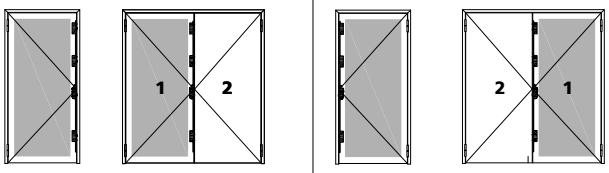

	DIN links / gauche / left			DIN rechts / droite / right		
Flügelhöhe / hauteur de vantail / leaf hight	**2290 - 2620**	**2490 - 2820**		**2290 - 2620**	**2490 - 2820**	
Schloss mit Schliessblech bestellen / serrure avec gâche à commander / order lock with keep						
Verlängerung / extension **986484**	1x	1x	Die Befestigungsleiste für das Schloss ist im vorgerichteten Profil enthalten La barre de fixation de la serrure est comprise dans le profilé préentaille. The fixing bar for the lock is included in the prepared profile.	1x	1x	Die Befestigungsleiste für das Schloss ist im vorgerichteten Profil enthalten La barre de fixation de la serrure est comprise dans le profilé préentaille. The fixing bar for the lock is included in the prepared profile.
Schliessblech / gâche / keep **947048**	1x	1x		1x	1x	
Mass / dimension **C**	350	550		350	550	
Schliessblech / gâche / keep **947048**	1x	1x		1x	1x	
Mass / dimension **B**	729	729		729	729	
Schloss / serrure / lock **RZ**	**986479**	**986479**		**986478**	**986478**	
Schloss / serrure / lock **PZ**	**986473**	**986473**		**986472**	**986472**	
DIN links / gauche / left Schliessblech / gâche / keep **947049**	1x	1x		1x	1x	
DIN rechts / droite / right Schliessblech / gâche / keep **947050**						
Mass / dimension **D**	782.5	782.5		782.5	782.5	
Schliessblech / gâche / keep **947048**	1x	1x		1x	1x	

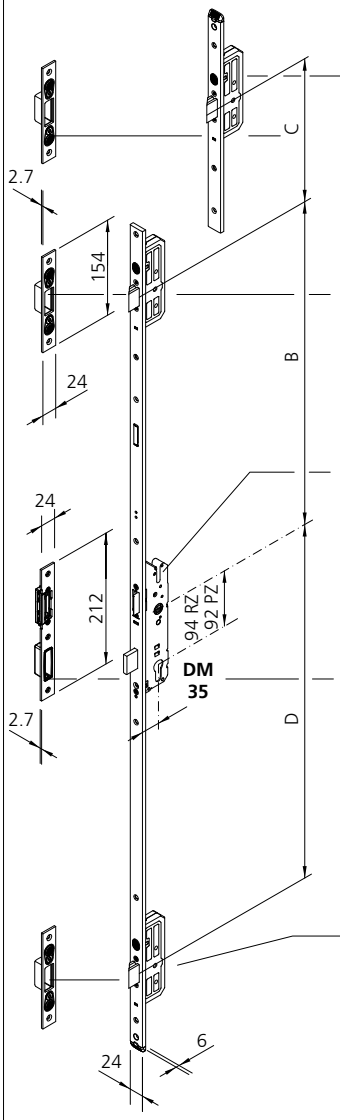

Abbildung: DIN rechts
fig.: DIN droite
fig.: DIN right

Senkschrauben M5 x 16 mm beiliegend / vis coniques M5 x 16 mm jointes / countersunk screw M5 x 16 mm supplied

947054

947026, 947025

Die Befestigungsschraube **Art.Nr. 947054** für das Schloss und das Einschweissblech
Art.Nr. 947026, 947025 für die Schliessbleche müssen zusätzlich bestellt werden.
La vis de fixation **art.no. 947054** pour la serrure et la plaque à souder
art.no. 947026, 947025 pour les gâches doivent être commandées séparément.
The fixing screw **art.no. 947054** for the lock and the weld-in plate
art.no. 947026, 947025 for the keep must be ordered separately.

Beschläge
Schlossgarnituren
3-Punkt-Verriegelung

Ferrements
Garnitures de serrures
Verrouillage 3 points

Fittings
Sets of locks
3 point locking

EN 179 EN 1125

RZ Ø 22 mm
PZ Ø 17 mm

Wechselfunktion mit Anti-Panik **E**
Fonction à levier avec anti-panique **E**
Lever handle set with anti-panic version **E**

Selbstverriegelnd (Magnetkontakt)
Verrouillage automatique (contact magnétique)
Self-locking (magnetic contacts)

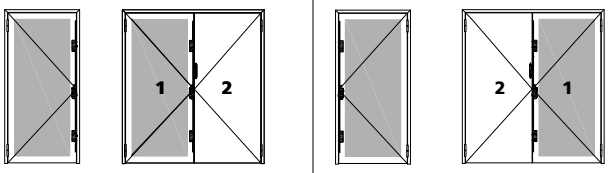

	DIN links / gauche / left			DIN rechts / droite / right		
Flügelhöhe / hauteur de vantail / leaf hight	1940 - 2270	2140 - 2470		1940 - 2270	2140 - 2470	
Schloss mit Schliessblech bestellen / serrure avec gâche à commander / order lock with keep						
Schliessblech / gâche / keep **947048**	1x	1x	Die Befestigungsleiste für das Schloss ist im vorgerichteten Profil enthalten / La barre de fixation de la serrure est comprise dans le profilé préentaille. / The fixing bar for the lock is included in the prepared profile.	1x	1x	Die Befestigungsleiste für das Schloss ist im vorgerichteten Profil enthalten / La barre de fixation de la serrure est comprise dans le profilé préentaille. / The fixing bar for the lock is included in the prepared profile.
Mass / dimension **B**	729	929		729	929	
Schloss / serrure / lock **RZ**	**986467**	**986469**		**986467**	**986469**	
Schloss / serrure / lock **PZ**	**986466**	**986468**		**986466**	**986468**	
Schliessblech / gâche / keep **947049**	1x	1x				
Schliessblech / gâche / keep **947050**				1x	1x	
Mass / dimension **D**	782.5	782.5		782.5	782.5	
	EN 179 EN 1125	EN 179 EN 1125		EN 179 EN 1125	EN 179 EN 1125	
Schliessblech / gâche / keep **947048**	1x	1x		1x	1x	

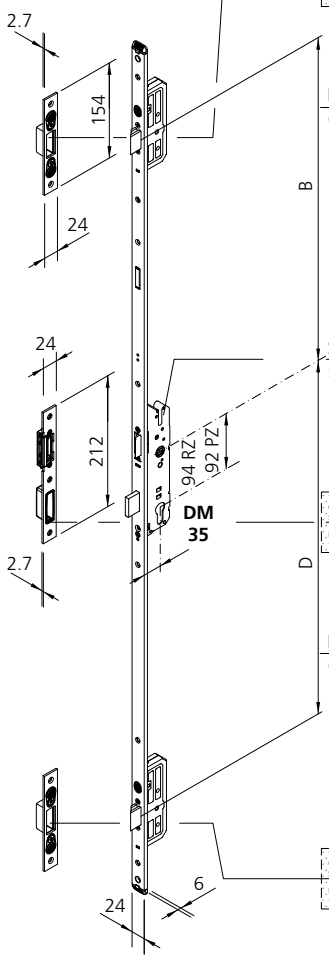

Senkschrauben M5 x 16 mm beiliegend / vis coniques M5 x 16 mm jointes / countersunk screw M5 x 16 mm supplied

947054

947026, 947025

Die Befestigungsschraube **Art.Nr. 947054** für das Schloss und das Einschweissblech
Art.Nr. 947026, 947025 für die Schliessbleche müssen zusätzlich bestellt werden.
La vis de fixation **art.no. 947054** pour la serrure et la plaque à souder
art.no. 947026, 947025 pour les gâches doivent être commandées séparément.
The fixing screw **art.no. 947054** for the lock and the weld-in plate
art.no. 947026, 947025 for the keep must be ordered separately.

Abbildung: DIN rechts
fig.: DIN droit
fig.: DIN right

Beschläge
Schlossgarnituren
4-Punkt-Verriegelung

Ferrements
Garnitures de serrures
Verrouillage 4 points

Fittings
Sets of locks
4 point locking

EN 179 EN 1125

RZ Ø 22 mm
PZ Ø 17 mm

Wechselfunktion mit Anti-Panik **E**
Fonction à levier avec anti-panique **E**
Lever handle set with anti-panic version **E**

Selbstverriegelnd (Magnetkontakt)
Verrouillage automatique (contact magnétique)
Self-locking (magnetic contacts)

DIN links / gauche / left **DIN rechts / droite / right**

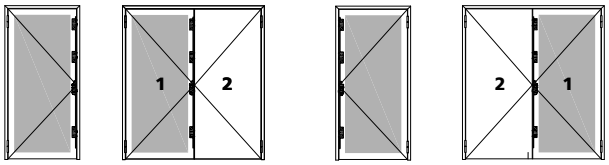

	Flügelhöhe / hauteur de vantail / leaf hight		
	2290 - 2620	**2490 - 2820**	
	Schloss mit Schliessblech bestellen serrure avec gâche à commander order lock with keep		
Verlängerung / extension **986484**	1x	1x	Die Befestigungsleiste für das Schloss ist im vorgerichteten Profil enthalten La barre de fixation de la serrure est comprise dans le profilé préentaille. The fixing bar for the lock is included in the prepared profile.
Schliessblech / gâche / keep **947048**	1x	1x	
Mass / dimension **C**	350	550	
Schliessblech / gâche / keep **947048**	1x	1x	
Mass / dimension **B**	729	729	
Schloss / serrure / lock **RZ**	**986467**	**986467**	
Schloss / serrure / lock **PZ**	**986466**	**986466**	
DIN links / gauche / left			
Schliessblech / gâche / keep **947049**	1x	1x	
Schliessblech / gâche / keep **947050**	1x	1x	
DIN rechts / droite / right			
Mass / dimension **D**	782.5	782.5	
Schliessblech / gâche / keep **947048**	1x	1x	

Senkschrauben M5 x 16 mm beiliegend / vis coniques M5 x 16 mm jointes / countersunk screw M5 x 16 mm supplied

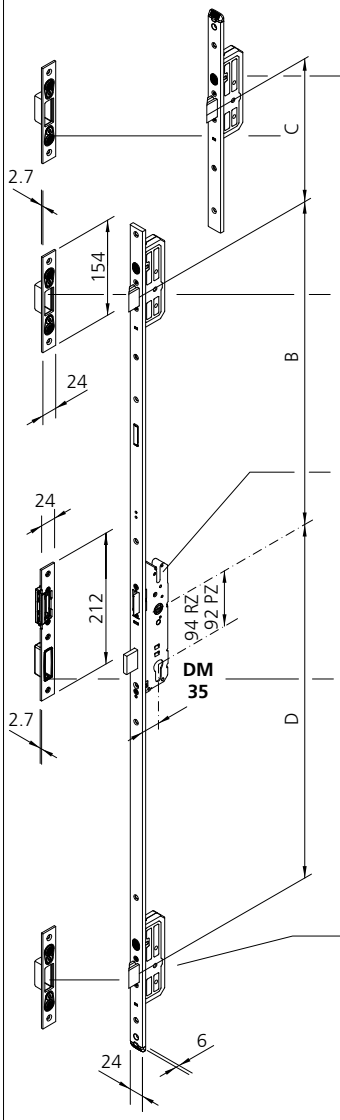

Abbildung: DIN rechts
fig.: DIN droite
fig.: DIN right

947054

947026, 947025

Die Befestigungsschraube **Art.Nr. 947054** für das Schloss und das Einschweissblech **Art.Nr. 947026, 947025** für die Schliessbleche müssen zusätzlich bestellt werden.
La vis de fixation **art.no. 947054** pour la serrure et la plaque à souder **art.no. 947026, 947025** pour les gâches doivent être commandées séparément.
The fixing screw **art.no. 947054** for the lock and the weld-in plate **art.no. 947026, 947025** for the keep must be ordered separately.

Beschläge
Falztreibriegel

Quincaillerie
Crémone automatique

Fittings
Drive bolt lock

EN 179 EN 1125

RZ Ø 22 mm
PZ Ø 17 mm

DIN links / DIN gauche / DIN left

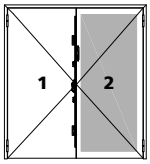

DIN rechts / DIN droite / DIN right

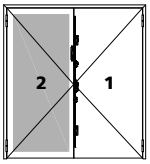

Abbildung: DIN rechts / fig.: DIN droite / fig.: DIN right

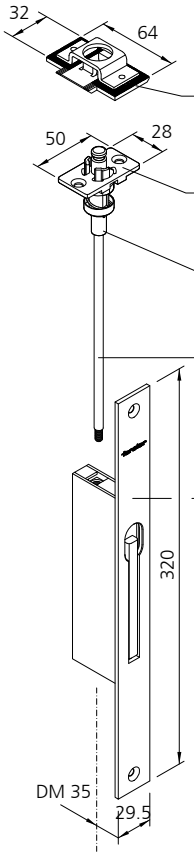

Garnitur Nr. / garniture no / set no	947714	947715
	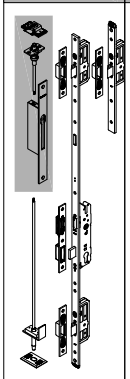	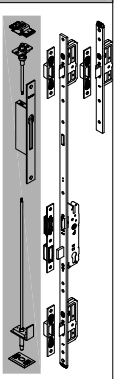
Schliessmulde / gâche réglable / locking recess 957062	1x	1x
Schaltschloss / serrure de maintien / switch latch 947214	1x	1x
Verriegelungsstück oben/ pièce de verrouillage haut / locking piece top / 907056	1x	1x
Treibriegelstange / tringle de verrouillage / drive bolt rod 907030	1x	1x
Falztreibriegel / crémone automatique / drive bolt lock 907438	1x	1x

Senkschrauben M5 x 16 mm beiliegend
vis coniques M5 x 16 mm jointes
countersunk screw M5 x 16 mm supplied

Einschweissblech für Befestigung Falztreibriegel /
Plaque à souder pour la fixation de la crémone à levier /
Weld-in plate for fixing the drive bolt lock
für Stahlprofile / pour profilés en acier / for steel profiles
Art.Nr. / art.no. / art.no. 947026
für Edelstahlprofile / pour profilés en acier inox/ for stainless steel profiles
Art.Nr. / art.no. / art.no. 947025
zusätzlich bestellen / à commander en supplément / to be ordered in addition

wahlweise / à choix / at choice

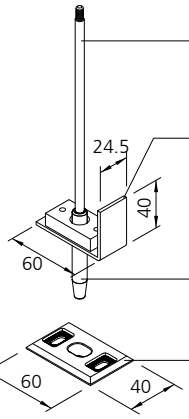

Treibriegelstange / tringle de verrouillage / drive bolt rod 907030	1x
Stangenführung / guide de tringle / rod guide 957065	1x
Verriegelungsstück unten/ pièce de verrouillage inférieur / locking piece bottom / 907053	1x
Schliessmulde / gâche au sol / floor bush 907054	1x

Beschläge
Mehrfachverriegelungen

Quincaillierie
Serrures à verrouillage multiple

Fittings
Multi-point locks

Abbildung Figure Figure	Bezeichnung Désignation Designation	Verkaufseinheit Unité de vente Sales unit	Art.Nr. art. no. art. no.
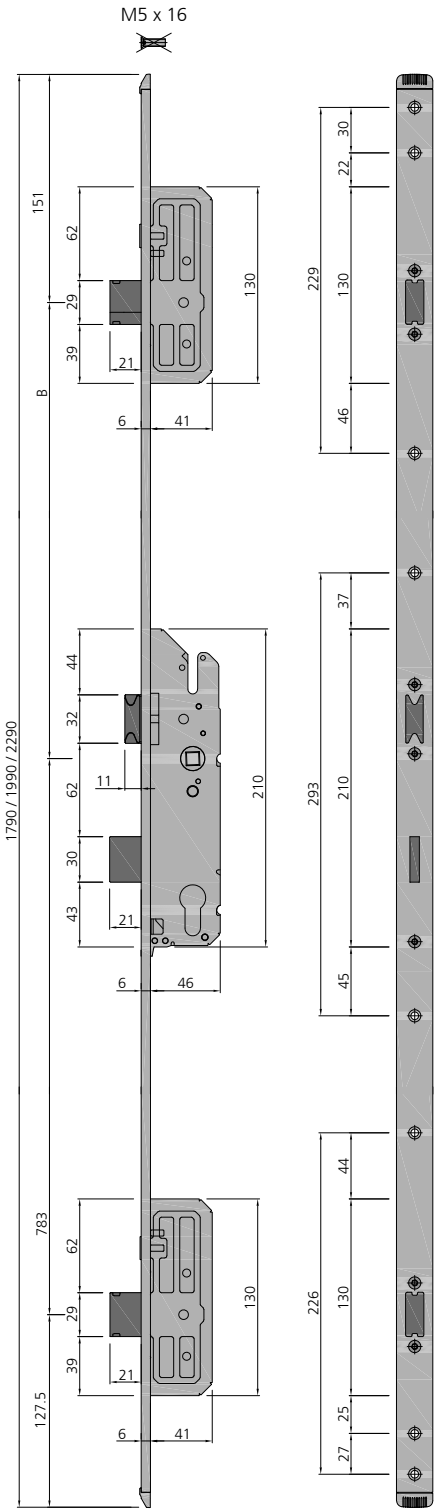	**RZ** **PZ** Zylinder Ø 22 / Ø 17 mm; **DIN links und DIN rechts** verwendbar; selbstverriegelnd; Umlegbare Falle; Forster-Stulp Edelstahl geschliffen; Schlosskasten verzinkt; inklusive Befestigungsschrauben Cylindre Ø 23 / Ø 17 mm; utilisation possible **DIN gauche et DIN droite**; verrouillage automatique; bec de cane basculant; têtière Forster en acier inox meulé; boîtier de serrure zingué; avec vis de fixation Ø 23 / Ø 17 mm cylinder; applicable on **DIN left and DIN right**; self-locking; switchable handle; Forster front plate stainless steel polished; lock casing galvanised; including fastening screws **Mehrfachverriegelung-Schloss** **Serrure à verrouillage multiple** **Multiple lock**		
	Flügelhöhe / Hauteur de vantail / Leaf height: **1940 - 2270 mm**		
	Länge Stulp / Longueur têtière / Face plate length = **1790 mm** B = **729 mm** — Ø 22 mm	1 Stk./pce **RZ**	**986461**
	Ø 17 mm	**PZ**	**986460**
	Flügelhöhe / Hauteur de vantail / Leaf height: **2140 - 2470 mm**		
	Länge Stulp / Longueur têtière / Face plate length = **1990 mm** B = **929 mm** — Ø 22 mm	1 Stk./pce **RZ**	**986463**
	Ø 17 mm	**PZ**	**986462**

zusätzlich bestellen / à commander en supplément / to be ordered in addition

Befestigungsschraube Vis de fixation Fixing screw	1VE / UV / SU (23 Stk./pcs)	**947054**

Die Befestigungsleiste für das Schloss ist im vorgerichteten Profil enthalten
La barre de fixation de la serrure est comprise dans le profilé préentaille.
The fixing bar for the lock is included in the prepared profile.

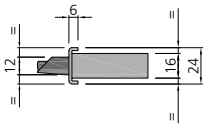

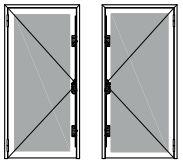

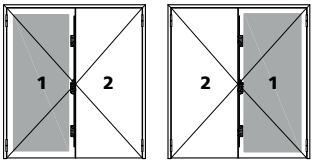

Beschläge
Mehrfachverriegelungen
Antipanik, DIN links

Quincaillierie
Serrures à verrouillage multiple
Anti-panique, DIN gauche

Fittings
Multi-point locks
Anti-panic, DIN left

Abbildung Figure Figure	Bezeichnung Désignation Designation	Verkaufseinheit Unité de vente Sales unit	Art.Nr. art. no. art. no.
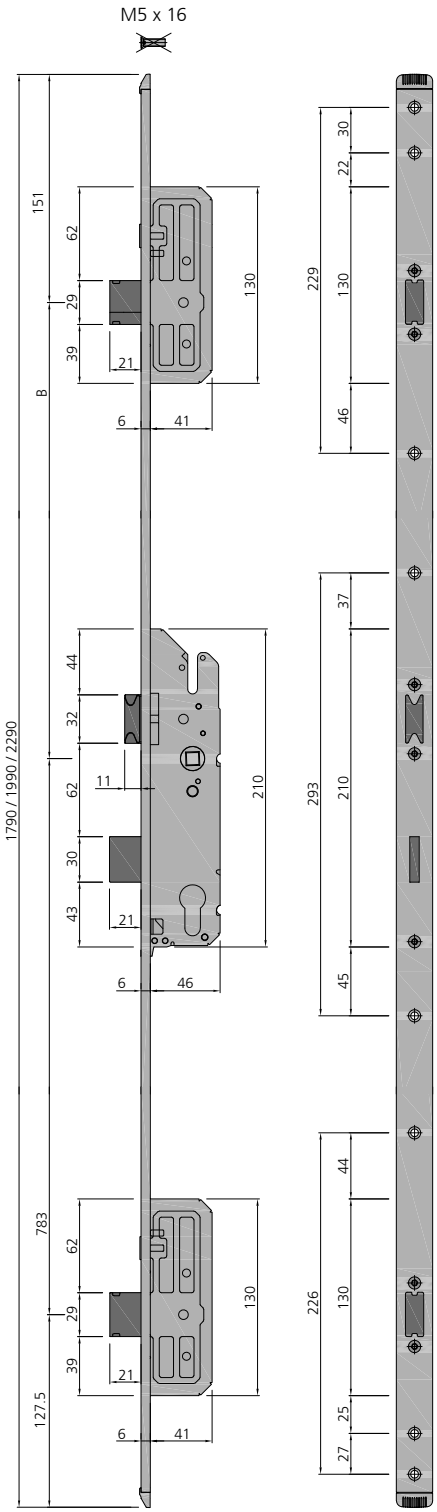	 Zylinder Ø 22 / Ø 17 mm; **DIN links** verwendbar; selbstverriegelnd; Forster-Stulp Edelstahl geschliffen; Schlosskasten verzinkt; inklusive Befestigungsschrauben Cylindre Ø 22 / Ø 17 mm; utilisation possible **DIN gauche**; verrouillage automatique; têtière Forster en acier inox meulé; boîtier de serrure zingué; avec vis de fixation Ø 22 / Ø 17 mm cylinder; applicable on **DIN left**; self-locking; Forster front; plate stainless steel polished; lock casing galvanised; including fastening screws		**Funktion B** **Fonction B** **Function B**
	Mehrfachverriegelung-Schloss, **DIN links** Serrure à verrouillage multiple, **DIN gauche** Multiple lock, **DIN left**		EN 179 EN 1125
	Flügelhöhe / Hauteur de vantail / Leaf height: **1940 - 2270 mm**		
	Länge Stulp / Longueur têtière / Face plate length = **1790 mm** B = **729 mm** — Ø 22 mm	1 Stk./pce **RZ**	**986479**
	Ø 17 mm	**PZ**	**986473**
	Flügelhöhe / Hauteur de vantail / Leaf height: **2140 - 2470 mm**		
	Länge Stulp / Longueur têtière / Face plate length = **1990 mm** B = **929 mm** — Ø 22 mm	1 Stk./pce **RZ**	**986481**
	Ø 17 mm	**PZ**	**986475**

zusätzlich bestellen / à commander en supplément / to be ordered in addition

Befestigungsschraube Vis de fixation Fixing screw	1VE / UV / SU (23 Stk./pcs)	**947054**

Die Befestigungsleiste für das Schloss ist im vorgerichteten Profil enthalten
La barre de fixation de la serrure est comprise dans le profilé préentaille.
The fixing bar for the lock is included in the prepared profile.

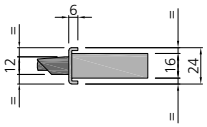

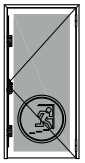

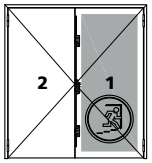

Beschläge
Mehrfachverriegelungen
Antipanik, DIN rechts

Quincaillierie
Serrures à verrouillage multiple
Anti-panique, DIN droite

Fittings
Multi-point locks
Anti-panic, DIN right

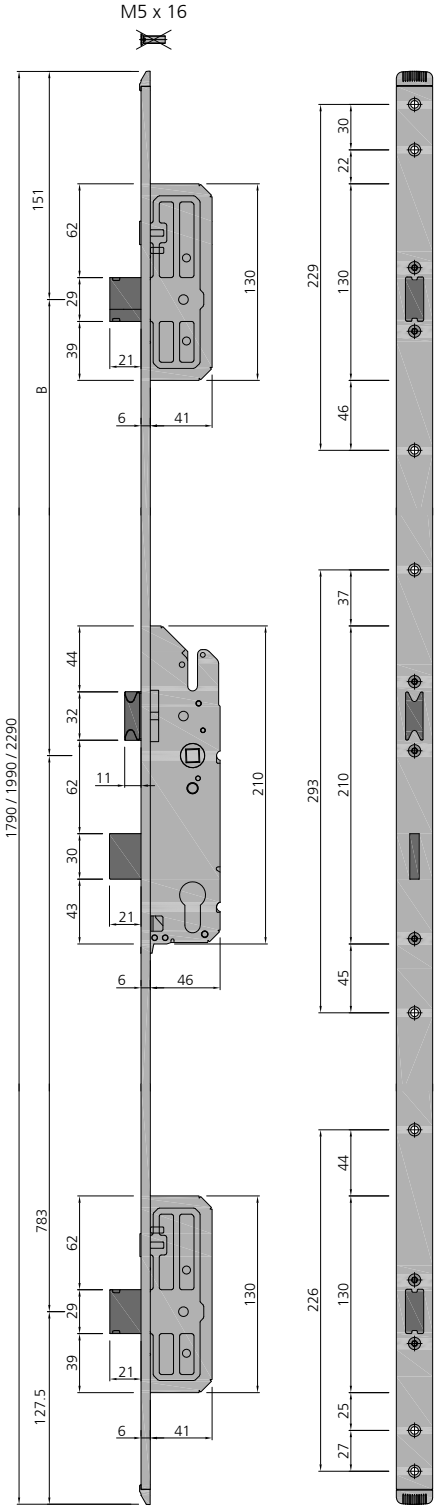

Abbildung Figure Figure	Bezeichnung Désignation Designation	Verkaufseinheit Unité de vente Sales unit	Art.Nr. art. no. art. no.
	RZ **PZ**		
	Zylinder Ø 22 / Ø 17 mm; **DIN rechts** verwendbar; selbstverriegelnd; Forster-Stulp Edelstahl geschliffen; Schlosskasten verzinkt; inklusive Befestigungsschrauben		
	Cylindre Ø 22 / Ø 17 mm; utilisation possible **DIN droite**; verrouillage automatique; têtière Forster en acier inox meulé; boîtier de serrure zingué; avec vis de fixation		
	Ø 22 / Ø 17 mm cylinder; applicable on **DIN right**; self-locking; Forster front; plate stainless steel polished; lock casing galvanised; including fastening screws		**Funktion B** **Fonction B** **Function B**
	Mehrfachverriegelung-Schloss, **DIN rechts** Serrure à verrouillage multiple, **DIN droite** Multiple lock, **DIN right**		EN 179 EN 1125
	Flügelhöhe / Hauteur de vantail / Leaf height: **1940 - 2270 mm**		
	Länge Stulp / Longueur têtière / Face plate length = **1790 mm** B = **729 mm** — Ø 22 mm	1 Stk./pce **RZ**	**986478**
	Ø 17 mm	**PZ**	**986472**
	Flügelhöhe / Hauteur de vantail / Leaf height: **2140 - 2470 mm**		
	Länge Stulp / Longueur têtière / Face plate length = **1990 mm** B = **929 mm** — Ø 22 mm	1 Stk./pce **RZ**	**986480**
	Ø 17 mm	**PZ**	**986474**

zusätzlich bestellen / à commander en supplément / to be ordered in addition

Befestigungsschraube Vis de fixation Fixing screw	1VE / UV / SU (23 Stk./pcs)	**947054**

Die Befestigungsleiste für das Schloss ist im vorgerichteten Profil enthalten
La barre de fixation de la serrure est comprise dans le profilé préentaille.
The fixing bar for the lock is included in the prepared profile.

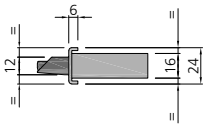

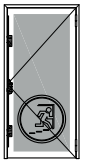

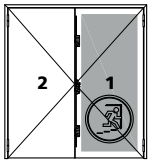

Beschläge
Mehrfachverriegelungen
Antipanik

Quincaillierie
Serrures à verrouillage multiple
Anti-panique

Fittings
Multi-point locks
Anti-panic

Abbildung Figure Figure	Bezeichnung Désignation Designation	Verkaufseinheit Unité de vente Sales unit	Art.Nr. art. no. art. no.
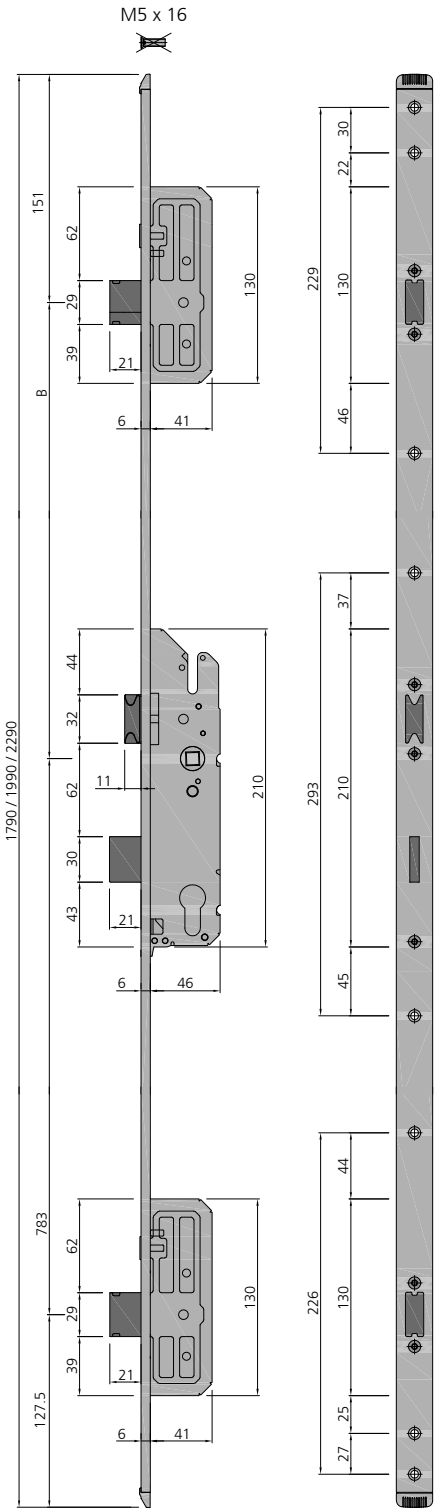	 Zylinder Ø 22 / Ø 17 mm; **DIN links und DIN rechts** verwendbar; selbstverriegelnd; Umlegbare Falle; Forster-Stulp Edelstahl geschliffen; Schlosskasten verzinkt; inklusive Befestigungsschrauben Cylindre Ø 23 / Ø 17 mm; utilisation possible **DIN gauche et DIN droite**; verrouillage automatique; bec de cane basculant; têtière Forster en acier inox meulé; boîtier de serrure zingué; avec vis de fixation Ø 23 / Ø 17 mm cylinder; applicable on **DIN left and DIN right**; self-locking; switchable handle; Forster front plate stainless steel polished; lock casing galvanised; including fastening screws **Mehrfachverriegelung-Schloss** **Serrure à verrouillage multiple** **Multiple lock** Flügelhöhe / Hauteur de vantail / Leaf height: **1940 - 2270 mm** Länge Stulp / Longueur têtière / Face plate length = **1790 mm** B = **729 mm** Ø 22 mm Ø 17 mm Flügelhöhe / Hauteur de vantail / Leaf height: **2140 - 2470 mm** Länge Stulp / Longueur têtière / Face plate length = **1990 mm** B = **929 mm** Ø 22 mm Ø 17 mm	1 Stk./pce **RZ** **PZ** 1 Stk./pce **RZ** **PZ**	**Funktion E** **Fonction E** **Function E** EN 179 EN 1125 **986467** **986466** **986469** **986468**

zusätzlich bestellen / à commander en supplément / to be ordered in addition

Befestigungsschraube Vis de fixation Fixing screw		1VE / UV / SU (23 Stk./pcs)	**947054**

Die Befestigungsleiste für das Schloss ist im vorgerichteten Profil enthalten
La barre de fixation de la serrure est comprise dans le profilé préentaille.
The fixing bar for the lock is included in the prepared profile.

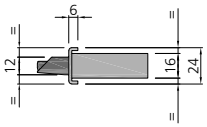

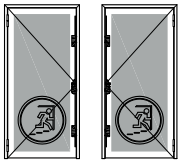

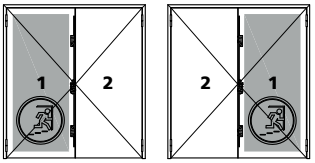

Beschläge
Mehrfachverriegelungen
Verlängerung

Ferrements
Serrures à verrouillage multiple
Extension

Fittings
Multi-point locks
Extension

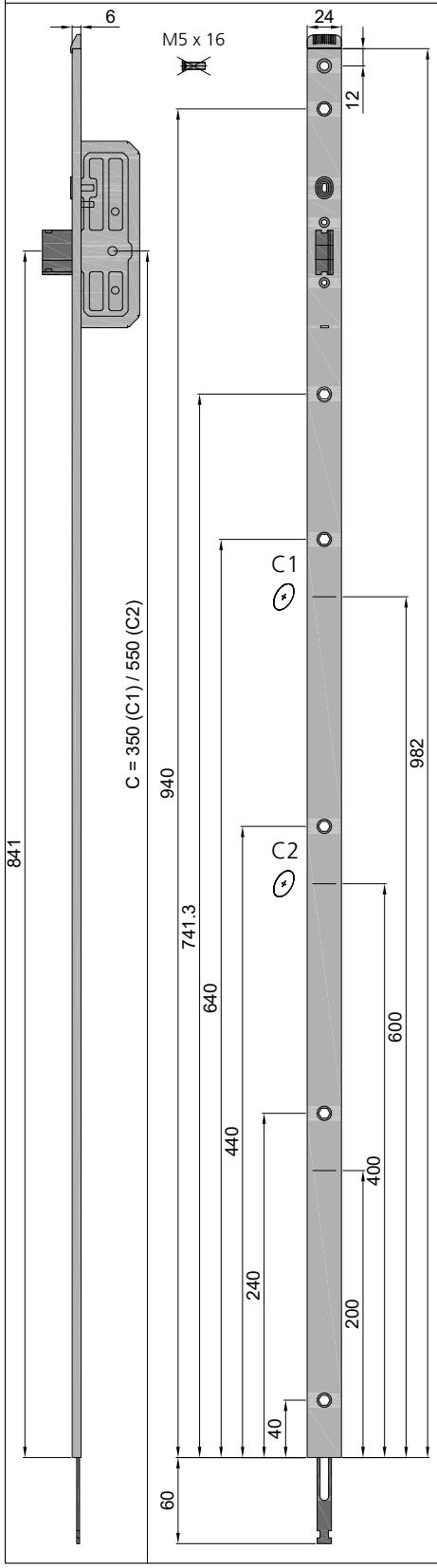

Abbildung Figure Figure	Bezeichnung Désignation Designation	Verkaufseinheit Unité de vente Sales unit	Art.Nr. art. no. art. no.
	DIN links und DIN rechts verwendbar; Selbstverriegelnd; Umlegbare Falle; Forster-Stulp Edelstahl geschliffen; Schlosskasten verzinkt; inklusive Befestigungsschrauben; in Kombination mit 986460/-461, 986478/-479, 986472/-473, 986466/-467 utilisation possible **DIN gauche et DIN droite**; verrouillage automatique; bec de cane basculant; têtière Forster en acier inox meulé; boîtier de serrure zingué; avec vis de fixation; en combinaison avec 986460/-461, 986478/-479, 986472/-473, 986466/-467 applicable on **DIN left and DIN right**; Self-locking; switchable handle; Forster front plate stainless steel polished; lock casing galvanised; including fastening screws; in combination with 986460/-461, 986478/-479, 986472/-473, 986466/-467 **Verlängerung für Mehrfachverriegelung** **Extension pour serrure à verrouillage multiple** **Extension for multiple lock** Flügelhöhe / Hauteur de vantail / Leaf height: **2290 - 2620 mm** Länge Stulp / Longueur têtière / Face plate length = **382 mm** C1 = **600 mm** / C = **350 mm**	1 Stk./pce	EN 179 EN 1125 **986484**
	Flügelhöhe / Hauteur de vantail / Leaf height: **2620 - 2820 mm** Länge Stulp / Longueur têtière / Face plate length = **582 mm** C2 = **400 mm** / C = **550 mm**	1 Stk./pce	

zusätzlich bestellen / à commander en supplément / to be ordered in addition

Befestigungsschraube Vis de fixation Fixing screw	1VE / UV / SU (23 Stk./pcs)	**947054**

Die Befestigungsleiste für das Schloss ist im vorgerichteten Profil enthalten
La barre de fixation de la serrure est comprise dans le profilé préentaille.
The fixing bar for the lock is included in the prepared profile.

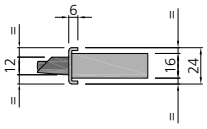

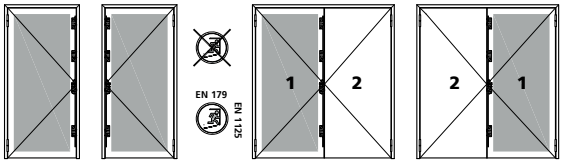

Beschläge
Standflügelverriegelung

Quincaillierie
Verrouillage du vantail semi-fixe

Fittings
Fixed leaf lock

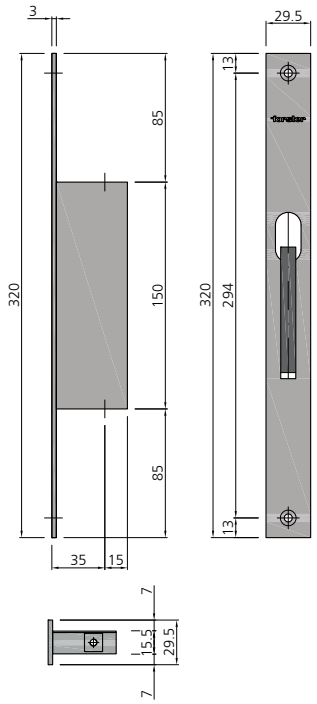

Forster-Stulp Edelstahl geschliffen;
Schlosskasten verzinkt; Anschlussgewinde M5;
Hub = 18 mm; inklusive Befestigungsschrauben

Têtière Forster en acier inox poli;
boîtier de serrure zingué; filetage de raccordement M5;
course = 18 mm; avec vis de fixation

Forster front plate stainless steel polished;
lock casing galvanised; connecting thread M5;
stroke = 18 mm; including fastening screws

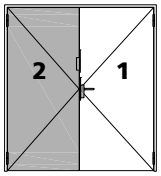

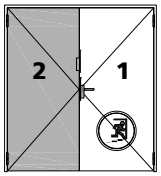

Bezeichnung Désignation Designation	Verkaufseinheit Unité de vente Sales unit	Art.Nr. art. no. art. no.
Selbstverriegelndes Falztreibriegel-Schloss **Crémone à levier avec verouillage automatique** **Self-locking drive bolt lock** EN 179 / EN 1125	1 Stk./pce	**907438**

Beschläge
Schliessbleche

Quincaillierie
Gâches

Fittings
Keeps

Abbildung Figure Figure	Bezeichnung Désignation Designation	Verkaufseinheit Unité de vente Sales unit	Art.Nr. art. no. art. no.
DIN rechts, DIN droite, DIN right 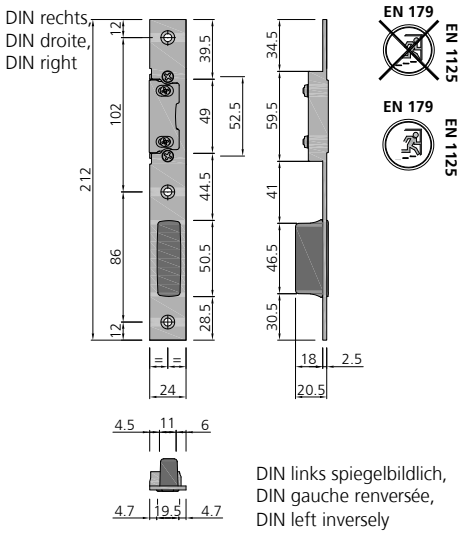 DIN links spiegelbildlich, DIN gauche renversée, DIN left inversely	Schliessblech für Hauptschloss, inkl. Befestigungsschrauben M5x16 Gâche pour serrure principale, avec vis de fixation M5x16 Keep for main lock, including fastening screws M5x16 DIN links, DIN gauche, DIN left DIN rechts, DIN droite, DIN right	1 Stk./pce	**947049** **947050**
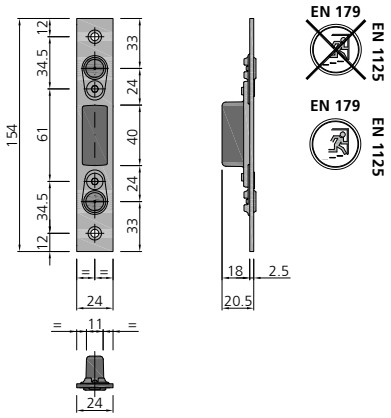 	Schliessblech für Nebenschloss DIN links und DIN rechts anwendbar inkl. Befestigungsschrauben M5x16 Gâche pour serrure secondaire utilisage DIN gauche et DIN droite avec vis de fixation M5x16 Keep for auxiliary lock usage DIN left and DIN right including fastening screws m5x16	1 Stk./pce	**947048**

Verstellung der Schliessteile
Gâche réversible gauche / droite
Adjustement of strike plates

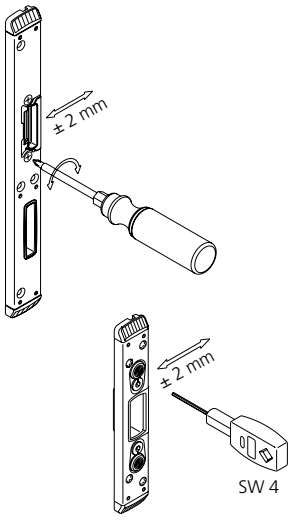

Fallenumstellung
Bec de cane réversible gauche / droite
Latch changing

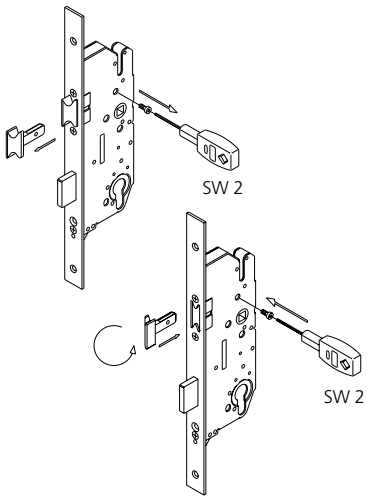

Beschläge
Obere Verriegelung
Standflügel

Quincaillierie
Verrouillage supérieur
Vantail semi-fixe

Fittings
Top shootbolt
Fixed leaf

Abbildung Figure Figure	Bezeichnung Désignation Designation	Verkaufseinheit Unité de vente Sales unit	Art.Nr. art. no. art. no.
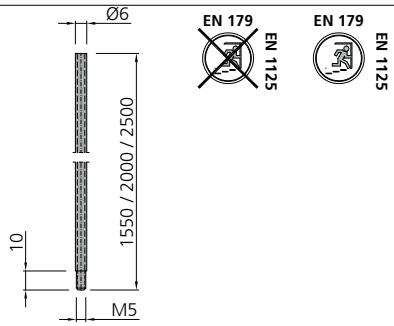	Treibriegelstange Tringle de verrouillage Drive bolt rod Ø 6 mm - 1550 mm	1 Stk./pce	**907030**
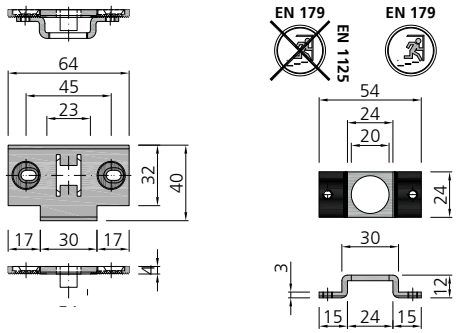	Schliessmulde oben, Standflügel Gâche réglable en haut, Vantail semi-fixe Locking recess top, fixed leaf Verstellbereich +/- 2.5 mm Plage de réglage +/- 2.5 mm Adjustment range +/- 2.5 mm nur mit Falztreibriegel, oben seulement avec crémone automatique, en haut only with drive bolt lock, top	1 Stk./pce	**957062**
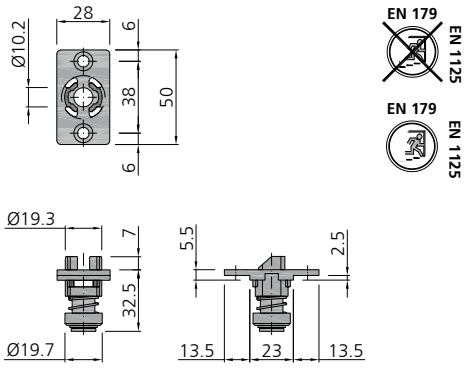	Schaltschloss Serrure de maintien Switch latch nur mit Falztreibriegel, oben seulement avec crémone automatique, en haut only with drive bolt lock, top	1 Stk./pce	**947214**
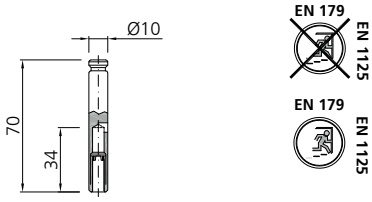	Verriegelungsstück oben Pièce de verrouillage supérieur Locking piece top nur mit Falztreibriegel, oben seulement avec crémone automatique, en haut only with drive bolt lock, top	1 Stk./pce	**907056**

Beschläge
Untere Verriegelung
Standflügel

Quincaillierie
Verrouillage vers le bas
Vantail semi-fixe

Fittings
Bottom lock
Fixed leaf

Abbildung Figure Figure	Bezeichnung Désignation Designation	Verkaufseinheit Unité de vente Sales unit	Art.Nr. art. no. art. no.
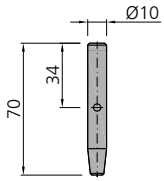 EN 179 EN 1125 EN 179 EN 1125	Verriegelungsstück unten Pièce de verrouillage inférieur Locking piece bottom nur mit Falztreibriegel, unten seulement avec crémone automatique, basse only with drive bolt lock, low	1 Stk./pce	**907053**
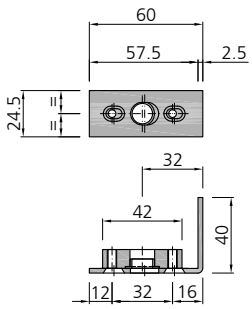 EN 179 EN 1125 EN 179 EN 1125	Stangenführung unten Guide de tringle de verrouillage basse Rod guide low Verstellbereich +/- 2.5 mm Plage de réglage +/- 2.5 mm Adjustment range +/- 2.5 mm	1 Stk./pce	**957065**
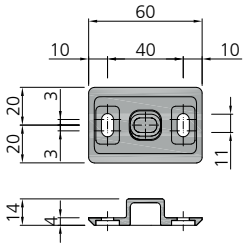 EN 179 EN 1125 EN 179 EN 1125	Schliessmulde unten Gâche au sol inférieur Floor sodret Verstellbereich +/- 2.5 mm Plage de réglage +/- 2.5 mm Adjustment range +/- 2.5 mm	1 Stk./pce	**907054**
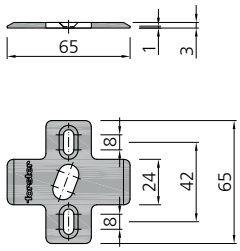 EN 179 EN 1125 EN 179 EN 1125	Schliessblech unten (alternativ für 907054) Gâche au sol (alternative pour 907054) Floor keep (alternativ for 907054)	1 Stk./pce	**907578**

Beschläge
Sicherungsbolzen

Quincaillierie
Goujon de sécurité

Fittings
Locking pin

Abbildung Figure Figure	Bezeichnung Désignation Designation	Verkaufseinheit Unité de vente Sales unit	Art.Nr. art. no. art. no.
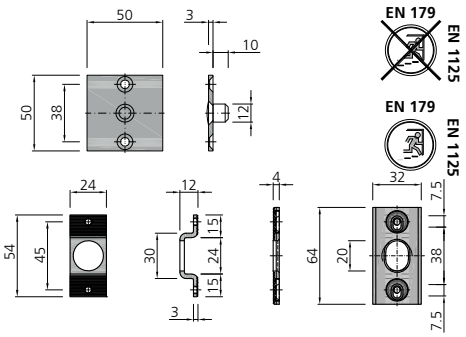	Sicherungsbolzen Edelstahl Goujon de sécurité acier inox Locking pin stainless steel Verstellbereich +/- 2.5 mm Plage de réglage +/- 2.5 mm Adjustment range +/- 2.5 mm	1 Stk./pce	**957067**
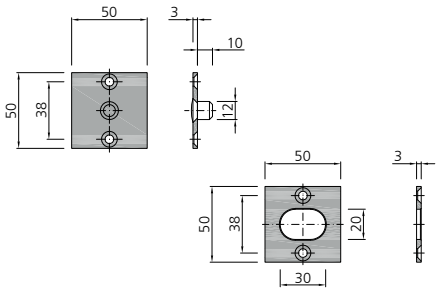	Sicherungsbolzen Edelstahl, (alternativ für 957067) Goujon de sécurité acier inox, (alternatif pour 957067) Locking pin stainless steel, (alternative for 957067)	1 Stk./pce	**957010**
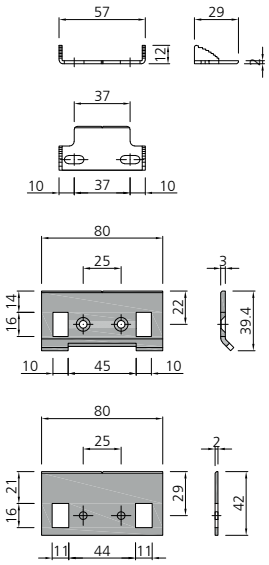	Sicherungsbolzen Einsatz bei verdecktliegendem Band Art.Nr. 907740 Edelstahl Goujon de sécurité utilisé pour paumelle cachée art no 907740 acier inox Locking pin for use with concealed hinge art no 907740 stainless steel	1 Stk./pce	**917025**

Beschläge
Kabelübergang

Quincaillerie
Passe-câble

Fittings
Cable crossing

Abbildung Figure Figure	Bezeichnung Désignation Designation	Verkaufseinheit Unité de vente Sales unit	Art.Nr. art. no. art. no.
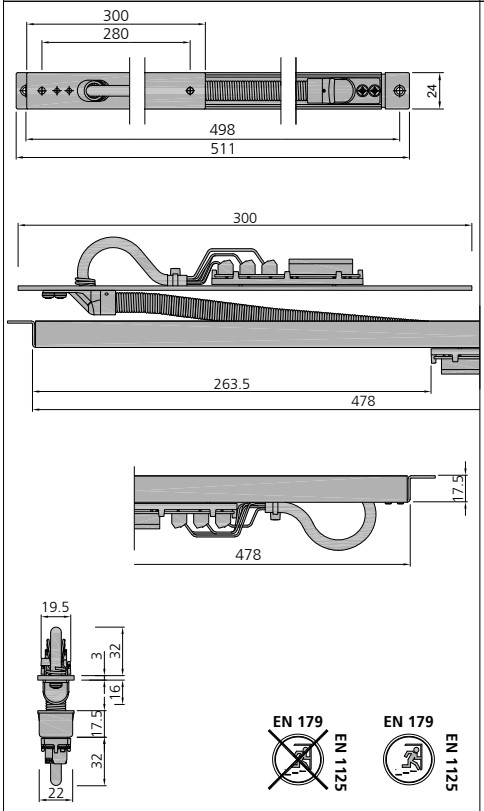	**Kabelübergang** **Passe-câble** **Cable crossing** mit Steckadapter, 12 polig, lösbar Öffnungswinkel 180° avec adapteur, à 12 broches, détachable, angle d'ouverture 180° with plug-in adapter, 12-pole, detachable, opening angle 180°	1 Stk./pce	**907595**
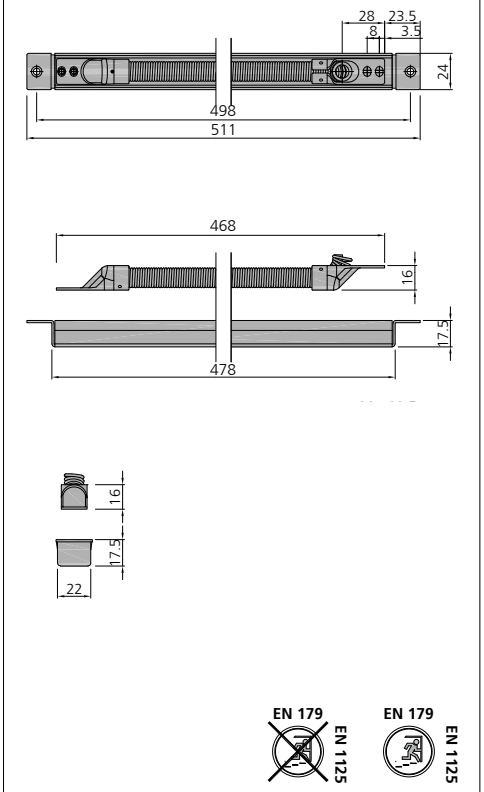	**Kabelübergang** **Passe-câble** **Cable crossing** Kabel max. Ø 9 mm, Öffnungswinkel 180° câble max. Ø 9 mm, angle d'ouverture 180° cable max. Ø 9 mm, opening angle	1 Stk./pce	**907596**

* auf Anfrage / sur demande / on request

Beschläge
Drücker

Quincaillierie
Poignées

Fittings
Handles

Abbildung Figure Figure	Bezeichnung Désignation Designation	Verkaufseinheit Unité de vente Sales unit	Art. Nr. art. no. art. no.
EN 179 EN 1125 EN 179 EN 1125 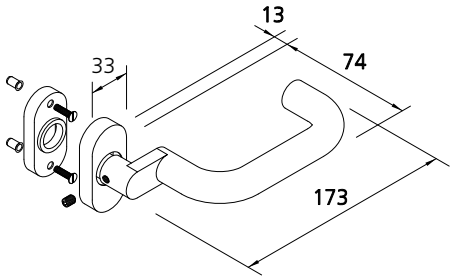	Türdrücker mit Rückhaltefeder Edelstahl (matt geschliffen), Dorn 9 mm Poignée de porte ressort de rappel acier inox (poli mat), carré de 9 mm Door handle with backing spring stainless steel (polished mat finish), nut spindle 9 mm 2 Stk. M5 x 20 mm Schrauben mit Einnietmutter 2 pces de M5 x 20 mm vis avec rivet taraudé 2 units M5 x 20 mm screws with rivet nut	1 Stk./pce	**907350**
EN 179 EN 1125 EN 179 EN 1125 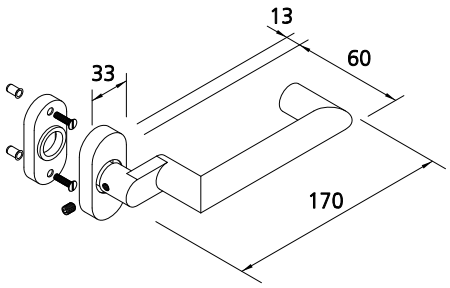	Türdrücker mit Rückhaltefeder Edelstahl (matt geschliffen), Dorn 9 mm Poignée de porte ressort de rappel acier inox (poli mat), carré de 9 mm Door handle with backing spring stainless steel (polished mat finish), nut spindle 9 mm 2 Stk. M5 x 20 mm Schrauben mit Einnietmutter 2 pces de M5 x 20 mm vis avec rivet taraudé 2 units M5 x 20 mm screws with rivet nut	1 Stk./pce	**907351**
EN 179 EN 1125 EN 179 EN 1125 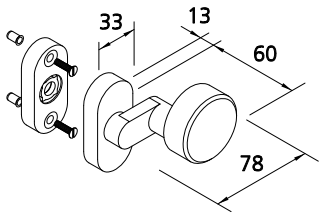	Türknopf Edelstahl (matt geschliffen), Dorn 9 mm Bouton de porte acier inox (poli mat), carré de 9 mm Door knob stainless steel (polished mat finish), nut spindle 9 mm 2 Stk. M5 x 20 mm Schrauben mit Einnietmutter 2 pces de M5 x 20 mm vis avec rivet taraudé 2 units M5 x 20 mm screws with rivet nut	1 Stk./pce	**907356**

Beschläge
Antipanik-Druckstangen
Fallenriegelschloss

Quincaillierie
Pushbar anti-panique
Serrure à mortaiser

Fittings
Anti-panic touch-bar
Single mortise lock

Abbildung Figure Figure	Bezeichnung Désignation Designation	Verkaufseinheit Unité de vente Sales unit	Art.Nr. art. no. art. no.
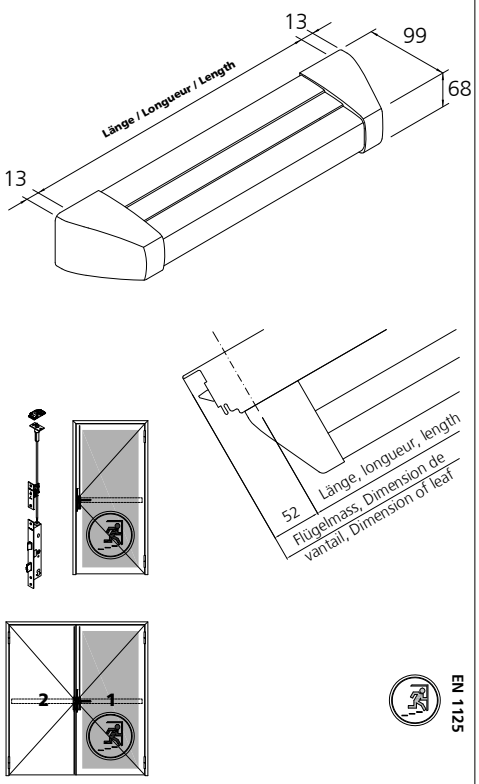	Antipanik-Druckstange mit 27° Drehwinkel, für Gangflügel DIN links und DIN rechts verwendbar inkl. Befestigungsmaterial, Aluminium eloxiert, Edelstahl optik Pushbar anti-panique avec angle de rotation 27°, pour vantail de service, utilisable DIN gauche ou DIN droite accessoires de fixation inclus, aluminium anodisé, avec aspect inox Anti-panic touch-bar for active leaf with 27° angle of tilt, using for opening left and right, including fixing kit, aluminium anodised, with stainless steel finish Länge, longueur, length 650 - 799 mm Länge, longueur, length 800 - 950 mm Länge, longueur, length 951 - 1100 mm Länge, longueur, length 1101 - 1250 mm Sonderlänge / Longueur spéciale / Special length max. 1530 mm Zuschnitt auf Mass (max. 150 mm) à couper sur mesure (max. 150 mm) to cut to final length (max 150 mm)	1 Stk./pce	**907360** **907361** **907362** **907363** **907364***
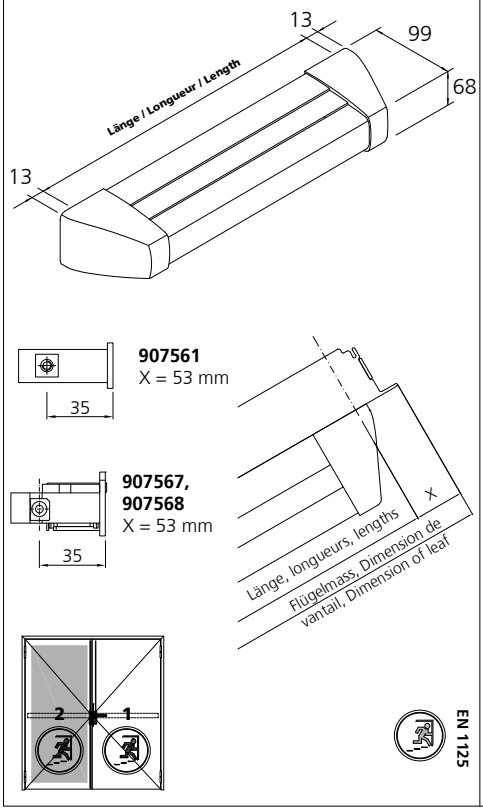	Antipanik-Druckstange mit 45° Drehwinkel, für Standflügel DIN links und DIN rechts verwendbar inkl. Befestigungsmaterial, Aluminium eloxiert, Edelstahl optik Pushbar anti-panique avec angle de rotation 45°, pour vantail semi-fixe utilisable DIN gauche ou DIN droite accessoires de fixation inclus, aluminium anodisé, avec aspect inox Anti-panic touch-bar with 45° angle of tilt, for passive leaf, using for opening left and right, including fixing kit, aluminium anodised, with stainless steel finish Länge, longueur, length 650 - 799 mm Länge, longueur, length 800 - 950 mm Länge, longueur, length 951 - 1100 mm Länge, longueur, length 1101 - 1250 mm Sonderlänge / Longueur spéciale / Special length max. 1530 mm Zuschnitt auf Mass (max. 150 mm) à couper sur mesure (max. 150 mm) to cut to final length (max 150 mm)	1 Stk./pce * auf Anfrage sur demande on request	**907300** **907301** **907302** **907303** **907304***

Beschläge
Antipanik-Druckstangen
Mehrfachverriegelungen

Quincaillierie
Pushbar anti-panique
Serrure à verrouillage multiple

Fittings
Anti-panic touch-bar
Mult-point lock

Abbildung Figure Figure	Bezeichnung Désignation Designation	Verkaufseinheit Unité de vente Sales unit	Art.Nr. art. no. art. no.
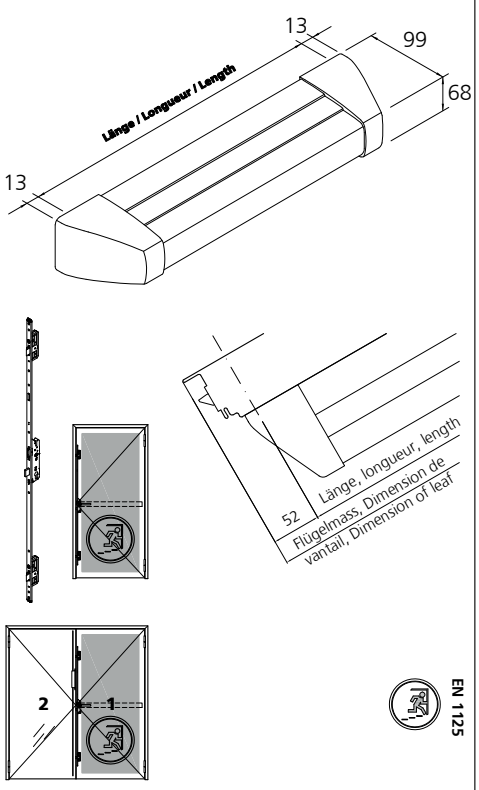	Antipanik-Druckstange mit 27° Drehwinkel, für Gangflügel DIN links und DIN rechts verwendbar inkl. Befestigungsmaterial, Aluminium eloxiert, Edelstahl optik Pushbar anti-panique avec angle de rotation 27°, pour vantail de service, utilisable DIN gauche ou DIN droite accessoires de fixation inclus, aluminium anodisé, avec aspect inox Anti-panic touch-bar for active leaf with 27° angle of tilt, using for opening left and right, including fixing kit, aluminium anodised, with stainless steel finish Länge, longueur, length 650 - 799 mm Länge, longueur, length 800 - 950 mm Länge, longueur, length 951 - 1100 mm Länge, longueur, length 1101 - 1250 mm Sonderlänge / Longueur spéciale / Special length max. 1530 mm Zuschnitt auf Mass (max. 150 mm) à couper sur mesure (max. 150 mm) to cut to final length (max 150 mm)	1 Stk./pce	**907360** **907361** **907362** **907363** **907364***
zusätzlich bestellen / à commander en supplément / to be ordered in addition			
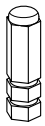 gemäss Montageanleitung d'après instructions de montage according to assembly instructions	Distanzstücke zur Drehwinkelbegrenzung 30° der Antipanik-Druckstange 907360 - 907363, nur bei Mehrfachverriegelungsschloss Distanceurs pour l'angled ouverture limitation 30° de la pushbar anti-panique 907360 - 907363, uniquement avec serrure à verrouillage mutiple Distance pieces for angel of tilt limitation 30° of the anti-panic toch-bar 907360 - 907363, only with multiple lock	2 Stk./pcs	**907365**

Beschläge
Antipanik-Stangengriff
Fallenriegelschloss

Quincaillierie
Barre anti-panique
Serrure à mortaiser

Fittings
Anti-panic push-bar
Single mortise lock

Abbildung Figure Figure	Bezeichnung Désignation Designation	Verkaufseinheit Unité de vente Sales unit	Art.Nr. art. no. art. no.
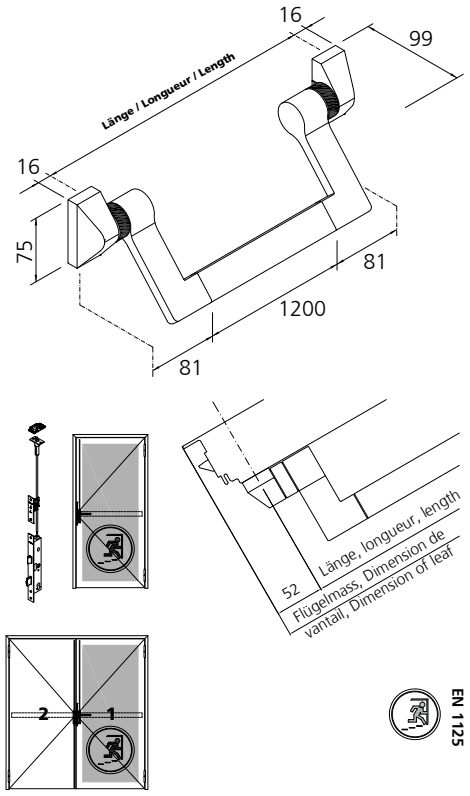	Antipanik-Stangengrif mit 27°- 45° Drehwinkel (umstellbar), für Gangflügel DIN links und DIN rechts verwendbar inkl. Befestigungsmaterial, Aluminium eloxiert, Edelstahl optik Barre anti-panique avec angle de rotation 27°- 45° (deplaçable) pour vantail de service, utilisable DIN gauche ou DIN droite accessoires de fixation inclus, aluminium anodisé, avec aspect inox Anti-panic push-bar with 27°- 45° angle of tilt (transposable), for active leaf, using for opening left and right, including fixing kit, aluminium anodised, with stainless steel finish Länge, longueur, length 650 - 1256 mm	1 Stk./pce	**907343**
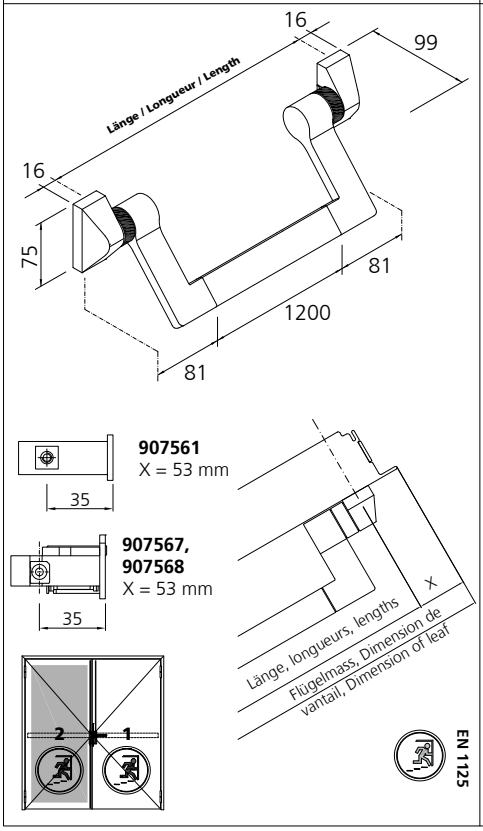	Antipanik-Stangengriff mit 27°- 45° Drehwinkel (umstellbar), für Standflügel DIN links und DIN rechts verwendbar inkl. Befestigungsmaterial, Aluminium eloxiert, Edelstahl optik Barre anti-panique avec angle de rotation 27°- 45° (deplaçable), pour vantail semi-fixe utilisable DIN gauche ou DIN droite accessoires de fixation inclus, aluminium anodisé, avec aspect inox Anti-panic push-bar with 27°- 45° angle of tilt (transposable), for passive leaf, using for opening left and right, including fixing kit, aluminium anodised, with stainless steel finish Länge, longueur, length 650 - 1256 mm	1 Stk./pce	**907345**

Beschläge
Antipanik-Druckstangen
Mehrfachverriegelungen

Quincaillierie
Barre anti-panique
Serrure à verrouillage multiple

Fittings
Anti-panic push-bar
Mult-point lock

Abbildung Figure Figure	Bezeichnung Désignation Designation	Verkaufseinheit Unité de vente Sales unit	Art.Nr. art. no. art. no.
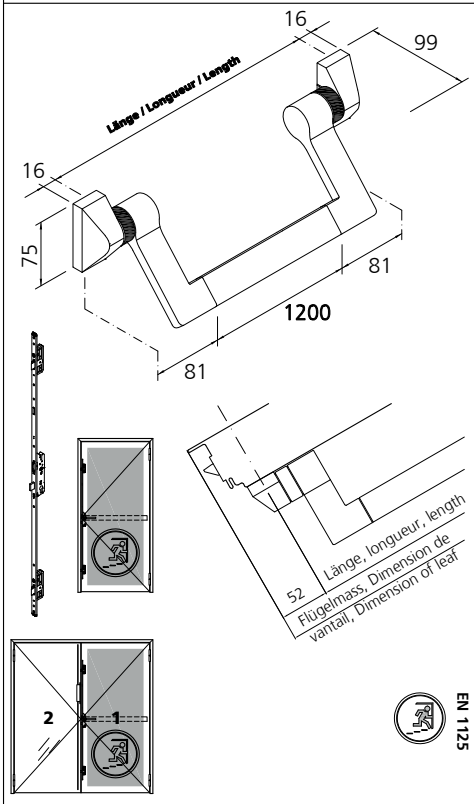	Antipanik-Stangengrif mit 27°- 45° Drehwinkel (umstellbar), für Gangflügel DIN links und DIN rechts verwendbar inkl. Befestigungsmaterial, Aluminium eloxiert, Edelstahl optik Barre anti-panique avec angle de rotation 27°- 45° (deplaçable) pour vantail de service, utilisable DIN gauche ou DIN droite accessoires de fixation inclus, aluminium anodisé, avec aspect inox Anti-panic push-bar with 27°- 45° angle of tilt (transposable), for active leaf, using for opening left and right, including fixing kit, aluminium anodised, with stainless steel finish Länge, longueur, length 650 - 1256 mm	1 Stk./pce	**907343**

Beschläge
Drückerstifte / Rosetten

Quincaillerie
Carrés de poignées / rosaces

Fittings
Handle shafts / Rosettes

Abbildung Figure Figure	Bezeichnung Désignation Designation	Verkaufseinheit Unité de vente Sales unit	Art.Nr. art. no. art. no.
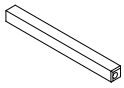 EN 179 EN 1125 EN 179 EN 1125	Standard Drückerstift für Drückerpaar Carré de poignée standard pour paire de poignées Standard door handle shaft for pair of handles	1 Stk./pce	**907315**
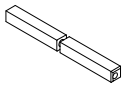 Dorn 9 mm carré de 9 mm nut spindle 9 mm	Anti-Panik Drückerstift für Drückerpaar und Drücker, Knopf mit Druckstange Carré de poignée anti panique pour paire de poignées et poignée, bouton avec pushbar anti-panique Door handle shaft panic version for pair of panic door handles and handle, knob with panic pushbar	1 Stk./pce	**907319**
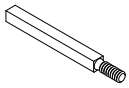	Wechsel Drückerstift für Drücker und Knopf, L = 115 mm für Antipanik-Druckstange und Knopf, L = 95 mm Changement carré de poignée pour poignée et bouton, L = 115 mm pour Pushbar-anti-panique et bouton, L = 95 mm Door handle shaft for handle and knob, L = 115 mm for Panic Pushbar and knob, L = 95 mm	1 Stk./pce	**907339** (L = 115 mm) **917305** (L = 95 mm)
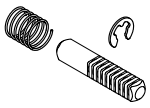	Drückerstift für einseitige Betätigung, L = 55 mm Carré de poignée pour actionnement d'un seul côté, L = 55 mm Door handle shaft for one side actuation, L = 55 mm	1 Stk./pce	**907375** (L = 55 mm)
RZ 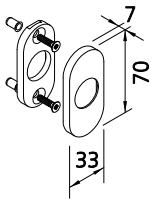 PZ 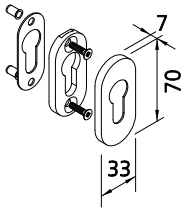	EN 179 EN 1125 EN 179 EN 1125 Zylinderrosette für Ø 22 mm Rosace pour Ø 22 mm Rosette for Ø 22 mm Zylinderrosette für Ø 17 mm Rosace pour Ø 17 mm Rosette for Ø 17 mm Edelstahl (matt geschliffen) 2 Stk. M5 x 20 mm Schrauben mit Einnietmutter acier inox (poli matt) 2 pces de M5 x 20 mm vis avec rivet taraudé stainless steel (polished mat finish) 2 units M5 x 20 mm screws with rivet nut	2 Stk./pcs **RZ** 2 Stk./pcs **PZ**	**907352** **907353**

Beschläge
Anordnung der Bänder

Quincaillierie
Positionnement des paumelles

Fittings
Placement of hinges

Standard

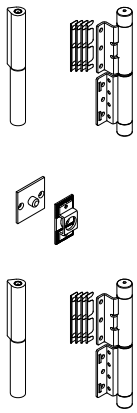

Standard

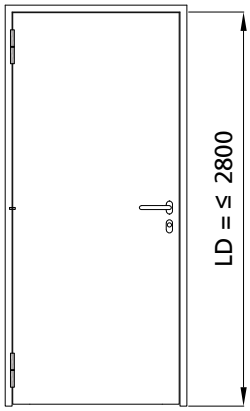

Standard

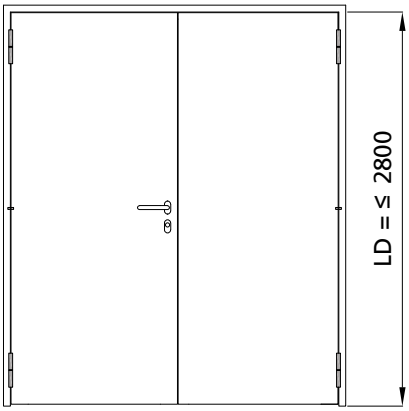

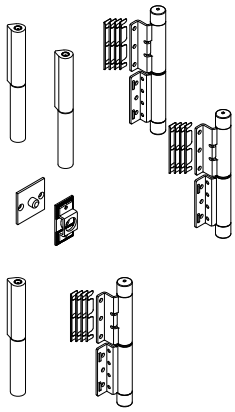

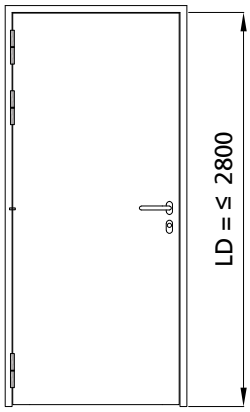

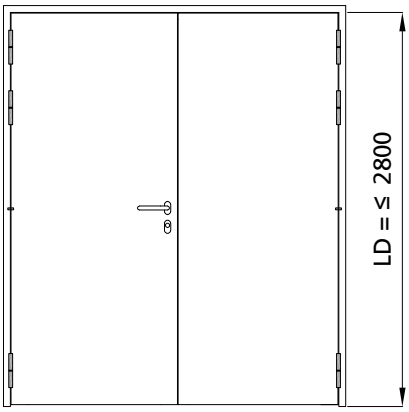

Drehflügeltürantrieb
Immer 3 Bänder
(2 x oben, 1 x unten)

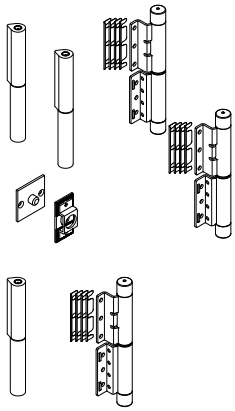

Ouvre-portes automatiques
Toujour 3 paumelles
(2 x en haut, 1 x en bas)

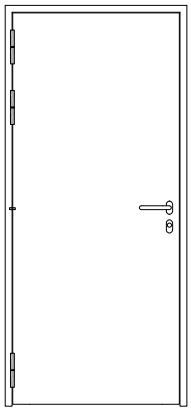

Hinged door mechanism
Always 3 hinges
(2 x on top, 1 x down)

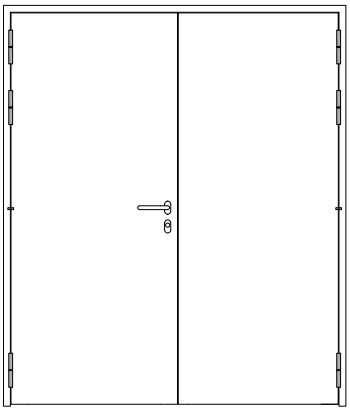

Beschläge
Montageabstände
der Bänder

Quincaillierie
Distances de montage
des paumelles

Fittings
Mounting distances
of hinges

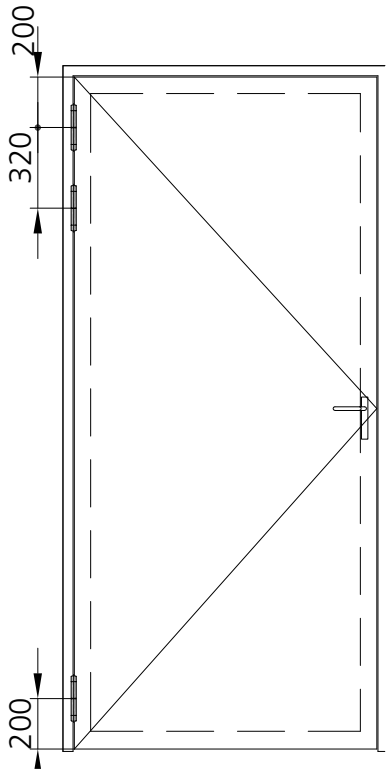

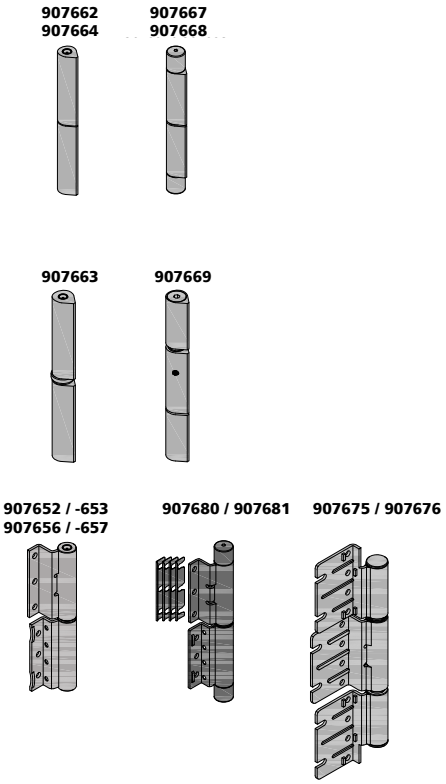

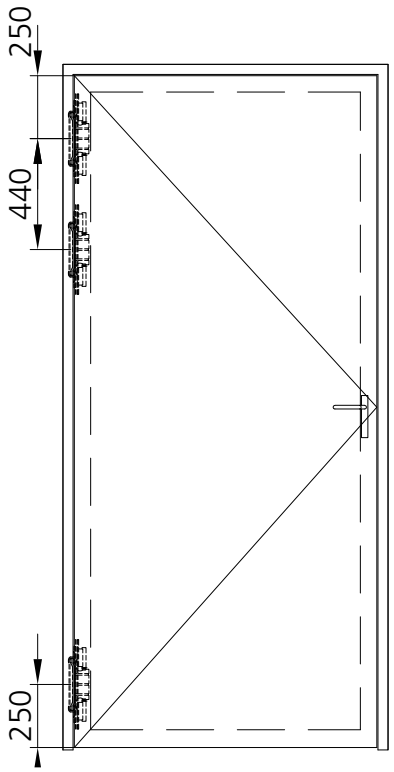

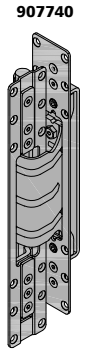

Beschläge
Aushängehöhe

Quincaillierie
Hauteur de dégondage

Fittings
Distance for unhinge

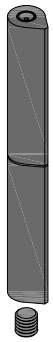

907662
907664

Dorn verstellbar

Boulon régable en hauteur

Nut spindle height adjustable

907652 - 907653
907656 - 907657

907663

907667
907668

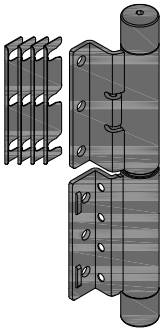

907680
907681

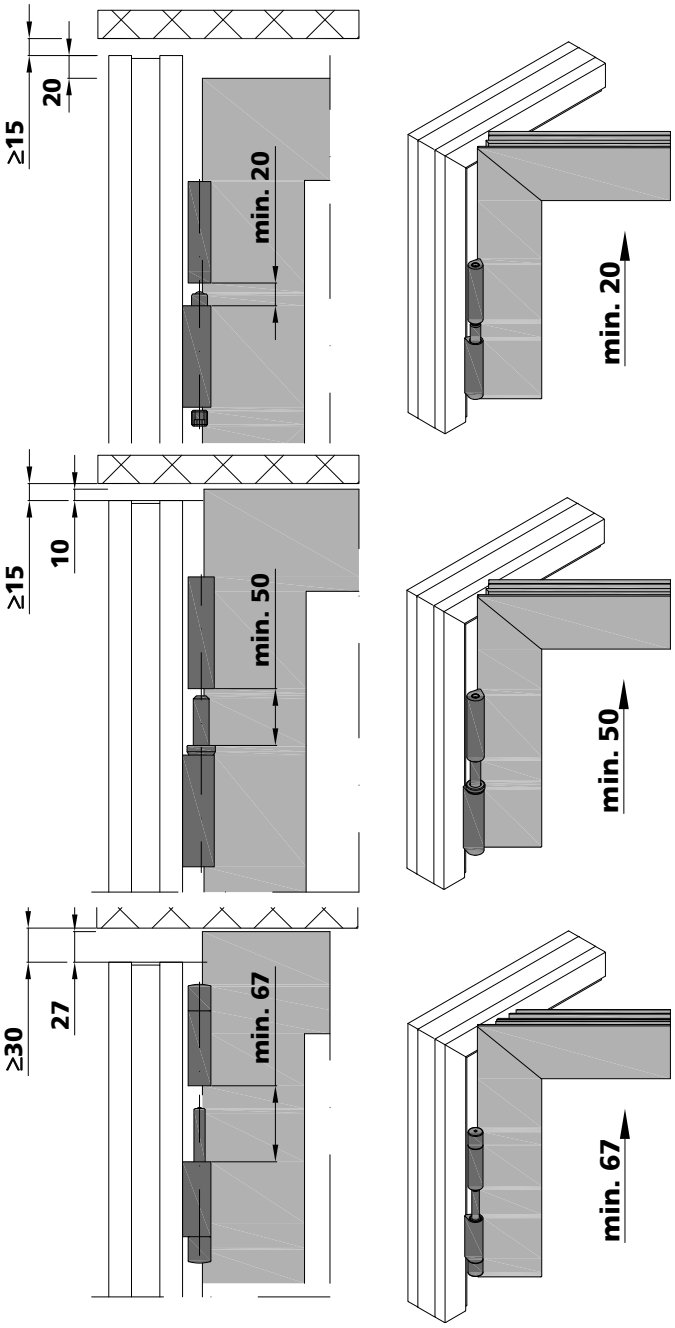

Beschläge
Bänder Beständigkeitsklassen

Quincaillierie
Classes de résistance des paumelles

Fittings
Hinge resistance classes

Korrosionsbeständigkeit	Einsatzbedingungen
Klasse 0: Keine bestimmte Korrosionsbeständigkeit	Keine spezifischen Einsatzbedingungen, bei denen ein festgelegtes Korrosionsverhalten relevant ist
Klasse 1: Geringe Beständigkeit	Innenbereich in trockener Umgebung
Klasse 2: Moderate Beständigkeit	Innenbereich, in dem Kondensation auftreten kann
Klasse 3: Hohe Beständigkeit	Aussenbereich, in dem gelegentlich oder häufige Befeuchtung, Regen oder Tau auftreten kann
Klasse 4: Sehr hohe Beständigkeit	Aussenbereich mit sehr harten Bedingungen
Klasse 5: Aussergewöhnlich hohe Beständigkeit	Aussenbereich mit aussergewöhnlich harten Bedingungen, bei denen ein Langzeitschutz des Produktes erforderlich ist

Auszug aus Norm EN 1670 (Anhang A)

Résistance à la corrosion	Conditions d'utilisation
Classe 0: pas de résistance à la corrosion définie	Aucune condition d'utilisation spécifique lorsqu'il n'y a pas de résistance à la corrosion définie
Classe 1: faible résistance	Utilisation en intérieur dans une atmosphère sèche
Classe 2: résistance modérée	Utilisation en intérieur avec condensation possible
Classe 3: résistance élevée	Utilisation en extérieur avec pluie ou rosée occasionnelle ou fréquente
Classe 4: résistance très élevée	Utilisation en extérieur dans des conditions très sévères
Classe 5: résistance exceptionnellement élevée	Utilisation en extérieur dans des conditions exceptionnellement sévères nécessitant une protection à long terme du produit

Extrait de la norme EN 1670 (annexe A)

Corrosion resistance	Service conditions
Grade 0: no defined corrosion resistance	No specific service conditions where a defined corrosion resistance is not relevant
Grade 1: low corrosion resistance	Service indoors in warm dry atmospheres
Grade 2: moderate corrosion resistance	Service indoors where condensation may occur
Grade 3: high corrosion resistance	Service outdoors where occasional or frequent wetting by rain or dew may occur
Grade 4: very high corrosion resistance	Service outdoors in very severe conditions
Grade 5: exceptionally high corrosion resistance	Service outdoors in exceptionally severe conditions where long-term protection of the product is required

Extract from standard EN 1670 (annexe A)

Beschläge
Anschweissband
Höhenverstellbar

Quincaillierie
Paumelle à souder
Réglable en hauteur

Fittings
Weld-on hinge
Adjustable in height

Abbildung Figure Figure	Bezeichnung Désignation Designation	Verkaufseinheit Unité de vente Sales unit	Art.Nr. art. no. art. no.
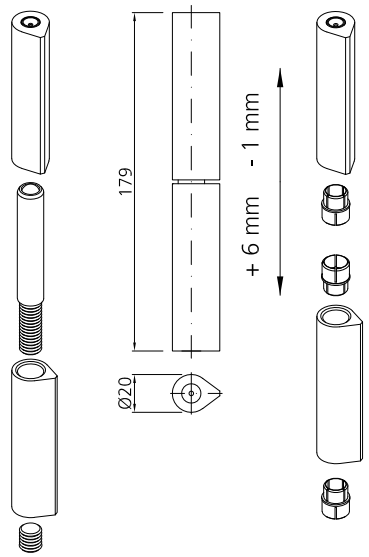	Stahl-Anschweissband höhenverstellbar, auf Kugel gelagert, mit Schmiernippel, Stahl blank, Korrosionsbeständigkeit Klasse 0 Paumelle à souder en acier réglables en hauteur, bille en acier trempé tournant sur une pastille en laiton, avec graisseur, acier brut, Résistance à la corrosion classe 0 Steel weld-on hinge adjustable in height, lying on a ball end, with lubrication nipple, steel blank, corrosion resistance class 0 Drehpunktabstand 15 mm / Axe de rotation 15 mm / Pivot spacing 15 mm	2 Stk./pcs	**907662**
	Edelstahl-Anschweissband höhenverstellbar, auf Kugel gelagert, mit Schmiernippel, Korrosionsbeständigkeit Klasse 4 Paumelle à souder en acier inox réglables en hauteur, bille en acier trempé tournant sur une pastille en laiton, avec graisseur, résistance à la corrosion classe 4 Stainless steel weld-on hinge adjustable in height, lying on a ball end, with lubrication nipple, corrosion resistance class 4 Drehpunktabstand 15 mm / Axe de rotation 15 mm / Pivot spacing 15 mm	2 Stk./pcs	**907664**

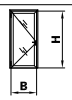

Zulässige Lasten der Türen in [kg]
Charges admissibles des portes en [kg]
Permissible loads of the doors in [kg]

Flügelhöhe H in [mm] / Hauteur de vantail H en [mm] / Leaf height H in [mm]					
3000	340	300	260	230	210
2800	330	290	250	220	200
2600	320	270	240	210	190
2400	300	250	220	190	170
2200	280	240	200	180	160
2000	280	230	200	170	150
1800	260	210	180	160	140
	600	**800**	**1000**	**1200**	**1400**
	Flügelbreite B in [mm] / largeur de vantail B en [mm] / Leaf width B in [mm]				

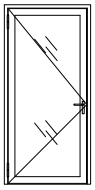

Bandrichteisen-Set
Kit outil de correction pour paumelles
Hinge adjusting set

909210

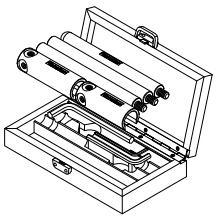

Anschweisslehre
Gabarit de soudage
Welding template

909029

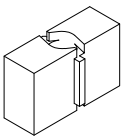

Schmier-Set
Jeu de graissage
Lubrication set

909240

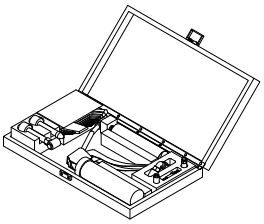

Abdeckkappe als Schutz für Farbbeschichtung einsetzen
Utiliser le bouchon comme protection peinture
Use cover cap to protect colour coating

907064

Beschläge
Anschweissband
Höhen- / seiten- / tiefenverstellbar

Quincaillierie
Paumelle à souder
Réglable en hauteur, latéralement et en profondeur

Fittings
Weld-on hinge
Adjustable in height, sideways and in depth

Abbildung Figure Figure	Bezeichnung Désignation Designation	Verkaufseinheit Unité de vente Sales unit	Art.Nr. art. no. art. no.
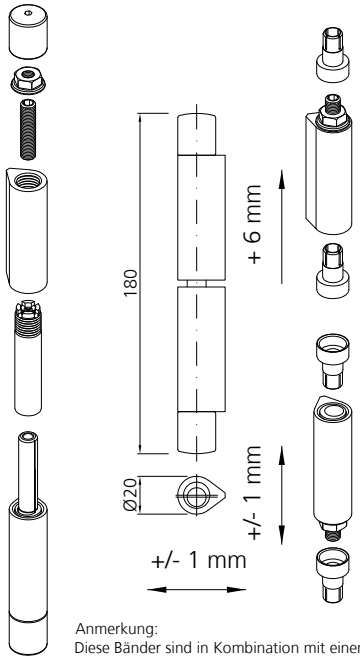 Anmerkung: Diese Bänder sind in Kombination mit einem Drehflügelantrieb nicht geprüft. Remarque: Ces paumelles ne sont pas certifiées en combinaison avec un entraînement d'ouvrant à la française. Note: These hinges have not been tested in combination with door openers.	Stahl-Anschweissband höhen-, seiten-, und tiefenverstellbar, auf Kugel gelagert, mit Schmiernippel, Stahl blank, Korrosionsbeständigkeit Klasse 0 Paumelle à souder en acier réglables en hauteur, latéralement et en profondeur bille en acier trempé tournant sur une pastille en laiton avec graisseur, acier brut, résistance à la corrosion classe 0 Steel weld-on hinge adjustable in heightsideways and in depth, lying on a ball end, with lubrication nipple, steel blank, corrosion resistance class 0 Drehpunktabstand 15 mm / Axe de rotation de 15 mm / Pivot spacing 15 mm	2 Stk./pcs	**907667**
	Edelstahl-Anschweissband höhen-, seiten-, und tiefenverstellbar, auf Kugel gelagert, mit Schmiernippel, Korrosionsbeständigkeit Klasse 3 Paumelle à souder en acier inox réglables en hauteur, latéralement et en profondeur bille en acier trempé tournant sur une pastille en laiton avec graisseur, résistance à la corrosion classe 3 Stainless steel weld-on hinge adjustable in heightsideways and in depth lying on a ball end, with lubrication nipple, corrosion resistance class 3 Drehpunktabstand 15 mm / Axe de rotation de 15 mm / Pivot spacing 15 mm	2 Stk./pcs	**907668**

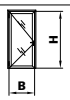

Zulässige Lasten der Türen in [kg]
Charges admissibles des portes en [kg]
Permissible loads of the doors in [kg]

Flügelhöhe H in [mm] / Hauteur de vantail H en [mm] / Leaf height H in [mm]					
3000	340	300	260	230	210
2800	330	290	250	220	200
2600	320	270	240	210	190
2400	300	250	220	190	170
2200	280	240	200	180	160
2000	280	230	200	170	150
1800	260	210	180	160	140
	600	**800**	**1000**	**1200**	**1400**

Flügelbreite B in [mm] / largeur de vantail B en [mm] / Leaf width B in [mm]

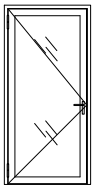

Einsatz zu Rätschenschlüssel
Outil pour clé à cliquet
Insert for rached spanner

909209

Anschweisslehre
Gabarit de soudage
Welding template

909029

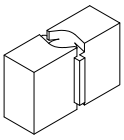

Bandrichteisen-Set
Kit outil de correction pour paumelles
Hinge adjusting set

909210

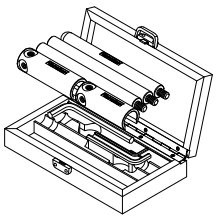

Schmieraufsatz
Chapiteau pour lubrification
Cap for lubrication

907058

Abdeckkappe als Schutz für Farbbeschichtung einsetzen
Utiliser le bouchon comme protection peinture
Use cover cap to protect colour coating

907065

Schmier-Set
Jeu de graissage
Lubrication set

909240

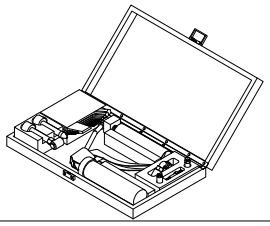

Beschläge
Anschweissband

Quincaillierie
Paumelle à souder

Fittings
Weld-on hinge

Abbildung Figure Figure	Bezeichnung Désignation Designation	Verkaufseinheit Unité de vente Sales unit	Art.Nr. art. no. art. no.
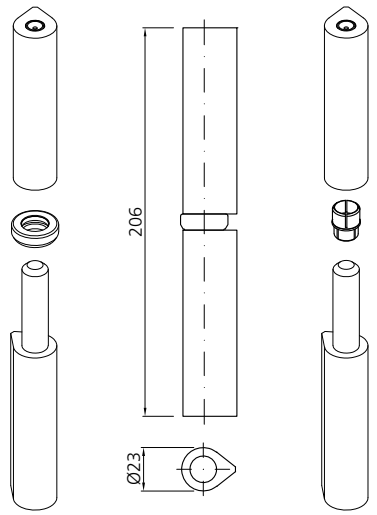	Stahl-Anschweissband mit Axialkugellager, Stahl blank, mit Schmiernippel, Korrosionsbeständigkeit Klasse 0 Paumelle à souder en acier avec roulement à billes axial, acier brut, avec graisseur, résistance à la corrosion classe 0 Steel weld-on hinge with axial ball bearing, steel blank, with lubrication, corrosion resistance class 0 Drehpunktabstand 17 mm Axe de rotation 17 mm Pivot spacing 17 mm	1 Stk./pce	**907663**

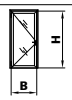

Zulässige Lasten der Türen in [kg]
Charges admissibles des portes en [kg]
Permissible loads of the doors in [kg]

Flügelhöhe H in [mm] / Hauteur de vantail H en [mm] / Leaf height H in [mm]					
3000	370	360	350	340	320
2800	370	360	350	340	320
2600	360	350	340	330	320
2400	360	340	330	320	310
2200	360	340	320	320	310
2000	350	340	320	310	300
1800	350	330	320	300	290
	600	**800**	**1000**	**1200**	**1400**

Flügelbreite B in [mm] / largeur de vantail B en [mm] / Leaf width B in [mm]

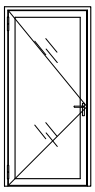

Bandrichteisen-Set
Kit outil de correction pour paumelles
Hinge adjusting set

909210

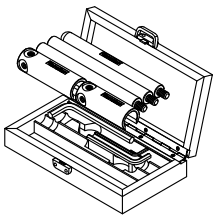

Anschweisslehre
Gabarit de soudage
Welding template

909030

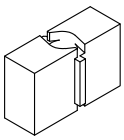

Schmier-Set
Jeu de graissage
Lubrication set

909240

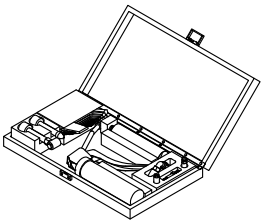

Abdeckkappe: als Schutz für Farbbeschichtung einsetzen
Utiliser le bouchon comme protection peinture
Use cover cap to protect colour coating

907064

Beschläge
Anschweissband
Höhenverstellbar

Quincaillierie
Paumelle à souder
Régable en hauteur

Fittings
Weld-on hinge
Adjustable in height

Abbildung Figure Figure	Bezeichnung Désignation Designation	Verkaufseinheit Unité de vente Sales unit	Art.Nr. art. no. art. no.
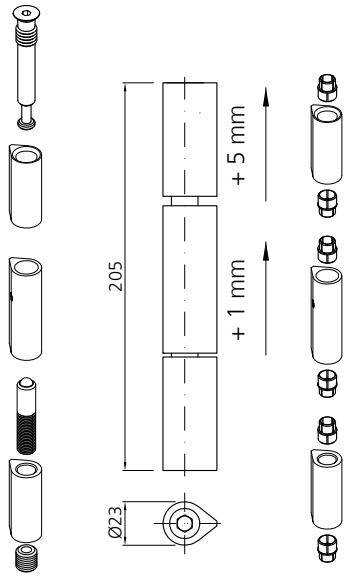	Stahl-Anschweissband höhenverstellbar, auf Kugel gelagert, Stahl blank, mit Schmiernippel, Korrosionsbeständigkeit Klasse 0 Paumelle à souder en acier réglables en hauteur, bille en acier trempé tournant sur une pastille en laiton, acier brut, avec graisseur, résistance à la corrosion classe 0 Steel weld-on hinge adjustable in height, lying on a ball end, steel blank, with lubrication, corrosion resistance class 0 Drehpunktabstand 17 mm Axe de rotation 17 mm Pivot spacing 17 mm	1 Stk./pce	**907669**

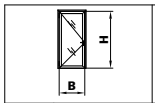

Zulässige Lasten der Türen in [kg]
Charges admissibles des portes en [kg]
Permissible loads of the doors in [kg]

Flügelhöhe H in [mm] / Hauteur de vantail H en [mm] / Leaf height H in [mm]					
3000	410	400	390	380	370
2800	410	400	390	380	370
2600	400	390	380	370	360
2400	400	380	370	360	350
2200	400	380	370	360	350
2000	390	380	360	350	340
1800	390	370	360	340	330
	600	**800**	**1000**	**1200**	**1400**

Flügelbreite B in [mm] / largeur de vantail B en [mm] / Leaf width B in [mm]

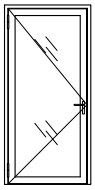

Bandrichteisen-Set
Kit outil de correction pour paumelles
Hinge adjusting set

909210

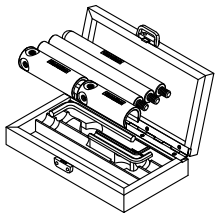

Anschweisslehre
Gabarit de soudage
Welding template

909030

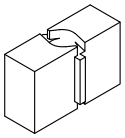

Distanzhalter
Distanceurs
Distance pieces

909028

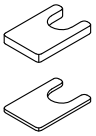

Abdeckkappe als Schutz für Farbbeschichtung einsetzen
Utiliser le bouchon comme protection peinture
Use cover cap to protect colour coating

907064

Beschläge
Verdecktliegendes Band
Höhen- / seiten- / tiefenverstellbar

Quincaillerie
Paumelle cachée
Réglable en hauteur, latéralement et en profondeur

Fittings
Concealed hinge
Adjustable in height, sideways and in depth

Abbildung Figure Figure	Bezeichnung Désignation Designation	Verkaufseinheit Unité de vente Sales unit	Art.Nr. art. no. art. no.
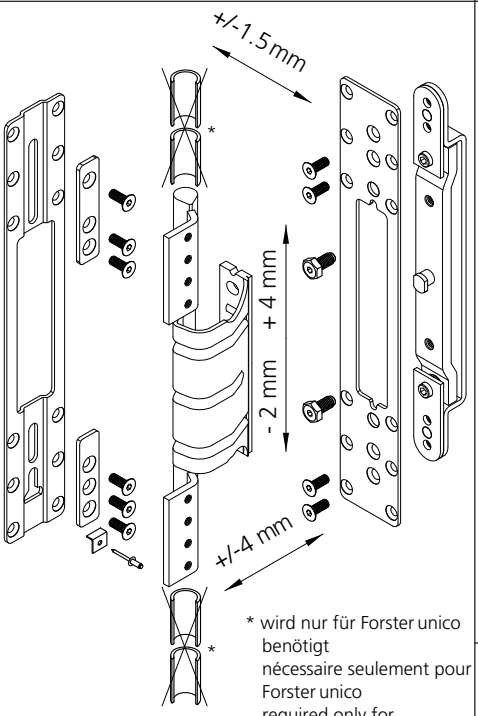 * wird nur für Forster unico benötigt nécessaire seulement pour Forster unico required only for Forster unico	**Verdecktliegendes Band, Stahl** höhen-, seiten-, und tiefenverstellbar DIN links und rechts verwendbar ausgeliefert DIN links, umbaubar auf DIN rechts gemäss mitgelieferter Umbauanleitung Stulp Edelstahl und Stahl verzinkt blau, Korrosionsbeständigkeit Klasse 4 max. Öffnungswinkel 105° **Paumelle cachée, acier** réglable en hauteur, latéralement et en profondeur utilisable DIN gauche et droite livrée DIN gauche, modifiable à DIN droite selon instruction de montage inclus têtière acier inox et acier zingué-bleu, résistance à la corrosion classe 4 angle d'ouverture max. 105° **Concealed hinge, steel** adjustable in heightsideways and in depth usable DIN left and right delivered DIN left, convertable to DIN right according to included assembly instructions front plate stainless steel and galvanized-blue steel, corrosion resistance class 4 max. opening angle 105°	1 Stk./pce	**907740**

Sicherungsbolzen
Goujon de sécurité
Locking pin

917025

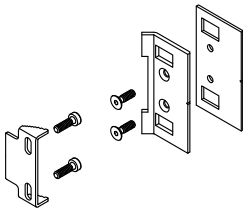

Hebeschlüssel
Clé de réglage
Hoist-key

909211

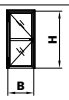

Zulässige Lasten der Türen in [kg]
Charges admissibles des portes en [kg]
Permissible loads of the doors in [kg]

Flügelhöhe H in [mm] / Hauteur de vantail H en [mm] / Leaf height H in [mm]					
3000	370	365	355	350	340
2800	370	360	355	345	335
2600	365	360	350	340	325
2400	365	355	345	330	315
2200	360	350	335	320	305
2000	355	340	325	305	300
1800	350	335	320	300	295
	600	**800**	**1000**	**1200**	**1400**

Flügelbreite B in [mm] / largeur de vantail B en [mm] / Leaf width B in [mm]

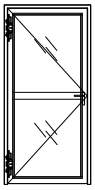

Platz für Notizen **Espace pour les notes** **Space for memos**

Beschläge
Falzanschraubband
Höhenverstellbar

Quincaillierie
Paumelle à visser
Réglable en hauteur

Fittings
Screw-on hinge
Adjustable in height

Abbildung Figure Figure	Bezeichnung Désignation Designation	Verkaufseinheit Unité de vente Sales unit	Art.Nr. art no art. no.
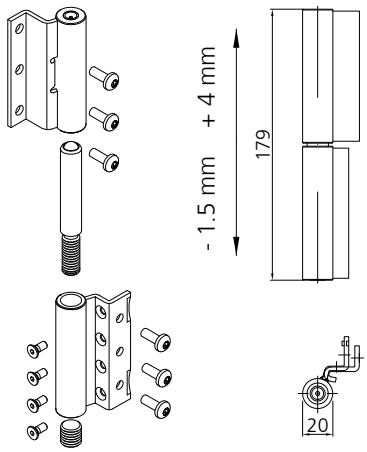	Falzanschraubband höhenverstellbar, auf Kugel gelagert, mit Schmiernippel, Korrosionsbeständigkeit Klasse 4 Paumelle à visser réglables en hauteur, logée sur billes, avec graisseur, Résistance à la corrosion classe 4 Screw-on hinge adjustable in height, lying on a ball end, with lubrication nipple, Corrosion resistance class 4		
	Band TOP (oben), Paumelle TOP (en haut), Hinge TOP (top) **Edelstahl, acier inox, stainless steel** DIN rechts, DIN droite, DIN right DIN links, DIN gauche, DIN left	 1 Stk./pce 1 Stk./pce	 **907652** **907653**
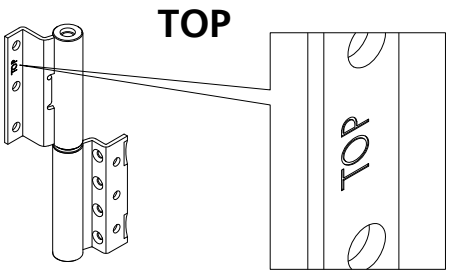	**Band LOW (unten), Paumelle LOW (basse), Hinge LOW (low)** **Edelstahl, acier inox, stainless steel** DIN rechts, DIN droite, DIN right DIN links, DIN gauche, DIN left	 1 Stk./pce 1 Stk./pce	 **907656** **907657**
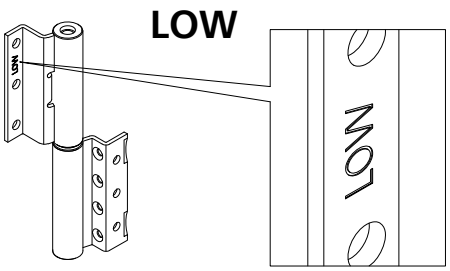			
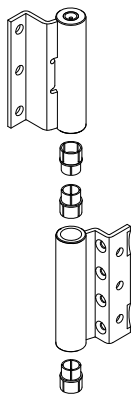 **907064** Abdeckkappe: als Schutz für Farbbeschichtung einsetzen Utiliser le bouchon comme protection peinture Use cover cap to protect colour coating	Schmierset Jeu de graissage Lubrication set **909240** 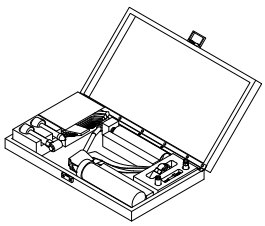 Bohrlehre inklusiv Bohrer und Gewindeformer Gabarit de perçage mèche et taraud y incluse Drilling template bit and tapper included **909110** 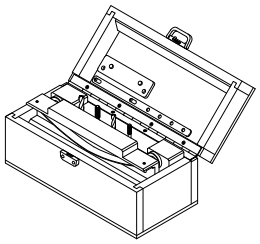		

Beschläge
Falzanschraubband
Höhenverstellbar

Quincaillierie
Paumelle à visser
Réglable en hauteur

Fittings
Screw-on hinge
Adjustable in height

2 Bänder
2 paumelles
2 hinges

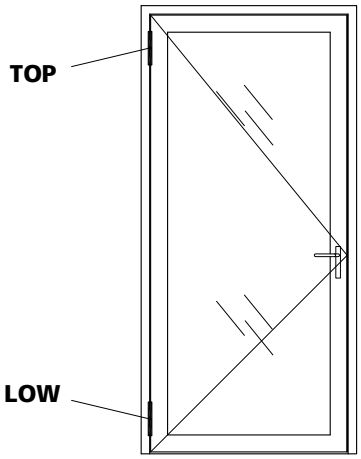

3 Bänder
3 paumelles
3 hinges

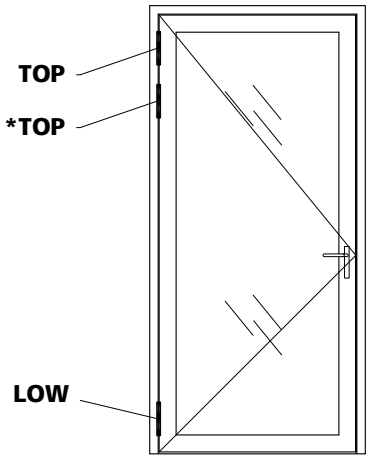

*3. Band wahlweise
3. paumelle au choix
3. hinge if required

Zulässige Lasten pro Türflügel in [kg]
Charges admissibles des portes en [kg]
Permissible loades of the doors in [kg]

Flügelhöhe H in [mm] / Hauteur de vantail H en [mm] / Leaf height H in [mm]					
3000	340	300	260	230	210
2800	330	290	250	220	200
2600	320	270	240	210	190
2400	300	250	220	190	170
2200	280	240	200	180	160
2000	280	230	200	170	150
1800	260	210	180	160	140
	600	**800**	**1000**	**1200**	**1400**
	Flügelbreite B in [mm] / largeur de vantail B en [mm] / Leaf width B in [mm]				

Anmerkung:
Diese Bänder sind in Kombination mit einem Drehflügelantrieb nicht geprüft.
Remarque:
Ces paumelles ne sont pas certifiées en combinaison avec un entraînement d'ouvrant à la française
Note:
These hinges have not been tested in combination with door openers.

Beschläge
Falzanschraubband
Höhen- / seiten- / tiefenverstellbar

Quincaillerie
Paumelle à visser
Réglable en hauteur, latéralement et en profondeur

Fittings
Screw-on hinge
Adjustable in height, sideways and in depth

Abbildung Figure Figure	Bezeichnung Désignation Designation	Verkaufseinheit Unité de vente Sales unit	Art.Nr. art. no. art. no.
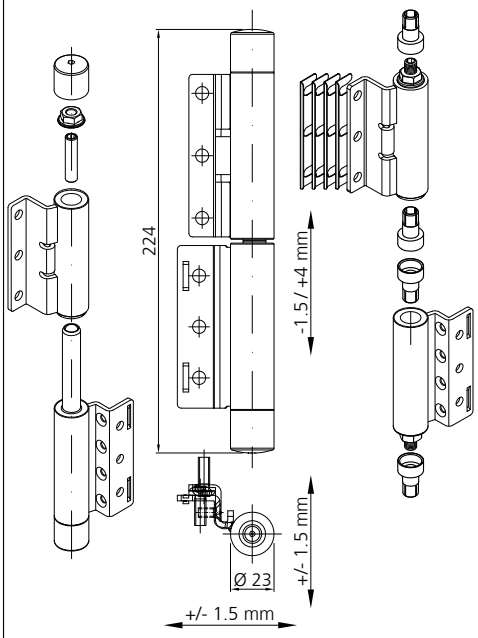	3D-Falzanschraubband höhen-, seiten-, und tiefenverstellbar, auf Kugel gelagert, mit Schmiernippel, Korrosionsbeständigkeit Klasse 4 3D-Paumelle à visser réglables en hauteur, latéralement et en profondeur bille en acier trempé tournant sur une pastille en laiton avec graisseur, résistance à la corrosion classe 4 3D-Screw-on hinge adjustable in height, sideways and in depth lying on a ball end, with lubrication nipple, corrosion resistance class 4 **Edelstahl, acier inox, stainless steel** DIN rechts, DIN droite, DIN right DIN links, DIN gauche, DIN left	 1 Stk./pce 1 Stk./pce	 **907680** **907681**

Für Ersatz
Pour remplacement
For reserves

907027

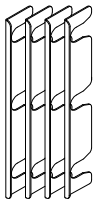

Bohrlehre inklusiv Bohrer und Gewindeformer
Gabarit de perçage mèche et taraud y inclus
Drilling template bit and tapper included

909110

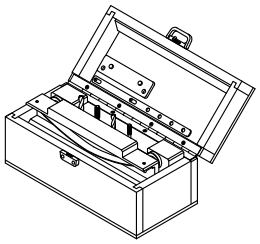

Abdeckkappe als Schutz für Farbbeschichtung einsetzen
Utiliser le bouchon comme protection peinture
Use cover cap to protect colour coating

900265

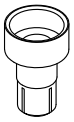

Schmierset
Jeu de graissage
Lubrication set

909240

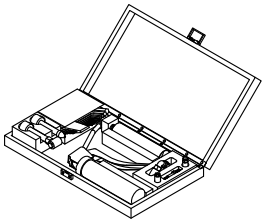

Beschläge
Falzanschraubband
Höhen- / seiten- / tiefenverstellbar

Quincaillerie
Paumelle à visser
Réglable en hauteur, latéralement et en profondeur

Fittings
Screw-on hinge
Adjustable in height, sideways and in depth

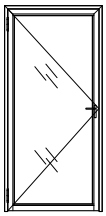

2 Bänder
2 paumelles
2 hinges

ohne / sans / without 947026

2 Bänder 2 paumelles 2 hinges	Zulässige Lasten der Türen in [kg] Charges admissibles des portes en [kg] Permissible loads of the doors in [kg]				
Flügelhöhe H in [mm] / Hauteur de vantail H en [mm] / Leaf height H in [mm]					
3000	340	300	260	230	210
2800	330	290	250	220	200
2600	320	270	240	210	190
2400	300	250	220	190	170
2200	280	240	200	180	160
2000	280	230	200	160	140
1800	260	210	170	140	120
	600	**800**	**1000**	**1200**	**1400**
	Flügelbreite B in [mm] / largeur de vantail B en [mm] / Leaf width B in [mm]				

mit / avec / with 947026

2 Bänder 2 paumelles 2 hinges	Zulässige Lasten der Türen in [kg] Charges admissibles des portes en [kg] Permissible loads of the doors in [kg]				
Flügelhöhe H in [mm] / Hauteur de vantail H en [mm] / Leaf height H in [mm]					
3000	350	340	320	320	310
2800	340	330	320	320	310
2600	340	330	320	310	300
2400	340	320	320	300	300
2200	330	320	310	300	290
2000	320	320	300	290	280
1800	320	310	300	280	270
	600	**800**	**1000**	**1200**	**1400**
	Flügelbreite B in [mm] / largeur de vantail B en [mm] / Leaf width B in [mm]				

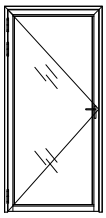

3 Bänder
3 paumelles
3 hinges

ohne / sans / without 947026

3 Bänder 3 paumelles 3 hinges	Zulässige Lasten der Türen in [kg] Charges admissibles des portes en [kg] Permissible loads of the doors in [kg]				
Flügelhöhe H in [mm] / Hauteur de vantail H en [mm] / Leaf height H in [mm]					
3000	400	360	310	270	250
2800	400	350	300	260	240
2600	380	330	280	250	230
2400	360	300	260	230	200
2200	340	280	240	210	190
2000	330	270	240	190	160
1800	310	250	200	170	140
	600	**800**	**1000**	**1200**	**1400**
	Flügelbreite B in [mm] / largeur de vantail B en [mm] / Leaf width B in [mm]				

mit / avec / with 947026

3 Bänder 3 paumelles 3 hinges	Zulässige Lasten der Türen in [kg] Charges admissibles des portes en [kg] Permissible loads of the doors in [kg]				
Flügelhöhe H in [mm] / Hauteur de vantail H en [mm] / Leaf height H in [mm]					
3000	420	410	380	380	370
2800	410	400	380	380	370
2600	410	400	380	370	360
2400	410	380	380	360	360
2200	400	380	370	360	350
2000	380	380	360	350	330
1800	380	370	360	340	320
	600	**800**	**1000**	**1200**	**1400**
	Flügelbreite B in [mm] / largeur de vantail B en [mm] / Leaf width B in [mm]				

Beschläge
Falzanschraubband
Höhenverstellbar

Quincaillerie
Paumelle à visser
Réglables en hauteur

Fittings
Screw-on hinge
Adjustable in height

Abbildung Figure Figure	Bezeichnung Désignation Designation	Verkaufseinheit Unité de vente Sales unit	Art.Nr. art no art. no.
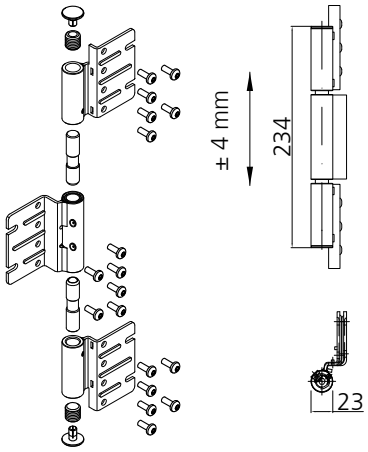	Falzanschraubband höhenverstellbar, auf Kugel gelagert, mit Schmiernippel, Korrosionsbeständigkeit Klasse 4, inkl. Bohrschablone Paumelle à visser réglables en hauteur, logée sur billes, avec graisseur, Résistance à la corrosion classe 4, modèle de perçage inclue Screw-on hinge adjustable in height, lying on a ball end, with lubrication nipple, Corrosion resistance class 4, drilling template included **Band TOP (oben), Paumelle TOP (en haut), Hinge TOP (top)** **Stahl verzinkt-blau, acier zingué-bleu, galvanized-blue steel** DIN rechts und DIN links anwendbar utilisé DIN droite et DIN gauche for use DIN right and DIN left	1 Stk./pce	**907675**
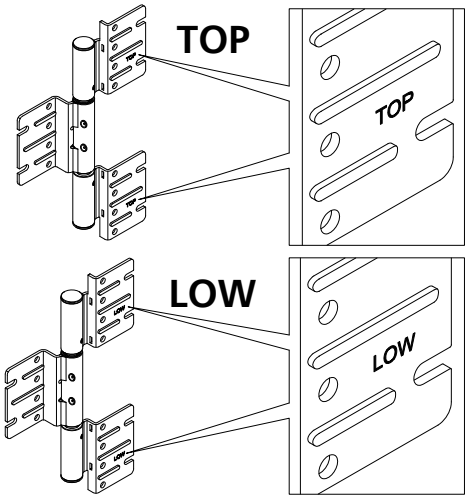	**Band LOW (unten), Paumelle LOW (basse), Hinge LOW (low)** **Stahl verzinkt-blau, acier zingué-bleu, galvanized-blue steel** DIN rechts und DIN links anwendbar utilisé DIN droite et DIN gauche for use DIN right and DIN left	1 Stk./pcs	**907676**
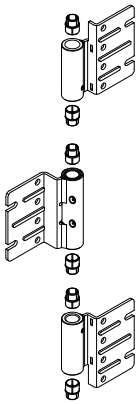 **907064** Abdeckkappe: als Schutz für Farbbeschichtung einsetzen Utiliser le bouchon comme protection peinture Use cover cap to protect colour coating	Schmier-Set Kit de graissage Lubrication set **909240** 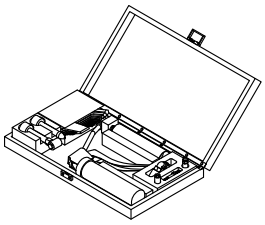 Ersatz Bohrer Ø 5.5 mm Mèche de rechange Ø 5.5mm Replacement bit Ø 5.5 mm **909220** Ersatz Gewindeformer M6 Taraud de rechange M6 Replacement tapper M6 **909221** 		

Beschläge
Falzanschraubband
Höhenverstellbar

Quincaillerie
Paumelle à visser
Réglables en hauteur

Fittings
Screw-on hinge
Adjustable in height

2 Bänder
2 paumelles
2 hinges

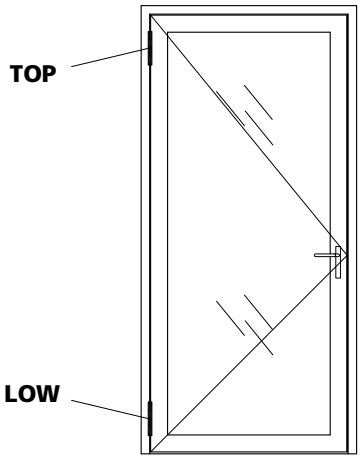

3 Bänder
3 paumelles
3 hinges

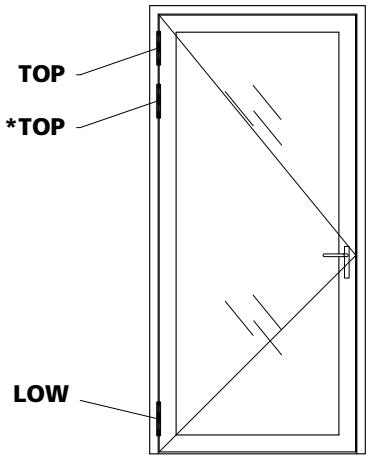

*3. Band wahlweise
3. paumelle au choix
3. hinge if required

Flügelhöhe H in [mm] / Hauteur de vantail H en [mm] / Leaf height H in [mm]	Zulässige Lasten pro Türflügel in [kg] / Charges admissibles des portes en [kg] / Permissible loades of the doors in [kg]				
3000	402	391	368	368	356
2800	391	379	368	368	356
2600	391	379	368	356	345
2400	391	368	368	345	345
2200	379	368	356	345	333
2000	368	368	345	333	322
1800	368	356	345	322	310
	600	**800**	**1000**	**1200**	**1400**
	Flügelbreite B in [mm] / largeur de vantail B en [mm] / Leaf width B in [mm]				

Anmerkung:
Diese Bänder sind in Kombination mit einem Drehflügelantrieb nicht geprüft.
Remarque:
Ces paumelles ne sont pas certifiées en combinaison avec un entraînement d'ouvrant à la française
Note:
These hinges have not been tested in combination with door openers.

Zubehör
Federn / Klemmknöpfe
Befestigungsmaterial

Accessoires
Ressorts / Boutons de fixation
Matériel de fixation

Accessories
Springs / Stud fasteners
Fixing material

Abbildung Figure Figure	Bezeichnung Désignation Designation	Verkaufseinheit Unité de vente Sales unit	Art. Nr. art. no. art. no.
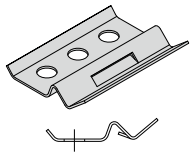	Feder für Glashalteleisten mit Haltehaken, Edelstahl Ressort pour parcloses avec crochet de retenue, acier inox Spring for glazing beads with retaining clamp, stainless steel Hinweis: keine zerstörungsfreie Demontage der Glashalteleiste möglich Remarque: pas de démontage possible des parcloses sans destruction Notice: non-destructive removing of glazing beads not possible	100 Stk./pcs	**906421**
	Klemmknopf-Niet Edelstahl 1.4567 Bouton de fixation rivet pop acier inox 1.4567 Stud fastener, pop-rivet stainless steel 1.4567	100 Stk./pcs	**906574**
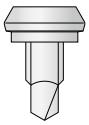	Klemmknopfschraube selbstbohrend für Glashalteleisten, Stahl chromatiert Bouton de fixation autoforeur pour parcloses, acier chromaté Stud fastener self drilling for glazing beads, chromated steel	100 Stk./pcs 1000 Stk./pcs Mag. 200 Stk./pcs	**906577** **906578** **906579**
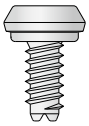	Klemmknopfschraube selbstfurchend Edelstahl 1.4404 Bouton de fixation autotaraudeur acier inox 1.4404 Stud fastener self-tapping stainless steel 1.4404	100 Stk./pcs	**906583**
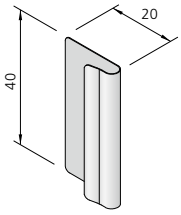	Fallenschutz Edelstahl 1.4301 Pièce de protection frottement bec de cane Acier inox 1.4301 Latch protection Stainless steel 1.4301	10 Stk. / pcs	**907062**

Zubehör
Befestigungsmaterial

Accessoires
Matériel de fixation

Accessories
Fixing material

Abbildung Figure Figure	Bezeichnung Désignation Designation	Verkaufseinheit Unité de vente Sales unit	Art. Nr. art. no. art. no.
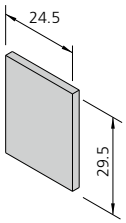	Einschweissblech 2.5 mm dick Plaque à souder 2.5 mm d'épaisseur Weld-in plate 2.5 mm thick Stahl, acier, steel Edelstahl, acier inox, stainless steel	 10 Stk. / pcs 10 Stk. / pcs	 **947026** **947025**
	Befestigungsschraube für Mehrfach-verriegelungsschloss Senkschraube M5 x 55 Vis de fixation pour serrure verrouillage multiple vis conique M5 x 55 Fastening screws for multi-point lock countersunk screws M5 x 55	23 Stk. / pcs	**947054**

Zubehör
Dichtungen

Accessoires
Joints

Accessories
Weatherstrippings

Abbildung Figure Figure	Bezeichnung Désignation Designation	Verkaufseinheit Unité de vente Sales unit	Art. Nr. art. no. art. no.
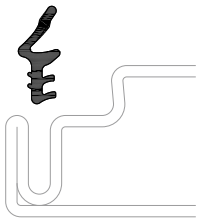	Anschlagdichtung für Türprofil CR schwarz Joint de butée pour portes CR noir Weatherstripping for door profiles CR black	100 m	**905307**
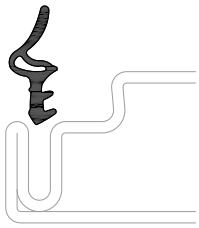	Anschlagdichtung für Türprofil RS CR schwarz Joint de butée S (pare-fumée) CR noir Weatherstripping for door profiles S (smoke proofed) CR black	100 m	**905406**
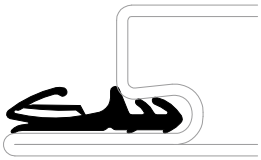	Anschlagdichtung Tür CR, mit Gleitlack, schwarz Joint de butée porte CR, avec laque lubrifiante, noir Door weatherstripping CR, with anti-friction coating, black	75 m	**985701**
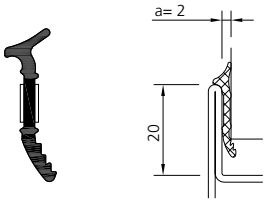	Glasdichtung aussen EPDM schwarz Joint de vitrage extérieur EPDM noir Outside glazing seal EPDM black Zweiseitiges Butylklebeband für Verglasung bei Aussenanwendung Bande adhésive de butyle double face pour vitrage, lors d'utilisation extérieure Double-sided butyl strip for glazing, for external use	100 m	**905312**
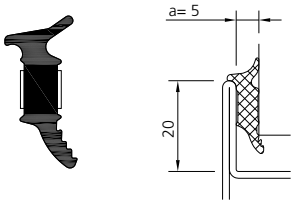	Glasdichtung aussen EPDM schwarz Joint de vitrage extérieur EPDM noir Outside glazing seal EPDM black Zweiseitiges Butylklebeband für Verglasung bei Aussenanwendung Bande adhésive de butyle double face pour vitrage, lors d'utilisation extérieure Double-sided butyl strip for glazing, for external use	100 m	**905314**
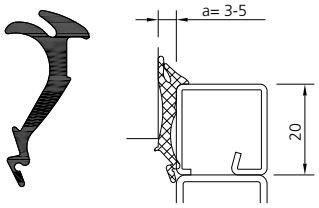	Glasdichtung innen EPDM schwarz Joint de vitrage intérieur EPDM noir Inner glazing seal EPDM black	100 m	**905315**

Zubehör
Dichtungen

Accessoires
Joints

Accessories
Weatherstrippings

Abbildung Figure Figure	Bezeichnung Désignation Designation	Verkaufseinheit Unité de vente Sales unit	Art. Nr. art. no. art. no.
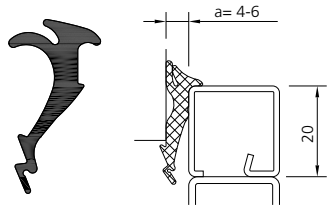	Glasdichtung innen EPDM schwarz Joint de vitrage intérieur EPDM noir Inner glazing seal EPDM black	100 m	**905316**
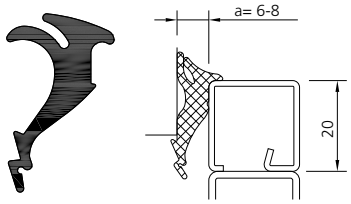	Glasdichtung innen EPDM schwarz Joint de vitrage intérieur EPDM noir Inner glazing seal EPDM black	100 m	**905317**
	Schwellendichtung CR schwarz Joint de seuil CR noir Bottom rail weatherstripping CR black	37 m	**905401**
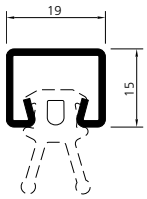	Halteprofil zu Schwellendichtung aus feuerverzinktem Bandstahl Profilé de fixation pour joint de seuil en feuillard d'acier zingué au feu Holding profile for bottom rail weatherstripping made from hot-dip galvanised strip	6 m	**903204**
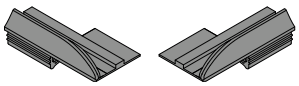	Dichtungsstück oben Pièce d'étanchéité supérieur Top weatherstripping DIN rechts, DIN droite, DIN right DIN links, DIN gauche, DIN left	 10 Stk. / pcs 10 Stk. / pcs	 **905702** **905703**
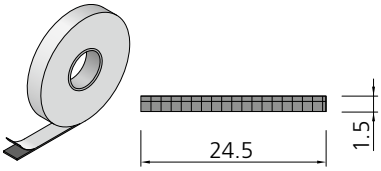	Brandschutzstreifen (grau) einseitig selbstklebend, Einsatz im Glasfalz Bande intumescente (gris) autocollant 1 face, pour feuillure du verre Intumescent strip (grey) unilateral self-adhesive, for glass rebate	25 m	**948000**

Zubehör
Dichtungen

Accessoires
Joints

Accessories
Weatherstrippings

Abbildung Figure Figure	Bezeichnung Désignation Designation	Verkaufseinheit Unité de vente Sales unit	Art. Nr. art. no. art. no.
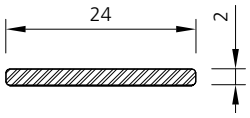	Brandschutzstreifen (schwarz) inkl. Befestigungsschrauben (900141) 50 Stk. Einsatz im Türfalz, 10 x 1.5 m Bande intumescente (noir) incl. vis de fixation (900141) 50 pcs pour feuillure de porte, 10 x 1.5 m Intumescent strip (black) incl. fixing screws (900141) 50 pcs for door rebate, 10 x 1.5 m	15 m	**948018**
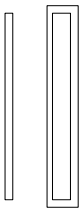	Brandschutzstreifen (schwarz) Einsatz für Fallenriegelschloss und Schliessblech Bande intumescente (noir) pour serrure 1 point et gâche Intumescent strip (black) for mortise lock and keep	1 Stk/pce	**948019**
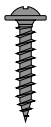	Sicherungsschraube 3 x 16, für Brandschutzstreifen 948002, 948015 und 948017 (Ersatz), Stahl verzinkt, schwarz chromatiert Vis de fixation 3 x 16, pour bandes intumescentes 948002, 948015 et 948017 (remplacement), acier galvanisé, chromaté noir Fastening screw 3 x 16, for intumescent strips 948002, 948015 and 948017 (replacement), steel galvanised, black chromated	50 Stk./pcs	**900141**
	Primer für Forster Brandschutzstreifen Dose à 236 ml Primer pour bandes intumescentes Forster Boîte de 236 ml Primer for Forster intumescent strips Can at 236 ml	1 Stk/pce	**908205**
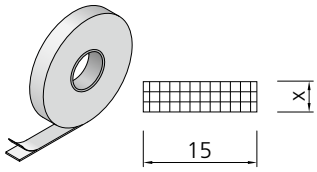	Brandschutz-Verglasungsband 15 mm einseitig selbstklebend, keramikfaserfrei, weiss Bandes de vitrage résistant au feu 15 mm autocollant 1 face, sans fibre céramique, blanc Fire resistant glazing tape 15 mm unilateral self-adhesive, ceramic fibre free, white x = 3 mm x = 4 mm x = 5 mm x = 6 mm	20 m 20 m 20 m 20 m	**948003** **948004** **948005** **948006**
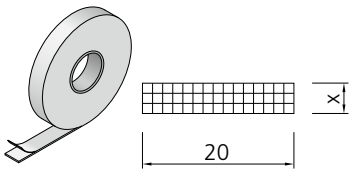	Brandschutz-Verglasungsband 20 mm einseitig selbstklebend, keramikfaserfrei, weiss Bandes de vitrage résistant au feu 20 mm autocollant 1 face, sans fibre céramique, blanc Fire resistant glazing tape 20 mm unilateral self-adhesive, ceramic fibre free, white x = 3 mm x = 4 mm x = 5 mm x = 6 mm	20 m 20 m 20 m 20 m	**948007** **948008** **948009** **948010**

Verarbeitungshilfen Aides à la mise en œuvre Processing aids

Abbildung Figure Figure	Bezeichnung Désignation Designation	Verkaufseinheit Unité de vente Sales unit	Art. Nr. art. no. art. no.
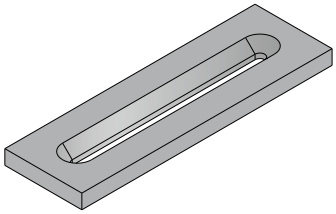	Schweisshilfe für Edelstahl Kupfer Aide de soudage pour acier inox cuivre Welding template for stainless steel copper	1 Stk/pce	**909025**
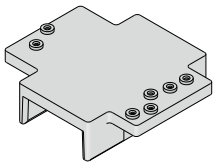	Bohrlehre Gabarit de perçage Drilling template Klemmknopf, Art. Nr. 906577/906578 Befestigungsfeder, Art.Nr. 906420/906421 bouton-pression, art. no. 906577/906578 ressort de fixation, art. no. 906420/906421 stud fastener, art. no. 906577/906578 fastening spring, art. no. 906420/906421	1 Stk./pce	**909104**
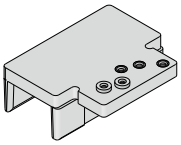	Bohrlehre Gabarit de perçage Drilling template Befestigungsfeder, Art.Nr. 906420/906421 Klemmknopf, Art. Nr. 906583 Klemmniete, Art. Nr. 906574 ressort de fixation, art. no. 906420/906421 bouton-pression, art. no. 906583 rivet de serrage, art. no. 906574 fastening spring, art. no. 906420/906421 stud fastener, art. no. 906583 clamping rivet, art. no. 906574	1 Stk./pce	**909105**
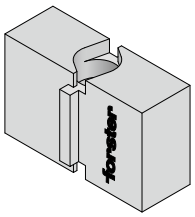	Anschweisslehre Gabarit de soudage Welding template Anschweissband 2-teilig, Art. Nr. 907662/907664 3D, Art. Nr. 907667/907668 Paumelle à souder à 2 branches, art. no. 907662/907664 à 3D, art. no. 907667/907668 Weld-on hinge in 2 parts, art. no. 907662/907664 in 3D, art. no. 907667/907668	2 Stk/pcs	**909029**
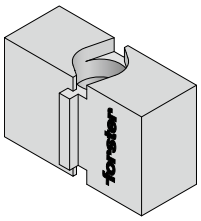	Anschweisslehre Gabarit de soudage Welding template Anschweissband 2-teilig, Art. Nr. 907663 3-teilig, Art. Nr. 907669 Paumelle à souder à 2 branches, art. no. 907663 à 3 branches, art. no. 907669 Weld-on hinge in 2 parts, art. no. 907663 in 3 parts, art. no. 907669	2 Stk/pcs	**909030**

Verarbeitungshilfen Aides à la mise en œuvre Processing aids

Abbildung Figure Figure	Bezeichnung Désignation Designation	Verkaufseinheit Unité de vente Sales unit	Art. Nr. art. no. art. no.
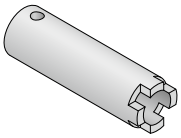	Einsatz zu Rätschenschlüssel für 3D Anschweissband Outil pour clé à cliquet pour paumelles 3D Insert for rached spanner for 3D welding hinges	1 Stk/pce	**909209**
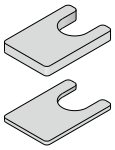	Distanzhalter zu Anschweissband Art. Nr. 907669 Distanceurs pour paumelle à souder art. no. 907669 Spacer for weld-on hinge art. no. 907669	1 Stk/pce	**909028**
	Hebeschlüssel für verdeckt liegendes Band, Art. Nr. 907740 Clé de réglage pour paumelle cachée, art. no. 907740 Hoist-key to adjust concealed hinge, art. no. 907740	1 Stk/pce	**909211**
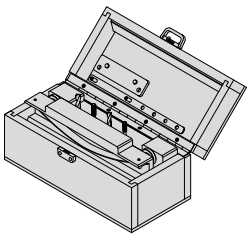	Bohrlehre zu Falzanschraubbänder 907650-57, 907680-81 inklusiv Bohrer 909219, 909220 und Gewindeformer 909221, 909222 Gabarit de perçage pour paumelles à visser 907650-57, 907680-81 mèche 909219, 909220 et taraud 909221, 909222 inclus Drilling template for screw-on hinges 907650-57, 907680-81 bit 909219, 909220 and tapper 909221, 909222 included	1 Stk/pce	**909110**
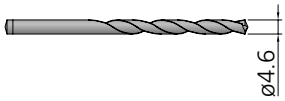	Ersatz Bohrer Ø 4.6mm zu Bohrlehre Art. Nr. 909110 Mèche de rechange Ø 4.6mm pour gabarit de perçage art. no. 909110 Replacement bit Ø 4.6mm for drilling template art. no. 909110	2 Stk/pcs	**909219**
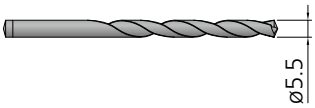	Ersatz Bohrer Ø 5.5mm zu Bohrlehre Art. Nr. 909110 Mèche de rechange Ø 5.5mm pour gabarit de perçage art. no. 909110 Replacement bit Ø 5.5mm for drilling template art. no. 909110	2 Stk/pcs	**909220**
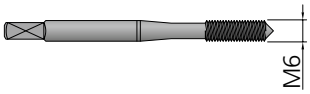	Ersatz Gewindeformer M6 zu Bohrlehre Art. Nr. 909110 Taraud de rechange M6 pour gabarit de perçage art. no. 909110 Replacement thread former M6 for drilling template art. no. 909110	1 Stk/pce	**909221**
	Ersatz Gewindeformer M5 zu Bohrlehre Art. Nr. 909110 Taraud de rechange M5 pour gabarit de perçage art. no. 909110 Replacement thread former M5 for drilling template art. no. 909110	1 Stk/pce	**909222**

Verarbeitungshilfen Aides à la mise en œuvre Processing aids

Abbildung Figure Figure	Bezeichnung Désignation Designation	Verkaufseinheit Unité de vente Sales unit	Art. Nr. art. no. art. no.
	Richtwerkzeug-Set für Anschweissbänder Kit outil de réglage pour paumelles à souder Adjusting set for weld-on hinges Anschweissband 2-teilig, Art. Nr. 907662/907664/907663 3D, Art. Nr. 907667/907668 3-teilig, Art. Nr. 907669 Paumelle à souder à 2 branches, art. no. 907662/907664/907663 à 3D, art. no. 907667/907668 à 3 branches, art. no. 907669 Weld-on hinge in 2 parts, art. no. 907662/907664/907663 in 3D, art. no. 907667/907668 in 3 parts, art. no. 907669	1 Stk/pce	**909210**
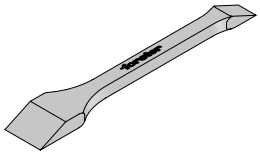	Glaskelle Levier en bois pour vitrage Wooden glazing wedge	1 Stk./pce	**909218**
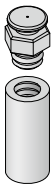	Schmieraufsatz für Bänder 907667/907668 Embout pour lubrification pour paumelles 907667/907668 Cap for lubrication for hinges 907667/907668	1 Stk./pce	**907058**
	Schmierset für Anschweissbandrollen und Falzanschraubband Kit de graissage pour paumelles à souder et à visser Lubrication set for hinges	1 Stk./pce	**909240**
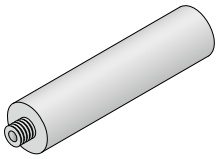	Fettkartuschen Ersatz, 125 g, für Schmierset 909240 Cartouches de graisse remplacement, 125 g, pour kit de graissage 909240 Grease cartridges replacement, 125 g, for lubrication set 909240	5 Stk./pcs	**908007**
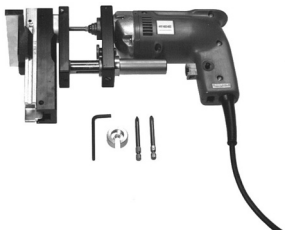	Bohrschrauben-Setzgerät (230 V) komplett, inklusive Koffer Appareil à poser les vis autoforeuses (230 V) complet, avec coffret Power driver for self-cutting screws (230 V) complete incl. case	1 Stk./pce	**909203**

Verarbeitungshilfen Aides à la mise en œuvre Processing aids

Abbildung Figure Figure	Bezeichnung Désignation Designation	Verkaufseinheit Unité de vente Sales unit	Art. Nr. art. no. art. no.
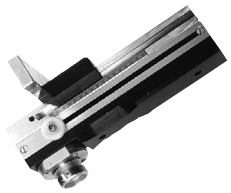	Schrauben-Vorsatzgerät (Ersatz) Adaptateur pour tournevis (rechange) Power driver adapter (replacement)	1 Stk./pce	**909204**
	Schrauber-Einsatz (passend zu Art. Nr. 909203) Jeu de tournevis (pour art. no. 909203) Screwdriver bit (fitting art. no. 909203)	2 Stk./pcs	**909205**
	Set Spiralbohrer Spiralbohrer Ø 4 mm mit Sechskantschaft, inkl. Montageanleitung Kit mèche hélicoïdale mèche hélicoïdale Ø 4 mm avec tige à six pans, avec instructions de montage Spiral bit set spiral bit Ø 4 mm with hex shaft, incl. fitting instruction	1 Stk./pce	**909216**
	Spiralbohrer Ø 4 mm mit Sechskantschaft Mèche hélicoïdale Ø 4 mm avec tige à six pans Spiral bit Ø 4 mm with hex shaft	5 Stk./pcs	**909217**
	Einrollwerkzeug für Dichtung Roulette pour joint Rolling tool for weatherstripping	1 Stk./pce	**909001**
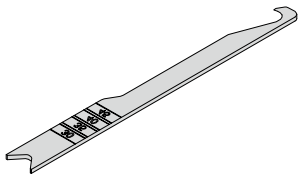	Haken für Montage und Einstellen der Stangenführung (Ersatz) Crochet pour montage et réglage du guide de tringle (rechange) Hook for installation and adjusting the rod guide (replacement)	1 Stk/pce	**909003**
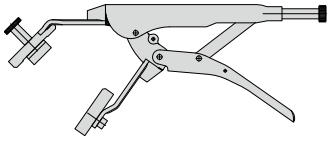	Setzzange Schweisshilfe für Schliessmulden 957062, 957063, 957072, 957073 Gabarit de pose Aide de soudage pour gâches réglables 957062, 957063, 957072, 957073 Placement jig Welding help for locking recesses 957062, 957063, 957072, 957073	1 Stk./pce	**909230**

Verarbeitungshilfen Aides à la mise en œuvre Processing aids

Abbildung Figure Figure	Bezeichnung Désignation Designation	Verkaufseinheit Unité de vente Sales unit	Art. Nr. art. no. art. no.
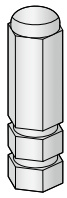	Distanzstücke zur Drehwinkelbegrenzung 30° der Antipanik-Druckstange 907360 - 907363, nur bei Mehrfachverriegelungsschloss Distanceurs pour l'angled ouverture limitation 30° de la pushbar anti-panique 907360 - 907363, uniquement avec serrure à verrouillage mutiple Distance pieces for angel of tilt limitation 30° of the anti-panic toch-bar 907360 - 907363, only with multiple lock	2 Stk./pcs	**907365**
	Schweisstisch für Rahmen forster CREASWISS Table à souder pour cadre forster CREASWISS Welding table for frames forster CREASWISS	auf Anfrage sur demande on request	
	Starter-Kit für Gehrungsschleifen von CrNi-Profilen Appareils et matériels de ponçage pour profilés en acier inox Toolings and materials for stainless steel profiles	1 Stk./pce	**909005**
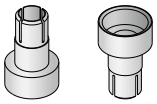	Abdeckkappen für Anschraubbänder Art. Nr. 907680, 907681 Lackierschutz, wiederverwendbar Bouchons de protection pour paumelles à visser art. no. 907680, 907681 Protection pour laquage, réutilisable Cover caps for weld-on hinges art. no. 907680, 907681 Coat-protective, re-usable	50 Stk./pcs	**900265**
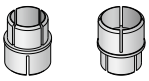	Abdeckkappen für Anschweissbänder und Falzanschraubbänder Lackierschutz, wiederverwendbar Bouchons de protection pour paumelles à souder et paumelles à visser Protection pour laquage, réutilisable Cover caps for weld-on hinges and screw-on hinges Coat-protective, re-usable	60 Stk./pcs	**907064**
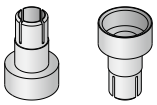	Abdeckkappen für Anschweissband Art. Nr. 907667, 907668 Lackierschutz, wiederverwendbar Bouchons de protection pour paumelles à souder art. no. 907667, 907668 Protection pour laquage, réutilisable Cover caps for weld-on hinge art. no. 907667, 907668 Coat-protective, reu-sable	60 Stk./pcs	**907065**
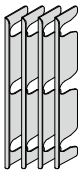	Distanzplatten für Falzanschraubbänder 907680/907681, Ersatz Plaques de distance pour paumelles à visser 907680/907681, remplacement Distance plates for screw-on hinges 907680/907681, replacement	4 Stk./pcs	**907027**

Systemschnitte

Coupes du système

System sections

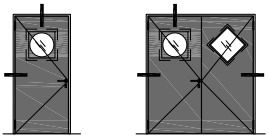

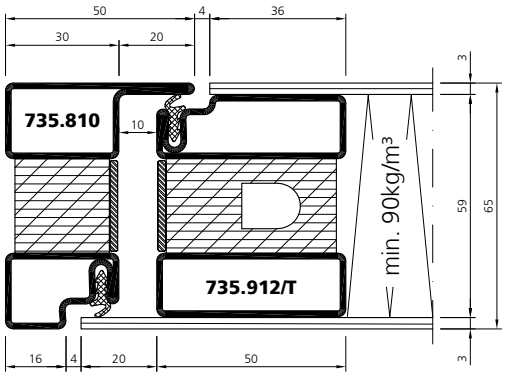

fl_sd_0850

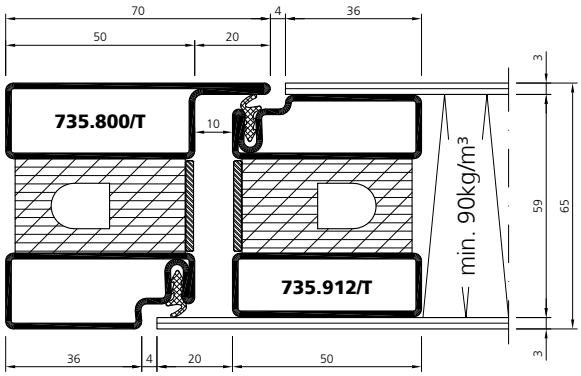

fl_sd_0851
fl_sd_0852

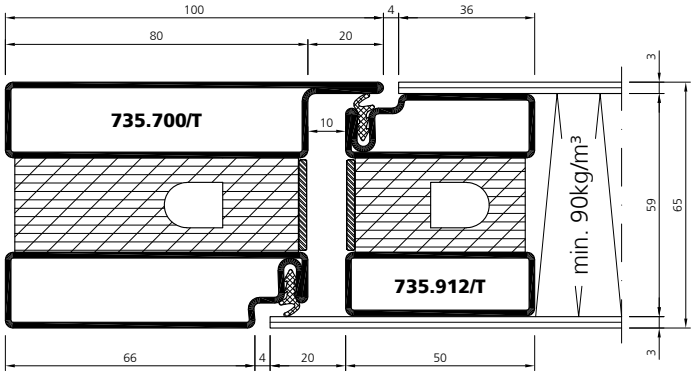

fl_sd_0853

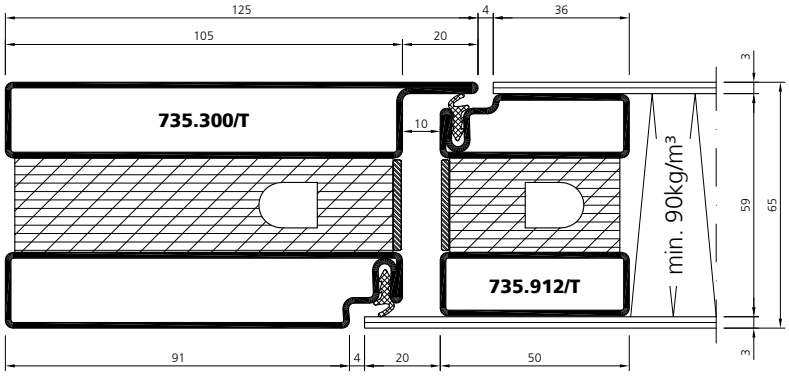

fl_sd_0854

Systemschnitte

Coupes du système

System sections

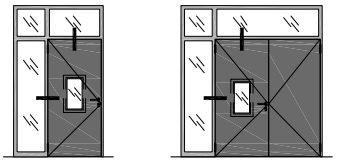

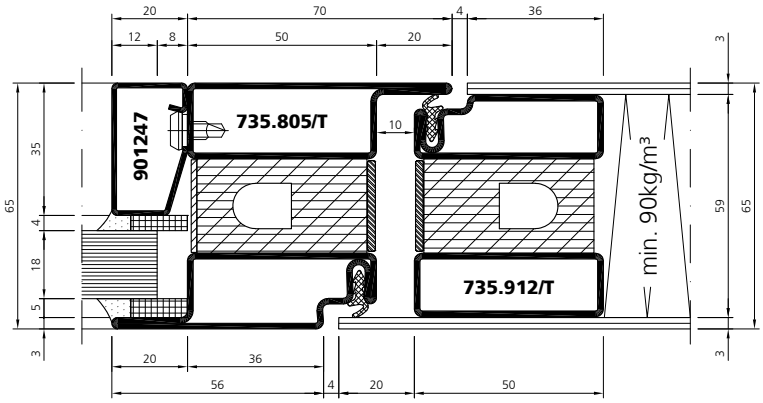

fl_sd_0855
fl_sd_0856

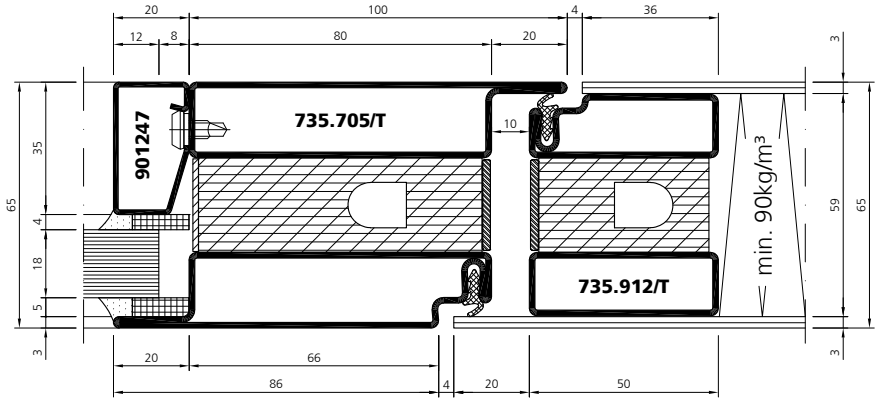

fl_sd_857

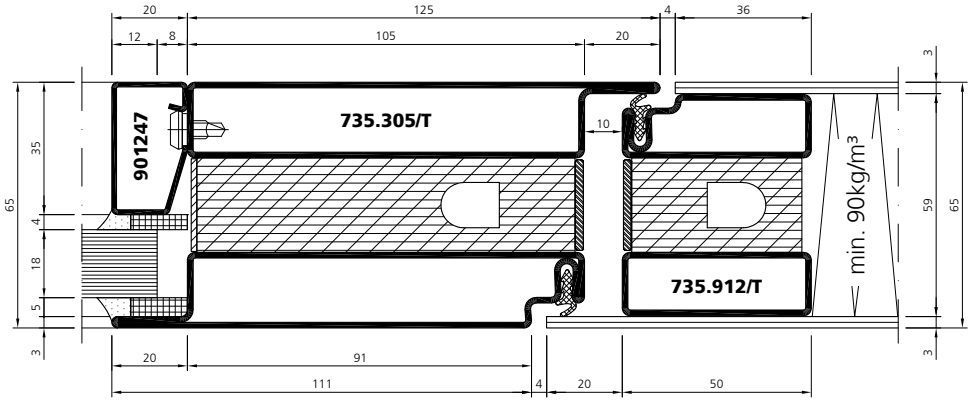

fl_sd_0858

Systemschnitte

Coupes du système

System sections

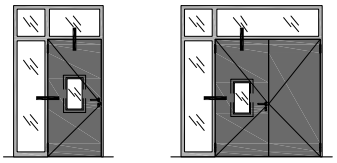

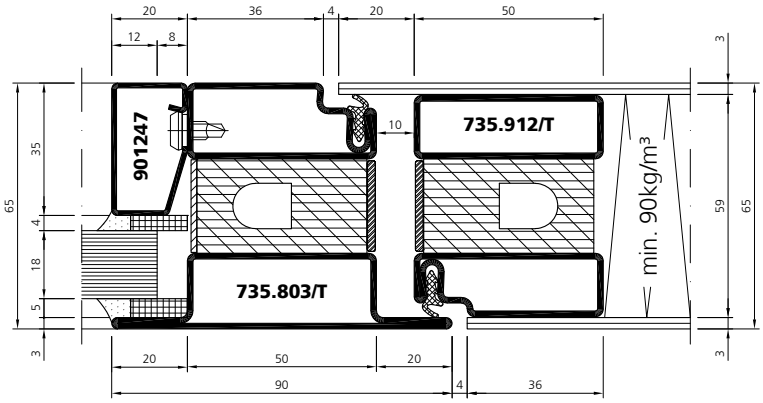

fl_sd_0859
fl_sd_0860

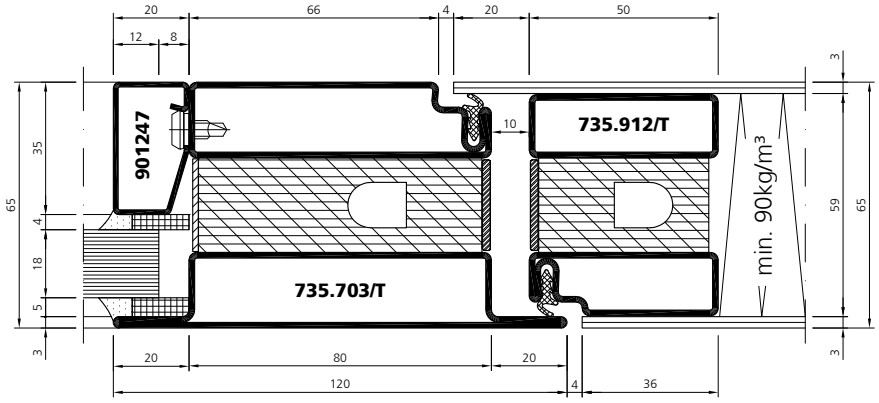

fl_sd_0861

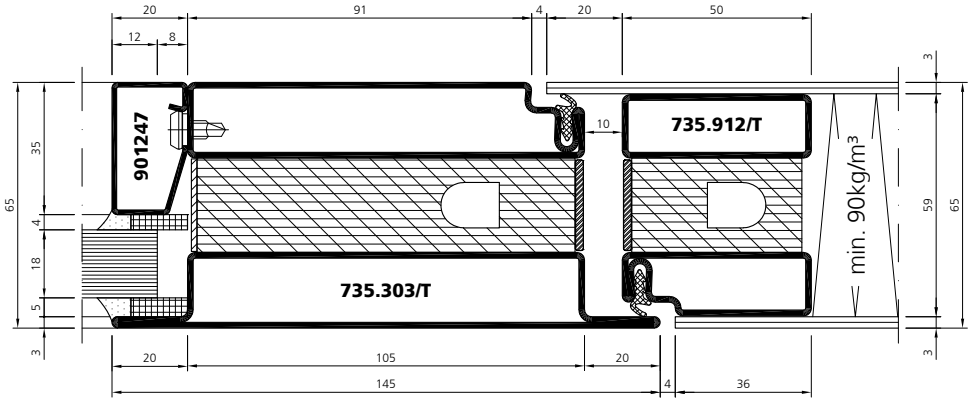

fl_sd_0862

Systemschnitte

Coupes du système

System sections

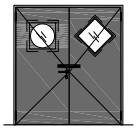

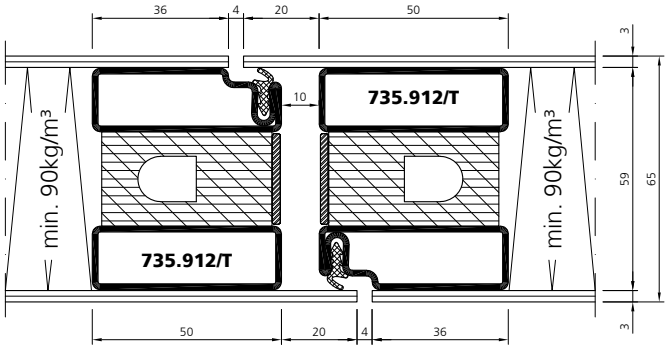

fl_sd_0863
fl_sd_0864

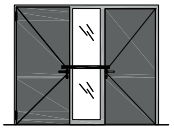

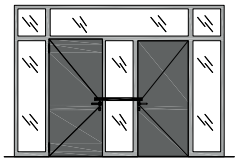

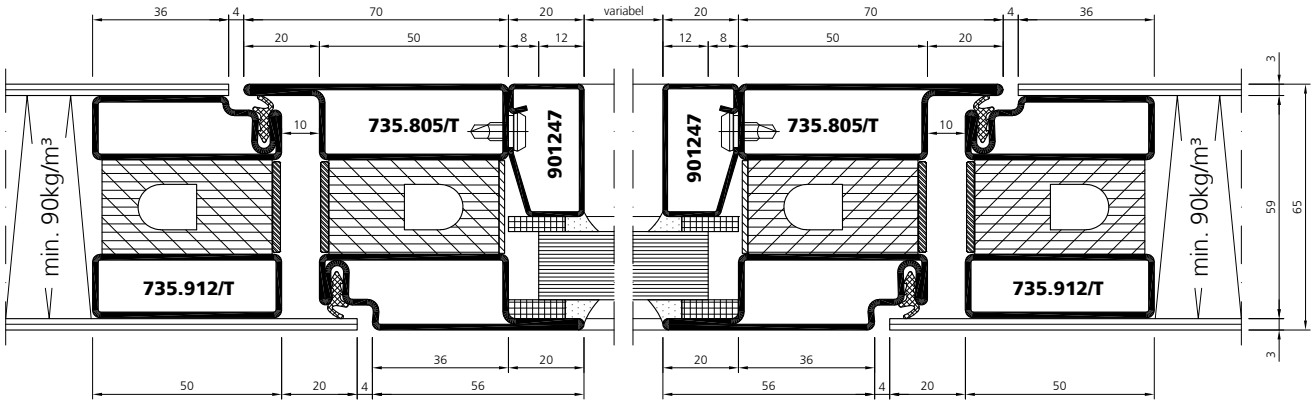

fl_sd_0865
fl_sd_0866

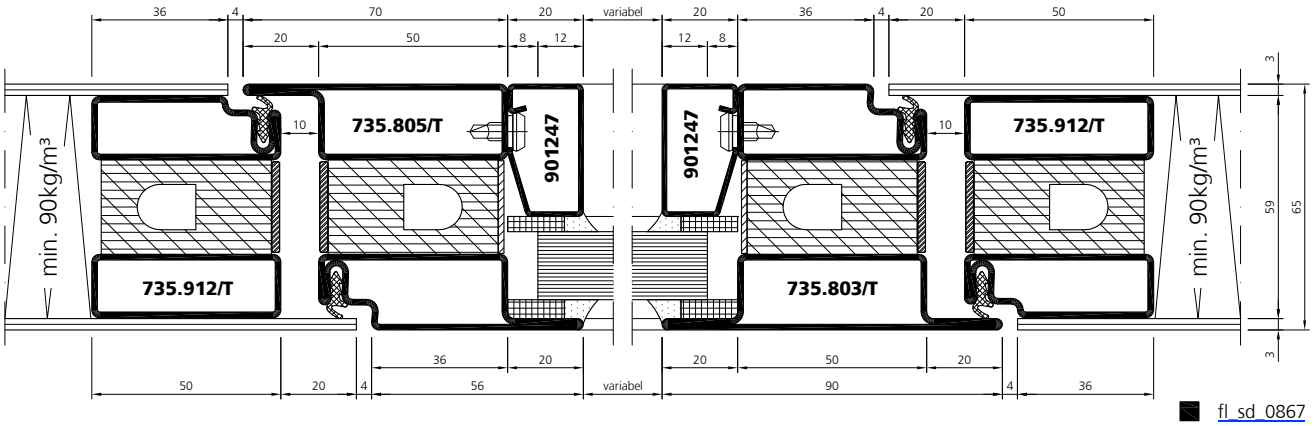

fl_sd_0867
fl_sd_0868

Systemschnitte

Coupes du système

System sections

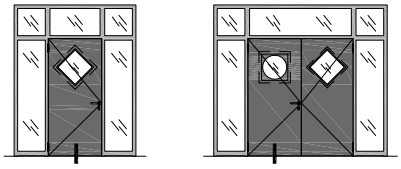

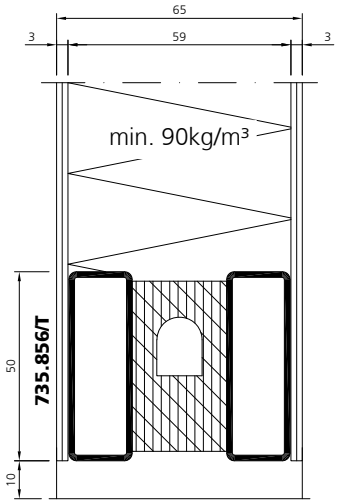

fl_sd_0875
fl_sd_0876

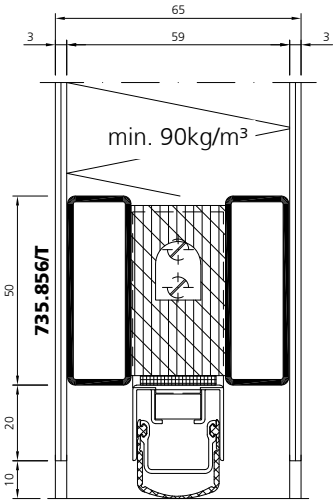

fl_sd_0877
fl_sd_0878

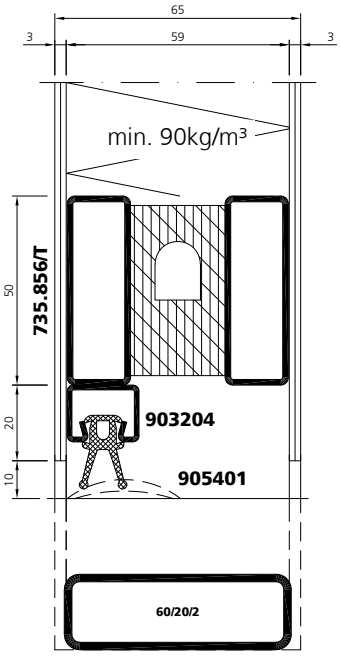

fl_sd_0879

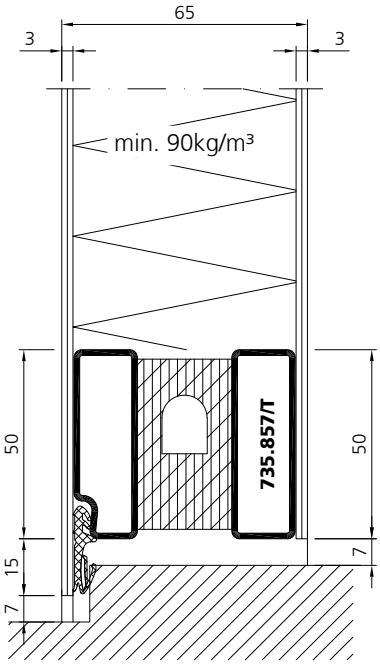

fl_sd_0880
fl_sd_0881

Verwaltungsgebäude und Medienzentrum SRG, Untertor, CH-Chur

Übersicht Systempläne

1	einflügelige Tür
2	• mit Seitenteil
3	• mit zwei Seitenteilen
4	• mit Oberlicht
5	• mit Oberlicht und Seitenteil
6	• mit Oberlicht und zwei Seitenteilen
7	zweiflügelige Tür
8	• mit Seitenteil
9	• mit zwei Seitenteilen
10	• mit Oberlicht
11	• mit Oberlicht und Seitenteil
12	• mit Oberlicht und zwei Seitenteilen

Tableau des plans du système

porte à un vantail
• avec partie latérale fixe
• avec deux parties latérales fixes
• avec imposte
• avec imposte et partie latérale fixe
• avec imposte et deux parties latérales fixes
porte à deux vantaux
• avec partie latérale fixe
• avec deux parties latérales fixes
• avec imposte
• avec imposte et partie latérale fixe
• avec imposte et deux parties latérales fixes

Synopsis of system plans

single-leaved door
• with screen abutment
• with 2 screen abutments
• with fanlight
• with fanlight and screen abutment
• with fanlight and 2 screen abutments
double-leaved door
• with screen abutment
• with 2 screen abutments
• with fanlight
• with fanlight and screen abutment
• with fanlight and 2 screen abutments

Stahl / Acier / Steel

Edelstahl / Acier inox / Stainless steel

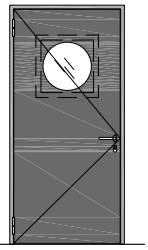

1

fl_sp_0360

fl_sp_0372

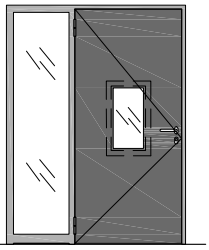

2

fl_sp_0361

fl_sp_0373

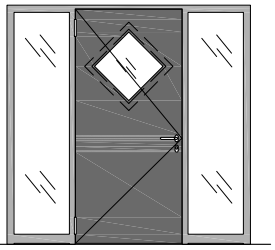

3

fl_sp_0362

fl_sp_0374

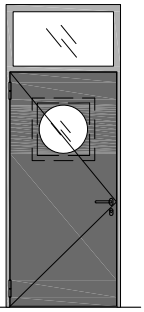

4

fl_sp_0363

fl_sp_0375

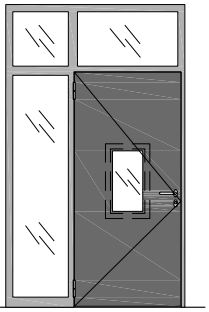

5

fl_sp_0364

fl_sp_0376

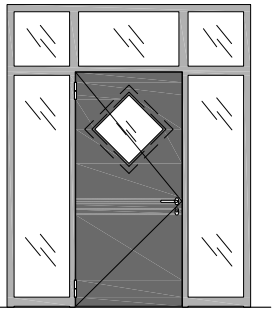

6

fl_sp_0365

fl_sp_0377

Übersicht Systempläne | Tableau des plans du système | Synopsis of system plans

7

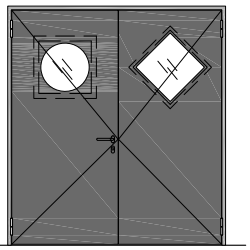

fl_sp_0366
fl_sp_0378

8

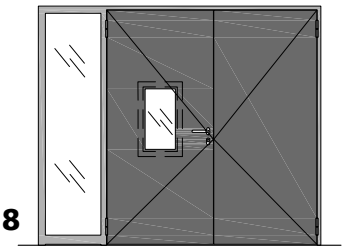

fl_sp_0367
fl_sp_0379

9

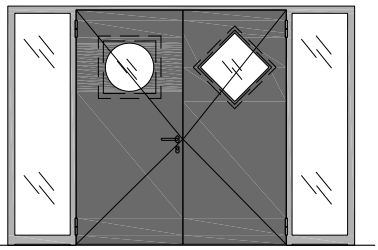

fl_sp_0368
fl_sp_0380

10

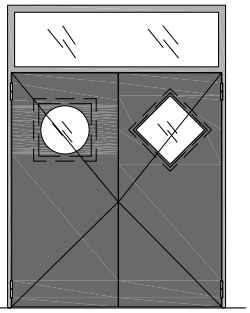

fl_sp_0369
fl_sp_0381

11

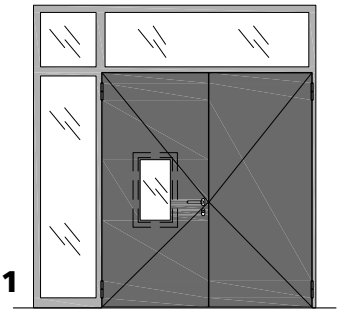

fl_sp_0370
fl_sp_0382

12

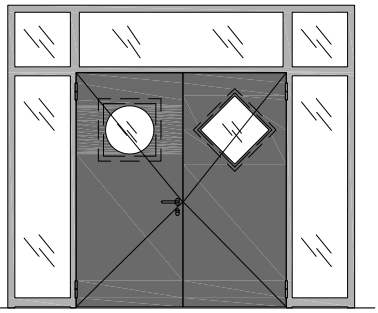

fl_sp_0371
fl_sp_0383

Flügel/Vantail/Leaf:
Glasfläche im Licht: / Face de verre visible: / Visible glass area:
max. 0.282 m² / 0.36 m² / 2.024 m²

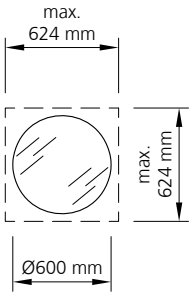

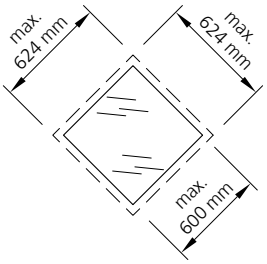

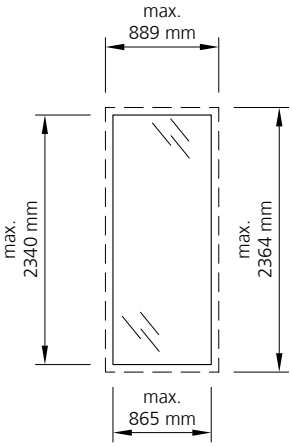

Nur Einscheibenglas
Verre trempé seulement
Single pane glass only

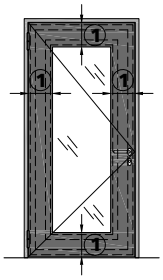

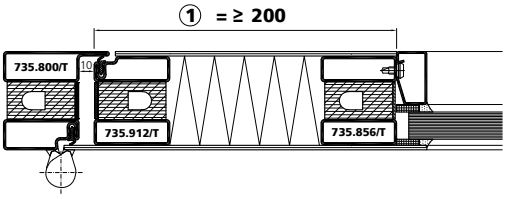

Systempläne | Plans du système | System plans

fl_sp_0364
fl_sd_0376

A - A

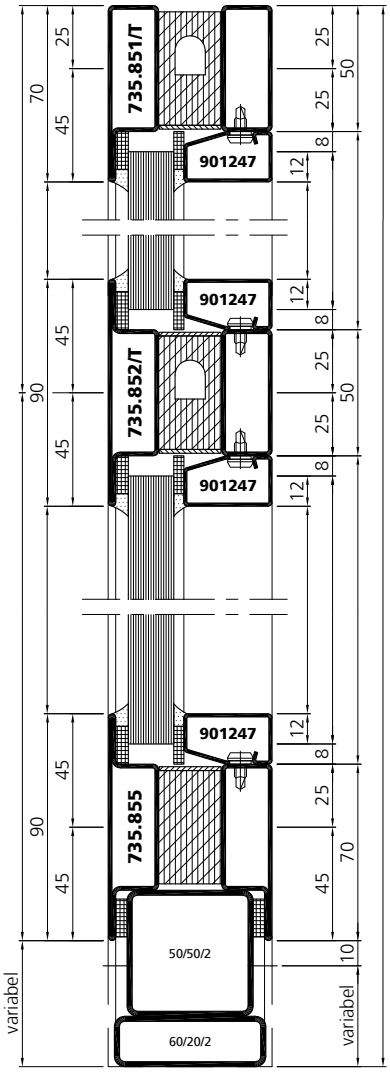

B - B

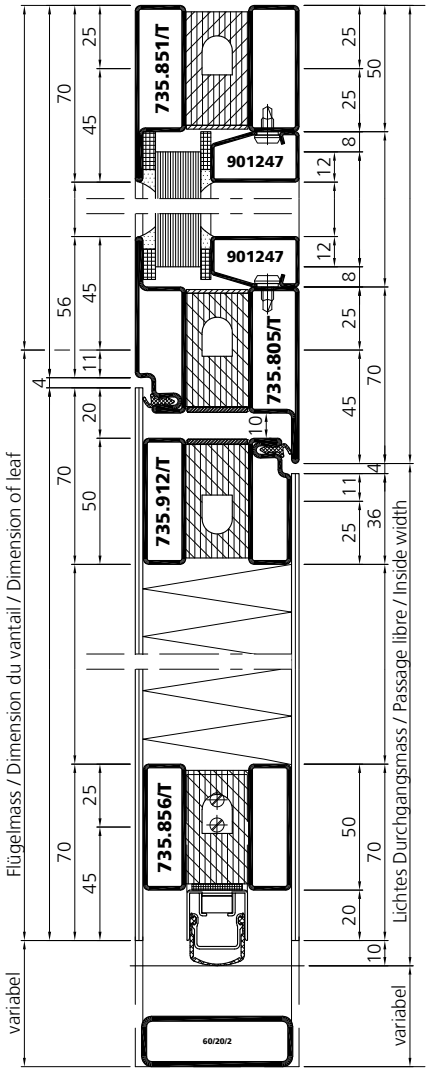

D - D

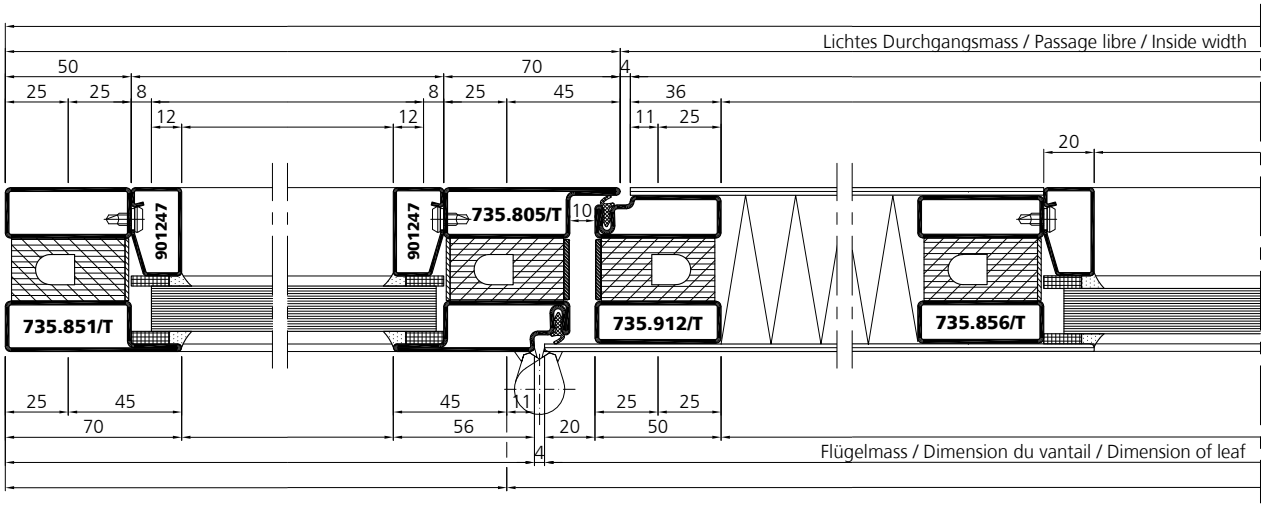

Systempläne | Plans du système | System plans

fl_sp_0364
fl_sd_0376

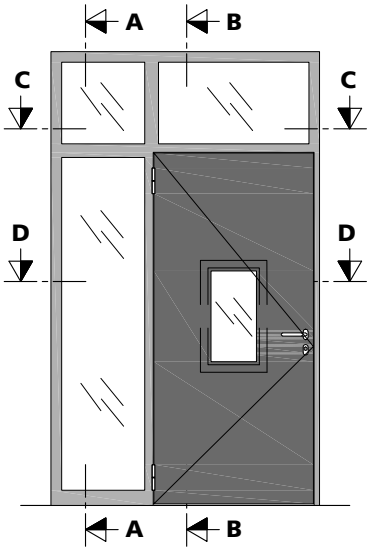

C - C

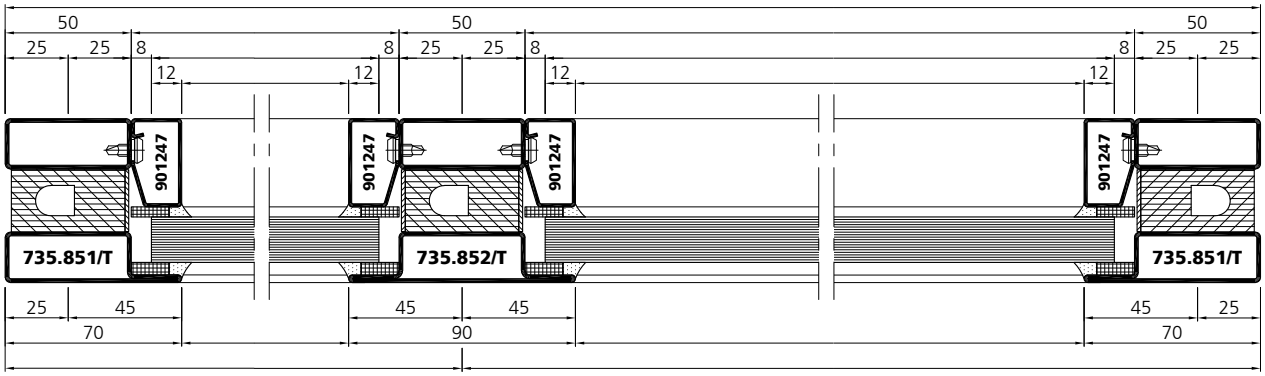

D - D

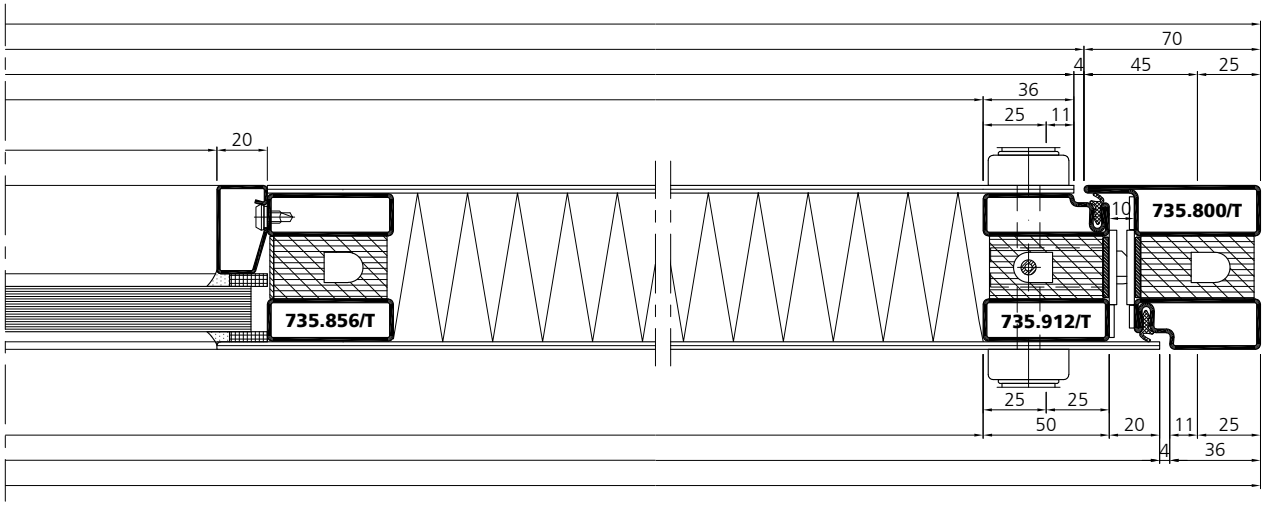

Systempläne | Plans du système | System plans

fl_sp_0371
fl_sd_0383

A - A

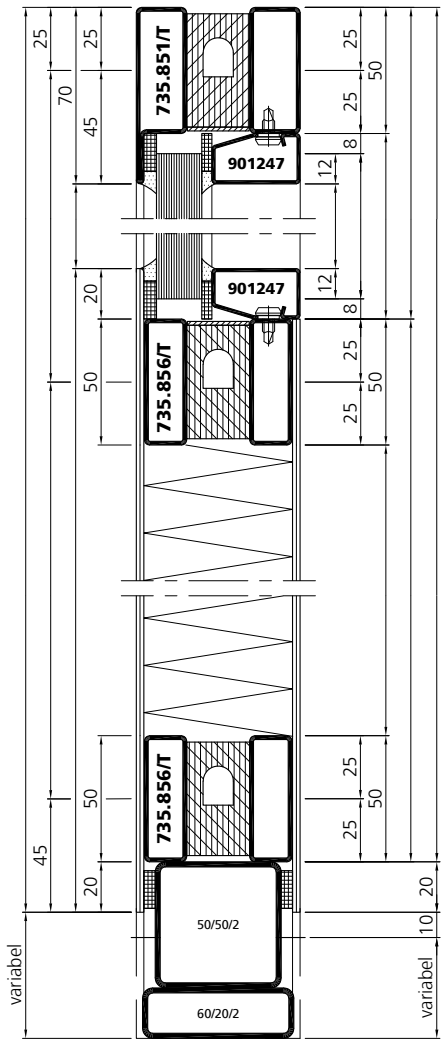

B - B

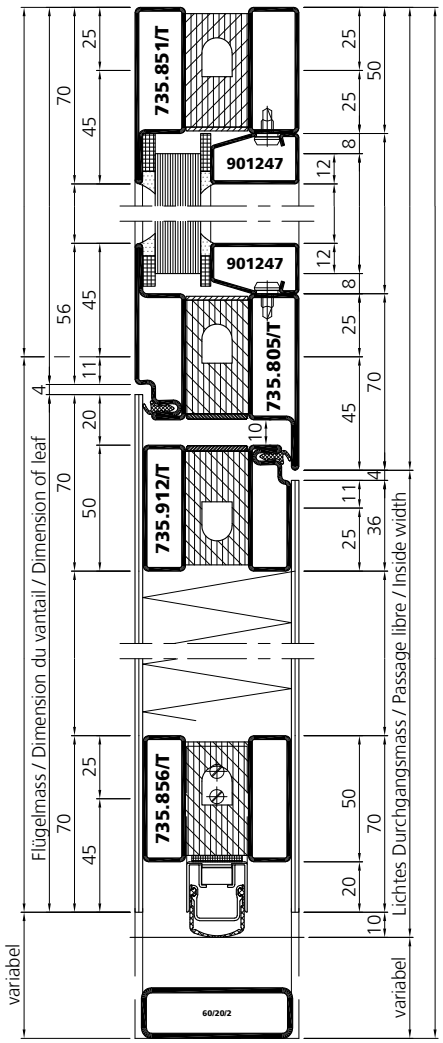

D - D

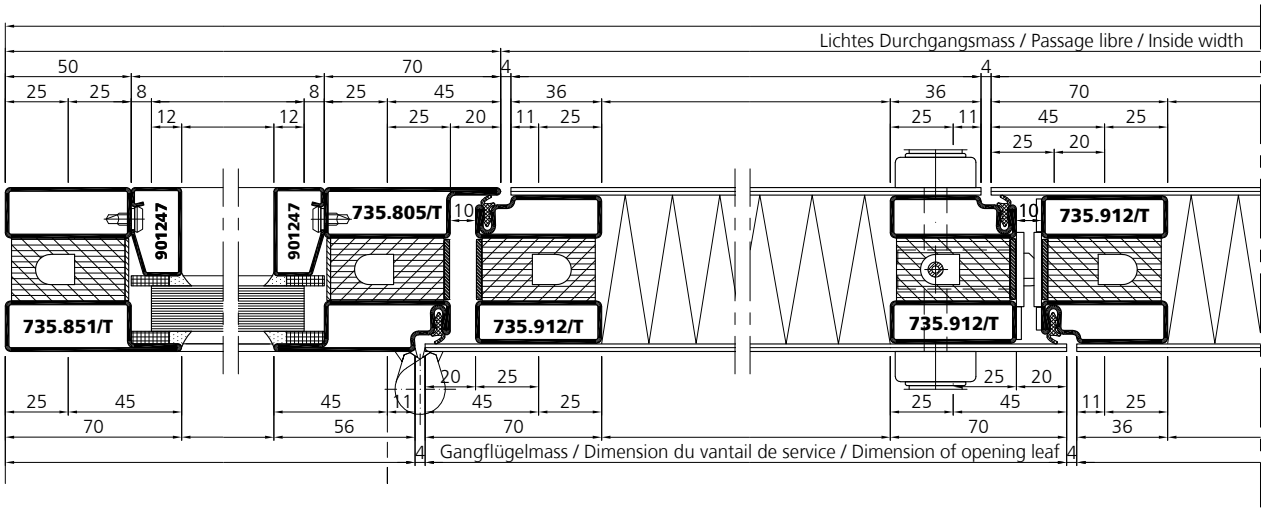

Systempläne | Plans du système | System plans

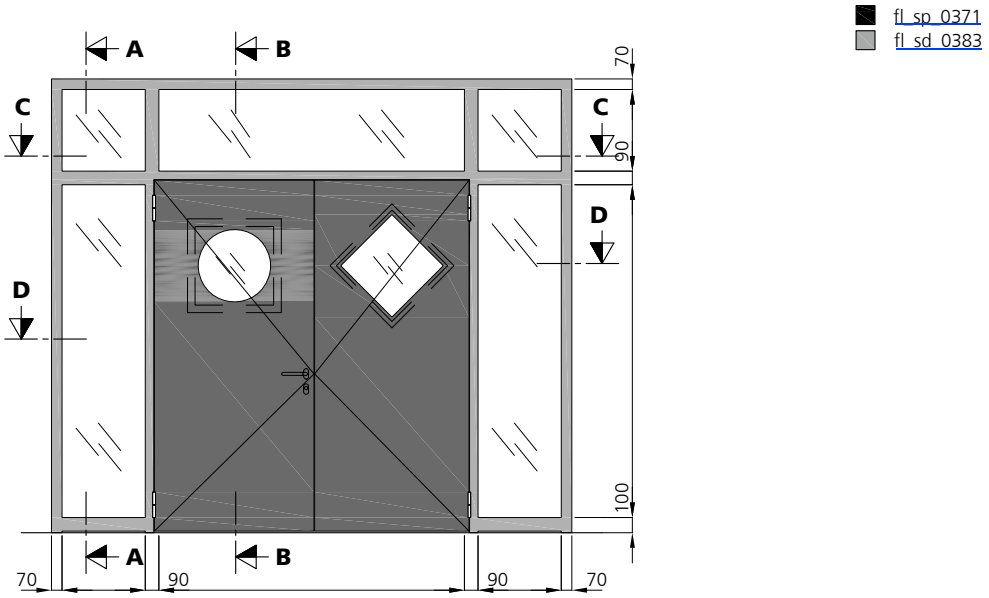

C - C

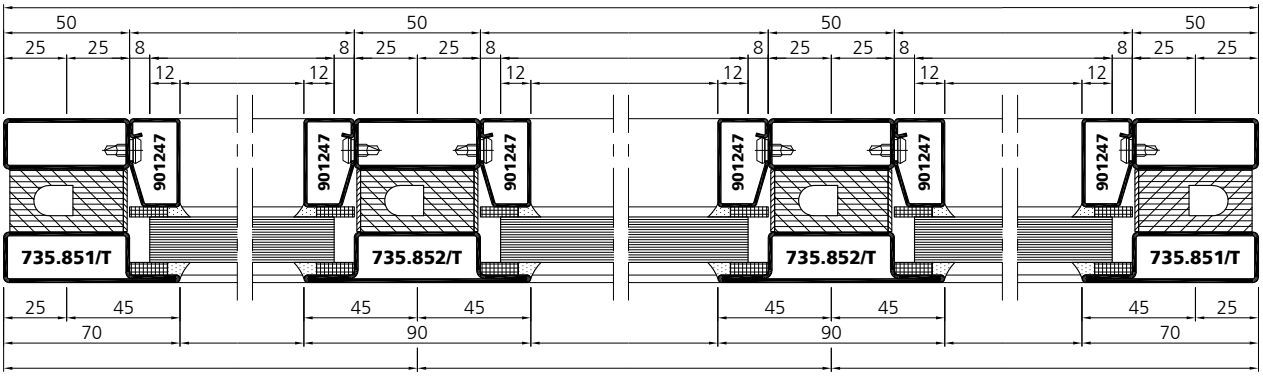

D - D

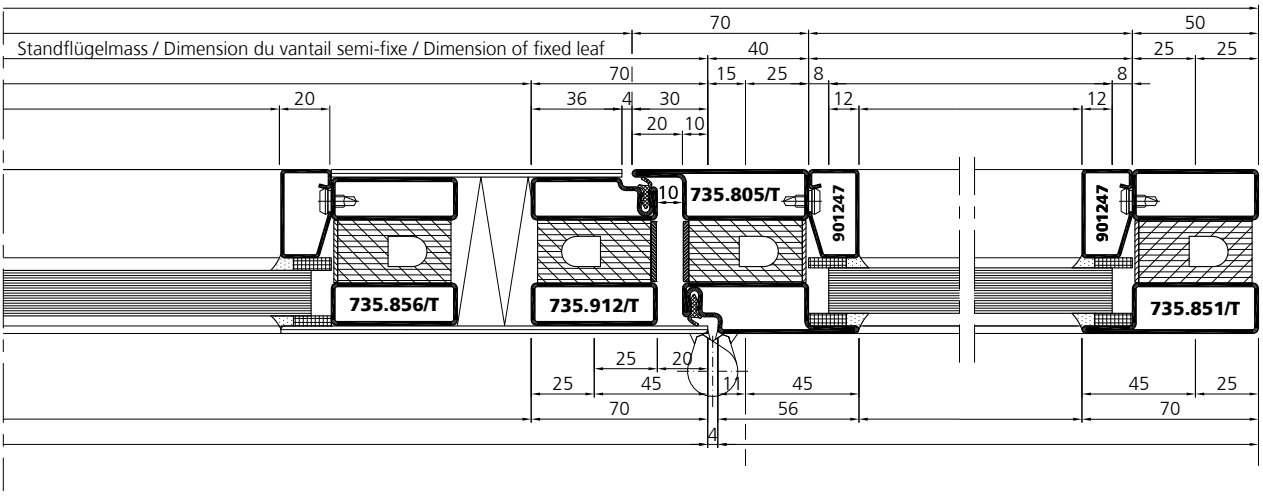

Befestigungspunkte Points de fixation Fixing points

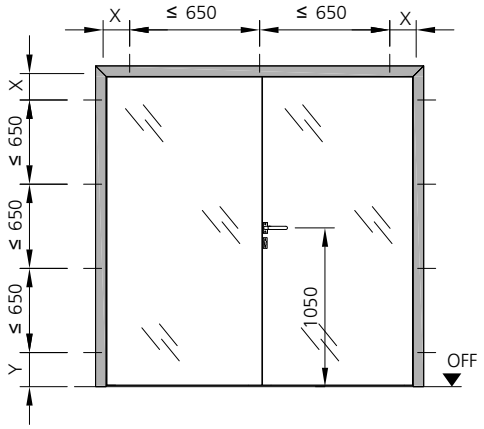

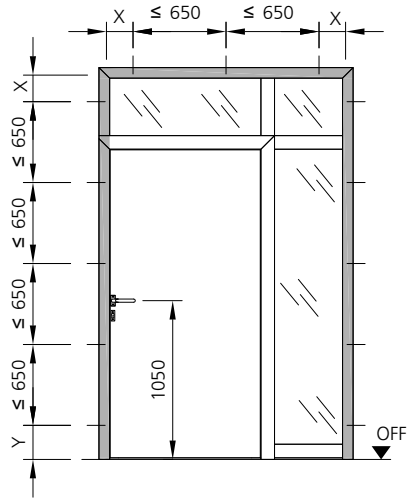

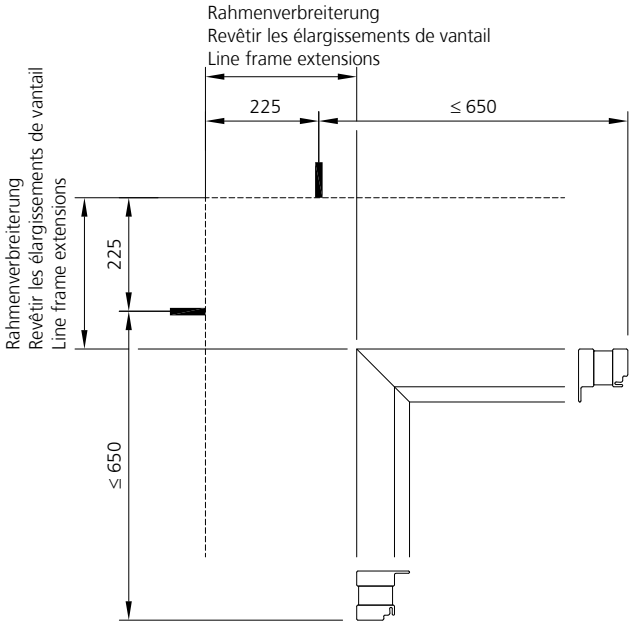

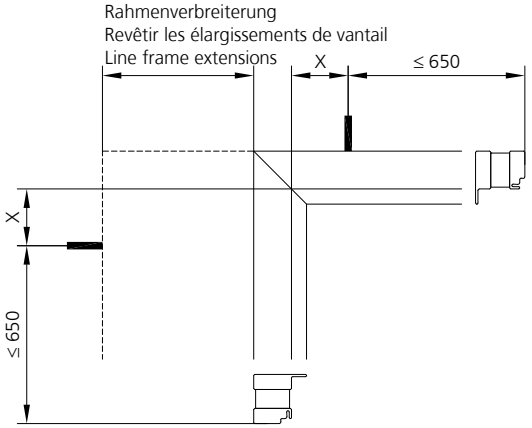

Mass X
Dimension X
Dimension X = 75 ±20

Mass Y
Dimension Y
Dimension Y = 225 / 60 ±20

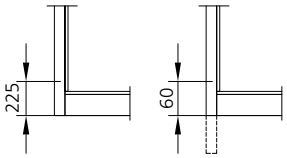

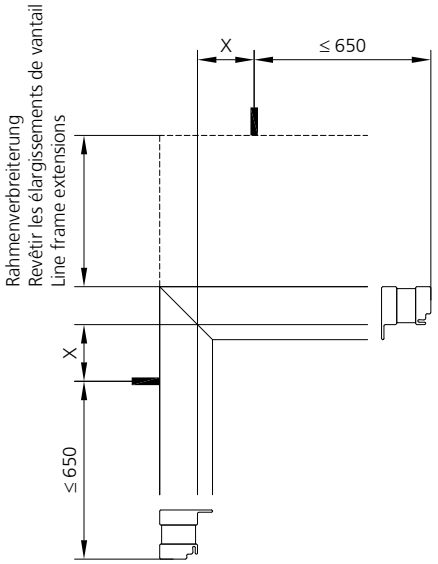

Anschlüsse siehe fuego light Verarbeiter Ordner 1
Raccords, voir classeur de mise en oeuvre fuego light 1
Connections vide fuego light processing manuals 1

Zuschnitt und Klinkungen
Gangflügel

Débitage et usinages
du vantail de service

Cutting and notching
opening leaf

! Beim Einbau der Bänder 907680/907681 für höhere Flügelgewichte 947026 einschweissen, gemäss Einbau- und Wartungsanleitung
Pour le montage des paumelles 907680 / 907681, souder 947026 pour poids des vantaux élevés, d'après instructions de montage et de maintenance
For installation of hinges 907680 / 907681, weld in 947026 for high leaf weights, according to installation and maintenance instructions

1) Klinkung für absenkbare Bodendichtungen.
Usinage pour joint de seuil automatique.
Notched out for automatic drop seal.

Abbildung: DIN rechts
fig.: DIN droite
fig.: DIN right

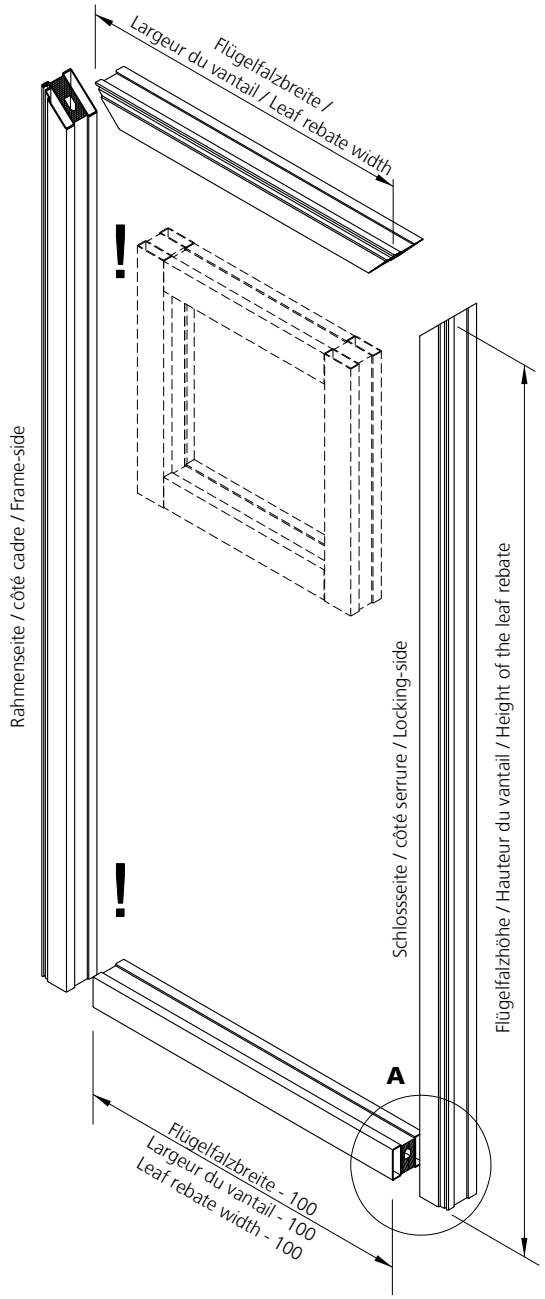

Detail A
Détail A
Detail A

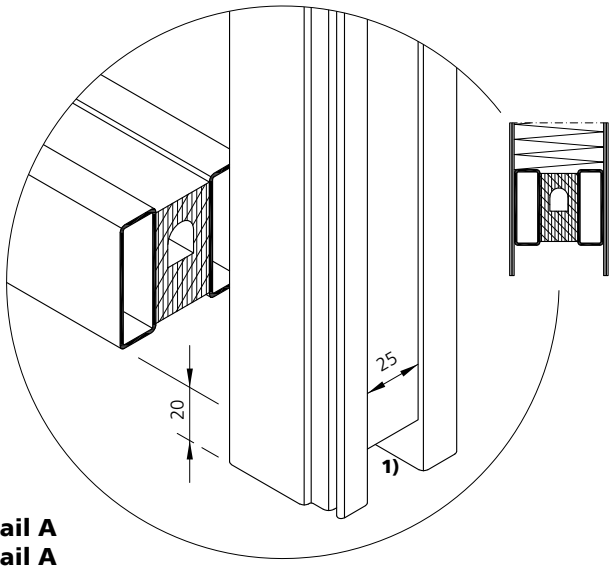

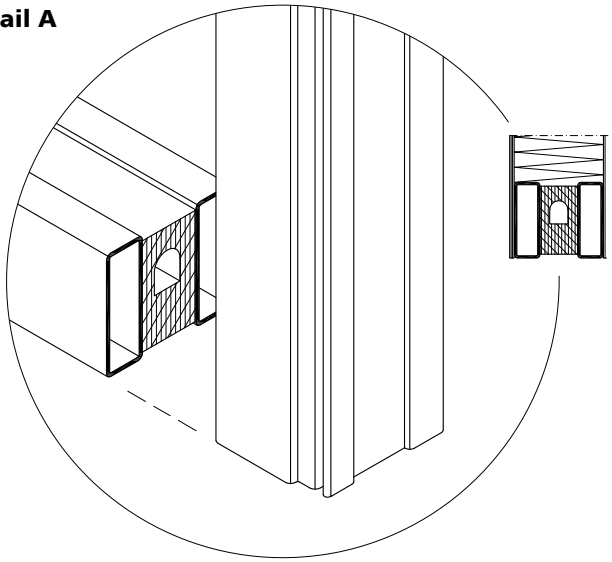

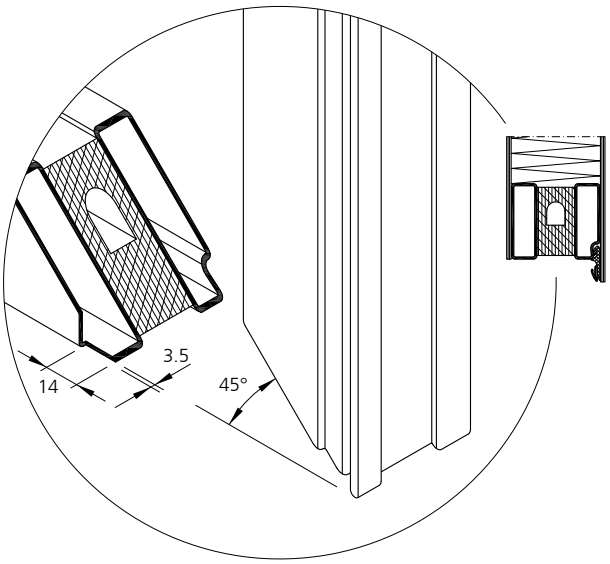

Zuschnitt und Klinkungen
Gangflügel

Débitage et usinages
du vantail de service

Cutting and notching
opening leaf

Gangflügel
Vantail de service
Opening leaf

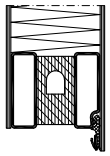

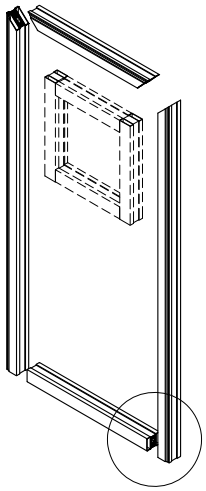

* Klinkung schliessen,
z.B. durch zuschweissen und verputzen
Obturer par sudure-meulage
Close notching by
welding and grinding

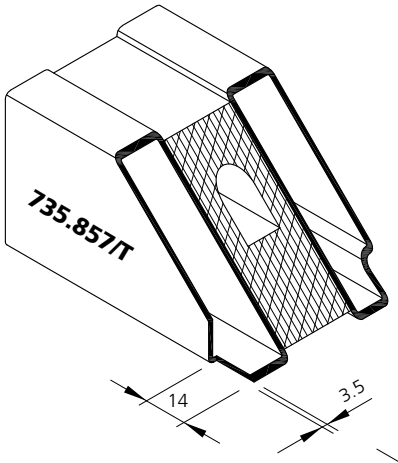

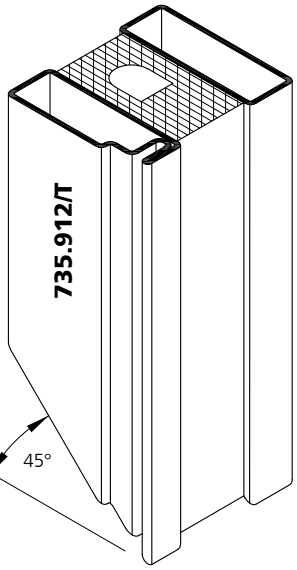

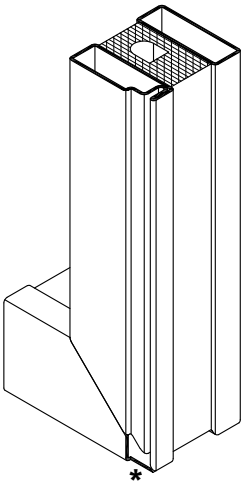

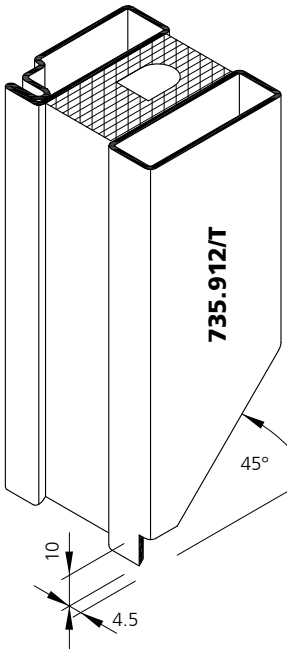

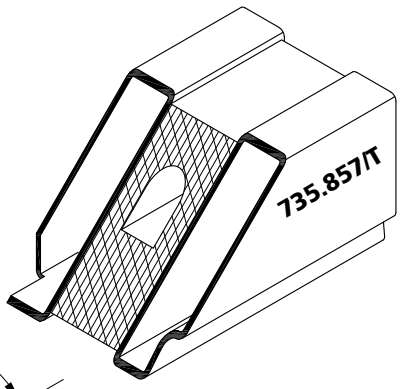

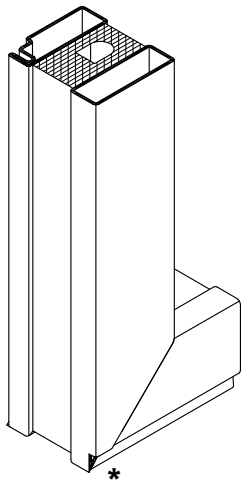

Zuschnitt und Klinkungen
Standflügel

Débitage et usinages
du vantail semi-fixe

Cutting and notching
fixed leaf

! Beim Einbau der Bänder 907680/907681 für höhere Flügelgewichte 947026 einschweissen, gemäss Einbau- und Wartungsanleitung
Pour le montage des paumelles 907680 / 907681, souder 947026 pour poids des vantaux élevés, d'après instructions de montage et de maintenance
For installation of hinges 907680 / 907681, weld in 947026 for high leaf weights, according to installation and maintenance instructions

1) Klinkung für absenkbare Bodendichtungen.
Usinage pour joint de seuil automatique.
Notched out for automatic drop seal.

Abbildung: DIN rechts
fig.: DIN droite
fig.: DIN right

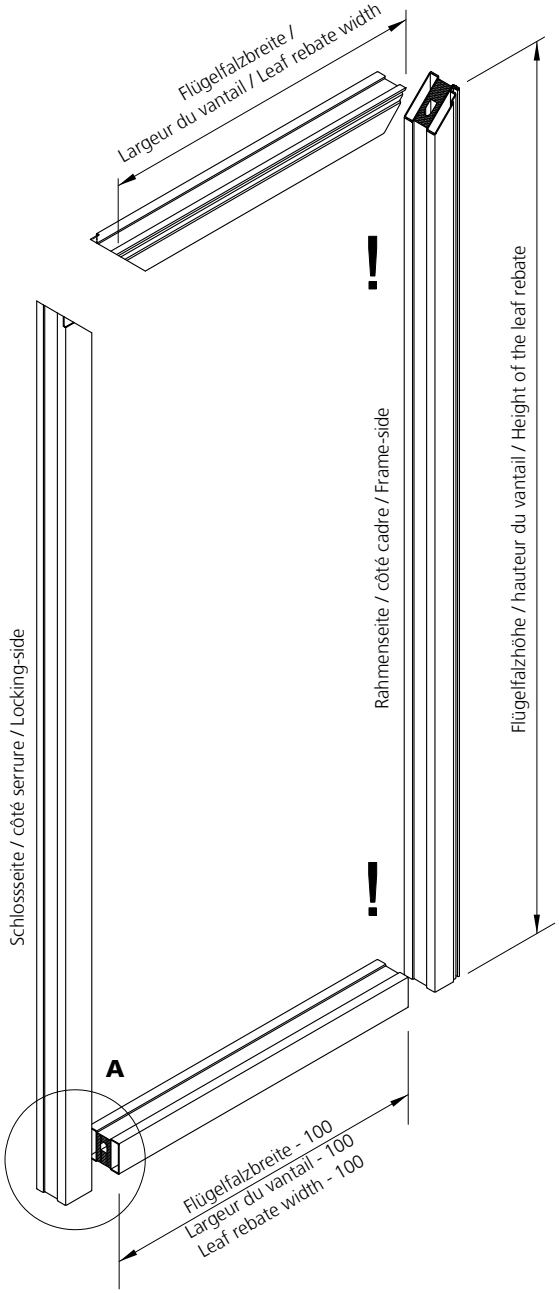

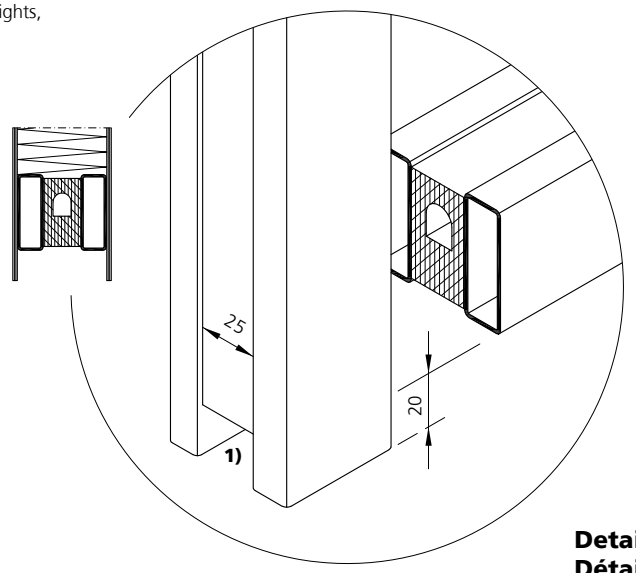

Detail A
Détail A
Detail A

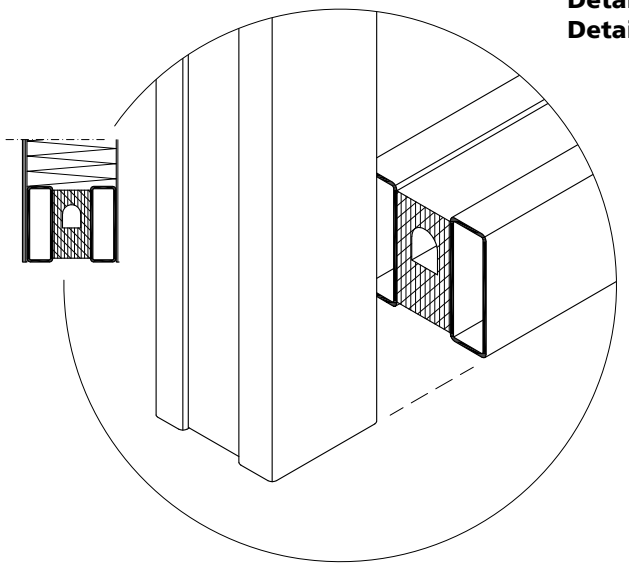

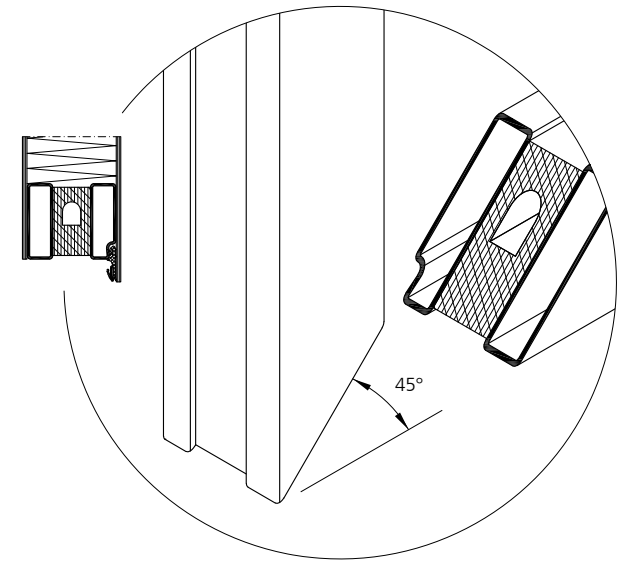

Zuschnitt und Klinkungen
Standflügel

Débitage et usinages
du vantail semi-fixe

Cutting and notching
fixed leaf

! Beim Einbau der Bänder 907680/907681 für höhere Flügelgewichte 947026 einschweissen, gemäss Einbau- und Wartungsanleitung
Pour le montage des paumelles 907680 / 907681, souder 947026 pour poids des vantaux élevés, d'après instructions de montage et de maintenance
For installation of hinges 907680 / 907681, weld in 947026 for high leaf weights, according to installation and maintenance instructions

Abbildung: DIN rechts
fig.: DIN droite
fig.: DIN right

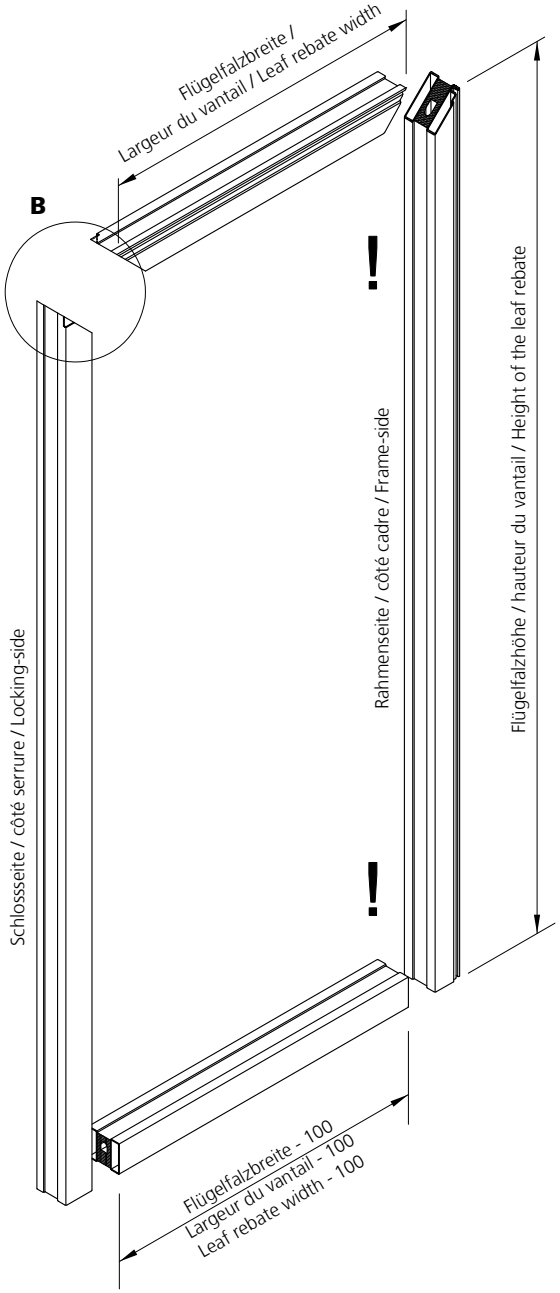

Detail B
Détail B
Detail B

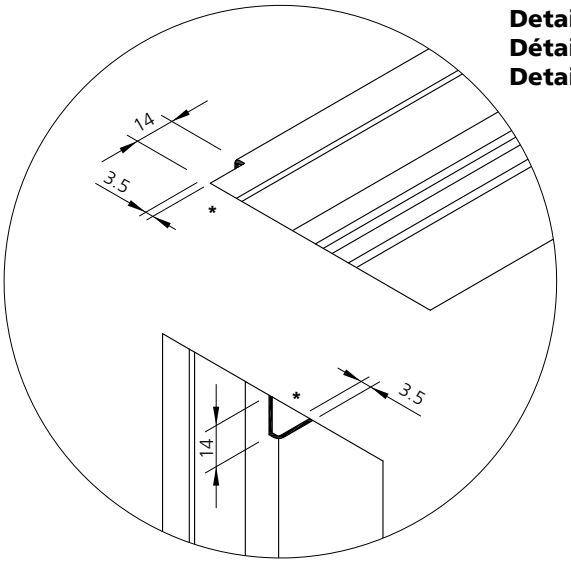

* Klinkung schliessen, z.B. durch zuschweissen und verputzen
Obturer par sudure et meulage
Close notching by welding and grinding

Zuschnitt und Klinkungen
Standflügel

Débitage et usinages
du vantail semi-fixe

Cutting and notching
fixed leaf

Standflügel
Vantail semi-fixe
Fixed leaf

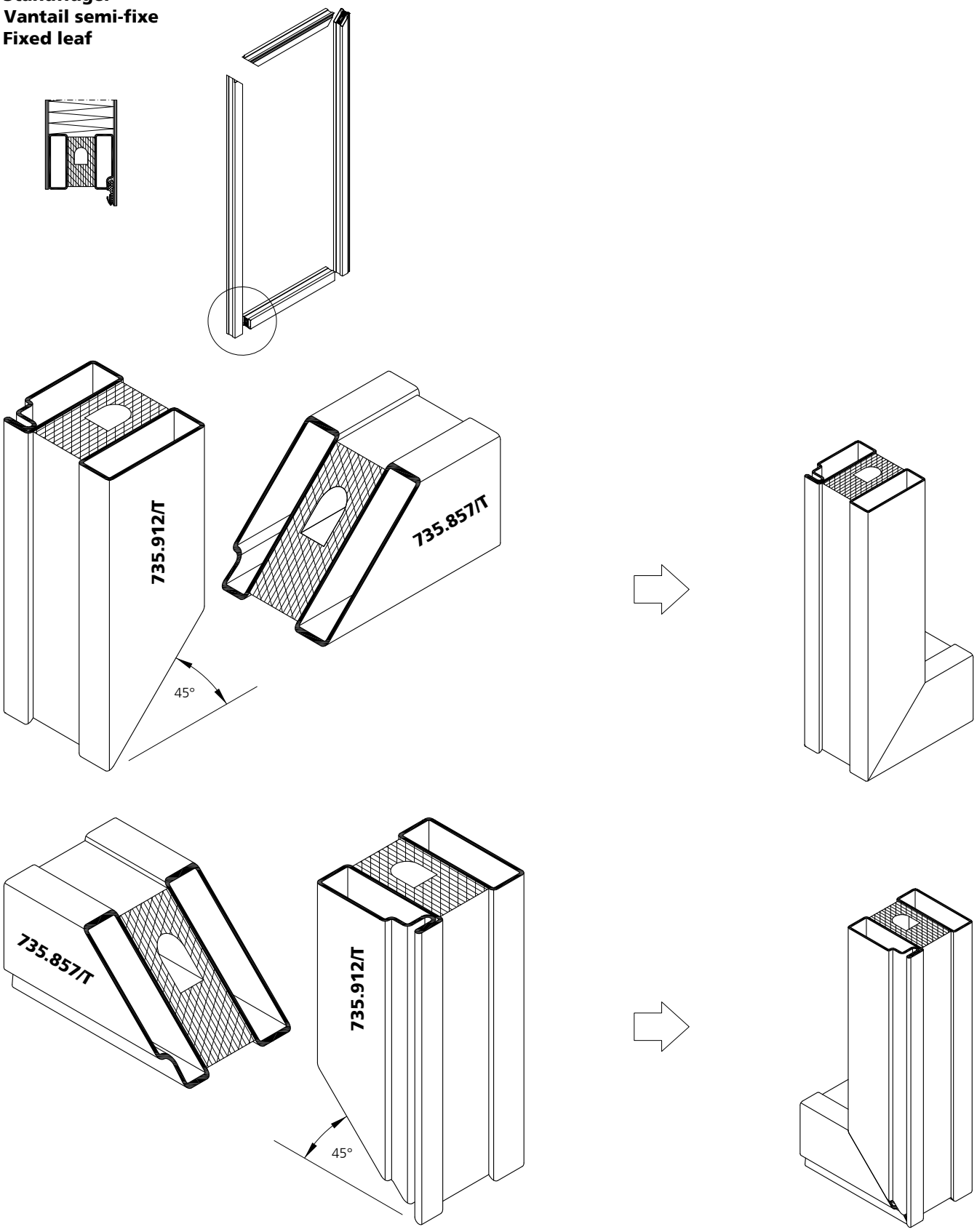

Schweissempfehlung Soudage Welding procedure

Haftpunkte / Points d'adhérence / Tacking points

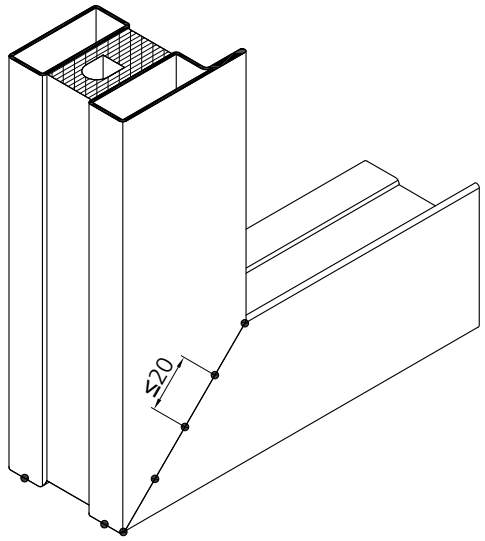

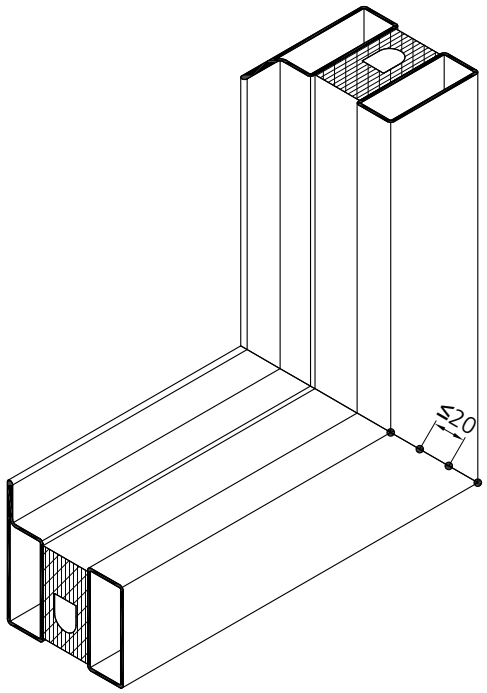

Schweissrichtung / Sens de soudage / Welding direction

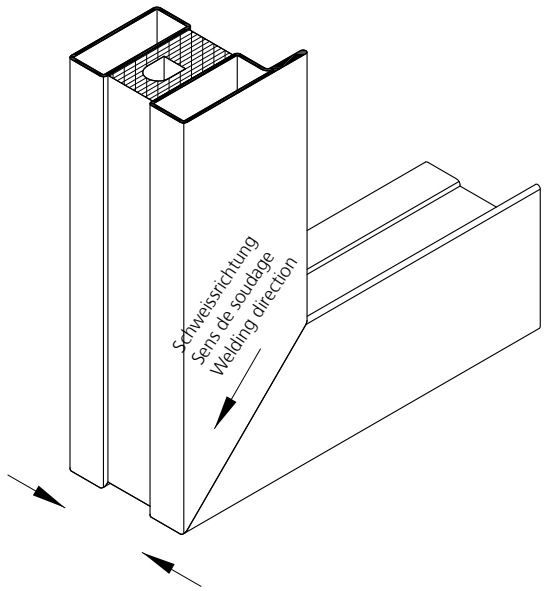

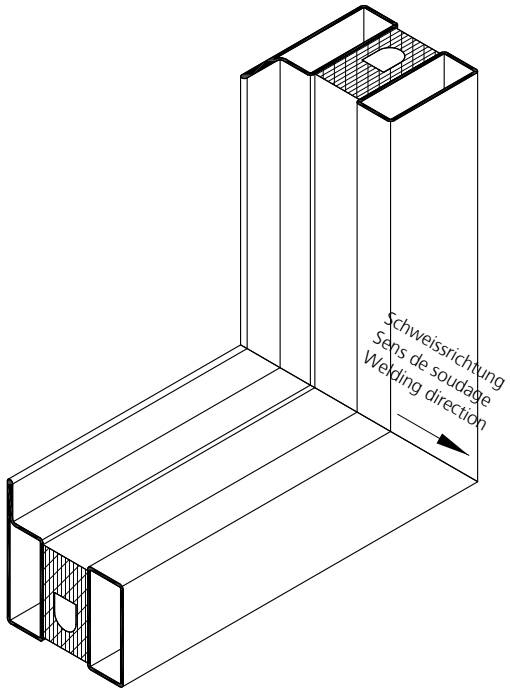

Schweissempfehlung Soudage Welding procedure

Haftpunkte / Points d'adhérence / Tacking points

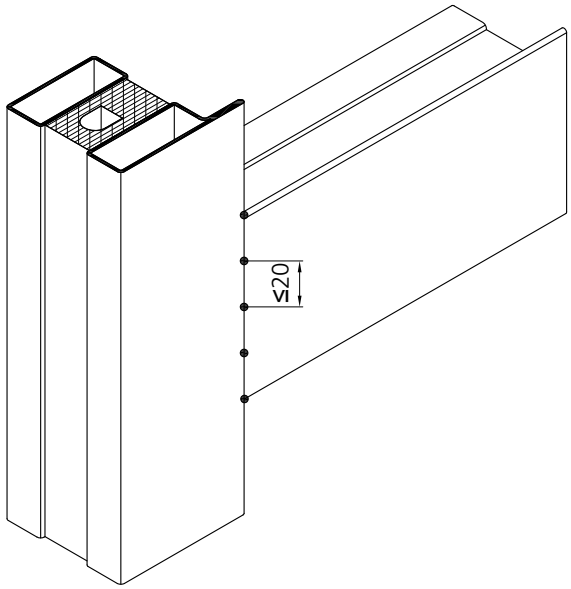

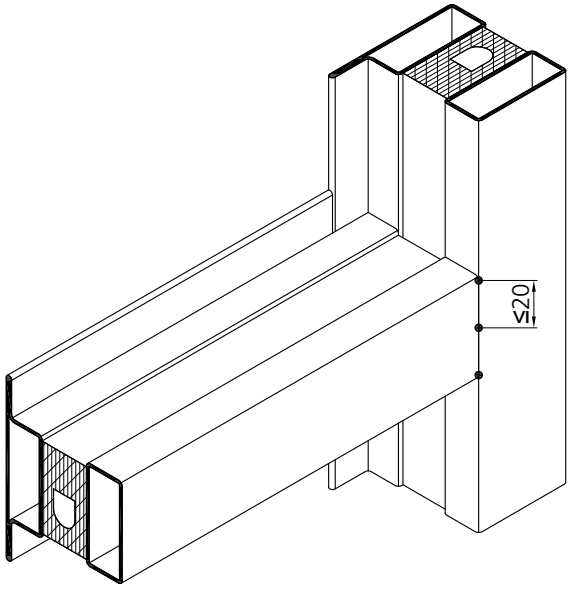

Schweissrichtung / Sens de soudage / Welding direction

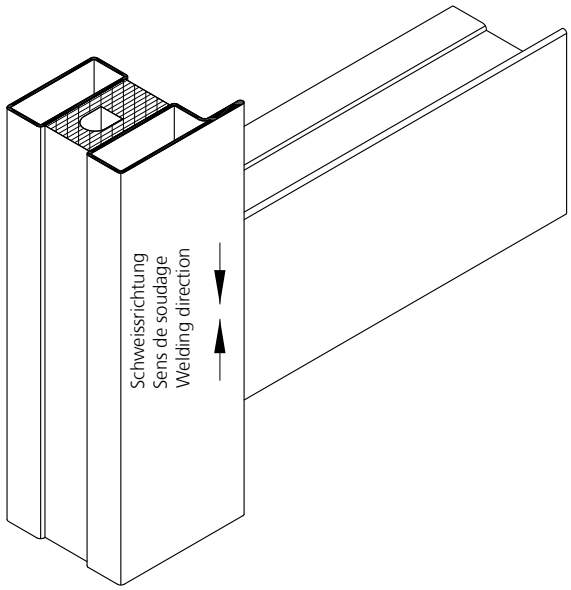

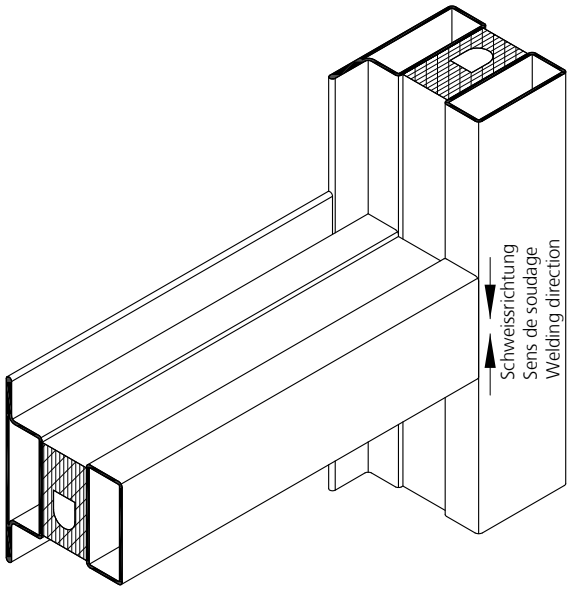

Schweissempfehlung Soudage Welding procedure

Haftpunkte / Points d'adhérence / Tacking points

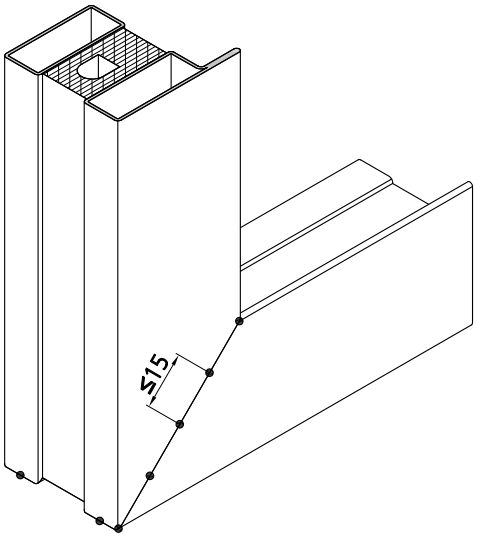

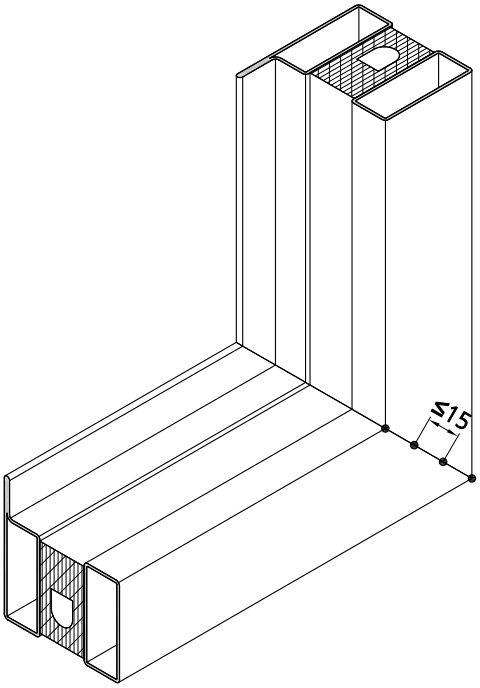

Schweissrichtung / Sens de soudage / Welding direction

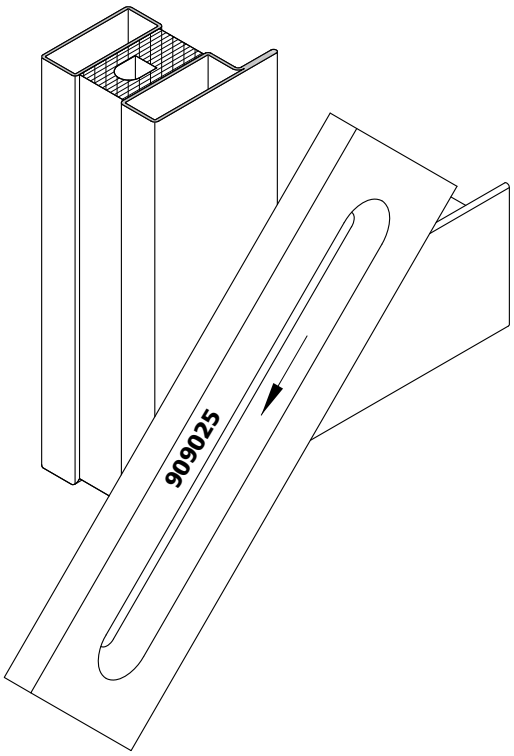

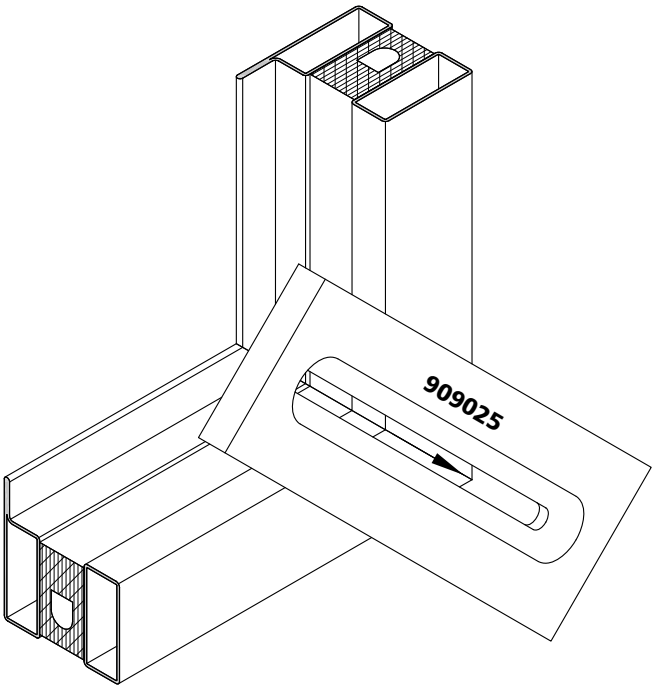

Schweissempfehlung Soudage Welding procedure

Haftpunkte / Points d'adhérence / Tacking points

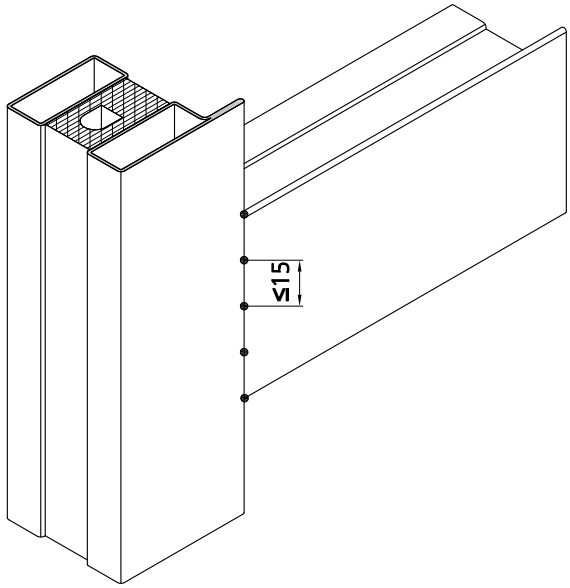

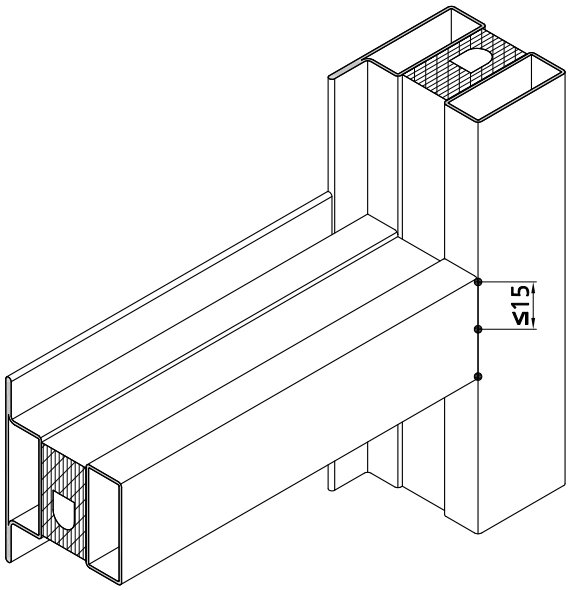

Schweissrichtung / Sens de soudage / Welding direction

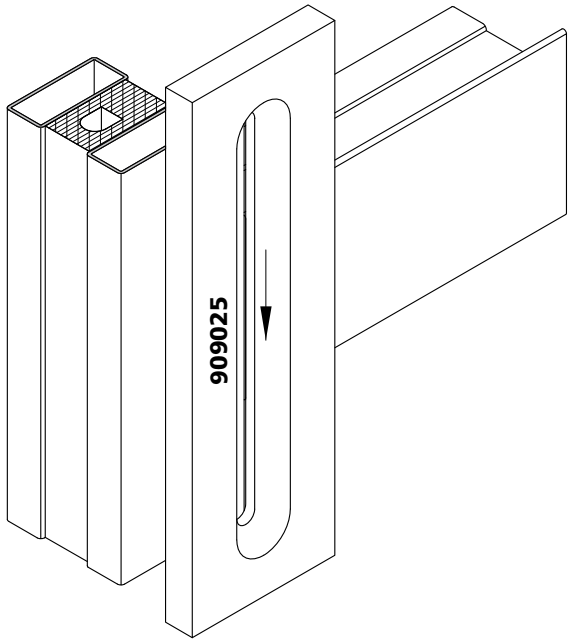

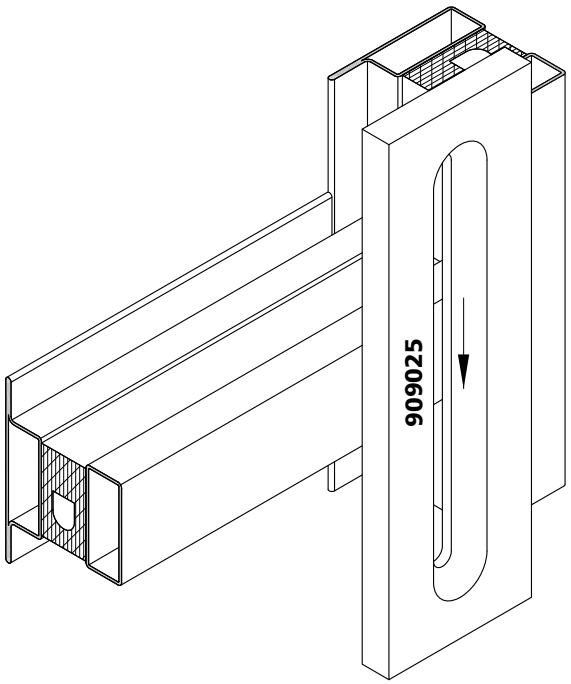

Befestigung Stahl -und Edelstahlblech 2.5 / 3 mm

Fixation des Tôles d'acier et tôle en inox 2.5 / 3 mm

Mounting steel and stainless steel sheets 2.5 / 3 mm

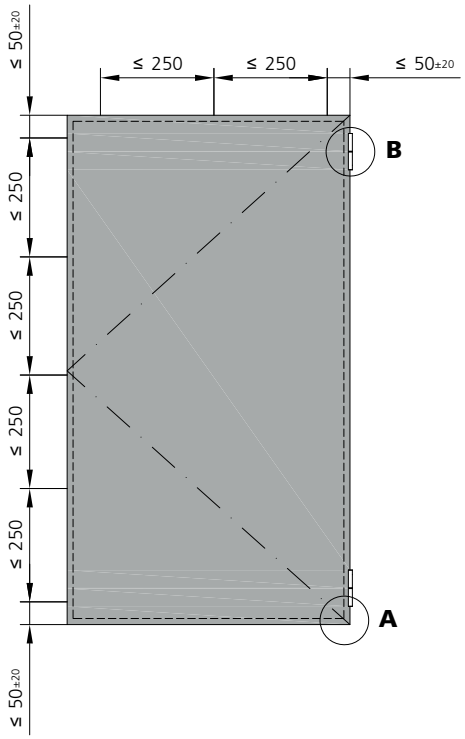

Montageanleitung Beplankung

1.) Aussenblech am Flügelrahmen fixieren, heften und schweissen. Alternativ kann das Aussenblech mit Blechschrauben Ø 4.2 x 12 mm befestigt werden. Zusätzlich Silikon, innen umlaufend, als Kehlnaht zwischen Profil und Aussenblech auftragen.
2.) Mineralwolle präzise mit 1 bis 2 mm Übermass zuschneiden und zwischen den Profile einklemmen. Sicherheits-Blatt des Herstellers beachten.
3.) Innenblech von aussen fixieren, heften und schweissen. Alternativ kann das Innenblech mit Blechschrauben Ø 4.2 x 12 mm befestigt werden.

Instruction de montage des tôles

1.) Fixer et souder la tôle extérieure au cadre du vantail.Alternativement la tôle extérieure peut être fixée avec des vis à tôle Ø 4,2 x 12 mm. Auxiliaire Silicone, circonférentiel intérieur, comme soudure d'angle entre le profilé et le panneau extérieur à la surface.
2.) Couper la laine minérale 1 à 2 mm plus grand et la coincer entre les profils. Tenir compte de la fiche de sécurité du fabricant.
3.) Fixer et souder la tôle intérieure. Alternativement la tôle intérieure peut être fixée avec des vis à tôle Ø 4,2 x 12 mm.

Mounting instruction - sheet

1.) Fasten append and weld the outer sheet to the leaf frame. Alternatively the outer sheet can be fixed with sheet metal screws Ø 4.2 x 12 mm. Ancillary Silicone, inside circumferential, as fillet weld between profile and outer panel on the surface.
2.) Cut the mineral wool precisely 1 to 2 mm oversize and squeeze between the profiles. Observe the provisions of the manufacturer's safety data sheet.
3.) Fasten append and weld the inner sheet to the leaf frame. Alternatively the inner sheet can be fastened with sheet metal screws Ø 4.2 x 12 mm.

Detail
Détail **A**
Detail

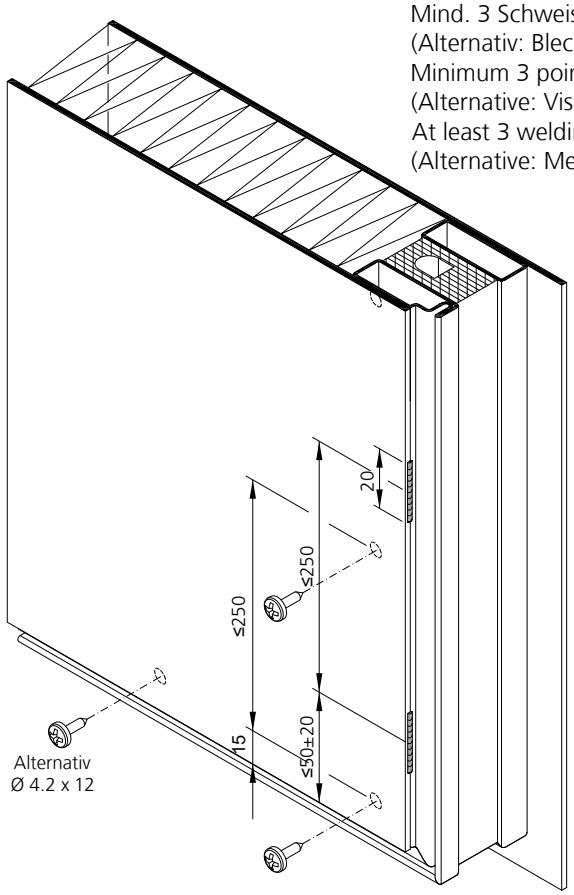

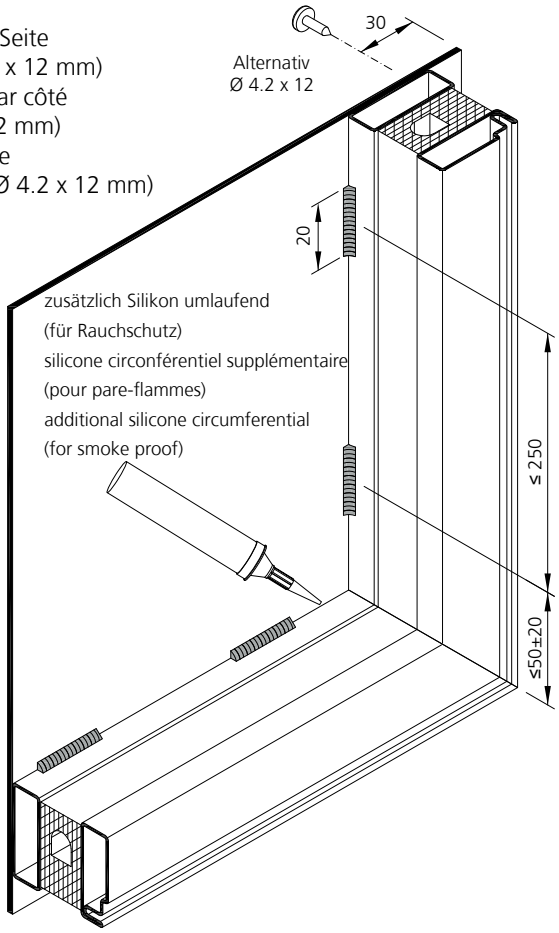

Befestigung Stahl -und Edelstahlblech 2.5 / 3 mm

Fixation des Tôles d'acier et tôle en inox 2.5 / 3 mm

Mounting steel and stainless steel sheets 2.5 / 3 mm

Detail
Détail **B**
Detail

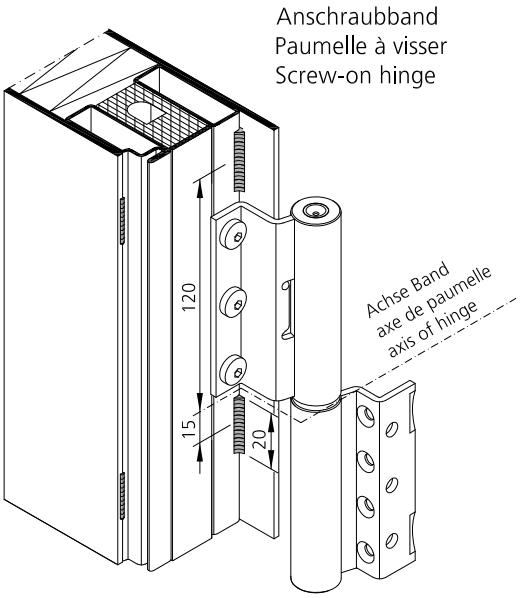

Detail
Détail **B**
Detail

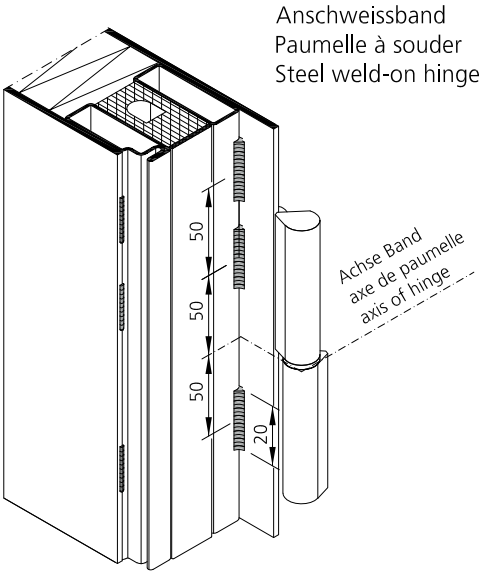

Montageanleitung Bullauge rund

Instructions de montage Oculus rond

Assembly instruction Round porthole

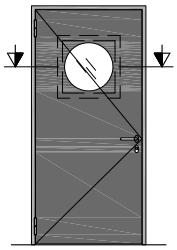

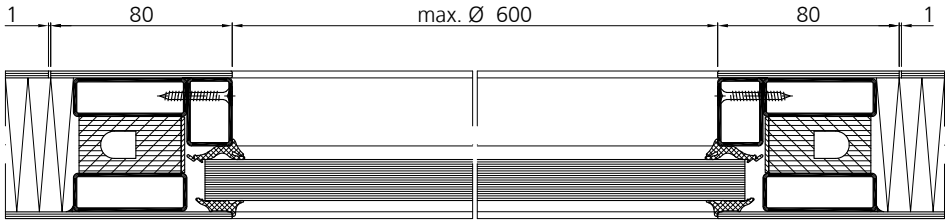

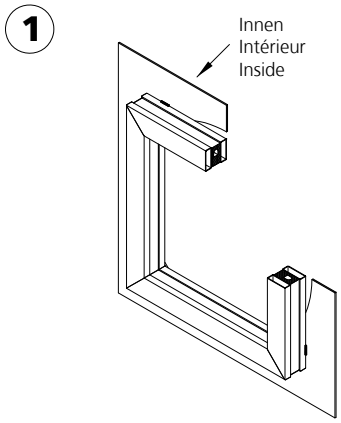

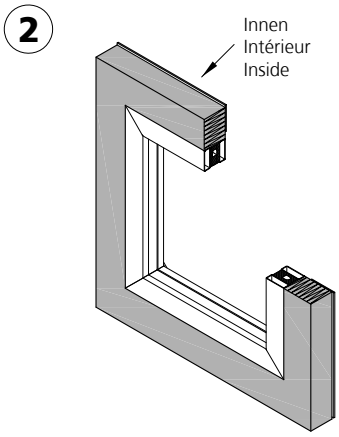

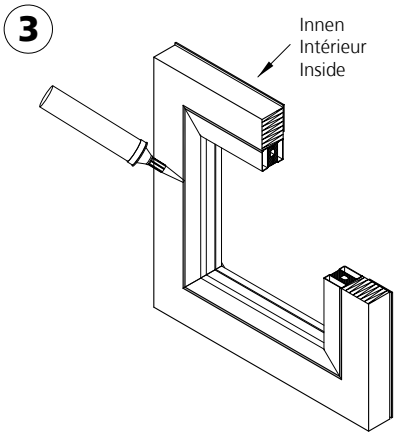

- Geschweisster Rahmen (Bullauge) auf dem Innenblech fixieren, heften und schweissen.
  Mind. 3 Schweisshaftungen pro Seite (L=20 mm).
- Souder le cadre, le fixer sur la tôle intérieure et le souder. Minimum 3 points de soudure par côté (L=20 mm)
- Fix the welded frame to the inner sheet, tack and weld. At least 3 welding bonds par side (L=20 mm)

- Mineralwolle präzise mit 1 bis 2 mm Übermass zuschneiden und zwischen den Profilen einklemmen.
- Couper la laine minérale avec précision 1 à 2 mm plus grand et la coincer entre les profils.
- Cut the mineral wool precisely 1 to 2 mm oversize and squeeze between the profiles.

- Auf der Aussenseite beim Profilrahmen Silikon umlaufend auftragen. (Nur für Rauschschutz)
- Poser du silicone sur tout le pourtour extérieur du cadre en profilé. (seulement pour pare-flammes)
- On the outside of the profile frame apply silicone all around. (Only for smoke protection)

Montageanleitung Bullauge rund

Instructions de montage Oculus rond

Assembly instruction Round porthole

4

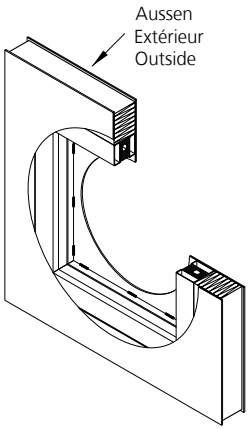

- Aussenblech fixieren, heften und schweissen.
  Mind. 3 Schweisshaftungen pro Seite (L=20 mm).
- Fixer et souder la tôle extérieure.
  Minimum 3 points de soudure par côté (L=20 mm).
- Fasten append and weld the outer sheet to the leaf frame.
  At least 3 welding bonds par side (L=20mm)

5

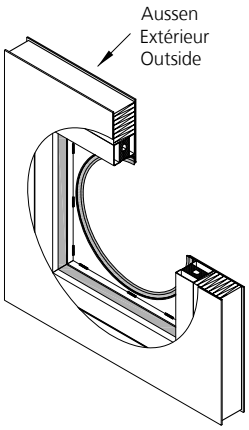

- Äussere Glasdichtung oder Verglasungsband um den Glasausschnitt auf dem Deckblech fixieren, sowie den Brandschutzstreifen 948000 auf dem Profil-Isolator. (Verarbeitungsrichtlinien beachten)
- Fixez le joint de verre extérieur ou la bande de vitrage autour de la découpe du verre sur la plaque de recouvrement, et la bande intumescente 948000 sur l'isolateur du profilé.
  (Respecter les directives de mise en oeuvre).
- Fix the outer glass seal or glazing tape around the glass cut-out on the cover plate and the fire protection strip 948000 on the profile insulator.
  (observe processing guidelines)

6

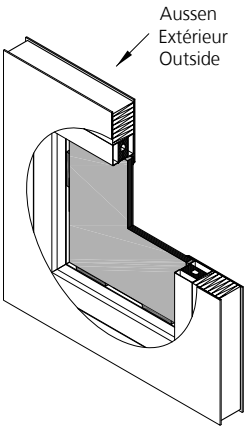

- Glas einsetzen und Verklotzen (Verarbeitungsrichtlinien beachten).
- Insérer et caler le verre
  (Respecter les directives de mise en oeuvre)
- Use glass and blocks
  (Observe processing guidelines)

Montageanleitung Bullauge rund

Instructions de montage Oculus rond

Assembly instruction Round porthole

7

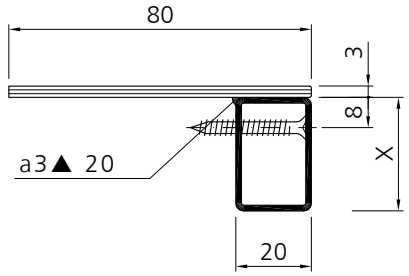

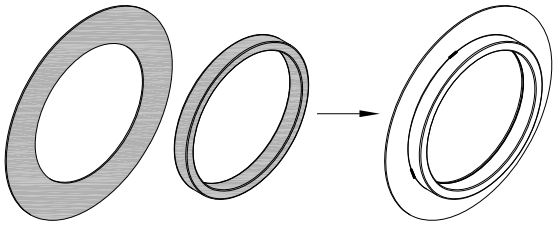

- Abdeckung 80x3 mm mit gebogener Glashalteleiste (Stahl-, Edelstahlrohr 20xXx2 mm, Abstand 150 mm) verschweissen. Biegespeziallist auf Anfrage bei Fa. Forster
- Souder la tôle 80x3 mm avec la parclose cintrée (tube acier ou acier inox 20Xx2 mm, distance 150 mm). Liste de spécialistes du cintrage sur demande chez Forster.
- Weld cover 80x3 mm with curved glass holding strip (steel, stainless steel tube 20xXx2 mm, distance 150 mm). Bending specialist on request from Forster

8

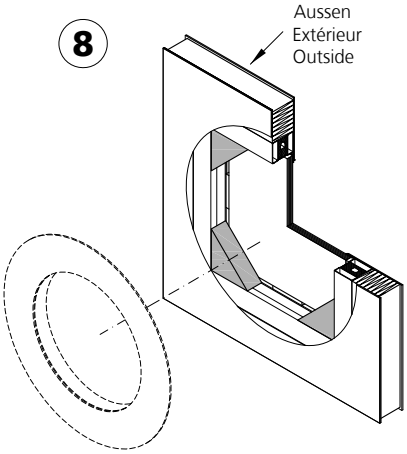

9

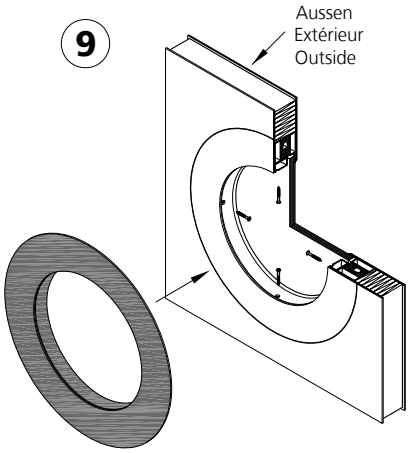

10

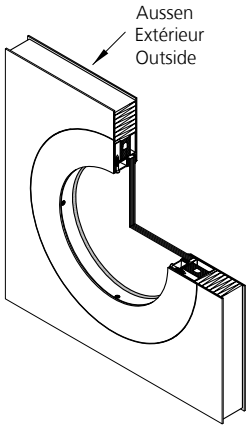

- Mineralwolle im Eckbereich zuschneiden,damit die Hohlräume zwischen Glas und Abdeckring gefüllt sind.
- Couper la laine minérale dans le coin pour que les cavités soient remplies.
- Cut the mineral wool in the corner area so that the cavities between glass and cover ring are filled.

- Glashalteleiste (Ring) einsetzen und mit 4 Senkblechschrauben (4.8 x 38 mm) verschrauben. Bei der Nassverglasung dasVerglasungsband vorgängig aufkleben (Verarbeitungsrichtlinien beachten).
- Insérez la parclose (anneau) et vissez-la avec 4 vis à tête conique (4,8 x 38 mm). Pour le vitrage au silicone, collez au préalable la bande de vitrage. (Respecter les directives de mise en oeuvre.)
- Insert glass retaining strip (ring) and screw-together with 4 countersunk screws (4.8 x 38 mm). For wet glazing, glue on the glazing strip beforehand. (Observe processing guidelines).

- Glasdichtung innen einsetzen. Bei der Nassverglasung innen und aussen mit Silikon versiegeln (Verarbeitungsrichtlinien beachten).
- Pose du joint du verre: Sceller au silicone l'intérieur et l'extérieur. (Respecter les directives de mise en oeuvre).
- Insert glass seal inside. For wet glazing, seal inside and outside with silicone. (Observe processing guidelines).

Anordnung Klemmknöpfe

Pose des boutons

Setting studs

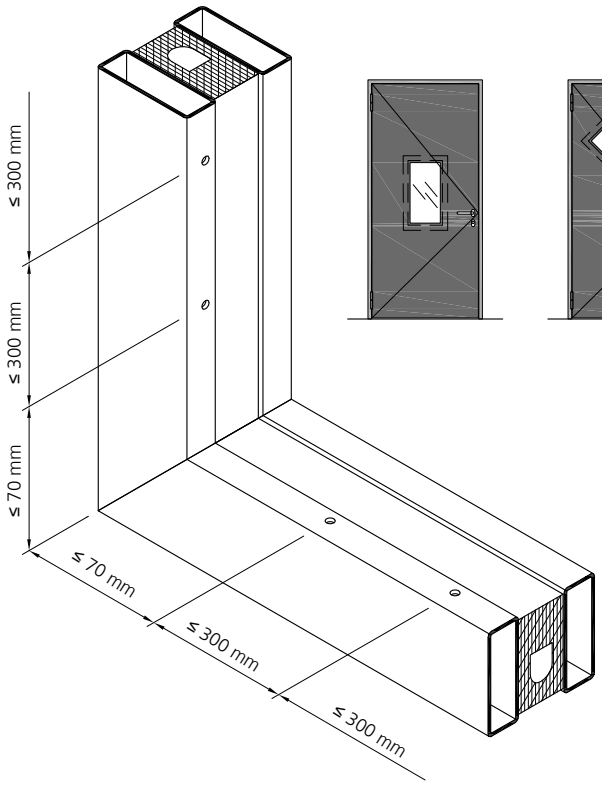

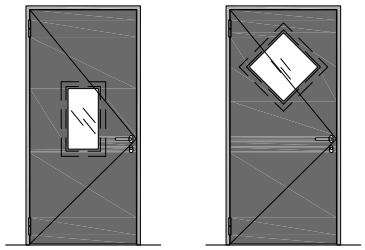

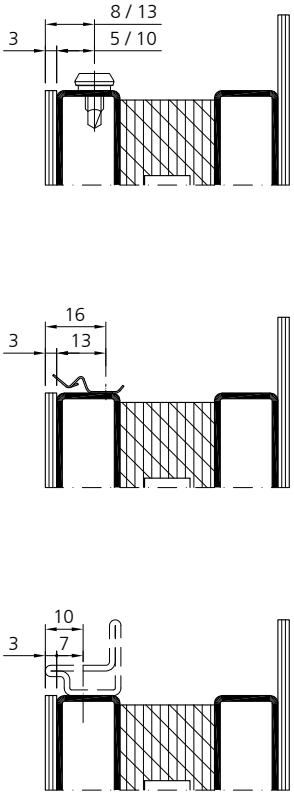

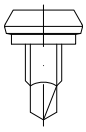

906577 (VE/100 Stk./pcs)
906578 (VE/1000 Stk./pcs)
906579 (VE/Mag. 200 Stk/pcs)

Klemmknöpfe
Bohrschraubensetzgerät Art. Nr. 909203 alternativ Bohrlehre Art. Nr. 909104, Bohrdurchmesser 3.5 mm

Boutons de serrage
Appareil à poser les vis art. no. 909203 alternative gabarit de perçage art. no. 909104, diamètre de perçage 3.5 mm

Steel studs
Power driver for screws art. no. 909203 alternative drilling template art. no. 909104, drilling diametre 3.5 mm

906421

Ø 3.2 x 1.5 - 3 mm

Feder
Bohrlehre Art. Nr. 909105,
Bohrdurchmesser 3.3 mm,
Befestigung mit handelsüblichem Blindniet aus Stahl verzinkt, Ø 3.2 mm,
Klemmlänge 1.5 - 3 mm

Ressort
Gabarit de perçage art. no. 909105,
diamètre de perçage 3.3 mm,
fixation avec rivet borgne du commerce en acier galvanisé, Ø 3.2 mm,
longueur de serrage 1.5 - 3 mm

Spring
Drilling template art. no. 909105,
drilling diameter 3.3 mm,
assembly with commercial blind rivets galvanized steel Ø 3.2 mm,
clamping length 1.5 - 3 mm

Anordnung Klemmknöpfe

Pose de boutons

Setting studs

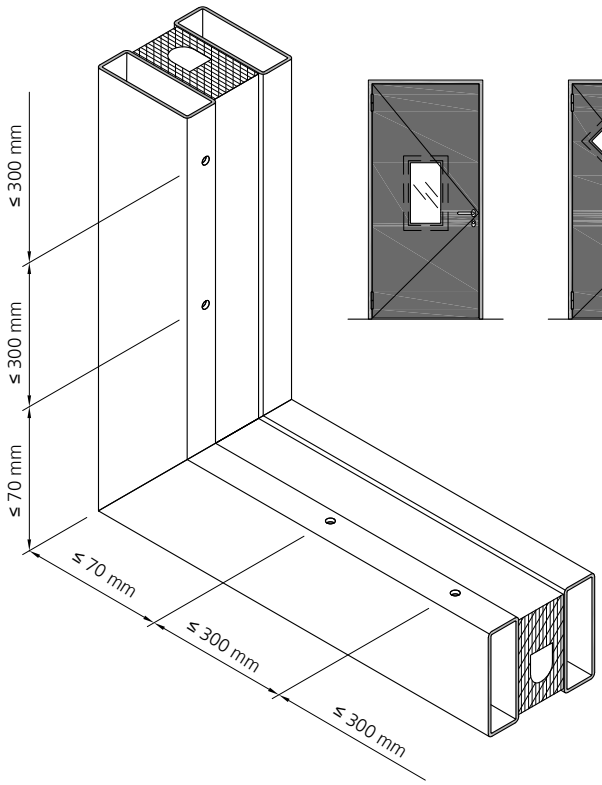

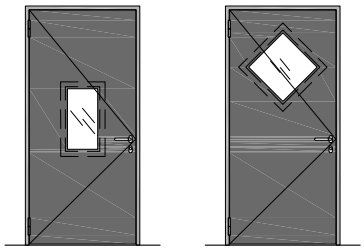

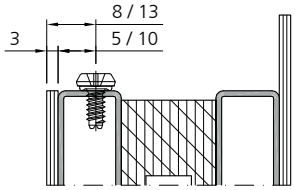

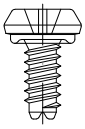

906583 (VE/100 Stk./pcs)
CrNi 1.4404

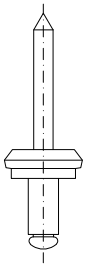

906574 (VE/100 Stk./pcs)
CrNi 1.4567
für Profile CrNi 1.4301
pour profilés en acier inox 1.4301
for profiles in stainless steel 1.4301

Bohrung Klemmknopf-Schraube und Klemmknopf-Niet
Bohrschraubensetzgerät Art.Nr. 909203 und Set Spiralbohrer Art.Nr. 909216, alternativ mit Bohrlehre Art.Nr. 909105, Bohrdurchmesser 4.1 mm

Forage des boutons de fixation à vis et des boutons de fixation
Appareil à poser les vis art. no. 909203 et kit mèche hélicoidal art. no. 909216, alternative avec gabarit de perçage art no 909105,
diamètre percé 4.1 mm

Drilling of stud fastener screw, stud fastener pop rivet
Power driver for screws art.no. 909203 and spiral bit set art.no. 909216, alternatively with drilling template art. no. 909105, drilling diametre 4.1 mm

Übersicht Schlosseinbau
1-flügelige Türen

Tableau de montage des serrures
Portes à 1 vantail

Overview of lock installation
Single leaf doors

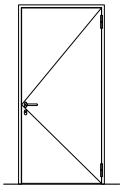

ohne Riegel
sans pêne
without dead bolt

fl_ep_0730
Seite 167

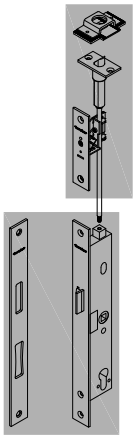

fl_ep_0731
Seite 169

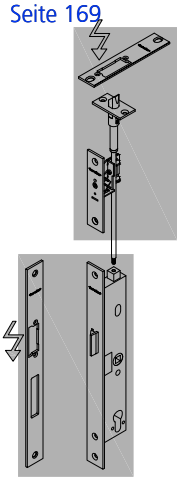

fl_ep_0750
Seite 166

fl_ep_0751
Seite 168

mit Riegel
avec pêne
with dead bolt

fl_ep_0730
Seite 167

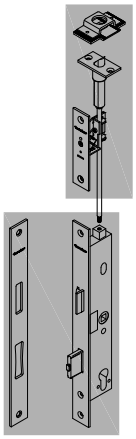

fl_ep_0731
Seite 169

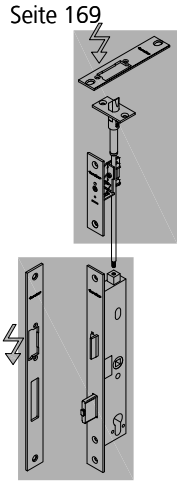

fl_ep_0752
Seite 170

fl_ep_0753
Seite 171

Übersicht Schlosseinbau
2-flügelige Türen

Tableau de montage des serrures
Portes à 2 vantaux

Overview of lock installation
Double leaf doors

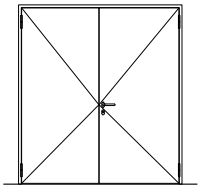

fl_ep_0737
Seite 181

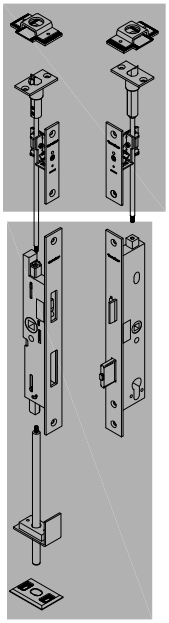

fl_ep_0738
Seite 183

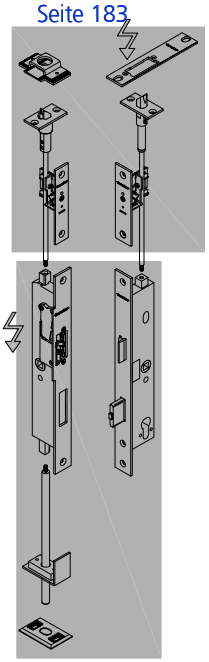

fl_ep_0739
Seite 185

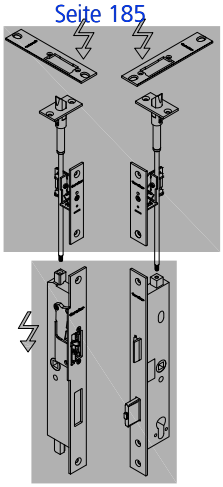

fl_ep_0758
Seite 180

fl_ep_0760
Seite 182

fl_ep_0759
Seite 184

fl_ep_0735
Seite 174

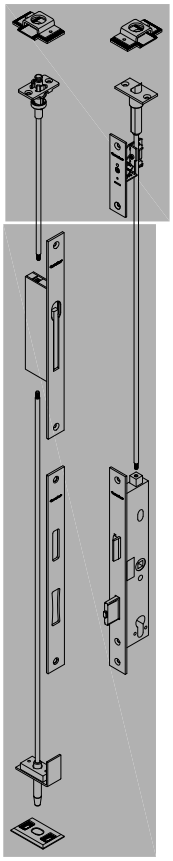

fl_ep_0736
Seite 178

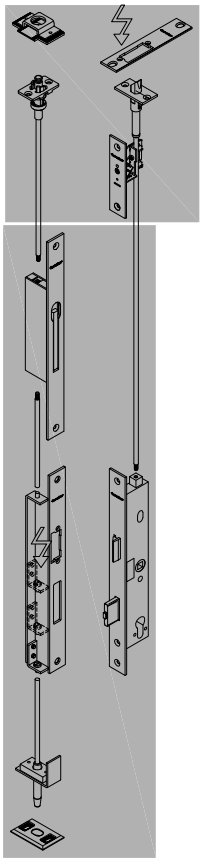

fl_ep_0756
Seite 172-173

fl_ep_0757
Seite 176-177

Einbau Brandschutzstreifen

Montage Bande intumescente

Installation Intumescent strip

Schliessblech
Gàche
Keep

Fallenriegelschloss
Serrure 1 point
Single martise lock

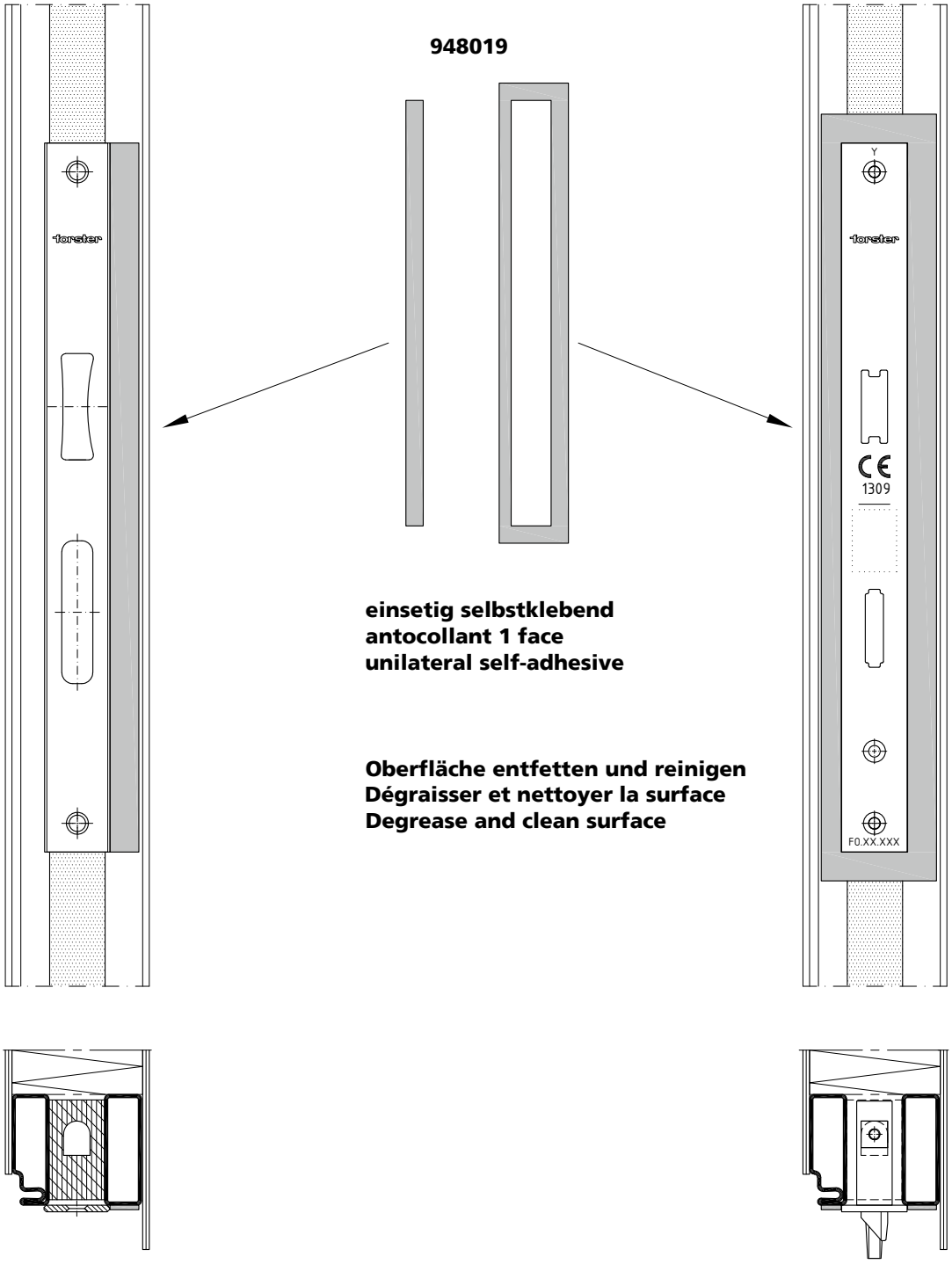

einsetig selbstklebend
antocollant 1 face
unilateral self-adhesive

Oberfläche entfetten und reinigen
Dégraisser et nettoyer la surface
Degrease and clean surface

Montage Schliessblech
1- und 2-flügelige Tür

Montage gâche
Porte à 1 et 2 vantaux

Installation keep
1- and 2-leaf door

Montage Schliessblech mit Einschweissblech 947025, 947026
Montage gâche avec plaque à souder 947025, 947026
Mouting keep with weldin plate 947025, 947026

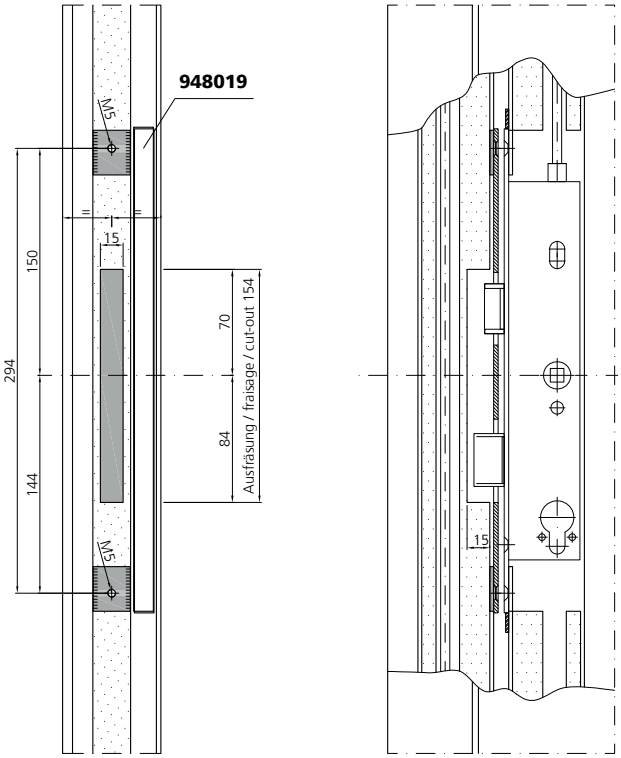

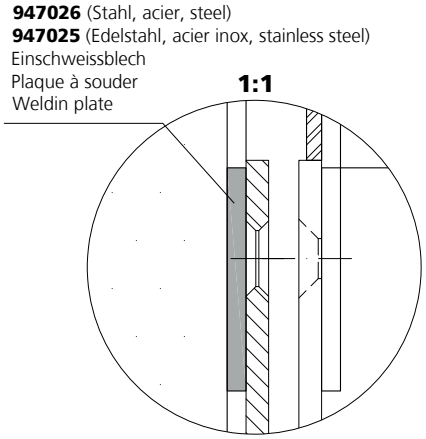

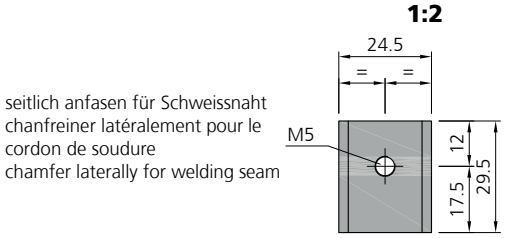

Stangenführung, federgestützt

Guide de tringle, à ressort

Rod guide, spring supported

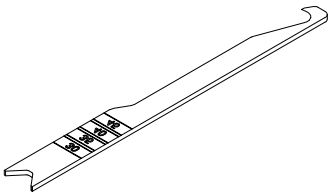

909003
Haken für Montage und Einstellen der Stangenführung
Crochet pour montage et réglage du guide de tringle
Hook for installation and adjusting the rod guide

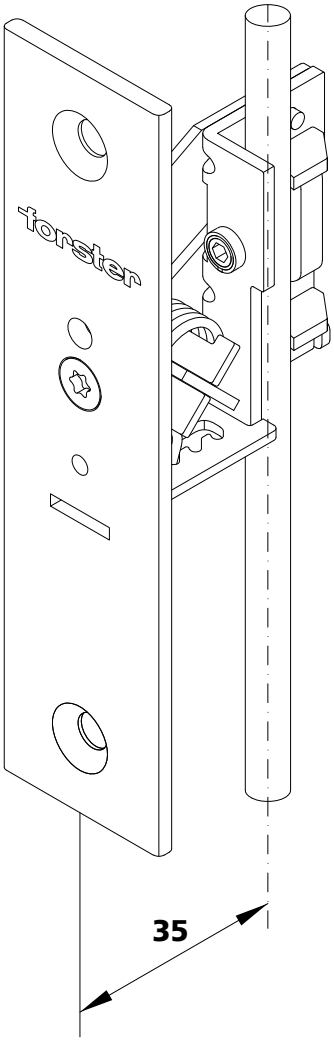

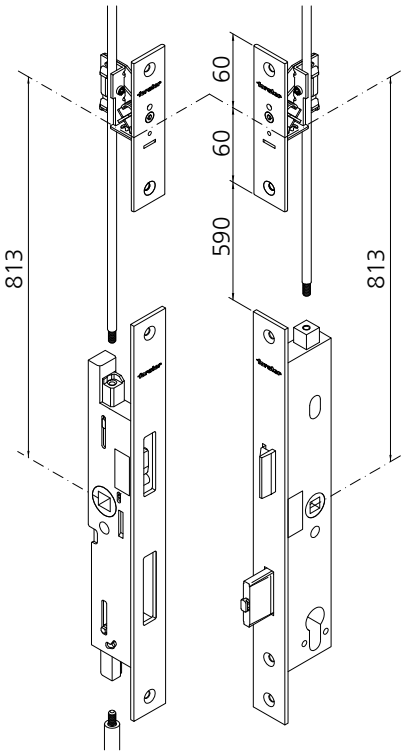

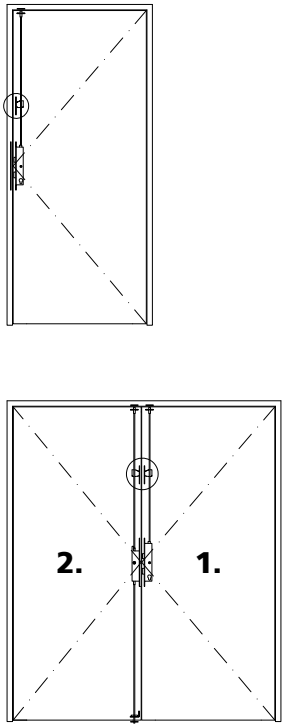

Einstellen der federgestützten Stangenführung

Réglage du guide de tringle à ressort

Adjusting of the spring supported rod guide

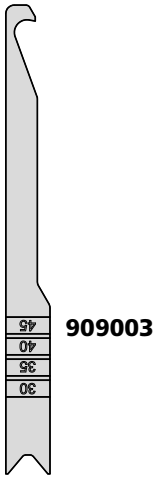

909003

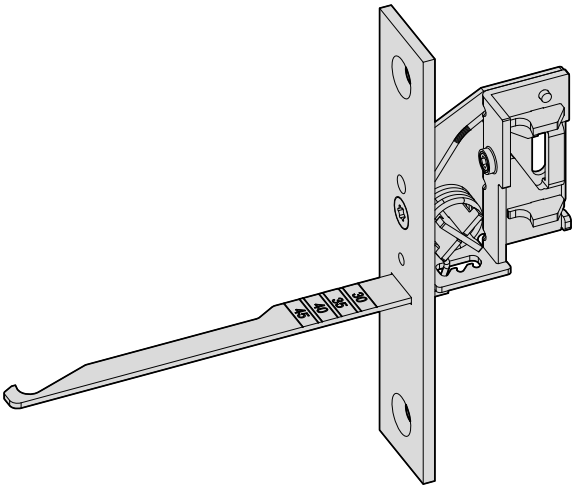

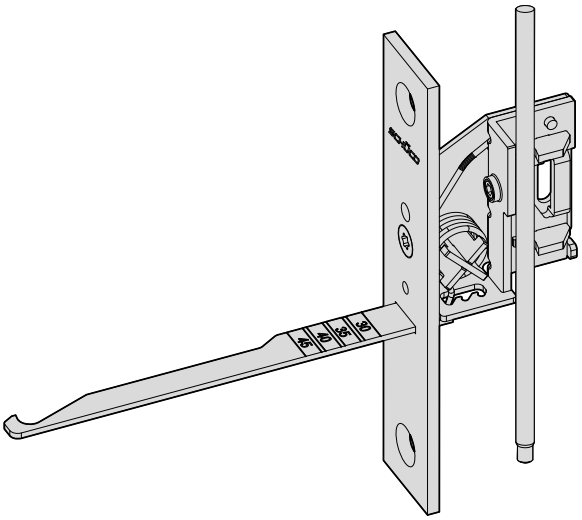

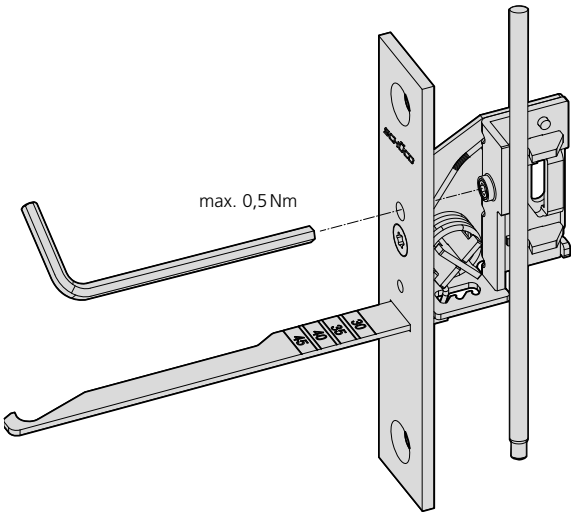

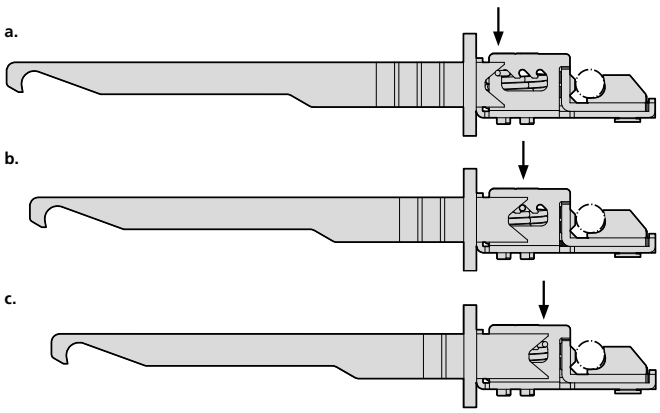

Flügelmaß / Dimensions du vantail / Leaf dimensions

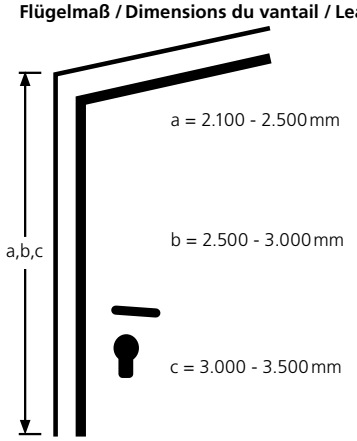

Platz für Notizen **Espace pour les notes** **Space for memos**

Schlosseinbau RZ / PZ
ohne Riegel

Montage serrure CR / CP
sans pêne

Lock installation RC / PC
without dead bolt

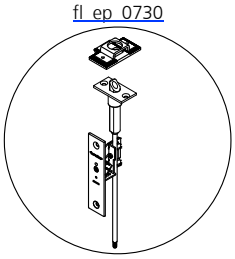

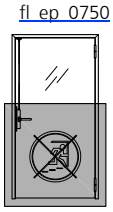

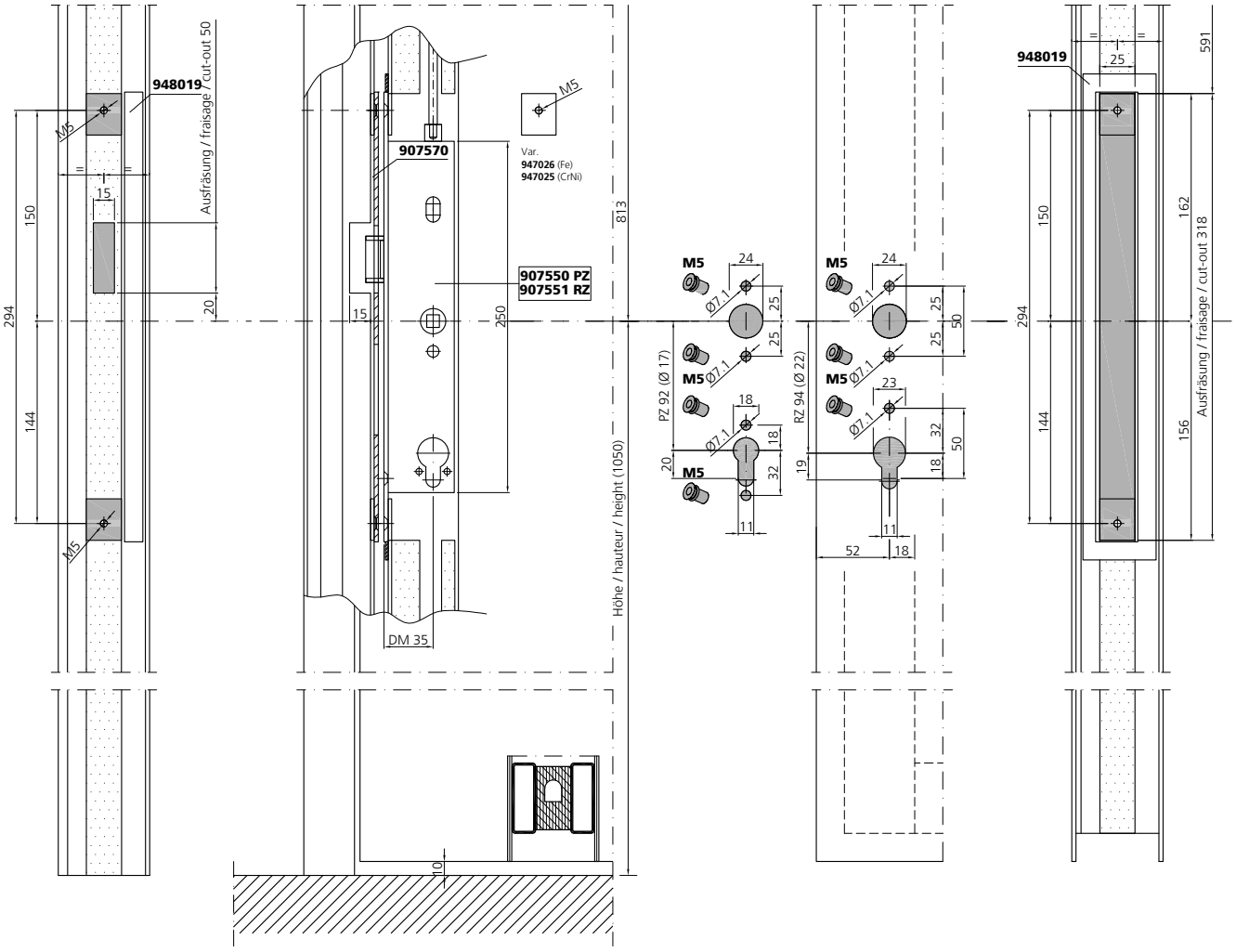

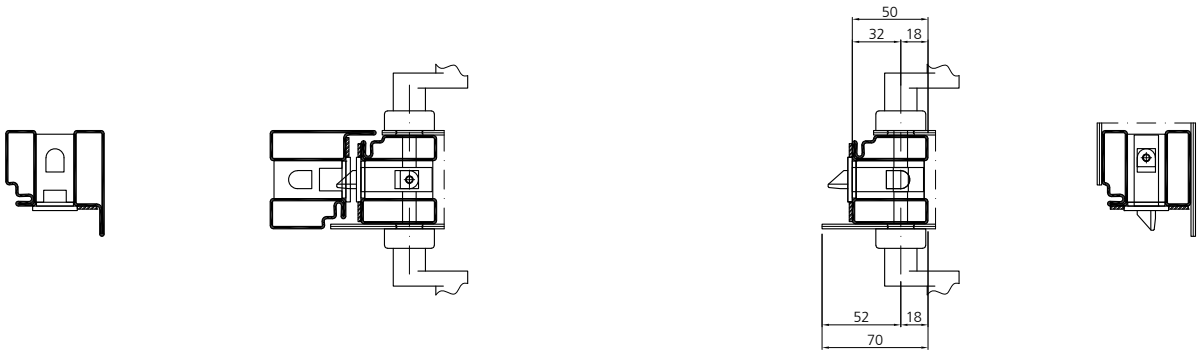

Schlosseinbau RZ / PZ
obere Verriegelung

Montage serrure CR / CP
verrouillage supplémentaire haut

Lock installation RC / PC
top shootbolt

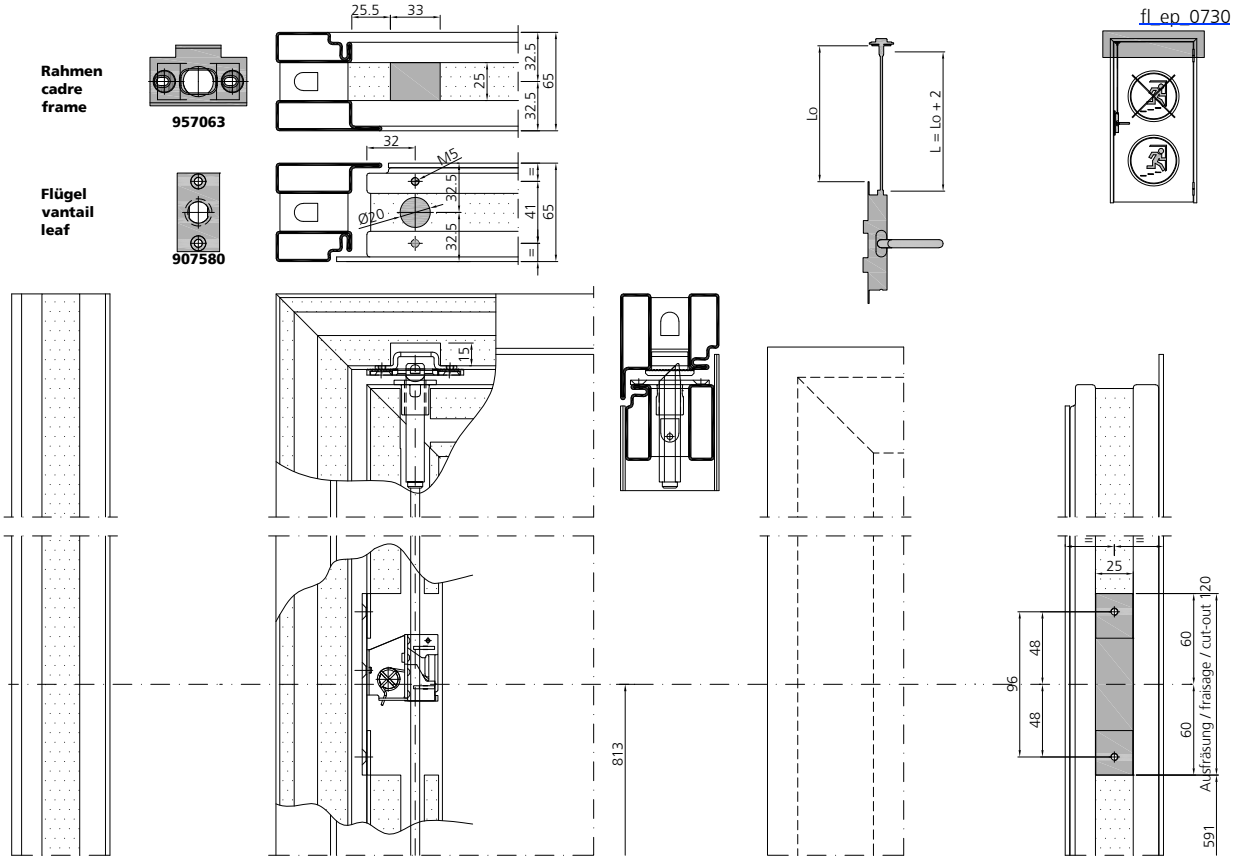

Schlosseinbau RZ/PZ
Fallenschloss mit ZV

Montage serrure CR/CP
Serrure à 1 bec de cane avec ZV

Lock installation RC/PC
Single mortise deadlock with ZV

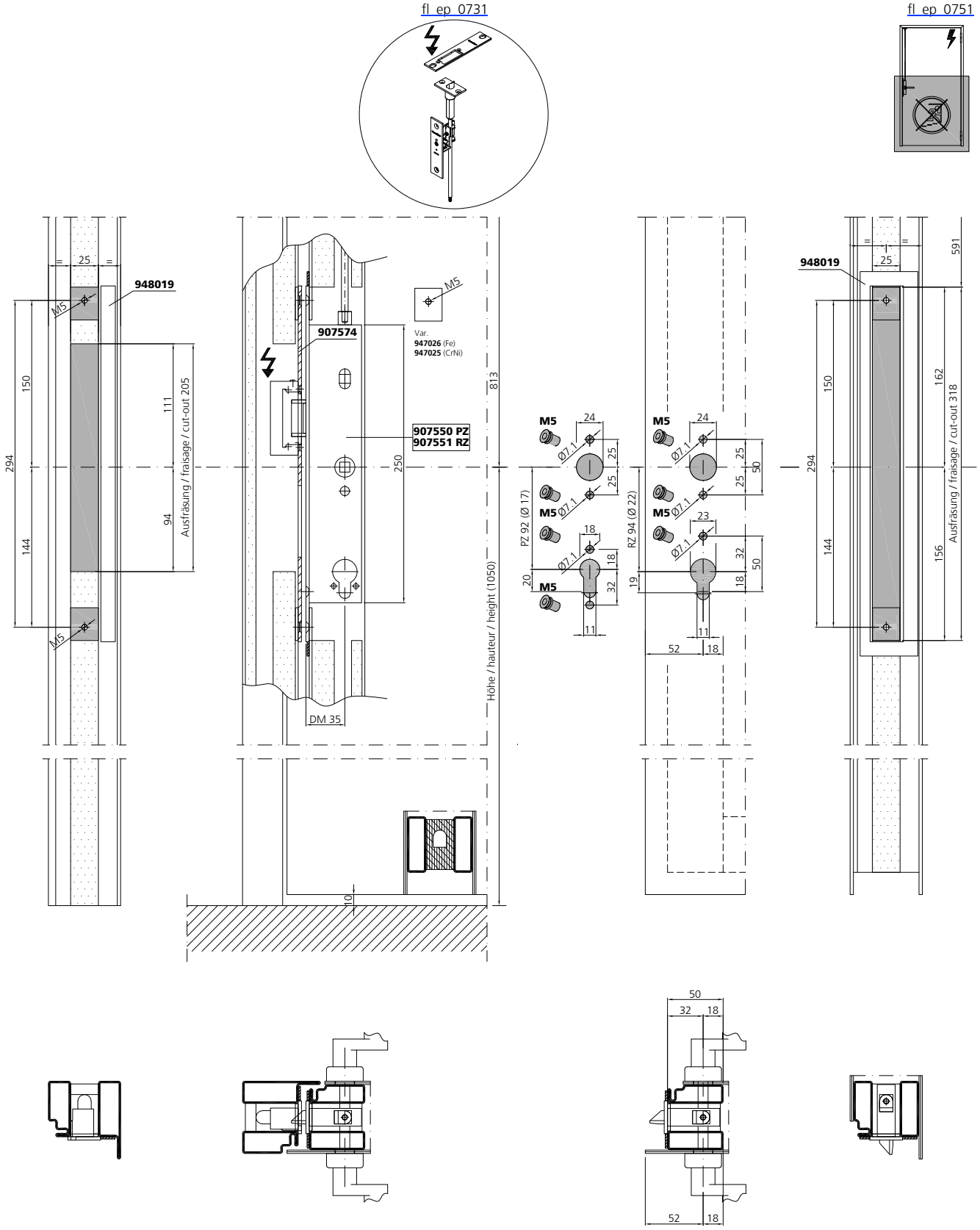

Schlosseinbau RZ/PZ
Obere Verriegelung
ZV

Montage serrure CR/CP
Verrouillage supplémentaire haut
ZV

Lock installation RC/PC
Top shootbolt
ZV

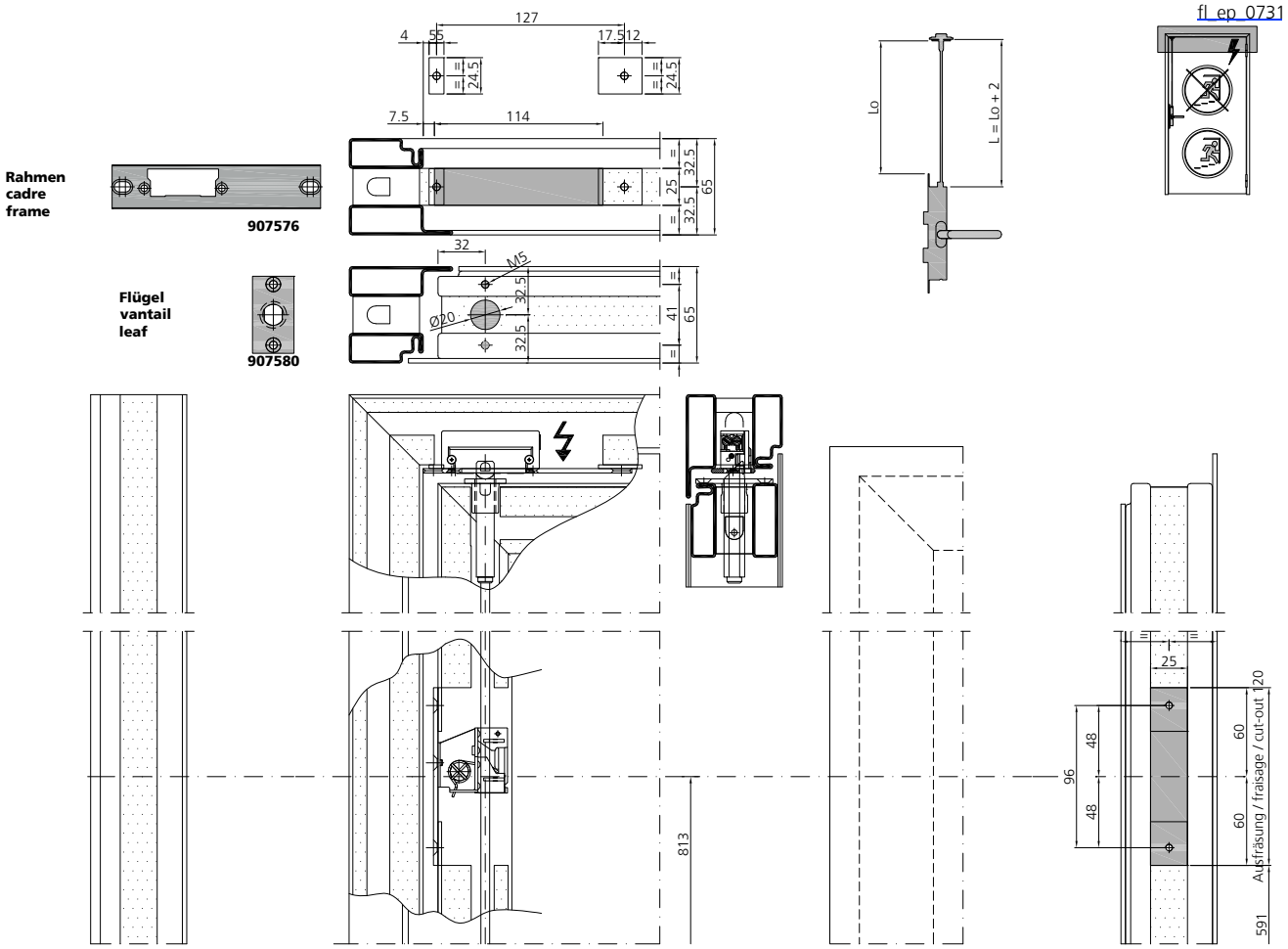

Schlosseinbau RZ/PZ
Fallenriegelschloss

Montage serrure CR/CP
Serrure 1 point

Lock installation RC/PC
Single mortise lock

fl_ep_0730

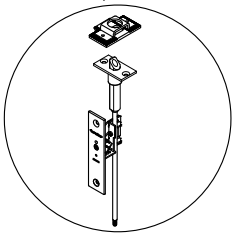

fl_ep_0752

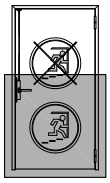

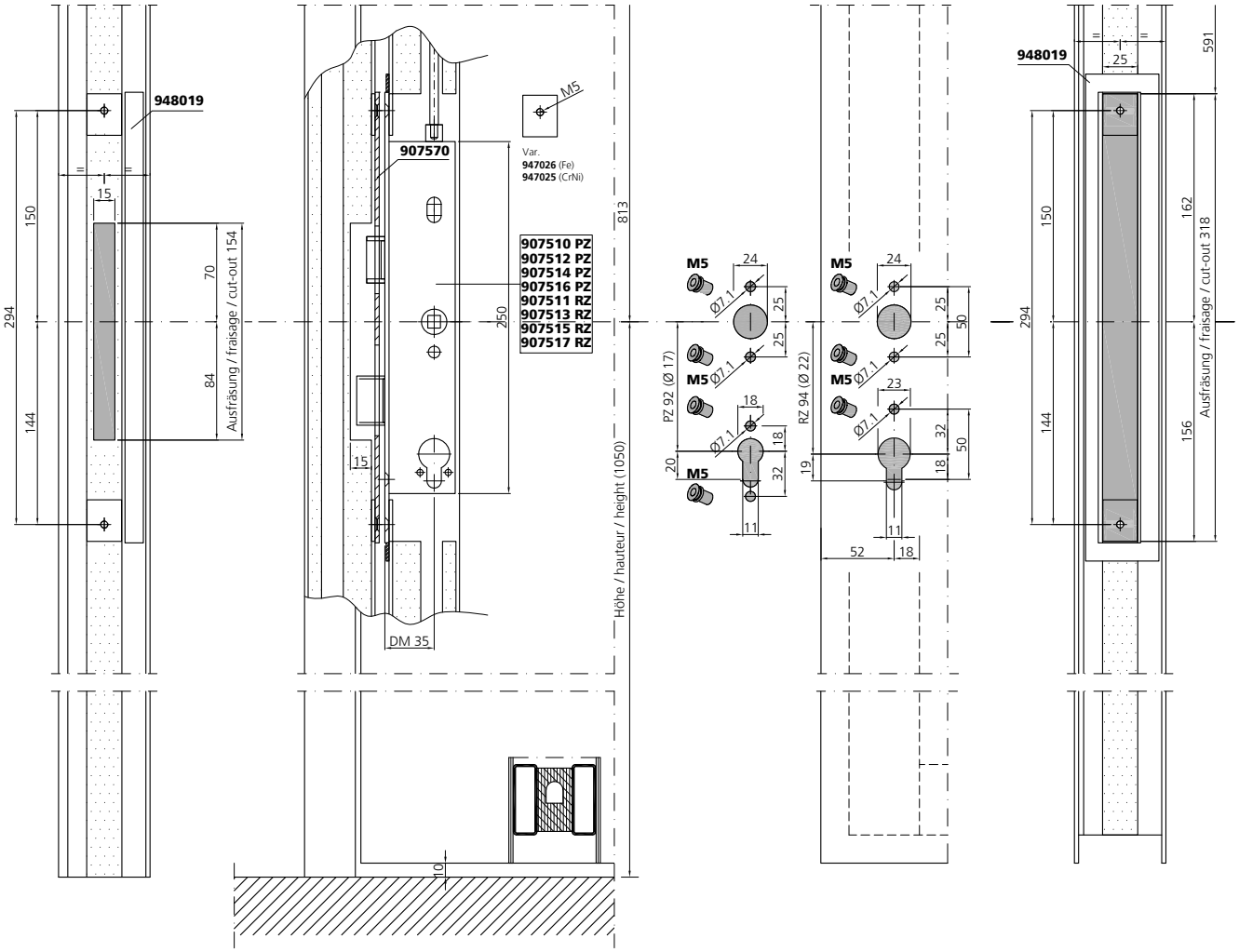

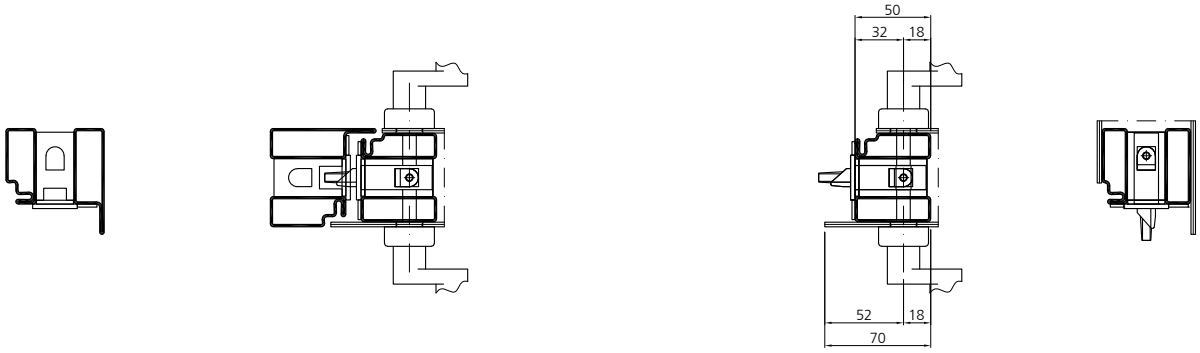

Schlosseinbau RZ/PZ
Fallenriegelschloss

Montage serrure CR/CP
Serrure 1 point

Lock installation RC/PC
Single mortise lock

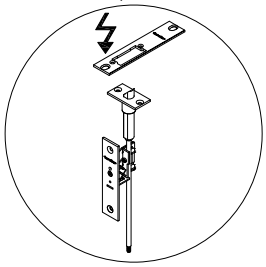

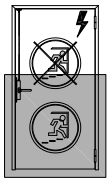

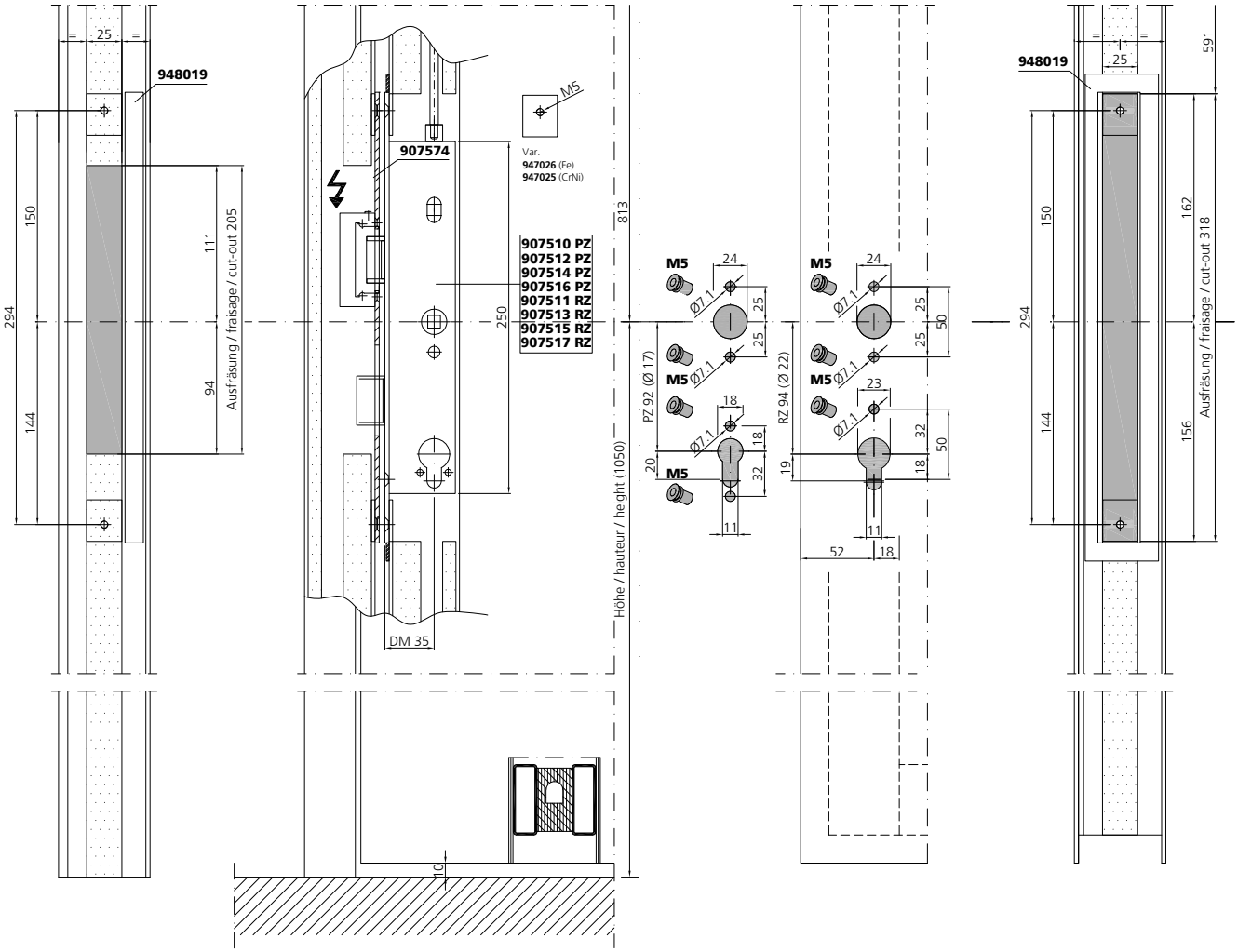

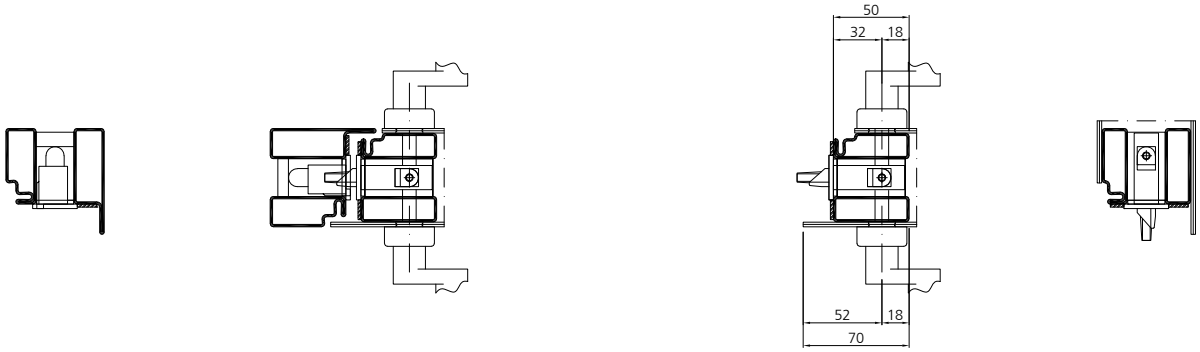

Schlosseinbau RZ/PZ
Fallenriegelschloss mit ZV
Falztreibriegel

Montage serrure CR/CP
Serrure 1 point
Crémone automatique

Lock installation RC/PC
Single mortise lock
Drive bolt lock

fl_ep_0735

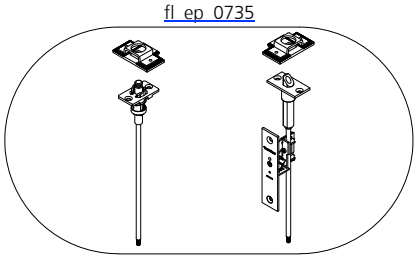

fl_ep_0756

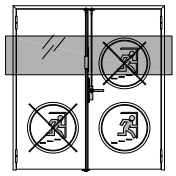

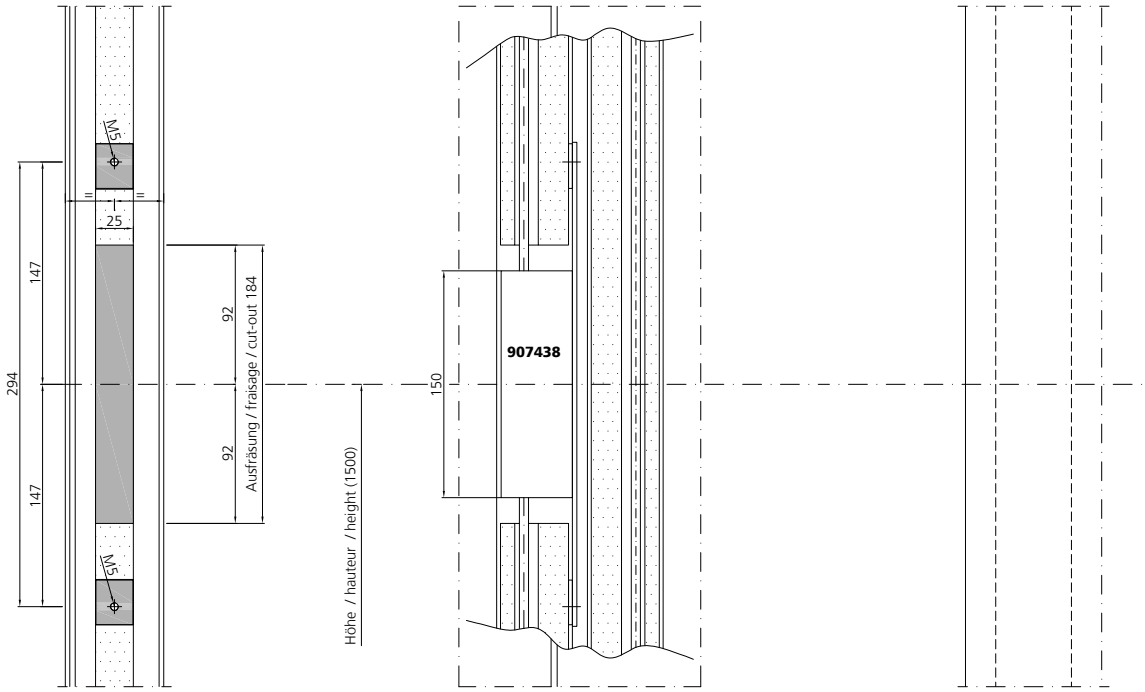

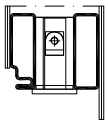

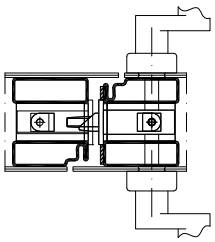

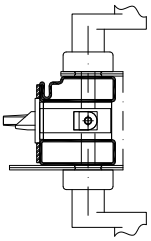

Schlosseinbau RZ/PZ
Fallenriegelschloss mit ZV
Falztreibriegel

Montage serrure CR/CP
Serrure 1 point
Crémone automatique

Lock installation RC/PC
Single mortise lock
Drive bolt lock

fl_ep_0756

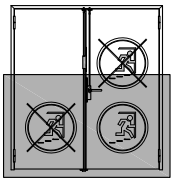

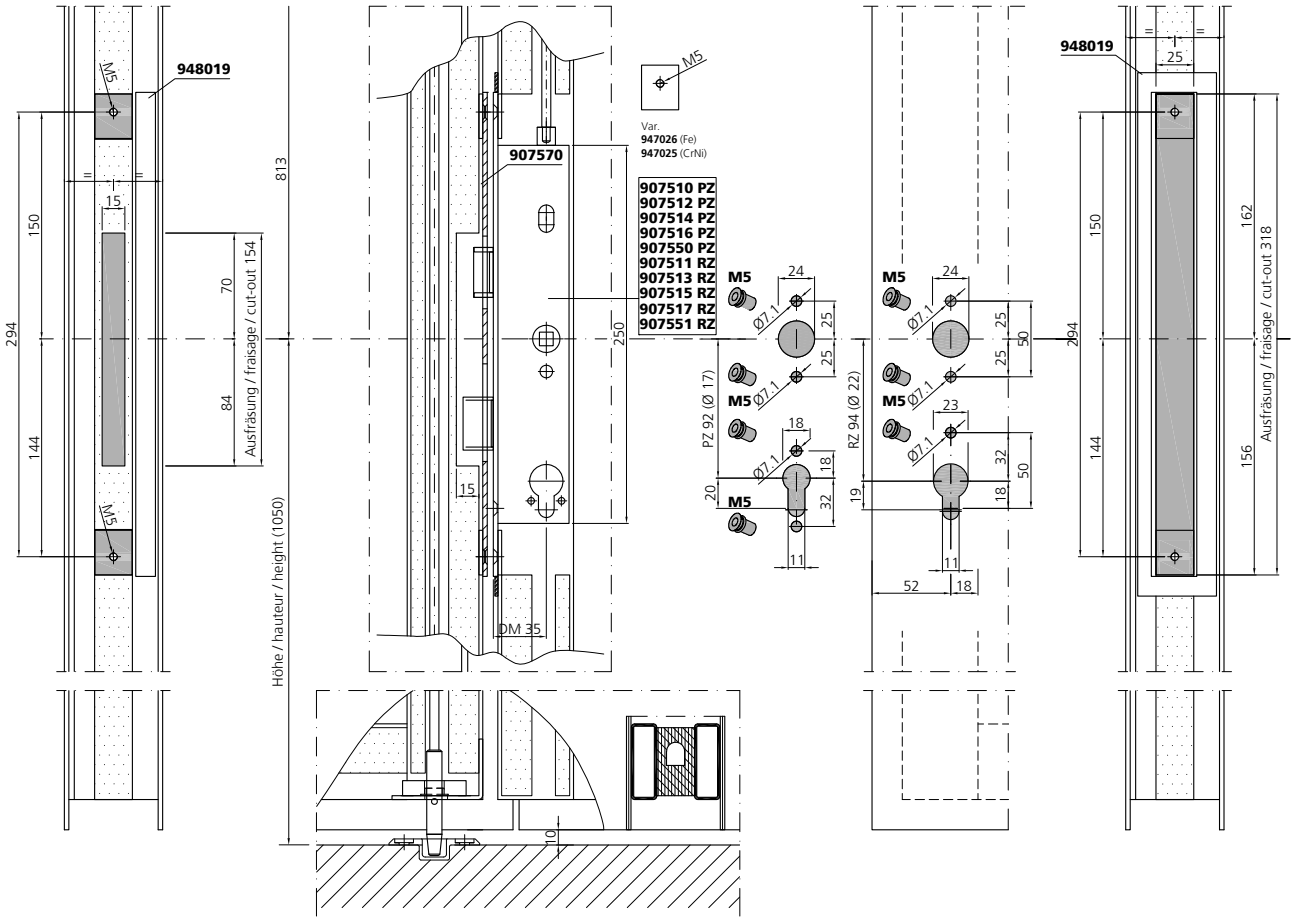

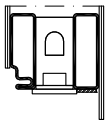

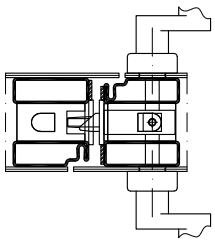

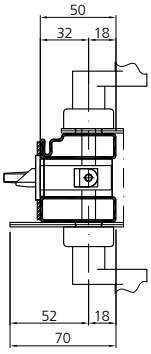

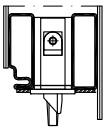

Schlosseinbau RZ/PZ
Obere Verriegelung
ZV
Falztreibriegel

Montage serrure CR/CP
Verrouillage supplémentaire haut
ZV
Crémone automatique

Lock installation RC/PC
Top shootbolt
ZV
Drive bolt lock

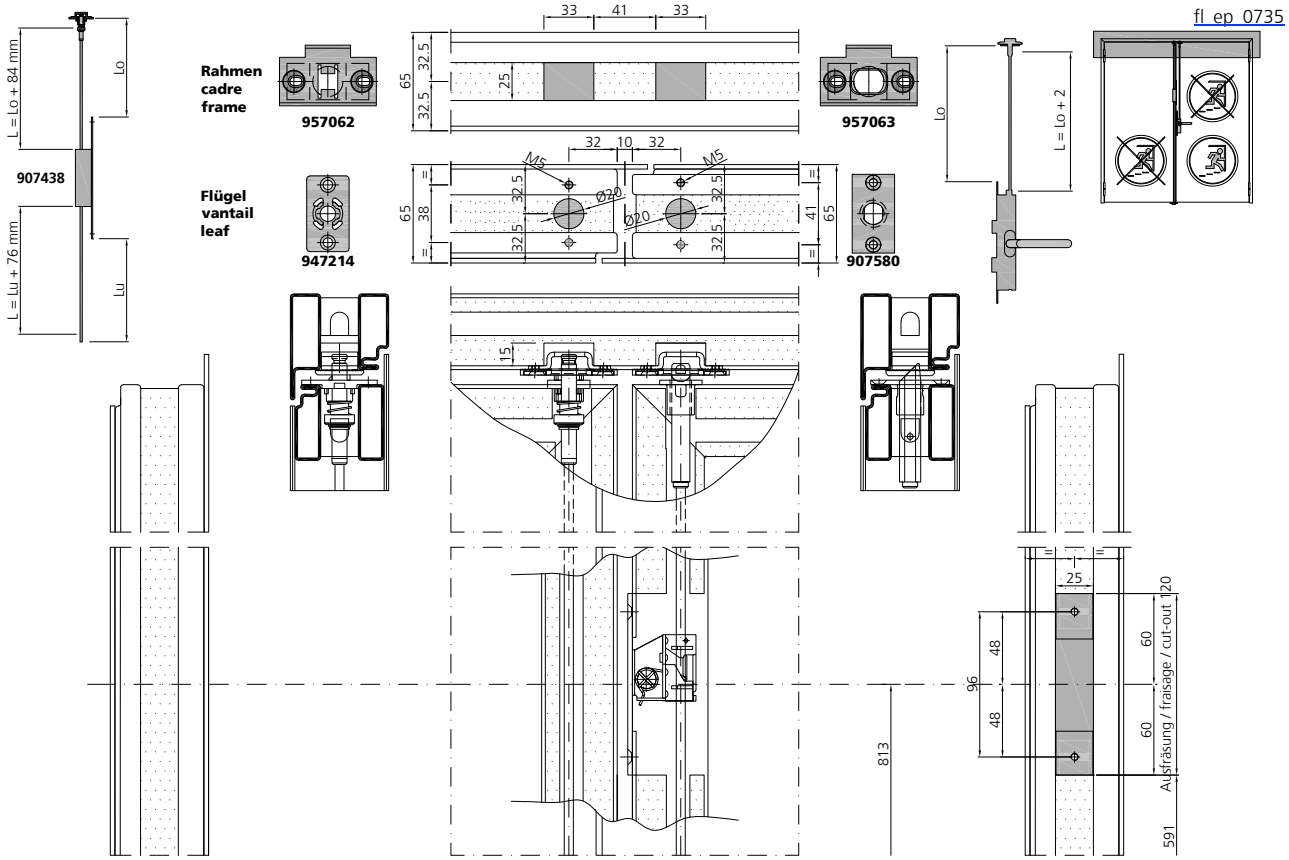

Precision Implantis AG

Schlosseinbau RZ/PZ
Fallenriegelschloss mit ZV
Falztreibriegel

Montage serrure CR/CP
Serrure 1 point
Crémone automatique

Lock installation RC/PC
Single mortise lock
Drive bolt lock

fl_ep_0736

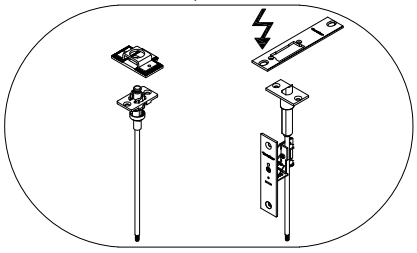

fl_ep_0757

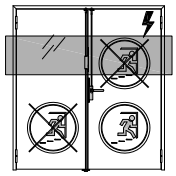

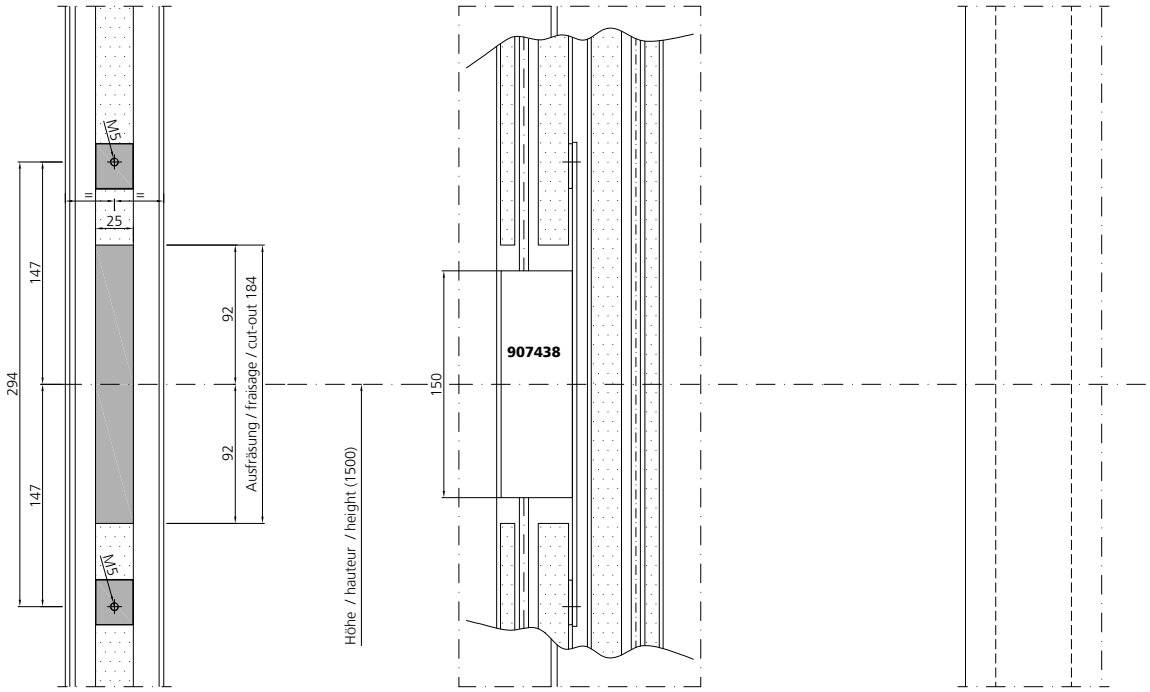

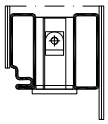

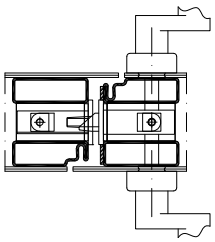

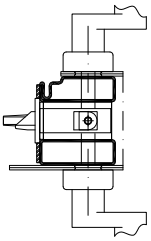

Schlosseinbau RZ/PZ
Fallenriegelschloss mit ZV
Falztreibriegel

Montage serrure CR/CP
Serrure 1 point
Crémone automatique

Lock installation RC/PC
Single mortise lock
Drive bolt lock

fl_ep_0757

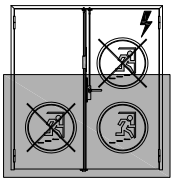

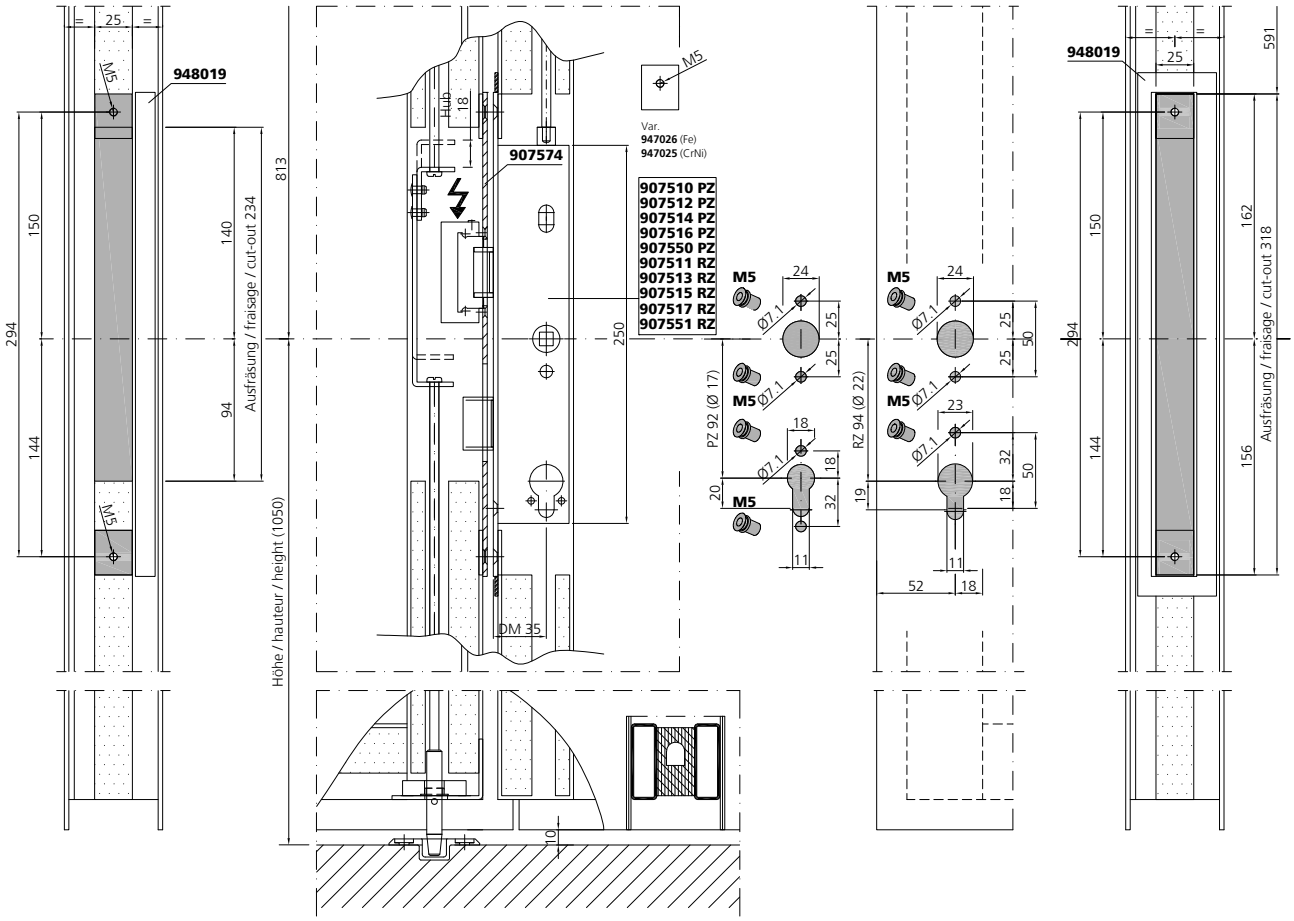

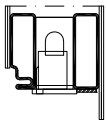

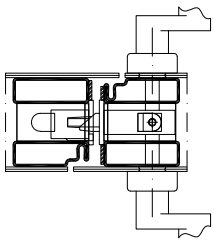

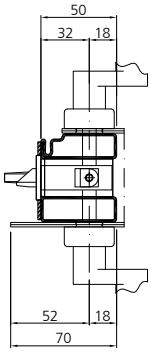

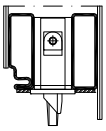

Schlosseinbau RZ/PZ
Obere Verriegelung
ZV
Falztreibriegel

Montage serrure CR/CP
Verrouillage supplémentaire haut
ZV
Crémone automatique

Lock installation RC/PC
Top shootbolt
ZV
Drive bolt lock

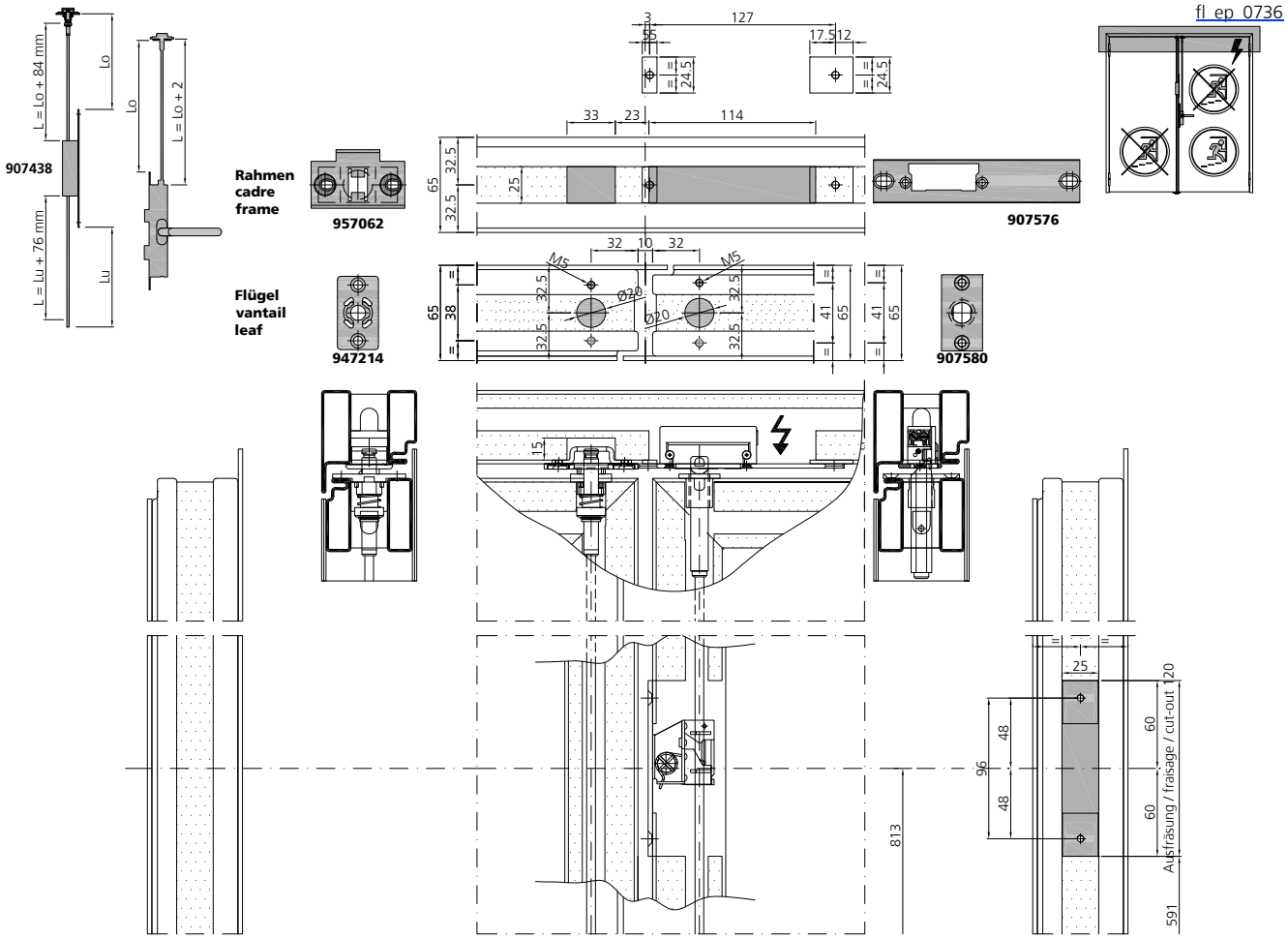

Prime Tower, CH-Zürich

Schlosseinbau RZ/PZ
Fallenriegelschloss mit ZV
Antipanik-Gegenkasten

Montage serrure CR/CP
Serrure 1 point avec ZV
Crémone anti-panique

Lock installation RC/PC
Single mortise lock with ZV
Anti-panic opposite lock

fl_ep_0737

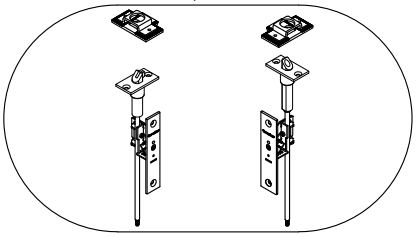

fl_ep_0758

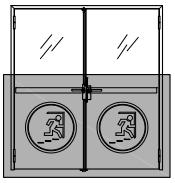

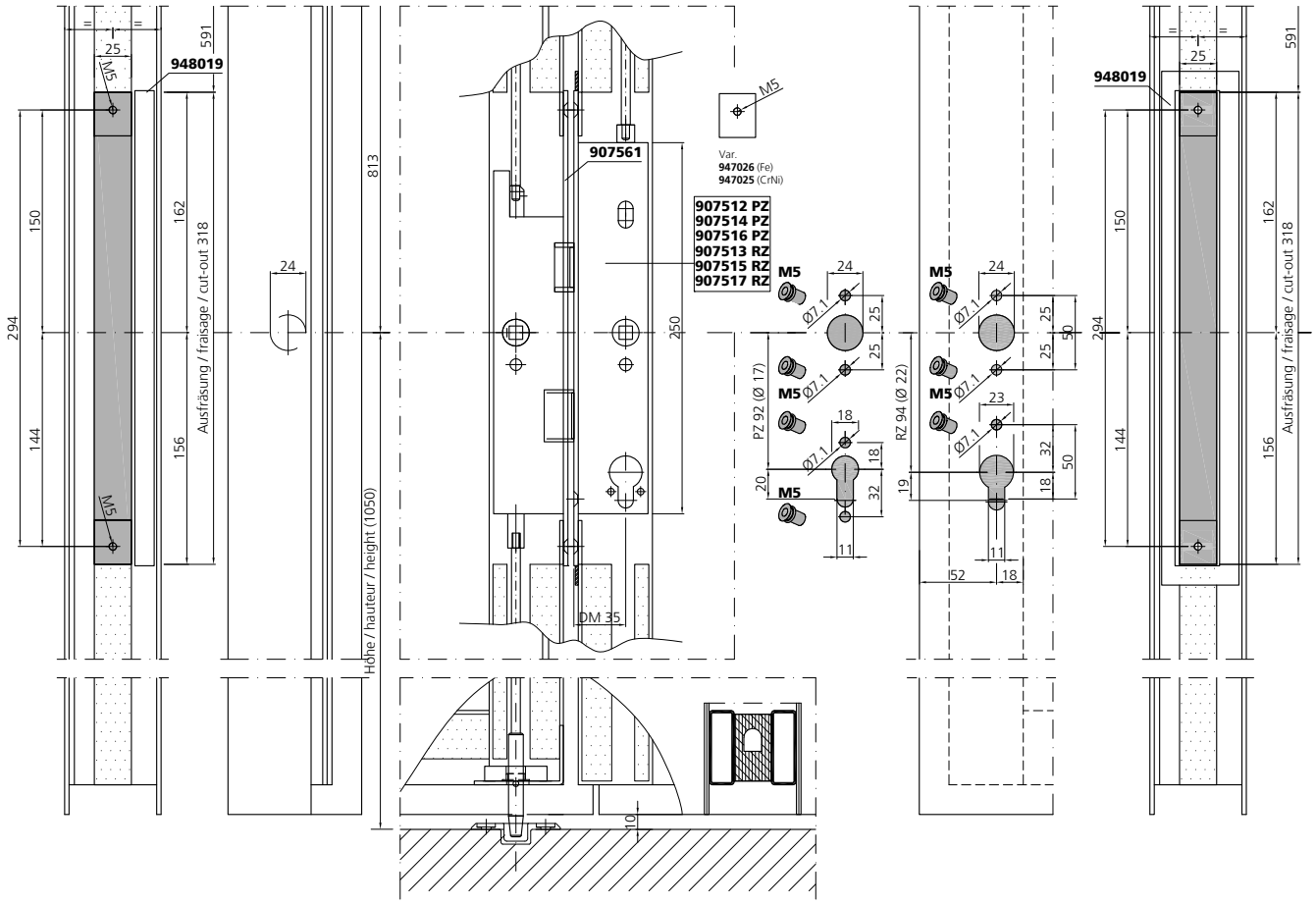

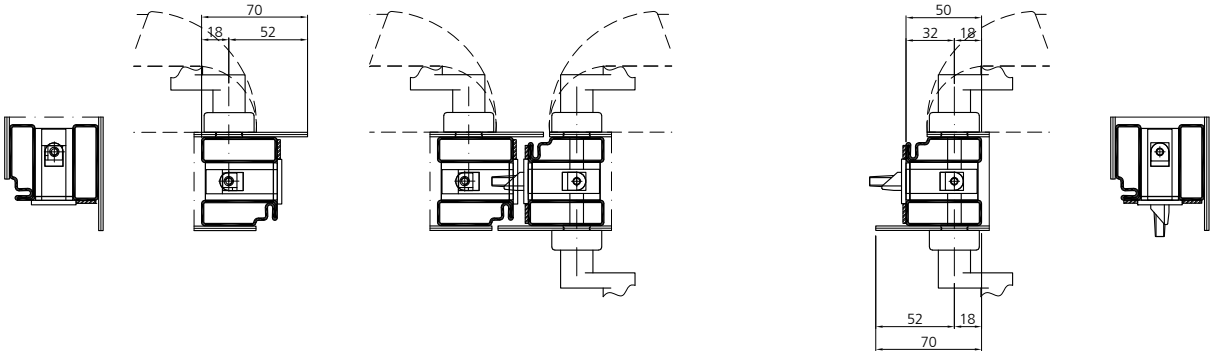

Schlosseinbau RZ/PZ
Obere Verriegelung
ZV
Antipanik - Gegenkasten

Montage serrure CR/CP
Verrouillage supplémentaire haut
ZV
Crémone anti-panique

Lock installation RC/PC
Top shootbolt
ZV
Anti-panic opposite lock

fl_ep_0737

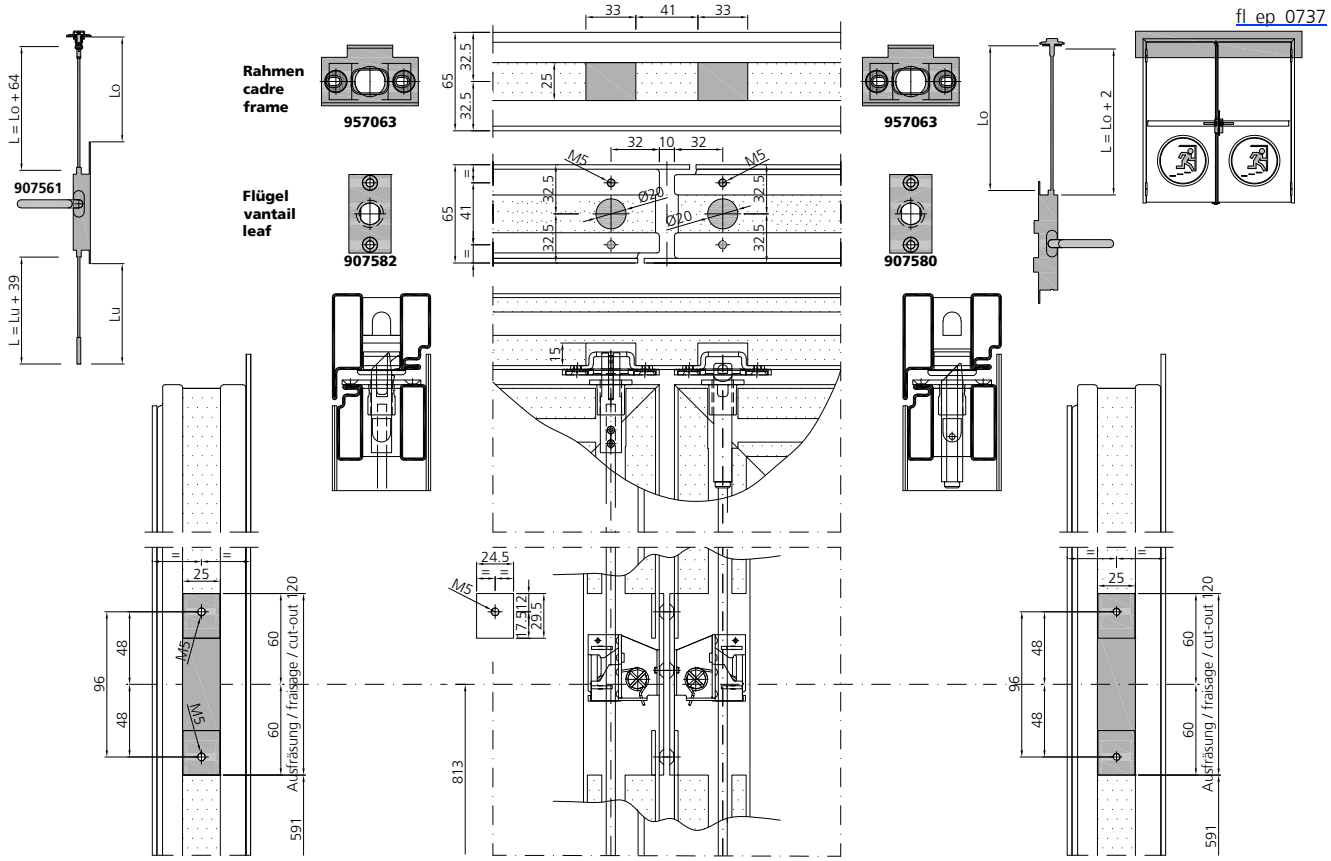

Schlosseinbau RZ/PZ
Fallenriegelschloss mit ZV
Antipanik-Gegenkasten

Montage serrure CR/CP
Serrure 1 point avec ZV
Crémone anti-panique

Lock installation RC/PC
Single mortise lock with ZV
Anti-panic opposite lock

fl_ep_0738

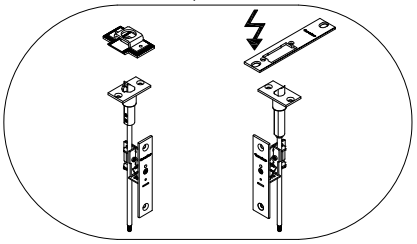

fl_ep_0760

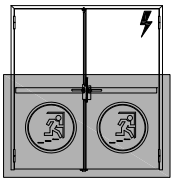

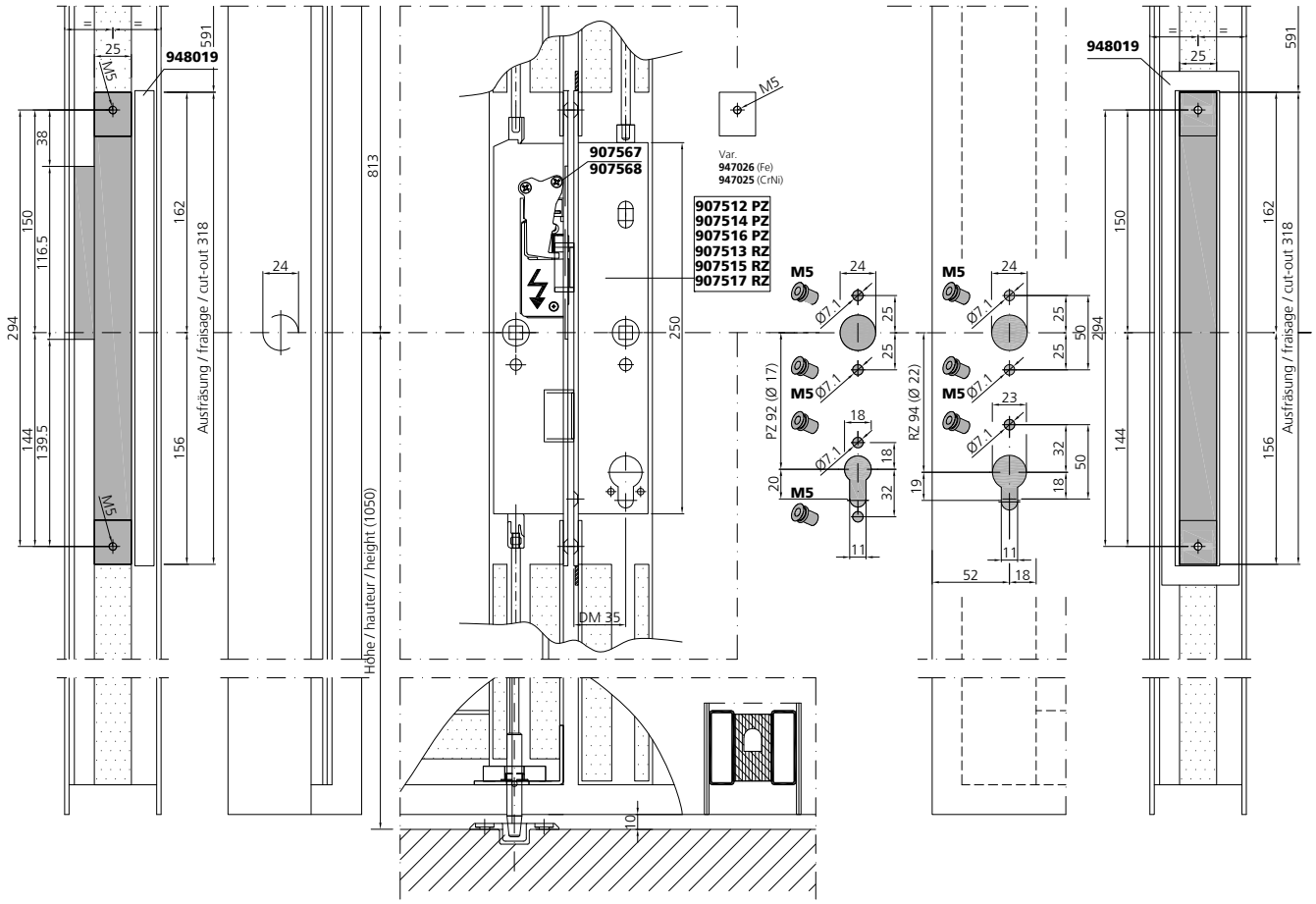

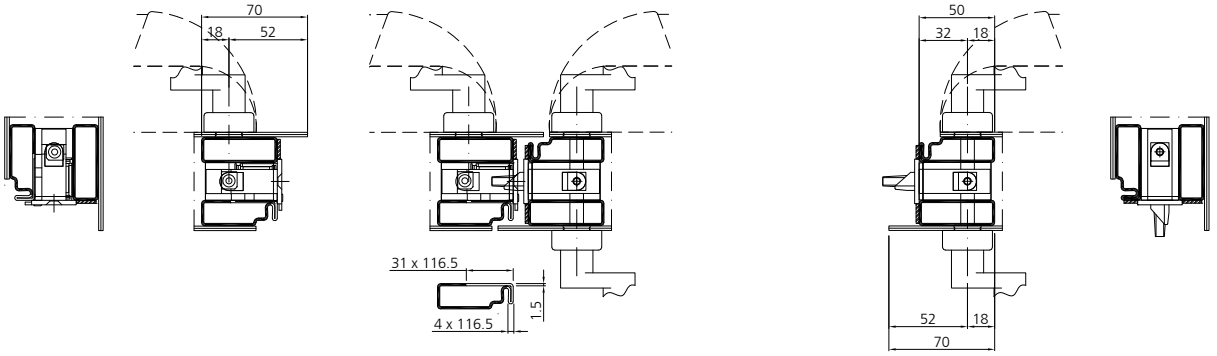

Schlosseinbau RZ/PZ
Obere Verriegelung
ZV
Antipanik - Gegenkasten

Montage serrure CR/CP
Verrouillage supplémentaire haut
ZV
Crémone anti-panique

Lock installation RC/PC
Top shootbolt
ZV
Anti-panic opposite lock

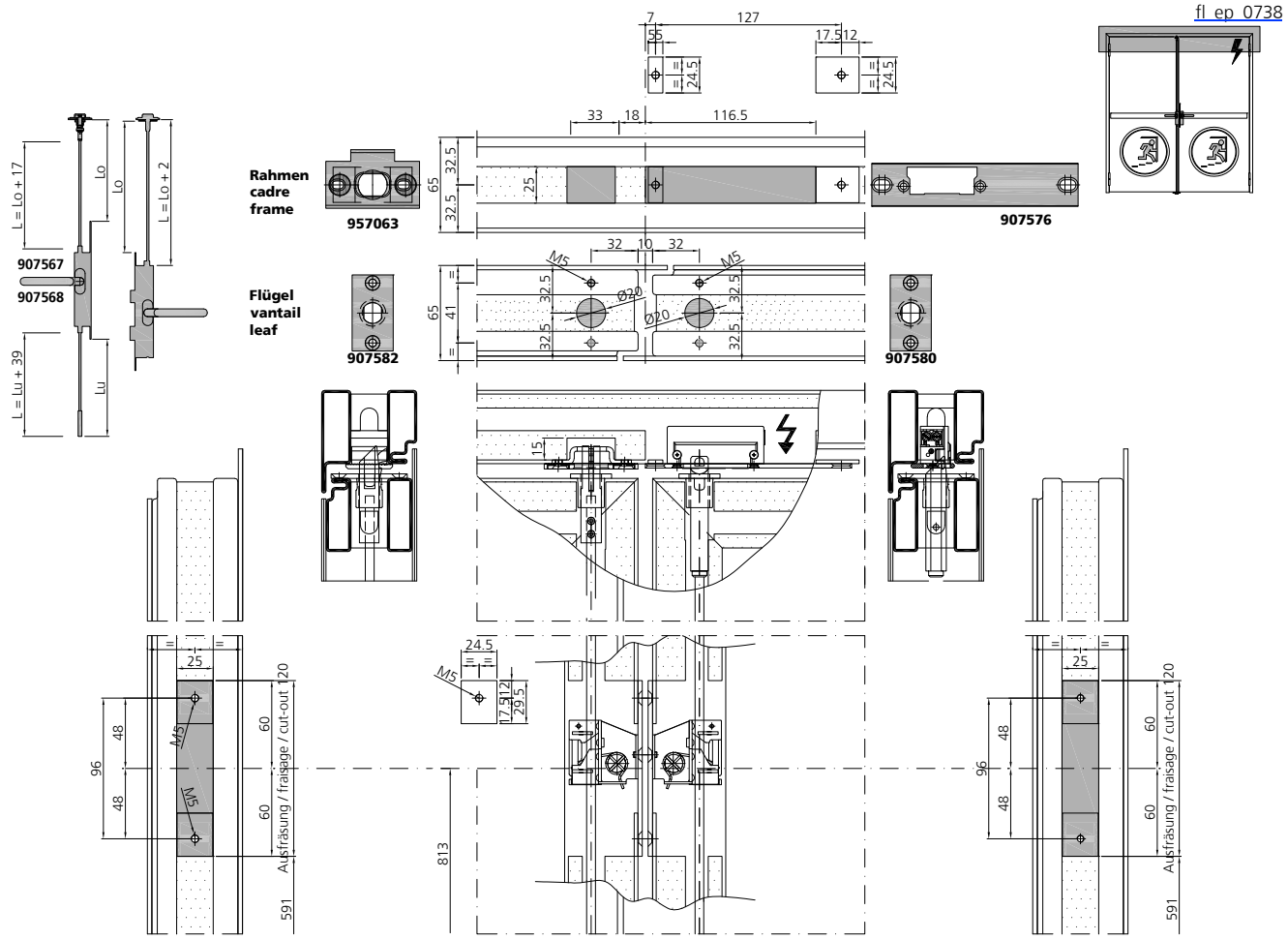

Schlosseinbau RZ/PZ
Fallenriegelschloss mit ZV
Antipanik-Gegenkasten

Montage serrure CR/CP
Serrure 1 point avec ZV
Crémone anti-panique

Lock installation RC/PC
Single mortise lock with ZV
Anti-panic opposite lock

fl_ep_0739

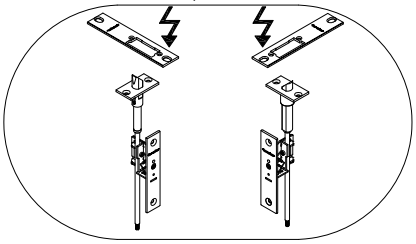

fl_ep_0759

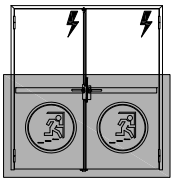

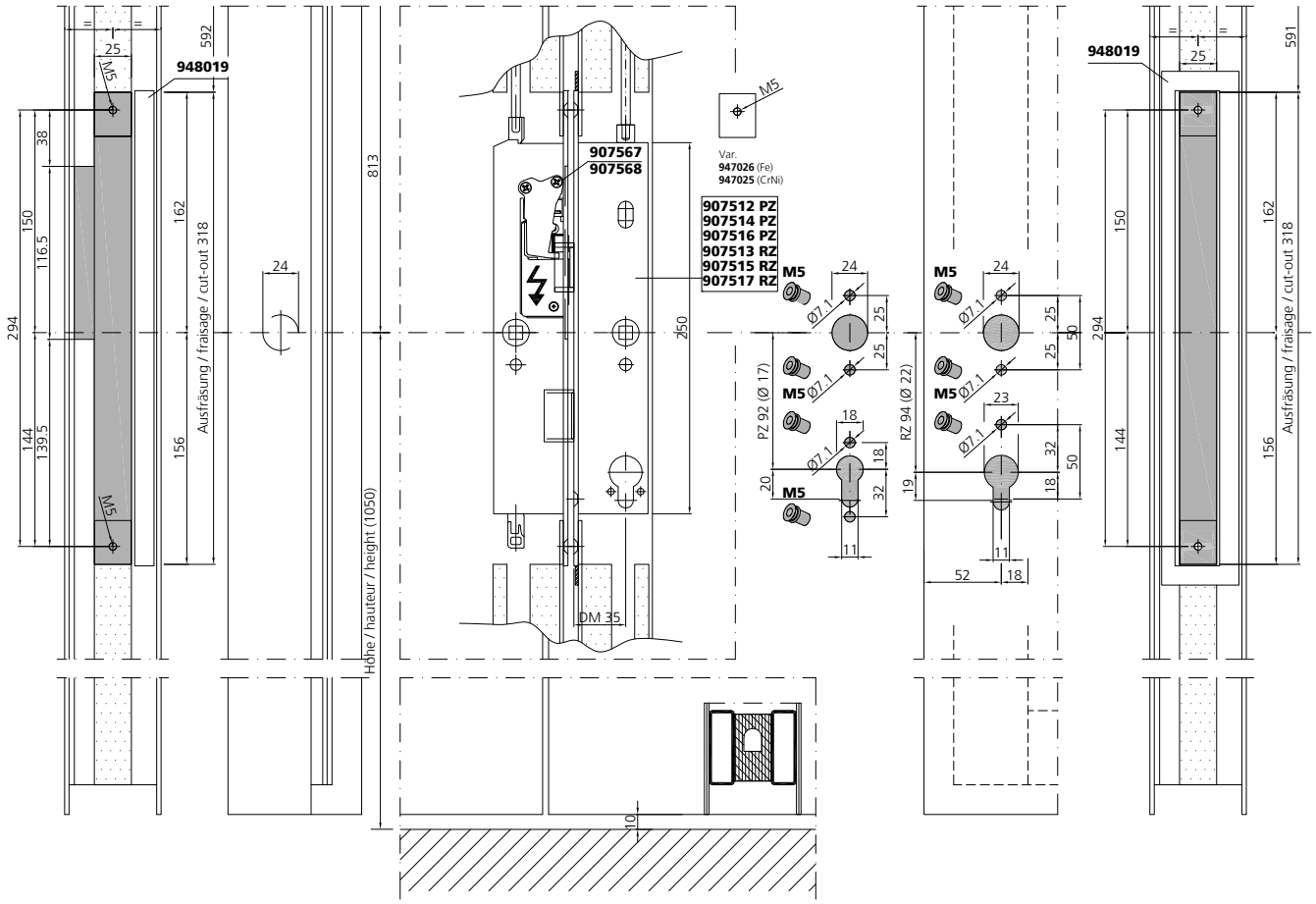

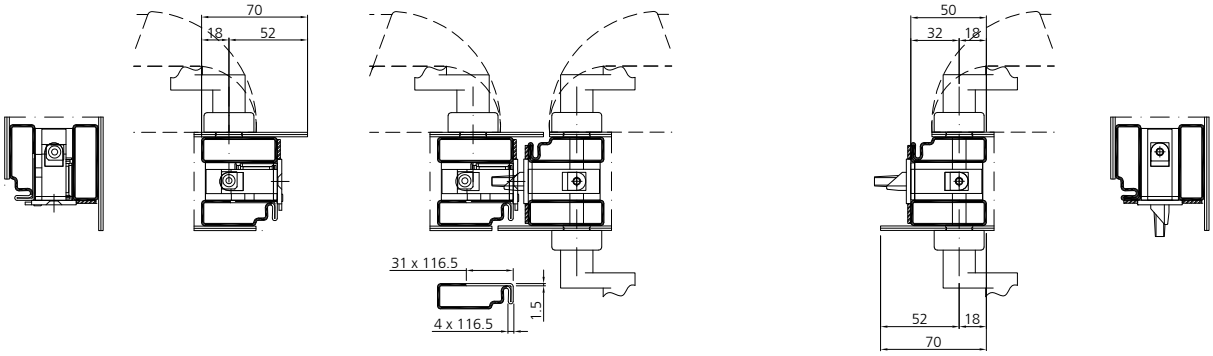

Schlosseinbau RZ/PZ
Obere Verriegelung
ZV
Antipanik - Gegenkasten

Montage serrure CR/CP
Verrouillage supplémentaire haut
ZV
Crémone anti-panique

Lock installation RC/PC
Top shootbolt
ZV
Anti-panic opposite lock

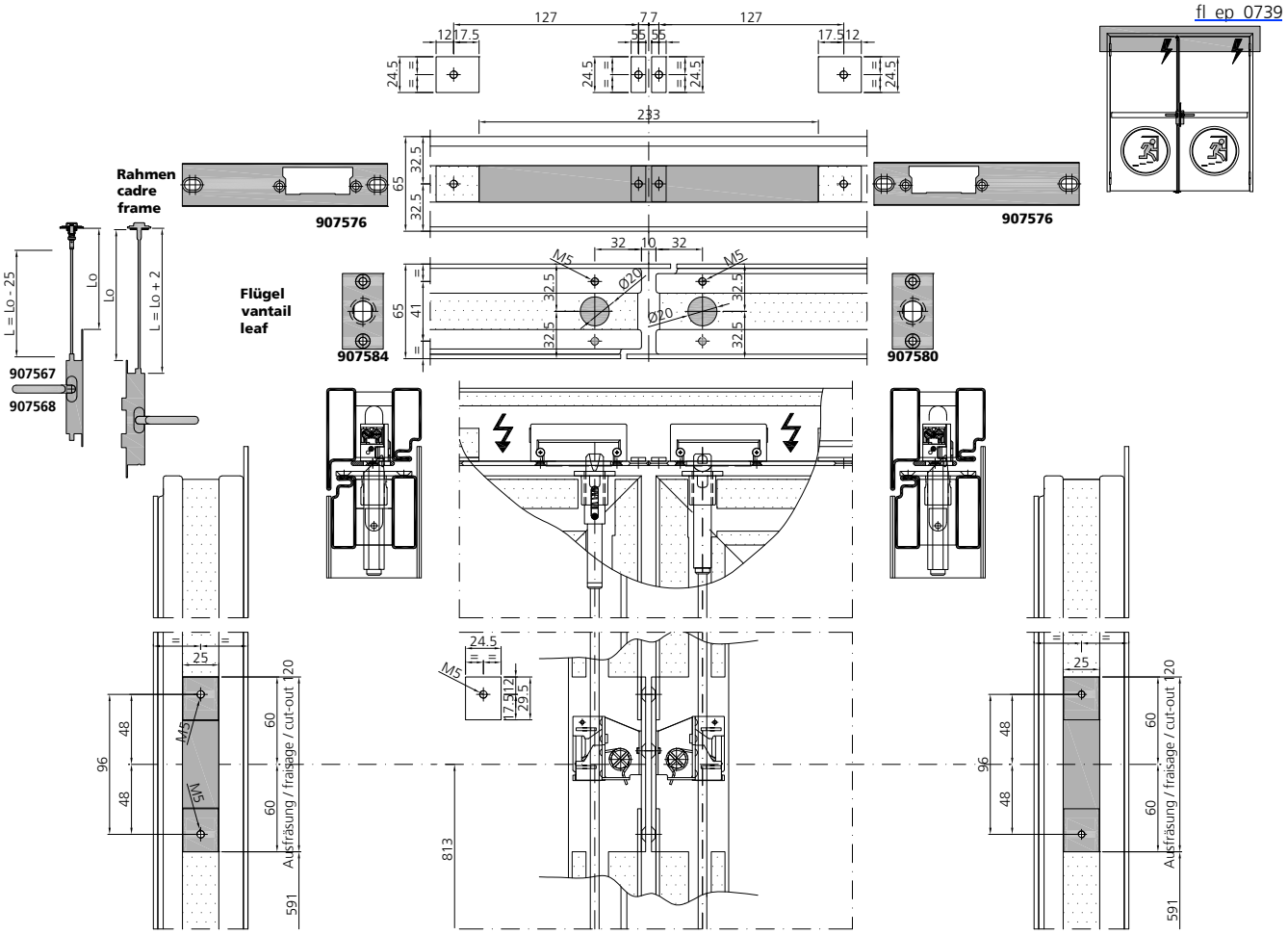

Zuschnitt für Zusatzverriegelung nach oben

Débitage pour verrouillage supplémentaire haut

Cutting for supplementary top shootbolt

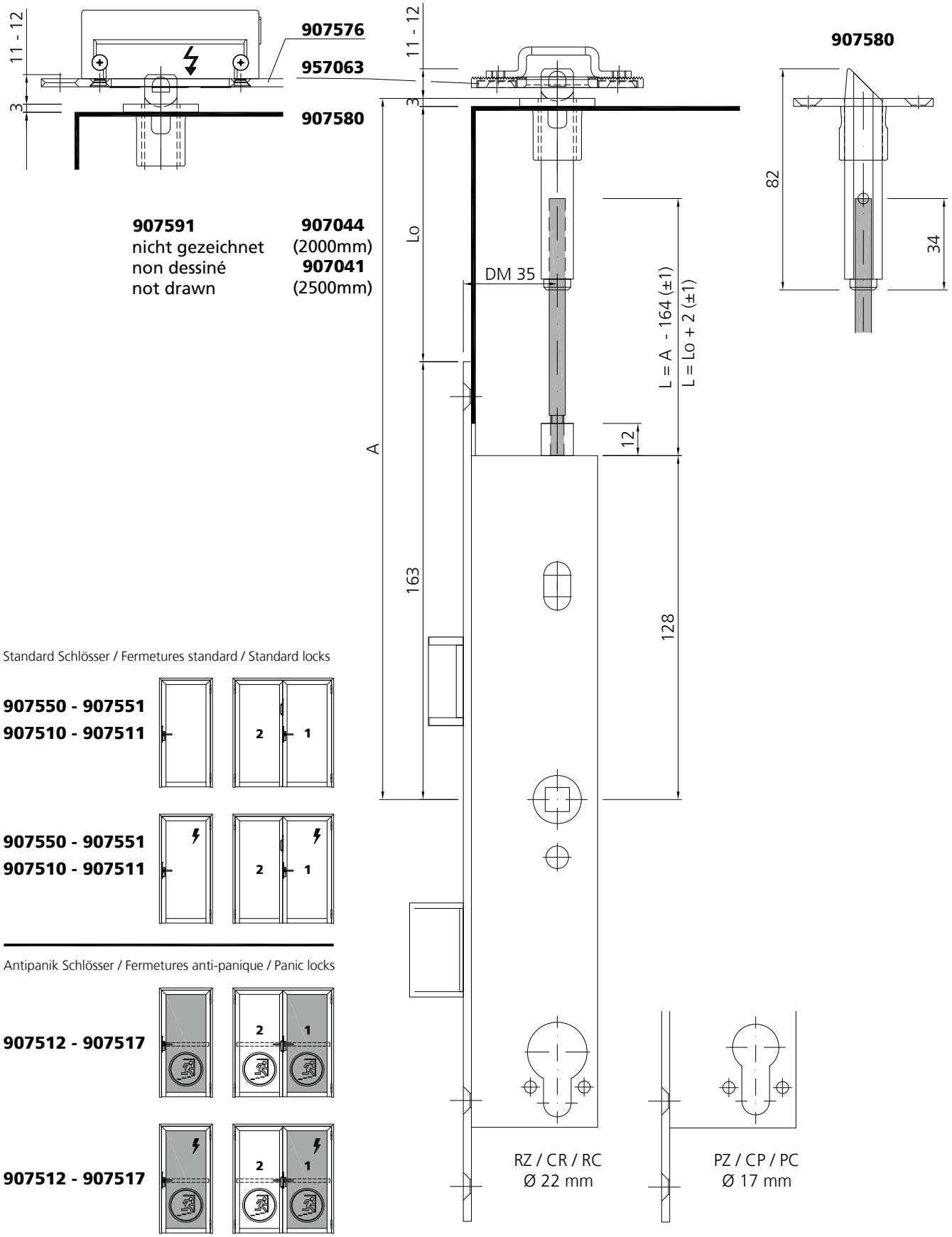

Zuschnitt für Standflügelverriegelung 907438

Débitage pour verrouillage du vantail semi-fixe 907438

Cutting for inactive leaf lock 907438

Selbstverriegelndes Falztreibriegel-Schloss
Crémone de commande à levier, verrouillage automatique
Self-locking drive bolt lock

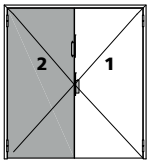

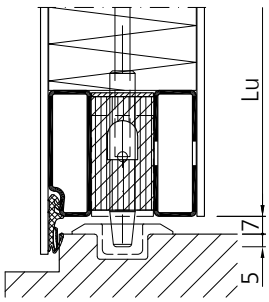

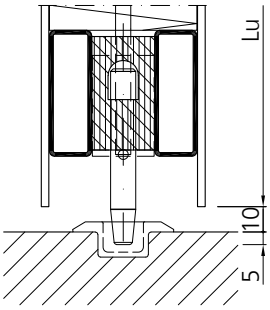

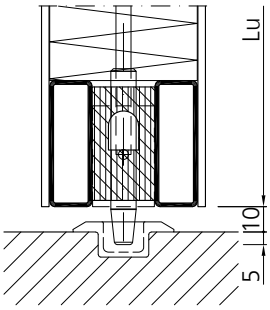

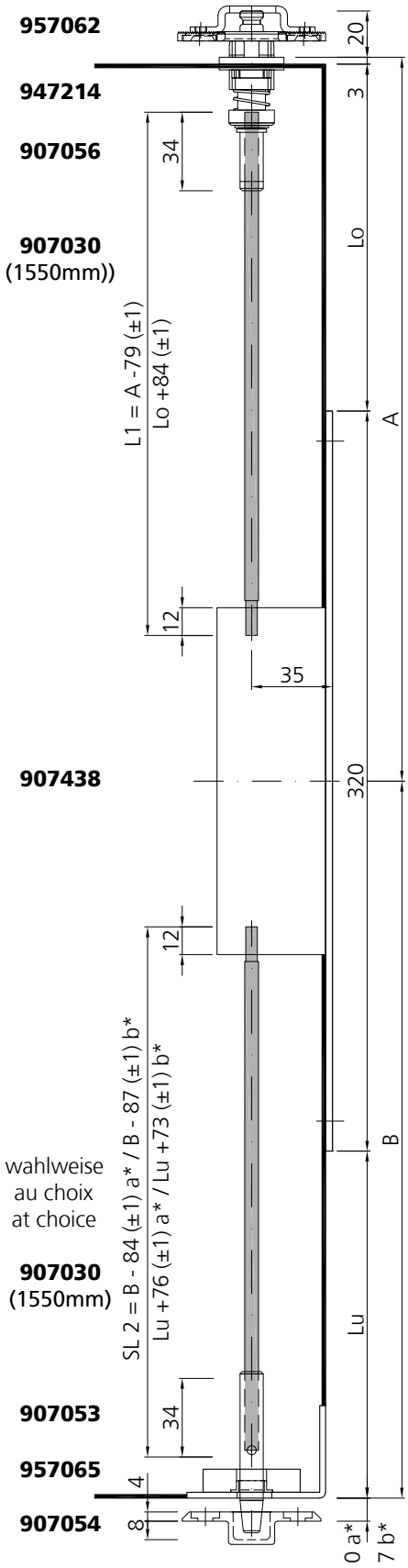

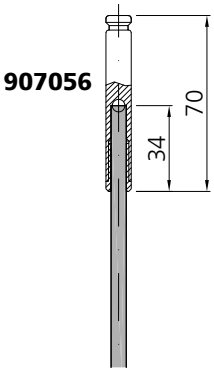

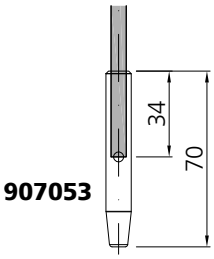

Zuschnitt für Standflügelverriegelung 907438
mit E-Öffner

Débitage pour verrouillage du vantail semi-fixe 907438
avec ouverture électrique

Cutting for inactive leaf lock 907438
with E-opener

Selbstverriegelndes Falztreibriegel-Schloss und E-Öffner
Crémone de commande à levier, verrouillage automatique avec ouverture électrique
Self-locking drive bolt lock with E-opener

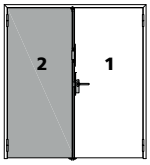

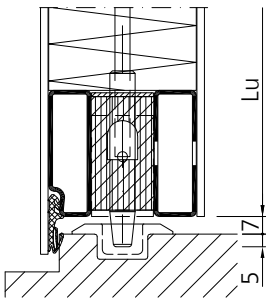

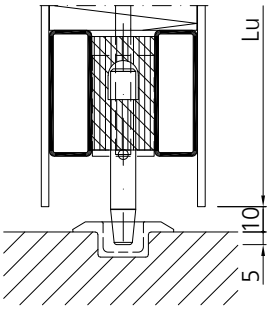

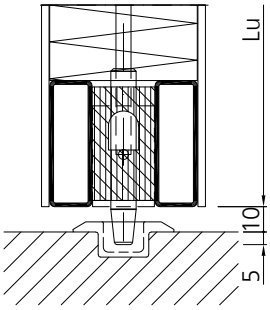

907438

wahlweise
au choix
at choise

12

B - X - 177 (±1)
Lu - X - 17 (±1)

160

907030
(1550mm)

907068

113.5

31.5

X - 53 (±1) a* / X - 56 (±1) b*

907030
(1550mm)

907053

34

957065

4

907054

8

Lu

B

X = 1040 mm

10 a*

7 b*

907053

34

70

Zuschnitt für Standflügelverriegelung 907561

Débitage pour verrouillage du vantail semi-fixe 907560

Cutting for inactive leaf lock 907560

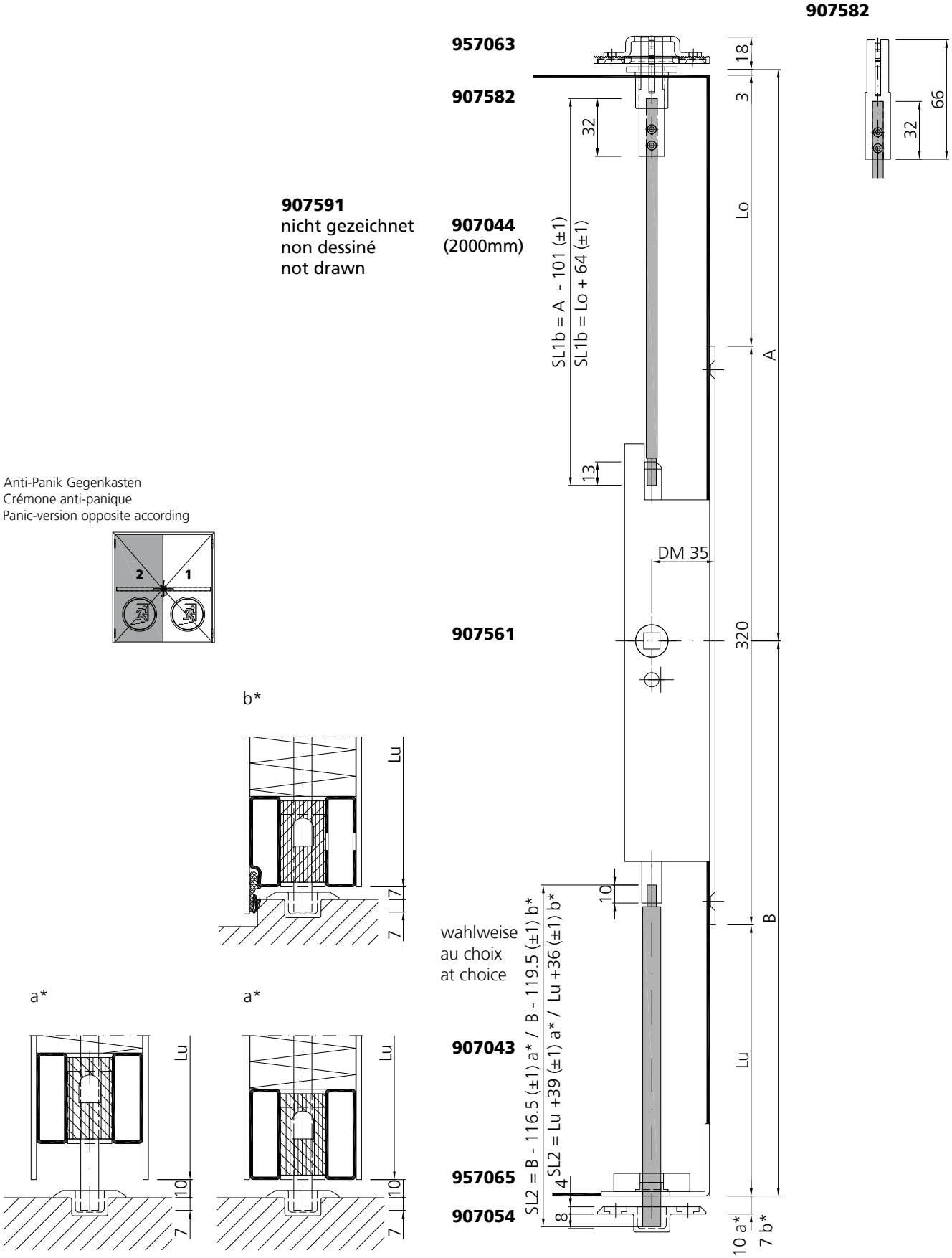

Zuschnitt für Standflügelverriegelung 907567 / 907568

Débitage pour verrouillage du vantail semi-fixe 907565 / 907566

Cutting for inactive leaf lock 907565 / 907566

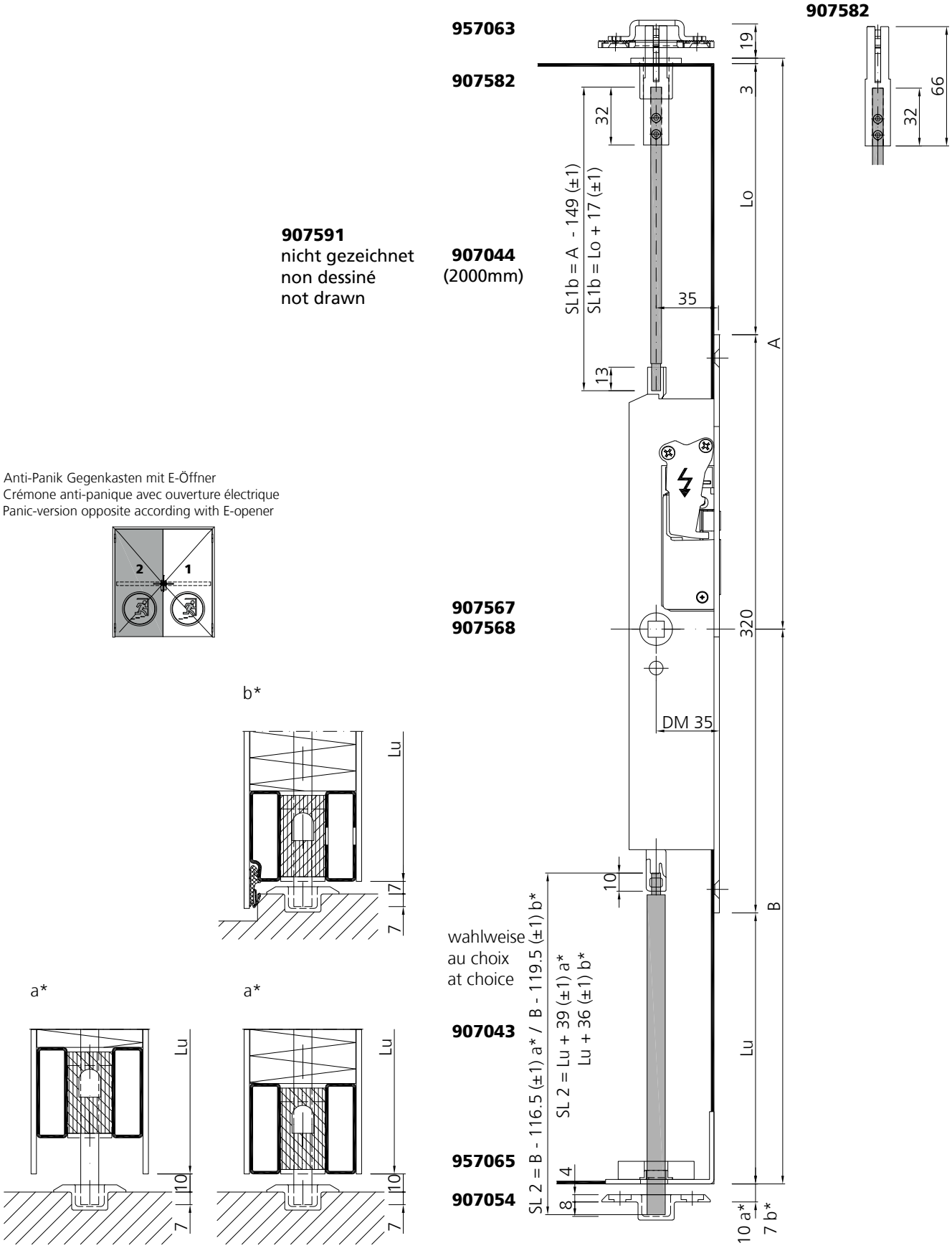

Zuschnitt für Standflügelverriegelung 907567 / 907568

Débitage pour verrouillage du vantail semi-fixe 907567 / 907568

Cutting for inactive leaf lock 907567 / 907568

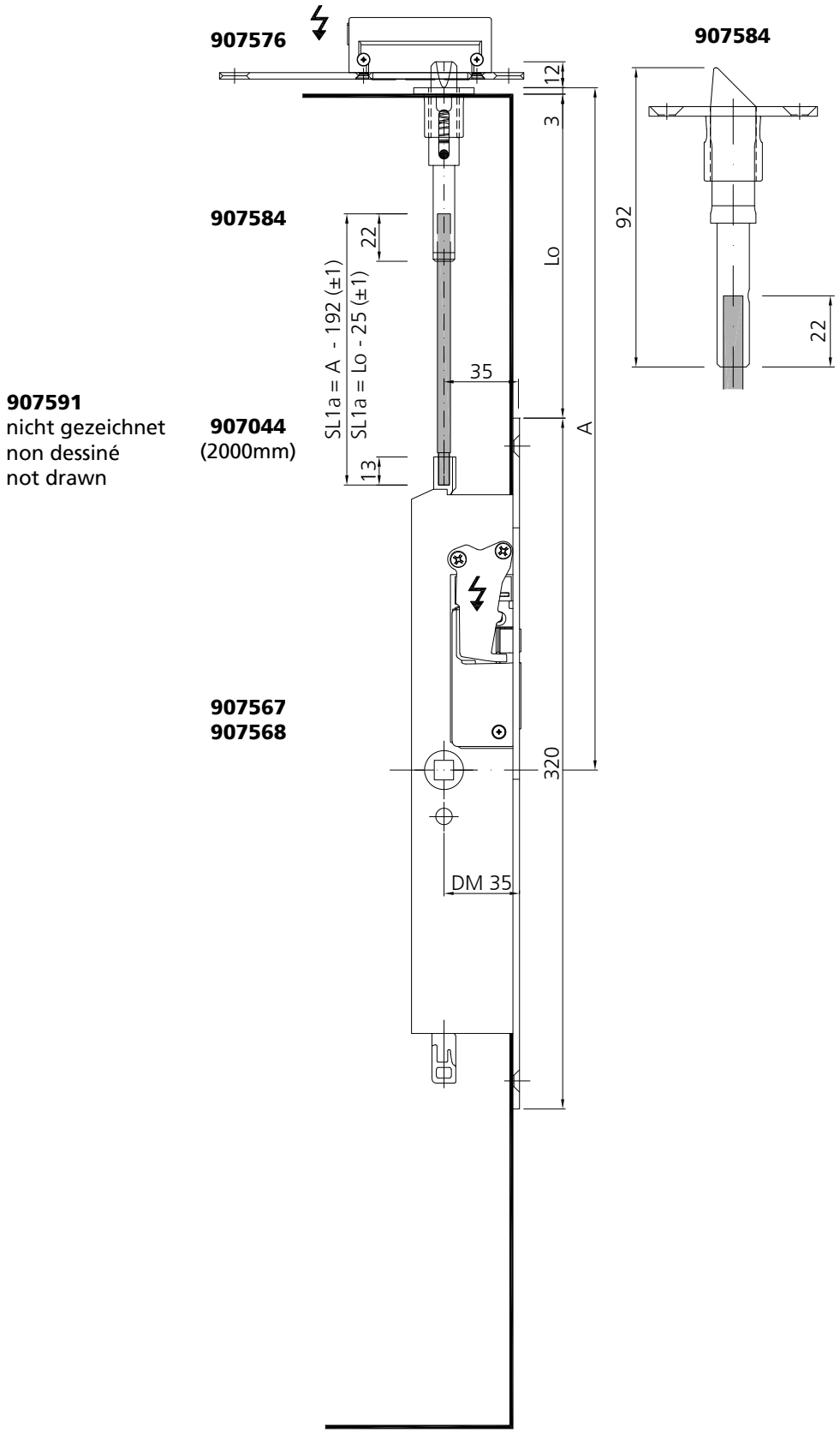

Einbau Stangenführung unten

Montage du guide de tringle de verrouillage basse

Rod guide installation, bottom

1

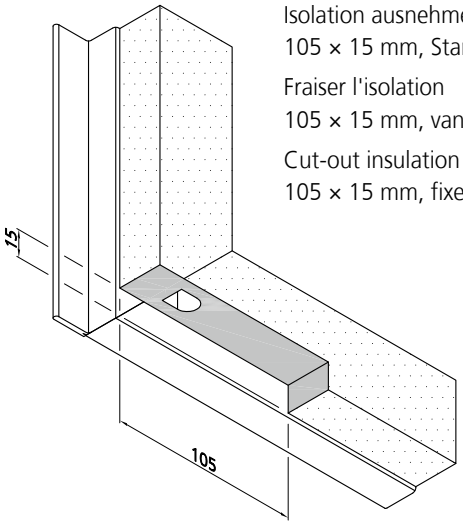

Isolation ausnehmen
105 × 15 mm, Standflügel

Fraiser l'isolation
105 × 15 mm, vantail semi-fixe

Cut-out insulation
105 × 15 mm, fixed leaf

2

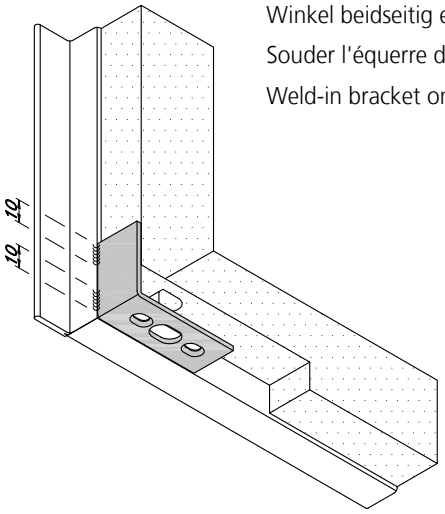

Winkel beidseitig einschweissen

Souder l'équerre des deux côtés

Weld-in bracket on both sides

3

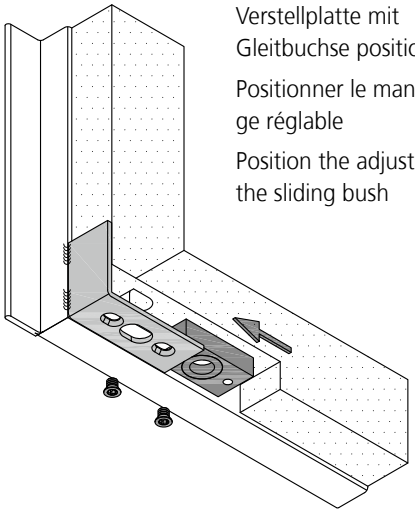

Verstellplatte mit Gleitbuchse positionieren

Positionner le manchon de guidage réglable

Position the adjustable plate with the sliding bush

4

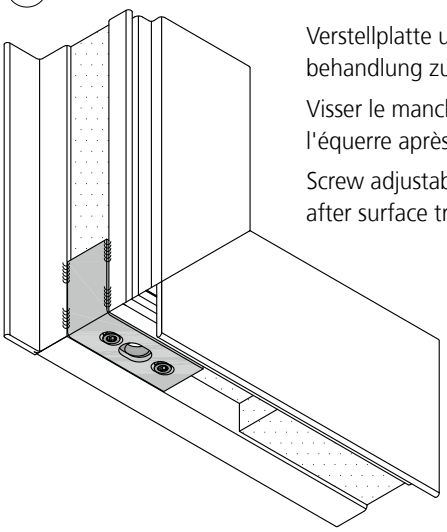

Verstellplatte und Winkel nach Oberflächenbehandlung zusammen schrauben

Visser le manchon de guidage réglable avec l'équerre après le traitement de surface

Screw adjustable plate and bracket together after surface treatment

Art. Nr. 957065

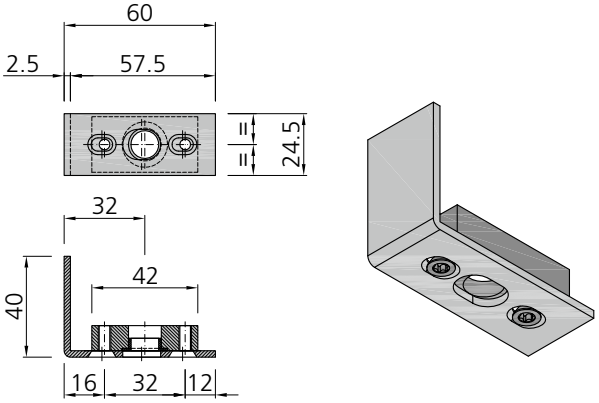

Übersicht Beschlageinbau | Disposition de la quincaillerie | Placement of fittings

EN 179 Notausgangsverschlüsse
Fermetures sorties d'urgences
Emergency exit devices

EN 1125 Paniktürverschlüsse
Fermetures anti-paniques
Panic exit devices

22 RZ / CR / RC
17 PZ / CP / PC

3-Punkt-Verriegelung | Verrouillage 3 points | 3 point locking

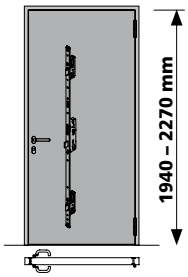

RZ/CR/RC = fl_ep_0741
PZ/CP/PC = fl_ep_0745

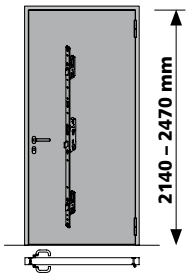

RZ/CR/RC = fl_ep_0742
PZ/CP/PC = fl_ep_0746

4-Punkt-Verriegelung | Verrouillage 4 points | 4 point locking

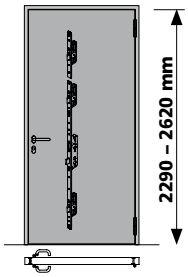

RZ/CR/RC = fl_ep_0761
PZ/CP/PC = fl_ep_0765

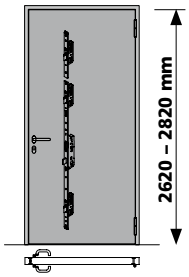

RZ/CR/RC = fl_ep_0762
PZ/CP/PC = fl_ep_0766

3-Punkt-Verriegelung – Antipanik | Verrouillage 3 points – anti-panique | 3 point locking – anti-panic

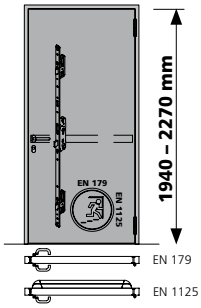

RZ/CR/RC = fl_ep_0741
PZ/CP/PC = fl_ep_0745

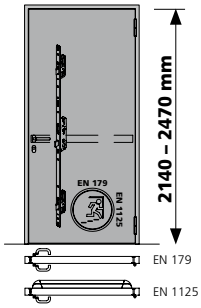

RZ/CR/RC = fl_ep_0742
PZ/CP/PC = fl_ep_0746

4-Punkt-Verriegelung – Antipanik | Verrouillage 4 points – anti-panique | 4 point locking – anti-panic

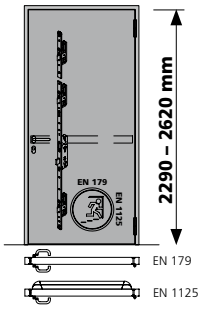

RZ/CR/RC = fl_ep_0761
PZ/CP/PC = fl_ep_0765

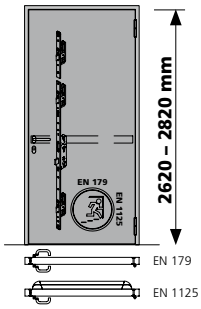

RZ/CR/RC = fl_ep_0762
PZ/CP/PC = fl_ep_0766

Übersicht Beschlageinbau Disposition de la quincaillerie Placement of fittings

EN 179 Notausgangsverschlüsse
Fermetures sorties d'urgences
Emergency exit devices

EN 1125 Paniktürverschlüsse
Fermetures anti-paniques
Panic exit devices

22 RZ / CR / RC 17 PZ / CP / PC

3-Punkt-Verriegelung Verrouillage 3 points 3 point locking

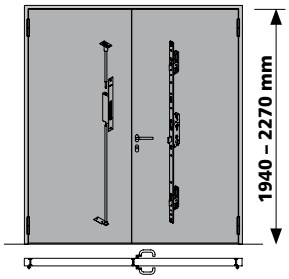

RZ/CR/RC = fl_ep_0743
PZ/CP/PC = fl_ep_0747

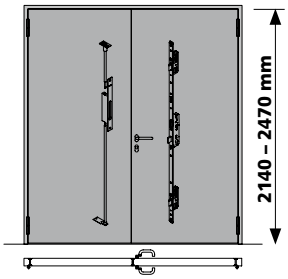

RZ/CR/RC = fl_ep_0744
PZ/CP/PC = fl_ep_0748

Falztreibriegel/ Crémone automatique/ Drive bolt lock = Seite 214

4-Punkt-Verriegelung Verrouillage 4 points 4 point locking

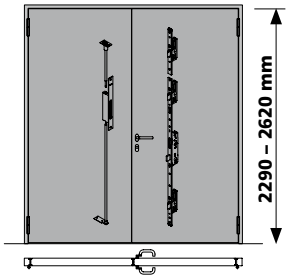

RZ/CR/RC = fl_ep_0763
PZ/CP/PC = fl_ep_0767

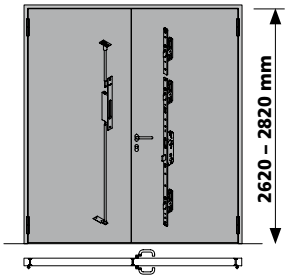

RZ/CR/RC = fl_ep_0764
PZ/CP/PC = fl_ep_0768

Falztreibriegel/ Crémone automatique/ Drive bolt lock = Seite 214

3-Punkt-Verriegelung – Antipanik Verrouillage 3 points – anti-panique 3 point locking – anti-panic

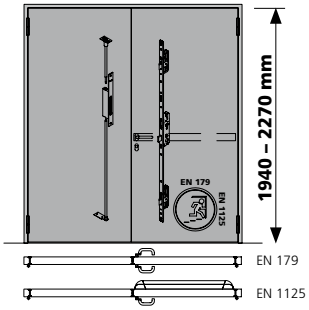

RZ/CR/RC = fl_ep_0743
PZ/CP/PC = fl_ep_0747

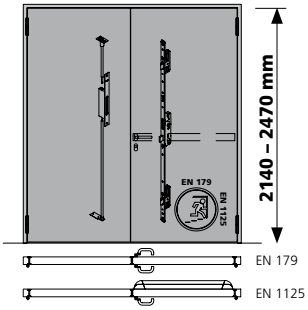

RZ/CR/RC = fl_ep_0744
PZ/CP/PC = fl_ep_0748

Falztreibriegel/ Crémone automatique/ Drive bolt lock = Seite 214

4-Punkt-Verriegelung – Antipanik Verrouillage 4 points – anti-panique 4 point locking – anti-panic

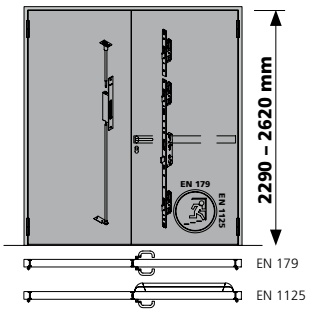

RZ/CR/RC = fl_ep_0763
PZ/CP/PC = fl_ep_0767

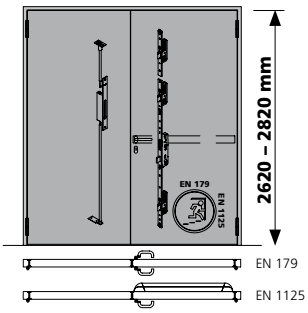

RZ/CR/RC = fl_ep_0764
PZ/CP/PC = fl_ep_0768

Falztreibriegel/ Crémone automatique/ Drive bolt lock = Seite 214

Montage Schliessblech
1- und 2-flügelige Tür

Montage gâche
Porte à 1 et 2 vantaux

Installation keep
1- and 2-leaf door

Montage Schliessblech 947049/947050 (Hauptschloss)
mit Unterlagsplatte 947025/947026
Montage la gâche 947049/947050 (Serrure principale)
avec pièce de fixation 947025/947026
Mounting keep 947049/947050 (Main lock)
con Ground plate 947025/947026

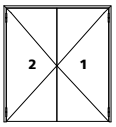

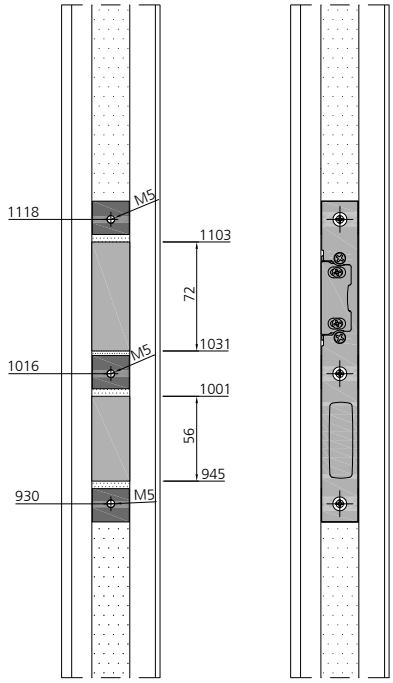

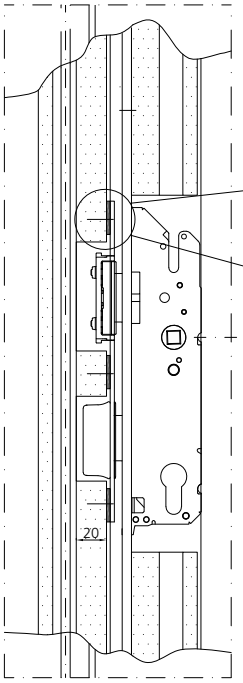

947026 (Stahl, acier, steel)
947025 (Edelstahl, acier inox, stainless steel)
Unterlagsplatte
Pièce de fixation
Ground plate

1:1

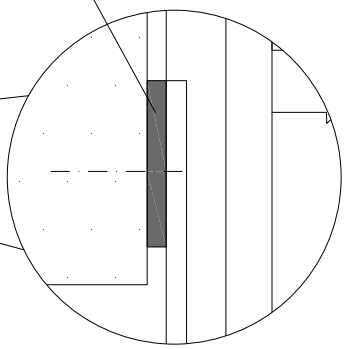

1:2

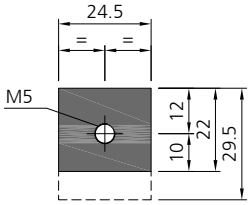

auf Mass zuschneiden
couper sur mesure
cut to length

Montage Schliessblech 947048 (Nebenschloss)
mit Unterlagsplatte 947025/947026
Montage la gâche 947048 (Serrure secondaire)
avec pièce de fixation 947025/947026
Mounting keep 947048 (Auxiliary lock)
con Ground plate 947025/947026

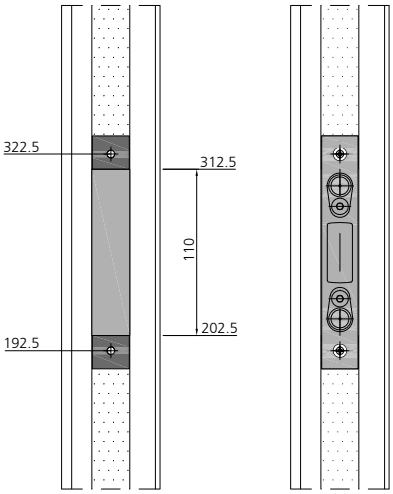

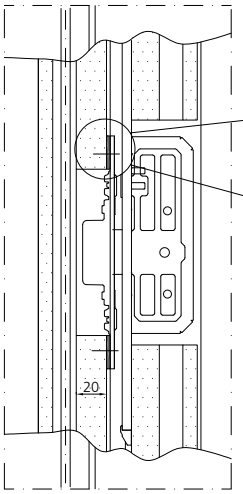

947026 (Stahl, acier, steel)
947025 (Edelstahl, acier inox, stainless steel)
Unterlagsplatte
Pièce de fixation
Ground plate

1:1

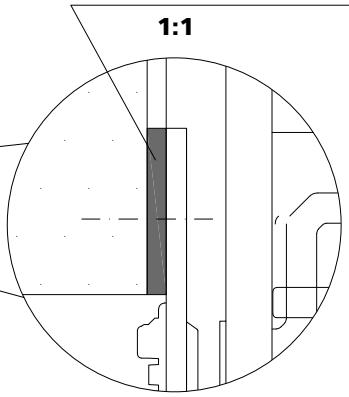

1:2

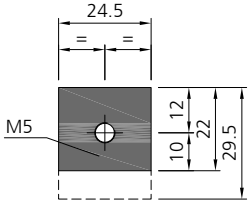

auf Mass zuschneiden
couper sur mesure
cut to length

Schlosseinbau
Mehrfachverriegelungen

Montage serrure
Serrure à verrouillage multiple

Lock installation
Mult-point lock

1) Das vorgerichtete Profil (zwingend verwenden) zuschneiden. Bei einer Profillänge unter 2690 mm ist zusätzlich die Befestigungsleiste zuzuschneiden.
   Couper le profilé préentaille (utilisation obligatoire) à la bonne dimension.Si la longueur du profilé est inférieure à 2690 mm, la bande de fixation doit également être coupée sur mesure.
   Cut the prepared profile (mandatory use) to size.If the profile length is less than 2690 mm, the fastening strip must also be cut to size.
2) Je nach Schloss und Verlängerung, an der markierten Stelle, den Promat herausnehmen.
   En fonction de la serrure et de l'extension, retirez le Promat à l'endroit indiqué.
   Depending on the lock and extension, remove the Promat at the marked point.
3) Die Befestigungsleiste von der Unterkante Profil 140 mm positionieren und im Abstand alle 500 mm beidseitig heften.
   Positionner la barre de fixation par le bord inférieur du profilé de 140 mm et l'agrafer tous les 500 mm des deux côtés.
   Position the fixing bar from the lower edge of the 140 mm profile and staple it every 500 mm on both sides.
4) Flügel fertigen. Der Schlosseinbau erfolgt mit Befestigungsset 947054 .
   Faites des vantail. La serrure est installée avec le kit de fixation 947054.
   Make leaf. The lock is installed with fixing set 947054.

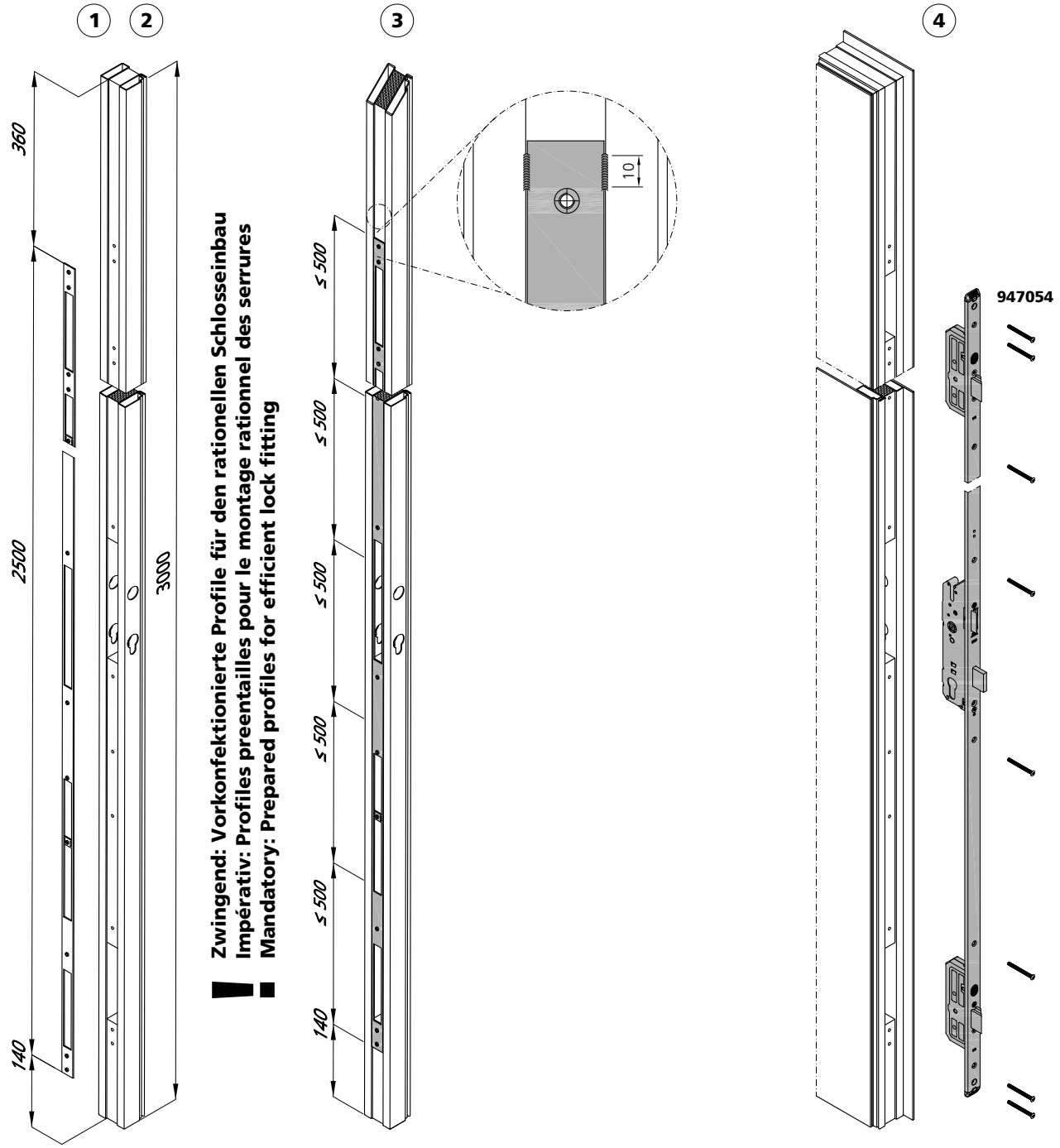

Schlosseinbau
Verlängerung

Stulp und Verbindungsteil bei der Verlängerung ablängen (C1-C2).
Achtung: Verbindungsteil 60 mm überstehend (Kerben vorhanden)

Montage serrure
Extension

Raccourcir la têtière et la pièce de liaison de l'extension (C1-C2).
Attention: une saillie de 60 mm est nécessaire à la pièces de liaison (entaille existant)

Lock installation
Extension

Shorten face plate and connection piece (C1-C2) at the extension.
Attention: connection piece 60 mm protruding (grooves existing)

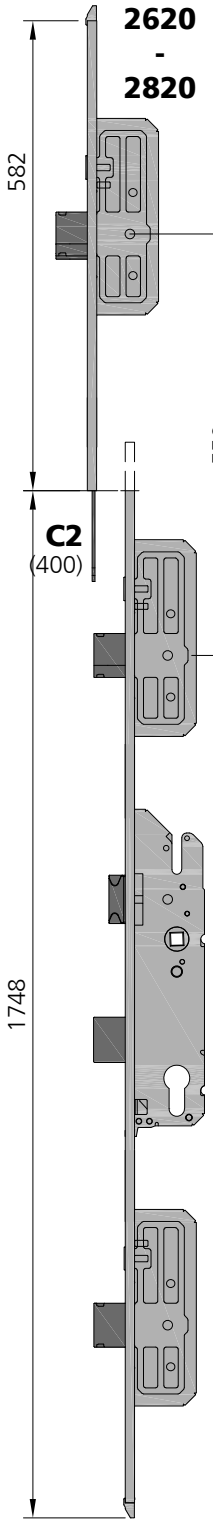

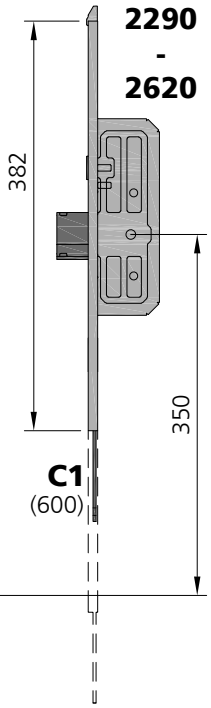

Mehrfachverriegelung in Verbindung mit Verlängerung:
Stulp immer 32 mm ablängen (1748 mm).

Verrouillage multiple en liaison avec l'extension:
raccourcir la têtière toujours de 32 mm (1748 mm)

Multi-point lock in conjuction with extension:
shorten face plate always 32 mm (1748 mm)

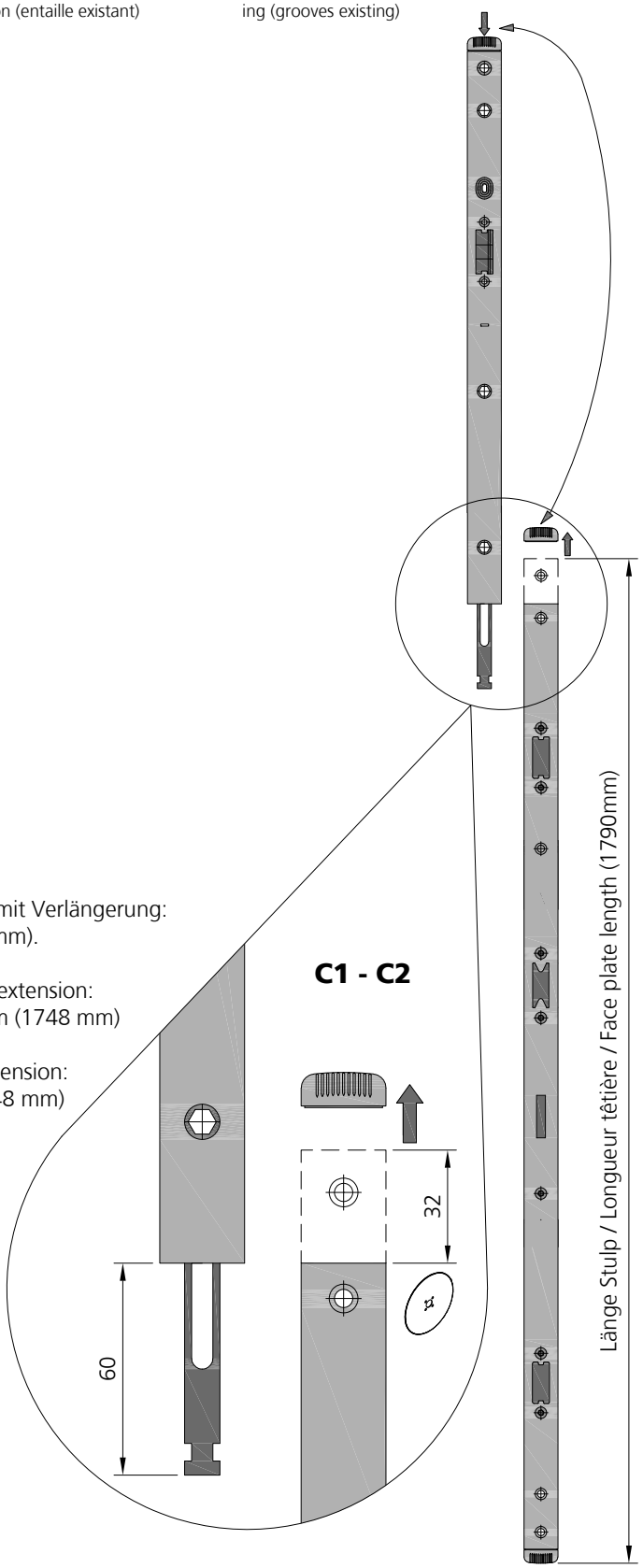

Schlosseinbau RZ
1-flügelige Türen
Flügelhöhe 1940-2270mm

Montage serrure CR
Portes à 1 vantail
Hauteur de vantail 1940-2270mm

Lock installation RC
Single leaf doors
Leaf height 1940-2270mm

fl_ep_0741

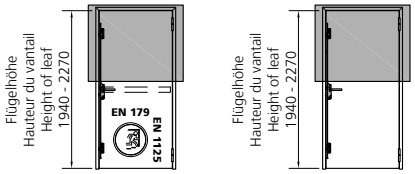

R 986478 (B)
L 986479 (B)
986467 (E)

986461

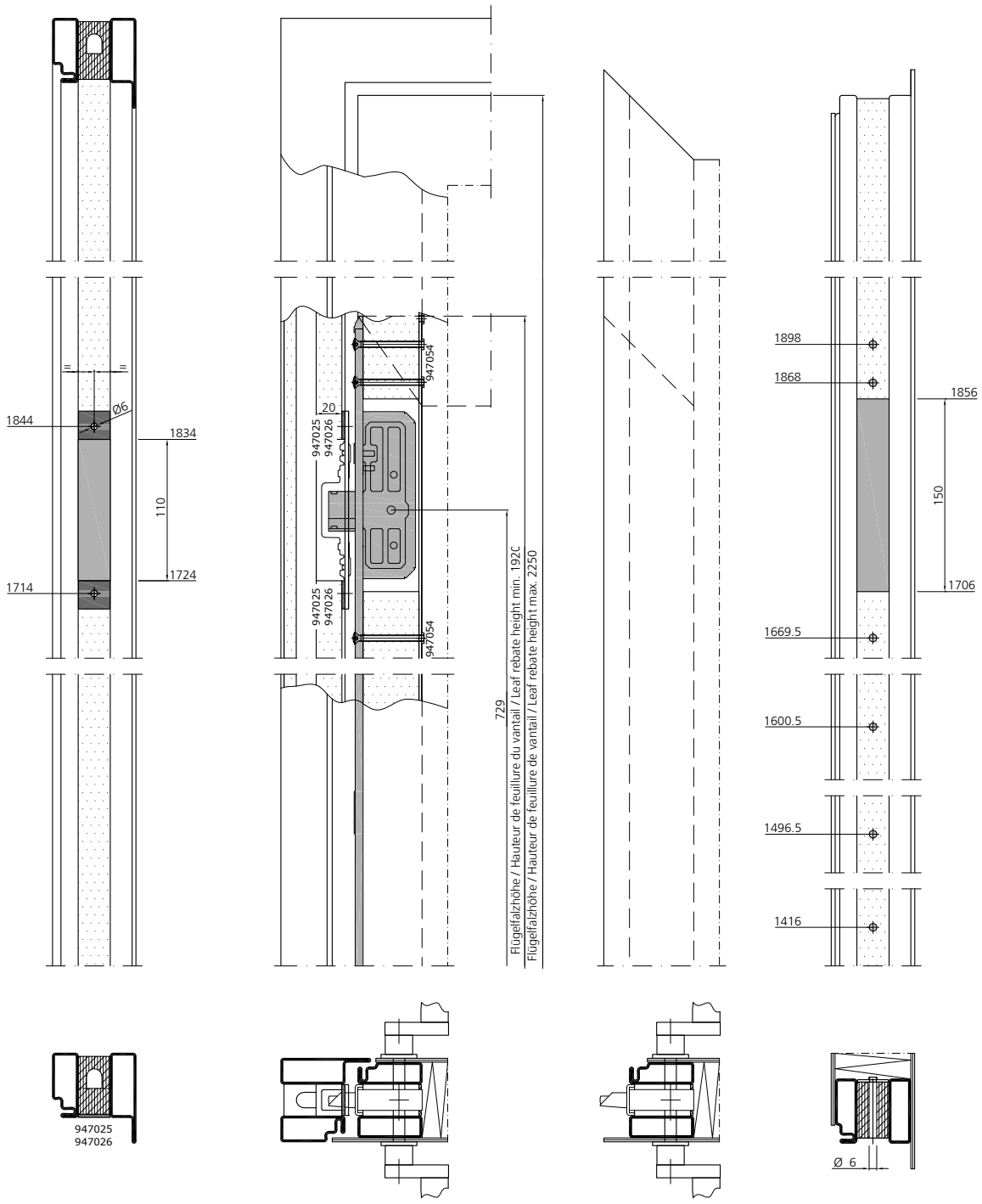

Schlosseinbau RZ
1-flügelige Türen
Flügelhöhe 1940-2270mm

Montage serrure CR
Portes à 1 vantail
Hauteur de vantail 1940-2270mm

Lock installation RC
Single leaf doors
Leaf height 1940-2270mm

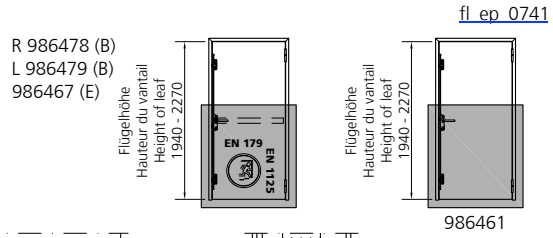

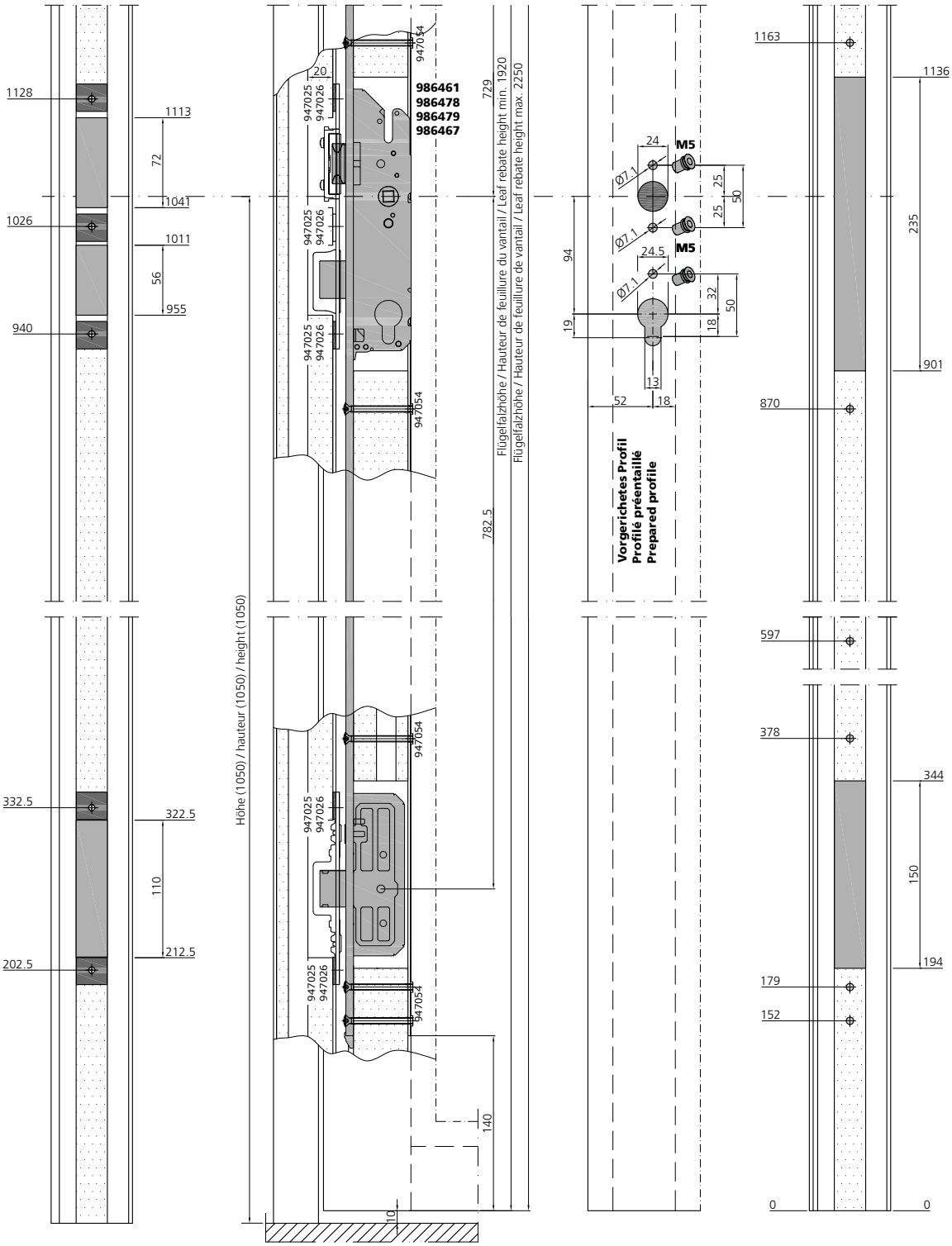

Schlosseinbau PZ
1-flügelige Türen
Flügelhöhe 2140-2470mm

Montage serrure CP
Portes à 1 vantails
Hauteur de vantail 2140-2470mm

Lock installation PC
Single leaf doors
Leaf height 2140-2470mm

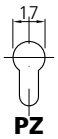

fl_ep_0746

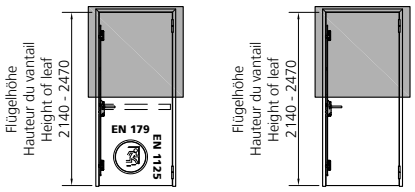

R 986474 (B)
L 986475 (B)
986468 (E)

986462

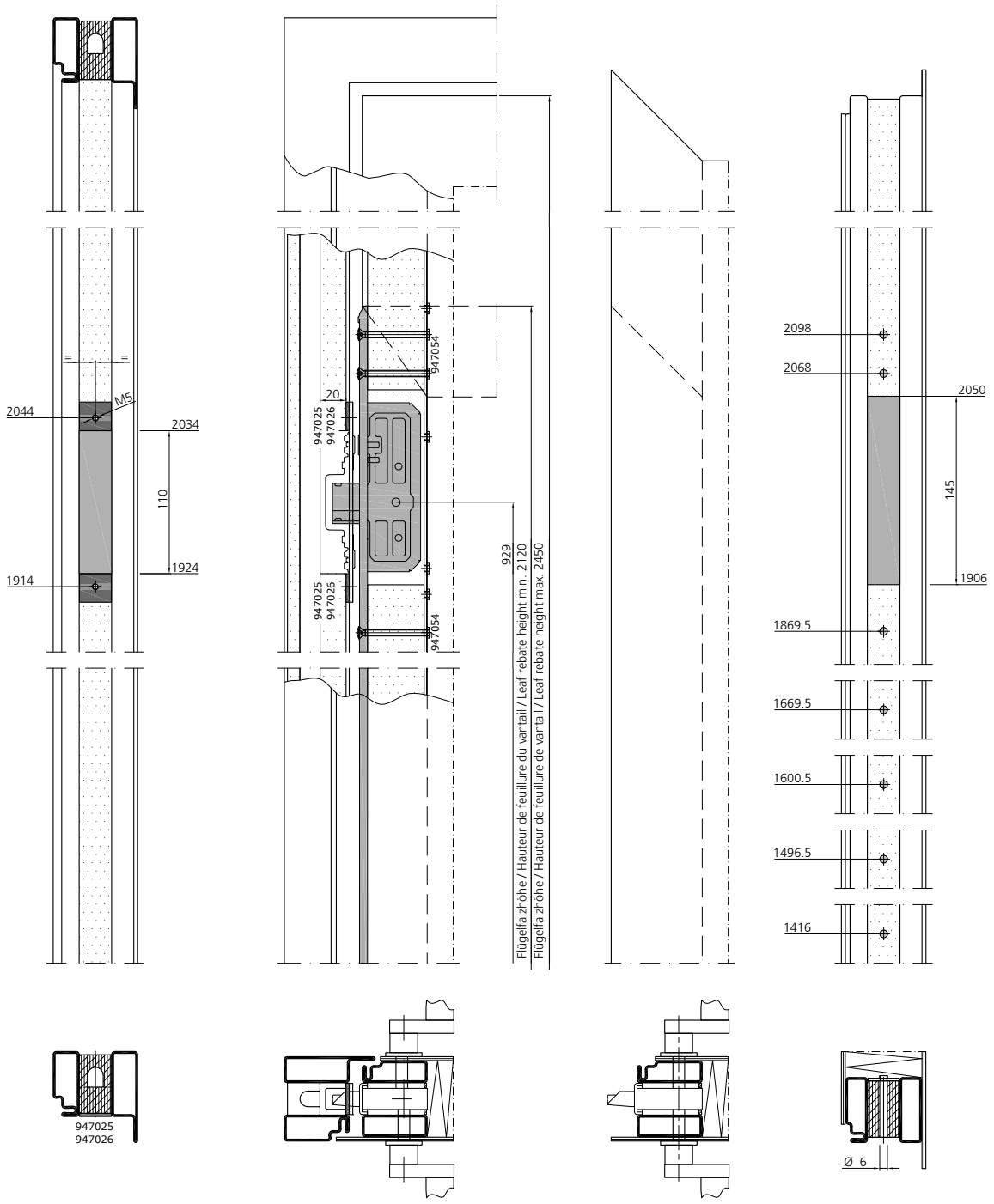

Schlosseinbau PZ
1-flügelige Türen
Flügelhöhe 2140-2470mm

Montage serrure CP
Portes à 1 vantail
Hauteur de vantail 2140-2470mm

Lock installation PC
Single leaf doors
Leaf height 2140-2470mm

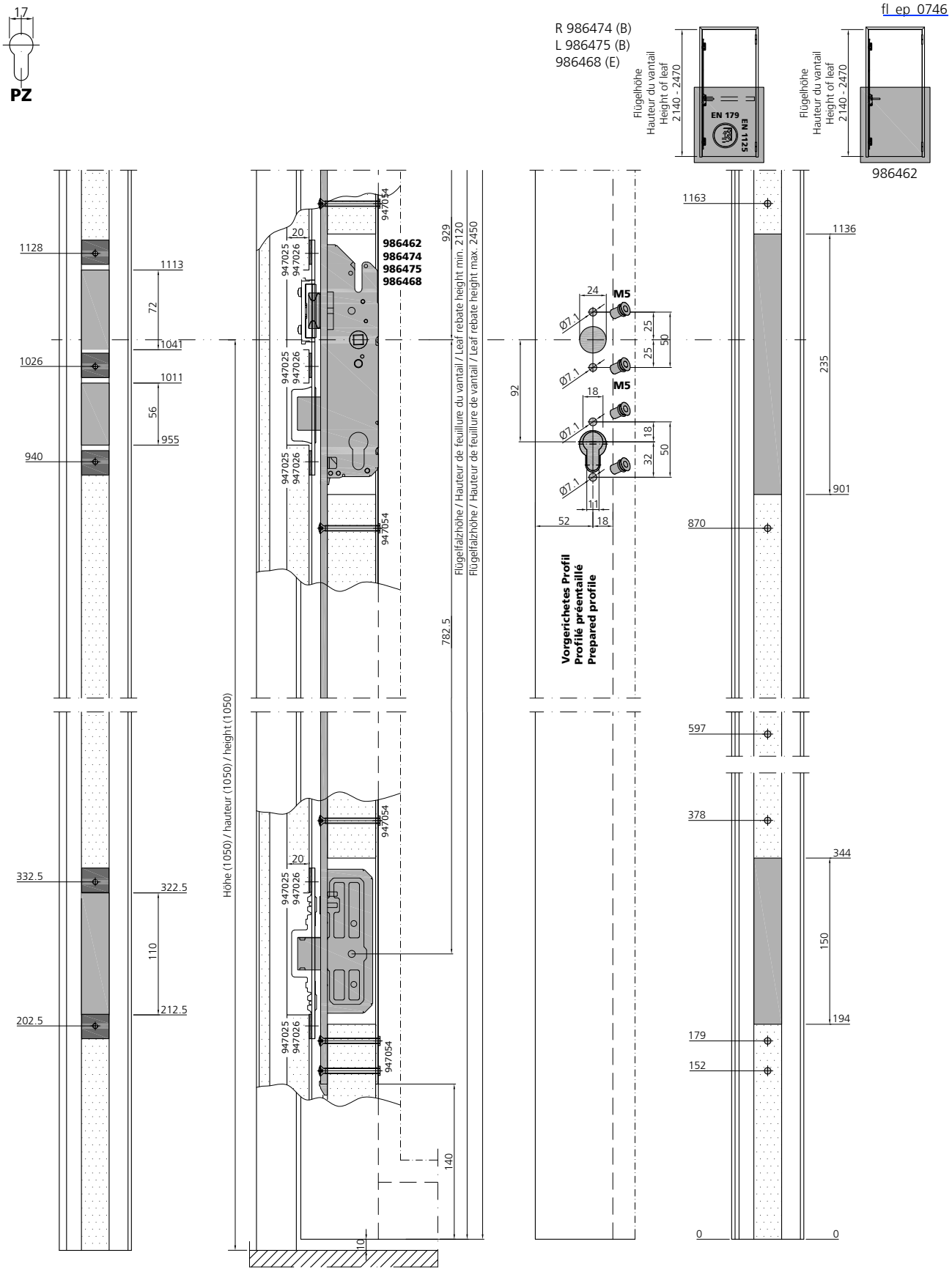

Schlosseinbau RZ
1-flügelige Türen
Flügelhöhe 2290-2620mm

Montage serrure CR
Portes à 1 vantail
Hauteur de vantail 2290-2620mm

Lock installation RC
Single leaf doors
Leaf height 2290-2620mm

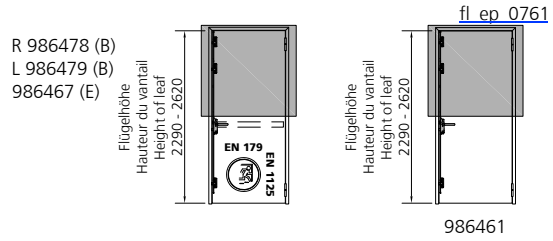

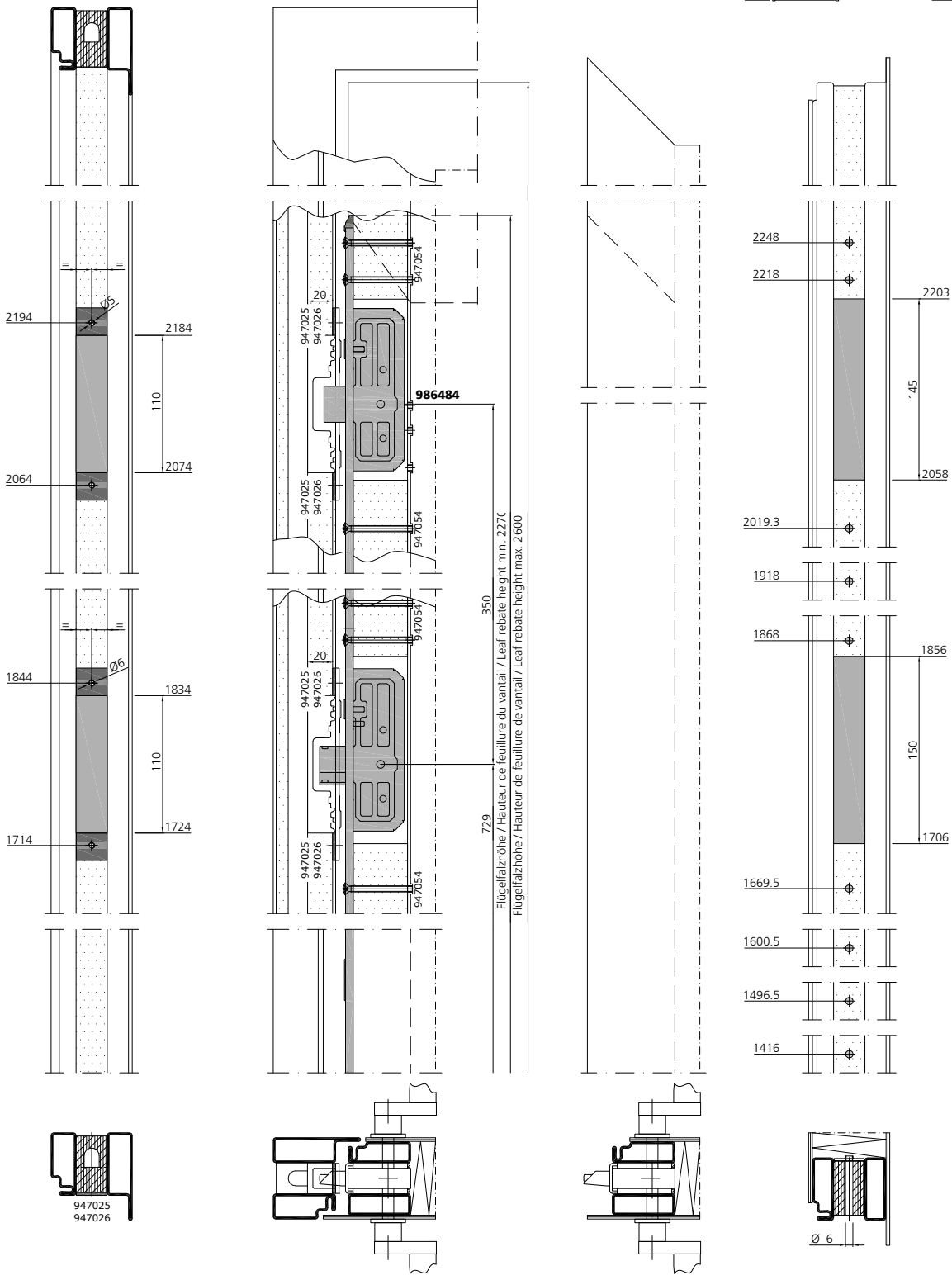

Schlosseinbau RZ
1-flügelige Türen
Flügelhöhe 2290-2620mm

Montage serrure CR
Portes à 1 vantail
Hauteur de vantail 2290-2620mm

Lock installation RC
Single leaf doors
Leaf height 2290-2620mm

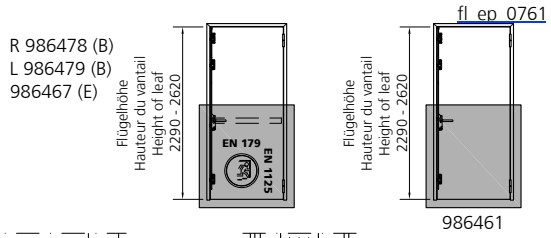

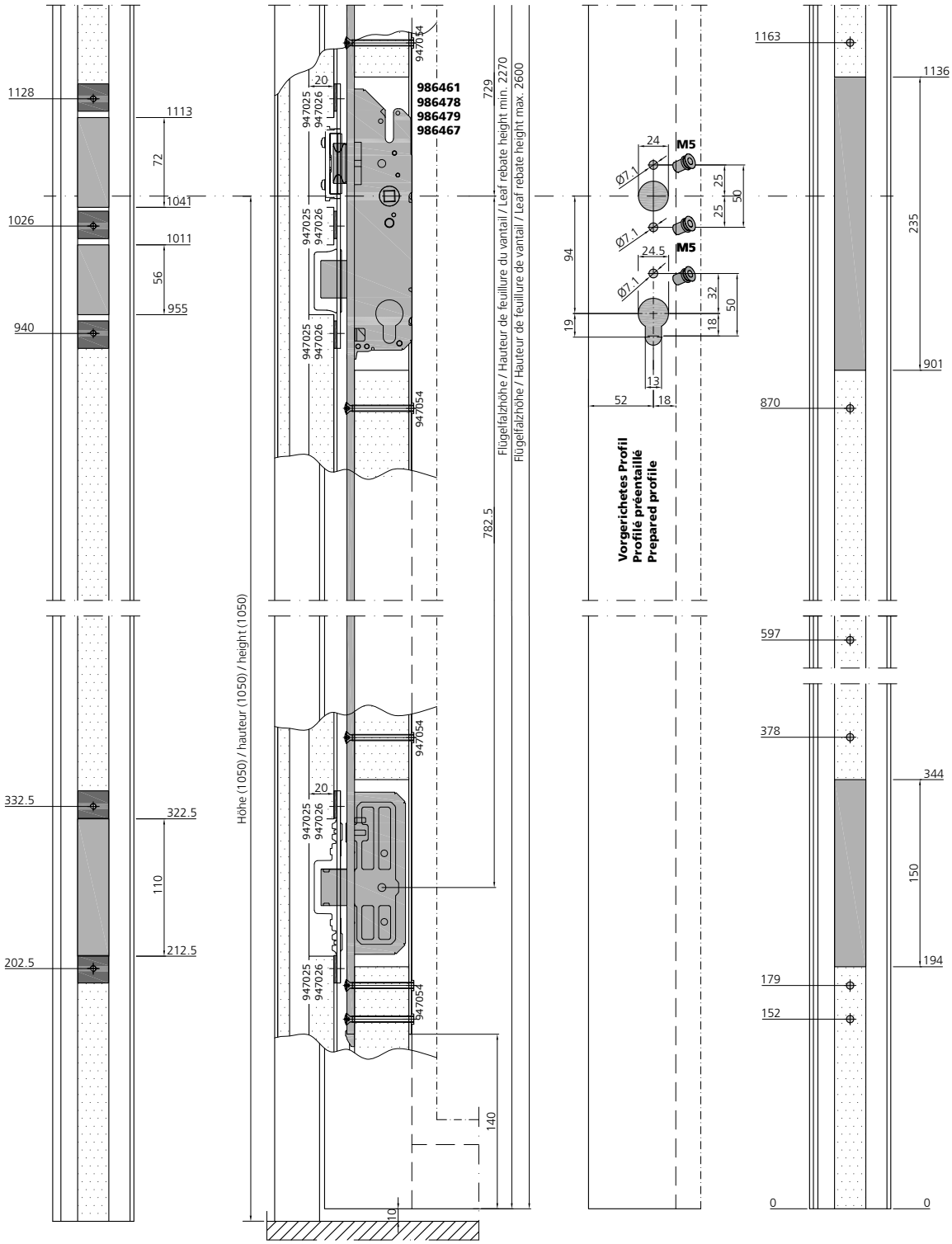

Schlosseinbau PZ
1-flügelige Türen
Flügelhöhe 2620-2820mm

Montage serrure CP
Portes à 1 vantail
Hauteur de vantail 2620-2820mm

Lock installation PC
Single leaf doors
Leaf height 2620-2820mm

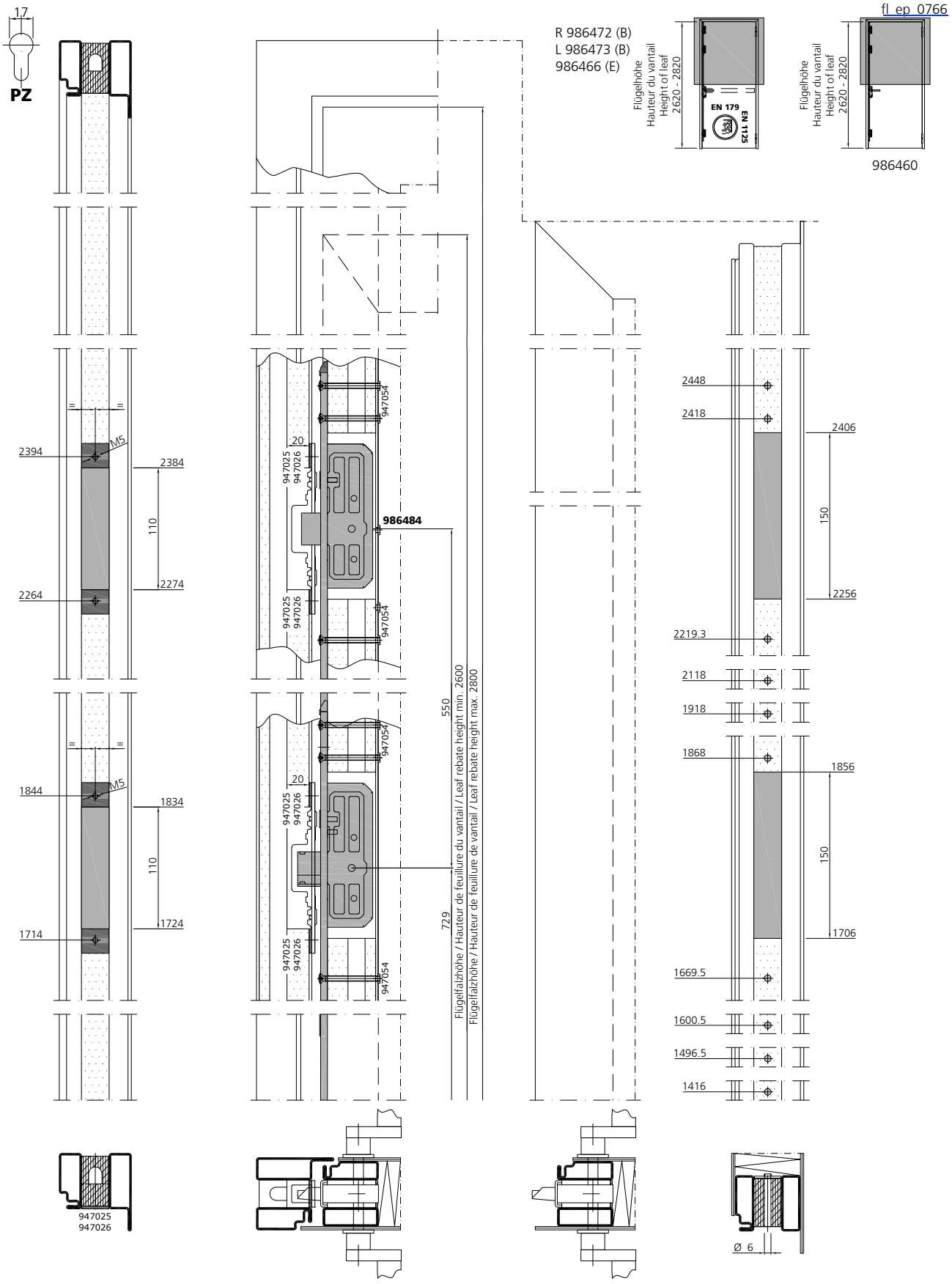

Schlosseinbau PZ
1-flügelige Türen
Flügelhöhe 2620-2820mm

Montage serrure CP
Portes à 1 vantail
Hauteur de vantail 2620-2820mm

Lock installation PC
Single leaf doors
Leaf height 2620-2820mm

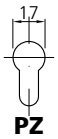

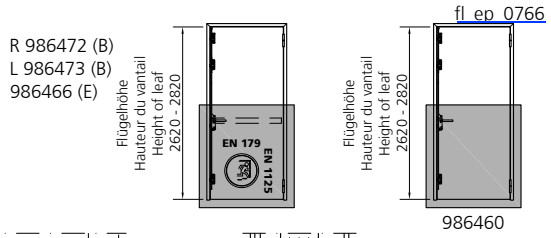

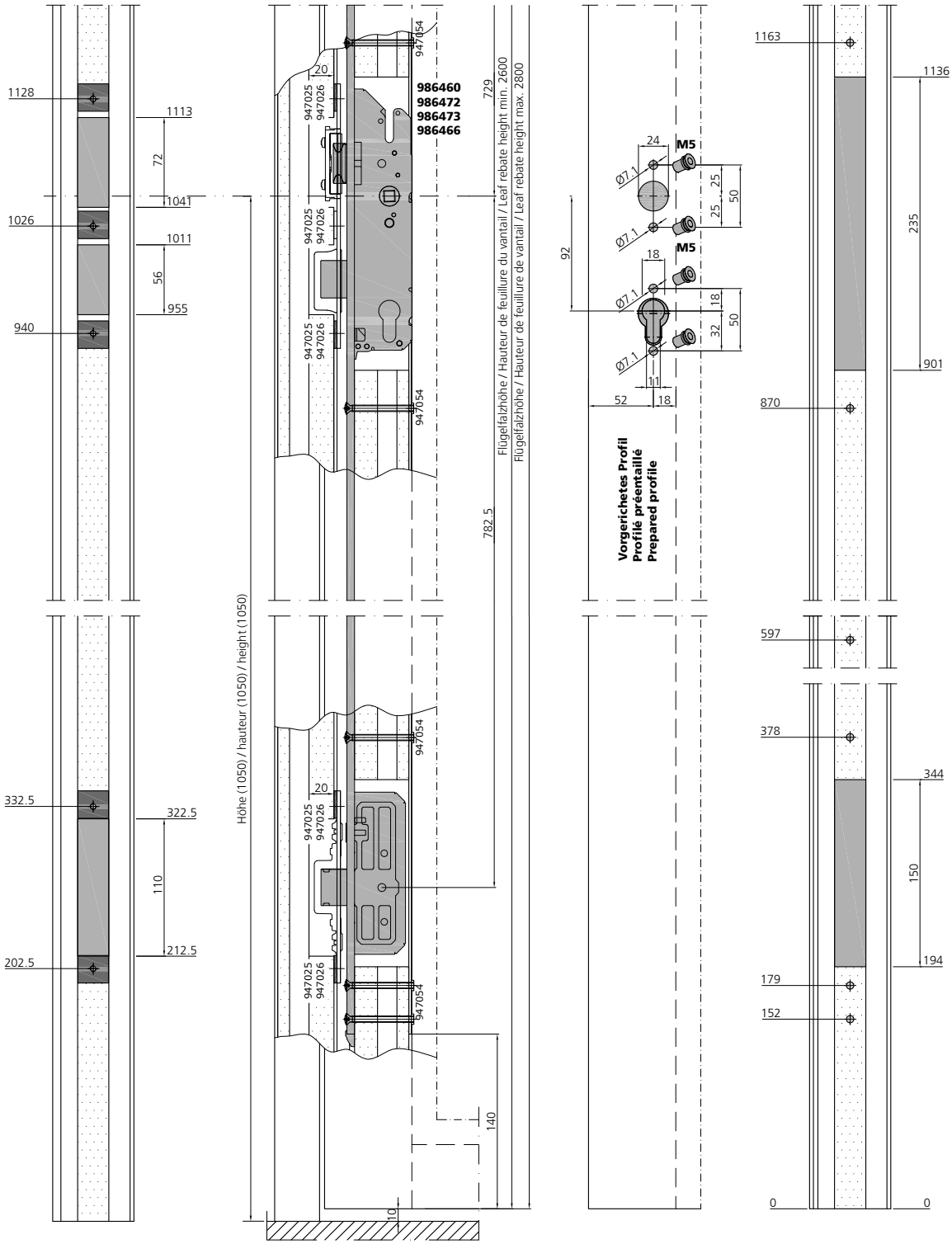

Schlosseinbau RZ
2-flügelige Türen
Flügelhöhe 1940-2270mm

Montage serrure CR
Portes à deux vantaux
Hauteur de vantail 1940-2270mm

Lock installation RC
Double leaf doors
Leaf height 1940-2270mm

fl_ep_0743

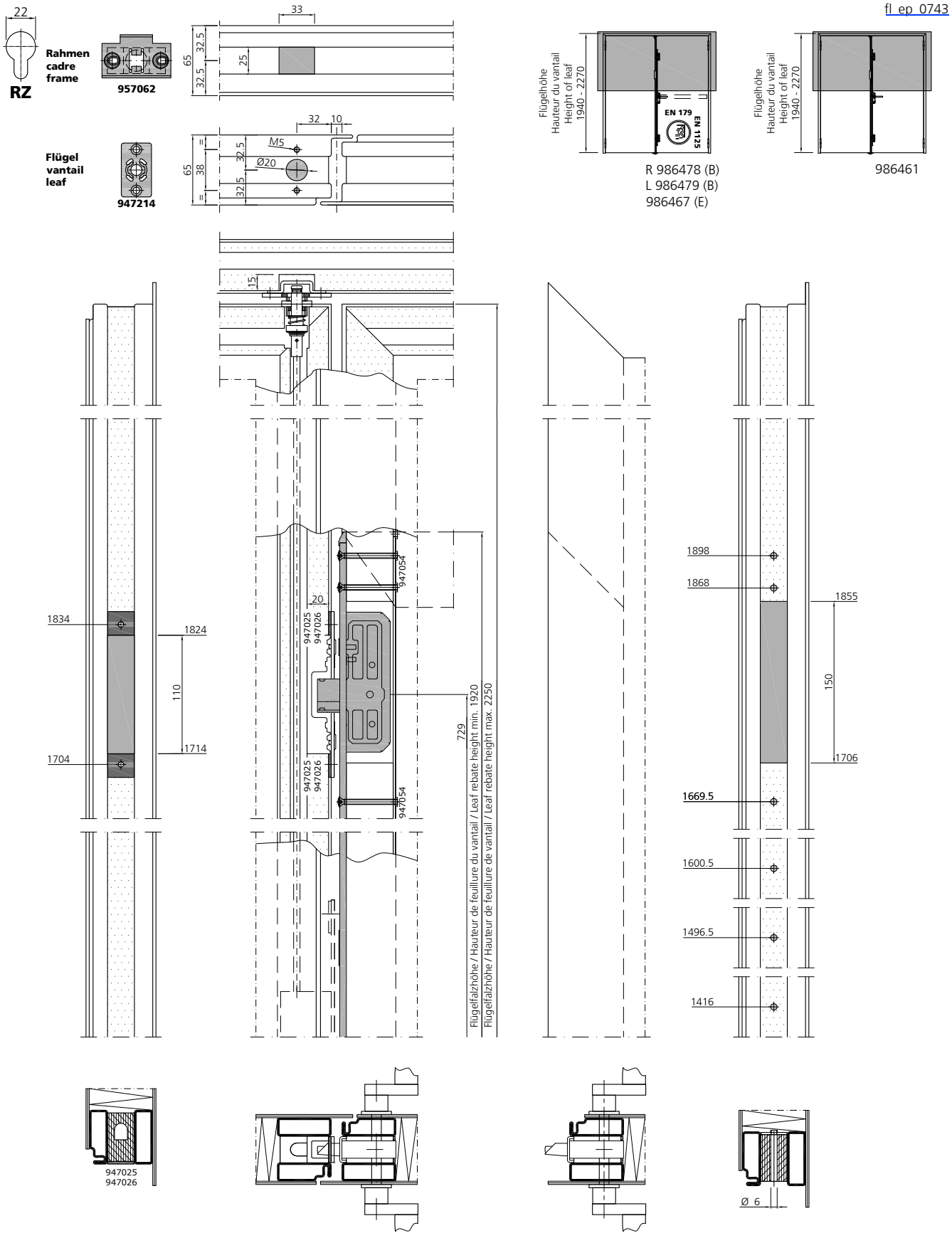

Schlosseinbau RZ
2-flügelige Türen
Flügelhöhe 1940-2270mm

Montage serrure CR
Portes à deux vantaux
Hauteur de vantail 1940-2270mm

Lock installation RC
Double leaf doors
Leaf height 1940-2270mm

fl_ep_0743

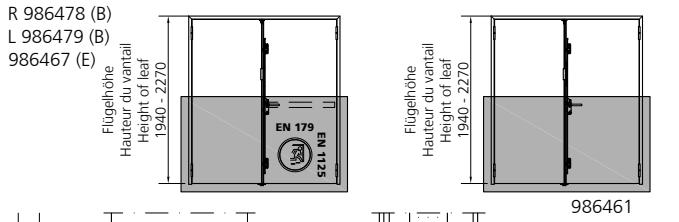

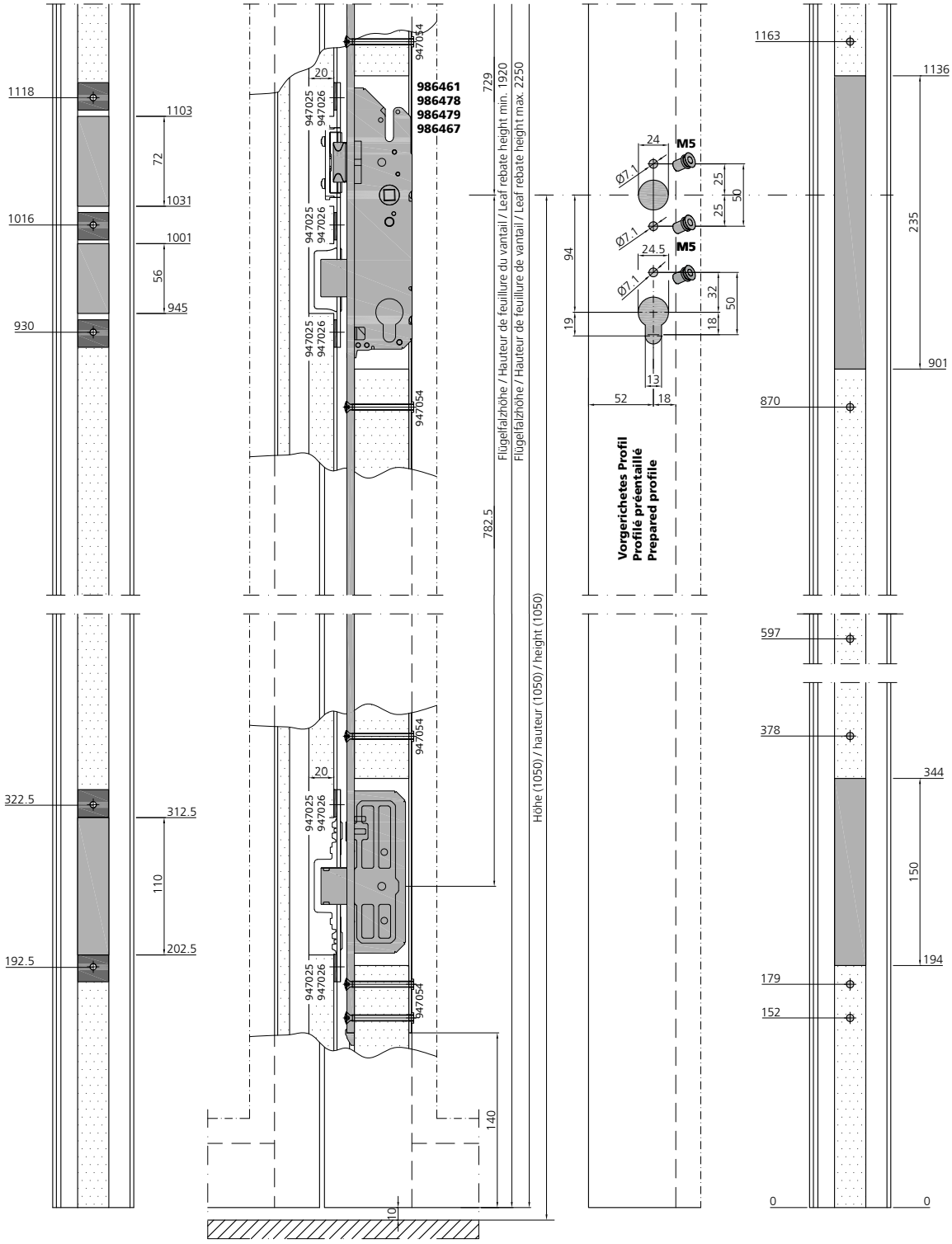

Schlosseinbau PZ
2-flügelige Türen
Flügelhöhe 2140-2470mm

Montage serrure CP
Portes à deux vantaux
Hauteur de vantail 2140-2470mm

Lock installation PC
Double leaf doors
Leaf height 2140-2470mm

fl_ep_0748

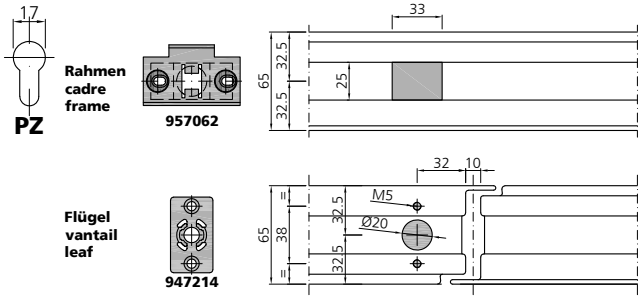

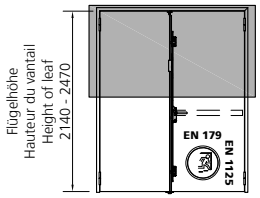

R 986474 (B)
L 986475 (B)
986468 (E)

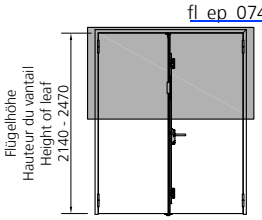

986462

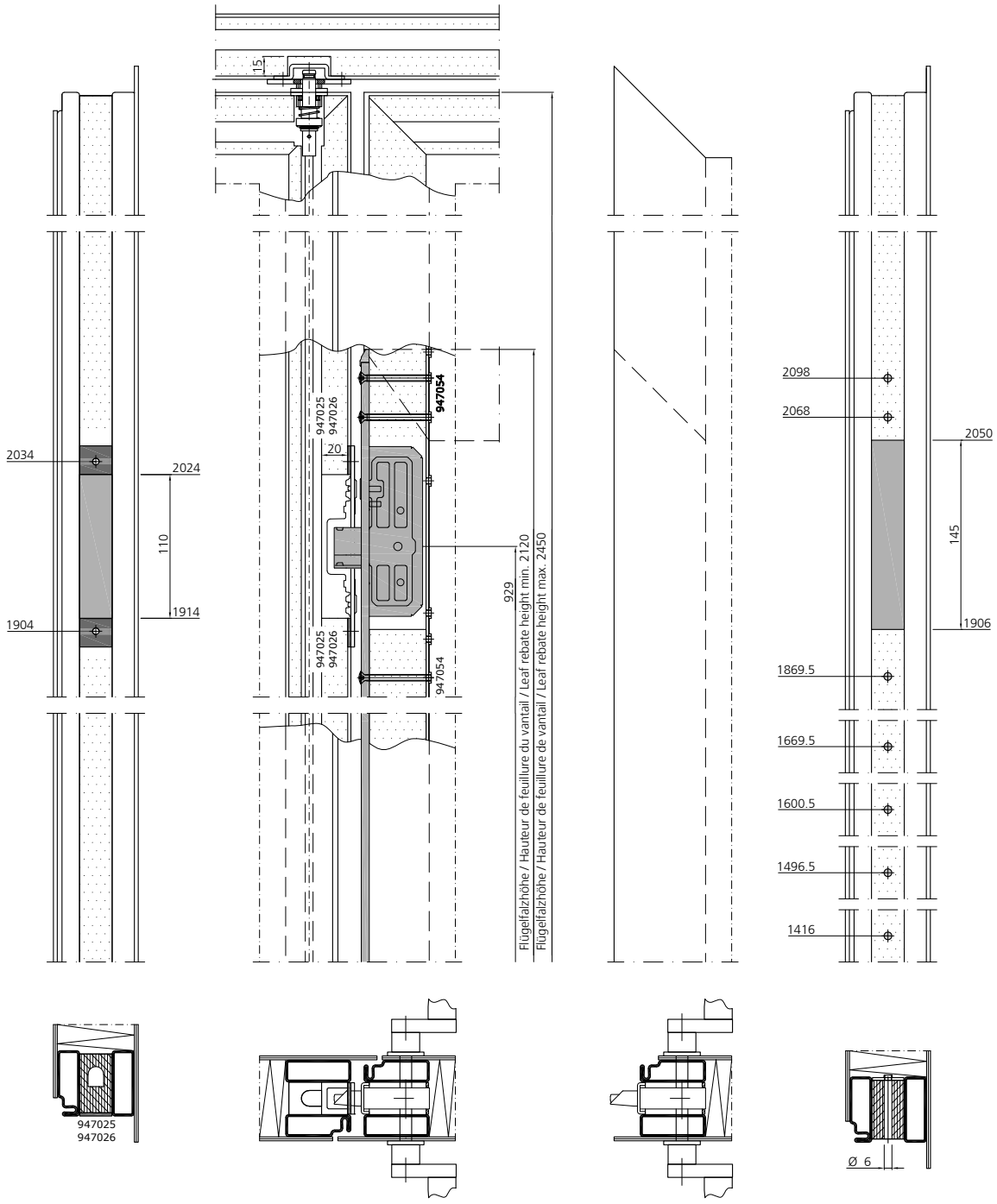

Schlosseinbau PZ
2-flügelige Türen
Flügelhöhe 2140-2470mm

Montage serrure CP
Portes à deux vantaux
Hauteur de vantail 2140-2470mm

Lock installation PC
Double leaf doors
Leaf height 2140-2470mm

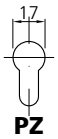

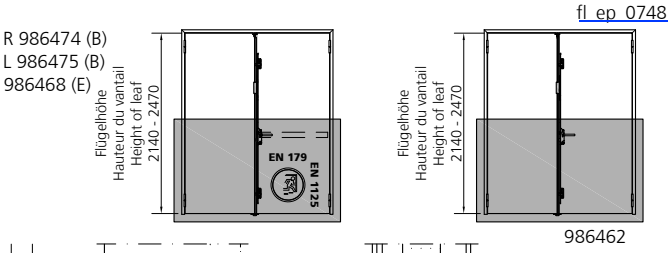

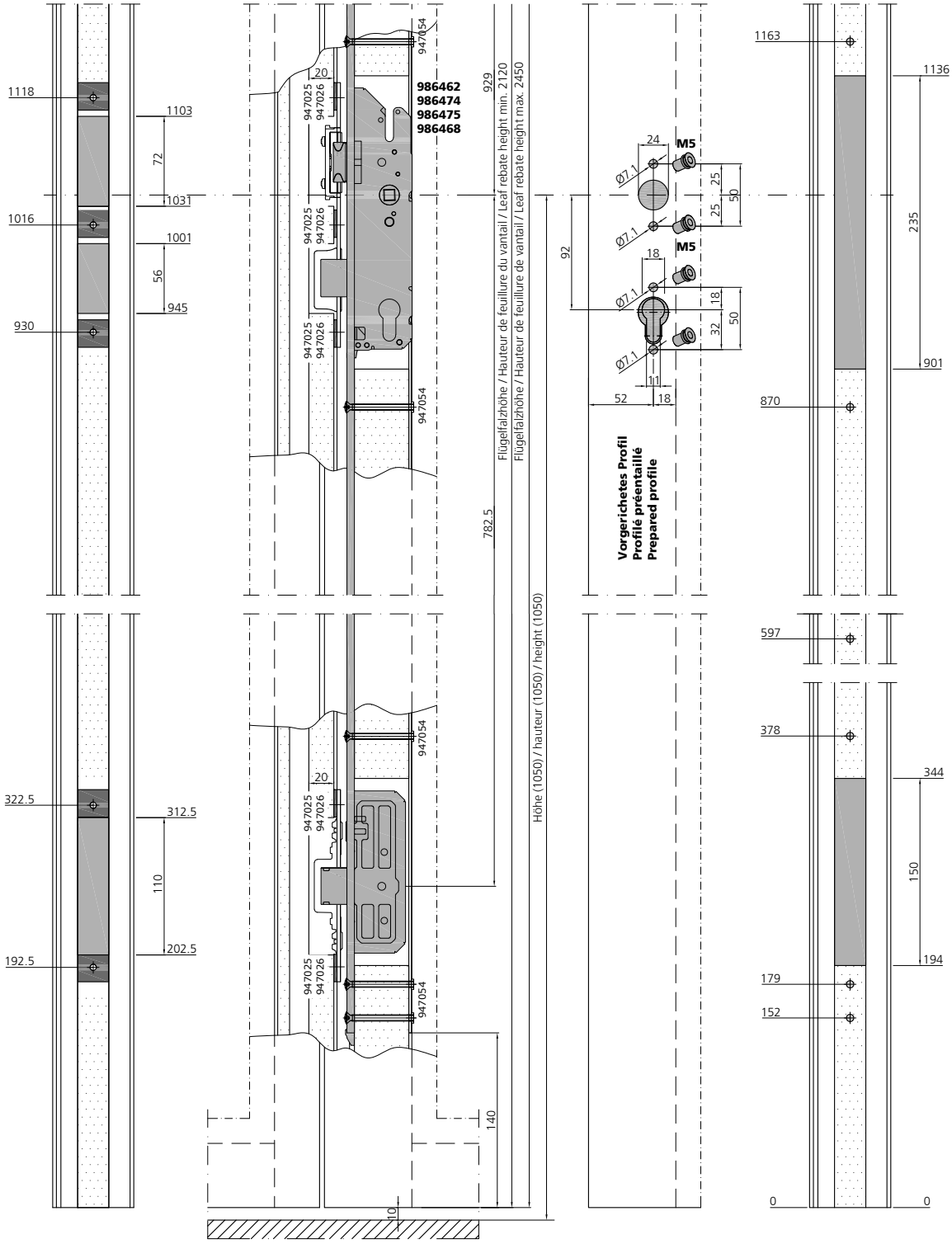

Schlosseinbau RZ
2-flügelige Türen
Flügelhöhe 2290-2620mm

Montage serrure CR
Portes à deux vantaux
Hauteur de vantail 2290-2620mm

Lock installation RC
Double leaf doors
Leaf height 2290-2620mm

fl_ep_0763

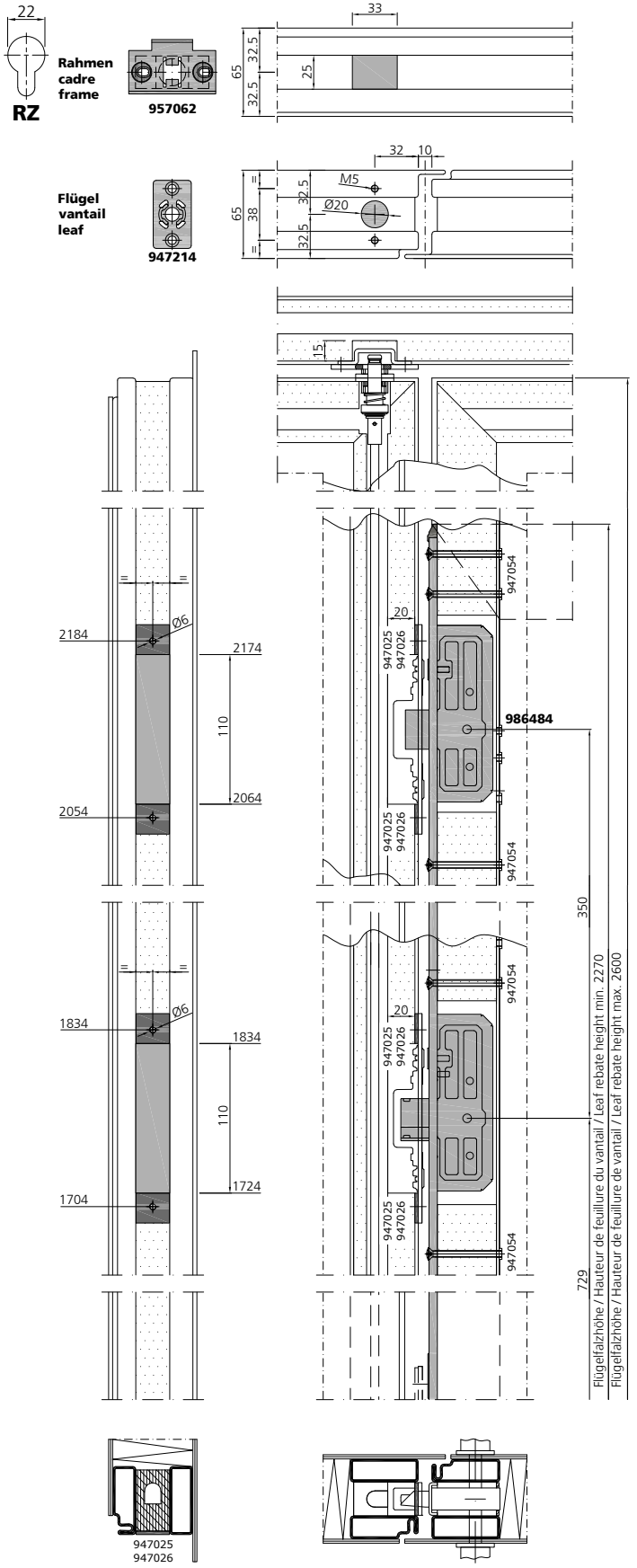

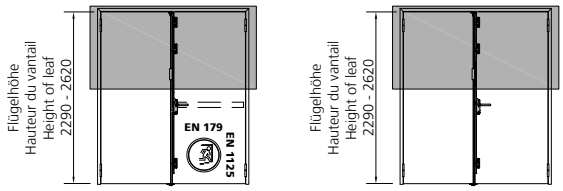

R 986478 (B)
L 986479 (B)
986467 (E)

986461

Schlosseinbau RZ
2-flügelige Türen
Flügelhöhe 2290-2620mm

Montage serrure CR
Portes à deux vantaux
Hauteur de vantail 2290-2620mm

Lock installation RC
Double leaf doors
Leaf height 2290-2620mm

fl_ep_0763

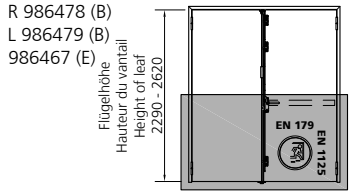

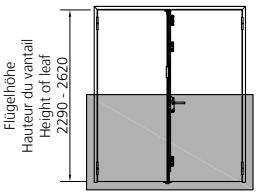

986461

986461
986478
986479
986467

Flügelfalzhöhe / Hauteur de feuillure du vantail / Leaf rebate height min. 2270
Flügelfalzhöhe / Hauteur de feuillure de vantail / Leaf rebate height max. 2600
Höhe (1050) / hauteur (1050) / height (1050)

Vorgerichtetes Profil
Profilé préentaillé
Prepared profile

Schlosseinbau PZ
2-flügelige Türen
Flügelhöhe 2620-2820mm

Montage serrure CP
Portes à deux vantaux
Hauteur de vantail 2620-2820mm

Lock installation PC
Double leaf doors
Leaf height 2620-2820mm

fl_ep_0768

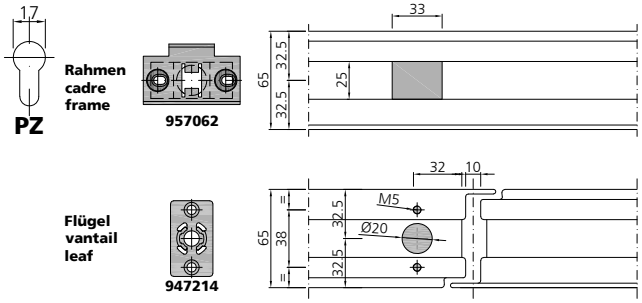

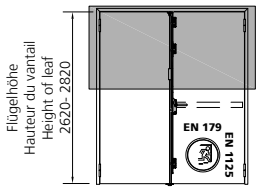

R 986478 (B)
L 986479 (B)
986467 (E)

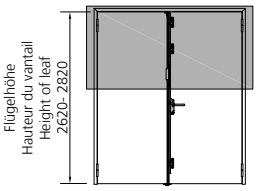

986461

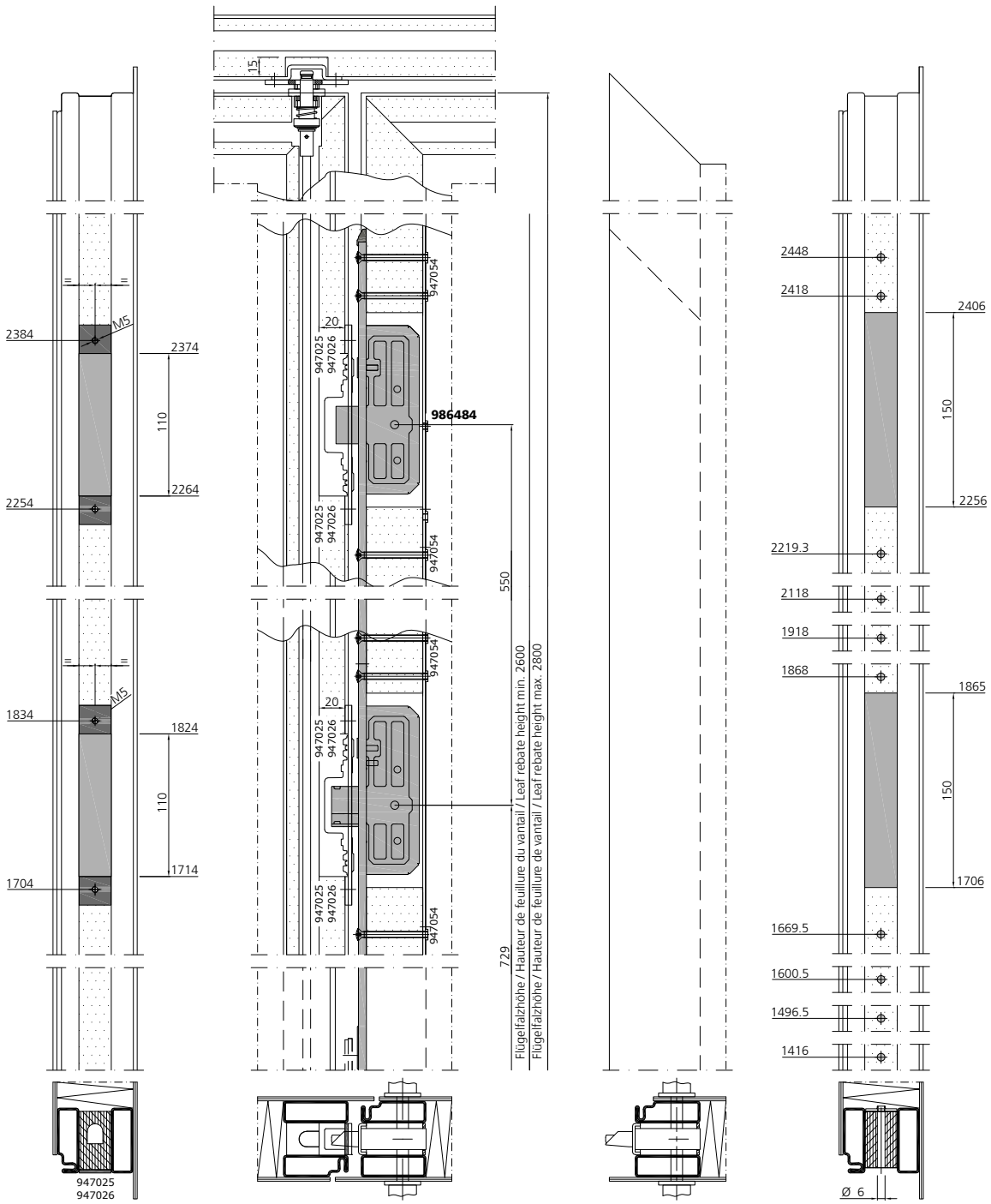

Schlosseinbau PZ
2-flügelige Türen
Flügelhöhe 2620-2820mm

Montage serrure CP
Portes à deux vantaux
Hauteur de vantail 2620-2820mm

Lock installation PC
Double leaf doors
Leaf height 2620-2820mm

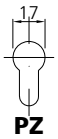

fl_ep_0768

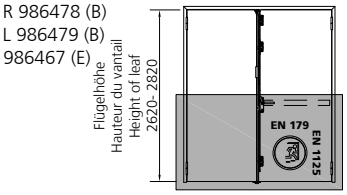

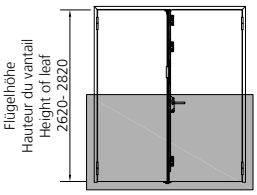

986461

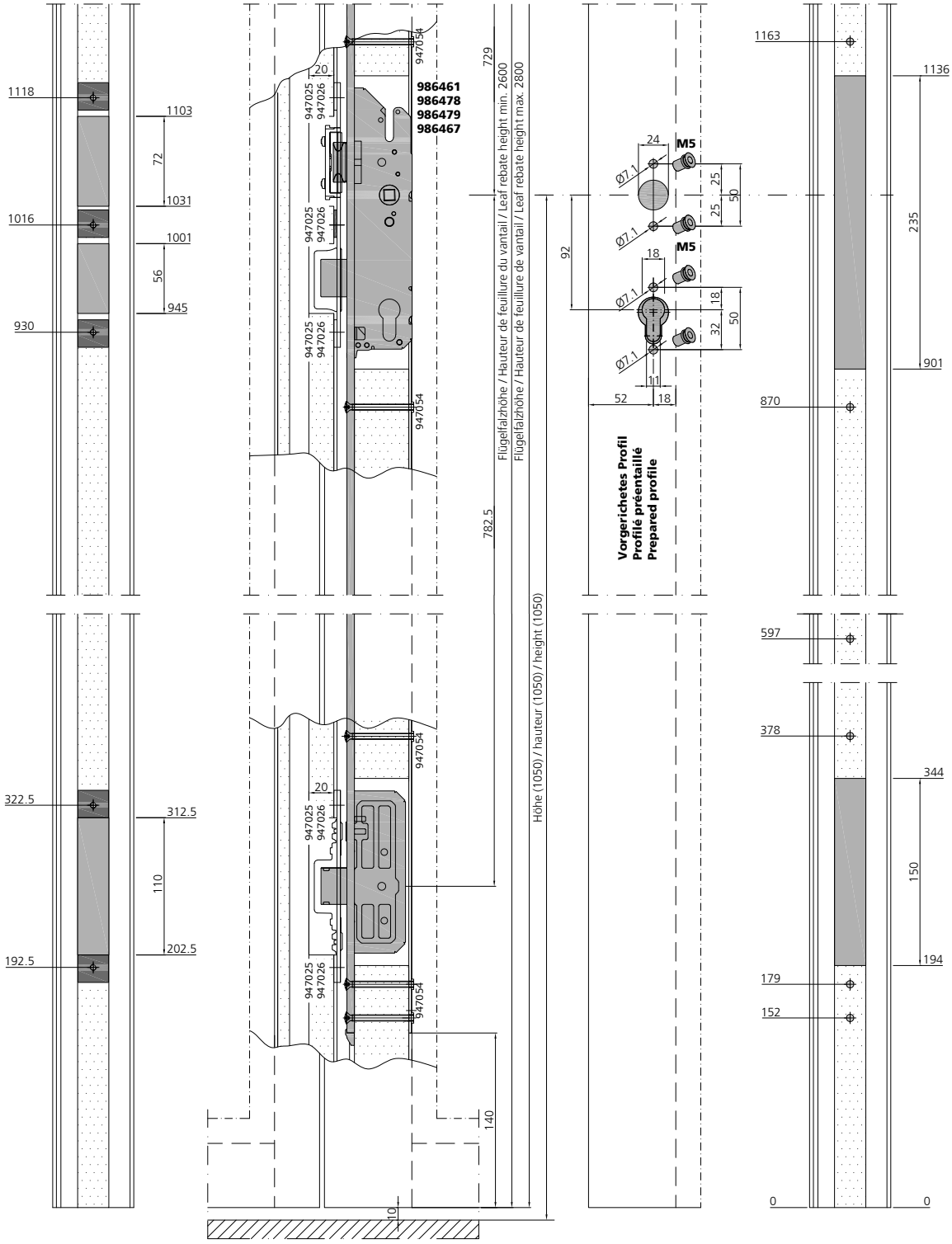

Schlosseinbau
2-flügelige Türen
Flügelhöhe 1940-2820mm

Montage serrure
Portes à deux vantaux
Hauteur de vantail 1940-2820mm

Lock installation
Double leaf doors
Leaf height 1940-2820mm

fl_ep_0769

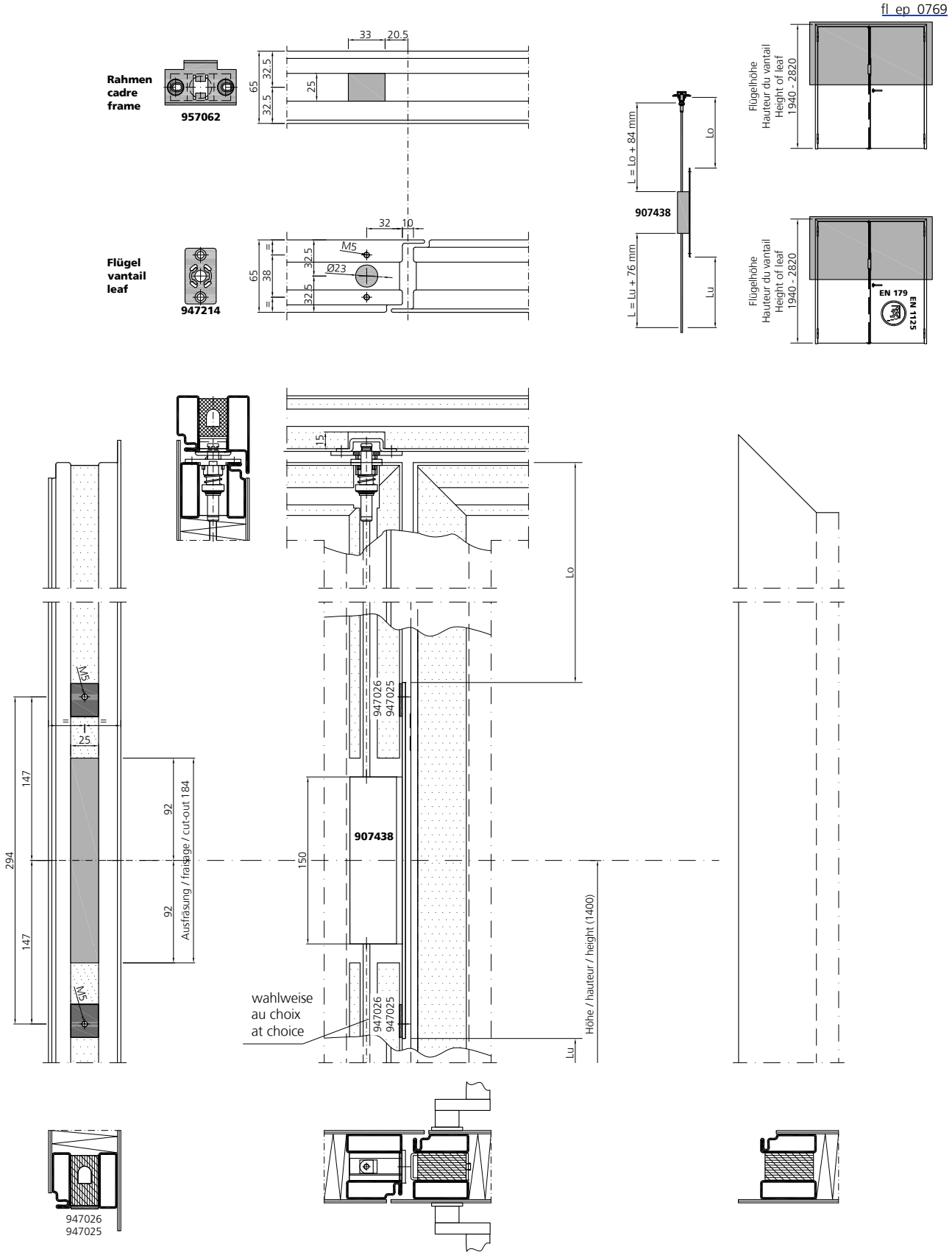

Schlosseinbau
2-flügelige Türen
Flügelhöhe 1940-2820mm

Montage serrure
Portes à deux vantaux
Hauteur de vantail 1940-2820mm

Lock installation
Double leaf doors
Leaf height 1940-2820mm

fl_ep_0769

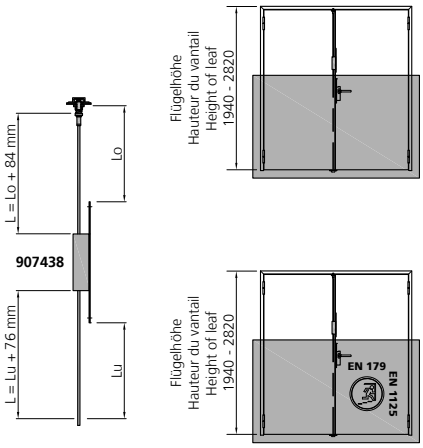

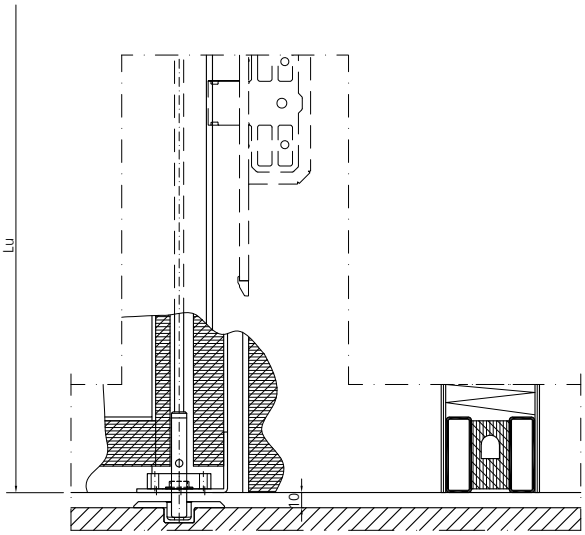

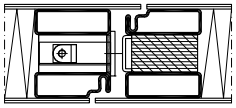

Einbau Bänder, Drücker und Türschliesser

Montage paumelles, poignées et ferme-portes

Installation of hinges, handles and door closers

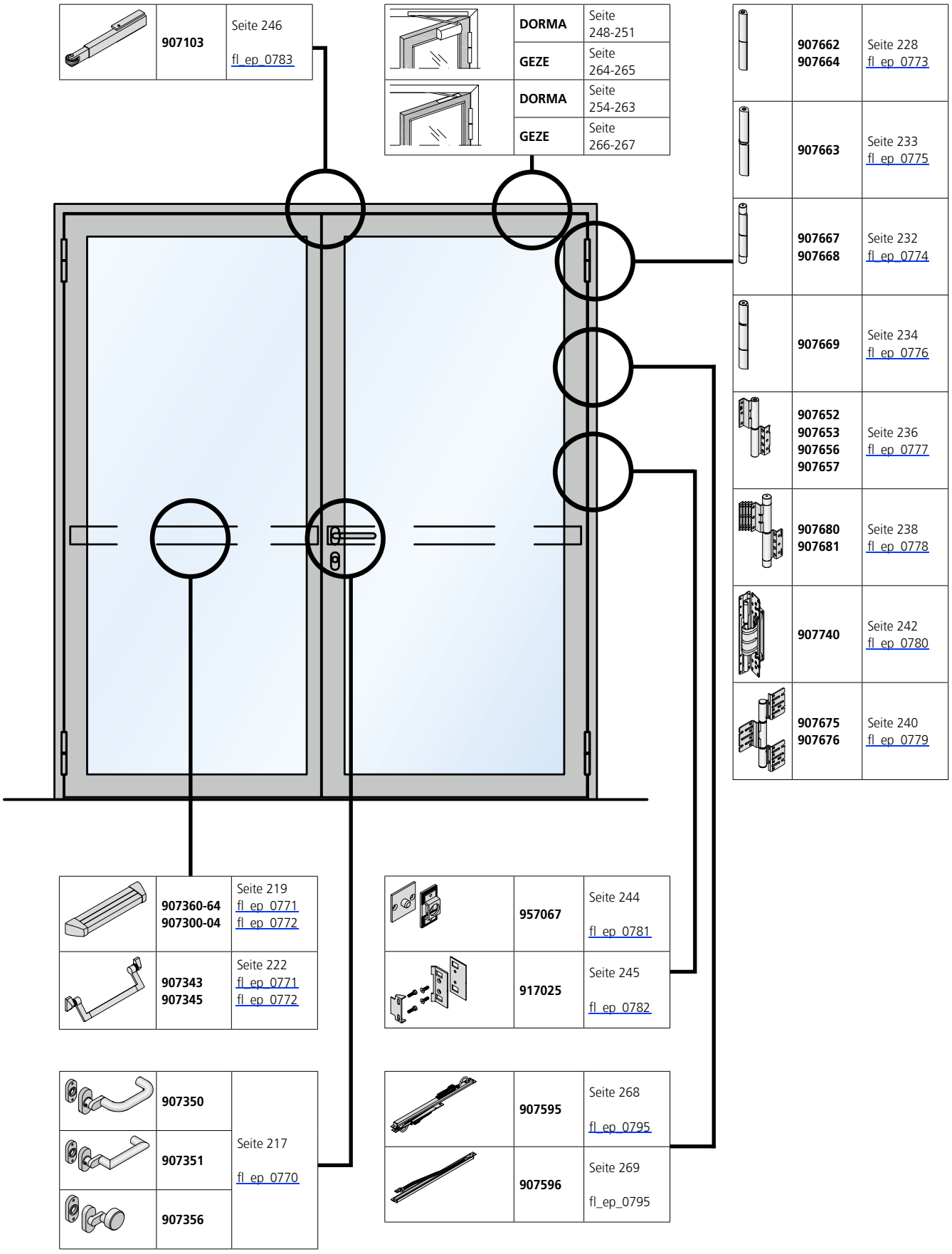

Einbau Drücker RZ / PZ

Montage poignée de porte CR / CP

Door handle installation RC / PC

fl_ep_0770

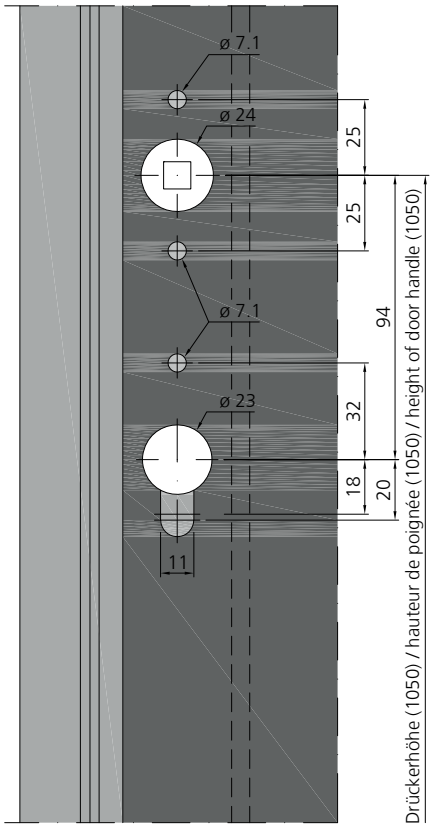

RZ / CR / RC

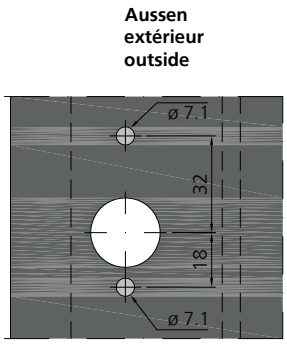

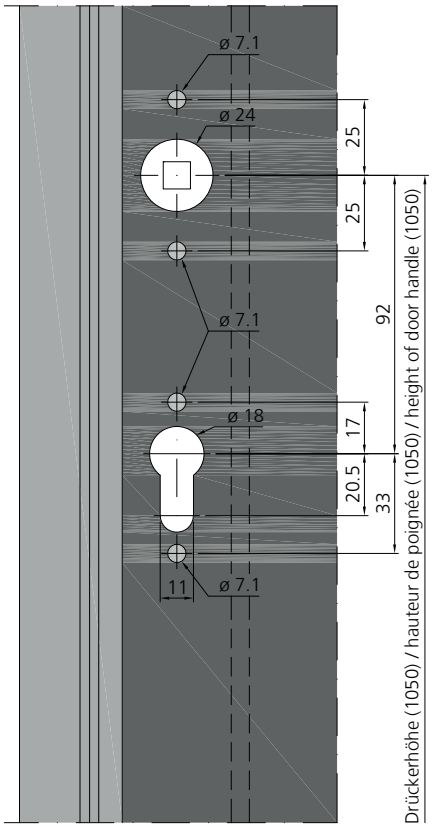

PZ / CP / PC

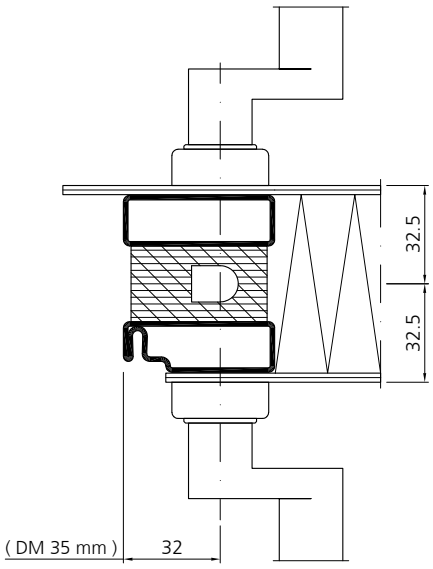

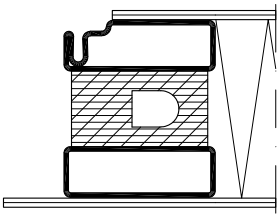

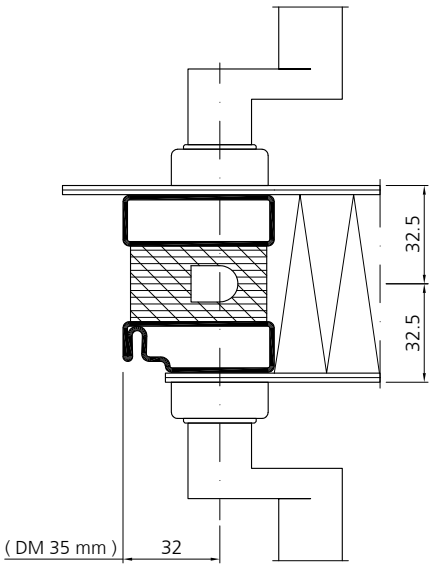

Einbau Drücker
Minimale Flügelbreiten

Montage poignée de porte
Largeur minimale des vantaux

Door handle installation
Minimum leaf width

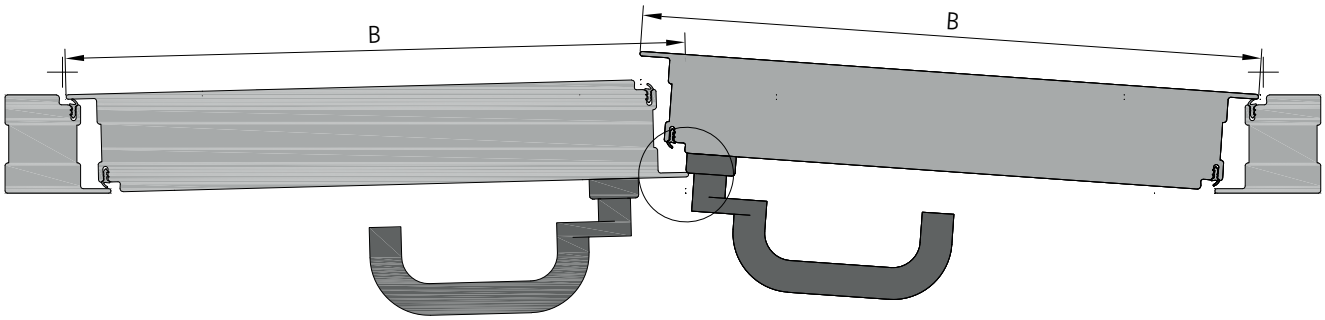

B : min. Flügelbreite / min. largeur de vantail / min. leaf width

		B
Band / Paumelle / Hinge	**907652 907653 907656 907657**	900 mm
	907680 907681	900 mm
	907662 907664	900 mm
	907667 907668	900 mm
	907663	1000 mm
	907669	1000 mm

		B
Band / Paumelle / Hinge	**907675 907676**	900 mm
	907740	900 mm

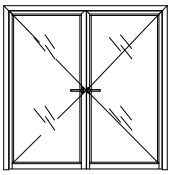

Einbau Antipanik-Druckstange
Gangflügel

Montage pushbar anti-panique
Vantail de service

Anti-panic touch-bar installation
Opening leaf

fl_ep_0771

	a	b
RZ	94	119
PZ	92	117

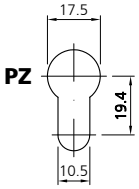

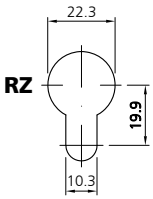

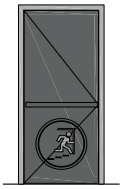

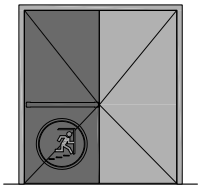

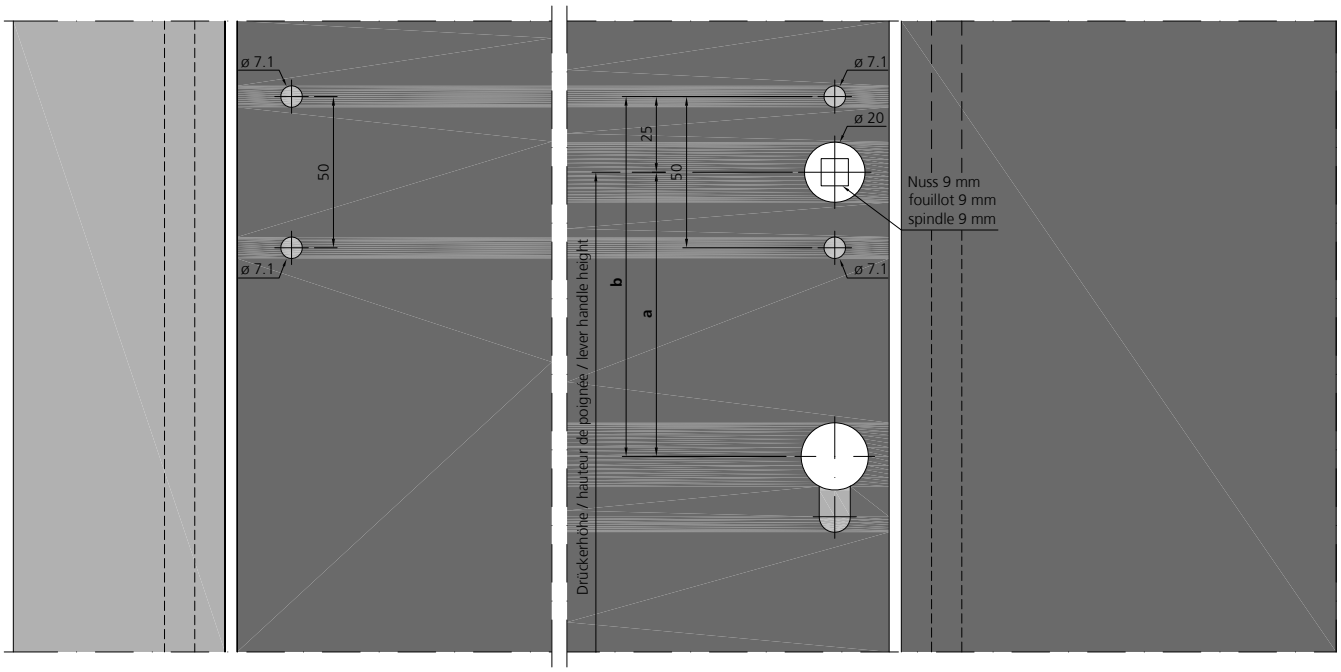

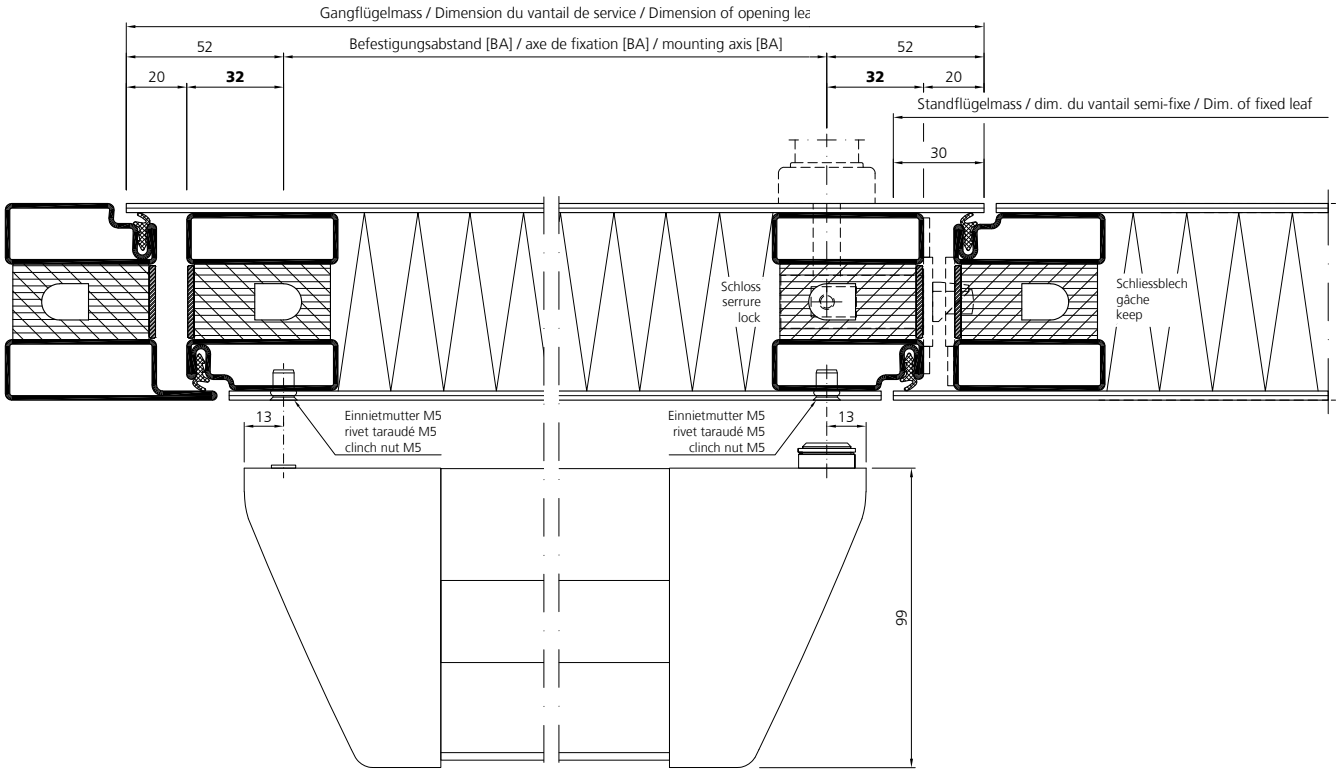

Einbau Druckstange
Minimale Flügelbreiten

Montage pushbar
Largeur minimale des vantaux

Touch-bar installation
Minimum leaf width

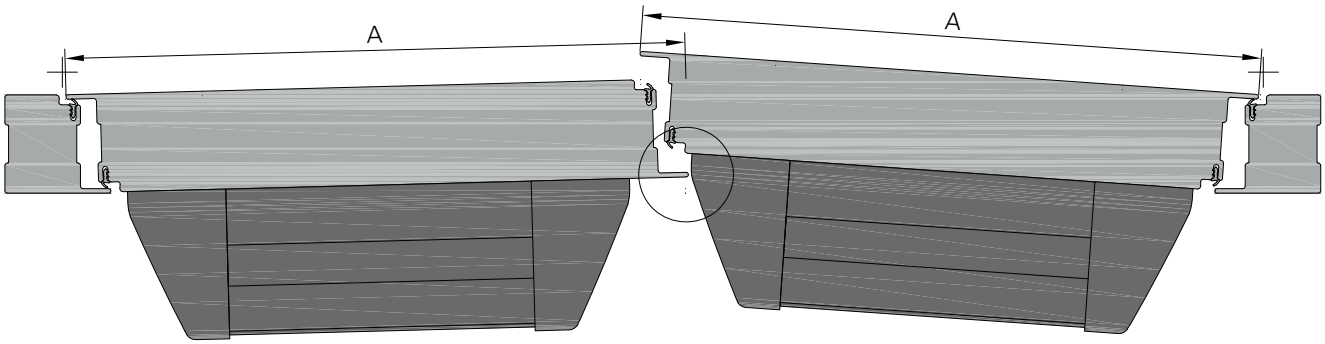

A : min. Flügelbreite / min. largeur de vantail / min. leaf width

		A
Band / Paumelle / Hinge	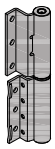 **907652 907653 907656 907657**	850 mm
	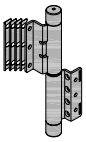 **907680 907681**	850 mm
	907662 907664	850 mm
	907667 907668	850 mm
	907663	850 mm
	907669	850 mm

		A
Band / Paumelle / Hinge	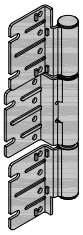 **907675 907676**	850 mm
	907740	850 mm

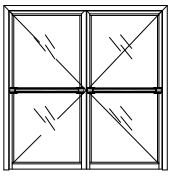

Einbau Antipanik-Druckstange

Standflügel mit Antipanik-Gegenkasten, ohne/ mit E-Öffner

fl_ep_0772

Montage pushbar anti-panique

Vantail semi-fixe avec crémone anti-panique, sans/ avec ouverture électrique

Anti-panic touch-bar installation

Fixed leaf with panic opposite lock, without/ with E-opener

	a	b
RZ	94	119
PZ	92	117

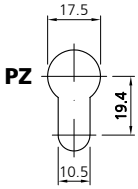

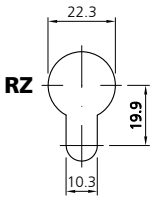

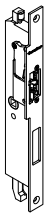

907567 / 907568

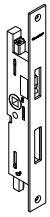

907561

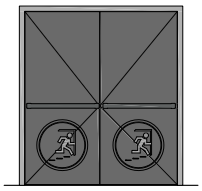

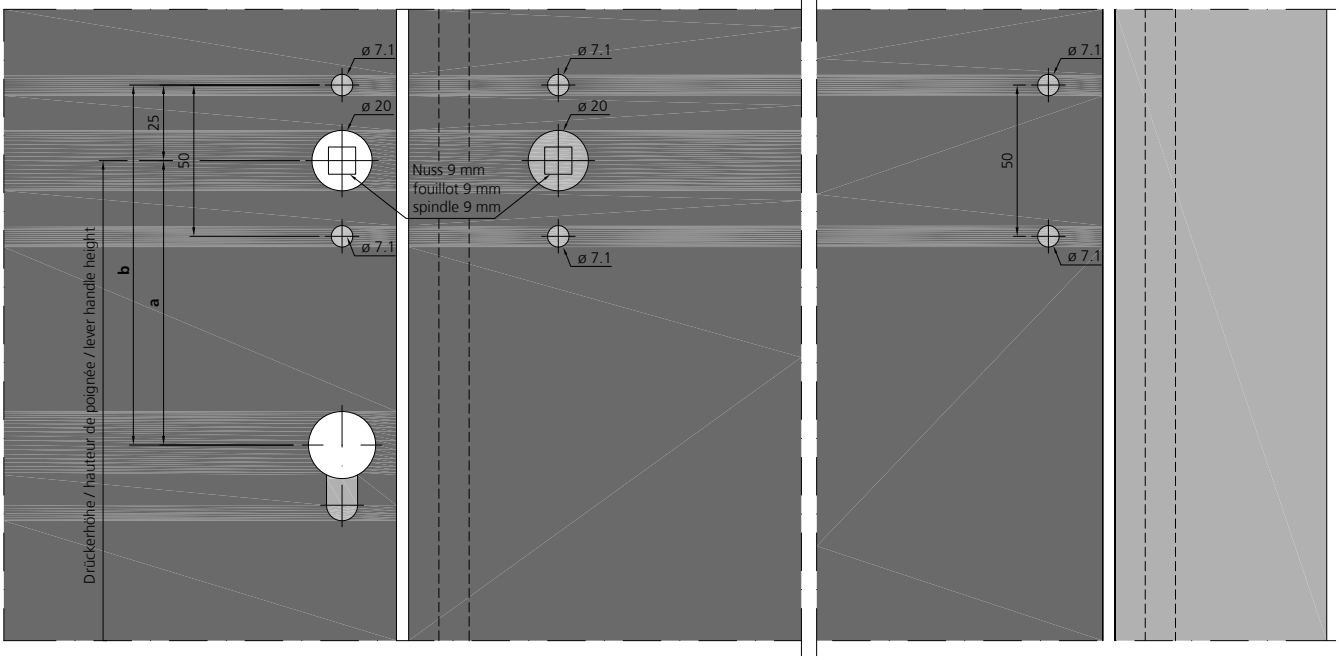

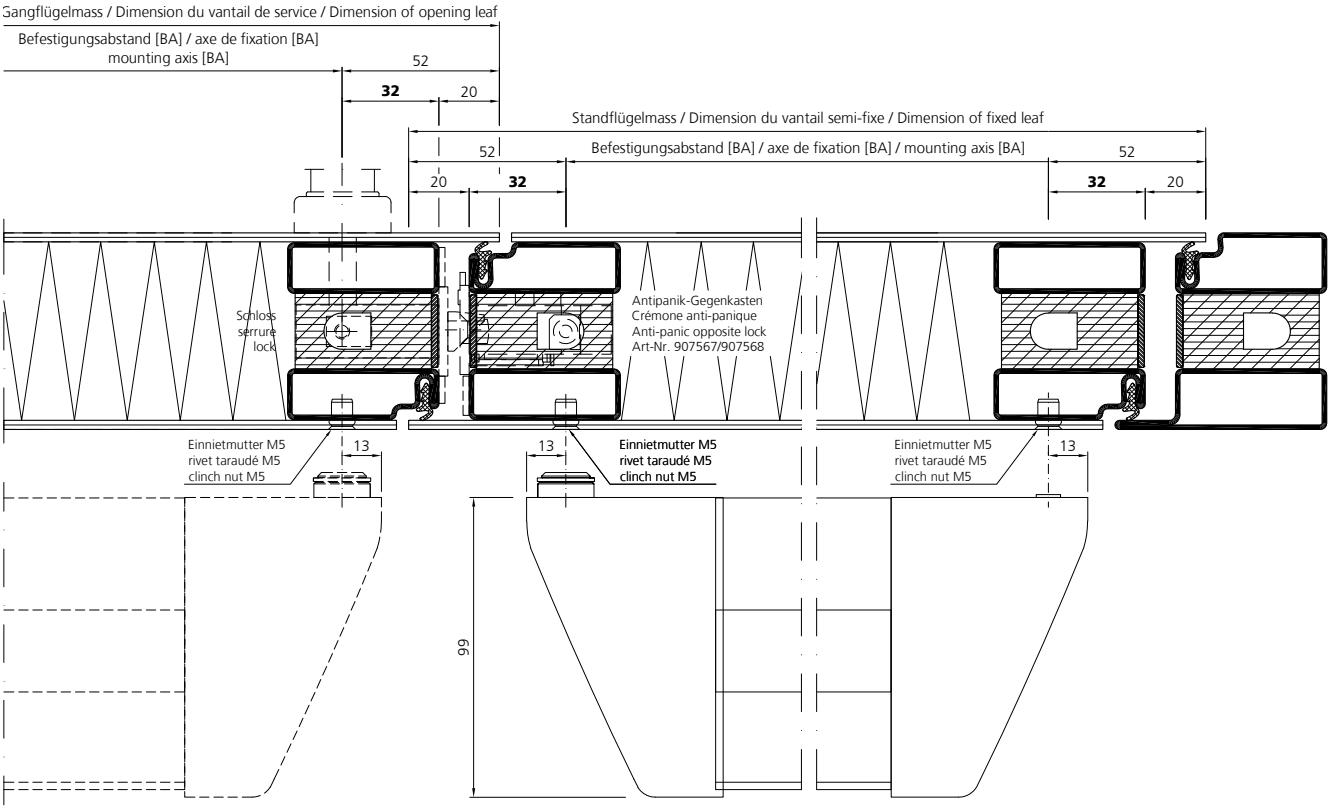

Einbau Antipanik-Stangengriff
Gangflügel

Montage barre anti-panique
Vantail de service

Anti-panic-bar installation
Opening leaf

fl_ep_0771

	a	b
RZ	94	119
PZ	92	117

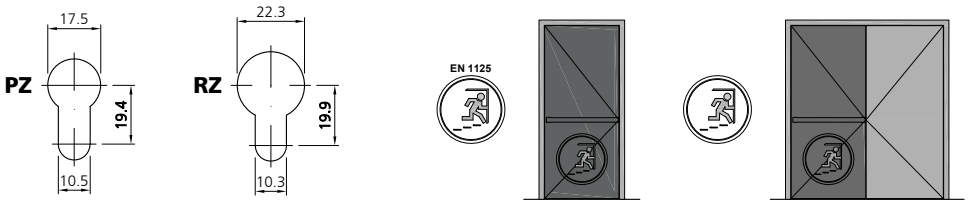

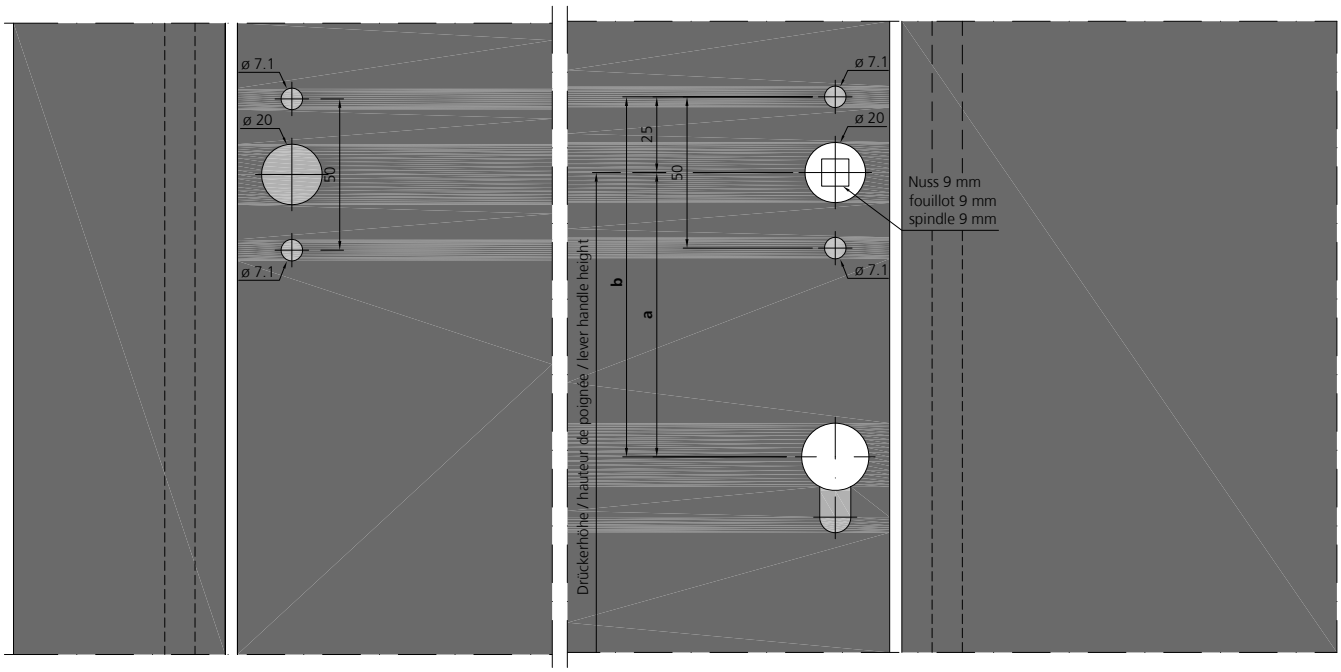

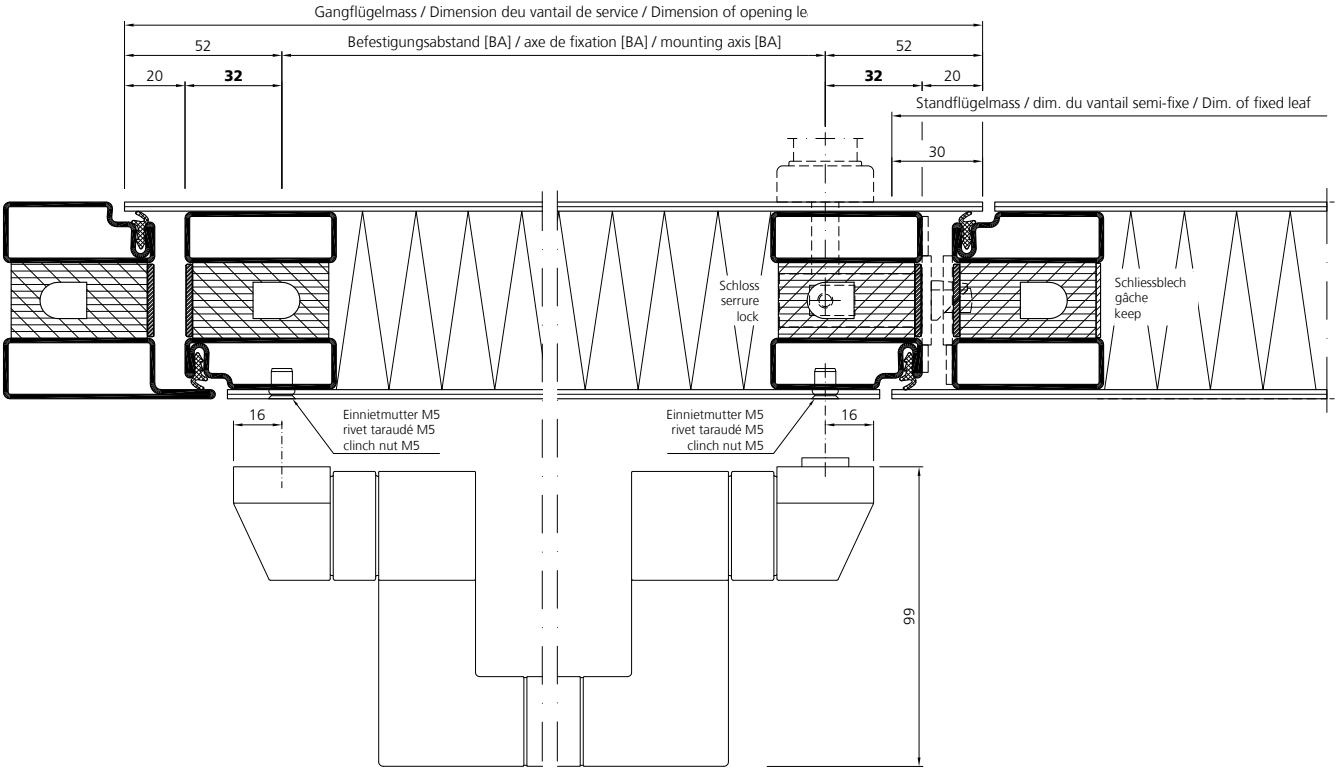

Einbau Antipanik-Stangengriff Minimale Flügelbreiten

Montage barre anti-panique Largeur minimale des vantaux

Anti-panic push-bar installation Minimum leaf width

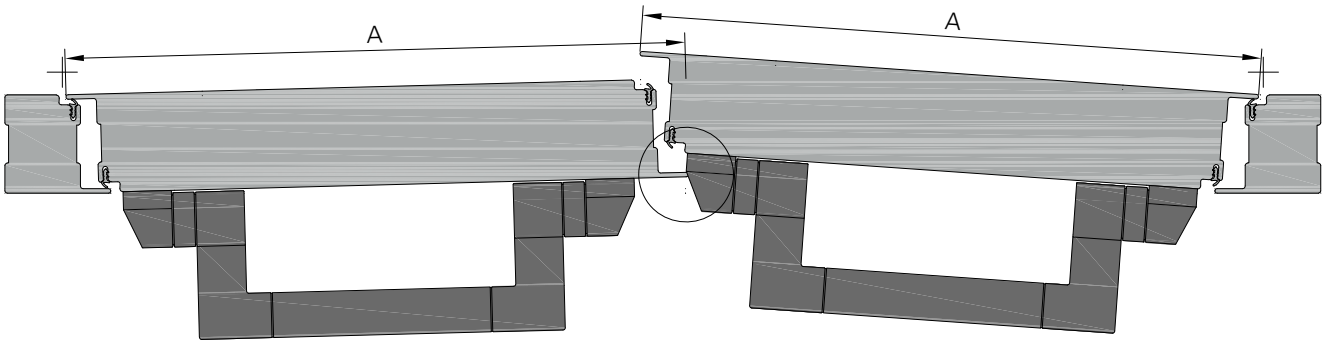

A : min. Flügelbreite / min. largeur de vantail / min. leaf width

		A
Band / Paumelle / Hinge	**907652 907653 907656 907657**	850 mm
	907680 907681	850 mm
	907662 907664	850 mm
	907667 907668	850 mm
	907663	850 mm
	907669	850 mm

		A
Band / Paumelle / Hinge	**907675 907676**	850 mm
	907740	850 mm

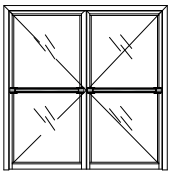

Einbau Antipanik-Stangengriff

Standflügel mit Antipanik-Gegenkasten, ohne/ mit E-Öffner

fl_ep_0772

Montage barre anti-panique

Vantail semi-fixe avec crémone anti-panique, sans/ avec ouverture électrique

Anti-panic push-bar installation

Fixed leaf with panic opposite lock, without/ with E-opener

	a	b
RZ	94	119
PZ	92	117

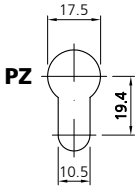

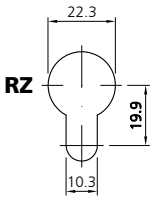

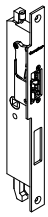

907567 / 907568

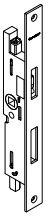

907561

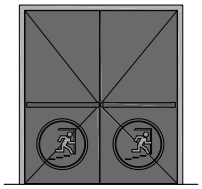

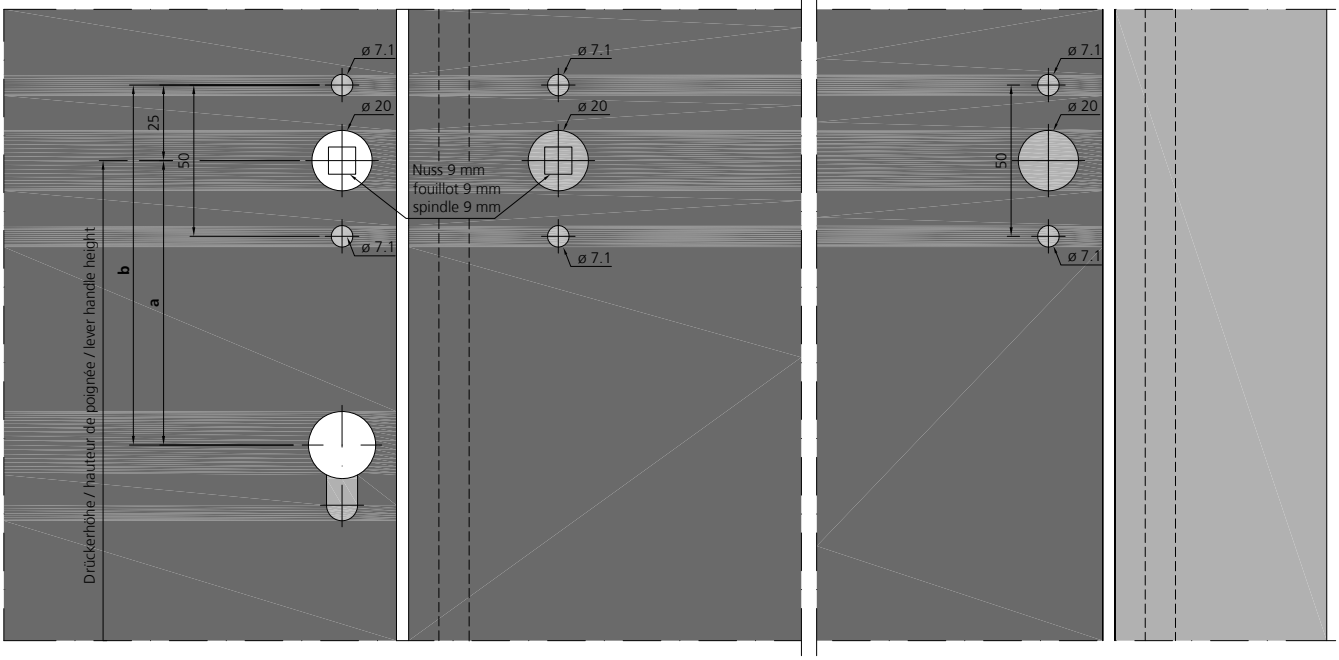

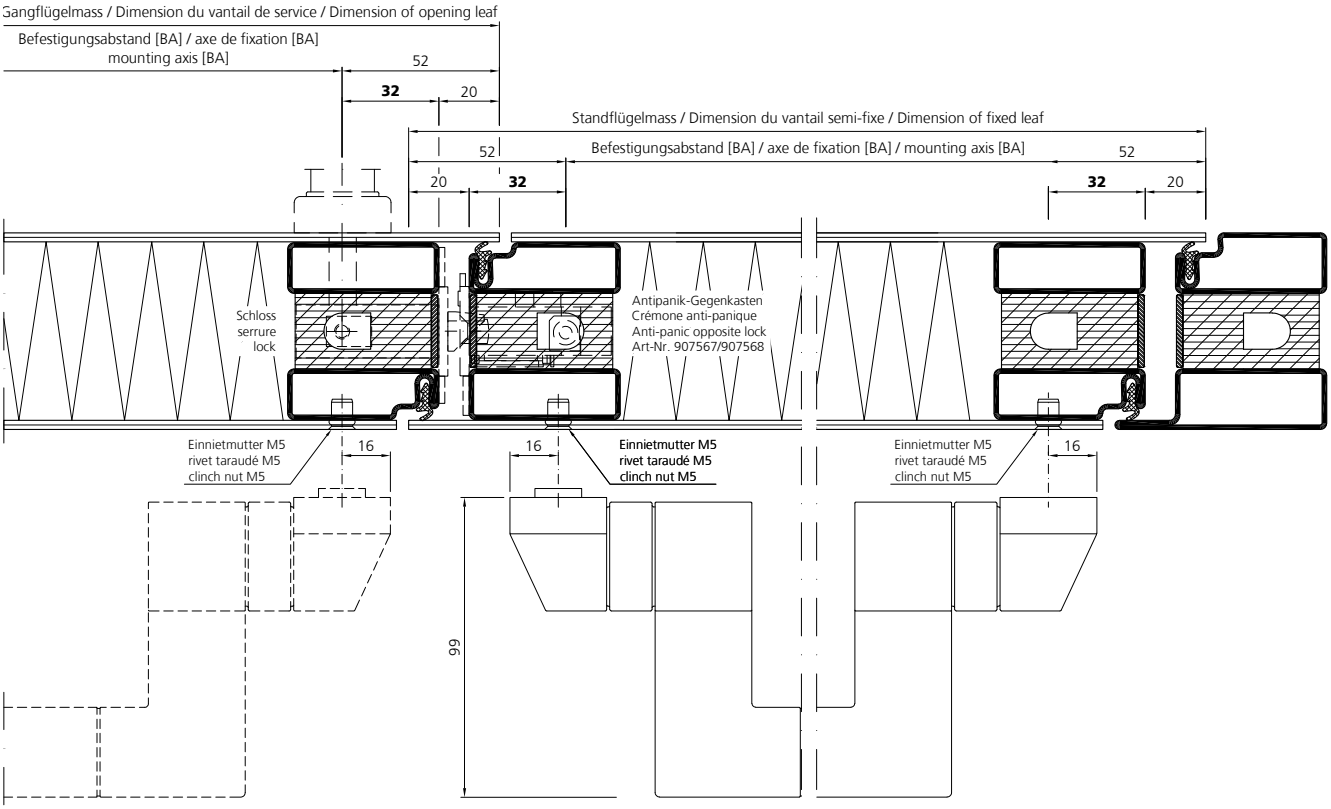

Durchgangsbreite bei 90° Flügelöffnung

Passage avec une ouverture de vantail de 90°

Inside width with 90° leaf opening

Türdrücker
und -knopf
Poignée de porte
et Bouton de porte
Door handle
and -knob

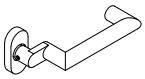

907351

907350

907356

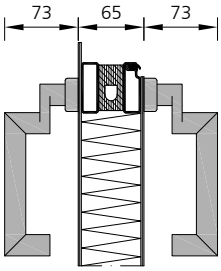

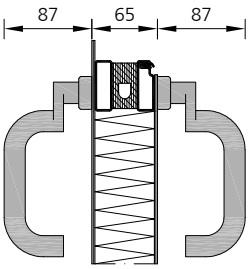

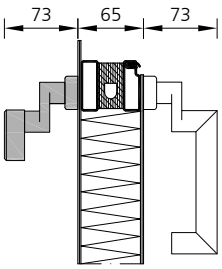

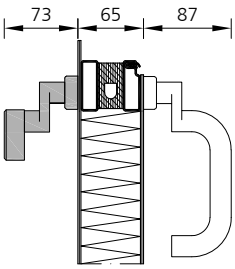

Antipanik-Druckstange
Pushbar anti-panique
Anti-panic touch-bar

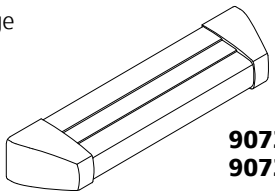

907360 - 907364
907300 - 907304

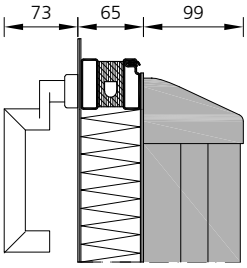

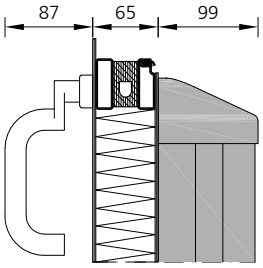

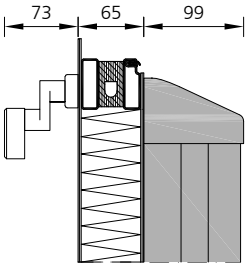

Antipanik-Stangengriff
Barre anti-panique
Anti-panic push-bar

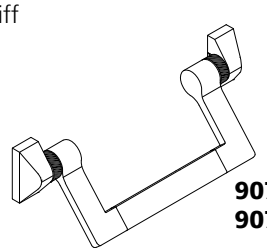

907343
907345

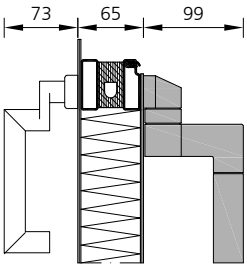

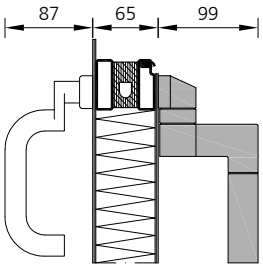

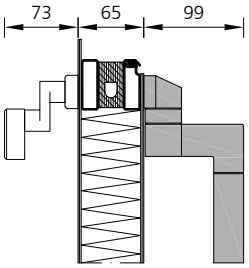

Durchgangsbreite bei 90° Flügelöffnung

Passage avec une ouverture de vantail de 90°

Inside width with 90° leaf opening

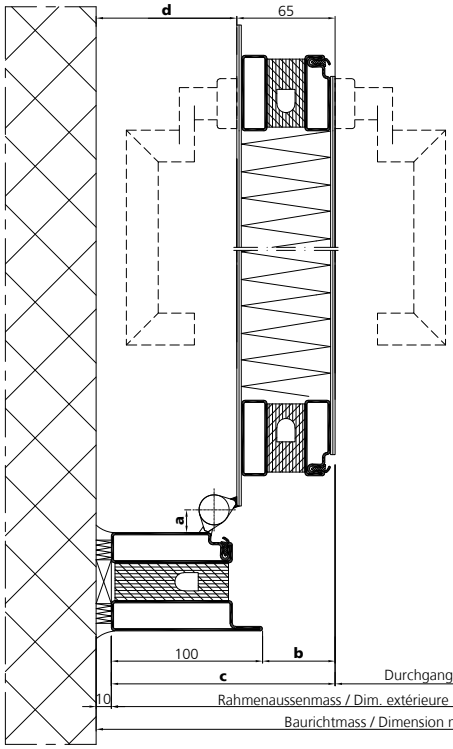

907662 907664	a	15
	b	48
	c	148
	d	93
907667 907668	a	15
	b	48
	c	148
	d	93
907663	a	17
	b	50
	c	150
	d	95
907669	a	17
	b	50
	c	150
	d	95

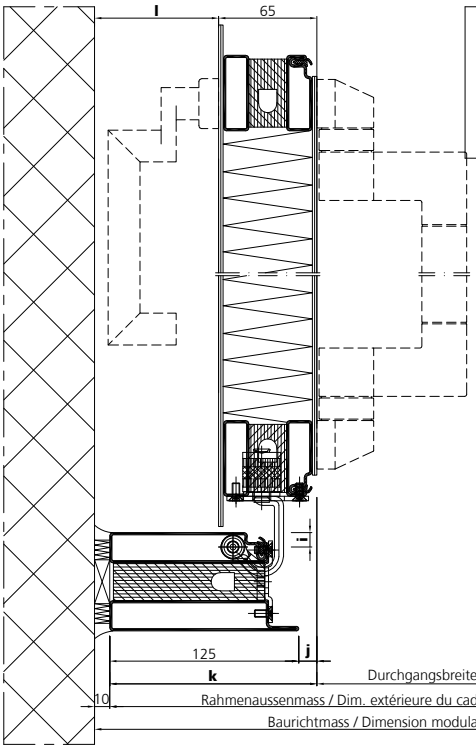

907740	i	9.5
	j	12
	k	137
	l	82

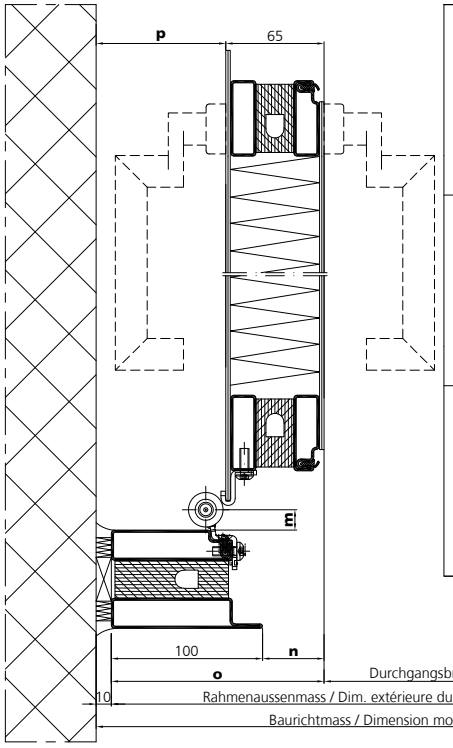

907652 907653 907656 907657	m	11.5
	n	39
	o	139
	p	84
907680 907681	m	13.5
	n	42.5
	o	142.5
	p	87.5
907675 907676	m	13.5
	n	42.5
	o	142.5
	p	87.5

Durchgangsbreite bei 90° Flügelöffnung

Passage avec une ouverture de vantail de 90°

Inside width with 90° leaf opening

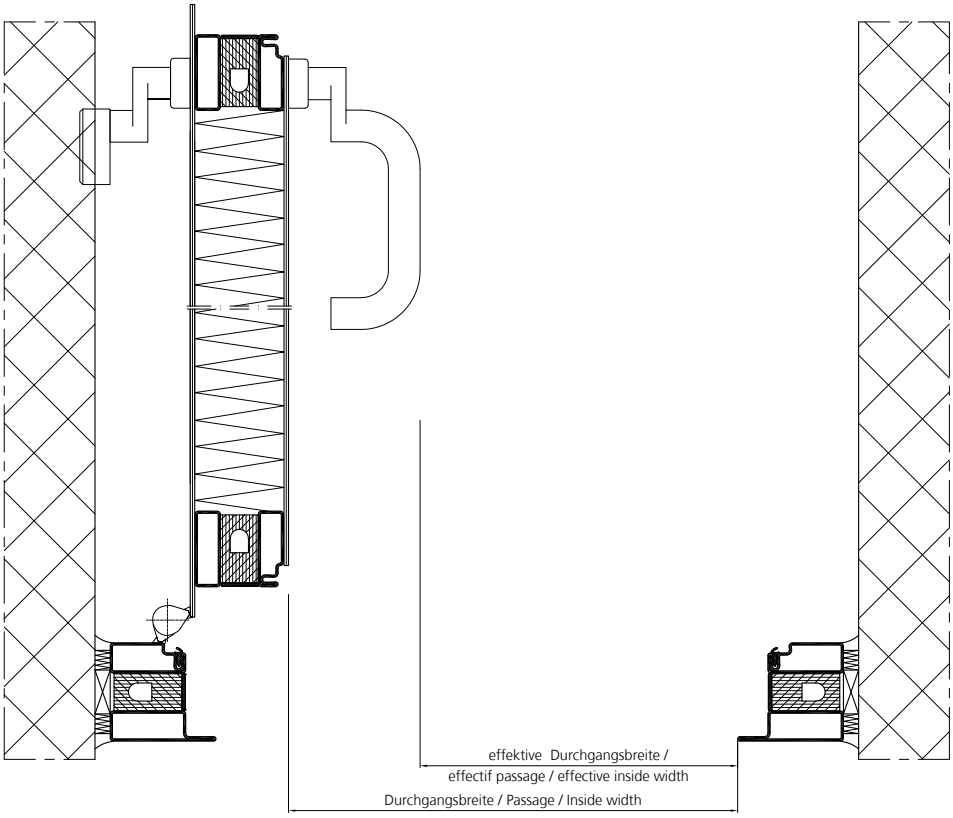

Beschlagseinbau Anschweissband 907662 / 907664

Montage de la quincaillerie Paumelle à souder 907662 / 907664

Installation of fittings Weld-on hinge 907662 / 907664

fl_ep_0773

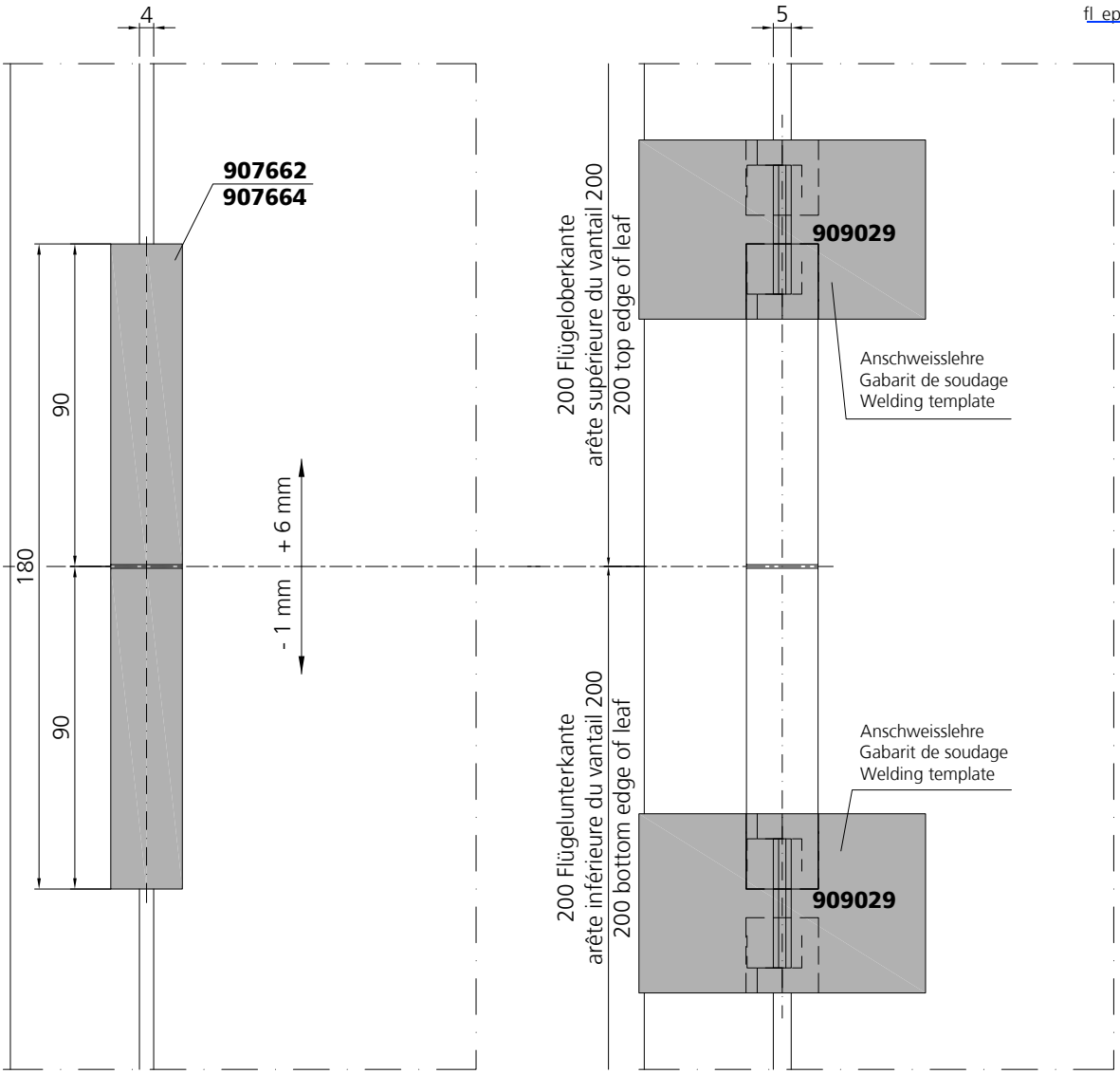

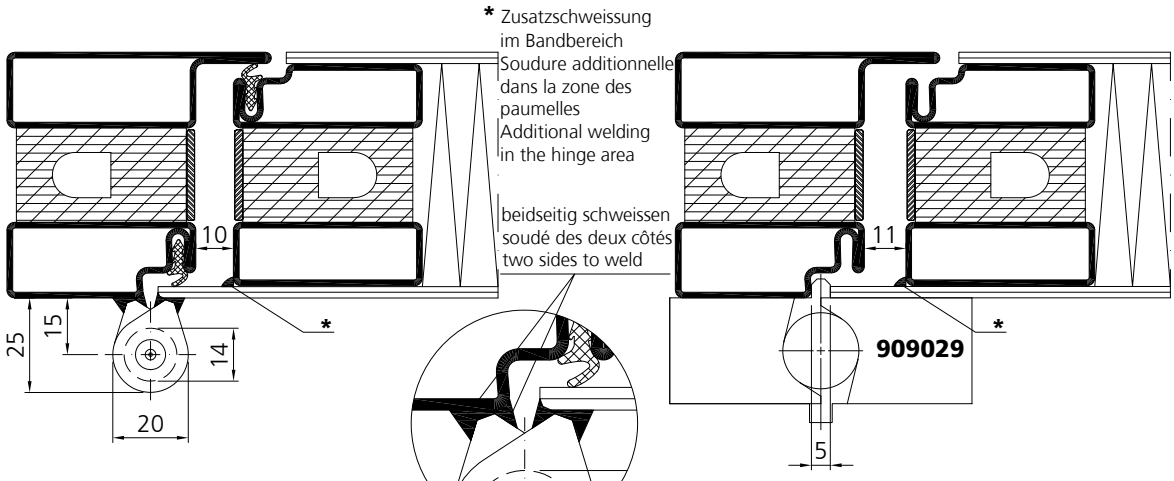

Für ein spannungsfreies Schliessen ist die Bandachse zentrisch über die Schattenfuge zu positionieren.

Afin d'éviter toute contrainte de fonctionnement au niveau du vantail, il est nécessaire de positionner l'axe de la paumelle au milieu de la rainure.

In order to obtain a tension-free closing the pivot axis has to be positioned in the center of the shadow gap.

Beschlagseinbau Anschweissband 907662

Montage de la quincaillerie Paumelle à souder 907662

Installation of fittings Weld-on hinge 907662

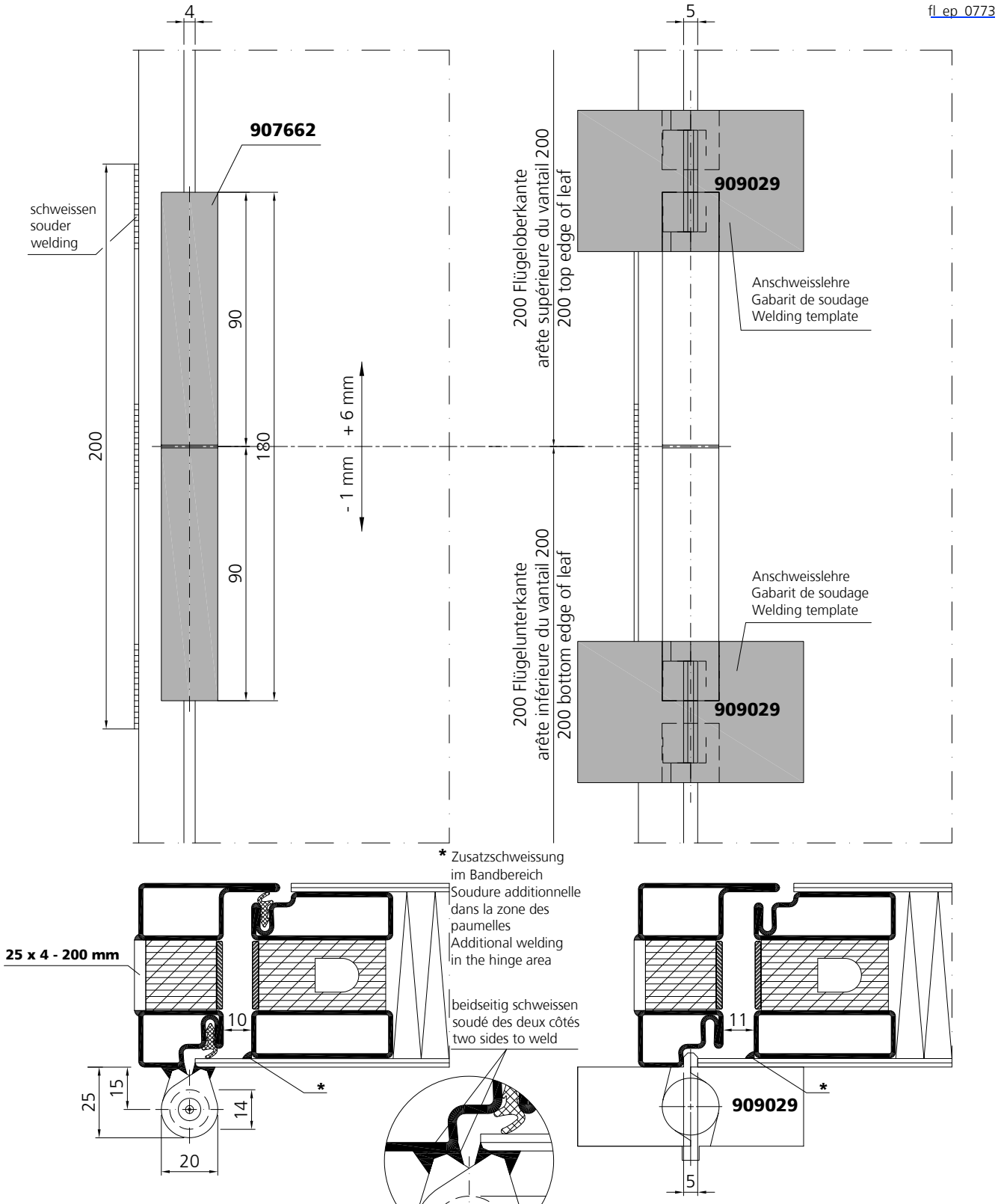

Für ein spannungsfreies Schliessen ist die Bandachse zentrisch über die Schattenfuge zu positionieren.

Afin d'éviter toute contrainte de fonctionnement au niveau du vantail, il est nécessaire de positionner l'axe de la paumelle au milieu de la rainure.

In order to obtain a tension-free closing the pivot axis has to be positioned in the center of the shadow gap.

Beschlagseinbau Bänder mit Profil 735.810

Montage de la quincaillerie Paumelles avec profilé 735.810

Installation of the fittings Hinges with profile 735.810

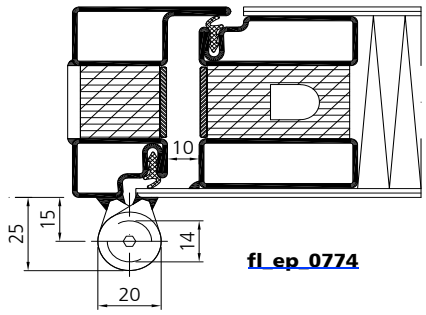

fl_ep_0774

907667

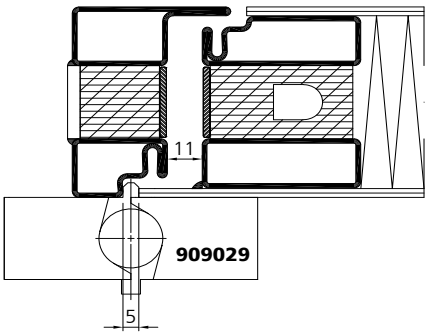

909029

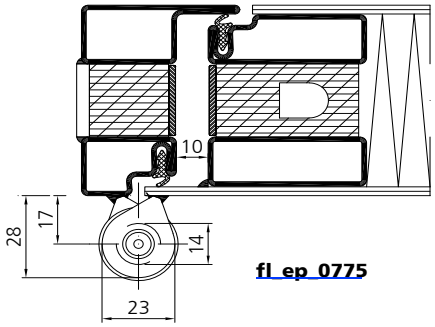

fl_ep_0775

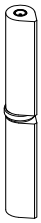

907663

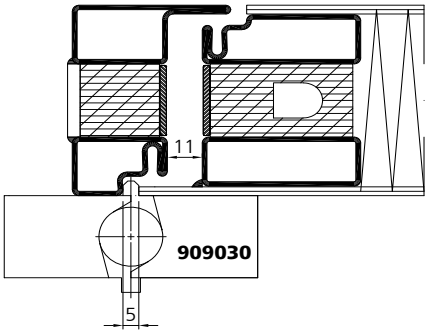

909030

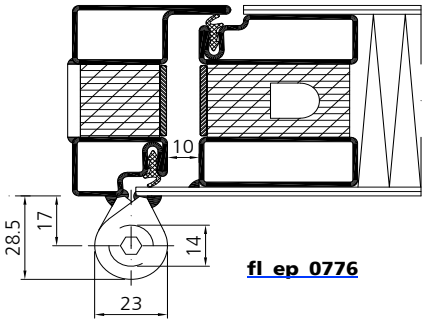

fl_ep_0776

907669

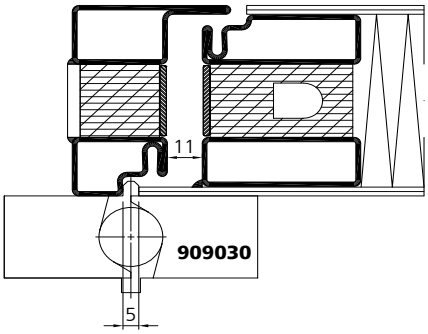

909030

Beschlagseinbau Bänder mit Profil 735.810

Montage de la quincaillerie Paumelles avec profilé 735.810

Installation of the fittings Hinges with profile 735.810

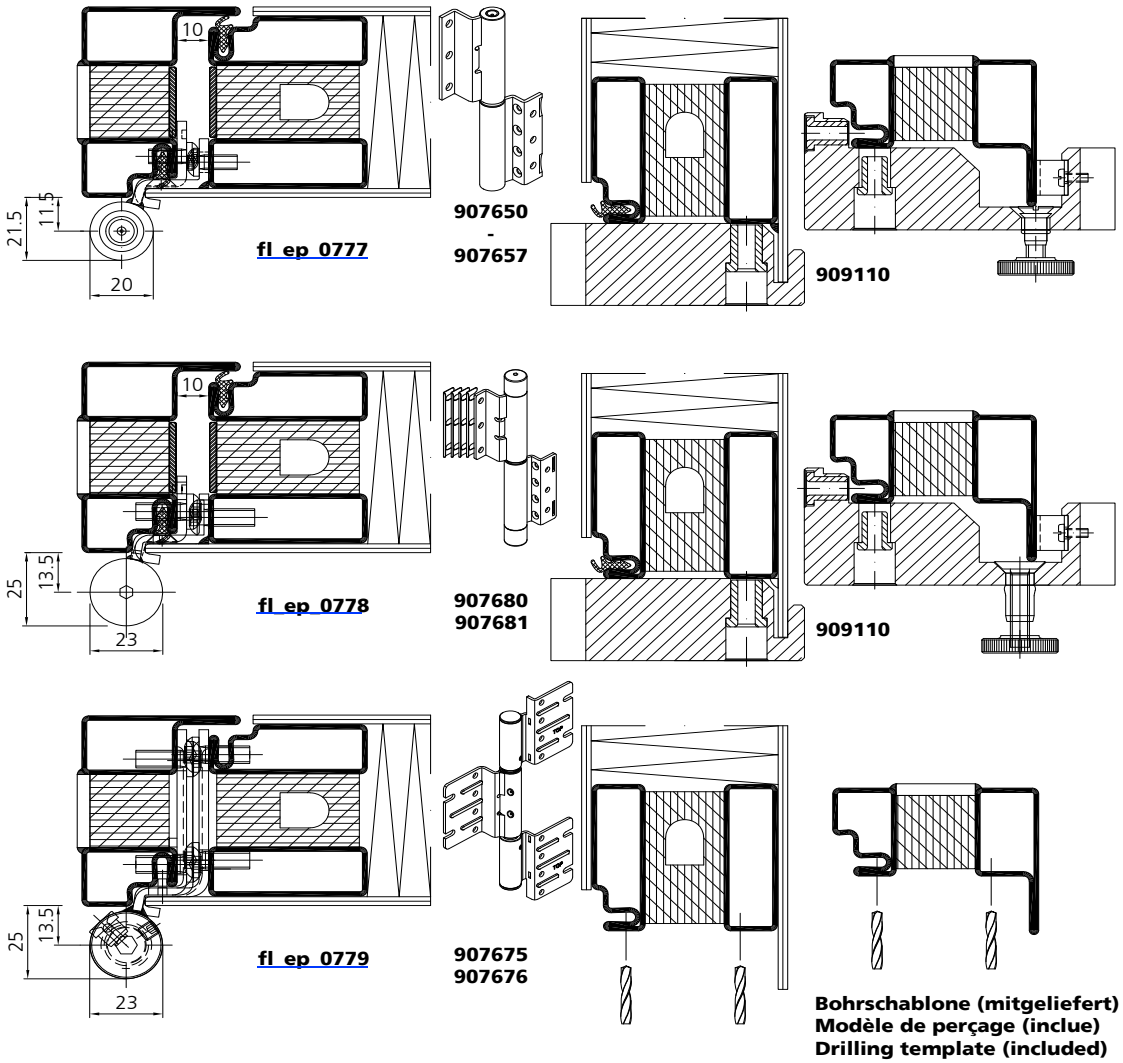

Beschlagseinbau Anschweissband 907667 / 907668

Montage de la quincaillerie Paumelle à souder 907667 / 907668

Installation of the fittings Weld-on hinge 907667 / 907668

fl_ep_0774

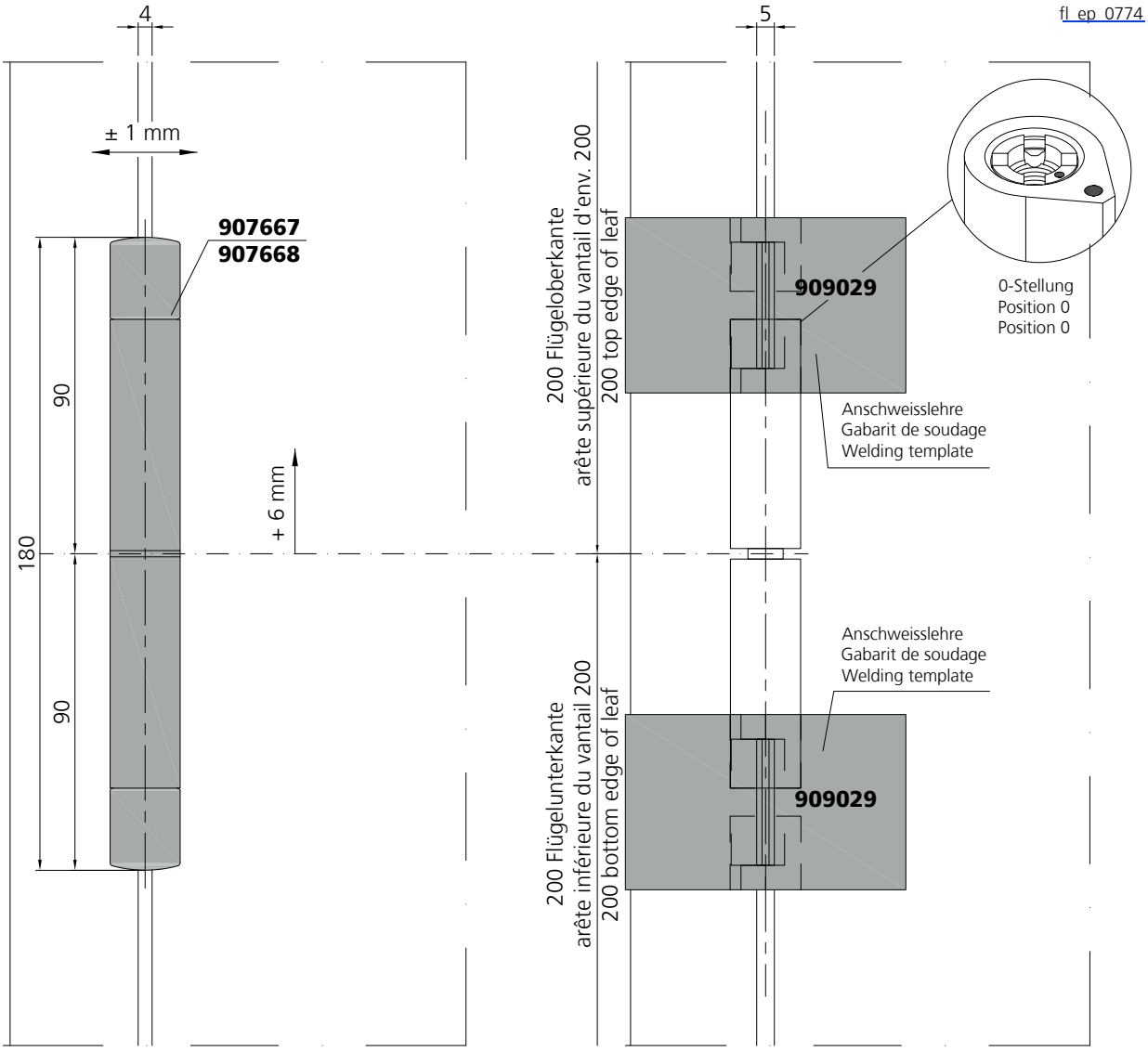

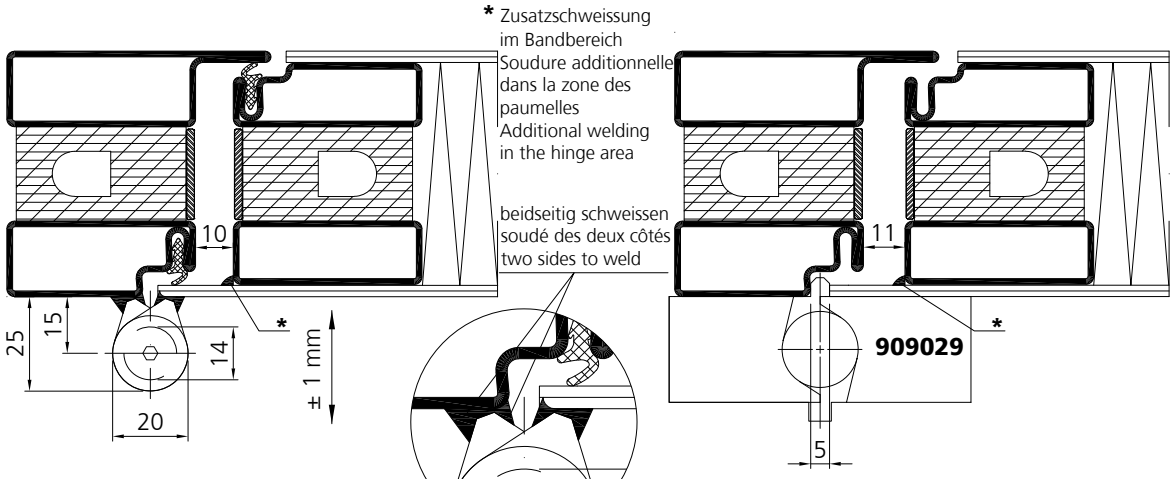

Für ein spannungsfreies Schliessen ist die Bandachse zentrisch über die Schattenfuge zu positionieren.

Afin d'éviter toute contrainte de fonctionnement au niveau du vantail, il est nécessaire de positionner l'axe de la paumelle au milieu de la rainure.

In order to obtain a tension-free closing the pivot axis has to be positioned in the center of the shadow gap.

Beschlagseinbau Anschweissband 907663

Montage de la quincaillerie Paumelle à souder 907663

Installation of the fittings Weld-on hinge 907663

fl_ep_0775

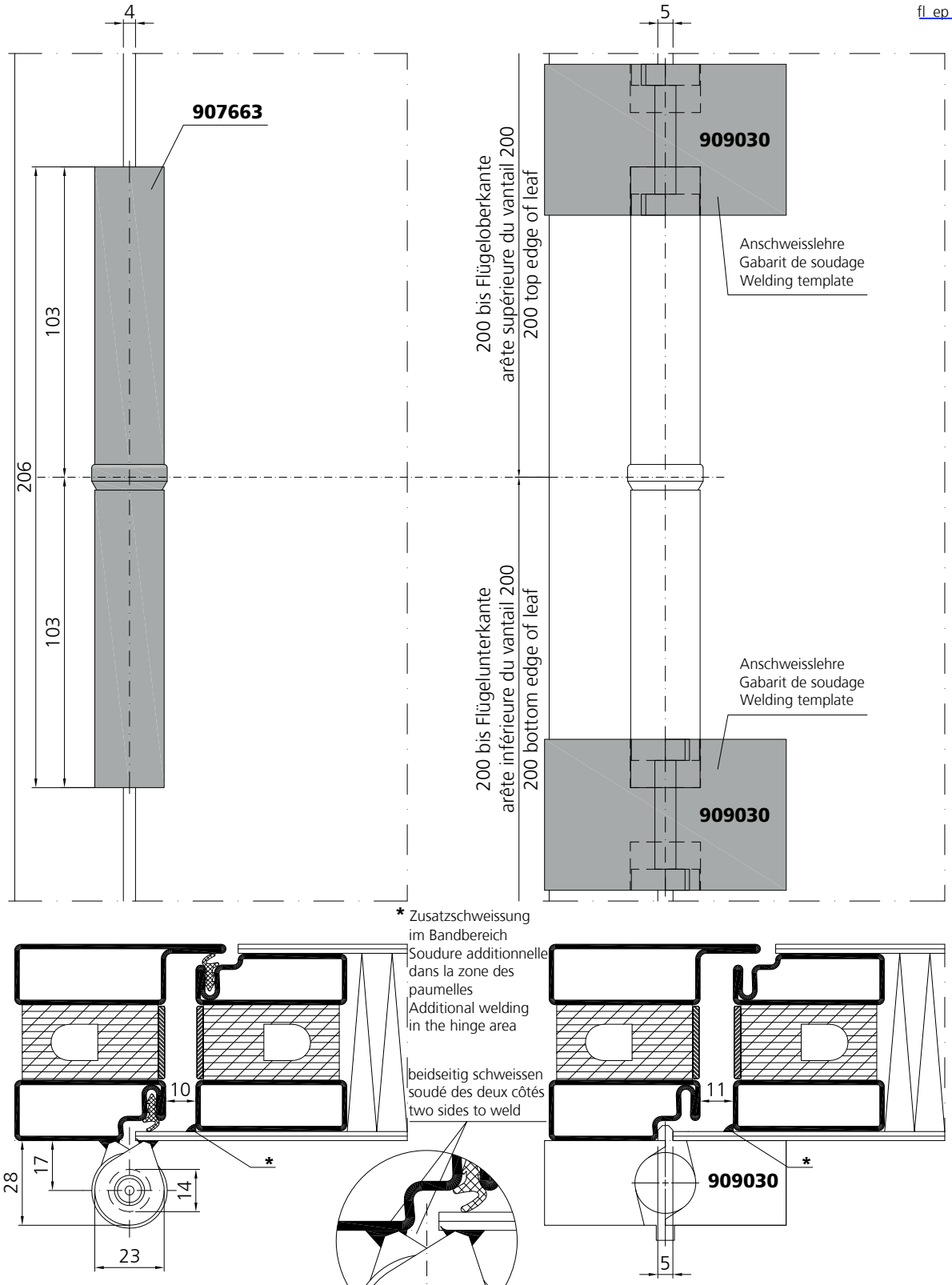

Für ein spannungsfreies Schliessen ist die Bandachse zentrisch über die Schattenfuge zu positionieren.

Afin d'éviter toute contrainte de fonctionnement au niveau du vantail, il est nécessaire de positionner l'axe de la paumelle au milieu de la rainure.

In order to obtain a tension-free closing the pivot axis has to be positioned in the center of the shadow gap.

Beschlagseinbau Anschweissband 907669

Montage de la quincaillerie Paumelle à souder 907669

Installation of the fittings Weld-on hinge 907669

fl_ep_0776

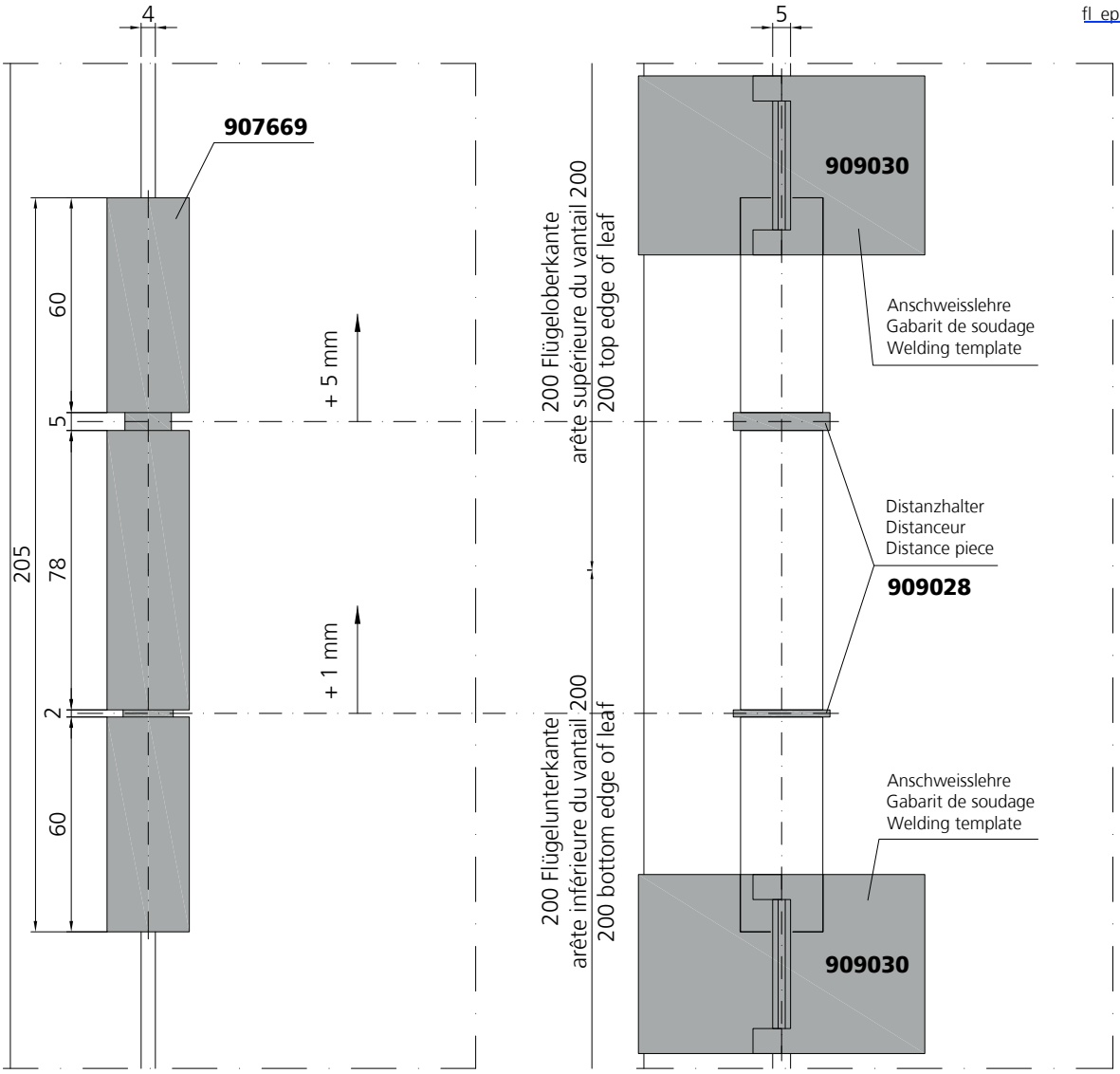

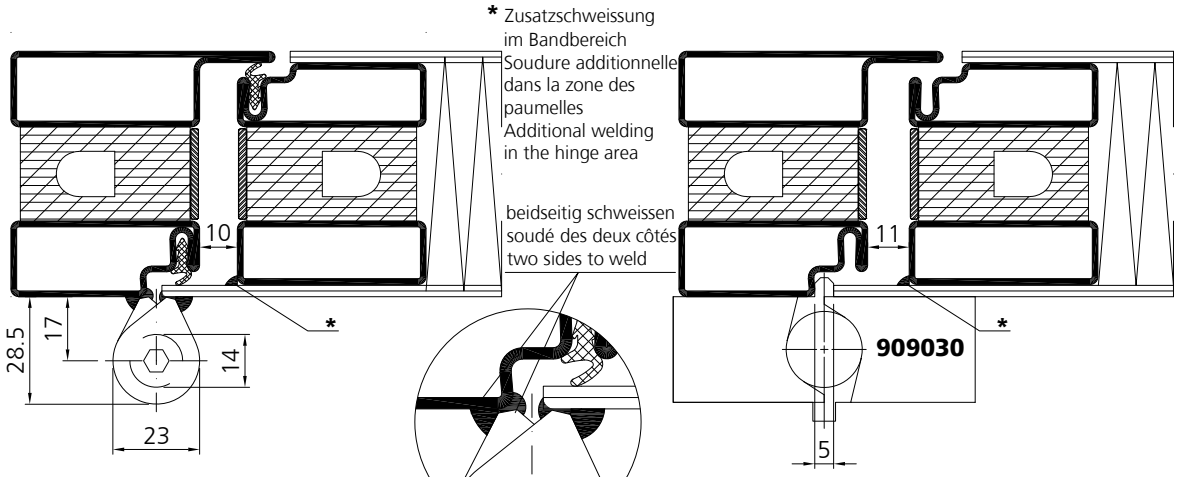

Für ein spannungsfreies Schliessen ist die Bandachse zentrisch über die Schattenfuge zu positionieren.

Afin d'éviter toute contrainte de fonctionnement au niveau du vantail, il est nécessaire de positionner l'axe de la paumelle au milieu de la rainure.

In order to obtain a tension-free closing the pivot axis has to be positioned in the center of the shadow gap.

Platz für Notizen **Espace pour les notes** **Space for memos**

Beschlagseinbau
Anschraubband
917652-917653
917656-917657

Montage de la quincaillerie
Paumelle à visser
917652-917653
917656-917657

Installation of fittings
Screw-on hinge
917652-917653
917656-917657

fl_ep_0777

** Zusatzschweissung im Bandbereich
Soudure additionnelle dans la zone des paumelles
Additional welding in the hinge area

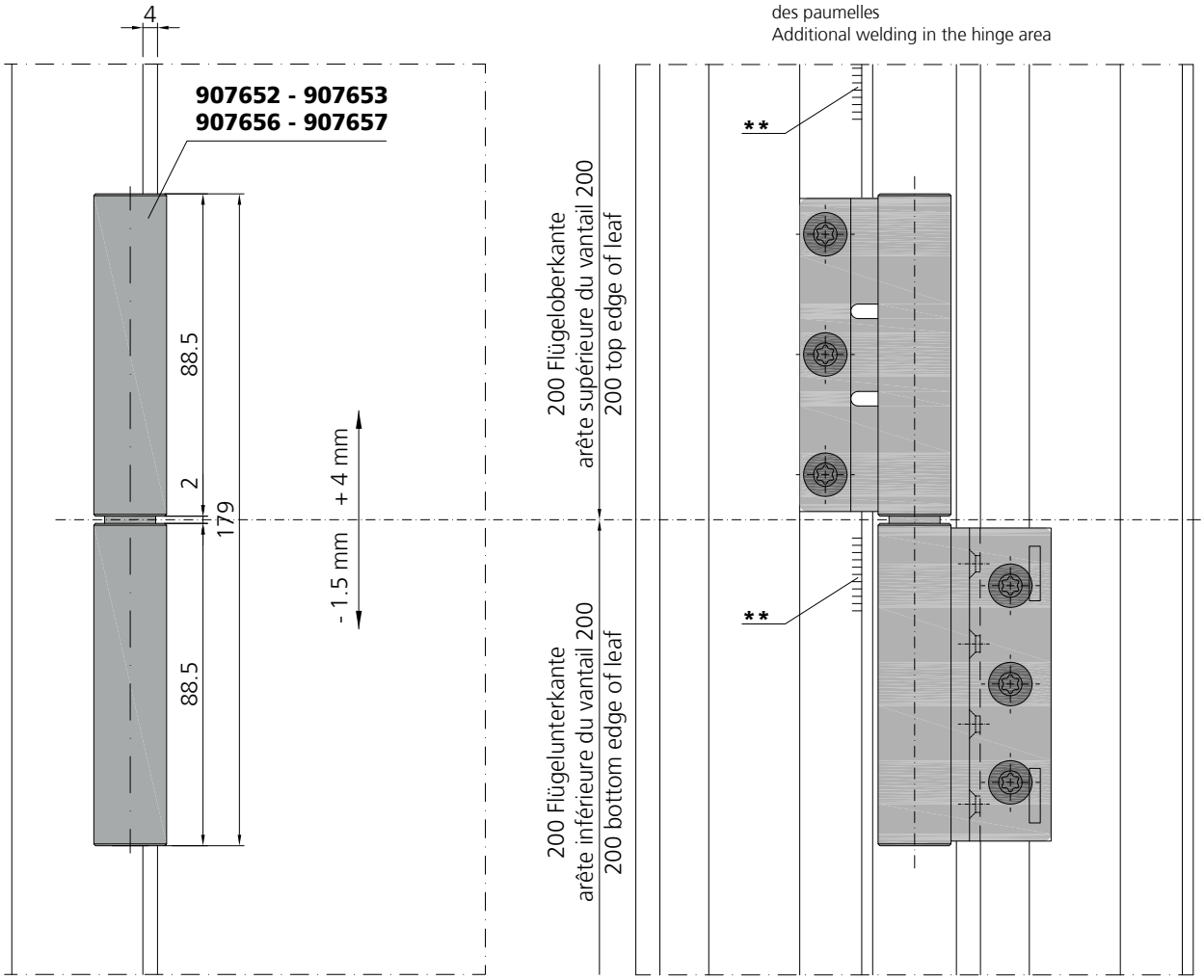

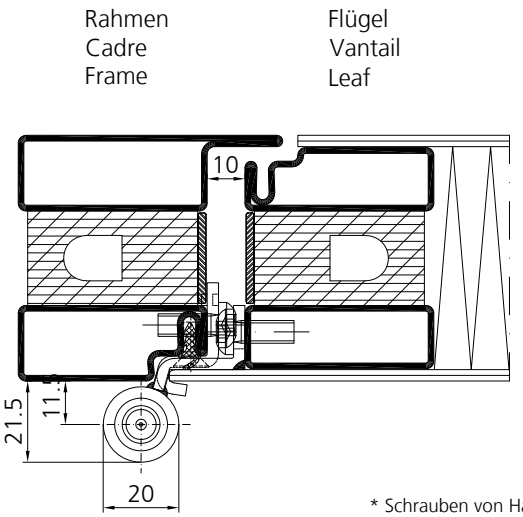

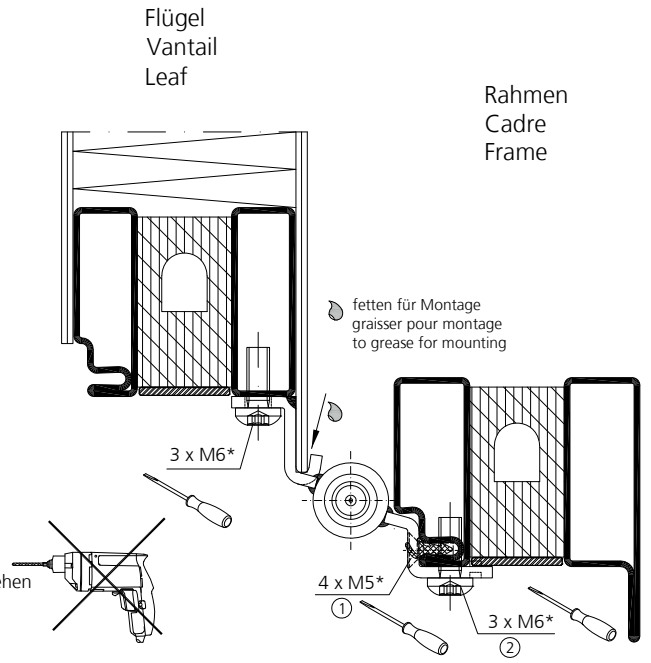

* Schrauben von Hand eindrehen
* Visser à la main
* Screws manually adjustable

Beschlagseinbau
Anschraubband
917652-917653
917656-917657

Montage de la quincaillerie
Paumelle à visser
917652-917653
917656-917657

Installation of fittings
Screw-on hinge
917652-917653
917656-917657

fl_ep_0777

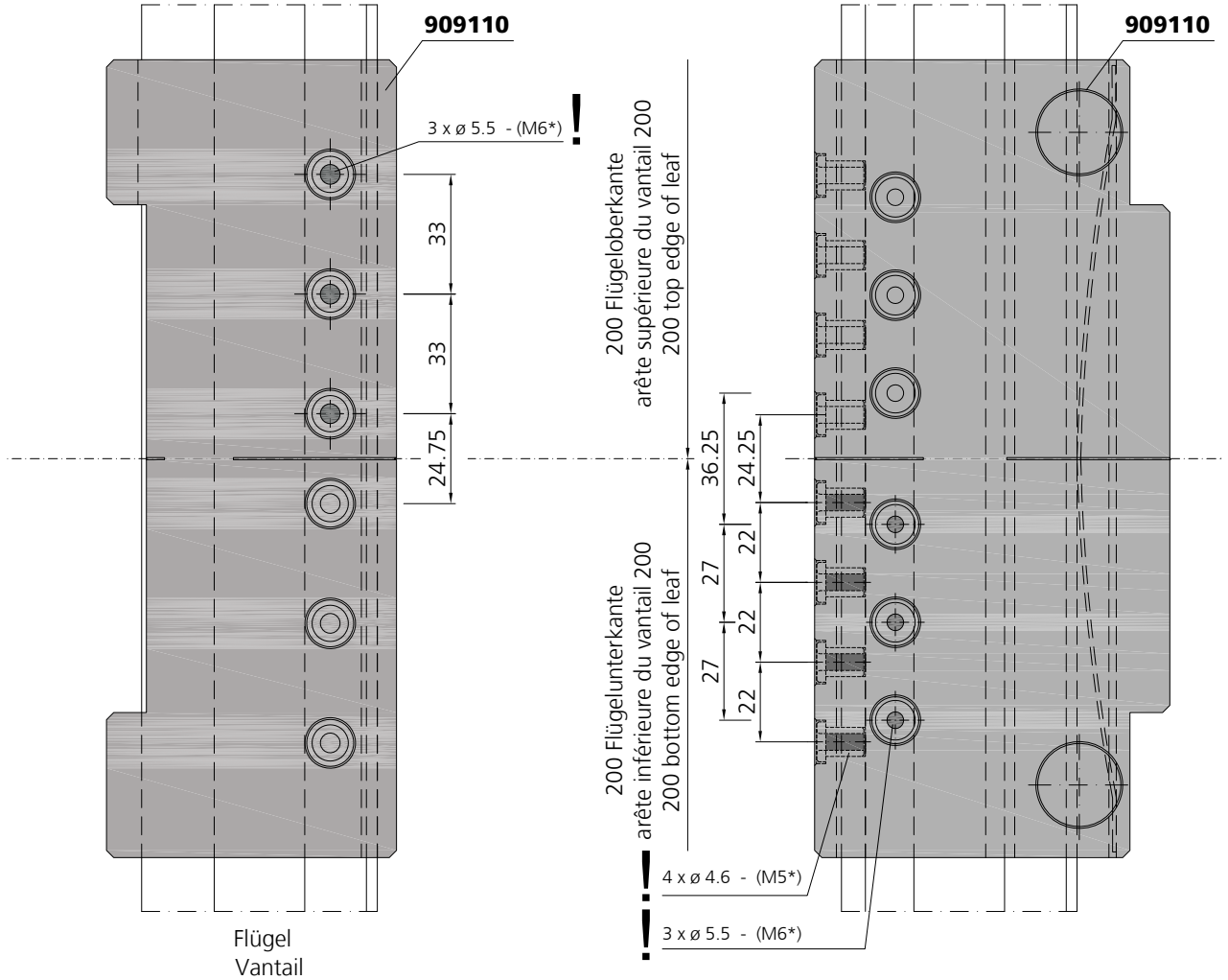

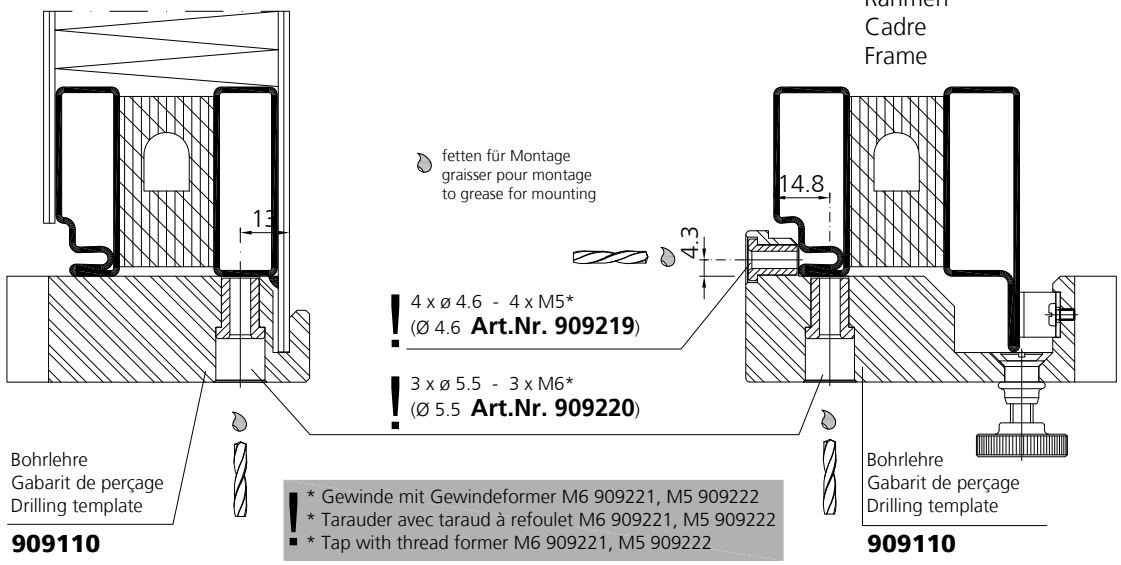

Beschlagseinbau Anschraubband 907680 / 907681

Montage de la quincaillerie Paumelle à visser 907680 / 907681

Installation of the fittings Screw-on hinge 907680 / 907681

A, B = Beidseitig 947026 einschweissen, für höhere Flügelgewichte zwingend.
Souder 947026 des deux côtés, obligatoire pour poids des vantaux élevés.
Weld-in 947026 on both sides, obligatory for high leaf weights.

** Zusatzschweissung im Bandbereich
Soudure additionnelle dans la zone des paumelles
Additional welding in the hinge area

fl_ep_0778

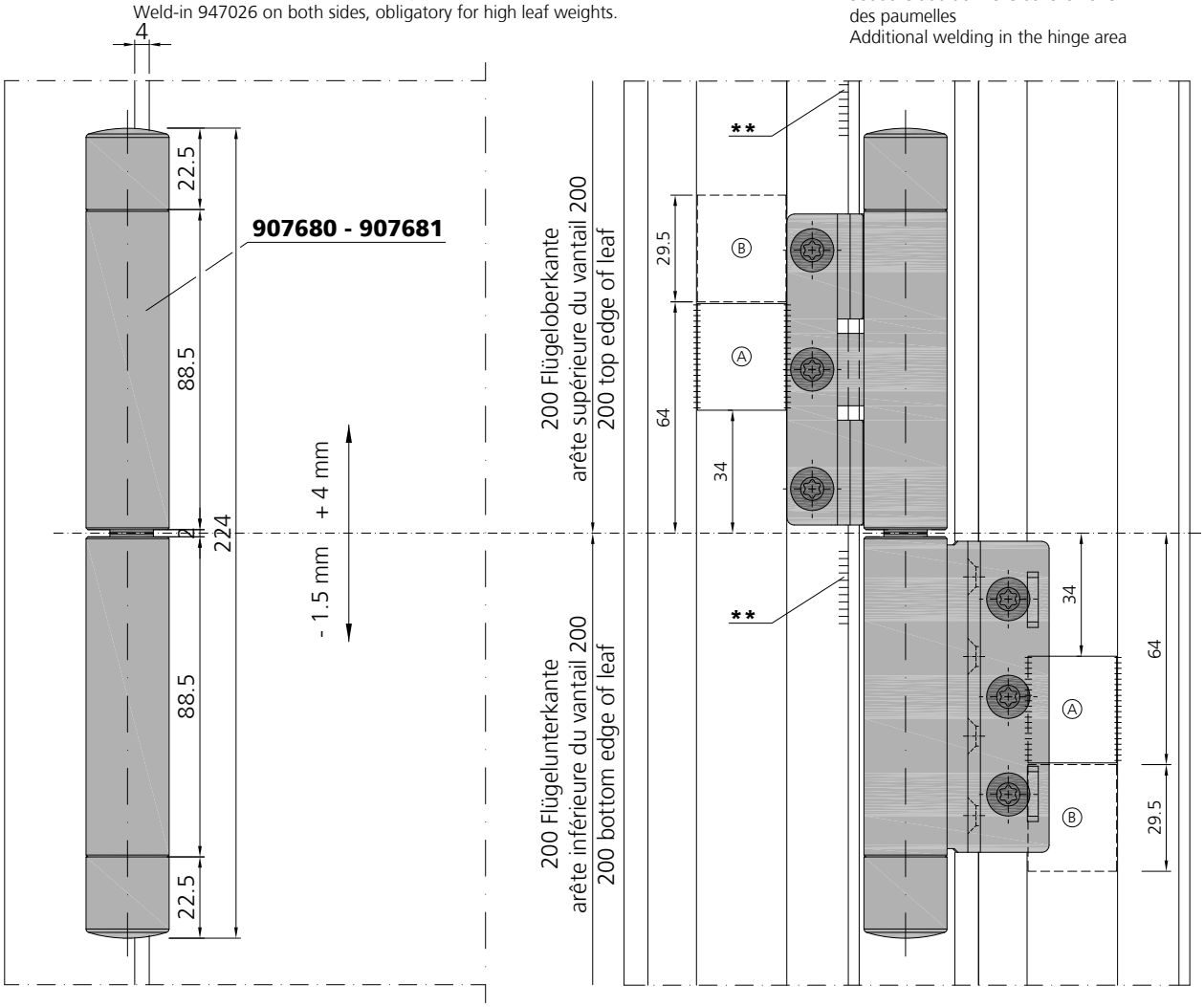

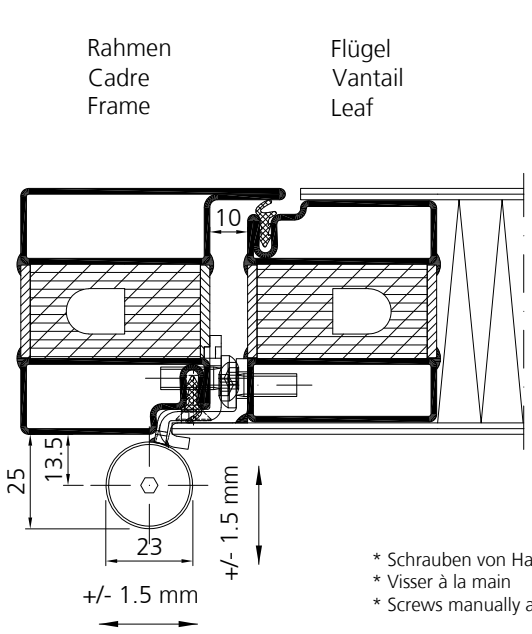

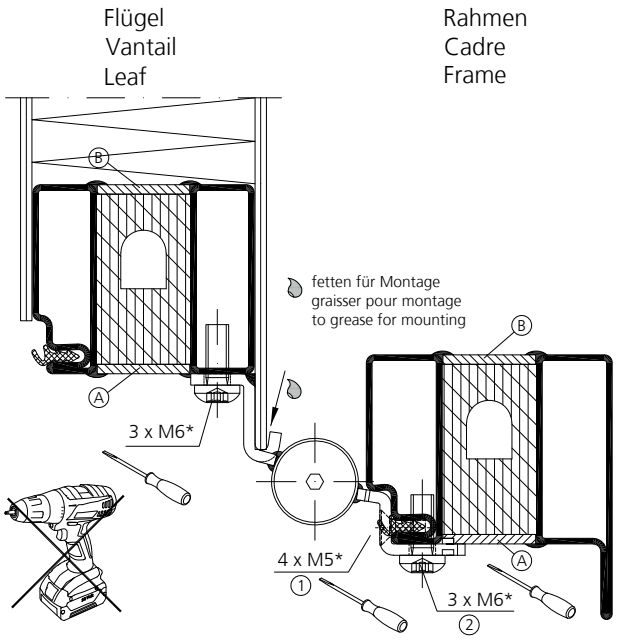

* Schrauben von Hand eindrehen
* Visser à la main
* Screws manually adjustable

Beschlagseinbau
Anschraubband
907680 / 907681

Montage de la quincaillerie
Paumelle à visser
907680 / 907681

Installation of the fittings
Screw-on hinge
907680 / 907681

fl_ep_0778

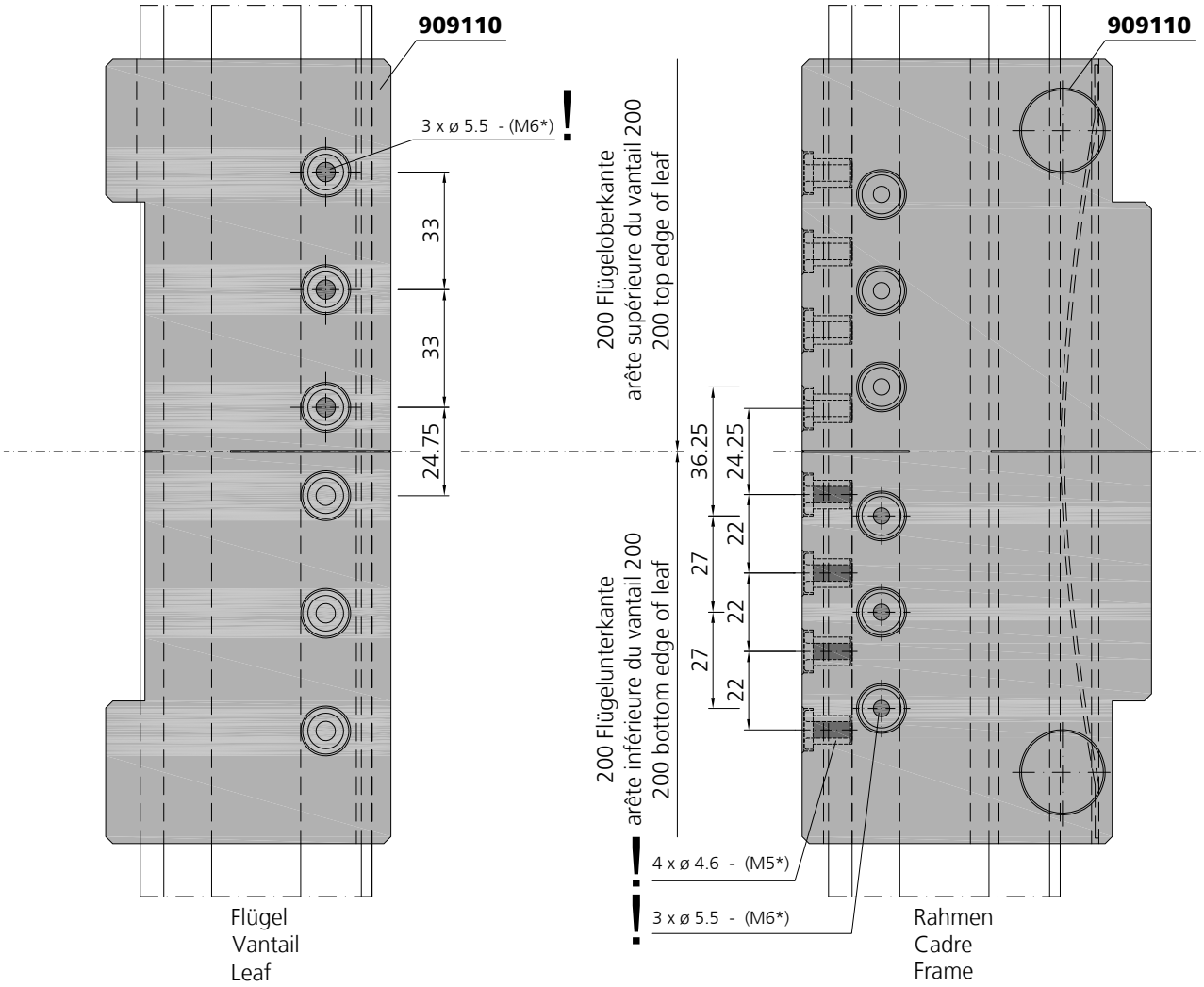

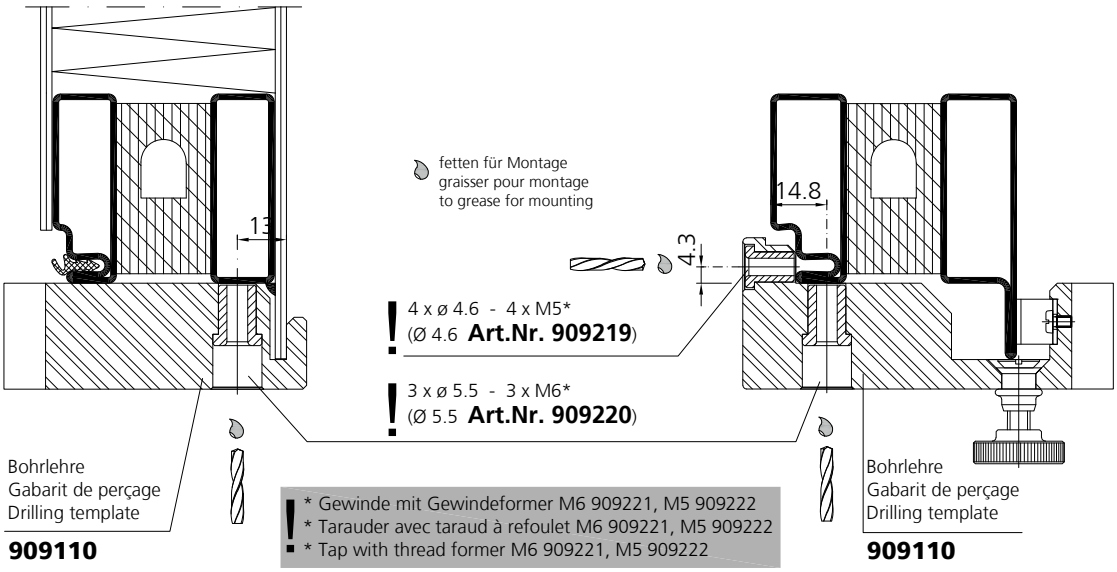

Beschlagseinbau Anschraubband 907675 / 907676

Montage de la quincaillerie Paumelle à visser 907675 / 907676

Installation of the fittings Screw-on hinge 907675 / 907676

fl_ep_0779

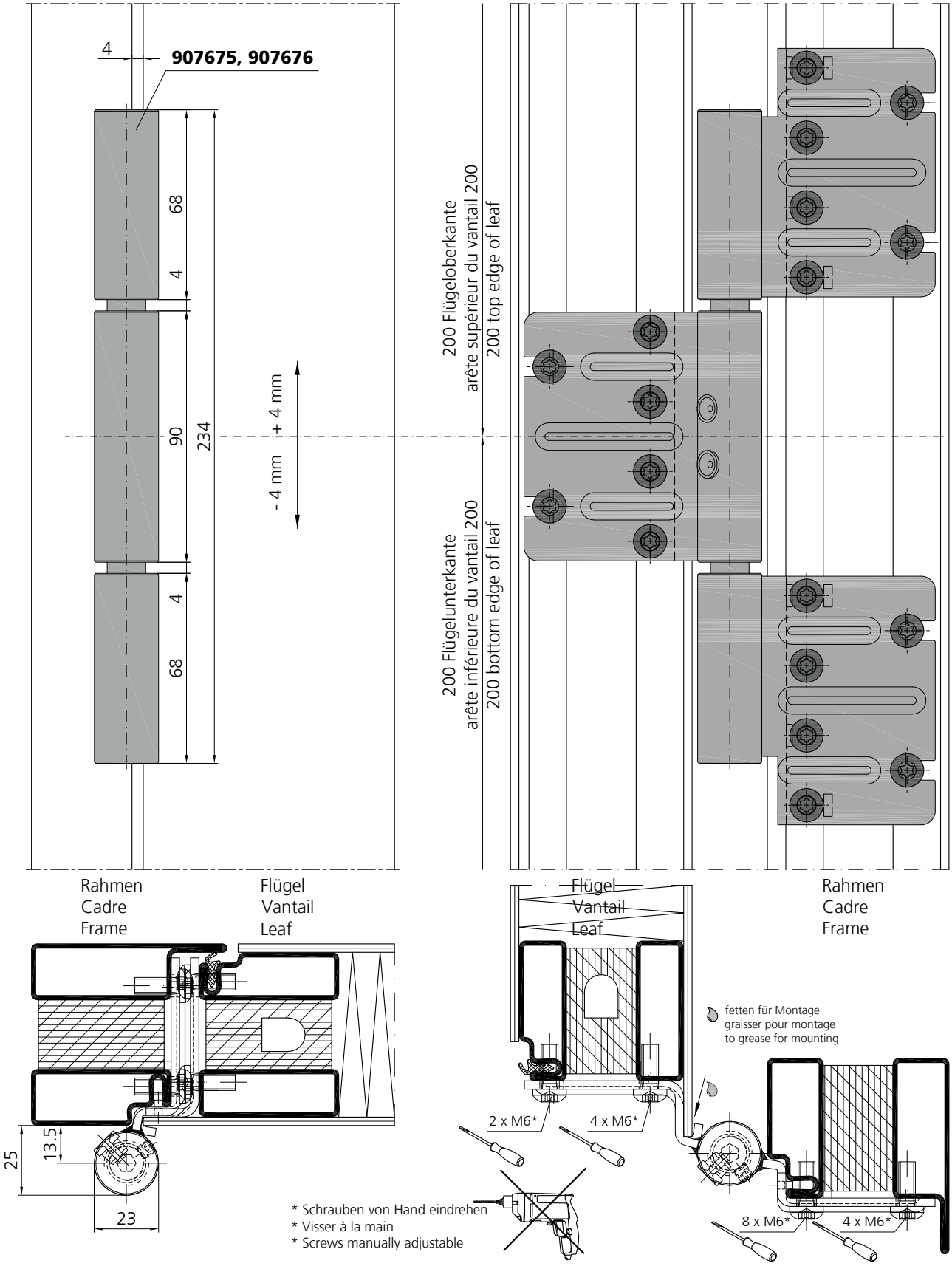

Beschlagseinbau Anschraubband 907675 / 907676

Montage de la quincaillerie Paumelle à visser 907675 / 907676

Installation of the fittings Screw-on hinge 907675 / 907676

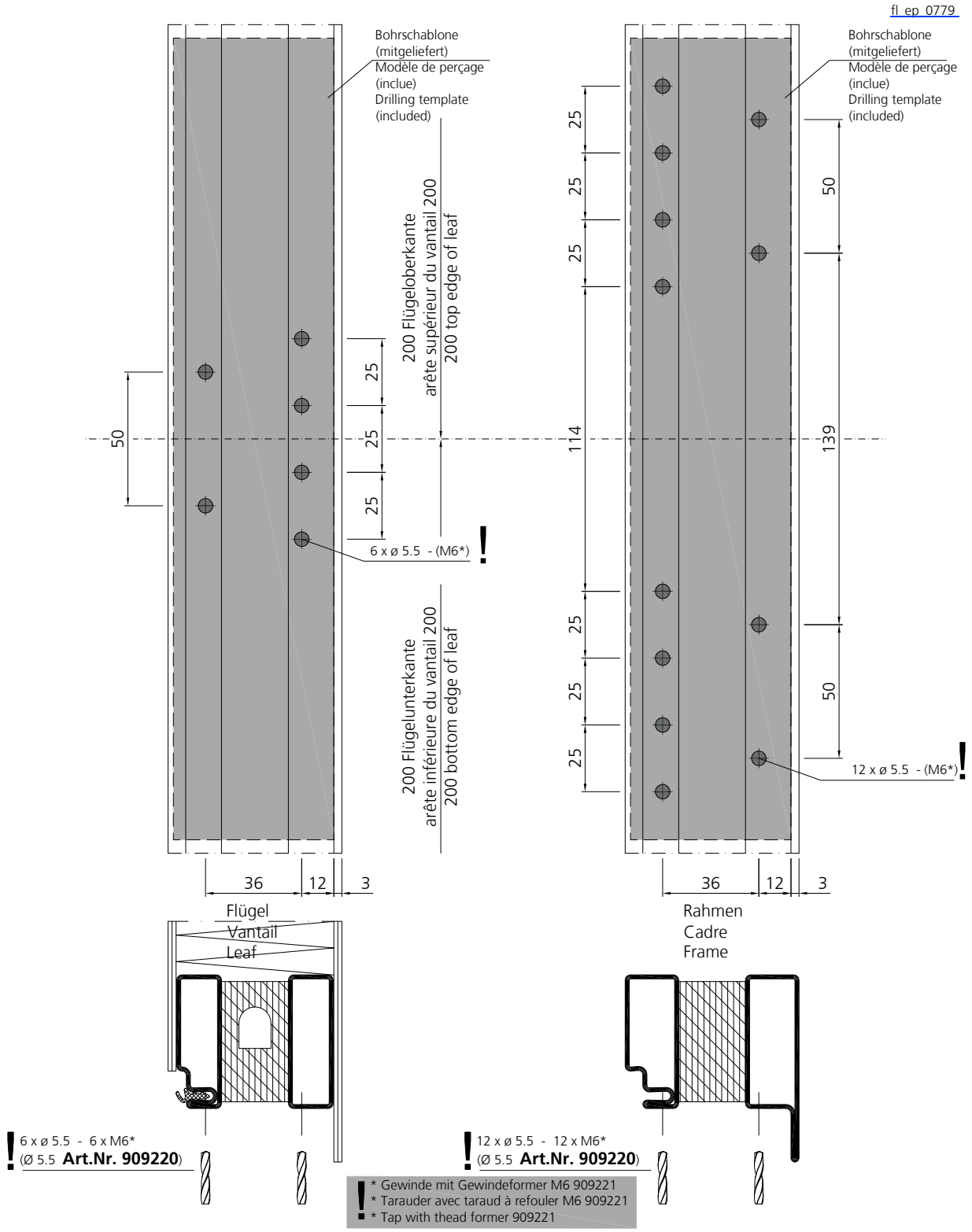

Beschlagseinbau Anschraubband, verdeckt liegend 907740

Montage de la quincaillerie Paumelle à visser, cachée 907740

Installation of the fittings Concealed screw-on hinge 907740

Abbildung: DIN rechts
fig.: DIN droite
fig.: DIN right

Rahmen / Cadre / Frame

fl_ep_0780

! * Gewinde mit Gewindeformer M5 909222
* Tarauder avec taraud M5 909222
* Tap with special tapper M5 909222

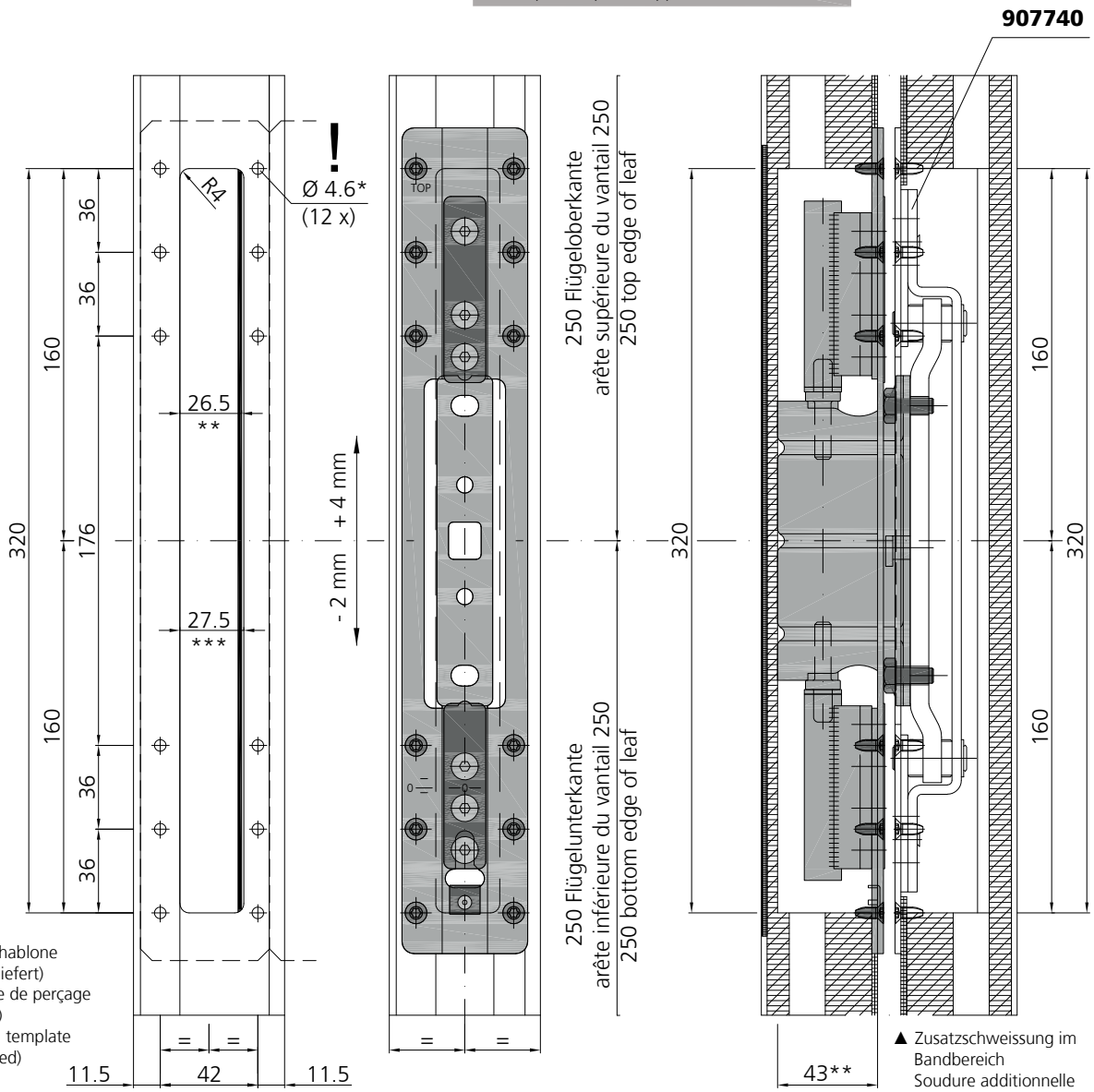

▲ Zusatzschweissung im Bandbereich
Soudure additionnelle dans la zone des paumelles
Additional welding in the hinge area

Montageanleitung und Umbauanleitung (DIN links/ DIN rechts) beachten!

Respecter les instructions de montage et les instructions de modification (DIN gauche/DIN droite)!

Adhere to the assembly instructions and the conversion instructions (DIN left/DIN right)!

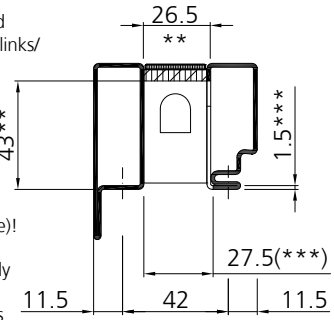

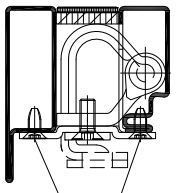

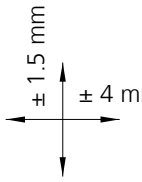

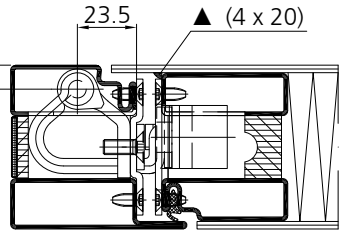

Schrauben von Hand eindrehen
Visser à la main
Screws manually adjustable

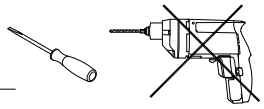

Beschlagseinbau Anschraubband, verdeckt liegend 907740

Montage de la quincaillerie Paumelle à visser, cachée 907740

Installation of the fittings Concealed screw-on hinge 907740

Abbildung: DIN rechts
fig.: DIN droite
fig.: DIN right

Flügel / Vantail / Leaf

fl_ep_0780

! * Gewinde mit Gewindeformer M5 909222
* Tarauder avec taraud M5 909222
* Tap with special tapper M5 909222

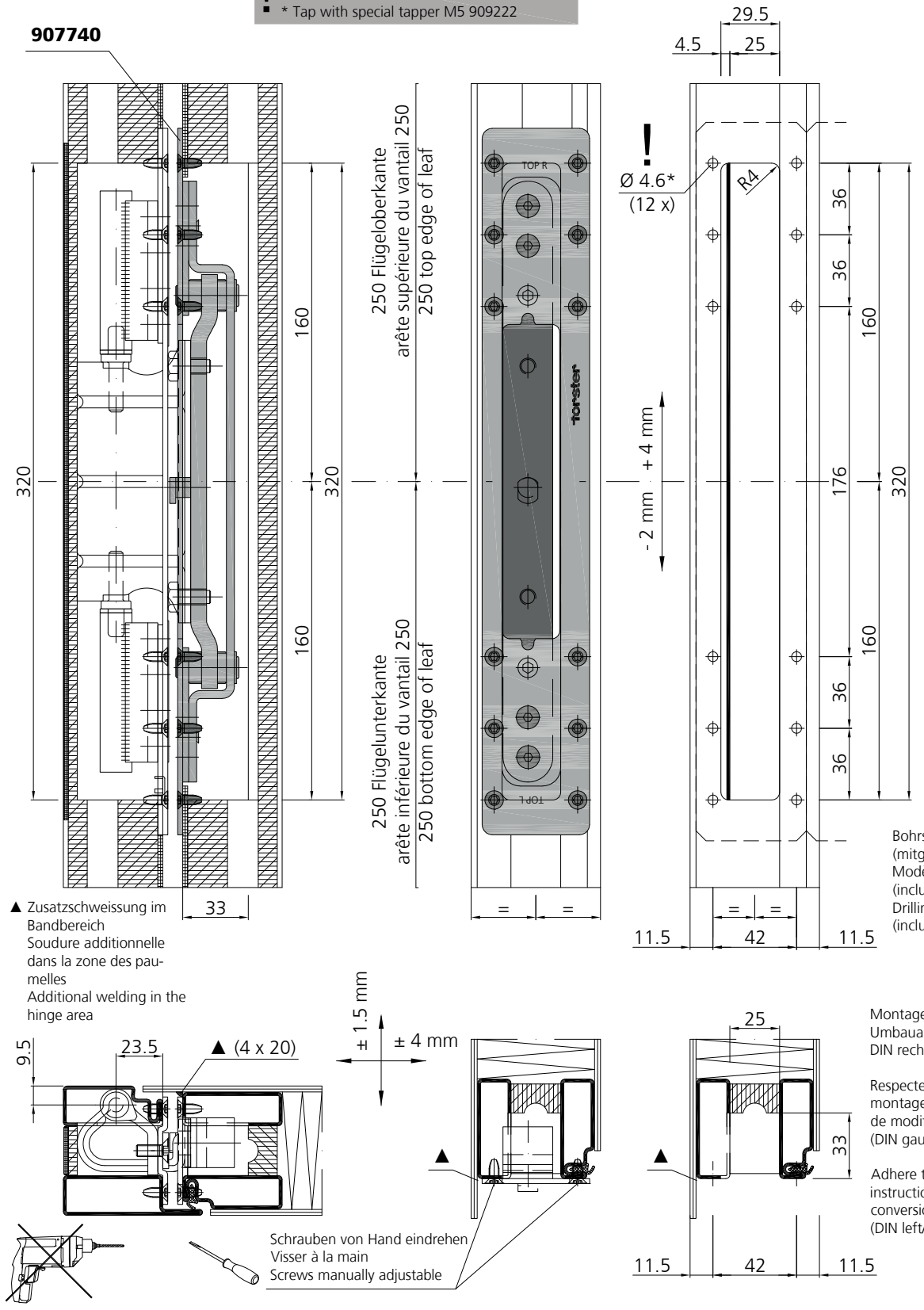

Bohrschablone (mitgeliefert)
Modèle de perçage (inclue)
Drilling template (included)

Montageanleitung und Umbauanleitung (DIN links/ DIN rechts) beachten!

Respecter les instructions de montage et les instructions de modification (DIN gauche/DIN droite)!

Adhere to the assembly instructions and the conversion instructions (DIN left/DIN right)!

Beschlagseinbau
Sicherungsbolzen 957067

Montage de la quincaillerie
Goujon de sécurité 957067

Installation of the fittings
Locking pin 957067

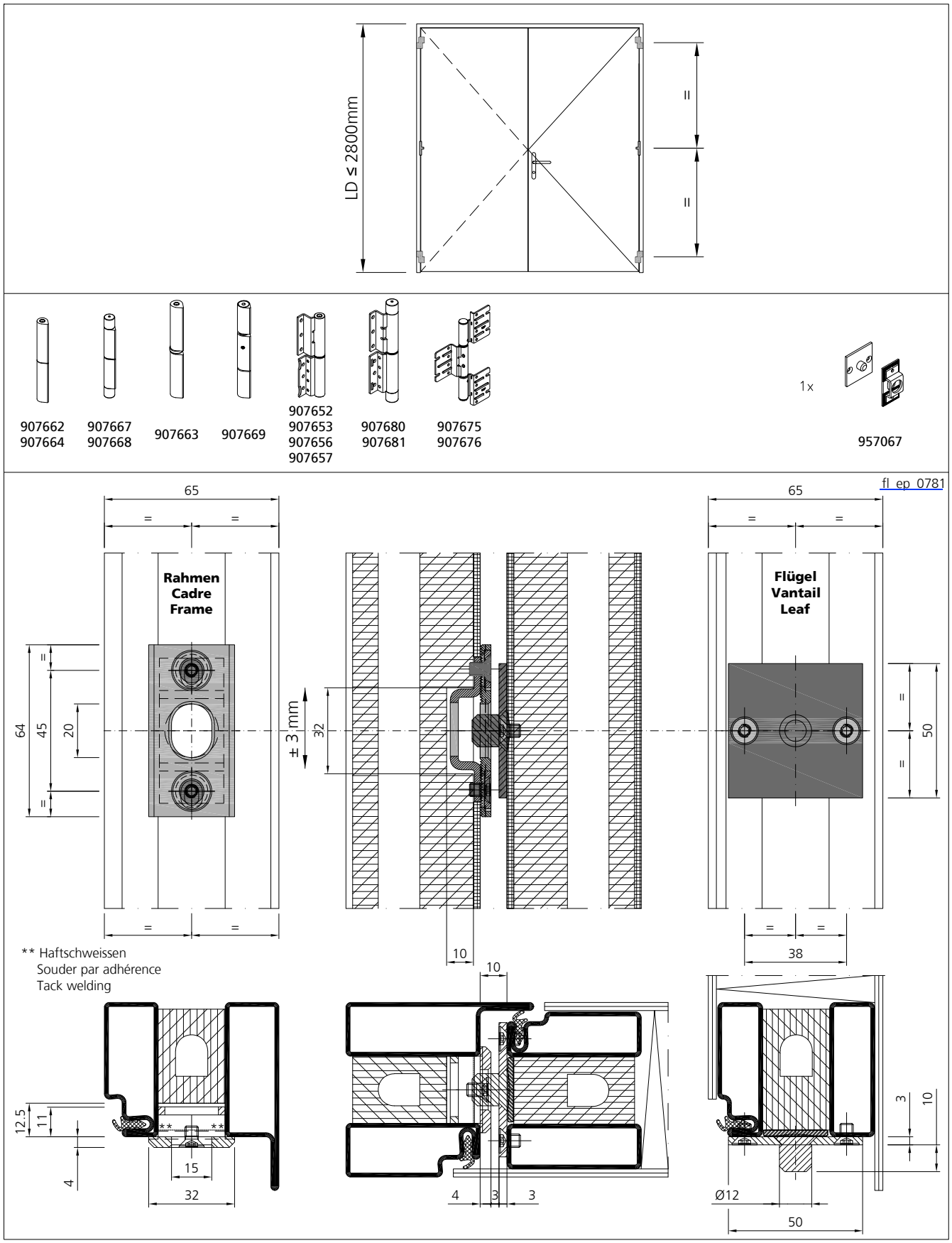

Beschlagseinbau
Sicherungsbolzen 917025

Montage de la quincaillerie
Goujon de sécurité 917025

Installation of the fittings
Locking pin 917025

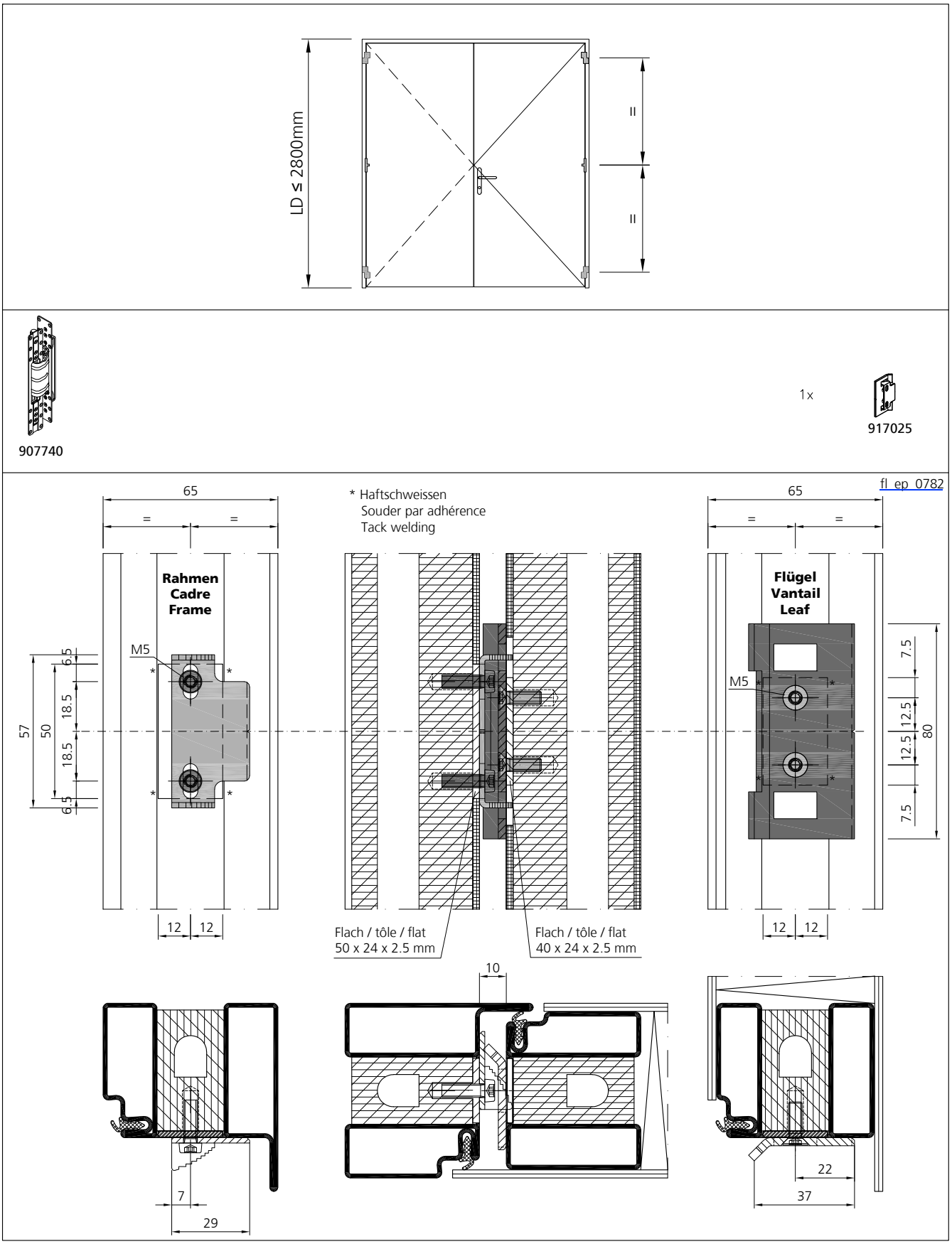

Beschlagseinbau Mitnehmerklappe 907103
Einsatz bei Antipaniktüren

Montage de la quincaillerie Taquet d'entrainement 907103
Utilisé pour des portes anti-paniques

Installation of the fittings Carry bar 907103
For use on panic doors

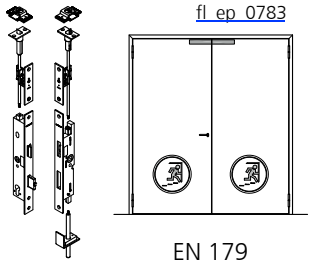

EN 179
EN 1125

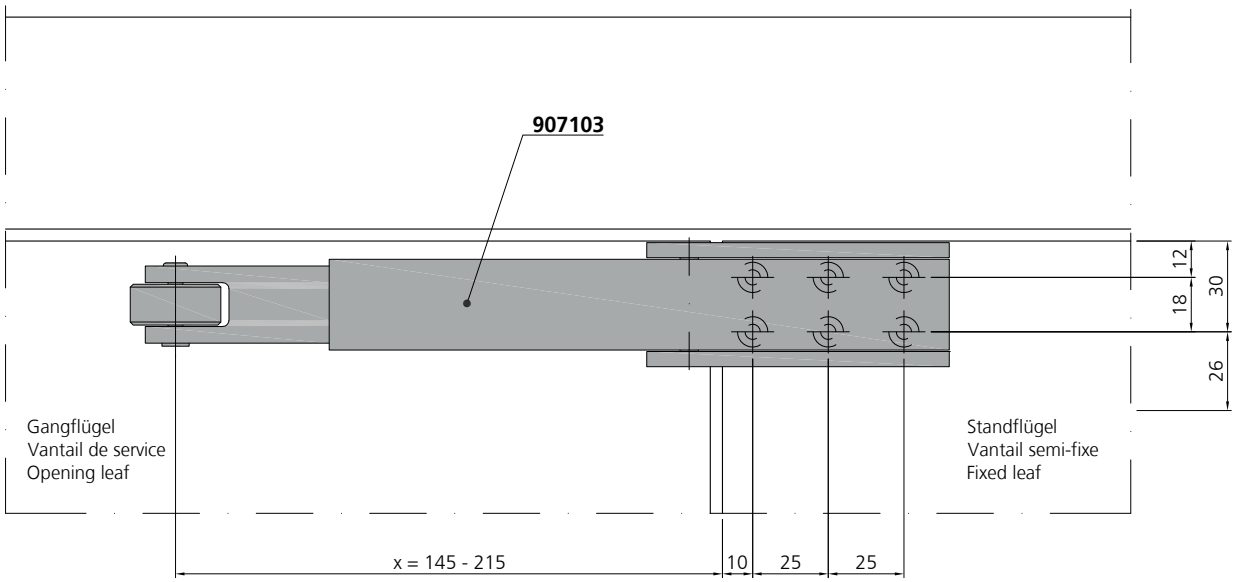

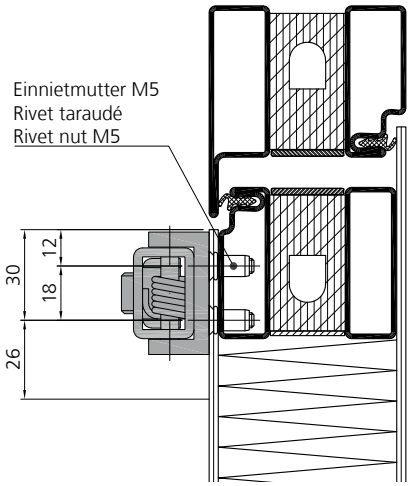

Einbau: siehe Montageanleitung
Pose: voir instructions de montage
Installation: see assembly instructions

Platz für Notizen **Espace pour les notes** **Space for memos**

Dorma TS93B
1 flügelig
Bandseite
Normalmontage

Dorma TS93B
1 vantail
Côté paumelles
Montage standard

Dorma TS93B
1 leaf
Hinge side
Standard mounting

fl_ep_0784

DIN rechts
DIN droite
DIN right

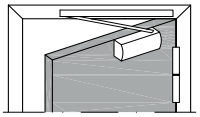

Ansicht von Innen / Élévation de l`intérieur / View from inside

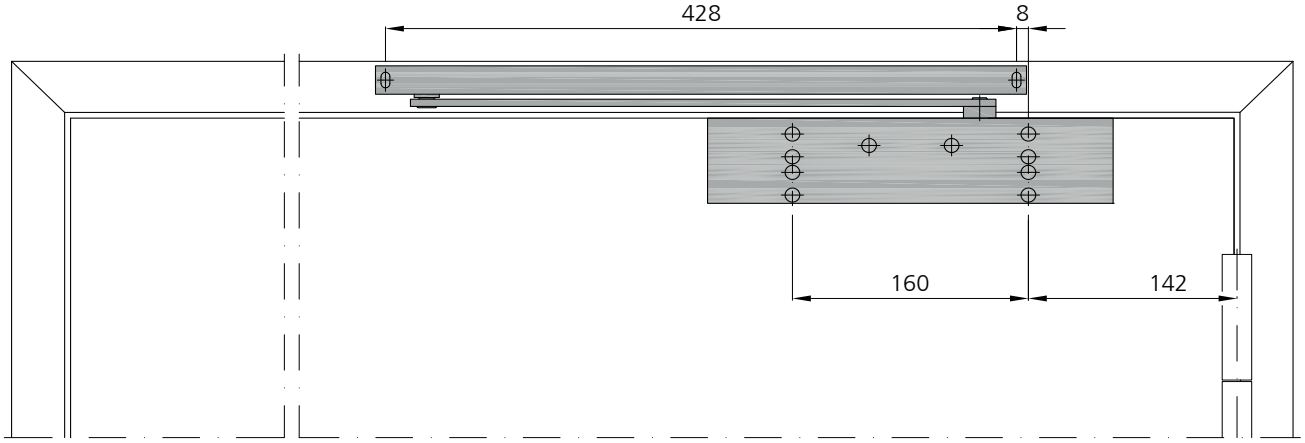

Flügel / Vantail / Leaf

FRM min. 620mm

Masse sind gemäss Einbauanleitung Dorma zu prüfen!

Contrôler les dimensions selon les instructions de montage Dorma!

Dimensions have to be verified according to Dorma's assembly instructions!

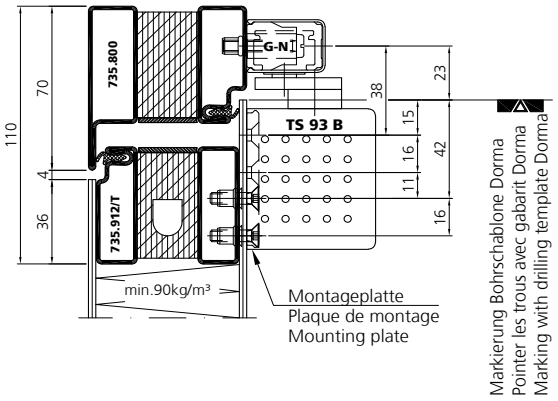

Dorma TS93B
1 flügelig
Bandseite
Normalmontage

Dorma TS93B
1 vantail
Côté paumelles
Montage standard

Dorma TS93B
1 leaf
Hinge side
Standard mounting

fl_ep_0784

DIN rechts
DIN droite
DIN right

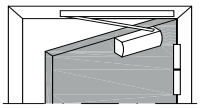

Ansicht von Innen / Élévation de l`intérieur / View from inside

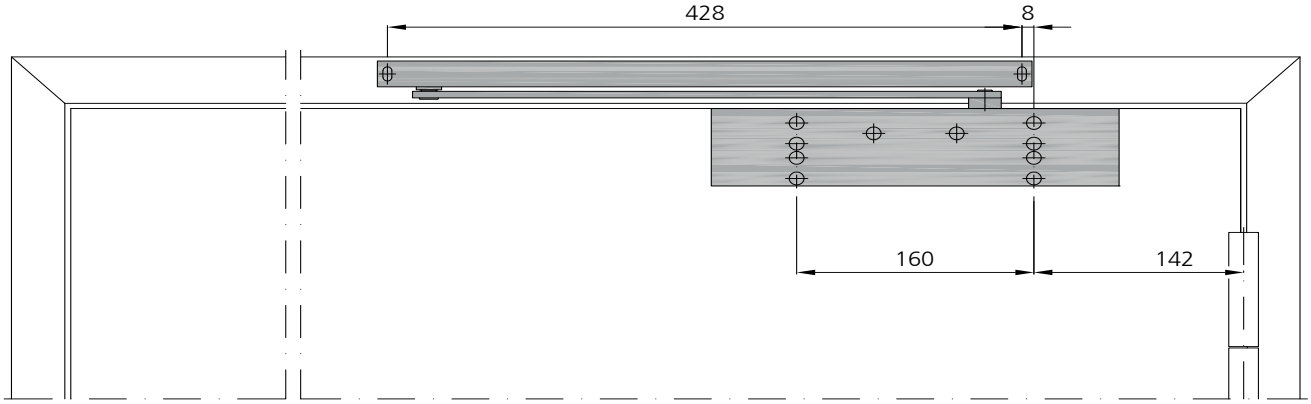

Flügel / Vantail / Leaf

FRM min. 620mm

Masse sind gemäss Einbauanleitung Dorma zu prüfen!

Contrôler les dimensions selon les instructions de montage Dorma!

Dimensions have to be verified according to Dorma's assembly instructions!

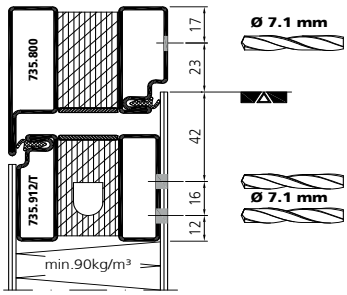

Dorma TS93B G-SR-EMF
2 flügelig
Bandseite
Normalmontage

Dorma TS93B G-SR-EMF
2 vantaux
Côté paumelles
Montage standard

Dorma TS93B G-SR-EMF
2 leafs
Hinge side
Standard mounting

fl_ep_0785

DIN rechts
DIN droite
DIN right

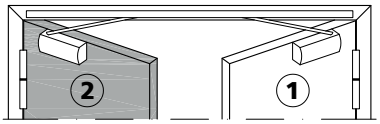

Ansicht von Innen / Élévation de l`intérieur / View from inside

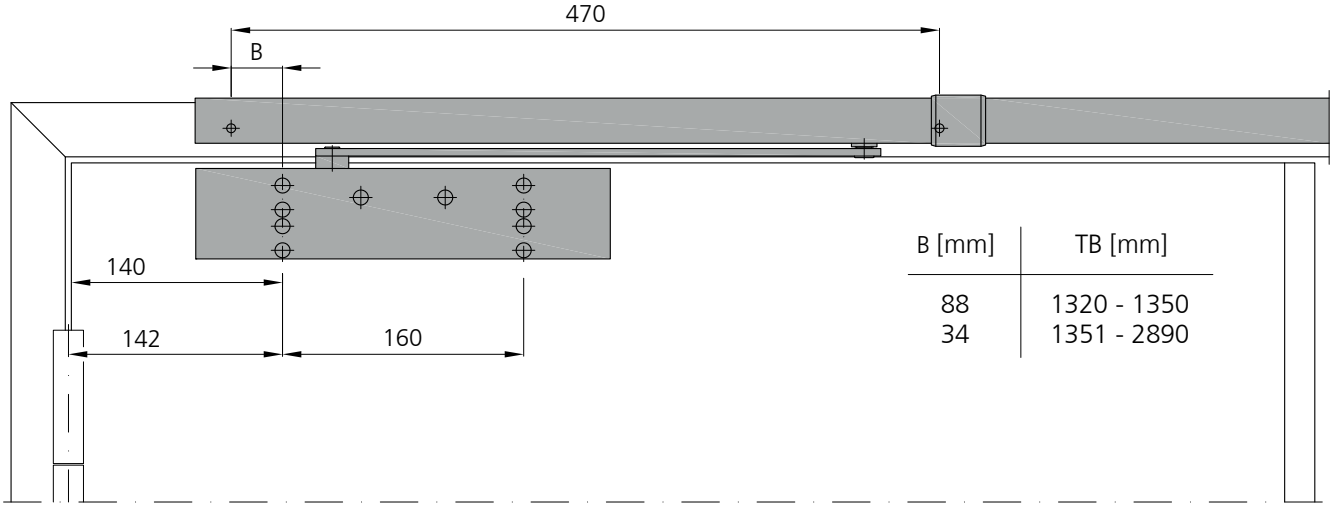

B [mm]	TB [mm]
88	1320 - 1350
34	1351 - 2890

Standflügel / Vantail dormant / Fixed leaf

FRM min. 400mm

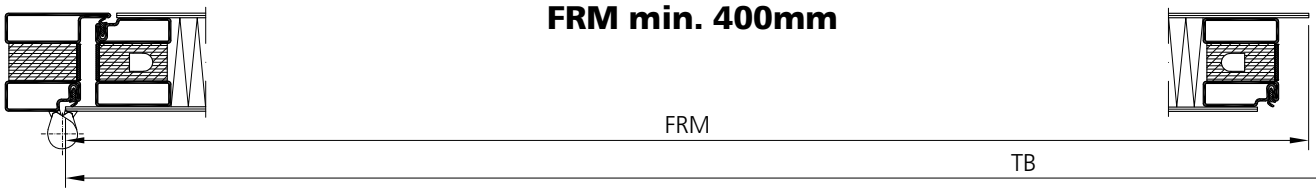

Masse sind gemäss Einbauanleitung Dorma zu prüfen!

Contrôler les dimensions selon les instructions de montage Dorma!

Dimensions have to be verified according to Dorma's assembly instructions!

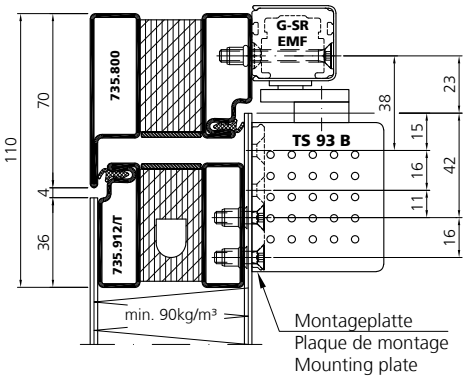

Dorma TS93B G-SR-EMF
2 flügelig
Bandseite
Normalmontage

Dorma TS93B G-SR-EMF
2 vantaux
Côté paumelles
Montage standard

Dorma TS93B G-SR-EMF
2 leafs
Hinge side
Standard mounting

fl_ep_0785

DIN rechts
DIN droite
DIN right

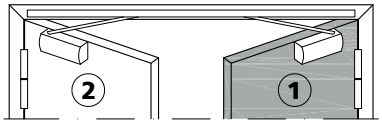

Ansicht von Innen / Élévation de l`intérieur / View from inside

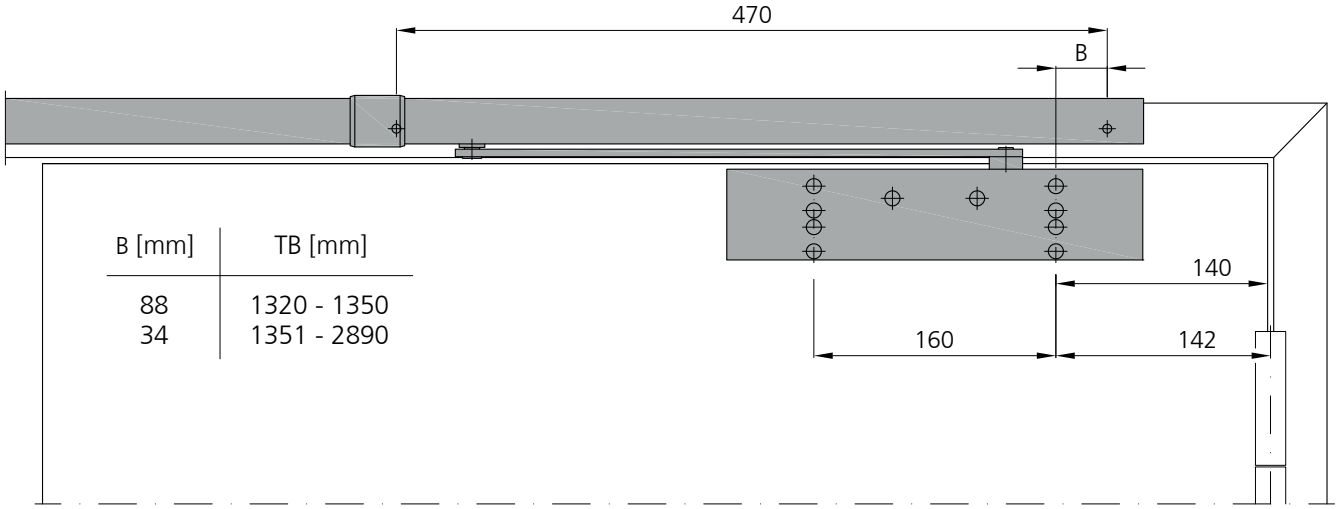

B [mm]	TB [mm]
88	1320 - 1350
34	1351 - 2890

Gangflügel / Vantail mobile / Opening leaf

FRM min. 620mm

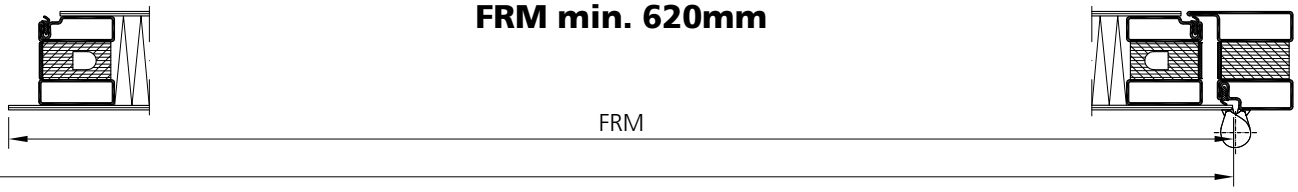

Masse sind gemäss Einbauanleitung Dorma zu prüfen!

Contrôler les dimensions selon les instructions de montage Dorma!

Dimensions have to be verified according to Dorma's assembly instructions!

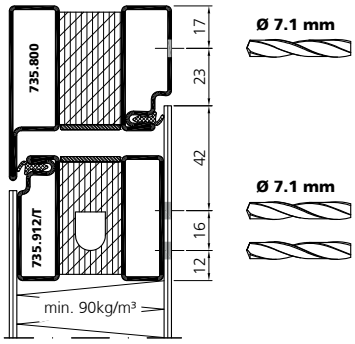

Platz für Notizen **Espace pour les notes** **Space for memos**

Einbauanleitung 987042

Instruction de montage 987042

Assembly instructions 987042

Ausnahme Profil
Usinage de profilé
Cut-out profile

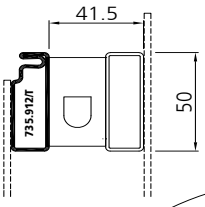

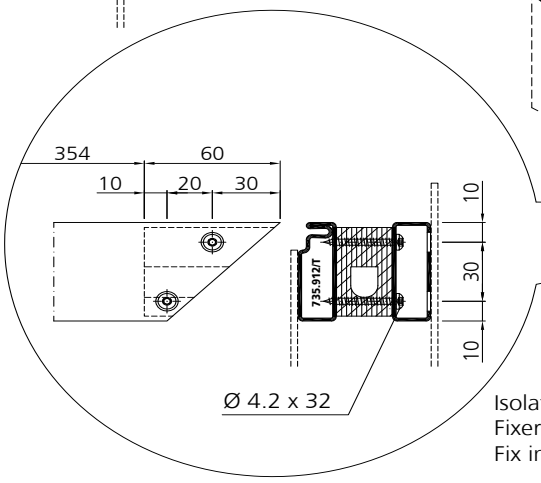

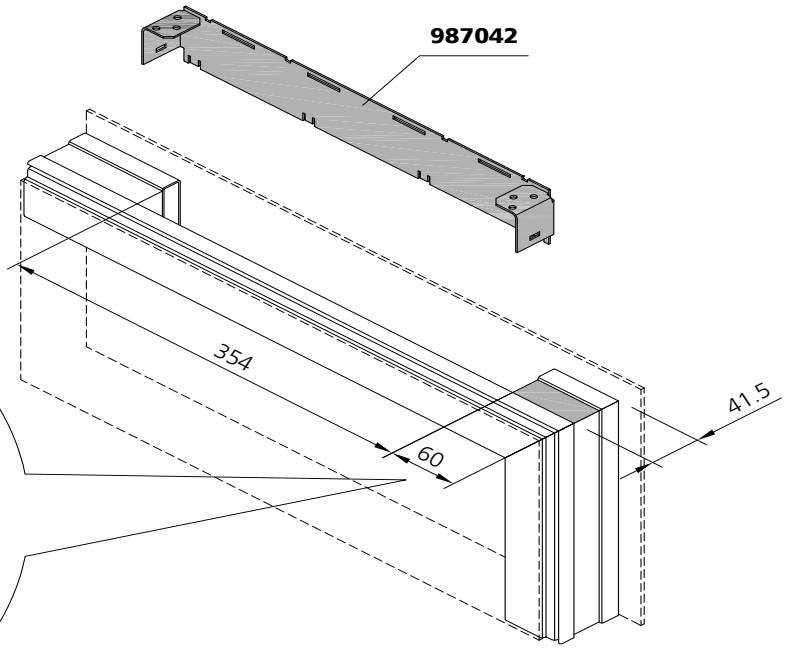

Isolator vor dem Fräsen mit Blechschraube Ø 4.2 x 32 mm fixieren.
Fixer l'isolant avant le fraisage avec des vis à tôle Ø 4,2 x 32 mm.
Fix insulator before milling with sheet-metal screw Ø 4.2 x 32 mm.

Fixieren, heften und schweissen
Fixer et souder
Fasten append and weld

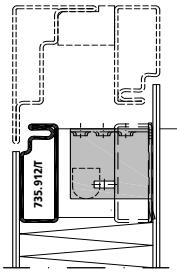

Bündig mit Isolator
Affleurante de l'isolateur
Flush of insilator

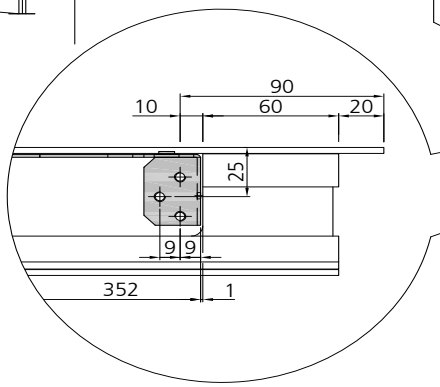

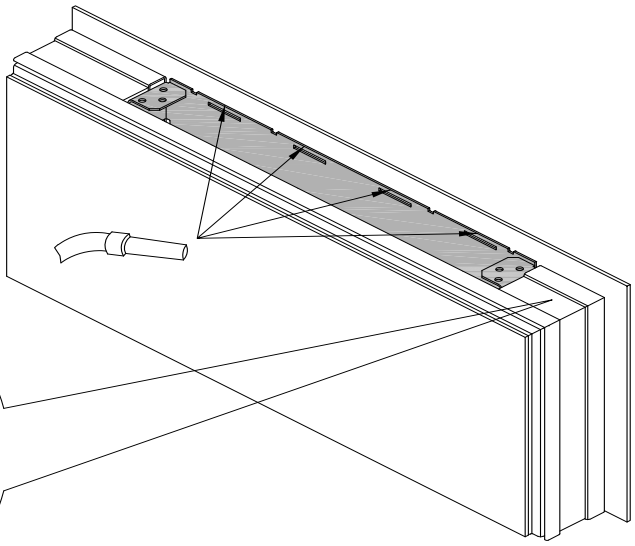

Dorma ITS96
1 flügelig
G 96 EMF

Dorma ITS96
1 vantail
G 96 EMF

Dorma ITS96
1 leaf
G 96 EMF

fl_ep_0786

DIN rechts
DIN droite
DIN right

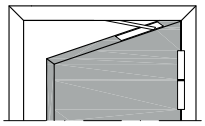

Ansicht von Innen / Élévation de l`intérieur / View from inside

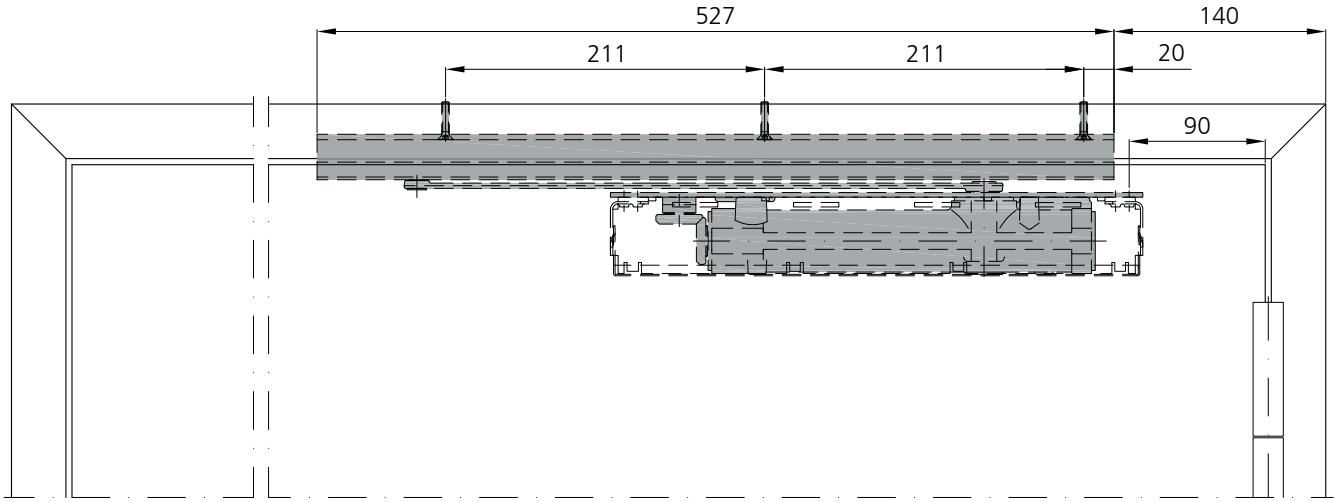

Flügel / Vantail / Leaf

FFB min. 670 mm

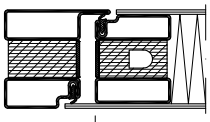

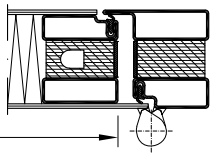

FFB

Masse sind gemäss Einbauanleitung Forster zu prüfen!

Contrôler les dimensions selon les instructions de montage Forster!

Dimensions have to be verified according to Forster's assembly instructions!

DORMA

art.no. 52330150
Türschliesser ITS 3-6
Ferme-porte ITS 3-6
Door closer ITS 3-6

art.no. 52001501
Gleitschiene G 96 EMF DIN-L
Glissière G96 EMF DIN gauche
Guide rail G96 EMF DIN left

art.no. 52001601
Gleitschiene G 96 EMF DIN-R
Glissière G96 EMF DIN droite
Guide rail G96 EMF DIN right

G 96 EMF

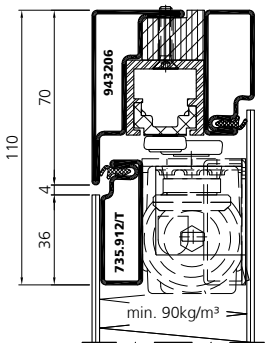

G 96 EMF

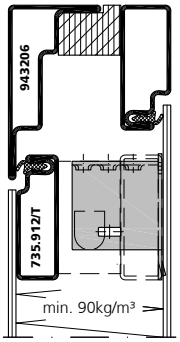

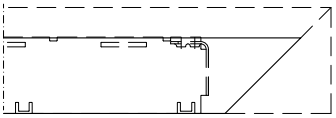

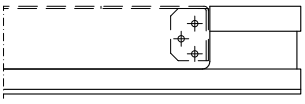

Verarbeitung Flügelprofil: siehe Einbauanleitung
Mise en oeuvre des profilés du cadre: voir instruction de montage
Processing frames profiles: see assembly instruction

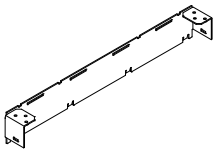

Einsatz mit 987042
Outil pour 987042
Insert for 987042

Dorma ITS96
1 flügelig
G 96 N

Dorma ITS96
1 vantail
G 96 N

Dorma ITS96
1 leaf
G 96 N

fl_ep_0786

DIN rechts
DIN droite
DIN right

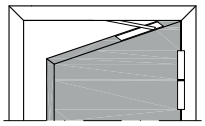

Ansicht von Innen / Élévation de l`intérieur / View from inside

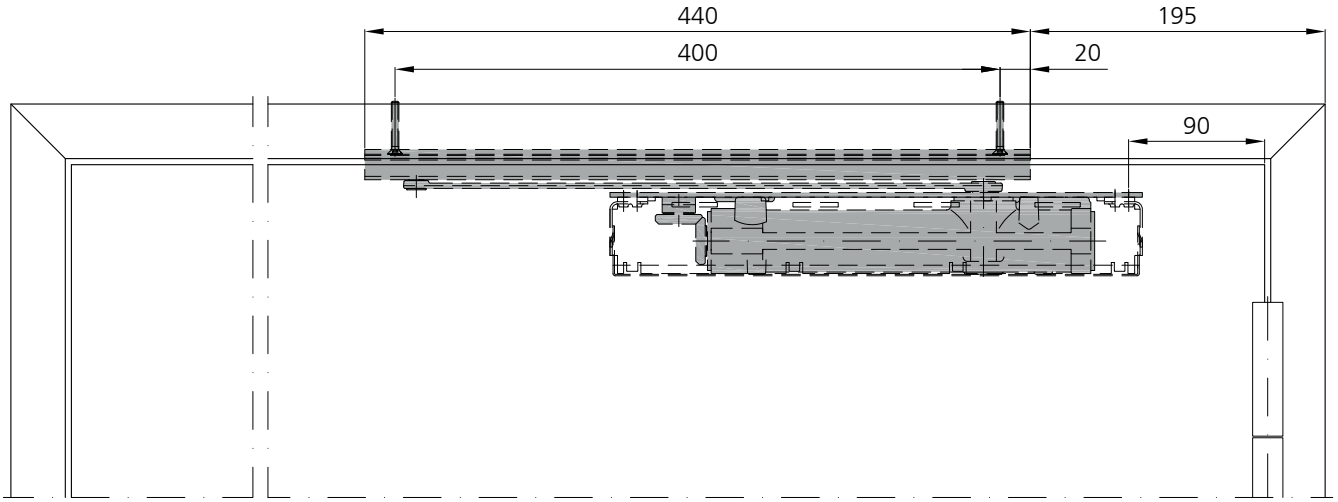

Flügel / Vantail / Leaf

FFB min. 640 mm

Masse sind gemäss Einbauanleitung Forster zu prüfen!

Contrôler les dimensions selon les instructions de montage Forster!

Dimensions have to be verified according to Forster's assembly instructions!

DORMA

art.no. 52330150
Türschliesser ITS 3-6
Ferme-porte Boxer 3-6
Door closer Boxer 3-6

art.no. 52001901
Gleitschiene G96 N DIN links
Glissière G96 N DIN gauche
Gide rail G96 N DIN left

art.no. 52002001
Gleitschiene G96 N DIN rechts
Glissière G96 N DIN droite
Gide rail G96 N DIN right

G 96 N

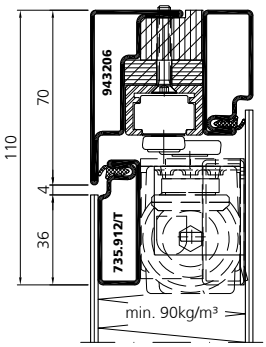

G 96 N

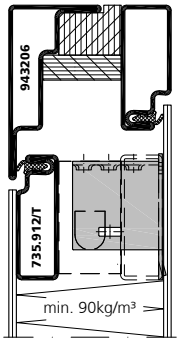

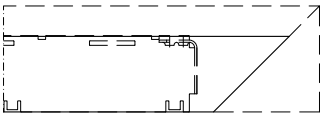

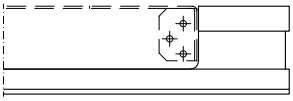

Verarbeitung Flügelprofil: siehe Einbauanleitung
Mise en oeuvre des profilés du cadre: voir instruction de montage
Processing frames profiles: see assembly instruction

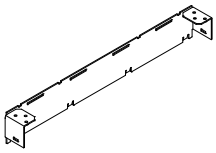

Einsatz mit 987042
Outil pour 987042
Insert for 987042

Dorma ITS96
2 flügelig
G 96 EMF

Dorma ITS96
2 vantaux
G 96 EMF

Dorma ITS96
2 leafs
G 96 EMF

fl_ep_0788

DIN rechts
DIN droite
DIN right

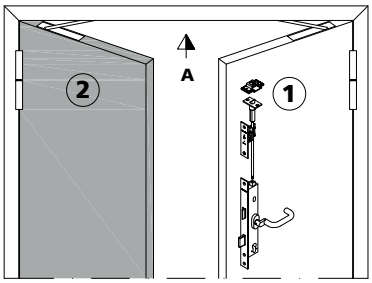

Ansicht von Innen / Élévation de l`intérieur / View from inside

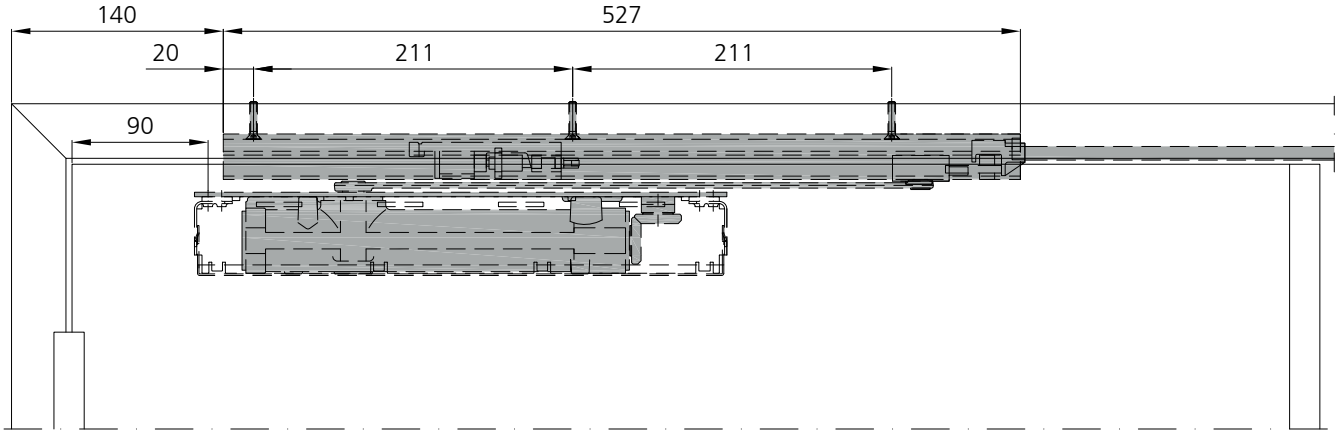

Standflügel / Vantail dormant / Fixed leaf

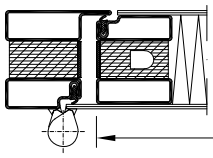

FFB min. 670 mm

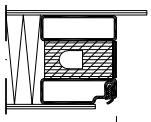

FFB

Masse sind gemäss Einbauanleitung Forster zu prüfen!

Contrôler les dimensions selon les instructions de montage Forster!

Dimensions have to be verified according to Forster's assembly instructions!

DORMA

art.no. 52330150
Türschliesser ITS 3-6
Ferme-porte ITS 3-6
Door closer ITS 3-6

art.no. 52001801
Gleitschiene G 96 GSR *
Glissière G 96 GSR *
Guide rail G 96 GSR *

art.no. 52001701
Gleitschiene G 96 GSR-EMF *
Glissière G 96 GSR-EMF *
Guide rail G 96 GSR-EMF*

* min. Standflügel-Falzbreite 670 mm
largeur min. de feuillure du vantail semi-fixe 670 mm
min. rebate width of fixed leaf 670 mm

G 96 EMF

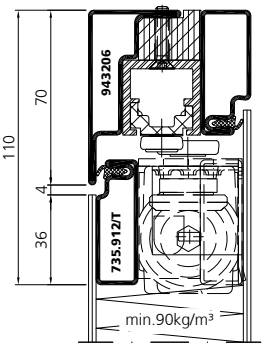

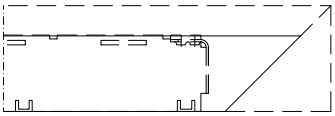

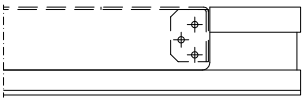

Verarbeitung Flügelprofil: siehe Einbauanleitung
Mise en oeuvre des profilés du cadre: voir instruction de montage
Processing frames profiles: see assembly instruction

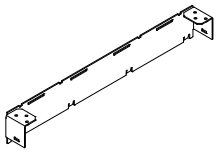

Einsatz mit 987042
Outil pour 987042
Insert for 987042

Dorma ITS96
2 flügelig
G 96 EMF

Dorma ITS96
2 vantaux
G 96 EMF

Dorma ITS96
2 leafs
G 96 EMF

fl_ep_0788

DIN rechts
DIN droite
DIN right

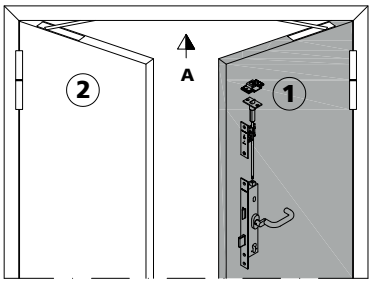

Ansicht von Innen / Élévation de l`intérieur / View from inside

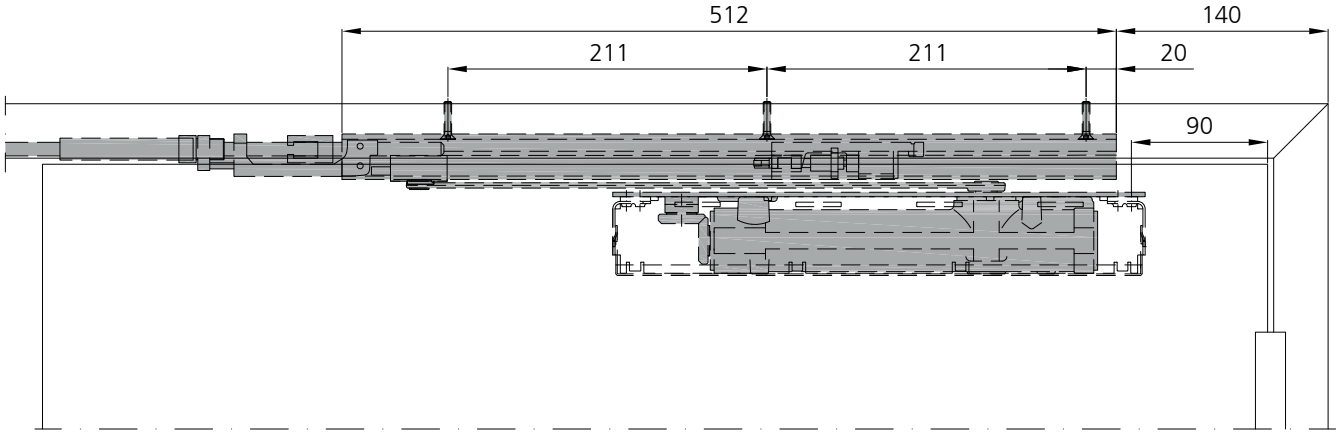

Gangflügel / Vantail mobile / Opening leaf

FFB min. 780 mm

Masse sind gemäss Einbauanleitung Forster zu prüfen!

Contrôler les dimensions selon les instructions de montage Forster!

Dimensions have to be verified according to Forster's assembly instructions!

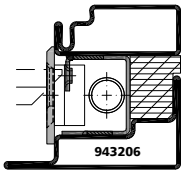

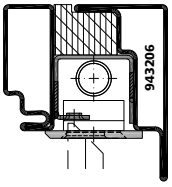

Ansicht A / Vue A / View A

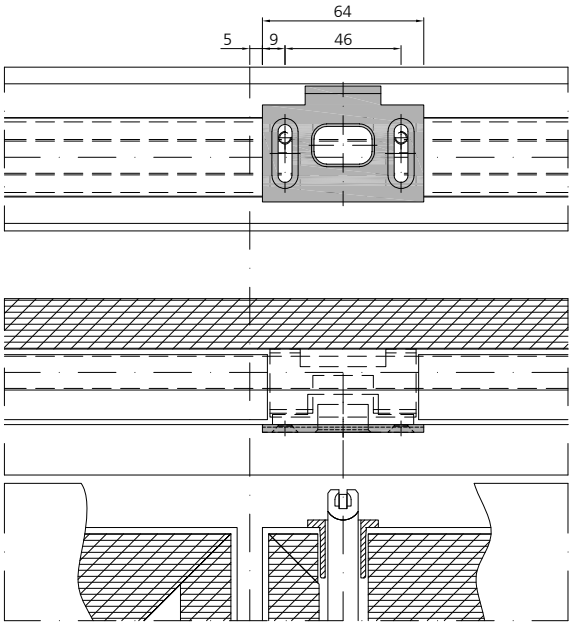

Dorma ITS96
2 flügelig
G 96 EMF
Mit E-Öffner

Montage Dorma ITS96
2 vantaux
G 96 EMF
Avec ouverture électrique

Installation Dorma ITS96
2 leafs
G 96 EMF
With E-opener

fl_ep_0789

DIN rechts
DIN droite
DIN right

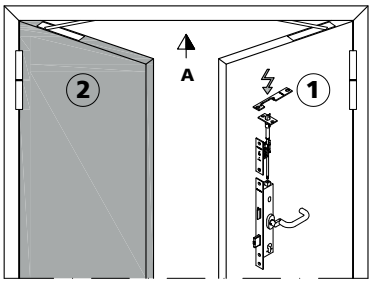

Ansicht von Innen / Élévation de l`intérieur / View from inside

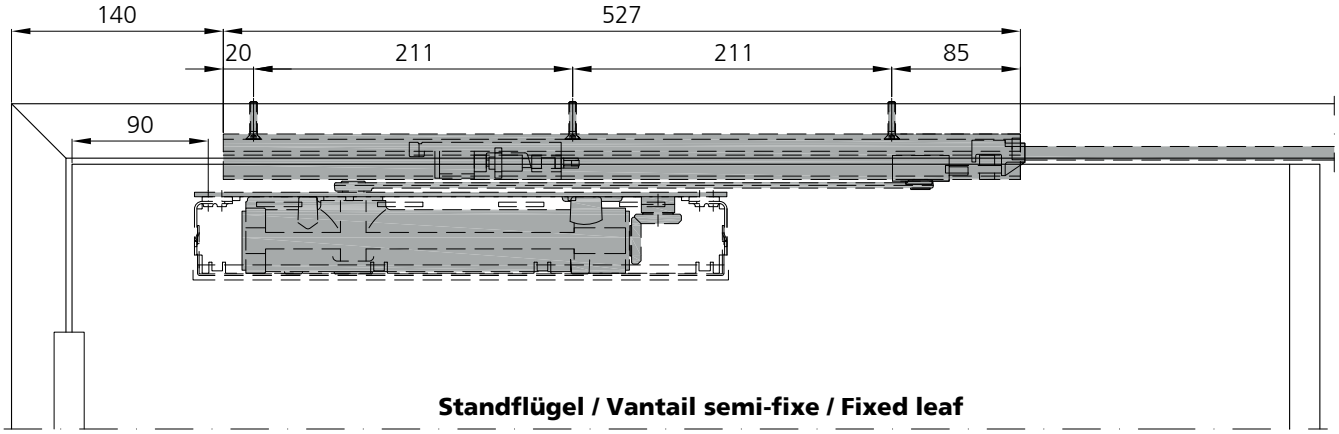

Standflügel / Vantail semi-fixe / Fixed leaf

FFB min. 760 mm

Masse sind gemäss Einbauanleitung Forster zu prüfen!

Contrôler les dimensions selon les instructions de montage Forster!

Dimensions have to be verified according to Forster's assembly instructions!

DORMA

art.no. 52330150
Türschliesser ITS 3-6
Ferme-porte ITS 3-6
Door closer ITS 3-6

art.no. 52001801
Gleitschiene G 96 GSR *
Glissière G 96 GSR *
Guide rail G 96 GSR *

art.no. 52001701
Gleitschiene G 96 GSR-EMF *
Glissière G 96 GSR-EMF *
Guide rail G 96 GSR-EMF*

* min. Standflügel-Falzbreite 670 mm
largeur min. de feuillure du vantail semi-fixe 670 mm
min. rebate width of fixed leaf 670 mm

G 96 EMF

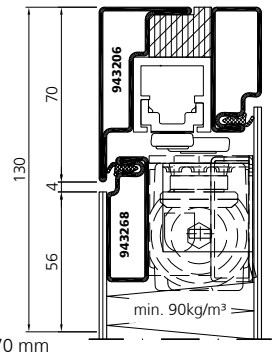

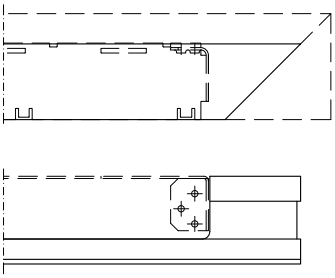

Verarbeitung Flügelprofil: siehe Einbauanleitung
Mise en oeuvre des profilés du cadre: voir instruction de montage
Processing frames profiles: see assembly instruction

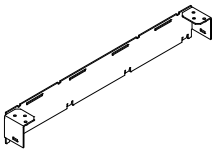

Einsatz mit 987042
Outil pour 987042
Insert for 987042

Dorma ITS96
2 flügelig
G 96 EMF
Mit E-Öffner

Dorma ITS96
2 vantaux
G 96 EMF
Avec ouverture électrique

Dorma ITS96
2 leafs
G 96 EMF
With E-opener

fl_ep_0789

DIN rechts
DIN droite
DIN right

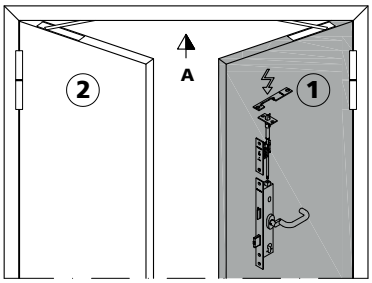

Ansicht von Innen / Élévation de l`intérieur / View from inside

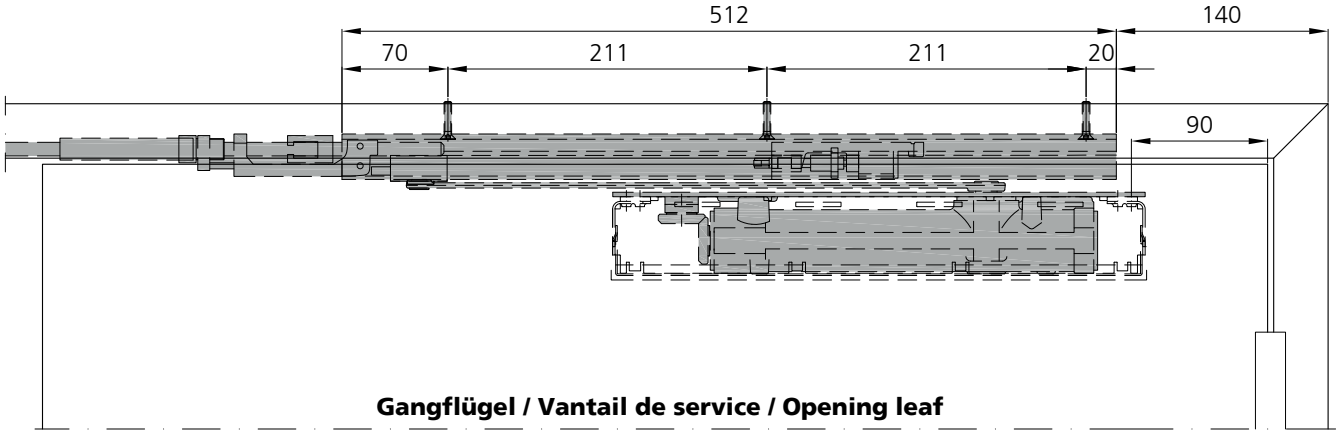

FFB min. 1160 mm

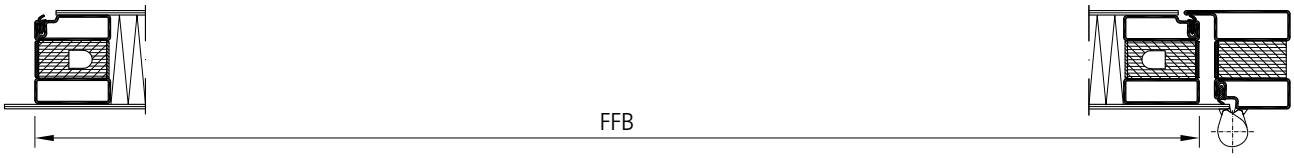

Ansicht A / Vue A / View A

Masse sind gemäss Einbauanleitung Forster zu prüfen!

Contrôler les dimensions selon les instructions de montage Forster!

Dimensions have to be verified according to Forster's assembly instructions!

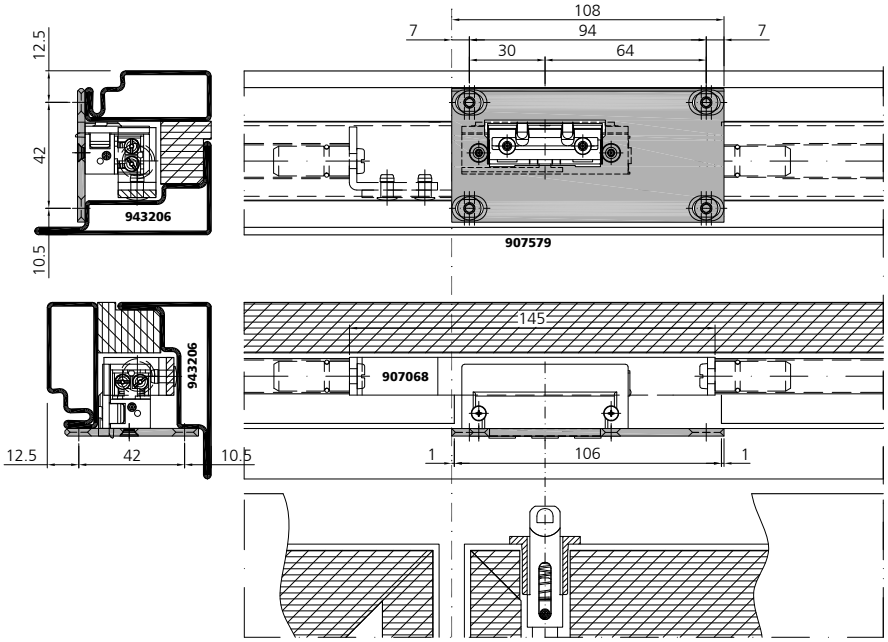

Dorma ITS96
2 flügelig
G 96 EMF

Dorma ITS96
2 vantaux
G 96 EMF

Dorma ITS96
2 leafs
G 96 EMF

fl_ep_0791

DIN rechts
DIN droite
DIN right

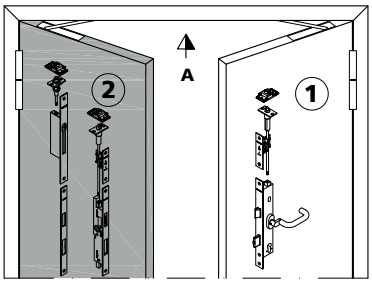

Ansicht von Innen / Élévation de l`intérieur / View from inside

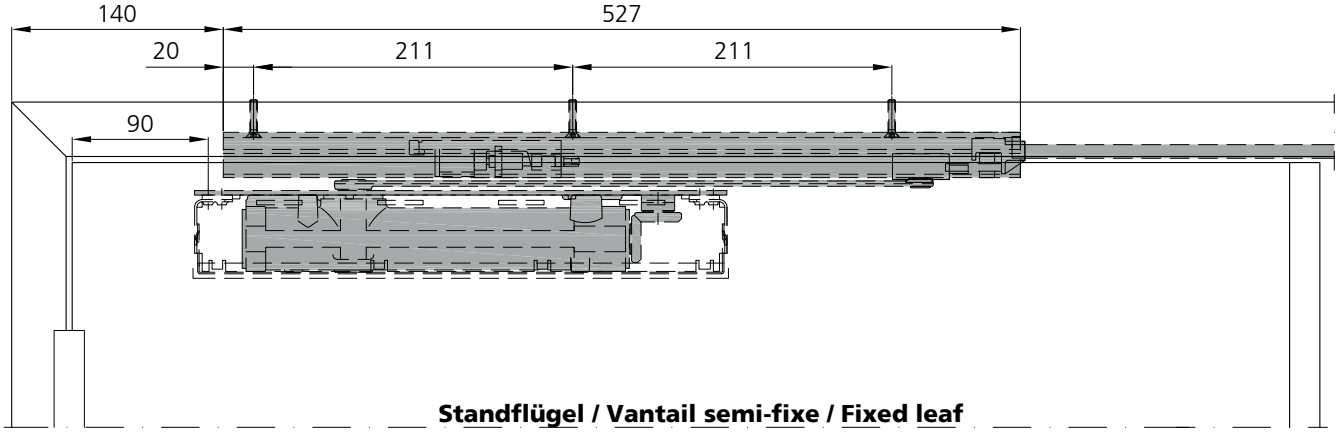

FFB min. 670 mm

DORMA

G 96 EMF

art.no. 52330150
Türschliesser ITS 3-6
Ferme-porte ITS 3-6
Door closer ITS 3-6

art.no. 52001801
Gleitschiene G 96 GSR *
Glissière G 96 GSR *
Guide rail G 96 GSR *

art.no. 52001701
Gleitschiene G 96 GSR-EMF *
Glissière G 96 GSR-EMF *
Guide rail G 96 GSR-EMF*

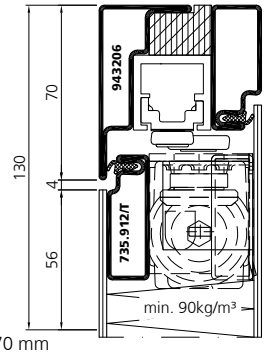

* min. Standflügel-Falzbreite 670 mm
largeur min. de feuillure du vantail semi-fixe 670 mm
min. rebate width of fixed leaf 670 mm

Masse sind gemäss Einbauanleitung Forster zu prüfen!

Contrôler les dimensions selon les instructions de montage Forster!

Dimensions have to be verified according to Forster's assembly instructions!

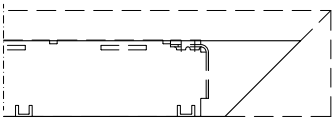

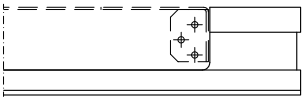

Verarbeitung Flügelprofil: siehe Einbauanleitung
Mise en oeuvre des profilés du cadre: voir instruction de montage
Processing frames profiles: see assembly instruction

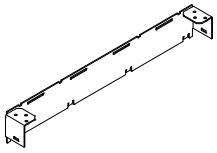

Einsatz mit 987042
Outil pour 987042
Insert for 987042

Dorma ITS96
2 flügelig
G 96 EMF

Dorma ITS96
2 vantaux
G 96 EMF

Dorma ITS96
2 leafs
G 96 EMF

fl_ep_0791

DIN rechts
DIN droite
DIN right

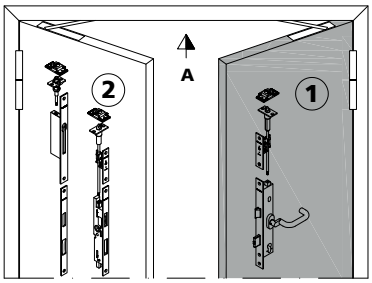

Ansicht von Innen / Élévation de l`intérieur / View from inside

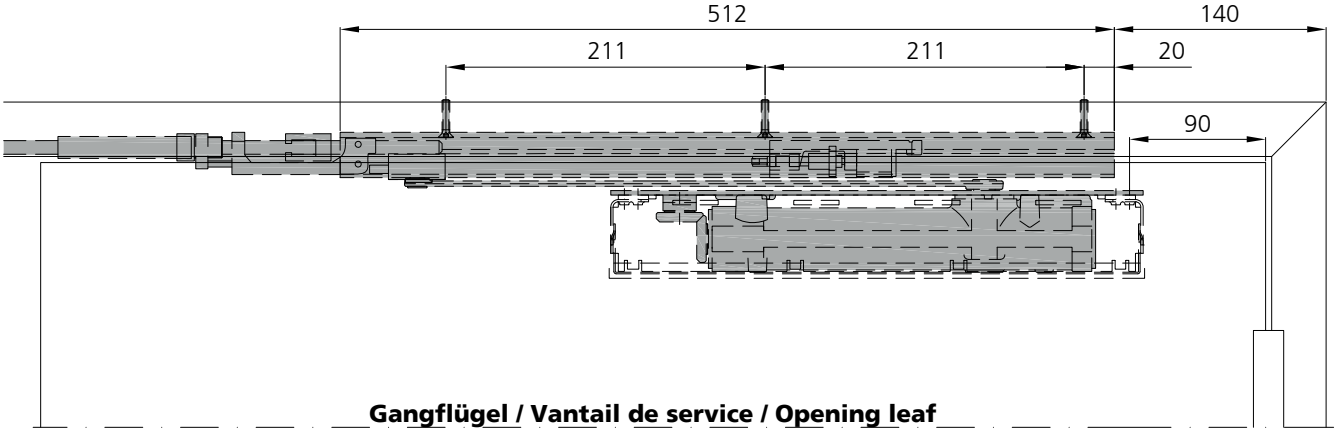

FFB min. 780 mm

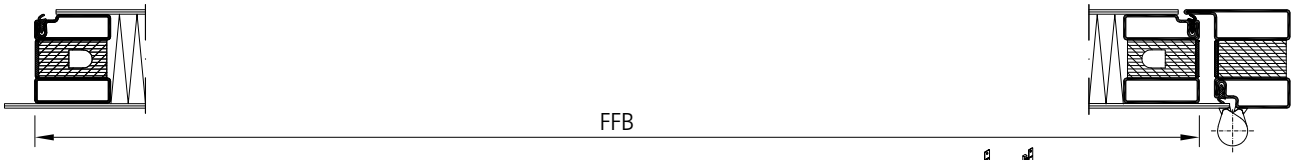

Masse sind gemäss Einbauanleitung Forster zu prüfen!

Contrôler les dimensions selon les instructions de montage Forster!

Dimensions have to be verified according to Forster's assembly instructions!

Ansicht A
Vue A
View A

siehe/voir/see
fl_ep_0791

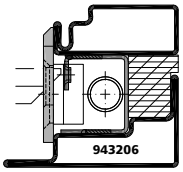

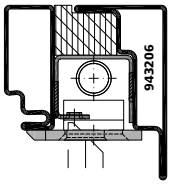

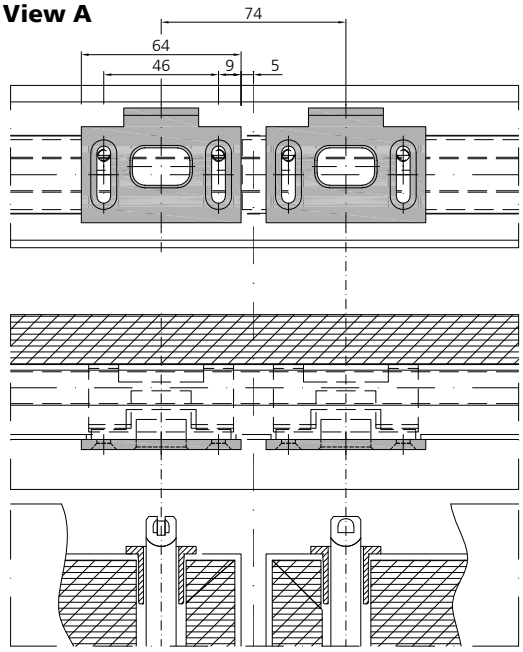

Dorma ITS96
2 flügelig
G 96 EMF
Mit E-Öffner

Montage Dorma ITS96
2 vantaux
G 96 EMF
Avec ouverture électrique

Installation Dorma ITS96
2 leafs
G 96 EMF
With E-opener

fl_ep_0792

DIN rechts
DIN droite
DIN right

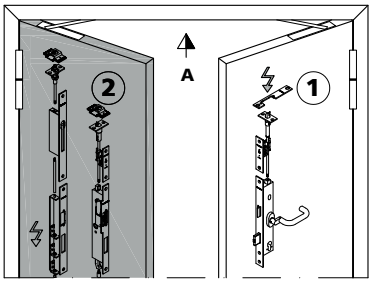

Ansicht von Innen / Élévation de l`intérieur / View from inside

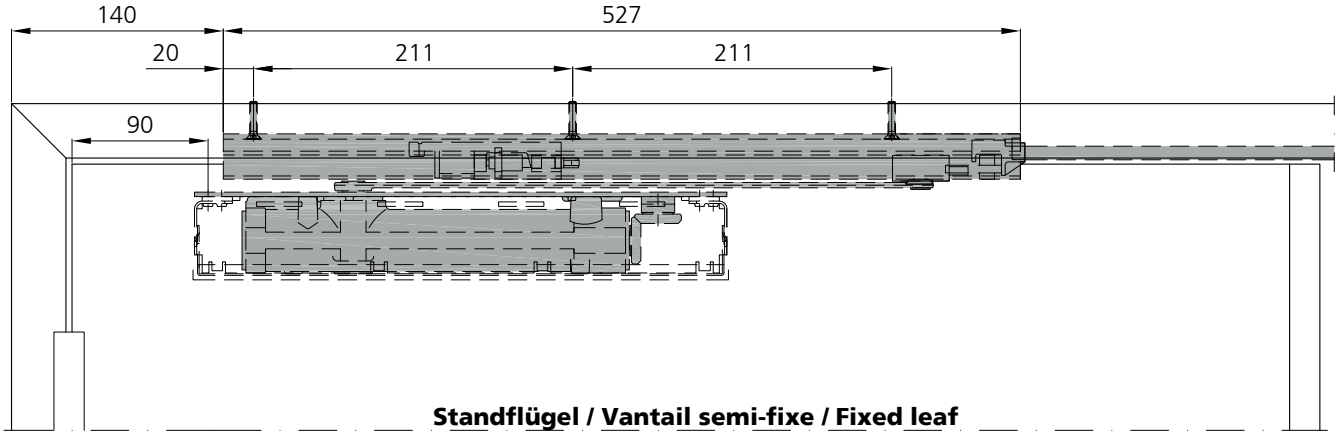

FFB min. 760 mm

Masse sind gemäss Einbauanleitung Forster zu prüfen!

Contrôler les dimensions selon les instructions de montage Forster!

Dimensions have to be verified according to Forster's assembly instructions!

DORMA

art.no. 52330150
Türschliesser ITS 3-6
Ferme-porte ITS 3-6
Door closer ITS 3-6

art.no. 52001801
Gleitschiene G 96 GSR *
Glissière G 96 GSR *
Guide rail G 96 GSR *

art.no. 52001701
Gleitschiene G 96 GSR-EMF *
Glissière G 96 GSR-EMF *
Guide rail G 96 GSR-EMF*

* min. Standflügel-Falzbreite 670 mm
largeur min. de feuillure du vantail semi-fixe 670 mm
min. rebate width of fixed leaf 670 mm

G 96 EMF

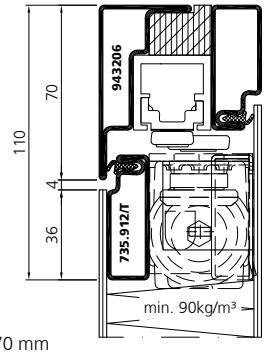

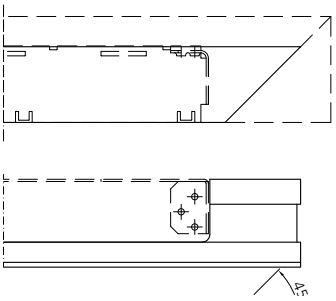

Verarbeitung Flügelprofil: siehe Einbauanleitung
Mise en oeuvre des profilés du cadre: voir instruction de montage
Processing frames profiles: see assembly instruction

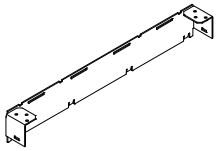

Einsatz mit 987042
Outil pour 987042
Insert for 987042

Dorma ITS96
2 flügelig
G 96 EMF
Mit E-Öffner

Dorma ITS96
2 vantaux
G 96 EMF
Avec ouverture électrique

Dorma ITS96
2 leafs
G 96 EMF
With E-opener

fl_ep_0792

DIN rechts
DIN droite
DIN right

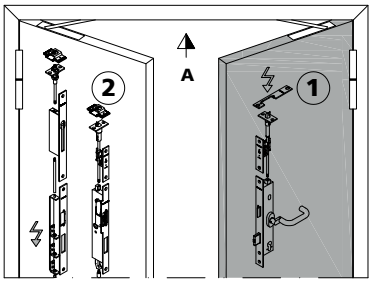

Ansicht von Innen / Élévation de l`intérieur / View from inside

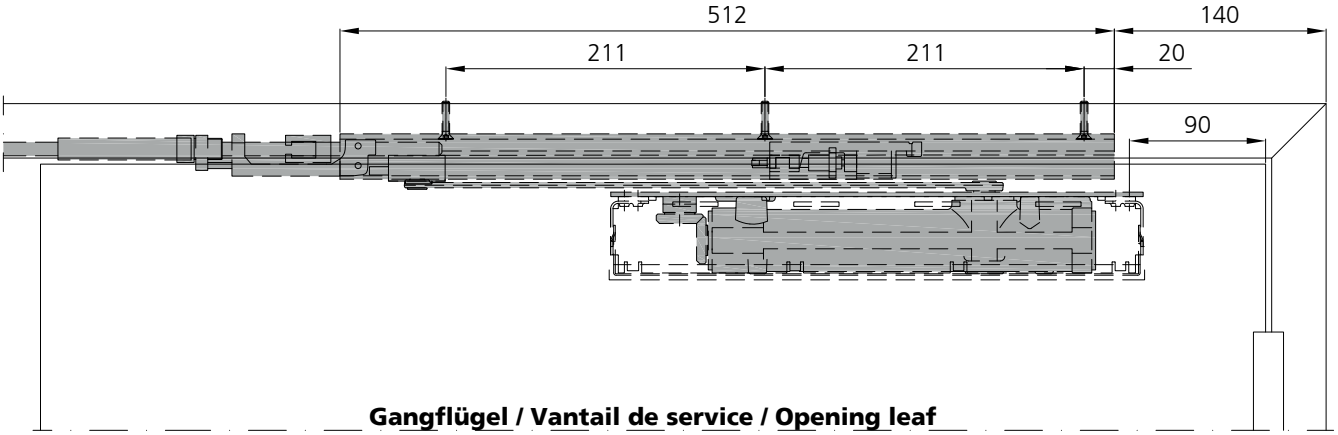

Gangflügel / Vantail de service / Opening leaf

FFB min. 1160 mm

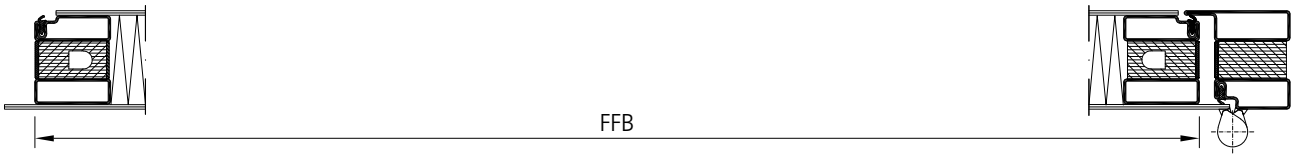

Masse sind gemäss Einbauanleitung Forster zu prüfen!

Contrôler les dimensions selon les instructions de montage Forster!

Dimensions have to be verified according to Forster's assembly instructions!

Ansicht A
Vue A
View A

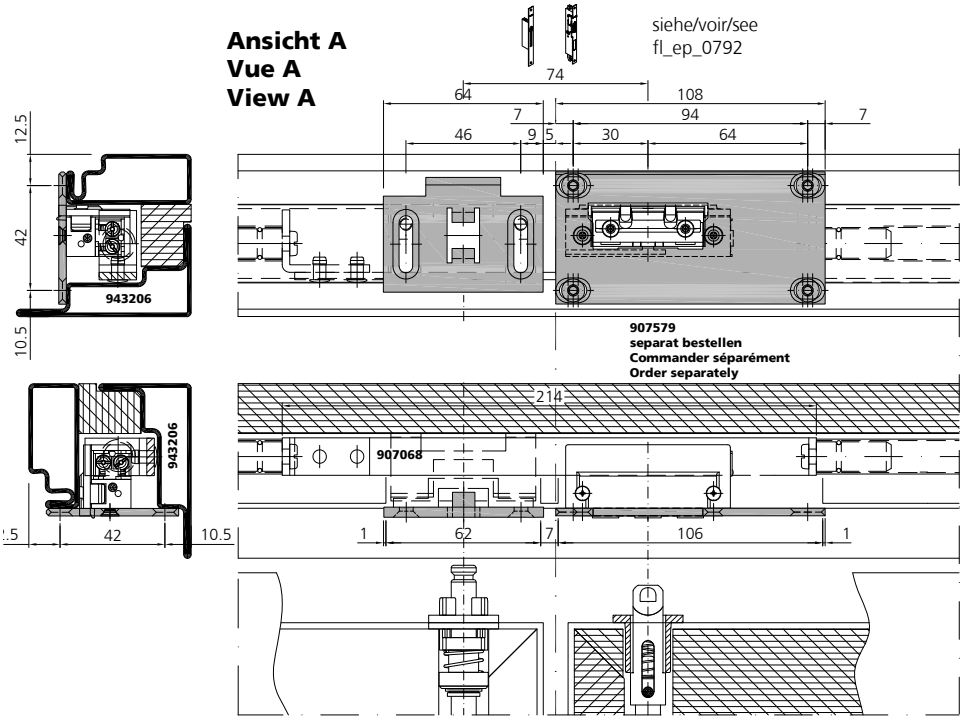

GEZE 5000
1 flügelig
Bandseite
Normalmontage

GEZE 5000
1 vantail
Côté paumelles
Montage standard

GEZE 5000
1 leaf
Hinge side
Standard mounting

fl_ep_0793

DIN rechts
DIN droite
DIN right

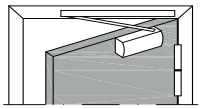

Ansicht von Innen / Élévation de l`intérieur / View from inside

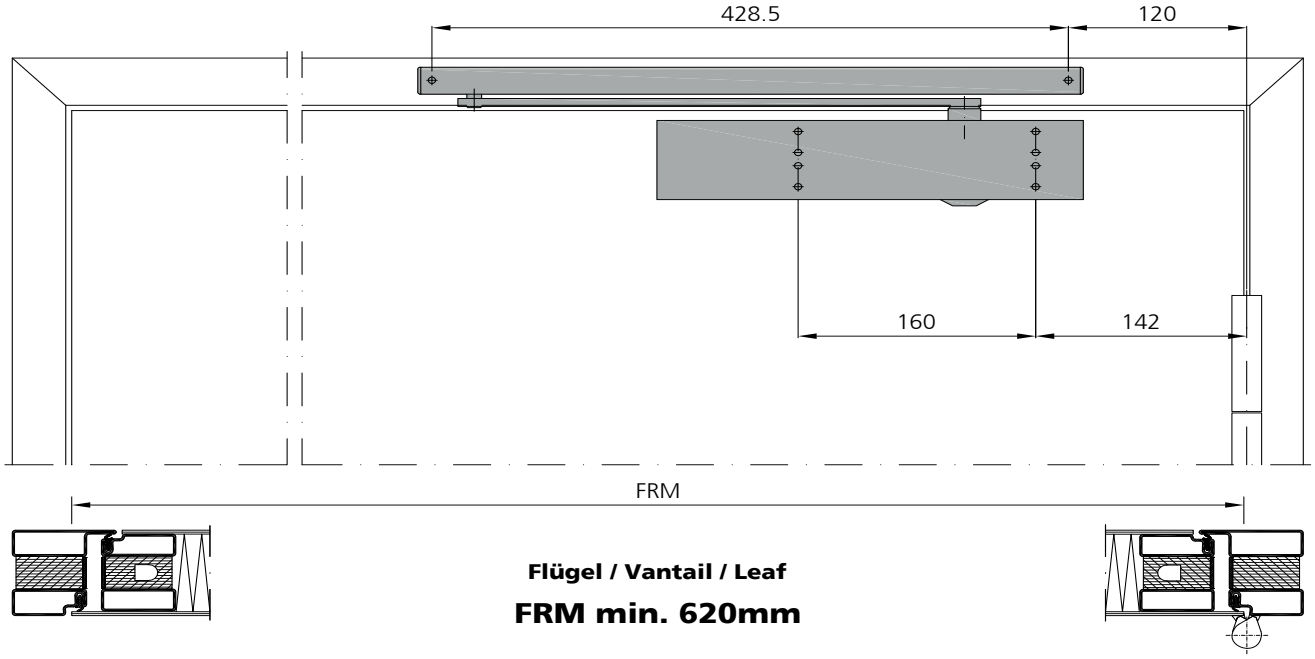

Masse sind gemäss Einbauanleitung GEZE zu prüfen!

Contrôler les dimensions selon les instructions de montage GEZE!

Dimensions have to be verified according to GEZE's assembly instructions!

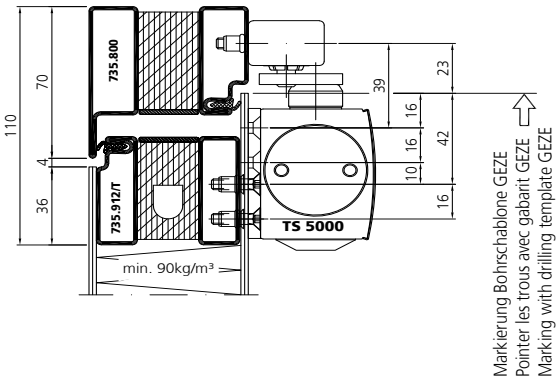

GEZE 5000
1 flügelig
Bandseite
Normalmontage

GEZE 5000
1 vantail
Côté paumelles
Montage standard

GEZE 5000
1 leaf
Hinge side
Standard mounting

fl_ep_0793

DIN rechts
DIN droite
DIN right

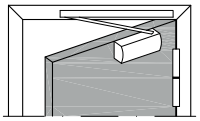

Ansicht von Innen / Élévation de l`intérieur / View from inside

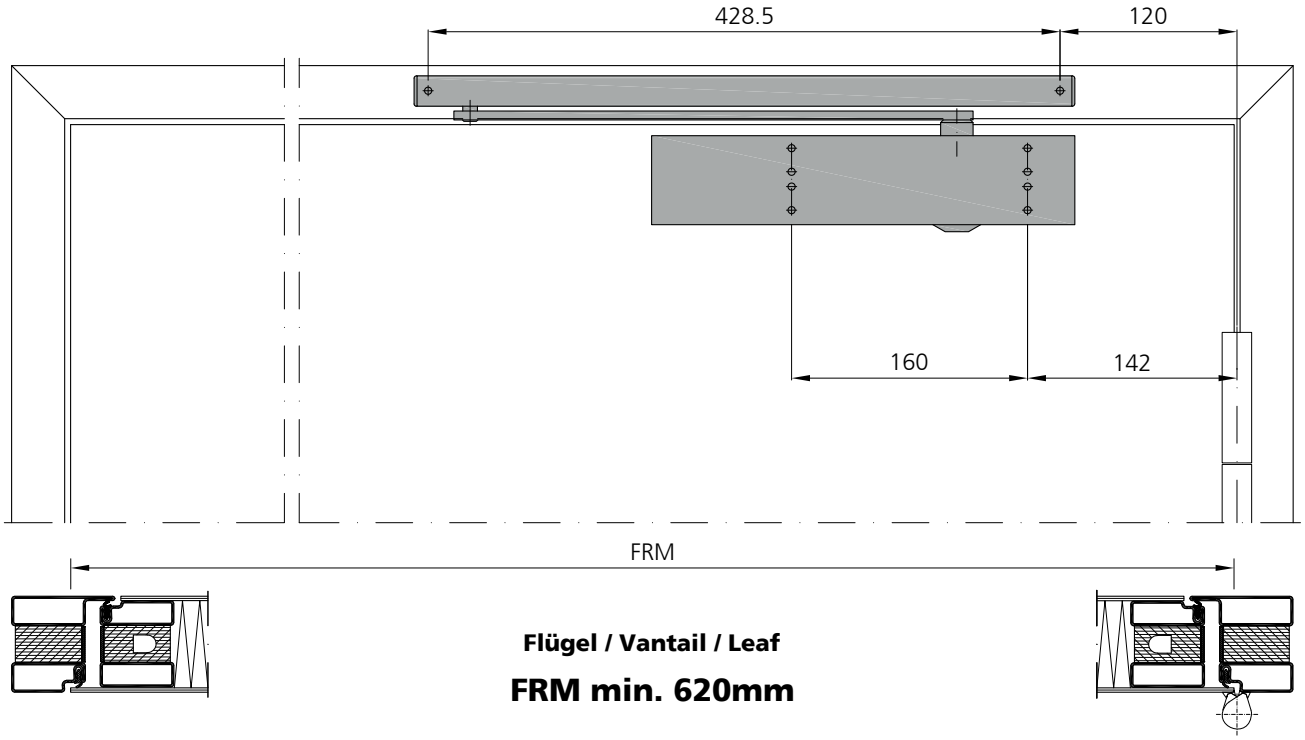

Flügel / Vantail / Leaf

FRM min. 620mm

Masse sind gemäss Einbauanleitung GEZE zu prüfen!

Contrôler les dimensions selon les instructions de montage GEZE!

Dimensions have to be verified according to GEZE's assembly instructions!

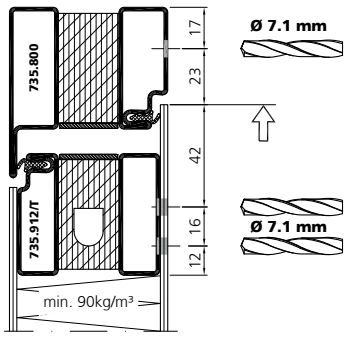

GEZE BOXER
1 flügelig
E-Gleitschiene 30mm

GEZE BOXER
1 vantail
E-glissière 30mm

GEZE BOXER
1 leaf
E-guide rail 30mm

fl_ep_0794

DIN rechts
DIN droite
DIN right

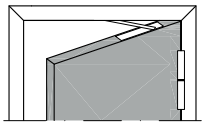

Ansicht von Innen / Élévation de l`intérieur / View from inside

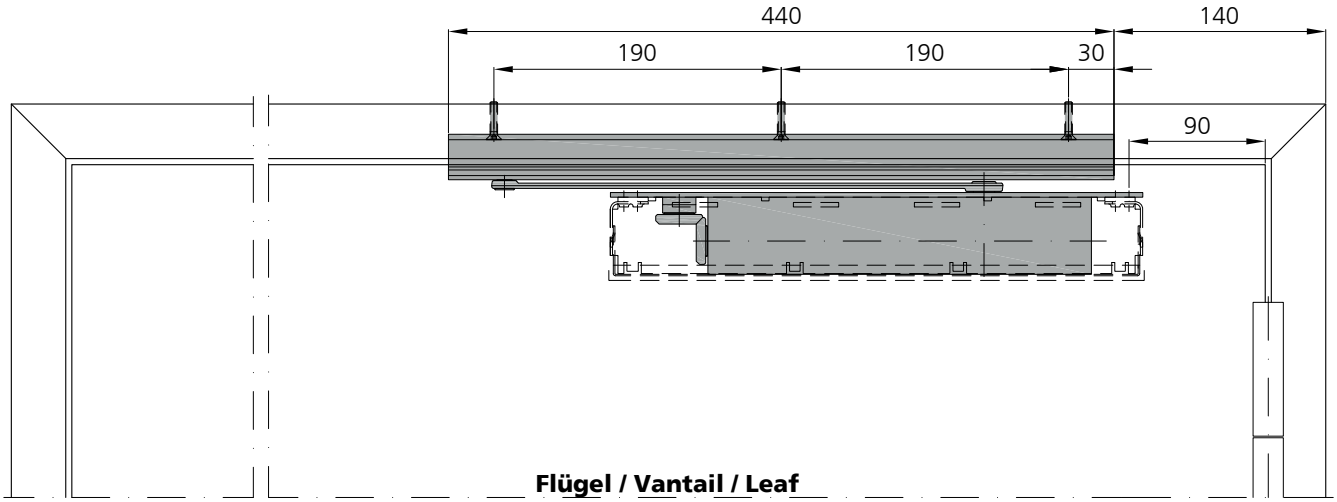

FFB min. 670 mm

Masse sind gemäss Einbauanleitung Forster zu prüfen!

Contrôler les dimensions selon les instructions de montage Forster!

Dimensions have to be verified according to Forster's assembly instructions!

GEZE

art.no. 099735
Türschliesser Boxer 3-6
Ferme-porte Boxer 3-6
Door closer Boxer 3-6

art.no. 119640
E-Gleitschiene Boxer DIN-L/R 30mm
Glissière Boxer E DIN gauch/droite 30mm
E-guide rail Boxer DIN left/right 30mm

E-Gleitschiene Boxer
E-guide rail Boxer

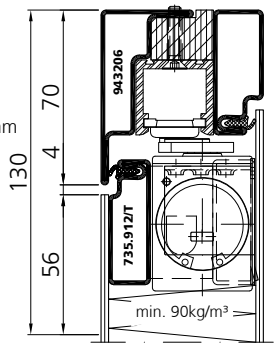

E-Gleitschiene Boxer
E- guide rail Boxer

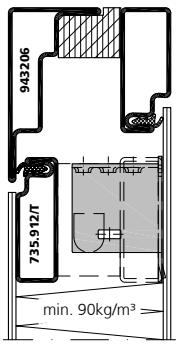

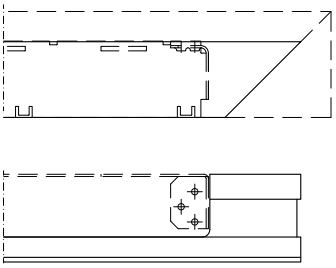

Verarbeitung Flügelprofil: siehe Einbauanleitung
Mise en oeuvre des profilés du cadre: voir instruction de montage
Processing frames profiles: see assembly instruction

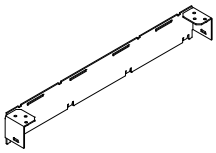

Einsatz mit 987042
Outil pour 987042
Insert for 987042

GEZE BOXER
1 flügelig
Gleitschiene 21mm

GEZE BOXER
1 vantail
Glissière 21mm

GEZE BOXER
1 leaf
Guide rail 21mm

fl_ep_0794

DIN rechts
DIN droite
DIN right

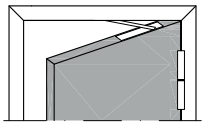

Ansicht von Innen / Élévation de l`intérieur / View from inside

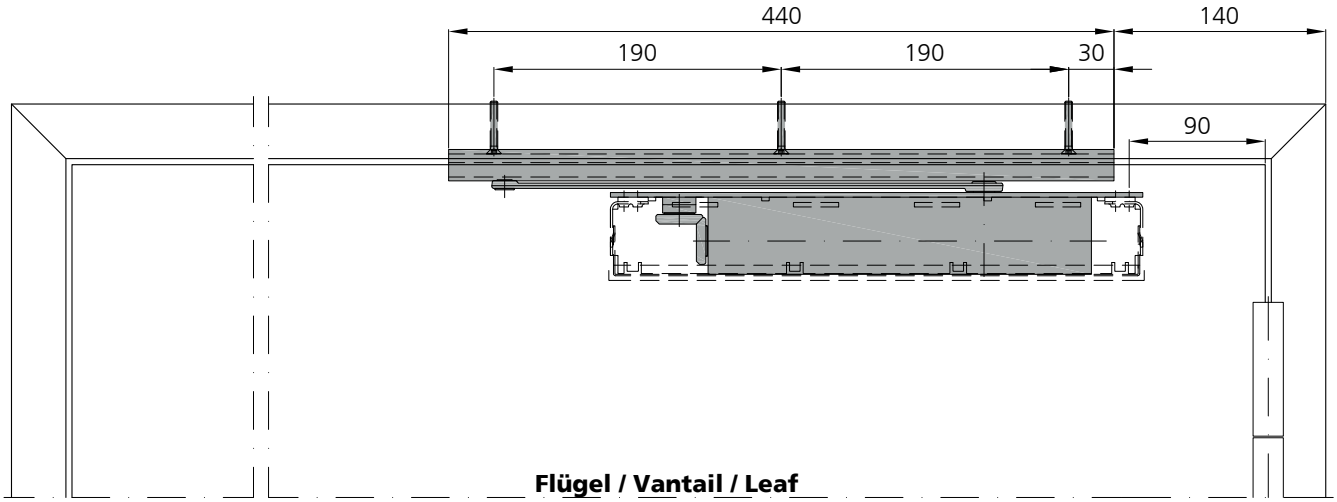

FFB min. 640 mm

Masse sind gemäss Einbauanleitung Forster zu prüfen!

Contrôler les dimensions selon les instructions de montage Forster!

Dimensions have to be verified according to Forster's assembly instructions!

GEZE

art.no. 099735
Türschliesser Boxer 3-6
Ferme-porte Boxer 3-6
Door closer Boxer 3-6

art.no. 112161
Gleitschiene Boxer 21 mm
DIN links/rechts
Glissière Boxer 21 mm
DIN gauche/droite
Guide rail Boxer 21 mm
DIN right/left

Gleitschiene Boxer
Guide rail Boxer

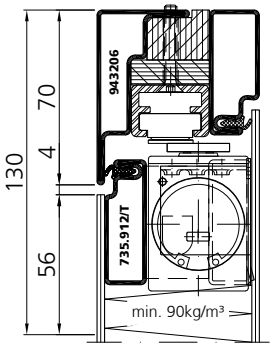

Gleitschiene Boxer
Guide rail Boxer

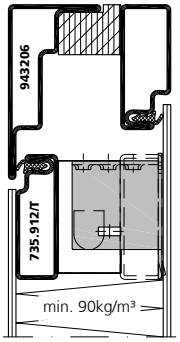

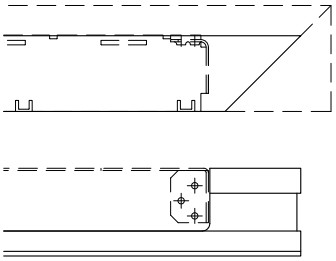

Verarbeitung Flügelprofil: siehe Einbauanleitung
Mise en oeuvre des profilés du cadre:
voir instruction de montage
Processing frames profiles: see assembly instruction

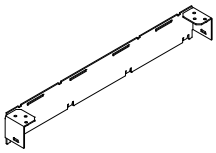

Einsatz mit 987042
Outil pour 987042
Insert for 987042

Kabelübergang 907595 Passe-câble 907595 Cable crossing 907595

fl_ep_0795

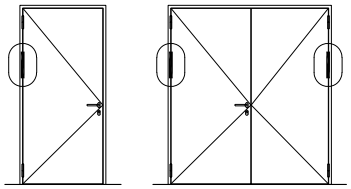

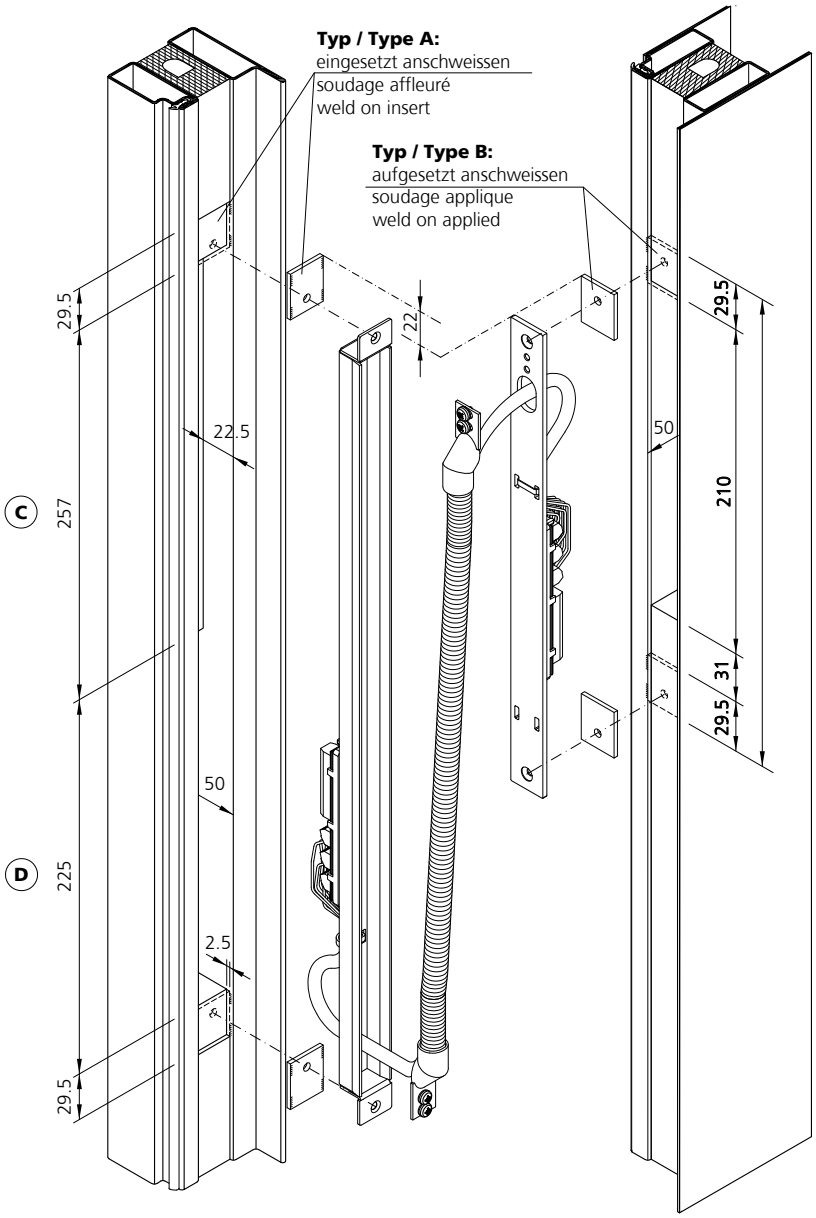

Typ / Type A:
947025 / 947026

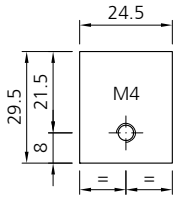

Typ / Type B:
947025 / 947026

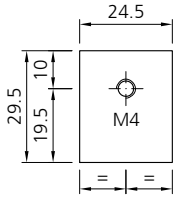

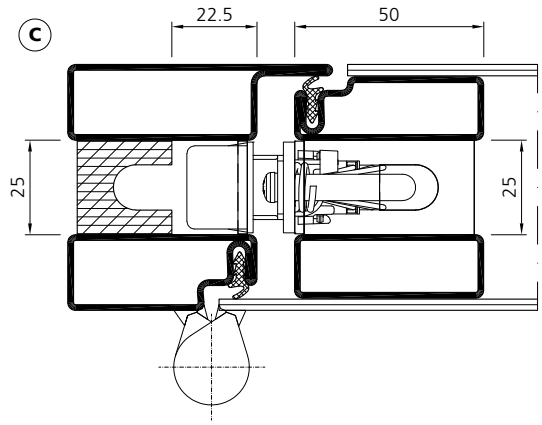

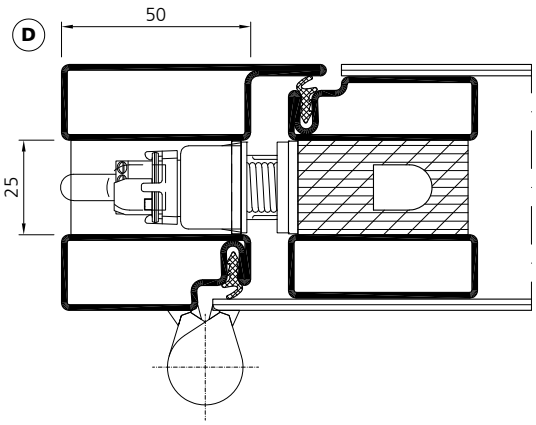

Kabelübergang 907596 Passe-câble 907596 Cable crossing 907596

fl_ep_0795

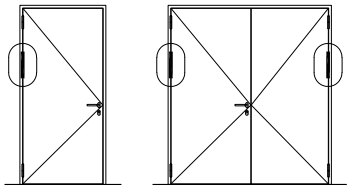

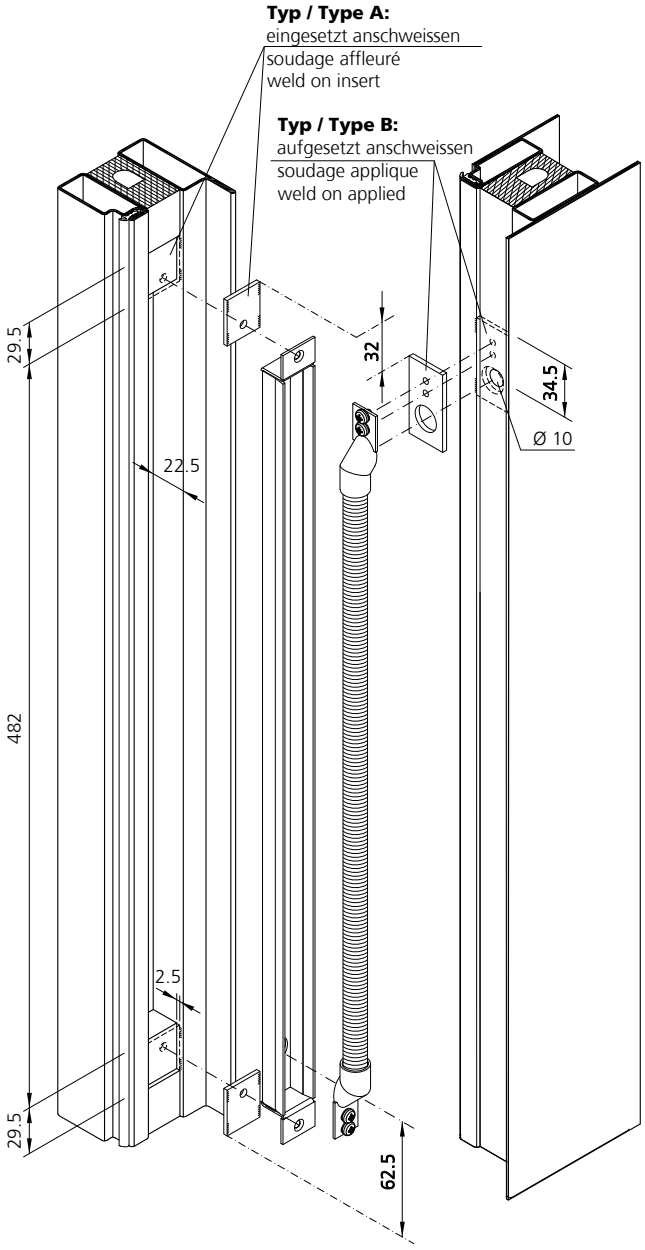

Typ / Type A:
947025 / 947026

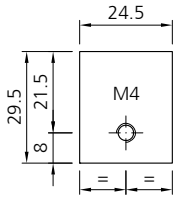

Typ / Type B:
Eigenfertigung (Flach 3 mm)
Propre confection (plate 3 mm)
Own fabrication (flat 3 mm)

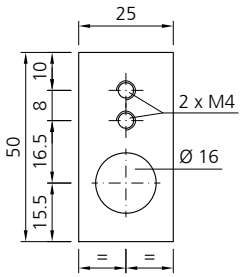

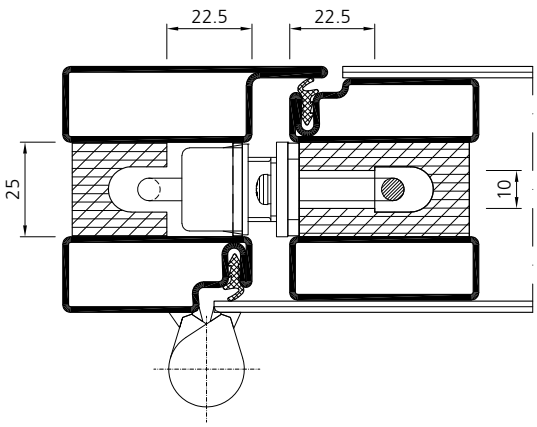

Variante
Variante
Alternative

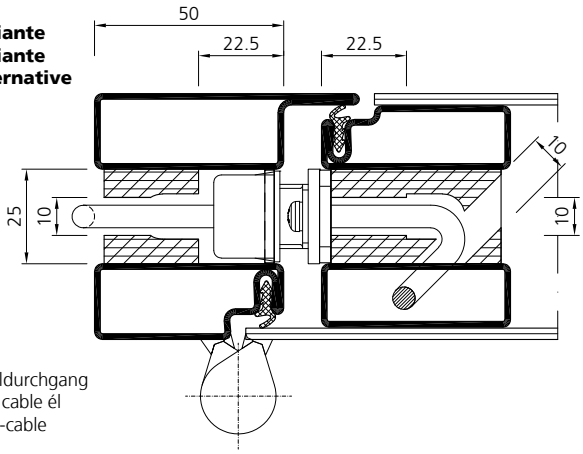

Ø 10 Bohrung für Kabeldurchgang
Ø 10 Trusquinage pour cable él
Ø 10 Drilling for electro-cable

Platz für Notizen **Espace pour les notes** **Space for memos**

Verarbeitung Flügel
Einbau Dichtung
Standflügel

Mise en œuvre du vantail
Montage des joints
vantail semi-fixe

Processing of leaf
Installation of seal
fixed leaf

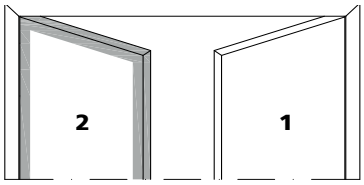

Standflügel
Vantail semi-fixe
Fixed leaf

Gangflügel
Vantail de service
Opening leaf

DIN rechts
DIN droite
DIN right

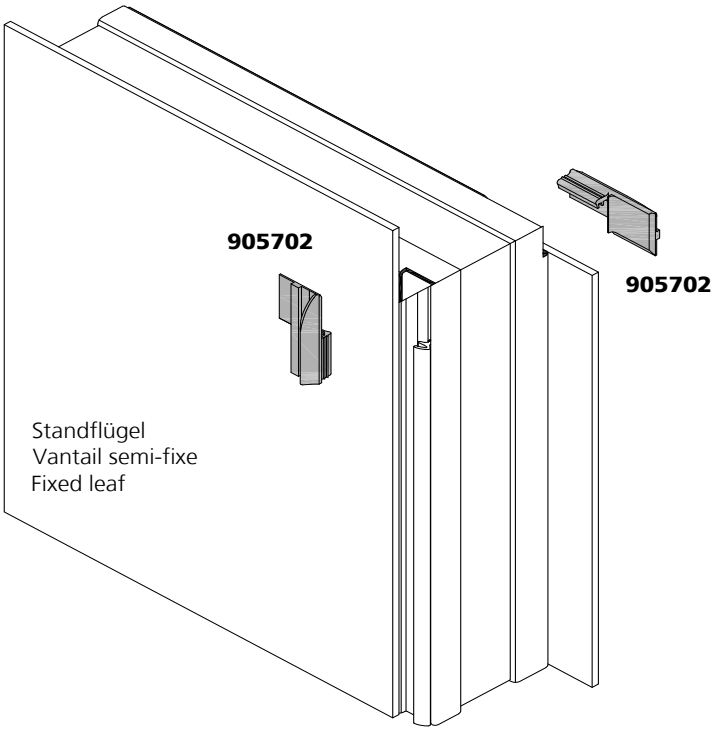

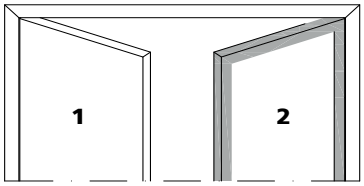

Gangflügel
Vantail de service
Opening leaf

Standflügel
Vantail semi-fixe
Fixed leaf

DIN links
DIN gauche
DIN left

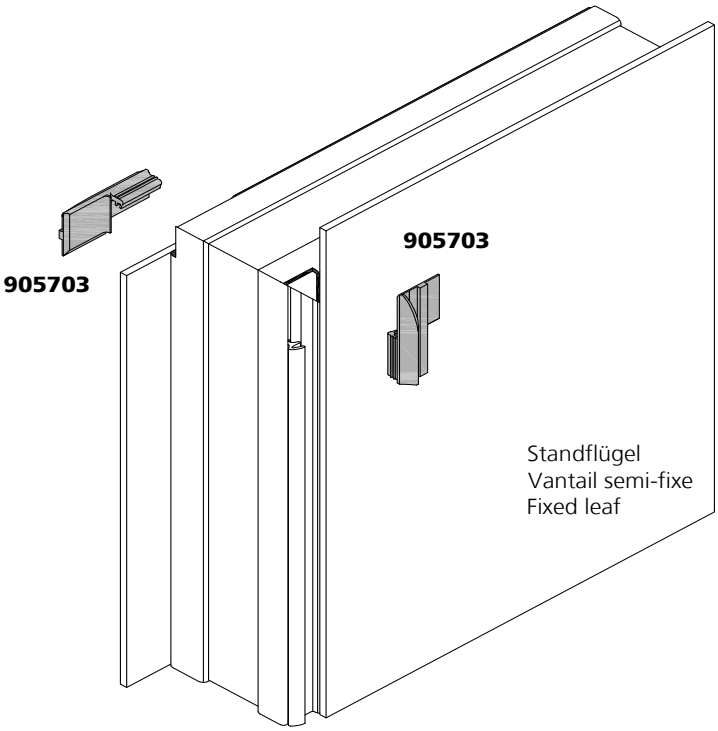

Anordnung Brandschutzstreifen
1-flügelig
Obere Verriegelung

Disposition bandes intumescentes
1 vantail
Verrouillage supérieur

Layout intumescent strips
1 leaf
Top shootbolt

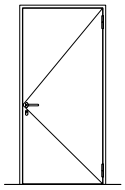

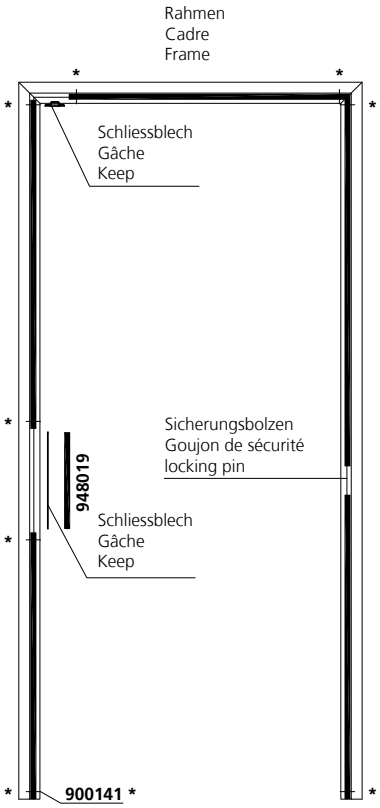

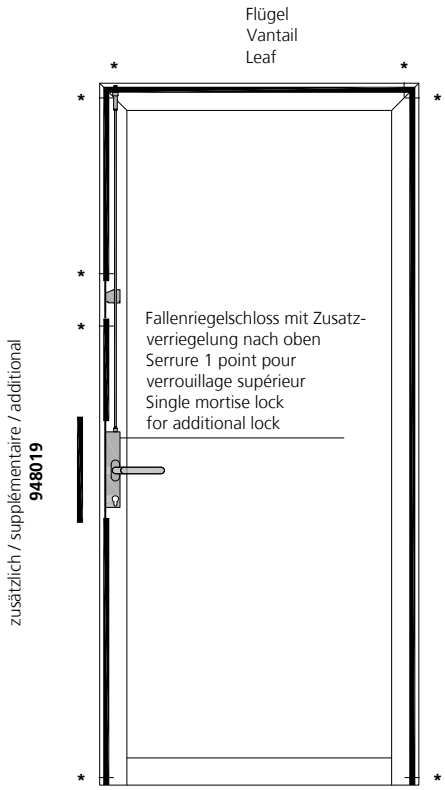

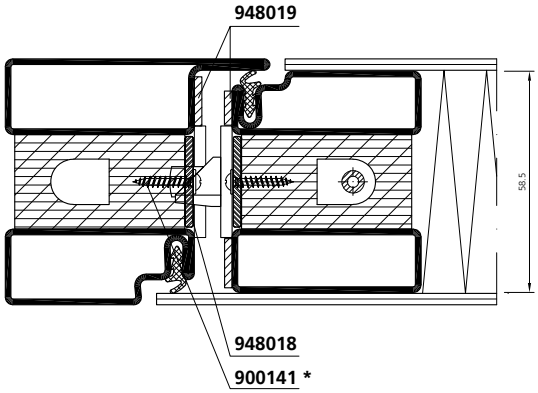

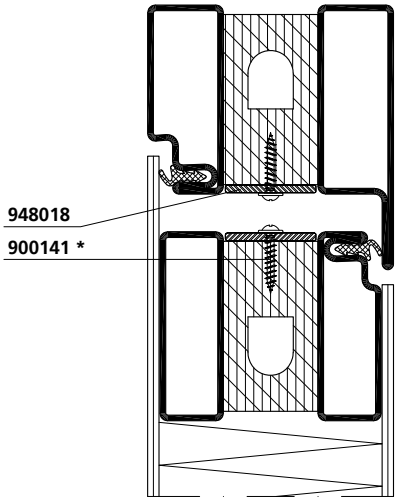

Montage des Brandschutzstreifens gemäss Montageanleitung!
(in der Verpackungseinheit von 948018 enthalten)
Poser la bande intumescent selon les instructions de montage
(inclus dans l'unité de conditionnement 948018)
Mounting of the intumescent strip according to the assembly instructions!
(included in the packing unit of 948018)

Anordnung Brandschutzstreifen
2-flügelig
Obere Verriegelung

Disposition bandes intumescentes
2 vantaux
Verrouillage supérieur

Layout intumescent strips
2 leaf
Top shootbolt

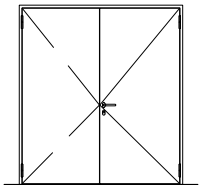

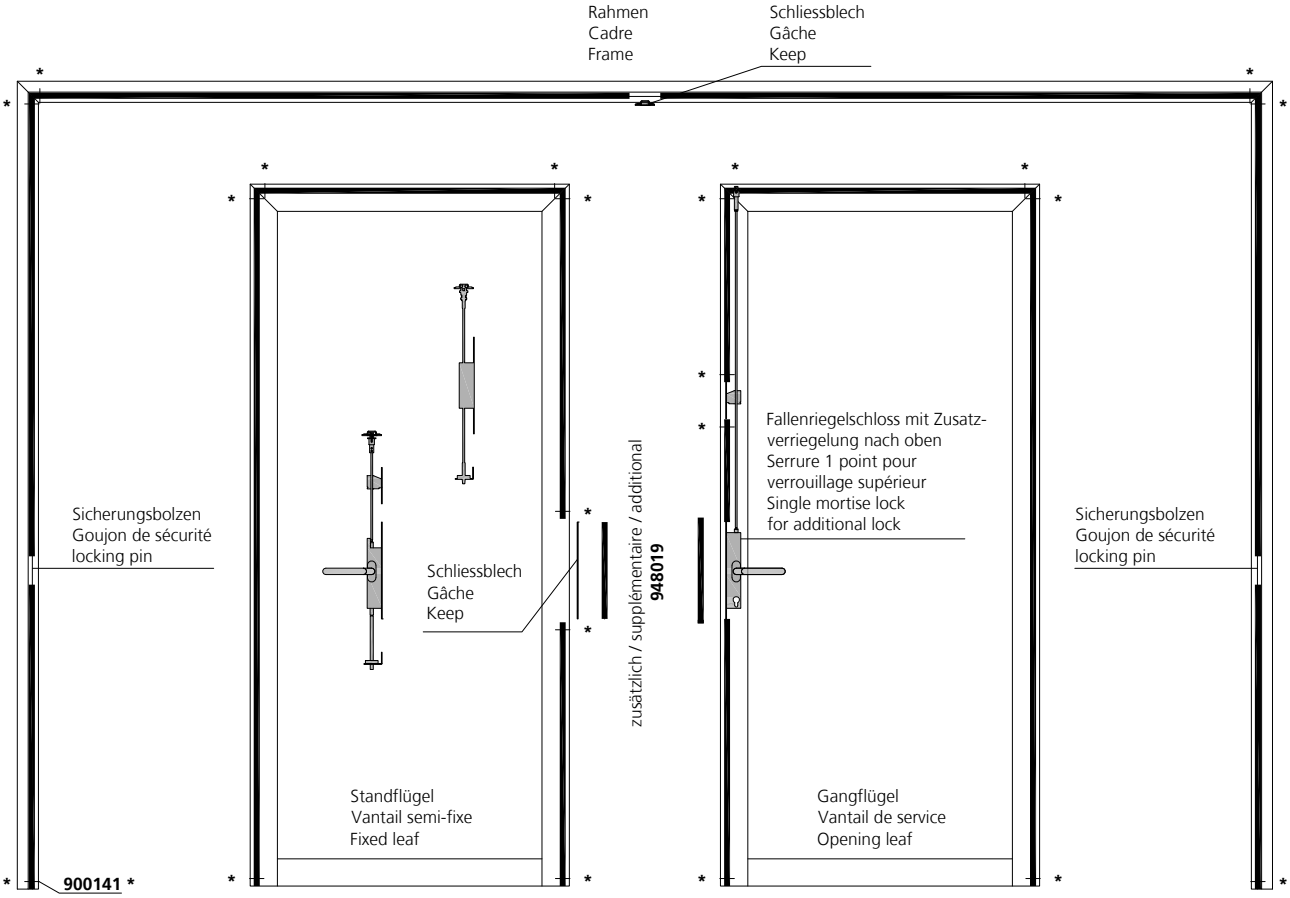

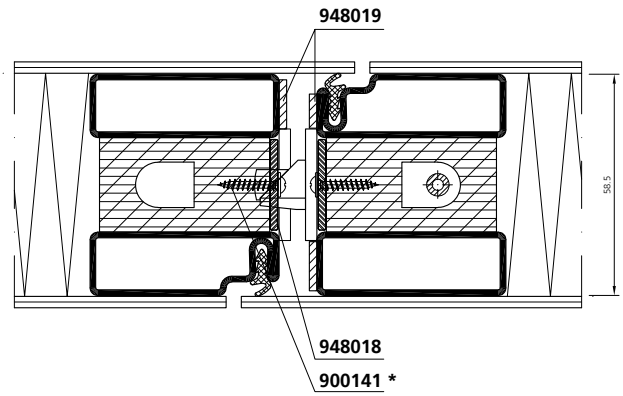

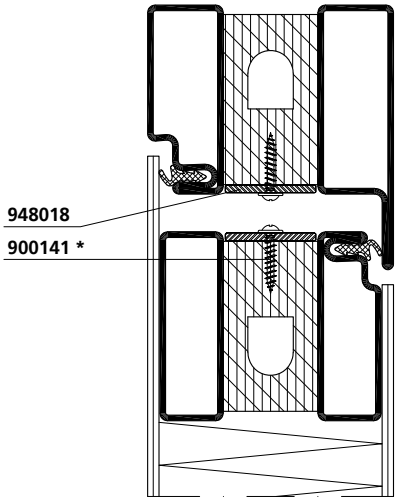

Montage des Brandschutzstreifens gemäss Montageanleitung!
(in der Verpackungseinheit von 948018 enthalten)
Poser la bande intumescent selon les instructions de montage
(inclus dans l'unité de conditionnement 948018)
Mounting of the intumescent strip according to the assembly instructions!
(included in the packing unit of 948018)

Anordnung Brandschutzstreifen
1-flügelig
Mehrfachverriegelung

Disposition bandes intumescentes
1 vantail
Verrouillage multiple

Layout intumescent strips
1 leaf
Multi-point lock

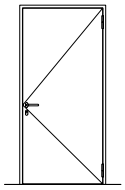

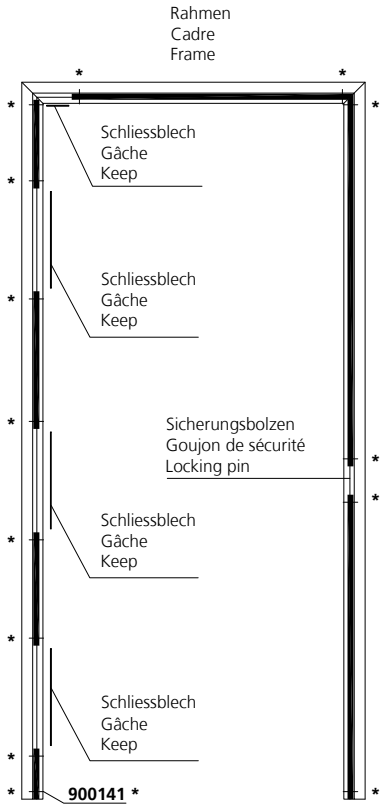

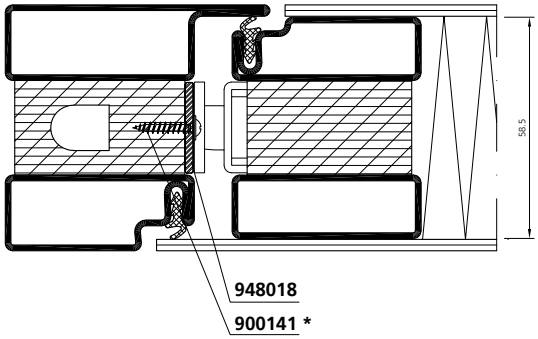

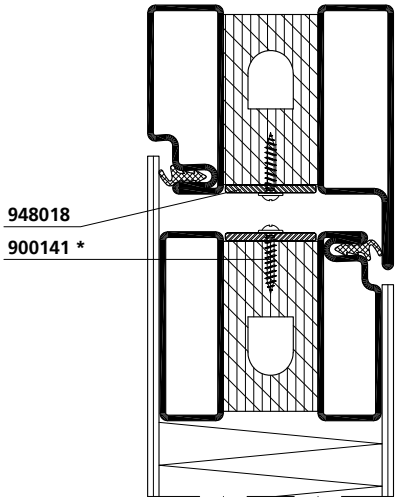

Montage des Brandschutzstreifens gemäss Montageanleitung!
(in der Verpackungseinheit von 948018 enthalten)
Poser la bande intumescent selon les instructions de montage
(inclus dans l'unité de conditionnement 948018)
Mounting of the intumescent strip according to the assembly instructions!
(included in the packing unit of 948018)

Anordnung Brandschutzstreifen
2-flügelig
Mehrfachverriegelung

Disposition bandes intumescentes
2 vantaux
Verrouillage multiple

Layout intumescent strips
2 leaf
Multi-point lock

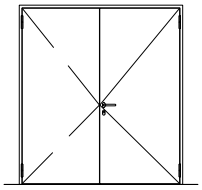

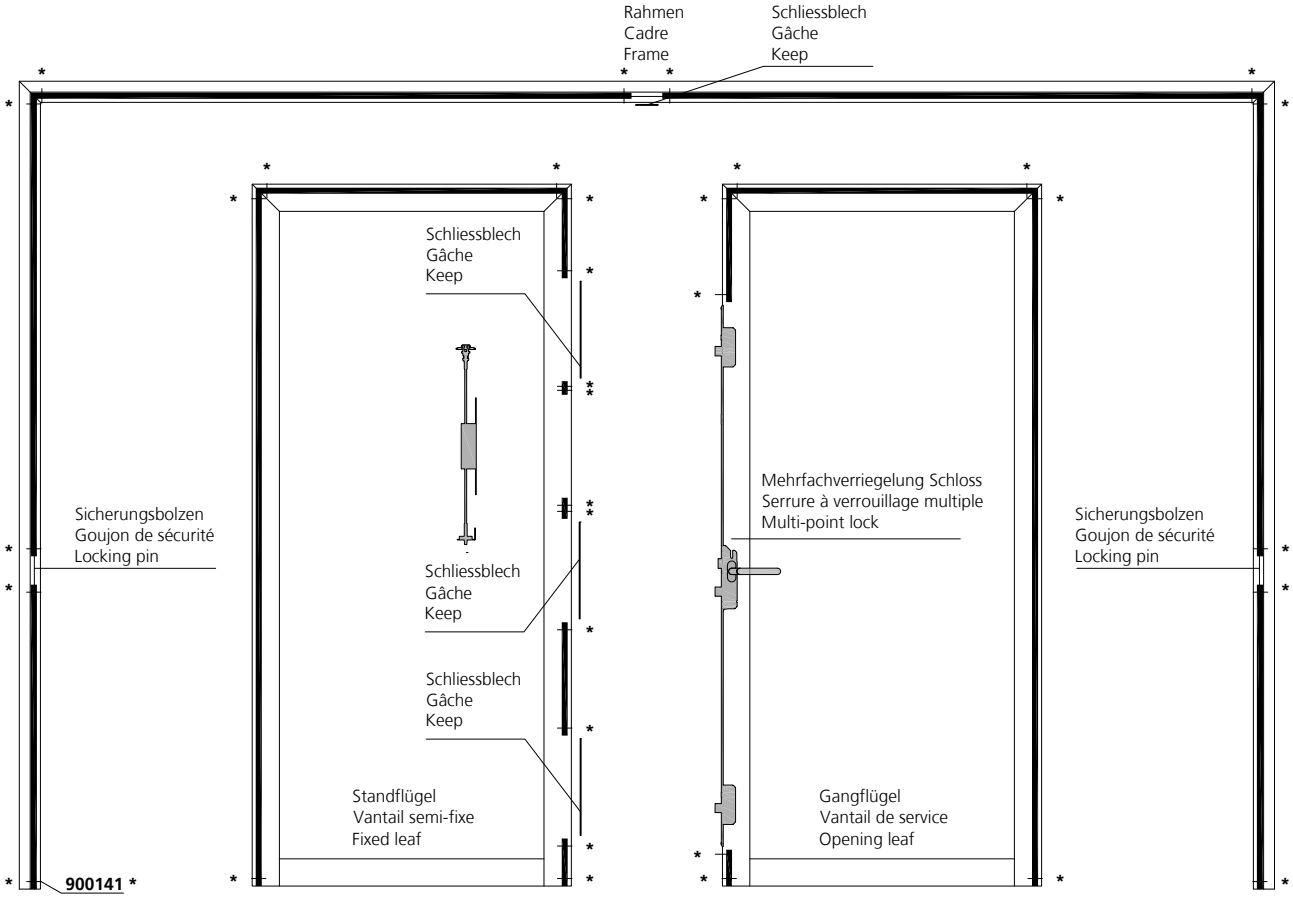

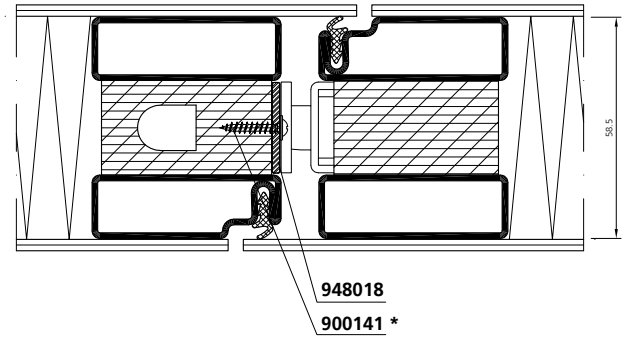

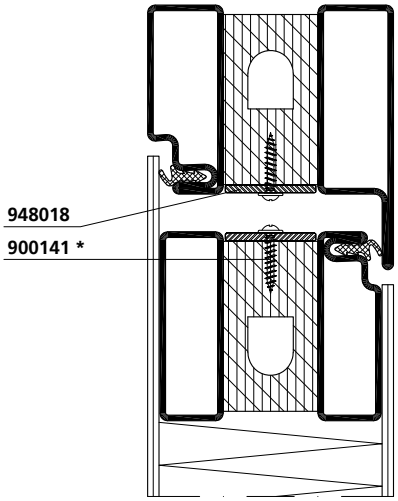

Montage des Brandschutzstreifens gemäss Montageanleitung!
(in der Verpackungseinheit von 948018 enthalten)
Poser la bande intumescent selon les instructions de montage
(inclus dans l'unité de conditionnement 948018)
Mounting of the intumescent strip according to the assembly instructions!
(included in the packing unit of 948018)

Verglasung
Glasauflager

Vitrage
Support de verre

Glazing
Glass support

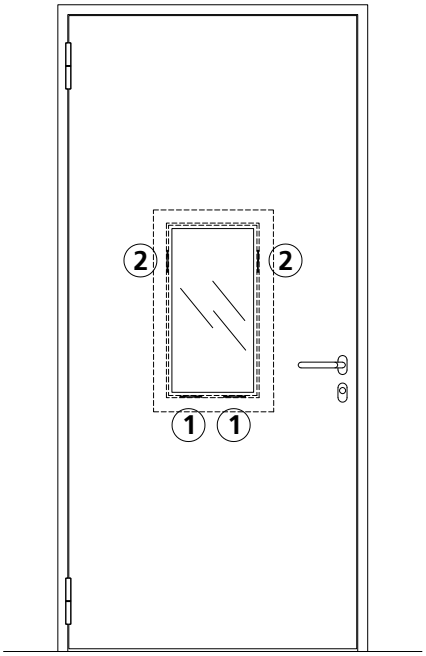

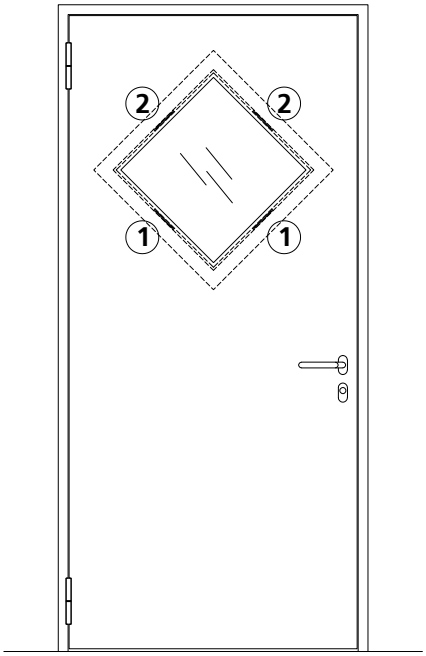

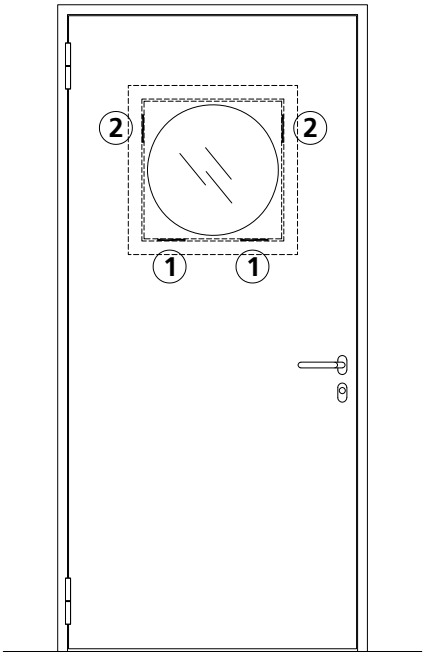

1 Tragklötze
Cales support
Support setting blocks

2 Distanzklötze
Cales d'écartement
Spacer setting blocks

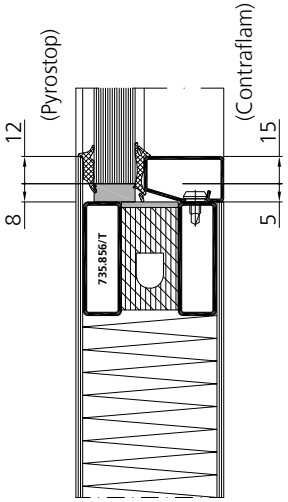

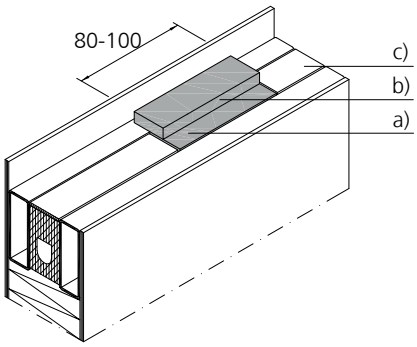

a) Hartholzklotz 24 x 3
Cale de bois dur 24 x 3
Hard wood block 24 x 3

b) Hartholz, wahlweise Promatect H
Cale de bois dur, au choix Promatect H
Hard wood block, optinally Promatect H

c) Brandschutzstreifen 948000
Bande intumescent 948000
Intumescent strip 948000

Verglasung
Glasauflager

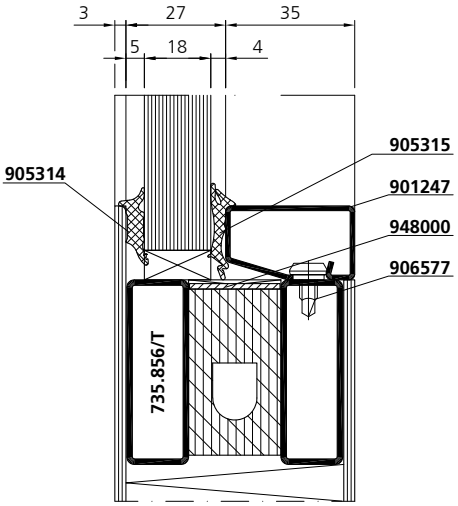

fl_vv_0035

Glasunterlage
Hartholzklotz L=80-100
wahlweise Promatect H
Support de verre
Cale de bois dur L=80-100
au choix Promatect H
Glass support
Hard wood block L=80-100
optionally Promatect H

Vitrage
Support de verre

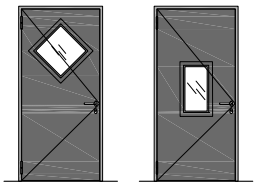

Einbau Eckig
Montage en angle
Installation square

Glas max. Grösse
Verre Dim. max.
Glass max. size

0.39 m2 (0.624 x 0.624 m)
1.13 m2 (0.739 x 1.524 m)

* Wahlweise Versiegelung durch Silikon-, Acryl- oder PU-Dichtstoff.
Protection au choix avec joint silicone, acrylique ou PU.
Optionally sealed with silicone, acryl or PU sealant.

Glazing
Glass support

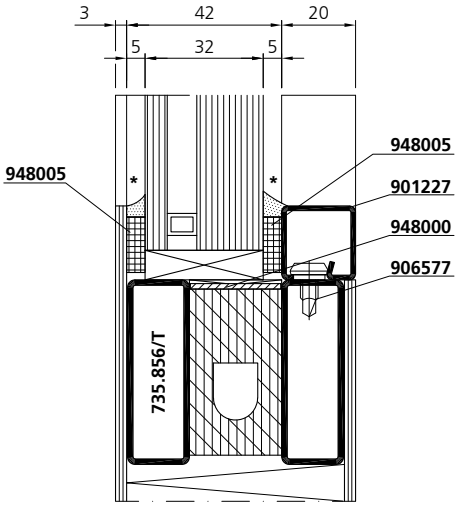

fl_vv_0036

** Verschraubungen mittels Schraube M4 mit Gewinde oder mittels St.-Einnietmutter, wahlweise Blechschraube Ø 4.8 x 38.
Fixation avec vis M4 avec filetage ou au moyen d'un rivet taraudé en acier, au choix vis à tôle Ø 4.8 x 38.
Mounted with M4 screw with thread or with standard rivet nut, optionally sheet-metal screw Ø 4.8 x 38.

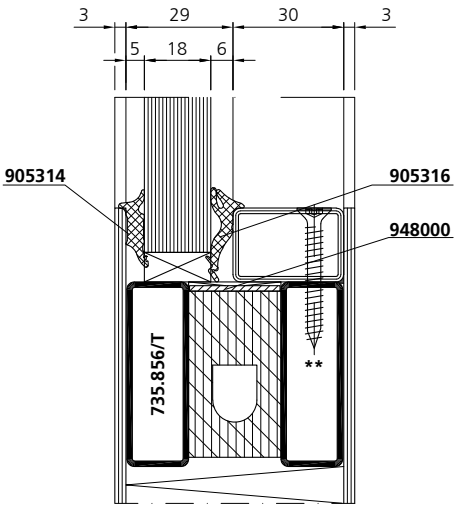

fl_vv_0037

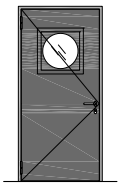

Einbau Rund
Montage circulaire
Installation round

Glas max. Grösse
Verre Dim. max.
Glass max. size

0.39 m2 (0.624 x 0.624 m)

Stahl- oder Edelstahlrohr s ≥ 1.5 mm
Tube en acier ou en acier inox s ≥ 1.5 mm
Steel or stainless steel tube s ≥ 1.5 mm

Schallschutz

Leistungseigenschaften nach EN 14351-1 und EN 14351-2

Bauarten

Isolation phonique

Caractéristiques de performance selon EN 14351-1 et EN 14351-2

Variantes de construction

Sound insulation

Performance characteristics according to EN 14351-1 and EN 14351-2

Construction variations

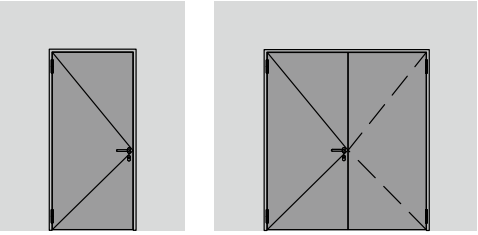

- 1- und 2-flügelige Türen
- portes à 1 ou 2 vantaux
- 1 and 2 leaf doors,

Generelle Definitionen

Définitions générales

General definitions

R_w	Bewerteter Schalldämmwert nach Labormessungen Coefficient d'isolation phonique évalué selon mesures en laboratoire Assessed sound insulation factor according to laboratory measurements
$R_{w,}C$	Korrekturwert C für Wohnen / Betriebe (z.B. Radio / TV) Valeur de correction C pour habitation/Production (p.ex. radio/TV) Correction value C
$R_{w,}Ctr$	Korrekturwert Ctr für Traffic (z.B. Strassenverkehr Stadt) Valeur de correction Ctr pour le traffic (p.ex. circulation en ville) Correction value Ctr
R'_w	Schalldämmwert am Bau gemessen Coefficient d'isolation phonique mesuré au bâtiment Sound insulation factor

Legende der Bezeichnungen in den Tabellen

Légende des descriptions dans les tableaux

Legend of descriptions in the tables

	R_w	Bewerteter Schalldämmwert der 1-flügeligen Tür in Abhängigkeit zur Schalldämmung $R_{w,\ Füllung}$ Coefficient d'isolation phonique évalué de la porte à 1 vantail resp. vitrage fixe, dépendant du coefficient d'isolation phonique $R_{w,\ Füllung}$ Assessed sound insulation factor of the 1 leaf door resp. fixed glazing, depending on the sound insulation factor $R_{w,\ Füllung}$
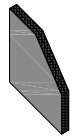	**$R_{w,\ Füllung}$**	Bewerteter Schalldämmwert der Füllung (Prüfwert nach ISO 140-3, mit Prüfnachweis einer Prüf-, Überwachungs- und Zertifizierungsstelle). Coefficient d'isolation phonique évalué du remplissage (valeur d'essai selon ISO 140-3, avec rapport d'essai d'un organisme d'essai, d'inspection et de certification). Assessed sound insulation factor of filling (test value ISO 140-3, with test report of a testing, inspection and certification body).
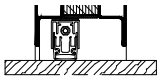	**$K_{1aB,}$**	Korrekturwert für Türen mit einer absenkbaren Bodendichtung (geeignet für Schallschutz) Valeur de correction pour portes avec un seul joint seuil automatique (adapté pour isolation phonique) Correction value for doors with one drop floor seal (suitable for sound insulation)
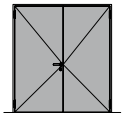	**$K_{S,}$**	Korrekturwert für 2-flügelige Türen Valeur de correction pour portes à 2 vantaux Correction value for 2 leaf doors
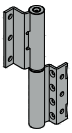	**$K_{Band,}$**	Korrekturwert bei Verwendung von Falzanschraubbändern, die eine Dichtungsebene unterbrechen (K_{Band} = -0,5 dB pro Band) Valeur de correction en cas d'utilisation des paumelles à visser dans le champ de la porte, lesquelles interrompent le niveau d'étanchéité (K_{Band} = -0,5 dB par paumelle) Correction value on using screw-on hinges (rebate), which interrupt one sealing level (K_{Band} = - 0,5 dB per hinge)
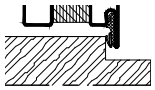	**$K_{W/S,}$**	Korrekturwert für Türen mit einer Anschlagschwelle Valeur de correction pour portes avec un seuil en butée Correction value for doors with one buffer threshold

forster fuego light EI30 Blechtür

forster fuego light EI30 Porte tôlée

forster fuego light EI30 Sheet metal door

1 flügelige Blechtür mit zwei absenkbaren Bodendichtungen Porte tôlée à 1 vantail avec deux joints seuil automatiques 1 leaf sheet metal door with two drop floor seals	C	Ctr	Füllung Remplissage Filling	Korrekturen Corrections Corrections			
R_W dB			$R_{W,\ Füllung}$ dB	$K_{1aB,}$ dB	$K_{S,}$ dB	$K_{Band,}$ dB	$K_{W/S,}$ dB
49	-1	-3	Mineralwolle 90 kg/m³ Aine minérale 90 kg/m³ Mineral wool 90 kg/m³	-8	0	- 0,5 pro Band / par paumelle / per hinge	0

R_W $K_{1aB,}$ $K_{S,}$ $K_{Band,}$ $K_{W/S,}$ $K_{F\ 2.7,}$ $K_{F\ 3.6,}$ $K_{F\ 4.6,}$ $K_{F\ >\ 4.6,}$

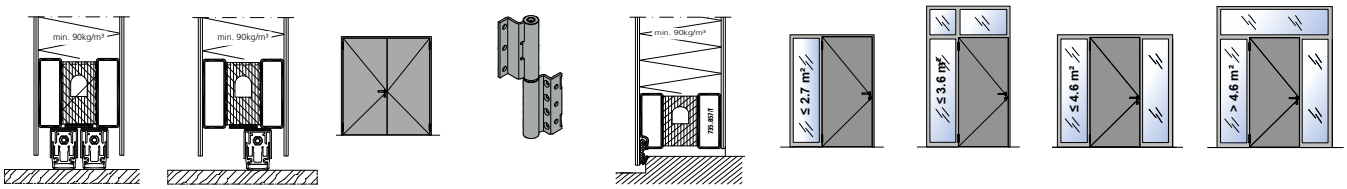

! Blechtüren mit Glasausschnitten oder Festverglasung siehe new@ Nr. 142 Schallschutz

! Portes en tôle avec découpe en verre ou vitrage fixe voir new@ No. 142 Isolation phonique

! Sheet metal doors with glass cut-out or fixedglazing see new@ No. 142 sound insulation.

Berechnungsbeispiel / Exemple de calcul / Calculation example

Geforderter Schalldämmwert R_w des Bauteils: 45 dB	Coefficient d'isolation phonique R_w éxigé de l'élément: 45 dB	Required sound insulation factor R_w of the construction: 45 dB	Korrekturwert Valeur de correction Correction value	Wert Valeur Value
Schalldämm-Mass der Blechtüre 49 dB	Coefficient d'isolation phonique du remplissage 49 dB	Sound insulation factor of filling 49 dB	R_w	49 dB
2-flügelige Tür	Porte à 2 vantaux	2 leaf door	$K_{S,}$	- 0 dB
Falzanschraubbänder, die eine Dichtungsebene unterbrechen	Paumelles à visser dans le champ de la porte, qui interrompent le niveau d'étanchéité	Screw-on hinges (rebate), which interrupt one sealing level	$K_{Band,}$ (4 x 0.5 dB)	- 2 dB
Füllungen > 3.6 / ≤ 4.6 m²	Remplissages > 3.6 / ≤ 4.6 m²	Fillings > 3.6 / ≤ 4.6 m²	$K_{F\ 4.6,}$	- 2 dB
Ergebnis Schalldämmwert R_w des Bauteils	**Résultat coefficient d'isolation phonique R_w de l'élément**	**Result sound insulation factor R_w of the construction**		**45 dB**

Verarbeitung

Kontrolle und Optimierung der Werte am Bau

Falzdichtung

Ausführung:
- Visuelle Kontrolle ob Anschlagdichtung gut anliegt, durchgehend vorhanden und im Eckbereich umlaufend ist
- Anpressdruck der Anschlagdichtung mit Papierstreifen testen

Mögliche Verbesserungsmassnahmen:
- Anpressdruck durch Justieren des Türflügels erhöhen (Toleranzen von Falzluft und Schattenfuge beachten)
- Türbänder 3D einbauen bzw. nachstellen
- Ersetzen der Dichtungen durch Anschlagdichtung 905406
- Anpressdruck durch Nachstellen des Schliessblechs erhöhen (Schliessblech Hauptschloss drehen)
- Schliesskraft des Türschliessers erhöhen
- Zusatzverriegelung nach oben einbauen bzw. nachstellen
- Mehrfachverriegelung einbauen

Schwellendichtungen

Ausführung:
- Kontrolle, ob Boden fest und eben ist
- Visuelle Kontrolle, ob die Schwellendichtung unten und seitlich gut abschliesst (ev. mit Lichtstrahl überprüfen)
- Kontrolle, ob die absenkbare Bodendichtung durchgehend am Sockelprofil anliegt

Mögliche Verbesserungsmassnahmen:
- Anpressdruck nachstellen (Angaben des Lieferanten beachten)
- Bodenluft verringern
- Falzdichtband 988051 oben an der Bodendichtung anbringen oder erneuern
- Zweite Bodendichtung einbauen

Mise en œuvre

Contrôle et optimisation des valeurs sur site (ou sur le chantier à choix)

Joint de feuillure

Réglages:
- Contrôler visuellement si le joint de butée est posé bien à plat, et est présent en continu tout autour et aux angles
- Tester la pression d'appui du joint de butée avec une bande de papier

Améliorations possibles:
- Augmenter la pression d'appui en ajustant le vantail de porte (respecter les tolérances de joint de porte et joint creux)
- Monter des paumelles 3D resp. les ajuster
- Remplacer les joints par le joint de butée 905406
- Augmenter la pression d'appui en ajustant la gâche (tourner la gâche de la serrure principale)
- Augmenter la force de fermeture du ferme-porte
- Monter un verrouillage supplémentaire vers le haut resp. l'ajuster
- Monter un verrouillage multiple

Joint de seuil

Réglages:
- Contrôle, si le sol est ferme et plan
- Contrôle visuel, si le joint de seuil se ferme bien vers le bas et latéral (ev. examiner avec un faisceau lumineux)
- Contrôle, si le joint seuil automatique est appliqué en continu au profilé de socle

Améliorations potentielles:
- Ajuster la pression d'appui (respecter les indications du fabricant)
- Réduire le jeu entre porte et sol
- Monter ou remplacer la bande d'étanchéité de feuillure 988051 dessus le joint seuil
- Remplacer éventuellement les joints
- Monter un second joint de seuil automatique

Processing

Control and optimising of the values on the building

Rebate seal

Installation:
- Visual check, that the weather stripping is lying flat, weather stripping in the corners
- Test contact pressure of the weather stripping by trying to slip a paper-strip between door/frame

Possible measures for improvement:
- Increase contact pressure by adjusting the door leaf (respect tolerances of rebate clearance and shadow gap)
- Adjust the rebate space in to ensure correct gap & lateral position
- Mount 3D door hinges resp. adjust them
- Replace the fitted weather strippings by weather strippings 905406
- Increase contact pressure by readjusting the keeps (turn the keep for main lock)
- Increase the closing force of the door closer
- Install an additional top shootbolt, or adjust existing
- Install a multi-point lock

Threshold seal

Installation:
- Check, that the floor is firm and level
- Visual check, that the threshold seal is sideways and to the bottom properly closed
- Check, that the drop seal is fitted continuously & close to the base profile & deploys to close any gap

Possible measures for improvement:
- Adjust contact pressure (observe the specifications of the manufacturer)
- Reduce gap between door and bottom
- Install or replace the rebate sealing tape 988051 on top of the drop seal
- If necessary, replace the seals
- Install a second drop seal

Verarbeitung

- Falls Verbesserungsmassnahmen nicht zum gewünschten Erfolg führen, Bodenluft provisorisch mit Kitt (z.B. Terostat) abdichten und mittels Abhörtest Schwachstellen eruieren

Füllungen

Ausführung:
- Beidseitige visuelle Kontrolle ob Verglasungsdichtungen gut anliegen
- Füllung entspricht dem bestellten Produkt

Mögliche Verbesserungsmassnahmen:
- Allenfalls Ersetzen der Verglasungsdichtungen (mit 45° Gehrungsschnitt)
- Nassversiegelungen ausbessern
- Bei Ausführung mit zwei Glashalteleisten: zusätzliche Versiegelung bei der inneren Glashalteleiste anbringen
- Glasaufbau kontrollieren (z.B. mit GlassBuddy®plus)
- Füllung durch ein besser dämmendes Produkt ersetzen

Bauanschluss

Ausführung:
- Kontrolle der Fugen zum Bauanschluss

Mögliche Verbesserungsmassnahmen:
- Anbringen oder Ausbessern der Fuge
- Fuge beidseitig abdichten (Hohlräume hinterfüttern)

Mise en œuvre

- Si les mesures d'amélioration n'aboutissent pas au résultat souhaité, scellez temporairement le jeu entre porte et sol avec du mastic (p. ex. Terostat) et identifiez les points faibles à l'aide d'un test d'écoute

Remplissages

Réglages:
- Contrôler visuellement sur les deux côtés que les joints de vitrage soient posés bien à plat
- Le remplissage correspond au produit commandé

Améliorations potentielles:
- Remplacer éventuellement les joints de vitrage (avec coupe en onglet 45°)
- Retoucher les vitrages au silicone
- Version avec deux parcloses: appliquer une étanchéité supplémentaire à la parclose intérieure
- Contrôler la structure du verre (p. ex. avec GlassBuddy®plus)
- Remplacer le remplissage par un produit avec une meilleure isolation

Raccord mural

Réglages:
- Contrôler les joints vers les raccords muraux

Améliorations potentielles:
- Appliquer ou retoucher le joint
- Etancher le joint sur les deux côtés (charger les cavités)

Processing

- If the measures of improvement have not worked, seal the gap between door and bottom provisional with sealing compound (e.g. Terostat) and identify the weak points with some form of air test

Fillings

Installation:
- Visually check on both sides, that the glazing seals are is lying flat
- Filling correspond to the ordered product

Possible measures for improvement:
- Possibly replace the glazing seals (with mitre joint 45°)
- Repair the wet glazings details
- For version with two glazing beads: apply an additional sealing at the inner glazing bead
- Check the glass structure (e.g. with GlassBuddy®plus)
- Replace filling with a better insulating product

Wall abutment

Installation:
- Check the joint between frame & wall abutment

Possible measures for improvement:
- Apply or repair the joint
- Seal the joint on both sides (fill the cavities)

Verarbeitung

Flankierende Bauteile

Ausführung:
- Kontrolle, ob Unterlagsboden und Bodenbelag im Bereich des Elements unterbrochen sind
- Kontrolle, ob keine direkte Verbindung zwischen abgehängter Decke und Element besteht
- Kontrolle, ob Kanäle und Leitungsdurchführungen gemäss Schallschutzanforderung ausgeführt sind

Mögliche Verbesserungsmassnahmen:
- Kabelkanäle ausstopfen und abdichten
- Luftkanäle mit Schalldämpfern ausrüsten.

Mise en œuvre

Eléments adjacents

Réglages:
- Contrôler si la chape et le revêtement de sol sont interrompus dans la zone de l'élément
- Contrôler qu'il n'existe aucune liaison directe entre le plafond suspendu et l'élément
- Contrôler que les conduits et passe-câbles soient réalisés selon les exigences d'isolation phonique

Améliorations potentielles:
- Bourrer et étancher les conduits de câbles
- Equiper les conduits d'air avec des isolants phoniques.

Processing

Flanking building parts

Installation:
- Control, that underlay and floor covering are interrupted in the area of the element
- Control, that no direct connecion exists between suspended ceiling and element
- Control, that channels and cable bushings are executed according to the sound insulation requirements

Possible measures for improvement:
- Stuff and seal the cable channels
- Fill the air ducts with silencers.

Dokumentation
Aktualisierung der Verarbeiterordner forster fuego light und forster presto in Vorbereitung.

Documentation
Mise à jour des classeurs de mise en œuvre forster fuego light et forster presto en préparation.

Documentation
Update of the processing manuals forster fuego light and forster presto are in preparation.

Allgemeine Hinweise

Die Forster-Profilstahlrohr-Serien und das entsprechende Zubehör sind für unterschiedliche Anwendungsmöglichkeiten im Metall- und Fassadenbau entwickelt. Die Serien sind bestimmt für die Verarbeitung durch Fachbetriebe des Metallbaus, der Fensterherstellung und dergleichen, welche vertraut sind mit den anerkannten Regeln der Technik, insbesondere auf dem Gebiet des Metall-, Türen-, Fenster- und Fassadenbaus und bei denen die Kenntnisse aller einschlägigen Normen, Richtlinien und Verarbeitungshinweise der Profillieferanten vorausgesetzt werden kann.

Alle von uns herausgegebenen Unterlagen, die sich mit der Kombination, dem Zusammenbau, der Anordnung, Verarbeitung, Veredelung und Montage der angebotenen Artikel befassen, sind freiwillige Dienstleistungen, die dem Facharbeiter Anregungen und Vorschläge bieten sollen oder aber einen Bericht über bereits ausgeführte Kombinationen und Anlagen zum Inhalt haben. Dabei muss der Facharbeiter bei Benutzung solcher Unterlagen stets selber kritisch prüfen, ob die hier gemachten Vorschläge für seinen Fall in jeder Hinsicht geeignet und zutreffend sind, da die Vielzahl der in der Praxis vorkommenden Einbau- und Belastungsfälle in derartigen Unterlagen nicht erfasst werden kann.

Généralités

Les séries de profilés en acier Forster et les accessoires correspondants sont développés en vue d'offrir diverses possibilités d'applications pour les constructions métalliques et les façades. Ces séries sont destinées à la mise en œuvre par des entreprises spécialisées dans la construction métallique, la fabrication de fenêtres et autres secteurs similaires, et qui connaissent les règles reconnues de la technique, notamment dans le domaine de la construction de portes, fenêtres et façades métalliques, et qui disposent des connaissances nécessaires sur toutes les normes, directives et indications de mise en œuvre applicables des fournisseurs de profilés.

Tous les documents publiés par nos soins et qui portent sur les possibilités de combinaison, l'assemblage, l'implantation, la mise en œuvre, la finition et le montage des articles que nous proposons, constituent des prestations de plein gré censées fournir au spécialiste des suggestions et des solutions ou rendre compte des combinaisons et installations déjà réalisées. En utilisant cette documentation, le spécialiste devra toujours l'examiner de manière critique et vérifier que les propositions qu'elle présente sont bien pertinentes et adaptées à son propre cas à tous égards, car il est impossible de résumer dans une documentation de ce type la multitude des cas de figure rencontrés dans la pratique tant en termes d'installations que de sollicitations.

General advice

Forster's series of profiled steel sections and the corresponding accessories have been developed for a wide range of applications in the manufacture of metal structures and façades. These series are designed for processing by specialist firms in the metal-working industry, window construction and similar, who are familiar with the appropriate technical standards, particularly in the field of metal working, door, window and façade construction and where an adequate knowledge of all relevant standards, directives and suppliers' processing instructions can safely be assumed.

All the documentation published by us concerning the combination, erection, arrangement, processing, refinement and assembly of the articles on offer are voluntary services intended as suggestions and ideas for the expert, or else represent a report on combinations and installations already assembled. In all cases when using this documentation, the expert must always critically study whether the suggestions and ideas are suitable and appropriate for the case in point, since loads and stresses vary so greatly that it is impossible in this kind of documentation to cover every eventuality occurring in practice.

Allgemeine Hinweise

Technische Beratung bei Planung und Projektierung

Die kostenlose technische Beratung bei Planung und Projektierung sind weder als Haupt- noch als Nebenpflicht Gegenstand unserer Angebotes bzw. des Kaufvertrages. Die Forster Profilsysteme AG hat diesbezüglich keinen Rechtsbindungswillen.

Alle Anregungen, Ausschreibungs-, Konstruktions- und Einbauvorschläge, statische Berechnungen, Materialkalkulationen, etc., die im Rahmen der Beratung und Diskussion, in Skizzenform, Zeichnungen, Schriftwechsel oder Ausarbeitung von Mitarbeitern unseres Hauses gemacht werden, erfolgen nach bestem Wissen und sind als kostenlose und unverbindliche Dienstleistung zu verstehen, für die wir keine Haftung übernehmen. Die Planungshoheit liegt jederzeit ausschliesslich beim Bauherrn und Architekten. Bauseitige Vorgaben werden durch die Forster Profilsysteme AG nicht geprüft.

Werden verbindliche Auskünfte erwünscht, insbesondere über den Einbau der Elemente und über bauphysikalische Probleme, wie z. B. Statik, Befestigung, Wärme-, Feuchtigkeits-, Brand-, Rauch- oder Schallschutz, etc. oder über den Einbau von Komponenten anderer Hersteller in den Fassaden- bzw. Metallbaukonstruktionen von Forster Profilsysteme AG muss ein gesonderter entgeltlicher Beratervertrag in schriftlicher Form abgeschlossen werden.

Généralités

Conseil technique lors de la planification et de l'établissement du projet

Le conseil technique gratuit fourni lors de la planification et de l'établissement du projet ne constitue ni une obligation principale ni une obligation secondaire de notre offre ou du contrat de vente. Forster Systèmes de profilés SA n'exprime pas la volonté de se lier juridiquement à ce sujet.

Toutes les idées, propositions de soumission, de construction et de montage, de même que tous les calculs statiques, calculs de matériel, etc. fournis par nos collaborateurs dans le cadre des prestations de conseil ou discussions, sous forme de croquis, de dessins, de correspondance ou d'une étude, sont donnés en toute bonne foi et s'entendent comme service gratuit non contractuel pour lequel nous déclinons toute responsabilité. A tout moment, la planification relève exclusivement des compétences du maître de l'ouvrage et de l'architecte. Forster Systèmes de profilés SA ne contrôle pas les exigences incombant à ces autorités.

La demande de renseignements contractuels, notamment en relation avec le montage des éléments et les questions relatives à la physique des constructions, comme la statique, la fixation, la protection contre la chaleur, l'humidité, le feu ou le bruit, etc. ou concernant le montage de composants d'autres fabricants dans les façades ou les constructions métalliques de Forster Systèmes de profilés SA exige la conclusion d'un contrat de conseil payant établi séparément par écrit.

General advice

Technical support in planning and project work

Free of charge technical consultation during planning and project preparation does not form part of our quotation or contract of sale as either a primary or secondary obligation. Forster Profile Systems Ltd. has no intention to create legal relations in this regard.

All ideas, suggestions for tender, design and installation, static calculations, material calculations, etc. provided within the context of consultation and discussion, in the form of sketches, drawings, correspondence or plans drawn up by our employees are made to the best of our knowledge and ability and shall be considered a free of charge service without any obligation for which we do not accept any liability. The responsibility for the planning lies at all times exclusively with the builder and architect. On-site plans will not be verified by Forster Profile Systems Ltd.

A separate consultancy contract involving payment must be concluded in the written form if information of a binding nature is required, especially with regard to the installation of the elements and the building physics involved in problems such as static calculations, fastenings, thermal insulation, waterproofing, fire, smoke and sound protection, etc. or to the installation of components from other manufacturers in the façades or metal structures from Forster Profile Systems Ltd.

Allgemeine Hinweise

Gewährleistung

Sofern nicht schriftlich eine andere Vereinbarung getroffen wird, besteht eine Gewährleistung der Forster Profilsysteme AG lediglich im Rahmen der dem Käufer bekannten „Allgemeinen Verkaufs- und Lieferbedingungen der Forster Profilsysteme AG".

Voraussetzung ist in jedem Fall die ausschliessliche Verwendung von Original-Konstruktionsteilen (Profile, Zubehör, Beschläge) aus dem jeweils gültigen Forster-Lieferprogramm. Für Mängel, welche aus der Verwendung von anderen Artikeln als Forster-Original-Artikeln herrühren, wird jede Haftung abgelehnt. Werden nicht Original-Konstruktionsteile zur Anwendung gebracht, verlieren die an Forster verliehenen Prüfzeugnisse und Atteste für derartig ausgeführte Konstruktionen ihre Gültigkeit.

Hinweis

Die Aktualität, Vollständigkeit oder Qualität der Inhalte wird nicht gewährleistet. Wir behalten uns vor, den technischen Inhalt ohne Vorankündigung ganz oder teilweise zu ändern. Für Schäden irgendwelcher Art, die aufgrund der Verwendung der Informationen in diesem Dokument oder aufgrund deren Unvollständigkeit entstehen, wird keinerlei Haftung übernommen.

Die Nichtbeachtung der jeweils aktuellen auf der Herstellerhomepage abrufbaren produktspezifischen sowie allgemeinen Informationen, insbesondere betreffend bestimmungsgemässe Verwendung, Sicherheitsbestimmungen, Produkt-leistung und -wartung sowie Informations- und Instruktionspflichten, entbindet den Hersteller von seiner Produkthaftung.

Généralités

Garantie

Dans la mesure où aucune autre convention par écrit n'a été passée, la garantie de la société Forster Systèmes de profilés SA n'est applicable que dans le cadre des «Conditions générales de vente et de livraison de Forster Systèmes de profilés SA», qui sont connues de l'acheteur.

Cela suppose dans chaque cas l'utilisation exclusive d'éléments de construction d'origine (profilés, accessoires, quincailleries) provenant du programme de fournitures Forster respectivement applicable. Toute responsabilité est déclinée dans le cas de vices résultant de l'utilisation de tout autre article que les éléments d'origine Forster. Dans l'éventualité où les éléments utilisés ne sont pas des pièces de construction d'origine, les certificats d'essais et attestations attribués à Forster pour les constructions de ce type perdent toute validité.

Remarque

Nous ne garantissons pas l'actualité, l'exhaustivité ou la qualité des contenus. Nous nous réservons le droit de modifier le contenu technique, en partie ou en totalité, sans préavis. Nous déclinons toute responsabilité pour les dommages de quelque nature que ce soit, résultant de l'utilisation des informations contenues dans le présent document ou de leur caractère incomplet.

Le non-respect des informations spécifiques aux produits et générales qui sont consultables sur le site du fabricant dans leur version actualisée, en particulier concernant l'utilisation conforme aux dispositions, les consignes de sécurité, les caractéristiques et l'entretien du produit, de même que les obligations d'informations et d'instructions, dégage le fabricant de sa responsabilité du fait des produits.

General advice

Warranty

Unless a written agreement on the contrary has been concluded, the warranty granted by Forster Profile Systems Ltd. applies solely to the extent of the "General Conditions of Sale and Delivery of Forster Profile Systems Ltd." with which the customer is already familiar.

In all cases the warranty only applies provided that original construction parts (profiles, accessories, fittings) are used from the currently valid Forster range. All liability is declined for any damage arising from the use of articles other than Forster original articles. If articles other than Forster original articles are used, test certificates and attestations granted to Foster for constructions built using such articles are deemed to be invalid.

Note

The up-to-dateness, completeness or quality of the contents are not guaranteed. We reserve the right to make technical alterations in the content wholly or partially with no prior notice. We are not liable for damages of any kind, which arise from the use of the information in this document or on the basis of its incompleteness.

The non-observance of the information on the home page of the manufacturer which is currently retrievable, specific for the product, as well as general, in particular with regard to the use for the purpose intended, safety regulations, product performance, product maintenance as well as the duty to inform and instruct, releases the manufacturer from his liability for his product.

Swiss Re, CH-Rüschlikon

forster

Profilsysteme in Stahl und Edelstahl

Systèmes de profilés en acier et en acier inox

Steel and stainless steel profile systems

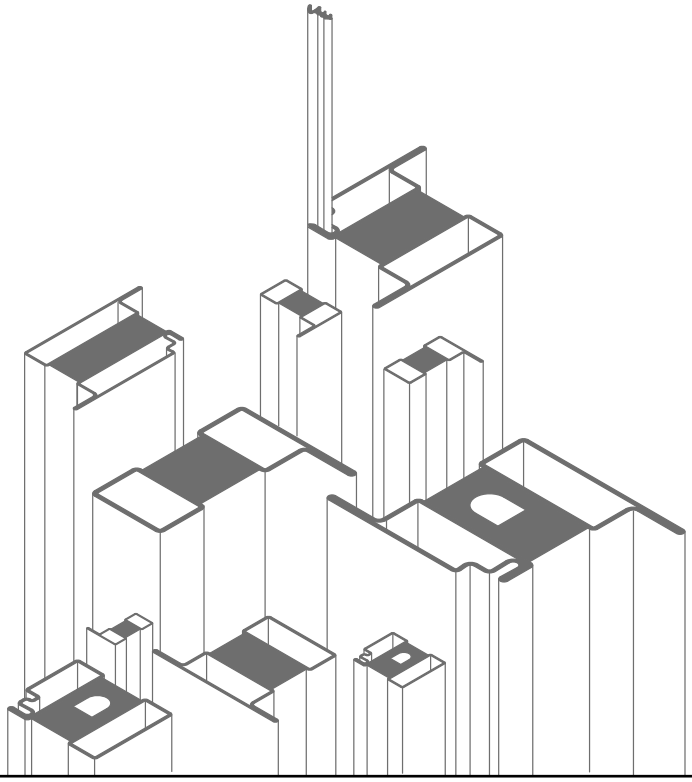

Forster Profilsysteme AG | CH-9320 Arbon | info@forster.ch | www.forster-profile.ch

948317