Türen und Verglasungen wärmegedämmt
Portes et cloisons à isolation thermique
Doors and glazing with thermal break

Dokumentation auslaufend
Documentation en cours de suppression
Documentation being phased out

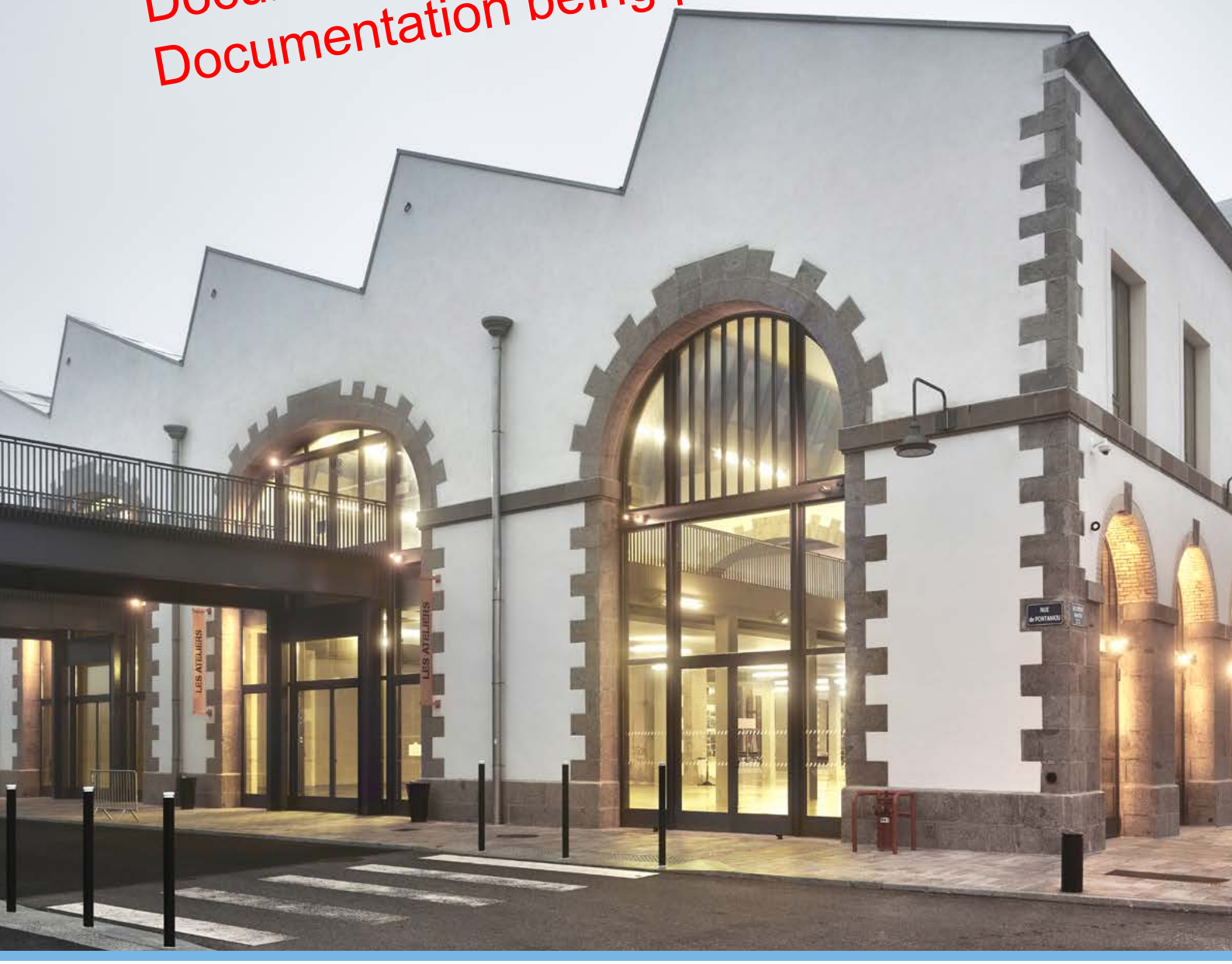

Allgemeine Informationen Nummernverzeichnis Technische Hinweise Verarbeitungsrichtlinien	**Informations générales** Répertoire des numéros Informations techniques Directives relatives à la mise en œuvre	**General information** Index of numbers Technical notes General processing guidelines	0
System Forster unico Türen Systembeschreibung Systemvarianten Systemübersicht	**Système Forster unico portes** Descriptif du système Variantes du système Tableau du système	**System Forster unico doors** System description System variations Synopsis of system	1
Profile Profile Glashalteleisten Vorgerichtete Profile	**Profilés** Profilés Parcloses Profilés préentaillés	**Profiles** Profiles Glazing beads Prepared profiles	2
Beschläge Schliessfunktionen Übersicht Beschlageinbau Beschläge	**Quincaillerie** Fonctions de fermeture Disposition de la quincaillerie Ferrements	**Fittings** Locking functions Placement of fittings Fittings	3
Zubehör Dichtungen Befestigungsmaterial Verarbeitungshilfen	**Accessoires** Joints Matériaux de fixation Aides à la mise en œuvre	**Accessories** Weatherstrippings Fixing material Processing aids	4
Anwendungszeichnungen Systemschnitte Systempläne Konstruktionsdetails Wandanschlüsse	**Coupes et plans** Coupes du système Plans du système Détails de construction Raccords muraux	**Sections and plans** System sections System plans Construction details Wall abutments	5
Verarbeitung Profile Zuschnitt Profilbearbeitung Schweissempfehlung	**Mise en œuvre profilés** Débitage Usinage des profilés Soudage	**Processing profiles** Cutting Processing Welding procedure	6
Verarbeitung Beschläge Schlosseinbau Einbau Drücker, Stangengriffe Einbau Bänder Einbau Türschliesser	**Mise en œuvre quincaillerie** Montage serrure Montage poignées et barres antipan. Montage paumelles Montage ferme portes	**Processing fittings** Lock installation Installation handles and antipanic bars Installation of hinges Installation of door closers	7
Verarbeitung Zubehör Falzabdeckung, Dichtkeile Senkdichtung Montage Dichtungen Verglasung	**Mise en œuvre accessoires** Recouvr. de feuillure, pièce d'étanchéité Joint de seuil automatique Montage des joints Vitrage	**Processing accessories** Rebate cover, seal-wedge Automatic drop seal Installation of weatherstrippings Glazing	8
Fingerschutztür Systemübersicht Profile, Zubehör Anwendungszeichnungen Verarbeitung	**Porte anti-pince doigts** Tableau du système Profilés, accessoires Coupes et plans Mise en œuvre	**Anti-finger-trap door** Synopsis of system Profiles, accessories Sections and plans Processing	9
Einbruchhemmende Tür Systemübersicht Profile, Beschläge, Zubehör Anwendungszeichnungen Verarbeitung	**Porte anti-effraction** Tableau du système Profilés, quincaillerie, accessoires Coupes et plans Mise en œuvre	**Burglary resistant door** Synopsis of system Profiles, fittings, accessories Sections and plans Processing	10
Durchschusshemmende Tür Systemübersicht Profile, Beschläge, Zubehör Anwendungszeichnungen Verarbeitung	**Porte pare-balles** Tableau du système Profilés, quincaillerie, accessoires Coupes et plans Mise en œuvre	**Bullet resistant door** Synopsis of system Profiles, fittings, accessories Sections and plans Processing	11
Brandschutztür E30 Systemübersicht Profile, Beschläge, Zubehör Anwendungszeichnungen Verarbeitung	**Porte pare-flammes E30** Tableau du système Profilés, quincaillerie, accessoires Coupes et plans Mise en œuvre	**Fire rated door E30** Synopsis of system Profiles, fittings, accessories Sections and plans Processing	12
			13
			14
			15

988300/10074385/03-19

	0
Allgemeine Informationen	
Nummernverzeichnis	0.1.1 - 0.1.3
Statik	0.2.1 - 0.2.2
Wärmedämmwerte U_D / U_f	0.3.1 - 0.3.22
Schalldämmwerte	0.4.1 - 0.4.3
Allgemeine Verarbeitungsrichtlinien	0.5.1 - 0.5.22
Allgemeine Hinweise	0.6.1 - 0.6.3
Nachweis Laserschweissverbindung	Anhang

Informations générales	
Répertoire des numéros	0.1.1 - 0.1.3
Statique	0.2.1 - 0.2.2
Valeurs U_D / U_f	0.3.1 - 0.3.22
Valeurs d'isolation phonique	0.4.1 - 0.4.3
Directives relatives à la mise en œuvre	0.5.1 - 0.5.22
Généralités	0.6.1 - 0.6.3
Rapport d'assemblages soudés au laser	Annexe
Constat de traditionalité	Annexe

General information	
Index of numbers	0.1.1 - 0.1.3
Static	0.2.1 - 0.2.2
Thermal transmittance values U_D / U_f	0.3.1 - 0.3.22
Sound insulation values	0.4.1 - 0.4.3
General processing guidelines	0.5.1 - 0.5.22
General	0.6.1 - 0.6.3
Report of laser-welds	Annex

Downloads

BIM-Modelle
Für die BIM Planungsmethode stehen Ihnen zahlreiche Modelle der Türen Forster omnia in Revit und ArchiCAD unter **www.forster-profile.ch/Downloads** zur Verfügung.

Téléchargement

Modèles BIM
Nombreux modèles des portes Forster omnia pour la méthode de planification BIM sont disponibles en Revit et ArchiCAD sous **www.forster-profile.ch/téléchargement.**

Downloads

BIM models
For the BIM planning method, numerous models of Forster omnia doors are available for Revit and ArchiCAD on **www.forster-profile.ch/Downloads.**

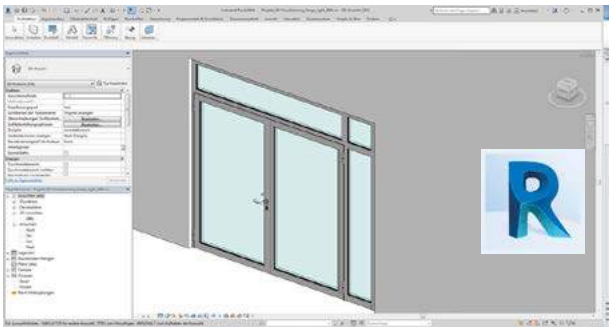

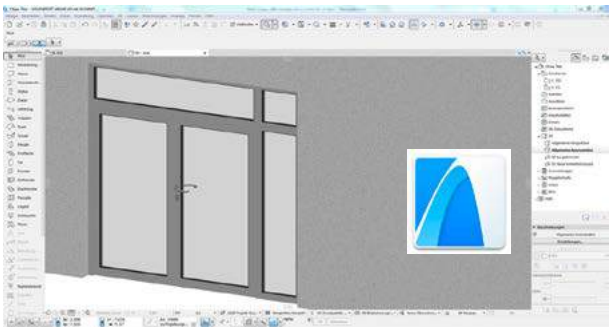

Zeichnungsdaten – dwg
Die in dieser Dokumentation gezeigten Schnitte und Pläne mit nachstehenden Bezeichnungen stehen als dwg-Daten unter **www.forster-profile.ch/downloads** zur Verfügung.

In der PDF-Version der Dokumentation sind diese Zeichnungen mit einem Link versehen.

un_ep_xxxx Einbaupläne
un_kd_xxxx Konstruktionsdetails
un_sd_xxxx Systemdetails
un_sp_xxxx Systempläne
un_wa_xxxx Wandanschlüsse

Dessins en dwg
Les coupes et les plans présentés dans cette documentation avec les désignations ci-dessous sont disponibles au format DWG sous **www.forster-profile.ch/téléchargement.**

Dans la version PDF de la documentation, ces dessins sont dotés d'un lien.

un_ep_xxxx Plans de la mise en œuvre
un_kd_xxxx Détails de construction
un_sd_xxxx Coupes du système
un_sp_xxxx Plans du système
un_wa_xxxx Raccords muraux

Drawing data – dwg
The sections and plans in this documentation with the below-mentioned designations are available as DWG data under **www.forster-profile.ch/downloads.**

In the PDF version of the documentation, these drawings are provided with a link.

un_ep_xxxx Processing plans
un_kd_xxxx Construction details
un_sd_xxxx System sections
un_sp_xxxx System plans
un_wa_xxxx Wall abutments

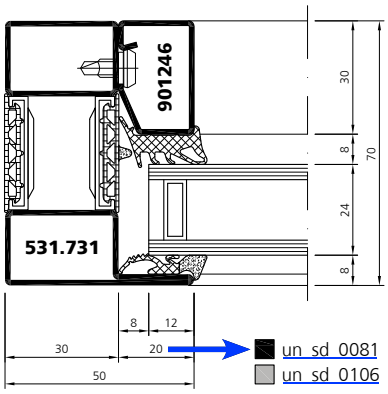

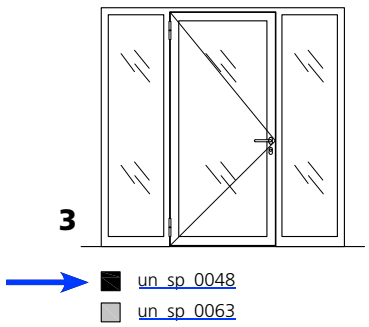

Nummernverzeichnis

Profil-Nr. No profilé Profile no.	Seite Page Page
530.620	2.1.1
530.620 Z	2.1.1
530.620 CrNi1	2.2.1
530.711	2.1.1
530.711 Z	2.1.1
530.712	2.1.1
530.712 Z	2.1.1
530.713	2.1.2
530.713 Z	2.1.2
531.718 Z	2.1.2, 9.2.1
531.722	2.1.2
531.730	2.1.1
531.730 Z	2.1.1
531.730 CrNi1	2.2.1
531.731	2.1.1
531.731 Z	2.1.1
531.731 CrNi1	2.2.1
531.732	2.1.2
531.732 Z	2.1.2
531.732 CrNi1	2.2.1
531.733	2.1.2
531.733 Z	2.1.2
531.733 CrNi1	2.2.2
531.735 Z	2.1.3, 9.2.1
531.738 Z	2.1.3, 9.2.1
531.750	2.1.1
531.750 Z	2.1.1
531.750 CrNi1	2.2.1
531.751	2.1.1
531.751 Z	2.1.1
531.751 CrNi1	2.2.1
531.752	2.1.2
531.752 Z	2.1.2
531.752 CrNi1	2.2.2
531.753	2.1.2
531.753 Z	2.1.2
531.753 CrNi1	2.2.2
531.755	2.1.3
531.755 Z	2.1.3
531.755 CrNi1	2.2.2
531.758	2.1.3, 9.2.1
531.758 Z	2.1.3, 9.2.1
532.620	2.1.4
532.620 Z	2.1.4
533.650	2.1.4
533.650 Z	2.1.4
533.650 CrNi	2.2.2
533.731	2.1.3
533.731 Z	2.1.3
533.732	2.1.3
533.732 Z	2.1.3

Répertoire des numéros

Profil-Nr. No profilé Profile no.	Seite Page Page
533.733	2.1.3
533.733 Z	2.1.3
533.751	2.1.4
533.751 Z	2.1.4
533.751 CrNi1	2.2.2
533.752	2.1.4
533.752 Z	2.1.4
533.752 CrNi1	2.2.2
533.753	2.1.4
533.753 Z	2.1.4
533.753 CrNi1	2.2.3
533.756	2.1.4
533.756 Z	2.1.4
533.756 CrNi1	2.2.3
537.752 Z	2.1.4
537.753 Z	2.1.5
551.701	2.1.5
553.701	2.1.5
553.702	2.1.5
553.703	2.1.5
571.701	2.1.5
573.701	2.1.5

Index of numbers

Artikel-Nr. No article Article no.	Seite Page Page
900100	4.1.9, 10.3.8, 12.3.7
900103	4.1.9, 10.3.8, 12.3.7
900265	4.2.8, 10.3.16
901204	2.1.6
901205	2.1.6
901206	2.1.6
901207	2.1.6
901226	2.1.6
901227	2.1.6
901228	2.1.6
901231	2.1.6
901241	2.1.6
901245	2.1.6
901246	2.1.6
901247	2.1.6
901248	2.1.6
901249	2.1.6
901326	2.1.6
901327	2.1.6
901328	2.1.6
901332	2.1.6
901333	2.1.6
901334	2.1.6
901335	2.1.6
901336	2.1.6
901337	2.1.6
901338	2.1.6
901343	2.1.6
901507	2.2.4
901526	2.2.4
901527	2.2.4
901528	2.2.4
901531	2.2.4
901546	2.2.4
901547	2.2.4
901548	2.2.4
901549	2.2.4
903204	4.1.3, 10.3.3
903215	9.2.1
905002	4.1.6, 9.3.3, 10.3.5, 12.3.5
905010	4.1.5, 9.3.2, 10.3.4, 12.3.4
905011	4.1.5, 9.3.2, 10.3.4, 12.3.4
905012	4.1.5, 9.3.2, 10.3.4, 12.3.4
905013	4.1.5, 9.3.2, 10.3.4, 12.3.4
905014	4.1.5, 9.3.2, 10.3.4, 12.3.4
905015	4.1.5, 9.3.2, 10.3.4, 12.3.4
905016	4.1.5, 9.3.2, 10.3.4, 12.3.4
905017	4.1.5, 9.3.2, 10.3.4, 12.3.4
905018	4.1.5, 9.3.2, 10.3.4, 12.3.4
905019	4.1.5, 9.3.2, 10.3.4, 12.3.4
905020	4.1.5, 9.3.2, 10.3.4, 12.3.4

VUT 03/19

Nummernverzeichnis

Répertoire des numéros

Index of numbers

Artikel-Nr. No article Article no.	Seite Page Page
905021	4.1.5, 9.3.2, 10.3.4, 12.3.4
905201	4.1.3, 10.3.3
905385	4.1.2, 10.3.2
905386	4.1.2, 10.3.2
905387	4.1.2, 10.3.2
905712	12.3.2
905784	12.3.2
905785	12.3.2
905786	12.3.2
906420	4.1.7, 10.3.6
906421	4.1.7, 10.3.6
906574	4.1.7, 10.3.6, 12.3.6
906577	4.1.7, 10.3.6, 12.3.6
906578	4.1.7, 10.3.6, 12.3.6
906579	4.1.7, 10.3.6, 12.3.6
906583	4.1.7, 10.3.6, 12.3.6
907013	9.3.1
907027	4.2.8, 10.3.16
907050	10.2.27
907058	4.2.3, 10.3.11, 12.3.11
907059	10.2.27
907064	4.2.8, 10.3.16, 12.3.11
907065	4.2.8, 10.3.16, 12.3.11
907074	10.2.27
907103	3.3.23
907286	3.3.27
907287	3.3.27
907288	3.3.27
907289	3.3.27
907309	3.3.28, 10.2.25, 12.2.33
907315	3.3.29, 10.2.23, 12.2.33
907319	3.3.29, 10.2.23, 12.2.33
907326	3.3.24, 10.2.24, 12.2.31
907327	3.3.24, 10.2.24, 12.2.31
907329	3.3.24, 10.2.24, 12.2.31
907335	3.3.28, 10.2.25, 12.2.34
907336	3.3.28, 10.2.25, 12.2.34
907337	3.3.28, 10.2.25, 12.2.34
907338	3.3.28, 10.2.25, 12.2.34
907339	3.3.29, 10.2.23, 12.2.33
907350	3.3.25, 10.2.22, 12.2.30
907351	3.3.25, 10.2.22, 12.2.30
907352	3.3.29, 10.2.23, 12.2.33
907353	3.3.29, 10.2.23, 12.2.33
907356	3.3.25, 10.2.22, 12.2.30
907372	3.3.28, 10.2.25, 12.2.34
907373	3.3.28, 10.2.25, 12.2.34
907376	3.3.28, 10.2.23, 10.2.25
987012	3.3.9
987013	3.3.9
987014	3.3.9
907600	3.4.17

Artikel-Nr. No article Article no.	Seite Page Page
907610	3.4.19
907611	3.4.13
907612	3.4.18
907613	3.4.16
907616	3.4.18
907617	3.4.16
907618	3.4.13
907639	10.3.7
907662	3.4.4, 10.2.29, 12.2.38
907663	3.4.6, 10.2.31, 12.2.40
907664	3.4.4, 10.2.29, 12.2.38
907667	3.4.5, 10.2.30, 12.2.39
907668	3.4.5, 10.2.30, 12.2.39
907669	3.4.7, 10.2.32, 12.2.41
907670	3.4.14, 10.2.36
907671	3.4.14, 10.2.36
907672	3.4.14, 10.2.36
907673	3.4.14, 10.2.36
907740	3.4.12, 10.2.33
908001	4.1.8, 10.3.7, 12.3.13
908005	4.1.8, 10.3.7, 12.3.13
908007	4.2.3, 10.3.11, 12.3.11
908205	12.3.13
909005	4.2.8, 10.3.16, 12.3.13
909007	4.2.7, 10.3.15, 12.3.12
909025	4.2.2, 10.3.10, 12.3.8
909028	4.2.2, 10.3.10, 12.3.10
909029	4.2.2, 10.3.10, 12.3.9
909030	4.2.2, 10.3.10, 12.3.9
909104	4.2.4, 10.3.12, 12.3.8
909105	4.2.4, 10.3.12, 12.3.9
909106	4.2.4, 10.3.12
909110	4.2.5, 10.3.13, 12.3.9
909116	4.2.4, 10.3.12
909152	4.2.4, 10.3.12
909203	4.2.6, 10.3.14, 12.3.11
909204	4.2.6, 10.3.14, 12.3.11
909205	4.2.6, 10.3.14, 12.3.12
909207	4.2.3, 10.3.11
909209	4.2.2, 10.3.10, 12.3.10
909210	4.2.3, 10.3.11, 12.3.10
909211	4.2.5, 10.3.13
909216	4.2.6, 10.3.14, 12.3.12
909217	4.2.6, 10.3.14, 12.3.12
909218	4.2.3, 10.3.11, 12.3.13
909219	4.2.5, 10.3.13, 12.3.9
909220	4.2.5, 10.3.13, 12.3.10
909221	4.2.5, 10.3.13, 12.3.10
909222	4.2.5, 10.3.13
909240	4.2.3, 10.3.11, 12.3.10
917025	10.2.20

Artikel-Nr. No article Article no.	Seite Page Page
917030	10.2.26
917031	10.2.26
917032	10.2.26
917033	10.2.26
938023	4.1.3, 10.3.3
955002	4.1.3, 10.3.3, 12.3.2
955003	4.1.3, 10.3.3, 12.3.2
963302	12.3.7
980101	4.1.9, 10.3.8, 12.3.7
980401	12.3.7
983250	2.1.7
983251	2.1.7
983252	2.1.7
983253	2.1.7
983254	2.1.7
983255	2.1.7
983256	2.1.7
983257	2.1.7
983270	2.1.8
983271	2.1.8
983272	2.1.8
983273	2.1.8
983274	2.1.8
983275	2.1.8
983276	2.1.8
983277	2.1.8
983278	2.2.6
983279	2.2.6
983280	2.2.6
983281	2.2.6
983300	11.2.1
983301	11.2.1
983302	11.2.1
983950	2.2.5
983951	2.2.5
983952	2.2.5
983953	2.2.5
984800	4.1.4
984801	4.1.4
984851	12.3.3
984902	4.1.4
985301	4.1.1, 10.3.1
985302	4.1.2, 10.3.2
985304	4.1.1, 10.3.1
985305	4.1.1, 10.3.1
985314	4.1.1, 10.3.1
985315	4.1.1, 10.3.1, 12.3.1
985321	4.1.4
985323	4.1.4
985324	4.1.4
985605	4.1.1, 10.3.1

Nummernverzeichnis

Répertoire des numéros

Index of numbers

Artikel-Nr. No article Article no.	Seite Page Page
985631	4.1.1, 10.3.1
985632	4.1.1, 10.3.1
985701	12.3.1
985702	12.3.2
985704	12.3.1
985705	12.3.1
985721	12.3.3
985731	12.3.1
985732	12.3.1
985740	9.3.2
985741	9.3.2
986010	9.3.4
986011	9.3.4
986012	9.3.4
986013	9.3.4
986014	9.3.4
986407	10.2.13
986408	10.2.14
986409	10.2.13
986410	10.2.14
986411	10.2.13
986412	10.2.14
986413	10.2.13
986414	10.2.14
986415	10.2.13
986416	10.2.14
986417	10.2.13
986418	10.2.14
986419	10.2.15
986420	10.2.15
986421	10.2.15
986422	10.2.15
986423	10.2.15
986424	10.2.15
986451	10.2.12, 10.2.16
986452	10.2.12, 10.2.16
986453	10.2.12, 10.2.16
986454	10.2.12, 10.2.16
986455	10.2.12, 10.2.16
986456	10.2.12, 10.2.16
986460	12.2.18
986461	12.2.18
986462	12.2.18
986463	12.2.18
986464	12.2.18
986465	12.2.18
986466	12.2.21
986467	12.2.21
986468	12.2.21
986469	12.2.21
986470	12.2.21

Artikel-Nr. No article Article no.	Seite Page Page
986471	12.2.21
986472	12.2.19
986473	12.2.20
986474	12.2.19
986475	12.2.20
986476	12.2.19
986477	12.2.20
987478	12.2.19
986479	12.2.20
986480	12.2.19
986481	12.2.20
986482	12.2.19
986483	12.2.20
986484	12.2.22
986701	4.1.8, 10.3.7
986702	4.1.8, 10.3.7
986705	12.3.7
986706	12.3.7
986800	3.3.12, 12.2.25
987001	3.3.20
987002	3.3.21, 12.2.29
987003	3.3.20
987004	3.3.21, 10.2.19, 12.2.29
987005	3.3.21, 10.2.19, 12.2.29
987006	3.3.20, 12.2.24
987007	3.3.21
987008	3.3.8
987009	3.3.8
987010	3.3.22, 12.2.25
987011	3.3.22, 12.2.25
987015	3.3.20
987016	3.3.19
987017	10.2.18
987018	10.2.18
987019	10.2.18
987020	10.2.18
987021	10.2.19
987022	10.2.19
987025	10.2.19
987026	12.2.24
987027	12.2.24
987028	12.2.24
987030	3.3.13
987035	12.2.27
987036	12.2.26
987037	12.2.26
987038	12.2.26
987039	12.2.28
987040	12.2.28
987041	3.3.28
987050	3.3.22

Artikel-Nr. No article Article no.	Seite Page Page
987051	3.3.22, 12.2.25
987052	3.3.22, 12.2.25
987071	3.3.13
987072	3.3.13
987073	4.1.8, 10.3.7
987074	4.1.8, 10.3.7
987079	10.2.20
987080	10.2.20
987081	3.3.13, 12.2.28
987082	3.3.23
987083	3.3.23
987084	3.3.23
987085	3.3.23
987207	3.3.26, 12.2.32
987208	3.3.26, 12.2.32
987209	3.3.26, 10.2.28
987210	3.3.26, 10.2.28
987402	3.3.1
987404	3.3.1
987406	3.3.2
987408	3.3.2
987410	3.3.4
987412	3.3.4
987413	3.3.2
987414	3.3.2
987415	3.3.2
987416	3.3.2
987417	3.3.2
987418	3.3.2
987419	3.3.2
987420	3.3.2
987421	3.3.2
987422	3.3.2
987423	3.3.5
987424	3.3.5
987425	3.3.5
987426	3.3.5
987427	3.3.5
987428	3.3.5
987429	3.3.5
987430	3.3.5
987431	3.3.5
987432	3.3.5
987454	3.3.10, 10.2.17
987456	3.3.10, 12.2.23
987459	3.3.12
987463	3.3.4
987464	3.3.4
987473	3.3.3
987474	3.3.3
987475	3.3.3

Nummernverzeichnis

Répertoire des numéros

Index of numbers

Artikel-Nr. No article Article no.	Seite Page Page
987476	3.3.3
987477	3.3.3
987478	3.3.3
987479	3.3.3
987480	3.3.3
987481	3.3.3
987482	3.3.3
987483	3.3.6
987484	3.3.6
987485	3.3.6
987486	3.3.6
987487	3.3.6
987488	3.3.6
987489	3.3.6
987490	3.3.6
987491	3.3.6
987492	3.3.6
987495	3.3.11
987496	3.3.11
987497	3.3.11
987498	3.3.7
987499	3.3.7
987610	3.4.8, 10.2.34, 12.2.42
987611	3.4.8, 10.2.34, 12.2.42
987612	3.4.8, 10.2.34, 12.2.42
987613	3.4.8, 10.2.34, 12.2.42
987621	3.4.8, 10.2.34, 12.2.42
987622	3.4.8, 10.2.34, 12.2.42
987623	3.4.8, 10.2.34, 12.2.42
987624	3.4.8, 10.2.34, 12.2.42
987680	3.4.10
987681	3.4.10
987701	3.3.14
987702	3.3.16
987703	3.3.17
987704	3.3.18
987706	3.3.15
987711	10.2.11
987712	10.2.20
987713	12.2.25
987995	9.3.1
987996	9.3.1
988001	4.1.1, 10.3.1
988002	4.1.2, 10.3.2
988003	4.1.2, 10.3.2
988004	4.1.2, 10.3.2
988006	4.1.2, 10.3.2
988010	4.2.1, 10.3.9, 12.3.8
988011	4.2.1, 10.3.9, 12.3.8
988014	4.2.1, 10.3.9, 12.3.8
988015	4.2.1, 10.3.9, 12.3.8

Artikel-Nr. No article Article no.	Seite Page Page
988051	12.3.1
988704	10.2.21
988705	10.2.21
988706	10.2.21
989000	4.2.7, 10.3.15, 12.3.12
989411	4.2.7, 10.3.15, 12.3.12
989413	4.2.7, 10.3.15, 12.3.12
989415	4.2.7, 10.3.15, 12.3.12
989416	4.2.7, 10.3.15, 12.3.12

Statik

Die Geometrischen Querschnittswerte um die y-Achse verändern sich mit zunehmender Länge, die um die z-Achse nicht. Die Geometrischen Querschnittswerte werden aus diesem Grund längenabhängig für jedes Profil in einer Tabelle dargestellt.

Beispiel:
Ein Profil mit einer Länge von 2535 [mm] hat gemäss der unten stehenden Tabelle einen ly-Wert von 29.44 [cm^4] und einen Wy von 8.53 [cm^3].

Statique

Les valeurs de résistance de l'axe y varient avec la longueur, celles de l'axe z ne changent pas. Les valeurs de résistance sont par conséquent répertoriées par longueur pour chaque profilé.

Exemple:
un profilé d'une longueur de 2535 [mm] a suivant le tableau ci-dessous une valeur ly de 29,44 [cm^4] et une valeur Wy de 8,53 [cm^3].

Static

The mechanical strength properties of the y-axis change with increasing length, those of the z-axis do not. The mechanical strength properties are therefore listed for every profile in the table according to length.

Example:
A profile with a length of 2535 [mm] has according to the table below a ly-value of 29.44 [cm^4] and a Wy of 8.53 [cm^3].

L [mm]	I_y [cm^4]	W_y [cm^3]	I_z [cm^4]	W_z [cm^3]
0 - 1999	**22.51**	**8.04**	**20.57**	**4.57**
2000 - 2499	**26.76**	**8.37**		
2500 - 2999	**29.44**	**8.53**		
3000 - 3499	**32.32**	**8.63**		
3500 - 3999	**33.13**	**8.69**		
4000 - 6000	**33.70**	**8.73**		

Der Werkstoff der Halbschale definiert den E-Modul des Profils. Somit ist für die Stahlprofile (obwohl der Isolator aus Edelstahl ist) der E-Modul für Stahl zu verwenden. Da es sich bei den Edelstahlprofilen um keine Werkstoffkombination handelt, wird für die Edelstahlprofile der E-Modul von Edelstahl eingesetzt.

E-Module
E-Modul Stahlprofile: 210'000 [N/mm^2]
E-Modul Edelstahlprofile: 170'000 [N/mm^2]

Le matériau du semi-profilé définit le module E du profilé. Pour les profilés en acier, il faut ainsi utiliser le module E de l'acier (bien que l'isolant soit en acier inox). Pour les profilés en acier inox, on utilisera le module E de l'acier inox puisque ces profilés ne sont pas formés de matériaux combinés.

Modules E
Module E des profilés en acier: 210'000 [N/mm^2]
Module E des profilés en acier inox: 170'000 [N/mm^2]

The material of the semi shell defines the E-module of the profile. Therefore for the steel profile (even though the insulator is made of stainless steel) the E-module for steel must be used. As stainless steel profiles are not a combination of materials, the E-module for stainless steel is used for stainless steel profiles.

E-modules
E-module steel profiles: 210'000 [N/mm^2]
E-module stainless steel profiles: 170'000 [N/mm^2]

Statik

Belastungen

Profile, welche als Pfosten eingesetzt werden, sind im Regelfall mit Verkehrslasten beaufschlagt. Für diese Belastung sind die Werte bezüglich der y-Achse zu wählen.

Statique

Charges

Les profilés utilisés comme montants subissent en général des charges vives. Pour cette charge, il faut choisir les valeurs relatives à l'axe y.

Static

Loads

Profiles, used as transom are normally subjected to traffic loads. For these loads, select the value in respect to the y-axis.

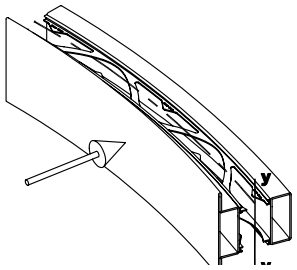

Profile, welche als Riegel eingesetzt werden, sind im Regelfall mit der Belastung vom Glasgewicht beaufschlagt. Für diese Belastung sind die Werte bezüglich der z-Achse zu wählen.

Les profilés utilisés comme traverses subissent en général une charge équivalent au poids du verre. Pour cette charge, il faut choisir les valeurs relatives à l'axe z.

Profiles, used as mullion are normally subjected to the loads of the weight of the glass. For these loads, select the value in respect to the z-axis.

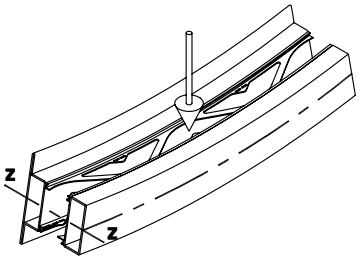

Wärmedämmwerte

Coefficients de transmission thermique

Thermal transmittance values



Media en Design Academie, BE-Genk

VUT 03/19

Berechnung der U-Werte
für ein gesamtes Element gemäss EN 10077 - 1

Die Element U-Werte werden gemäss Norm EN 10077-1 mit folgenden Formeln berechnet

$$U_D = \frac{(A_{f\,1} \times U_f) + (A_{f\,2} \times U_f) + (A_g \times U_g) + (L_g \times \psi_g)}{A_{f\,1} + A_{f\,2} + A_g}$$

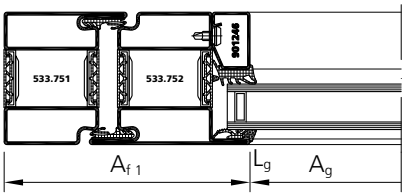

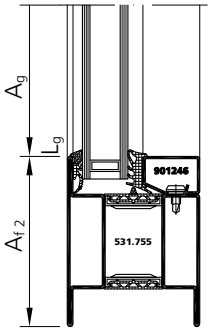

U_D	=	U-Wert Tür	[W/(m²K)]
A_f	=	Sichtbare Fläche Rahmen	[m²]
U_f	=	U-Wert der Rahmenkombination (Seite 194-195)	[W/(m²K)]
A_g	=	Sichtbare Fläche Glas	[m²]
U_g	=	U-Wert des Glases	[W/(m²K)]
L_g	=	Umfang des sichtbaren Glasanteils	[m]
ψ_g	=	Längenbezogener Wärmedurchgangskoeffizient Tabelle E1 der EN 10077-1	[W/(mK)]

Längenbezogener Wärmedurchgangskoeffizient für Abstandhalter aus Aluminium und Stahl, Tabellen E.1 und E.2 der EN 10077-1 (2010) für Abstandhalter mit wärmetechnisch verbesserter Leistungsfähigkeit.

a) Abstandhalter aus Aluminium und Stahl
b) Abstandhalter mit wärmetechnisch verbesserter Leistungsfähigkeit

Calcule des valeurs U
pour tout l'élément selon la norme EN 10077 - 1

Les valeurs U sont calculées selon la norme EN 10077-1 avec la formule suivante

U_D	=	Coefficient de transmission thermique de la porte	[W/(m²K)]
A_f	=	Surface de l'encadrement	[m²]
U_f	=	Coefficient de transmission thermique de l'encadrement (page 194-195)	[W/(m²K)]
A_g	=	Surface du vitrage	[m²]
U_g	=	Coefficient de transmission thermique du vitrage	[W/(m²K)]
L_g	=	Périmètre du vitrage visible	[m]
ψ_g	=	Valeurs du coefficient de transmission thermique linéique pour les intercalaires du vitrage Tableau E1 EN ISO 10077-1	[W/(mK)]

Valeurs du coefficient de transmission thermique linéique pour les intercalaires de vitrages en aluminium et en acier, tableaux E.1 et E.2 selon EN ISO 10077-1 (2010) pour intercalaires de vitrages avec une efficacité thermique plus performante.

a) intercalaire de vitrage en aluminium et en acier
b) intercalaire de vitrage avec une efficacité thermique plus performante

Calculation of U-value
of the complete unit according to EN 10077 - 1

The U-value of the unit will be calculated according to EN 10077-1 with following computation formula

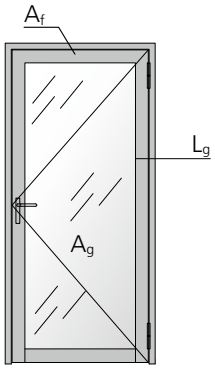

U_D	=	Thermal transmittance of the door	[W/(m²K)]
A_f	=	Area of the frame	[m²]
U_f	=	Thermal transmittance of the frame (page 194-195)	[W/(m²K)]
A_g	=	Area of the glazing	[m²]
U_g	=	Thermal transmittance of the glazing	[W/(m²K)]
L_g	=	Perimeter of the visible glazing	[m]
ψ_g	=	Values of linear thermal transmittance for common types of glazing spacer bars Table E1 EN ISO 10077-1	[W/(mK)]

Values of linear thermal transmittance for common types of glazing spacer bars (aluminium or steel) tables E1 and E.2 according to EN ISO 10077-1 (2010) for glazing spacer bars with higher thermal efficiency.

a) glazing spacer bars in aluminium or steel
b) glazing spacer bar with higher thermal efficiency

	2- oder 3 Scheiben Isolierverglasung, unbeschichtetes Glas, Luft oder Gaszwischenraum Vitrage double ou triple, verre non revêtu, lame d'air ou de gaz Double or triple glazing uncoated glass air- or gas-filled	2- oder 3 Scheiben Isolierverglasung, mit niedrigem Emissionsgrad, Luft oder Gaszwischenraum Vitrage double à faible émissivité, vitrage triple avec deux couches à faible émissivité, lame d'air ou gaz Double or triple glazing low-emissivity glass air- or gas-filled
Metallrahmen mit wärmetechnischer Trennung Cadre avec isolation thermique Frame with thermal break	**a) 0.08** **b) 0.06**	**a) 0.11** **b) 0.08**

Berechnung der U-Werte
für ein gesamtes Element gemäss EN 10077 - 1

Calcule des valeurs U
pour tout l'élément selon la norme EN 10077 - 1

Calculation of U-value
of the complete unit according to EN 10077 - 1

Beispiel / Exemple / Example

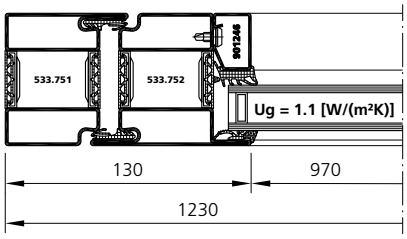

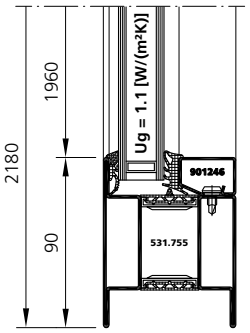

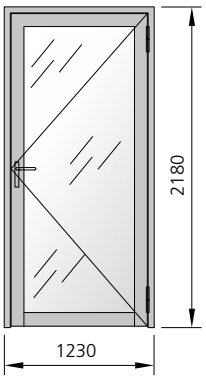

A_D = Fläche gesamtes Element
1.23 × 2.18 = 2.681 [m²]

A_g = Sichtbare Fläche Glas
(1.23 - 2 × 130) × (2.18 - 130 - 90)
= 1.901 [m²]

A_f = Sichtbare Fläche Rahmen (total)
A_D - A_g
2.681 - 1.901 = 0.78 [m²]

$A_{f\,1}$ = Sichtbare Fläche Rahmen
0.78 [m_2] - 0.087 [m_2] = 0.693 [m²]

$A_{f\,2}$ = Sichtbare Fläche Sockel
(1.23 - 2 × 130) × 90 = 0.087 [m²]

L_g = Umfang des sichtbaren Glasanteils
((1.23 - 2 × 130) + (2.18 - 130 - 90)) × 2
= 5.860 [m]

U_f = U-Wert der Rahmenkombination
Rahmen: 2.5 [W/(m²K)]
Sockel: 3.1 [W/(m²K)]

U_g = U-Wert des Glases
1.1 [W/(m²K)]

ψ_g = Längenbezogener Wärmedurchgangskoeffizient
gemäss EN 10077-1
0.11 [W/(mK)]

A_D = Surface de l'élément
1.23 × 2.18 = 2.681 [m²]

A_g = Surface du vitrage
(1.23 - 2 × 130) × (2.18 - 130 - 90)
= 1.901 [m²]

A_f = Surface de l'encadrement (total)
A_D - A_g
2.681 - 1.901 = 0.78 [m²]

$A_{f\,1}$ = Surface de l'encadrement
0.78 [m_2] - 0.087 [m_2] = 0.693 [m²]

$A_{f\,2}$ = Surface du socle
(1.23 - 2 × 130) × 90 = 0.087 [m²]

L_g = Périmètre du vitrage visible
((1.23 - 2 × 130) + (2.18 - 130 - 90)) × 2
= 5.860 [m]

U_f = Coefficient de transmission thermique de l'encadrement
cadre: 2.5 [W/(m²K)]
socle: 3.1 [W/(m²K)]

U_g = Coefficient de transmission thermique du vitrage
1.1 [W/(m²K)]

ψ_g = Coefficient de transmission thermique linéique
selon EN 10077-1
0.11 [W/(mK)]

A_D = Area of the element
1.23 × 2.18 = 2.681 [m²]

A_g = Area of the glazing
(1.23 - 2 × 130) × (2.18 - 130 - 90)
= 1.901 [m²]

A_f = Area of the frame (total)
A_D - A_g
2.681 - 1.901 = 0.78 [m²]

$A_{f\,1}$ = Area of the frame
0.78 [m_2] - 0.087 [m_2] = 0.693 [m²]

$A_{f\,2}$ = Area of the threshold
(1.23 - 2 × 130) × 90 = 0.087 [m²]

L_g = Perimeter of the visible glazing
((1.23 - 2 × 130) + (2.18 - 130 - 90)) × 2
= 5.860 [m]

U_f = Thermal transmittance of the frame
frame: 2.5 [W/(m²K)]
threshold: 3.1 [W/(m²K)]

U_g = Thermal transmittance of the glazing
1.1 [W/(m²K)]

ψ_g = Linear thermal transmittance according to EN 10077-1
0.11 [W/(mK)]

$$U_D = \frac{(A_{f\,1} \times U_f) + (A_{f\,2} \times U_f) + (A_g \times U_g) + (L_g \times \psi_g)}{A_{f\,1} + A_{f\,2} + A_g} \qquad U_D = \frac{(0.693 \times 2.5) + (0.087 \times 3.1) + (1.901 \times 1.1) + (5.86 \times 0.11)}{(0.693 + 0.087 + 1.901)} = \mathbf{1.66\ [W/(m^2K)]}$$

Element – U-Werte
U-Werte Festfeld U_W

Élément – Coefficient de transmission thermique
Coefficient de transmission thermique du vitrage fixe U_W

Element – Thermal transmittance
Thermal transmittance of fixed glazing U_W

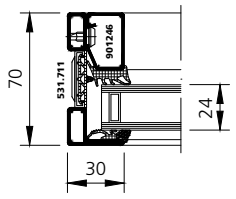

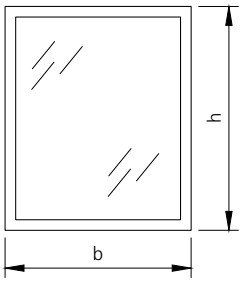

U_f = 3.0 [W/(m² · K)]
ψ = 0.06 [W/(m · K)]

forsterunico®

U_g-Wert Glas 1.1 Valeur U_g verre 1.1 U_g-value glass 1.1		Breite b / largeur b / width b [mm]								
		800	1000	1200	1400	1600	1800	2000	2200	2400
Höhe h / hauteur h / height h [mm]	800	1.65	1.60	1.57	1.54	1.52	1.51	1.50	1.49	1.48
	1000	1.60	1.55	1.51	1.49	1.47	1.45	1.44	1.43	1.42
	1200	1.57	1.51	1.48	1.45	1.43	1.42	1.40	1.39	1.39
	1400	1.54	1.49	1.45	1.42	1.40	1.39	1.38	1.37	1.36
	1600	1.52	1.47	1.43	1.40	1.38	1.37	1.36	1.35	1.34
	1800	1.51	1.45	1.42	1.39	1.37	1.35	1.34	1.33	1.32
	2000	1.50	1.44	1.40	1.38	1.36	1.34	1.33	1.32	1.31
	2200	1.49	1.43	1.39	1.37	1.35	1.33	1.32	1.31	1.30
	2400	1.48	1.42	1.39	1.36	1.34	1.32	1.31	1.30	1.29
	2600	1.47	1.42	1.38	1.35	1.33	1.32	1.30	1.29	1.28
	2800	1.47	1.41	1.37	1.35	1.33	1.31	1.30	1.29	1.28
	3000	1.46	1.40	1.37	1.34	1.32	1.30	1.29	1.28	1.27

U_g-Wert Glas 0.9 Valeur U_g verre 0.9 U_g-value glass 0.9		Breite b / largeur b / width b [mm]								
		800	1000	1200	1400	1600	1800	2000	2200	2400
Höhe h / hauteur h / height h [mm]	800	1.48	1.43	1.39	1.36	1.34	1.33	1.32	1.31	1.30
	1000	1.43	1.37	1.33	1.31	1.29	1.27	1.26	1.25	1.24
	1200	1.39	1.33	1.29	1.27	1.25	1.23	1.22	1.21	1.20
	1400	1.36	1.31	1.27	1.24	1.22	1.20	1.19	1.18	1.17
	1600	1.34	1.29	1.25	1.22	1.20	1.18	1.17	1.16	1.15
	1800	1.33	1.27	1.23	1.20	1.18	1.17	1.15	1.14	1.13
	2000	1.32	1.26	1.22	1.19	1.17	1.15	1.14	1.13	1.12
	2200	1.31	1.25	1.21	1.18	1.16	1.14	1.13	1.12	1.11
	2400	1.30	1.24	1.20	1.17	1.15	1.13	1.12	1.11	1.10
	2600	1.29	1.23	1.19	1.16	1.14	1.13	1.11	1.10	1.09
	2800	1.29	1.23	1.19	1.16	1.14	1.12	1.11	1.10	1.09
	3000	1.28	1.22	1.18	1.15	1.13	1.11	1.10	1.09	1.08

Element – U-Werte
U-Werte Festfeld U_W

Élément – Coefficient de transmission thermique
Coefficient de transmission thermique du vitrage fixe U_W

Element – Thermal transmittance
Thermal transmittance of fixed glazing U_W

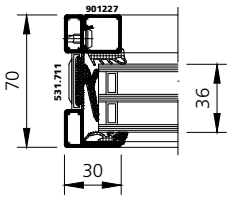

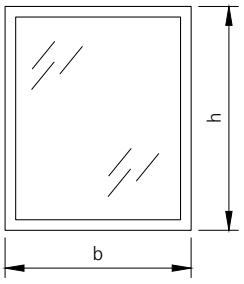

U_f = 2.1 [W/(m² · K)]
ψ = 0.04 [W/(m · K)]

forsterunico HI

U_g-Wert Glas 0.7 Valeur U_g verre 0.7 U_g-value glass 0.7		Breite b / largeur b / width b [mm]								
		800	1000	1200	1400	1600	1800	2000	2200	2400
Höhe h / hauteur h / height h [mm]	800	1.09	1.05	1.03	1.01	1.00	0.99	0.98	0.97	0.97
	1000	1.05	1.01	0.99	0.97	0.96	0.95	0.94	0.93	0.93
	1200	1.03	0.99	0.96	0.95	0.93	0.92	0.91	0.91	0.90
	1400	1.01	0.97	0.95	0.93	0.91	0.90	0.89	0.89	0.88
	1600	1.00	0.96	0.93	0.91	0.90	0.89	0.88	0.87	0.87
	1800	0.99	0.95	0.92	0.90	0.89	0.88	0.87	0.86	0.86
	2000	0.98	0.94	0.91	0.89	0.88	0.87	0.86	0.85	0.85
	2200	0.97	0.93	0.91	0.89	0.87	0.86	0.85	0.85	0.84
	2400	0.97	0.93	0.90	0.88	0.87	0.86	0.85	0.84	0.83
	2600	0.96	0.92	0.90	0.88	0.86	0.85	0.84	0.84	0.83
	2800	0.96	0.92	0.89	0.87	0.86	0.85	0.84	0.83	0.82
	3000	0.95	0.91	0.89	0.87	0.85	0.84	0.83	0.83	0.82

U_g-Wert Glas 0.5 Valeur U_g verre 0.5 U_g-value glass 0.5		Breite b / largeur b / width b [mm]								
		800	1000	1200	1400	1600	1800	2000	2200	2400
Höhe h / hauteur h / height h [mm]	800	0.92	0.88	0.85	0.83	0.82	0.81	0.80	0.79	0.79
	1000	0.88	0.84	0.81	0.79	0.78	0.77	0.76	0.75	0.74
	1200	0.85	0.81	0.78	0.76	0.75	0.74	0.73	0.72	0.71
	1400	0.83	0.79	0.76	0.74	0.73	0.72	0.71	0.70	0.69
	1600	0.82	0.78	0.75	0.73	0.71	0.70	0.69	0.69	0.68
	1800	0.81	0.77	0.74	0.72	0.70	0.69	0.68	0.67	0.67
	2000	0.80	0.76	0.73	0.71	0.69	0.68	0.67	0.66	0.66
	2200	0.79	0.75	0.72	0.70	0.69	0.67	0.66	0.66	0.65
	2400	0.79	0.74	0.71	0.69	0.68	0.67	0.66	0.65	0.64
	2600	0.78	0.74	0.71	0.69	0.67	0.66	0.65	0.65	0.64
	2800	0.78	0.73	0.70	0.68	0.67	0.66	0.65	0.64	0.63
	3000	0.77	0.73	0.70	0.68	0.67	0.65	0.64	0.64	0.63

Element – U-Werte
U-Werte Festfeld U_W

Élément – Coefficient de transmission thermique
Coefficient de transmission thermique du vitrage fixe U_W

Element – Thermal transmittance
Thermal transmittance of fixed glazing U_W

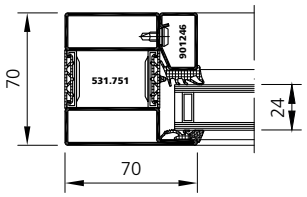

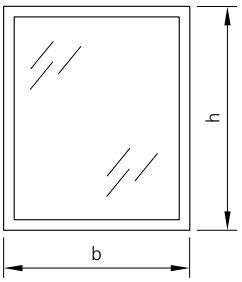

U_f = 2.5 [W/(m² · K)]
ψ = 0.06 [W/(m · K)]

forsterunico®

U_g-Wert Glas 1.1 Valeur U_g verre 1.1 U_g-value glass 1.1		Breite b / largeur b / width b [mm]								
		800	1000	1200	1400	1600	1800	2000	2200	2400
Höhe h / hauteur h / height h [mm]	800	1.79	1.73	1.69	1.67	1.64	1.63	1.61	1.60	1.59
	1000	1.73	1.67	1.63	1.60	1.58	1.56	1.54	1.53	1.52
	1200	1.69	1.63	1.58	1.55	1.53	1.51	1.50	1.48	1.47
	1400	1.67	1.60	1.55	1.52	1.50	1.48	1.46	1.45	1.44
	1600	1.64	1.58	1.53	1.50	1.47	1.45	1.44	1.42	1.41
	1800	1.63	1.56	1.51	1.48	1.45	1.43	1.42	1.40	1.39
	2000	1.61	1.54	1.50	1.46	1.44	1.42	1.40	1.39	1.38
	2200	1.60	1.53	1.48	1.45	1.42	1.40	1.39	1.37	1.36
	2400	1.59	1.52	1.47	1.44	1.41	1.39	1.38	1.36	1.35
	2600	1.59	1.51	1.47	1.43	1.40	1.38	1.37	1.35	1.34
	2800	1.58	1.51	1.46	1.42	1.40	1.38	1.36	1.35	1.34
	3000	1.57	1.50	1.45	1.42	1.39	1.37	1.35	1.34	1.33

U_g-Wert Glas 0.9 Valeur U_g verre 0.9 U_g-value glass 0.9		Breite b / largeur b / width b [mm]								
		800	1000	1200	1400	1600	1800	2000	2200	2400
Höhe h / hauteur h / height h [mm]	800	1.66	1.59	1.55	1.52	1.49	1.48	1.46	1.45	1.44
	1000	1.59	1.52	1.48	1.44	1.42	1.40	1.38	1.37	1.36
	1200	1.55	1.48	1.43	1.39	1.37	1.35	1.33	1.32	1.31
	1400	1.52	1.44	1.39	1.36	1.33	1.31	1.29	1.28	1.27
	1600	1.49	1.42	1.37	1.33	1.30	1.28	1.27	1.25	1.24
	1800	1.48	1.40	1.35	1.31	1.28	1.26	1.25	1.23	1.22
	2000	1.46	1.38	1.33	1.29	1.27	1.25	1.23	1.21	1.20
	2200	1.45	1.37	1.32	1.28	1.25	1.23	1.21	1.20	1.19
	2400	1.44	1.36	1.31	1.27	1.24	1.22	1.20	1.19	1.18
	2600	1.43	1.35	1.30	1.26	1.23	1.21	1.19	1.18	1.17
	2800	1.42	1.34	1.29	1.25	1.22	1.20	1.18	1.17	1.16
	3000	1.42	1.34	1.28	1.24	1.22	1.19	1.18	1.16	1.15

Element – U-Werte
U-Werte Festfeld U_W

Élément – Coefficient de transmission thermique
Coefficient de transmission thermique du vitrage fixe U_W

Element – Thermal transmittance
Thermal transmittance of fixed glazing U_W

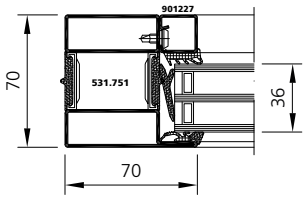

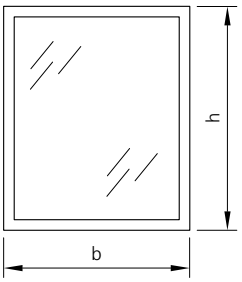

U_f = 2.1 [W/(m² · K)]
ψ = 0.04 [W/(m · K)]

forsterunico HI

U_g-Wert Glas 0.7 Valeur U_g verre 0.7 U_g-value glass 0.7		Breite b / largeur b / width b [mm]								
		800	1000	1200	1400	1600	1800	2000	2200	2400
Höhe h / hauteur h / height h [mm]	800	1.31	1.26	1.22	1.20	1.18	1.16	1.15	1.14	1.13
	1000	1.26	1.20	1.16	1.14	1.12	1.10	1.09	1.08	1.07
	1200	1.22	1.16	1.13	1.10	1.08	1.06	1.05	1.04	1.03
	1400	1.20	1.14	1.10	1.07	1.05	1.03	1.02	1.01	1.00
	1600	1.18	1.12	1.08	1.05	1.03	1.01	0.99	0.98	0.97
	1800	1.16	1.10	1.06	1.03	1.01	0.99	0.98	0.97	0.96
	2000	1.15	1.09	1.05	1.02	0.99	0.98	0.96	0.95	0.94
	2200	1.14	1.08	1.04	1.01	0.98	0.97	0.95	0.94	0.93
	2400	1.13	1.07	1.03	1.00	0.97	0.96	0.94	0.93	0.92
	2600	1.13	1.06	1.02	0.99	0.97	0.95	0.93	0.92	0.91
	2800	1.12	1.06	1.01	0.98	0.96	0.94	0.93	0.92	0.91
	3000	1.12	1.05	1.01	0.98	0.95	0.94	0.92	0.91	0.90

U_g-Wert Glas 0.5 Valeur U_g verre 0.5 U_g-value glass 0.5		Breite b / largeur b / width b [mm]								
		800	1000	1200	1400	1600	1800	2000	2200	2400
Höhe h / hauteur h / height h [mm]	800	1.18	1.12	1.08	1.05	1.03	1.01	1.00	0.99	0.98
	1000	1.12	1.05	1.01	0.98	0.96	0.94	0.93	0.92	0.91
	1200	1.08	1.01	0.97	0.94	0.92	0.90	0.88	0.87	0.86
	1400	1.05	0.98	0.94	0.91	0.88	0.86	0.85	0.84	0.83
	1600	1.03	0.96	0.92	0.88	0.86	0.84	0.83	0.81	0.80
	1800	1.01	0.94	0.90	0.86	0.84	0.82	0.81	0.79	0.78
	2000	1.00	0.93	0.88	0.85	0.83	0.81	0.79	0.78	0.77
	2200	0.99	0.92	0.87	0.84	0.81	0.79	0.78	0.77	0.75
	2400	0.98	0.91	0.86	0.83	0.80	0.78	0.77	0.75	0.74
	2600	0.97	0.90	0.85	0.82	0.79	0.77	0.76	0.75	0.73
	2800	0.96	0.89	0.85	0.81	0.79	0.77	0.75	0.74	0.73
	3000	0.96	0.89	0.84	0.81	0.78	0.76	0.74	0.73	0.72

Element – U-Werte
U-Werte Tür U_D

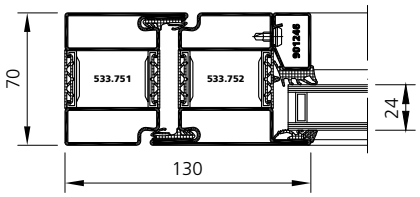

U_f = 2.5 [W/(m² · K)]
ψ = 0.06 [W/(m · K)]

Élément – Coefficient de transmission thermique
Coefficient de transmission thermique de la porte U_D

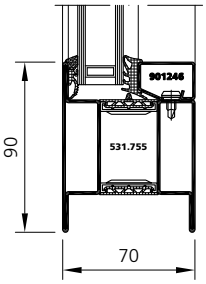

U_f = 3.1 [W/(m² · K)]

Element – Thermal transmittance
Thermal transmittance of the door U_D

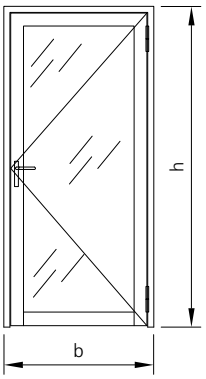

forsterunico®

U_g-Wert Glas 1.1 Valeur U_g verre 1.1 U_g-value glass 1.1		Breite b / largeur b / width b [mm]				
		800	1000	1200	1400	1600
Höhe h / hauteur h / height h [mm]	2000	1.85	1.75	1.68	1.63	1.59
	2200	1.84	1.74	1.67	1.62	1.58
	2400	1.83	1.72	1.65	1.60	1.56
	2600	1.82	1.71	1.64	1.59	1.55
	2800	1.81	1.70	1.63	1.58	1.54
	3000	1.80	1.69	1.62	1.57	1.53

U_g-Wert Glas 0.9 Valeur U_g verre 0.9 U_g-value glass 0.9		Breite b / largeur b / width b [mm]				
		800	1000	1200	1400	1600
Höhe h / hauteur h / height h [mm]	2000	1.73	1.62	1.54	1.49	1.44
	2200	1.72	1.60	1.52	1.47	1.43
	2400	1.71	1.59	1.51	1.45	1.41
	2600	1.69	1.58	1.50	1.44	1.40
	2800	1.69	1.57	1.49	1.43	1.38
	3000	1.68	1.56	1.48	1.42	1.37

Element – U-Werte
U-Werte Tür U_D

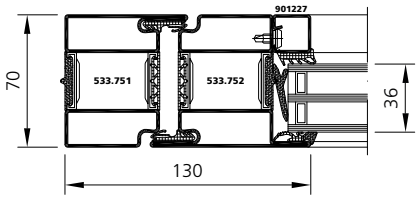

U_f = 2.1 [W/(m² · K)]
ψ = 0.04 [W/(m · K)]

Élément – Coefficient de transmission thermique
Coefficient de transmission thermique de la porte U_D

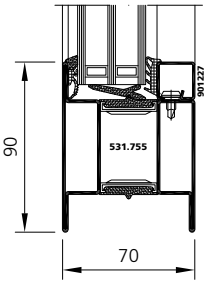

U_f = 2.3 [W/(m² · K)]

Element – Thermal transmittance
Thermal transmittance of the door U_D

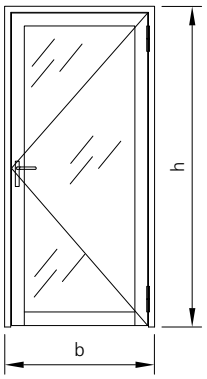

forsterunico HI

U_g-Wert Glas 0.7 Valeur U_g verre 0.7 U_g-value glass 0.7		Breite b / largeur b / width b [mm]				
		800	1000	1200	1400	1600
Höhe h / hauteur h / height h [mm]	2000	1.38	1.29	1.22	1.18	1.14
	2200	1.37	1.27	1.21	1.16	1.13
	2400	1.36	1.26	1.20	1.15	1.11
	2600	1.35	1.25	1.19	1.14	1.10
	2800	1.35	1.25	1.18	1.13	1.09
	3000	1.34	1.24	1.17	1.12	1.09

U_g-Wert Glas 0.5 Valeur U_g verre 0.5 U_g-value glass 0.5		Breite b / largeur b / width b [mm]				
		800	1000	1200	1400	1600
Höhe h / hauteur h / height h [mm]	2000	1.26	1.15	1.08	1.03	0.99
	2200	1.25	1.14	1.07	1.02	0.98
	2400	1.24	1.13	1.05	1.00	0.96
	2600	1.23	1.12	1.04	0.99	0.95
	2800	1.22	1.11	1.03	0.98	0.94
	3000	1.21	1.10	1.03	0.97	0.93

Element – U-Werte
U-Werte Tür U_D

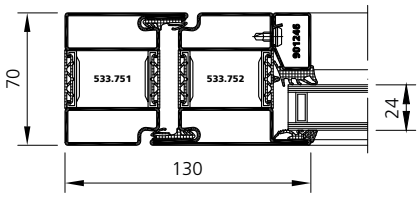

U_f = 2.5 [W/(m² · K)]
ψ = 0.06 [W/(m · K)]

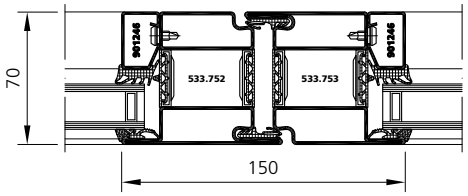

U_f = 2.5 [W/(m² · K)]

Élément – Coefficient de transmission thermique
Coefficient de transmission thermique de la porte U_D

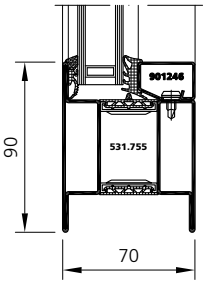

U_f = 3.1 [W/(m² · K)]

Element – Thermal transmittance
Thermal transmittance of the door U_D

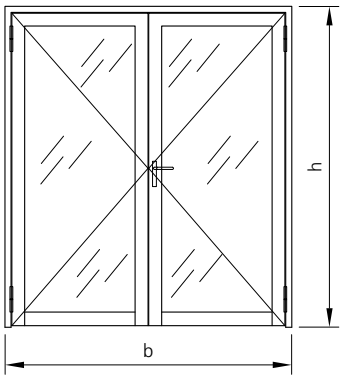

forsterunico®

U_g-Wert Glas 1.1 Valeur U_g verre 1.1 U_g-value glass 1.1		Breite b / largeur b / width b [mm]									
		1200	1400	1600	1800	2000	2200	2400	2600	2800	3000
Höhe h / hauteur h / height h [mm]	2000	1.91	1.83	1.77	1.72	1.69	1.65	1.63	1.61	1.59	1.57
	2200	1.90	1.82	1.76	1.71	1.67	1.64	1.61	1.59	1.57	1.55
	2400	1.89	1.81	1.74	1.70	1.66	1.62	1.60	1.57	1.55	1.54
	2600	1.88	1.80	1.73	1.68	1.64	1.61	1.58	1.56	1.54	1.52
	2800	1.88	1.79	1.72	1.67	1.63	1.60	1.57	1.55	1.53	1.51
	3000	1.87	1.78	1.72	1.67	1.63	1.59	1.57	1.54	1.52	1.50

U_g-Wert Glas 0.9 Valeur U_g verre 0.9 U_g-value glass 0.9		Breite b / largeur b / width b [mm]									
		1200	1400	1600	1800	2000	2200	2400	2600	2800	3000
Höhe h / hauteur h / height h [mm]	2000	1.80	1.71	1.64	1.59	1.54	1.51	1.48	1.46	1.44	1.42
	2200	1.78	1.69	1.62	1.57	1.53	1.49	1.46	1.44	1.42	1.40
	2400	1.77	1.68	1.61	1.55	1.51	1.48	1.45	1.42	1.40	1.38
	2600	1.76	1.67	1.60	1.54	1.50	1.46	1.43	1.41	1.39	1.37
	2800	1.75	1.66	1.59	1.53	1.49	1.45	1.42	1.40	1.37	1.35
	3000	1.75	1.65	1.58	1.52	1.48	1.44	1.41	1.39	1.36	1.34

Element – U-Werte
U-Werte Tür U_D

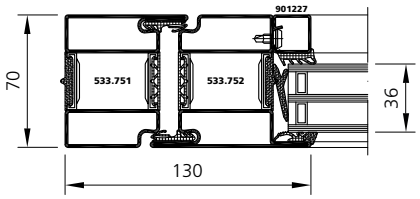

U_f = 2.1 [W/(m² · K)]
ψ = 0.04 [W/(m · K)]

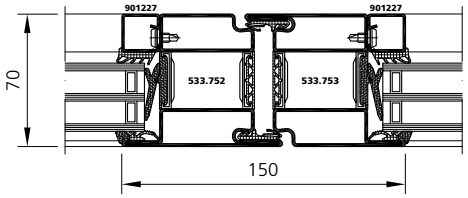

U_f = 2.1 [W/(m² · K)]

Élément – Coefficient de transmission thermique
Coefficient de transmission thermique de la porte U_D

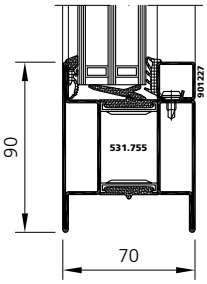

U_f = 2.3 [W/(m² · K)]

Element – Thermal transmittance
Thermal transmittance of the door U_D

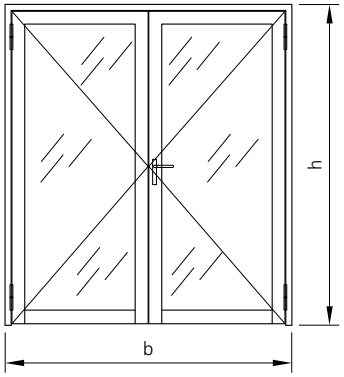

forsterunico HI

U_g-Wert Glas 0.7 Valeur U_g verre 0.7 U_g-value glass 0.7		Breite b / largeur b / width b [mm]									
		1200	1400	1600	1800	2000	2200	2400	2600	2800	3000
Höhe h / hauteur h / height h [mm]	2000	1.43	1.36	1.30	1.25	1.22	1.19	1.17	1.15	1.13	1.11
	2200	1.42	1.34	1.29	1.24	1.21	1.18	1.15	1.13	1.11	1.10
	2400	1.41	1.33	1.28	1.23	1.19	1.16	1.14	1.12	1.10	1.09
	2600	1.40	1.33	1.27	1.22	1.18	1.15	1.13	1.11	1.09	1.07
	2800	1.40	1.32	1.26	1.21	1.18	1.15	1.12	1.10	1.08	1.07
	3000	1.39	1.31	1.25	1.21	1.17	1.14	1.11	1.09	1.07	1.06

U_g-Wert Glas 0.5 Valeur U_g verre 0.5 U_g-value glass 0.5		Breite b / largeur b / width b [mm]									
		1200	1400	1600	1800	2000	2200	2400	2600	2800	3000
Höhe h / hauteur h / height h [mm]	2000	1.31	1.23	1.17	1.12	1.08	1.05	1.02	1.00	0.98	0.96
	2200	1.30	1.22	1.15	1.10	1.06	1.03	1.00	0.98	0.96	0.94
	2400	1.29	1.20	1.14	1.09	1.05	1.02	0.99	0.97	0.95	0.93
	2600	1.28	1.20	1.13	1.08	1.04	1.01	0.98	0.95	0.93	0.92
	2800	1.28	1.19	1.12	1.07	1.03	1.00	0.97	0.94	0.92	0.91
	3000	1.27	1.18	1.11	1.06	1.02	0.99	0.96	0.94	0.92	0.90

Element – U-Werte
U-Werte Festfeld U_W

Élément – Coefficient de transmission thermique
Coefficient de transmission thermique du vitrage fixe U_W

Element – Thermal transmittance
Thermal transmittance of fixed glazing U_W

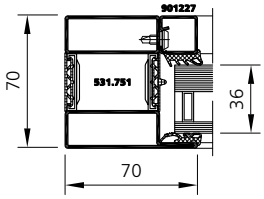

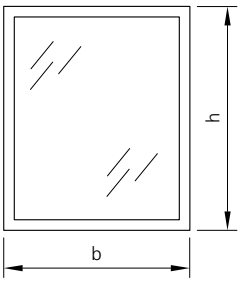

U_f = 2.4 [W/(m² · K)]
ψ = 0.06 [W/(m · K)]

U_g-Wert Glas 1.1 Valeur U_g verre 1.1 U_g-value glass 1.1		Breite b / largeur b / width b [mm]								
		800	1000	1200	1400	1600	1800	2000	2200	2400
Höhe h / hauteur h / height h [mm]	800	1.76	1.71	1.67	1.64	1.62	1.60	1.59	1.58	1.57
	1000	1.71	1.64	1.60	1.58	1.55	1.54	1.52	1.51	1.50
	1200	1.67	1.60	1.56	1.53	1.51	1.49	1.48	1.47	1.46
	1400	1.64	1.58	1.53	1.50	1.48	1.46	1.45	1.43	1.42
	1600	1.62	1.55	1.51	1.48	1.45	1.44	1.42	1.41	1.40
	1800	1.60	1.54	1.49	1.46	1.44	1.42	1.40	1.39	1.38
	2000	1.59	1.52	1.48	1.45	1.42	1.40	1.39	1.37	1.36
	2200	1.58	1.51	1.47	1.43	1.41	1.39	1.37	1.36	1.35
	2400	1.57	1.50	1.46	1.42	1.40	1.38	1.36	1.35	1.34
	2600	1.57	1.50	1.45	1.42	1.39	1.37	1.36	1.34	1.33
	2800	1.56	1.49	1.44	1.41	1.38	1.36	1.35	1.34	1.32
	3000	1.55	1.48	1.44	1.40	1.38	1.36	1.34	1.33	1.32

Die länderspezifischen Zulassungen sind zu beachten!

Tenir compte des normes et homologations nationales!

Refer to the country specific approvals!

Element – U-Werte
U-Werte Tür U_D

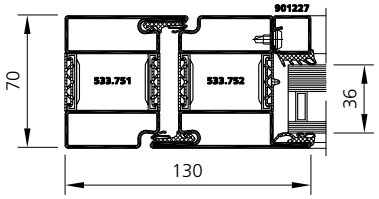

U_f = 2.4 [W/(m² · K)]
ψ = 0.06 [W/(m · K)]

Élément – Coefficient de transmission thermique
Coefficient de transmission thermique de la porte U_D

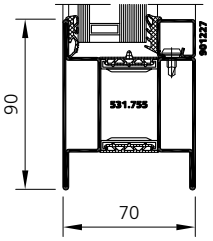

U_f = 3.1 [W/(m² · K)]

Element – Thermal transmittance
Thermal transmittance of the door U_D

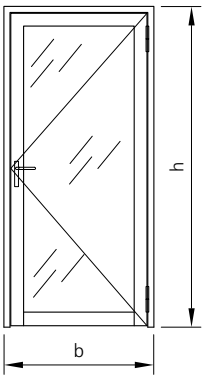

U_g-Wert Glas 1.1 Valeur U_g verre 1.1 U_g-value glass 1.1		Breite b / largeur b / width b [mm]				
		800	1000	1200	1400	1600
Höhe h / hauteur h / height h [mm]	2000	1.82	1.72	1.66	1.61	1.57
	2200	1.80	1.70	1.64	1.59	1.55
	2400	1.79	1.69	1.63	1.58	1.54
	2600	1.78	1.68	1.62	1.57	1.53
	2800	1.77	1.67	1.61	1.56	1.52
	3000	1.77	1.67	1.60	1.55	1.51

Die länderspezifischen Zulassungen sind zu beachten!

Tenir compte des normes et homologations nationales!

Refer to the country specific approvals!

Element – U-Werte
U-Werte Tür U_D

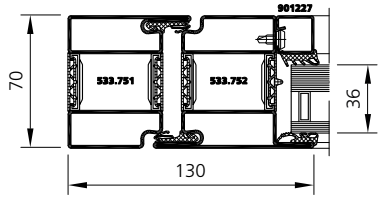

U_f = 2.4 [W/(m² · K)]
ψ = 0.06 [W/(m · K)]

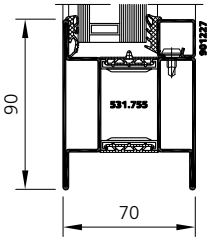

U_f = 3.1 [W/(m² · K)]

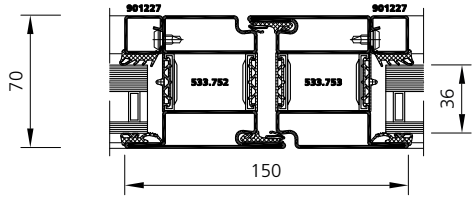

U_f = 2.4 [W/(m² · K)]

Élément – Coefficient de transmission thermique
Coefficient de transmission thermique de la porte U_D

Element – Thermal transmittance
Thermal transmittance of the door U_D

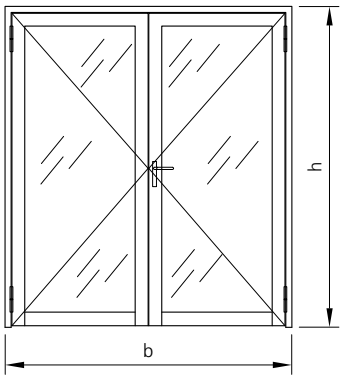

forsterunico®

U_g-Wert Glas 1.1 Valeur U_g verre 1.1 U_g-value glass 1.1		Breite b / largeur b / width b [mm]									
		1200	1400	1600	1800	2000	2200	2400	2600	2800	3000
Höhe h / hauteur h / height h [mm]	2000	1.88	1.80	1.74	1.70	1.66	1.63	1.61	1.58	1.57	1.55
	2200	1.86	1.79	1.73	1.68	1.64	1.61	1.59	1.57	1.55	1.53
	2400	1.85	1.77	1.71	1.67	1.63	1.60	1.57	1.55	1.54	1.52
	2600	1.85	1.77	1.70	1.66	1.62	1.59	1.56	1.54	1.52	1.51
	2800	1.84	1.76	1.70	1.65	1.61	1.58	1.55	1.53	1.51	1.50
	3000	1.83	1.75	1.69	1.64	1.60	1.57	1.54	1.52	1.50	1.49

Die länderspezifischen Zulassungen sind zu beachten!

Tenir compte des normes et homologations nationales!

Refer to the country specific approvals!

Stahl	Edelstahl
Acier	Acier inox
Steel	Stainless steel

U_f-Werte
Festfeld

Valeurs U_f
Vitrage fixe

U_f-values
Fixed glazing



EN ISO 10077-2:2012

Nass- und trockenverglast / Vitrage à sec et au silicone / Dry and silicone glazing

	Glasdicke **Ep. du verre** **Glass thickness** X [mm]	**Verglasung** **Vitrage** **Glazing**	**Dichtung** **Joint** **Sealing**	**U_f Stahl** **U_f Acier** **U_f Steel** [W/(m²·K)]	**U_f CrNi** [W/(m²·K)]
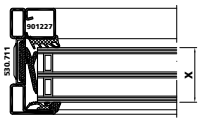	24	2-fach / double	Standard	**3.0**	**npd**
	36	3-fach / triple	Hi	**2.1**	**npd**
	42	3-fach / triple	Hi	**2.0**	**npd**
	48	3-fach / triple	Hi	**2.0**	**npd**
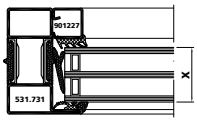	24	2-fach / double	Standard	**2.9**	**2.7**
	36	3-fach / triple	Hi	**2.3**	**2.1**
	42	3-fach / triple	Hi	**2.2**	**2.1**
	48	3-fach / triple	Hi	**2.2**	**2.0**
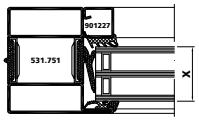	24	2-fach / double	Standard	**2.5**	**2.3**
	36	3-fach / triple	Hi	**2.1**	**1.9**
	42	3-fach / triple	Hi	**2.1**	**1.9**
	48	3-fach / triple	Hi	**2.0**	**1.9**
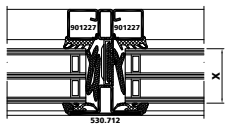	24	2-fach / double	Standard	**2.9**	**npd**
	36	3-fach / triple	Hi	**1.7**	**npd**
	42	3-fach / triple	Hi	**1.7**	**npd**
	48	3-fach / triple	Hi	**1.7**	**npd**
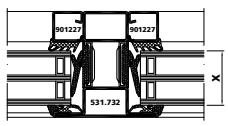	24	2-fach / double	Standard	**2.8**	**2.5**
	36	3-fach / triple	Hi	**2.0**	**1.9**
	42	3-fach / triple	Hi	**1.9**	**1.8**
	48	3-fach / triple	Hi	**1.9**	**1.8**
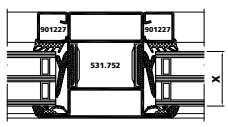	24	2-fach / double	Standard	**2.5**	**2.3**
	36	3-fach / triple	Hi	**1.9**	**1.8**
	42	3-fach / triple	Hi	**1.9**	**1.7**
	48	3-fach / triple	Hi	**1.9**	**1.7**

U_f-Werte
Tür

Valeurs U_f
Porte

U_f-values
Door



EN ISO 10077-2:2012

Nass- und trockenverglast / Vitrage à sec et au silicone / Dry and silicone glazing

Glasdicke **Ep. du verre** **Glass thickness** X [mm]	**Verglasung** **Vitrage** **Glazing**	**Dichtung** **Joint** **Sealing**	**U_f Stahl** **U_f Acier** **U_f Steel** [W/(m²·K)]	**U_f CrNi** [W/(m²·K)]
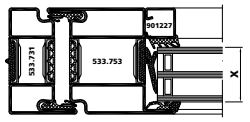				
24	2-fach / double	Standard	**2.6**	—
36	3-fach / triple	Hi	**2.2**	—
42	3-fach / triple	Hi	**2.2**	—
48	3-fach / triple	Hi	**2.2**	—
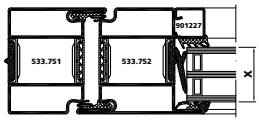				
24	2-fach / double	Standard	**2.5**	**2.3**
36	3-fach / triple	Hi	**2.1**	**1.9**
42	3-fach / triple	Hi	**2.1**	**1.9**
48	3-fach / triple	Hi	**2.1**	**1.9**
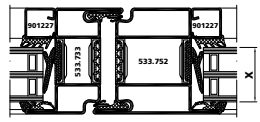				
24	2-fach / double	Standard	**2.6**	—
36	3-fach / triple	Hi	**2.1**	—
42	3-fach / triple	Hi	**2.1**	—
48	3-fach / triple	Hi	**2.1**	—
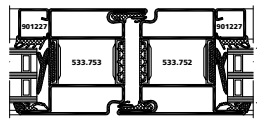				
24	2-fach / double	Standard	**2.5**	**2.3**
36	3-fach / triple	Hi	**2.1**	**1.9**
42	3-fach / triple	Hi	**2.0**	**1.8**
48	3-fach / triple	Hi	**2.0**	**1.8**
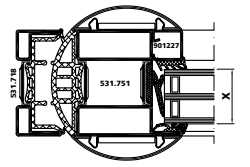				
24	2-fach / double	Standard	**2.6**	—
36	3-fach / triple	Hi	**2.4**	—
42	3-fach / triple	Hi	**2.3**	—
48	3-fach / triple	Hi	**2.3**	—
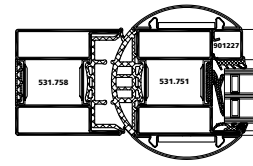				
24	2-fach / double	Standard	**2.5**	—
36	3-fach / triple	Hi	**2.3**	—
42	3-fach / triple	Hi	**2.3**	—
48	3-fach / triple	Hi	**2.2**	—
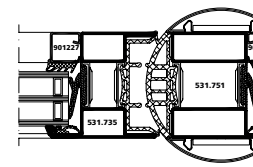				
24	2-fach / double	Standard	**2.6**	—
36	3-fach / triple	Hi	**2.3**	—
42	3-fach / triple	Hi	**2.2**	—
48	3-fach / triple	Hi	**2.2**	—
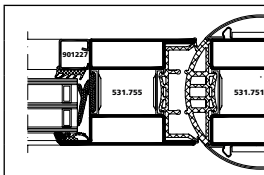				
24	2-fach / double	Standard	**2.5**	—
36	3-fach / triple	Hi	**2.2**	—
42	3-fach / triple	Hi	**2.2**	—
48	3-fach / triple	Hi	**2.1**	—

U_f-Werte
Verblechte Tür

Valeurs U_f
Porte tôlée

U_f-values
Sheet metal door



EN ISO 10077-2:2012

Nass- und trockenverglast / Vitrage à sec et au silicone / Dry and silicone glazing

		Dichtung **Joint** **Sealing**	**U_f Stahl** **U_f Acier** **U_f Steel** [W/(m²·K)]	
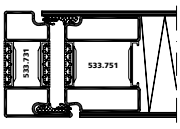 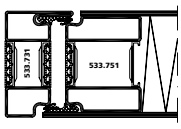		Standard	**2.9**	
		Hi	**2.6**	
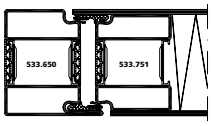 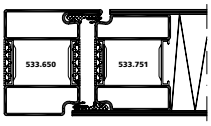		Standard	**2.4**	
		Hi	**2.2**	
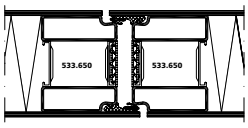 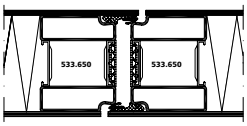		Standard	**2.4**	
		Hi	**2.3**	
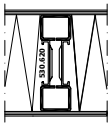			**3.6**	

Dämmung λ = 0.04 [W/m · K)]

Isolation λ = 0.04 [W/m · K)]

Insulation λ = 0.04 [W/m · K)]

U_f-Werte
Tür
Schwellen

Valeurs U_f
Porte
Seuils

U_f-values
Door
Thresholds



EN ISO 10077-2:2012

Nass- und trockenverglast / Vitrage à sec et au silicone / Dry and silicone glazing

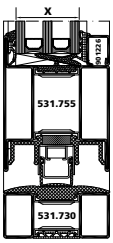

Glasdicke **Ep. du verre** **Glass thickness** X [mm]	**Verglasung** **Vitrage** **Glazing**	**Dichtung** **Joint** **Sealing**	**U_f Stahl** **U_f Acier** **U_f Steel** [W/(m²·K)]	**U_f CrNi** [W/(m²·K)]
24	2-fach / double	Standard	**3.8**	**3.6**
36	3-fach / triple	Hi	**3.6**	**3.4**
42	3-fach / triple	Hi	**3.6**	**3.4**
48	3-fach / triple	Hi	**3.5**	**3.4**

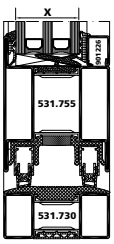

24	2-fach / double	Standard	**2.6**	**2.5**
36	3-fach / triple	Hi	**2.4**	**2.3**
42	3-fach / triple	Hi	**2.4**	**2.2**
48	3-fach / triple	Hi	**2.4**	**2.2**

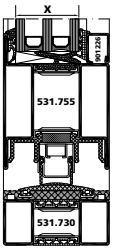

24	2-fach / double	Standard	**3.7**	**3.5**
36	3-fach / triple	Hi	**3.5**	**3.3**
42	3-fach / triple	Hi	**3.5**	**3.3**
48	3-fach / triple	Hi	**3.4**	**3.2**

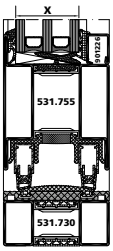

24	2-fach / double	Standard	**2.6**	**2.5**
36	3-fach / triple	Hi	**2.4**	**2.3**
42	3-fach / triple	Hi	**2.3**	**2.2**
48	3-fach / triple	Hi	**2.3**	**2.2**

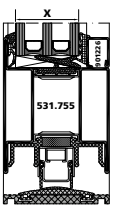

24	2-fach / double	Standard	**3.8**	**3.6**
36	3-fach / triple	Hi	**3.6**	**3.4**
42	3-fach / triple	Hi	**3.6**	**3.4**
48	3-fach / triple	Hi	**3.5**	**3.3**

Stahl	Edelstahl
Acier	Acier inox
Steel	Stainless steel

U_f-Werte
Tür
Schwellen

Valeurs U_f
Porte
Seuils

U_f-values
Door
Thresholds



EN ISO 10077-2:2012

Nass- und trockenverglast / Vitrage à sec et au silicone / Dry and silicone glazing

Glasdicke **Ep. du verre** **Glass thickness** X [mm]	**Verglasung** **Vitrage** **Glazing**	**Dichtung** **Joint** **Sealing**	**U_f Stahl** **U_f Acier** **U_f Steel** [W/(m²·K)]	**U_f CrNi** [W/(m²·K)]
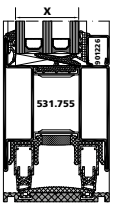				
24	2-fach / double	Standard	**2.5**	**2.4**
36	3-fach / triple	Hi	**2.3**	**2.2**
42	3-fach / triple	Hi	**2.3**	**2.1**
48	3-fach / triple	Hi	**2.2**	**2.0**
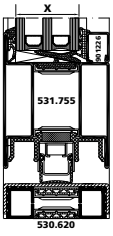				
24	2-fach / double	Standard	**3.3**	**3.1**
36	3-fach / triple	Hi	**3.1**	**2.9**
42	3-fach / triple	Hi	**2.9**	**2.7**
48	3-fach / triple	Hi	**2.9**	**2.7**
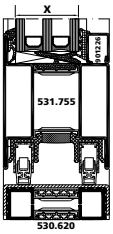				
24	2-fach / double	Standard	**3.1**	**2.9**
36	3-fach / triple	Hi	**2.9**	**2.7**
42	3-fach / triple	Hi	**2.9**	**2.7**
48	3-fach / triple	Hi	**2.9**	**2.7**
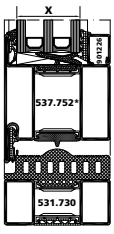				
24	2-fach / double	Standard	**2.6**	**—**
36	3-fach / triple	Hi	**2.3**	**—**
42	3-fach / triple	Hi	**2.3**	**—**
48	3-fach / triple	Hi	**2.3**	**—**
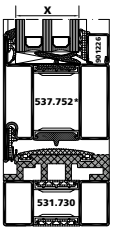				
24	2-fach / double	Standard	**2.6**	**—**
36	3-fach / triple	Hi	**2.3**	**—**
42	3-fach / triple	Hi	**2.3**	**—**
48	3-fach / triple	Hi	**2.2**	**—**

U_f-Werte
Tür
Schwellen

Valeurs U_f
Porte
Seuils

U_f-values
Door
Thresholds



EN ISO 10077-2:2012

Nass- und trockenverglast / Vitrage à sec et au silicone / Dry and silicone glazing

	Glasdicke **Ep. du verre** **Glass thickness** X [mm]	**Verglasung** **Vitrage** **Glazing**	**Dichtung** **Joint** **Sealing**	**U_f Stahl** **U_f Acier** **U_f Steel** [W/(m²·K)]	**U_f CrNi** [W/(m²·K)]
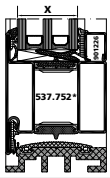	24	2-fach / double	Standard	**2.4**	
	36	3-fach / triple	Hi	**2.1**	
	42	3-fach / triple	Hi	**2.1**	
	48	3-fach / triple	Hi	**2.0**	
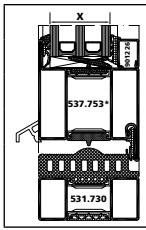	24	2-fach / double	Standard	**2.6**	
	36	3-fach / triple	Hi	**2.3**	
	42	3-fach / triple	Hi	**2.3**	
	48	3-fach / triple	Hi	**2.3**	
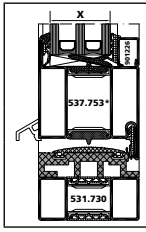	24	2-fach / double	Standard	**2.6**	
	36	3-fach / triple	Hi	**2.3**	
	42	3-fach / triple	Hi	**2.2**	
	48	3-fach / triple	Hi	**2.2**	
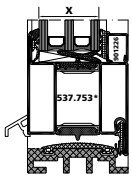	24	2-fach / double	Standard	**2.5**	
	36	3-fach / triple	Hi	**2.1**	
	42	3-fach / triple	Hi	**2.1**	
	48	3-fach / triple	Hi	**2.1**	
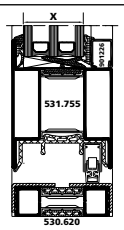	24	2-fach / double	Standard	**3.0**	
	36	3-fach / triple	Hi	**2.8**	
	42	3-fach / triple	Hi	**2.8**	
	48	3-fach / triple	Hi	**2.8**	
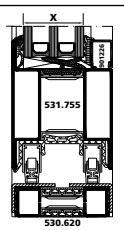	24	2-fach / double	Standard	**2.6**	
	36	3-fach / triple	Hi	**2.4**	
	42	3-fach / triple	Hi	**2.4**	
	48	3-fach / triple	Hi	**2.4**	

U_f-Werte
Festfeld / Tür
Rahmenverbreiterungen

Valeurs U_f
Vitrage fixe / porte
Elargissements de vantail

U_f-values
Fixed glazing / door
Line frame extensions



EN ISO 10077-2:2012

Nass- und trockenverglast / Vitrage à sec et au silicone / Dry and silicone glazing

	Glasdicke **Ep. du verre** **Glass thickness** X [mm]	**Verglasung** **Vitrage** **Glazing**	**Dichtung** **Joint** **Sealing**	**U_f Stahl** **U_f Acier** **U_f Steel** [W/(m²·K)]	**U_f isoliert** **U_f isolé** **U_f insulated** [W/(m²·K)]
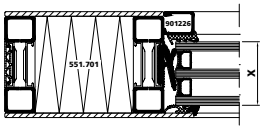	24	2-fach / double	Standard	**2.7**	**2.1**
	36	3-fach / triple	Hi	**2.5**	**1.9**
	42	3-fach / triple	Hi	**2.5**	**1.8**
	48	3-fach / triple	Hi	**2.5**	**1.8**
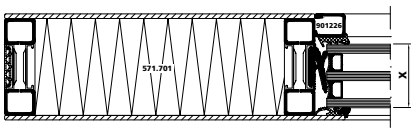	24	2-fach / double	Standard	**2.4**	**1.5**
	36	3-fach / triple	Hi	**2.3**	**1.3**
	42	3-fach / triple	Hi	**2.2**	**1.3**
	48	3-fach / triple	Hi	**2.2**	**1.3**
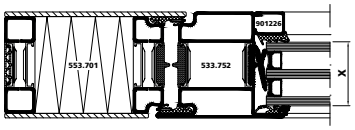	24	2-fach / double	Standard	**2.6**	**2.3**
	36	3-fach / triple	Hi	**2.4**	**2.0**
	42	3-fach / triple	Hi	**2.3**	**1.9**
	48	3-fach / triple	Hi	**2.3**	**1.9**
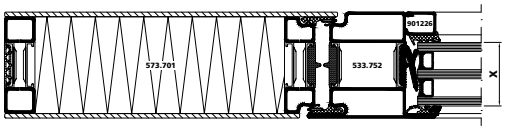	24	2-fach / double	Standard	**2.4**	**1.7**
	36	3-fach / triple	Hi	**2.2**	**1.5**
	42	3-fach / triple	Hi	**2.2**	**1.5**
	48	3-fach / triple	Hi	**2.2**	**1.5**
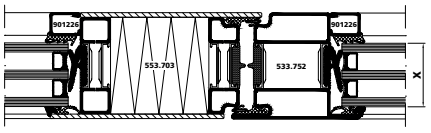	24	2-fach / double	Standard	**2.7**	**2.3**
	36	3-fach / triple	Hi	**2.3**	**1.9**
	42	3-fach / triple	Hi	**2.3**	**1.9**
	48	3-fach / triple	Hi	**2.3**	**1.9**

Für einwärts öffnende Türen gelten die gleichen Werte.

Die Profile werden ohne Isolation geliefert.

Dämmung λ = 0.04 [W/m · K)]

Pour portes ouvrant vers l'intérieur sont valable les mêmes valeurs.

Les profilés sont livrés sans isolation.

Isolation λ = 0.04 [W/m · K)]

For inward opening doors, the same values are valid.

The profiles are delivered without insulation.

Insulation λ = 0.04 [W/m · K)]

U_f-Werte
Festfeld / Tür
E30 / EW30

Valeurs U_f
Vitrage fixe / porte
E30 / EW30

U_f-values
Fixed glazing / door
E30 / EW30



EN ISO 10077-2:2012

Nass- und trockenverglast / Vitrage à sec et au silicone / Dry and silicone glazing

	Glasdicke **Ep. du verre** **Glass thickness** X [mm]	**Verglasung** **Vitrage** **Glazing**	**Dichtung** **Joint** **Sealing**	**U_f Stahl** **U_f Acier** **U_f Steel** [W/(m²·K)]	**U_f CrNi** [W/(m²·K)]
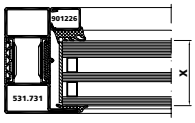	42	3-fach / triple	CR	**2.9**	**2.7**
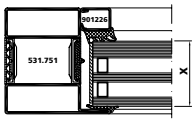	42	3-fach / triple	CR	**2.6**	**2.3**
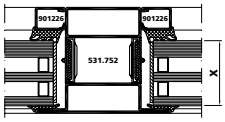	42	3-fach / triple	CR	**2.4**	**2.2**
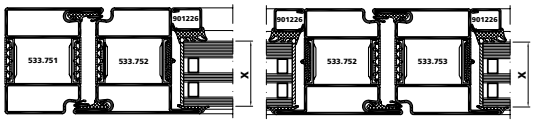	42	3-fach / triple	CR	**2.6**	**2.4**
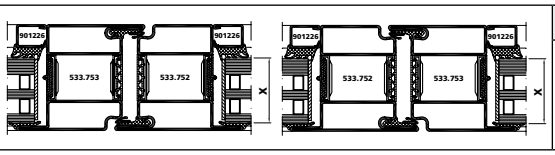	42	3-fach / triple	CR	**2.6**	**2.3**
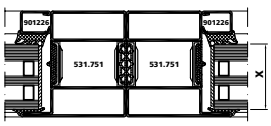	42	3-fach / triple	CR	**2.8**	**2.3**

Schalldämmwerte
Werte gültig für Stahl- und Edelstahlprofile

Coefficients d'isolation phonique
Valeurs valables pour profilés en acier et en acier inox

Sound insulation factor
Values valid for steel and stainless steel profiles

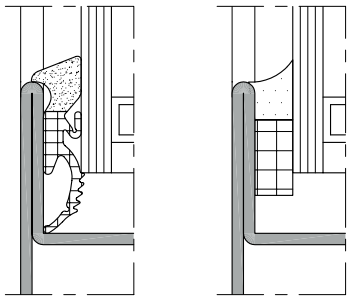

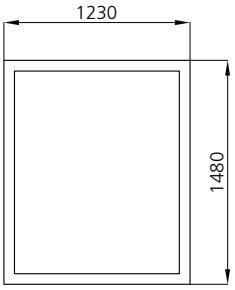

Aw = 1.23 [m] x 1.48 [m]
= 1.82 [m²]

	Rw (Element) Rw (Element) Rw (Element)	Spektrum - Anpassungswerte (C und Ctr) Termes d' adaptation à un spectre (C et Ctr) Spectrum adaptation terms (C and Ctr)
Rw (Glas) Rw (Verre) 32 [dB] Rw (Glass)	$R_{w\,(Element)}$ = **32** [dB]	C = -1 [dB] Ctr = -5 [dB]
Rw (Glas) Rw (Verre) 38 [dB] Rw (Glass)	$R_{w\,(Element)}$ = **39** [dB]	C = -2 [dB] Ctr = -5 [dB]
Rw (Glas) Rw (Verre) 45 [dB] Rw (Glass)	$R_{w\,(Element)}$ = **44** [dB]	C = -1 [dB] Ctr = -4 [dB]
Rw (Glas) Rw (Verre) 50 [dB] Rw (Glass)	$R_{w\,(Element)}$ = **47** [dB]	C = -1 [dB] Ctr = -4 [dB]

Korrekturwerte flächenabhängig (gemäss EN 14351 Tabelle B.3)

Valeurs de correction dépendant de la surface (selon EN 14351 tableau B.3)

Correction values depend on area (according to EN 14351 table B.3)

Aw < 2.7 [m²]	~~$R_{w\,(Element)}$ **- 0 [dB]**~~
2.7 [m²] < Aw < 3.6 [m²]	$R_{w\,(Element)}$ **- 1 [dB]**
3.6 [m²] < Aw < 4.6 [m²]	$R_{w\,(Element)}$ **- 2 [dB]**
4.6 [m²] < Aw	$R_{w\,(Element)}$ **- 3 [dB]**

Schalldämmwerte
Werte gültig für Stahl- und Edelstahlprofile

Coefficients d'isolation phonique
Valeurs valables pour profilés en acier et en acier inox

Sound insulation factor
Values valid for steel and stainless steel profiles

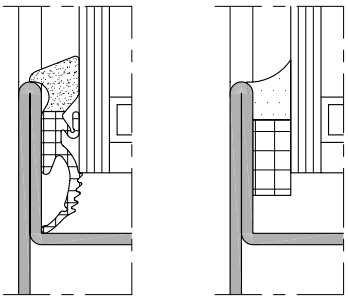

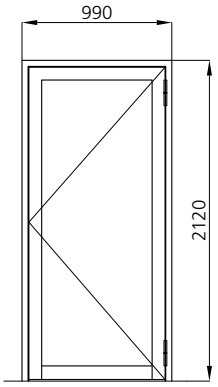

A_D = 0.99 [m] x 2.12 [m]
= 2.10 [m²]

R_w (Glas) R_w (Verre) R_w (Glass)	32 [dB]	$R_{w\ (Element)}$ = **33** [dB] (C = -2 ; C_{tr} = -5)	$R_{w\ (Element)}$ = **33** [dB] (C = -2 ; C_{tr} = -5)	$R_{w\ (Element)}$ = **33** [dB] (C = -2 ; C_{tr} = -5)	$R_{w\ (Element)}$ = **32** [dB] (C = -1 ; C_{tr} = -4)
R_w (Glas) R_w (Verre) R_w (Glass)	38 [dB]	$R_{w\ (Element)}$ = **39** [dB] (C = -2 ; C_{tr} = -5)	$R_{w\ (Element)}$ = **36** [dB] (C = 0 ; C_{tr} = -2)	$R_{w\ (Element)}$ = **37** [dB] (C = -1 ; C_{tr} = -3)	$R_{w\ (Element)}$ = **37** [dB] (C = -1; C_{tr} = -3)
R_w (Glas) R_w (Verre) R_w (Glass)	45 [dB]	$R_{w\ (Element)}$ = **44** [dB] (C = -2 ; C_{tr} = -6)	$R_{w\ (Element)}$ = **39** [dB] (C = -1 ; C_{tr} = -3)	$R_{w\ (Element)}$ = **40** [dB] (C = -1 ; C_{tr} = -3)	$R_{w\ (Element)}$ = **40** [dB] (C = -2 ; C_{tr} = -3)
R_w (Glas) R_w (Verre) R_w (Glass)	50 [dB]	$R_{w\ (Element)}$ = **46** [dB] (C = -2 ; C_{tr} = -5)	$R_{w\ (Element)}$ = **40** [dB] (C = -1 ; C_{tr} = -2)	$R_{w\ (Element)}$ = **42** [dB] (C = -2 ; C_{tr} = -3)	$R_{w\ (Element)}$ = **41** [dB] (C = -2 ; C_{tr} = -2)

Korrekturwerte
flächenabhängig
(gemäss EN 14351 Tabelle E2)

Valeurs de correction
dépendant de la surface
(selon EN 14351 tableau E2)

Correction values
depend on area
(according to EN 14351 table E2)

A_D < 3.15 [m²]	**$R_{w\ (Element)}$ - 0 [dB]**

Schalldämmwerte
Werte gültig für Stahl- und Edelstahlprofile

Coefficients d'isolation phonique
Valeurs valables pour profilés en acier et en acier inox

Sound insulation factor
Values valid for steel and stainless steel profiles

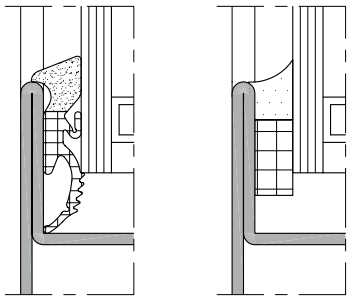

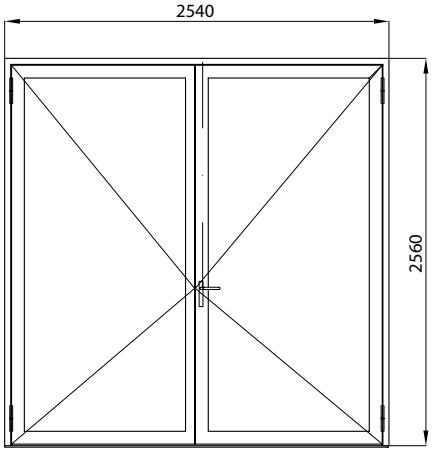

A_D = 2.54 [m] x 2.56 [m]
= 6.50 [m²]

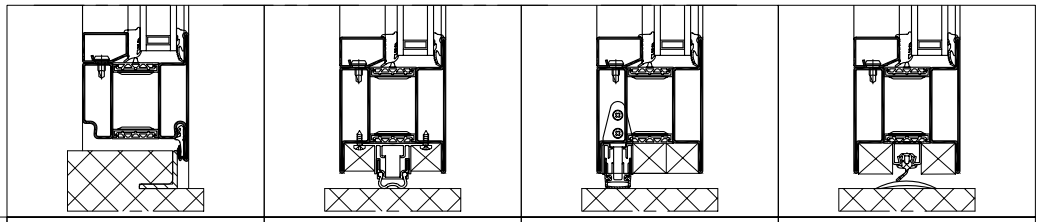

R_w (Glas) R_w (Verre) R_w (Glass) 32 [dB]	$R_{w\,(Element)}$ = **33** [dB] (C = -2 ; C_{tr} = -5)	$R_{w\,(Element)}$ = **32** [dB] (C = -1 ; C_{tr} = -4)	$R_{w\,(Element)}$ = **33** [dB] (C = -2 ; C_{tr} = -5)	$R_{w\,(Element)}$ = **33** [dB] (C = -2 ; C_{tr} = -5)
R_w (Glas) R_w (Verre) R_w (Glass) 38 [dB]	$R_{w\,(Element)}$ = **38** [dB] (C = -1 ; C_{tr} = -4)	$R_{w\,(Element)}$ = **36** [dB] (C = 0 ; C_{tr} = -2)	$R_{w\,(Element)}$ = **37** [dB] (C = -1 ; C_{tr} = -3)	$R_{w\,(Element)}$ = **37** [dB] (C = -1; C_{tr} = -3)
R_w (Glas) R_w (Verre) R_w (Glass) 45 [dB]	$R_{w\,(Element)}$ = **42** [dB] (C = -1 ; C_{tr} = -4)	$R_{w\,(Element)}$ = **40** [dB] (C = -2 ; C_{tr} = -3)	$R_{w\,(Element)}$ = **40** [dB] (C = -1 ; C_{tr} = -3)	$R_{w\,(Element)}$ = **40** [dB] (C = -2 ; C_{tr} = -3)
R_w (Glas) R_w (Verre) R_w (Glass) 50 [dB]	$R_{w\,(Element)}$ = **45** [dB] (C = -1 ; C_{tr} = -4)	$R_{w\,(Element)}$ = **40** [dB] (C = -1 ; C_{tr} = -1)	$R_{w\,(Element)}$ = **41** [dB] (C = -1 ; C_{tr} = -2)	$R_{w\,(Element)}$ = **41** [dB] (C = -2 ; C_{tr} = -2)

Korrekturwerte
flächenabhängig
(gemäss EN 14351 Tabelle E2)

Valeurs de correction
dépendant de la surface
(selon EN 14351 tableau E2)

Correction values
depend on area
(according to EN 14351 table E2)

A_D < 9.75 [m²]	**$R_{w\,(Element)}$ - 0 [dB]**



CERM Centre d’Exposition et de Réunions, CH-Martigny

Allgemeine Verarbeitungsrichtlinien

1. Normen

Grundlage dieser "Technischen Dokumentation" für den Tür-/Fensterbau bilden die gültigen Richtlinien und Normen der Landes-Fachverbände SZFF-, SIA- sowie DIN- und EN-Normen. Spezielle Verarbeitungshinweise für Edelstahlprofile sind den Dokumentationen der Informationsstelle Edelstahl Rostfrei, Düsseldorf zu entnehmen.

Massgebend sind ausschliesslich die für Ihr Land gültigen Zulassungen.

2. Werkstoffe

Die von uns gelieferten Werkstoffe entsprechen den heute gültigen Normen. Materialien aus Werkstoffen, die ausserhalb unseres Einflussbereiches liegen, sind vom Verarbeitungsbetrieb eigenverantwortlich auf Qualitäts- und Funktionseignung zu prüfen.

Kohlenstoffstahl:
- Oberfläche unico-Profile:
  - blank = geölt oder gebondert
  - Z = im Schmelzverfahren bandverzinkter Überzug, Schichtdicke ca. 20 µm
- Oberfläche Glashalteleisten/Wetterschenkel:
  - im Schmelzverfahren bandverzinkter Überzug, Schichtdicke ca. 20 µm

Edelstahl-Isolator:
- Edelstahl walzblank

Aluminium:
- Oberfläche Glashalteleisten/Wetterschenkel:
  - pressblank

Edelstahl:
- unico-Profile:
  - Qualität 1.4301
  - geschliffen (Korn 220-240), mit Schutzfolie
- Glashalteleisten:
  - Qualität 1.4301
  - geschliffen (Korn 220-240), mit Schutzfolie

Directives relatives à la mise en œuvre

1. Normes

Les directives et normes en vigueur des associations professionnelles suisses CSFF, SIA, ainsi que les normes DIN et EN, constituent la base de cette «documentation technique», pour la construction de portes / fenêtres. Des indications spéciales, au sujet de la mise en œuvre pour des profilés en acier inoxydable, figurent dans les documentations du service d'information concernant l'acier inoxydable, Düsseldorf.

Nous vous demanderons de vous reporter aux procès-verbaux de classement en cours de validité dans votre pays.

2. Matières premières

Les matières premières que nous fournissons correspondent aux normes actuellement en vigueur. Les qualités et la convenance de matériaux réalisés à partir de matières premières qui sont hors de notre zone d'influence doivent être vérifiées.

Acier au carbone :
- Surface des profilés unico
  - bruts = huilés ou bondérisés
  - Z = Revêtement zingué de feuillard dans le procédé de fusion, épaisseur de couche d'env. 20 µm
- Surface des parcloses / renvois d'eau :
  - Revêtement de zinc à chaud, épaisseur de couche d'env. 20 µm

Isolation en acier inox :
- Inox décapé

Aluminium :
- Surface des parcloses / renvois d'eau : pressée à blanc

Acier inoxydable :
- Profilés de portes unico :
  - qualité 1.4301
  - meulés (grain 220-240), avec film adhésif
- Parcloses :
  - qualité 1.4301
  - meulés (grain 220-240), avec film adhésif

General processing guidelines

1. Standards

This "Technical Documentation" for the construction of doors/windows is based on the directives and standards of the Swiss National Trades Associations SZFF and SIA currently in force, as well as on DIN and EN standards. Special processing hints for stainless steel profiles will be found in the documentation supplied by the Information Centre for Stainless Steel, Düsseldorf.

Only the certificates valid in your country are relevant.

2. Materials

The materials we deliver meet the requirements of today's standards. The processing company is responsible for checking materials made from stock that is beyond our control, with regard to suitability of quality and function.

Carbon steel:
- Surface unico profiles:
  - raw = oiled or bonded
  - Z = hot-dipped galvanised coating by fusion, thickness of coat approx. 20 µm
- Surface glazing beads / weatherboard:
  - hot-dipped galvanised coating by fusion, thickness of coat approx. 20 µm

Stainless steel insulation:
- Stainless steel plain-rolled bank

Aluminium:
- Surface glazing beads/weatherboard: cold-pressed

Stainless steel:
- unico profiles:
  - quality 1.4301
  - brushed (grade 220-240), with adhesive protection tape
- Glazing beads:
  - quality 1.4301
  - brushed (grade 220-240), with adhesive protection tape

Allgemeine Verarbeitungsrichtlinien

3. Transport / Lagerung

- Zum Abladen am besten geeignet ist ein Kran mit Traverse und zwei Gurten mit mind. 80 mm Breite. Wird mit Stapler abgeladen, so nur mit breiten, auf grossen Abstand eingestellten Gabelzinken.
- Zur Vermeidung von Eindrücken oder Deformationen empfehlen wir, Kunststoff- oder Holz-Zwischenlagen zu verwenden.
- Saubere Auf- und Unterlagen verhindern Deformationen von kleinen Profilquerschnitten. Die Entnahme aus Lagergestellen darf nur durch Herausheben erfolgen.
- Sämtliche Systemkomponenten sind in geeigneten Räumen trocken zu lagern.
- Stahl- und Edelstahlprofile müssen getrennt gelagert werden, um Korrosionsgefahr durch Fremdrost-Partikel auf nichtrostendem Stahl auszuschliessen.

4. Verarbeitung

Allgemein dem Fachbetrieb und Fachhandwerk bekannte Verarbeitungshinweise werden nicht speziell erwähnt.

Hilfreiche Videos zur Verarbeitung der Forster Systeme stehen auf unserer Website www.forster-profile.ch zur Verfügung.

4.1 Zuschneiden allgemein

- Der Einspannung von Profilstahlrohren und Glashalteleisten ist besondere Beachtung zu schenken. Der Druck der hydraulischen oder pneumatischen Spannvorrichtungen sollte von Hand auf die einzuspannenden Materialien einreguliert und angepasst werden können.

Directives relatives à la mise en œuvre

3. Transport / stockage

- Une grue avec traverse et deux sangles d'une largeur d'au moins 80 mm convient le mieux pour le déchargement. Si le déchargement a lieu au moyen d'un élévateur, en l'occurrence seulement avec des fourches larges réglées avec un grand écartement.
- Pour éviter des enfoncements ou des déformations, nous recommandons d'utiliser des pièces intercalaires en matières plastiques ou en bois.
- Des cales et bases propres empêchent des déformations de petites sections profilées. Le prélèvement sur des étagères d'entreposage peut seulement avoir lieu en soulevant et déplaçant soigneusement les éléments.
- Tous les composants du système doivent être stockés au sec dans des locaux adéquats.
- Des profilés en acier et en acier inoxydable doivent être entreposés séparément, afin d'exclure le risque de corrosion par des particules de rouille erratique sur de l'acier ne rouillant pas.

4. Mise en œuvre

Des indications de mise en œuvre généralement connues de l'entreprise spécialisée et des artisans spécialisés ne sont pas spécialement mentionnées.

Des vidéos très utiles de la mise en œuvre des systèmes Forster sont disponibles sur notre site web www.forster-profile.ch.

4.1 Coupe en général

- Il faut vouer une attention particulière au débitage de tubes profilés en acier et de parcloses. La pression des dispositifs de serrage hydrauliques ou pneumatiques devrait pouvoir être réglée et ajustée à la main en fonction des matériaux à encastrer.

General processing guidelines

3. Transport / storage

- The most suitable means of transport is a crane with a cross-arm and two belts at least 80 mm wide. If unloading with a high-lift truck, then only with broad fork-arms set wide apart.
- In order to avoid dents or deformations we recommend inserting plastic or wooden supports in between.
- Clean covers and supports prevent small-profiled cross-sections from becoming deformed. When removing from storage racks, always lift the profiles.
- All components of the system must be stored in dry, suitable rooms.
- Steel and stainless steel profiles must be stored separately in order to avoid all risk of corrosion due to extraneous rust particles on non-rusting steel.

4. Processing

Processing procedures that are generally known in the industry are not specifically mentioned.

Helpful videos for processing of the Forster systems are available on our website www.forster-profile.ch.

4.1 Cutting to size in general

- Pay particular attention when clamping profiled steel tubes and glazing beads. It must be possible to adjust by hand the pressure exerted by hydraulic or pneumatic clamping devices to suit the material to be clamped.

Allgemeine Verarbeitungsrichtlinien

Directives relatives à la mise en œuvre

General processing guidelines

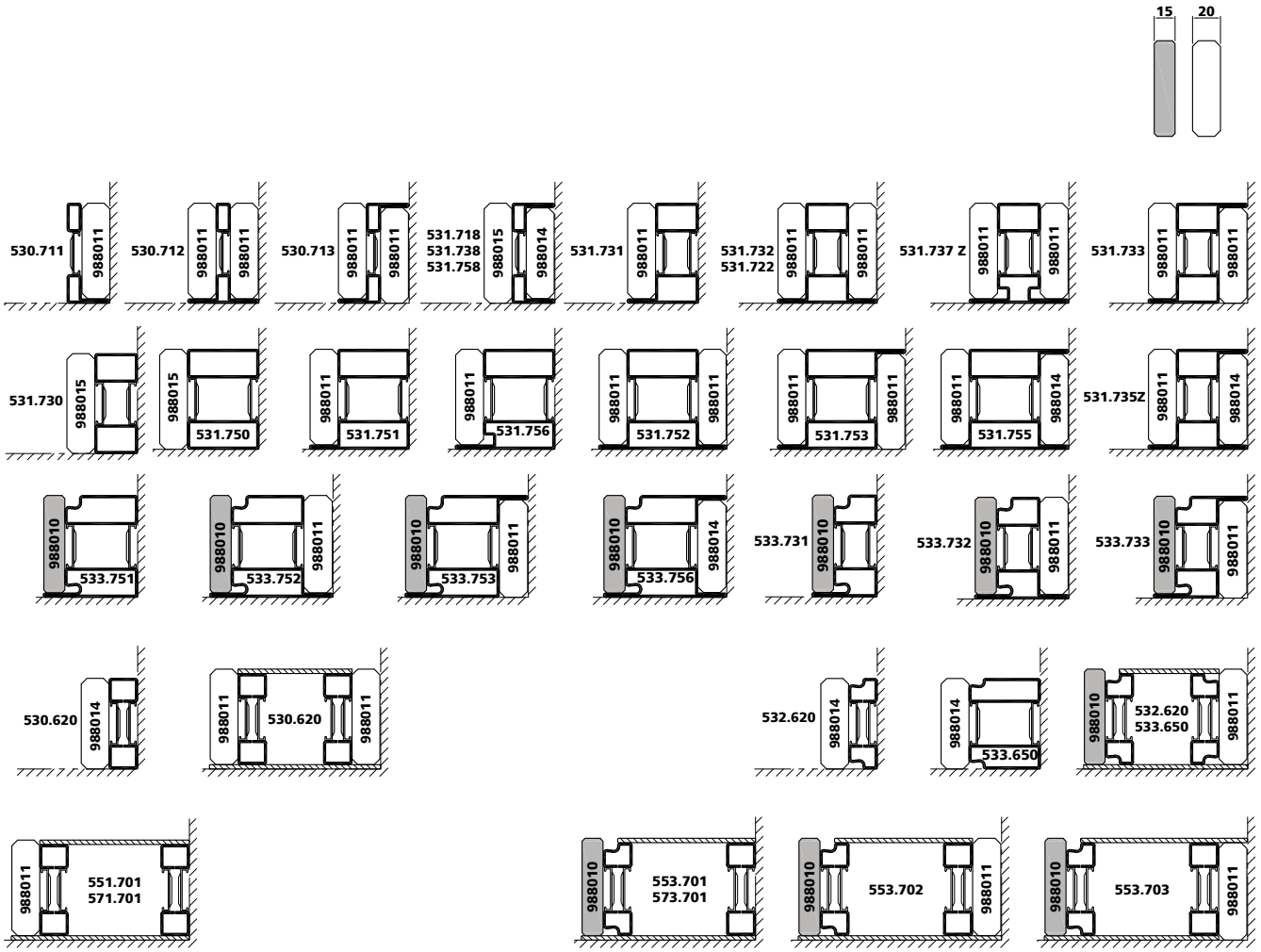

- Beim Zuschneiden der verschiedenen Profilarten wird empfohlen, der Profilform entsprechende Sägehilfen aus POM (988010-988015) zu verwenden.
- Speziell zu beachten ist auch die Winkelgenauigkeit beim Zuschneiden und beim Zusammenbau.

- Lors de la coupe des divers genres de profilés, il est recommandé d'utiliser des supports de débitage en POM (988010-988015), correspondants à la forme du profilé.
- Pretez une attention particulière à l'exactitude des angles, lors de la coupe ainsi qu'au moment de l'assemblage.

- When cutting the various kinds of profiled section to size, we recommend to use suitable sawing aids made from POM (988010-988015).
- Pay particular attention to the accuracy of the angle both in cutting to size and during assembly.

4.1.1 Zuschneiden Blendrahmen

Bei der Fabrikation der Blendrahmen sind folgende Einbautoleranzen (Falzspiel) für den Einbau von Flügelrahmen vorgegeben:
Nennmass +1 / -0 mm

4.1.1 Coupe des cadres dormants

Lors de la fabrication des cadres dormants, les tolérances de montage suivantes (jeu de la feuillure), pour le montage de cadres de vantaux, sont prédéfinies :
Dimension nominale +1 / -0 mm

4.1.1 Cutting the outer frame to size

During the manufacture of the outer frame, the following location deviations (rebate play) are prescribed for the installation of leaf-frames.
Nominal dimension +1 / -0 mm

Allgemeine Verarbeitungsrichtlinien

4.1.2 Zuschneiden Flügelrahmen

Bei der Fabrikation der Flügelrahmen sind die Einbautoleranzen (Falzspiel) im Zusammenbau mit den Blendrahmen abzustimmen:
Zuschnitt-Toleranz +0 / -1 mm.

4.2 Verarbeitung Stahlprofile

Das Zuschneiden von Profilen mit Stahlhalbschalen und Glashalteleisten erfolgt in der Regel mit Metallkreissägen:

Schnittgeschwindigkeit:	ca. 25 m / min
Vorschub:	150 - 200 mm / min
Zahnteilung:	6 - 8 mm
Sägeblattdicke:	4 mm
Kühlung:	Emulsion / Sprühkühlung

Das Bohren in Profile mit Stahlhalbschalen erfolgt mit Spiralbohrern aus Schnellarbeitsstahl:

Schnittgeschwindigkeit:	25 m / min
Vorschub max.:	0.12 - 0.25 mm / U
Kühlung:	Emulsion / Sprühkühlung

Das Fräsen in Stahlprofile erfolgt mit Schaftfräsern aus Schnellarbeitsstahl:

Schnittgeschwindigkeit:	25 m / min
Vorschub max.:	0.05 mm / Zahn
Kühlung:	Emulsion / Sprühkühlung

Die oben aufgeführten Angaben sind Richtwerte und sind mit dem verwendeten Werkzeug abzustimmen.

Bei der Verarbeitung von Forster Profilstahlrohren ist auf eine plane Arbeitsfläche zu achten, d.h. die Profile müssen plan und parallel aufliegen. Vor dem Schweissen sind die Rahmen auf der Ober- und Unterseite mass- und winkelgerecht zu heften (Diagonale überprüfen!). Beim Schweissen kann dem Verziehen der Elemente durch die Schweissrichtung entgegengewirkt werden (siehe Kapitel 6).

Directives relatives à la mise en œuvre

4.1.2 Coupe de cadres de vantaux

Lors de la fabrication des cadres de vantaux, il faut adapter les tolérances de montage (jeu de la feuillure) au moment de l'assemblage avec les cadres dormants :
Tolérance pour coupe de +0 / -1 mm.

4.2 Mise en œuvre des profilés en acier

La coupe de profilés avec des coques en acier et de parcloses a en général lieu au moyen de scies circulaires pour métaux :

Vitesse de coupe :	env. 25 m / min.
Avance :	150 - 200 mm / min
Pas de dent :	6 - 8 mm
Épaisseur de la lame de scie :	4 mm
Refroidissement :	émulsion / refroidissement par aspersion

Le perçage dans des profilés avec des coques en acier est réalisé au moyen de forets hélicoïdaux en acier pour usinage grande vitesse:

Vitesse de coupe :	25 m / min.
Avance max. :	0.12 - 0.25 mm / U
Refroidissement :	émulsion / refroidissement par aspersion

Le fraisage dans des profilés en acier est réalisé au moyen de fraises deux tailles en acier pour usinage grande vitesse :

Vitesse de coupe :	25 m / min.
Avance max. :	0.05 mm / dent
Refroidissement :	émulsion / refroidissement par aspersion

Les indications figurant ci-dessus sont des valeurs de référence et doivent être adaptées à l'outil utilisé.

Lors de la mise en œuvre de tubes profilés en acier Forster, il faut veiller à avoir une surface de travail plane, c.-à-d. que les profilés doivent reposer à plat et en parallèle. Avant le soudage, il convient de pointer les cadres sur la face supérieure et inférieure en respectant les dimensions et d'équerre (contrôler les diagonales !). Lors du soudage, il est possible de prévenir toute déformation des éléments en veillant au sens de la soudure (voir chapitre 6).

General processing guidelines

4.1.2 Cutting leaf frames to size

During the manufacture of leaf frames the location deviations (rebate play) must be determined during assembly including outer frames.
Cutting tolerance +0 / -1 mm.

4.2 Processing steel profiles

Profiles with steel tubes and glazing beads are generally cut to size using a metal circular saw:

Cutting speed:	approx. 25 m / min
Forward feed:	150 - 200 mm / min
Spacing:	6 - 8 mm
Thickness of saw blade:	4 mm
Cooling:	emulsion / spray cooling

Profiles with steel tubes are drilled using twist drills made of high-speed steel:

Cutting speed:	25 m / min
Forward feed max.:	0.12 - 0.25 mm / rev
Cooling:	emulsion / spray cooling

Steel profiles are milled using end-mill cutters made of high-speed steel:

Cutting speed:	25 m / min
Forward feed max.:	0.05 mm / tooth
Cooling:	emulsion / spray cooling

The figures given above are guidelines and must be determined individually for each tool used.

When processing Forster profiled steel sections, make sure that the working surface is level, i.e. the sections must lie flat and parallel to one another. Before welding, tack the frames on the top and bottom sides to secure the size and angles (check the diagonals!). You can counteract the distortion of the elements during welding by working in the right direction (see chapter 6).

Allgemeine Verarbeitungsrichtlinien

Folgende Schweiss-Empfehlungen werden abgegeben:

Schutzgas-Schweissung:	MAG-Verfahren
Draht-Ø:	0,6 bis 0,8 mm
Schutzgas:	82% Ar, 18% CO_2

Der Schweissarbeitsplatz sollte gut belüftet sein oder mit einer Rauchgasabsaugunganlage (z.B. Schildabsaugung oder mobile Absauganlage) ausgerüstet sein.

Schweissnähte (Sprossenstösse, Rahmenecken, usw.) werden üblicherweise mit der Tellerschleifscheibe und Schleifscheiben verputzt. Schleifspuren sind zu vermeiden, da diese nach der Oberflächenbehandlung sichtbar werden. Die Kantenradien der geschweissten Sprossenstösse und Rahmenecken sind mit der Feile leicht nachzubearbeiten.

4.3 Verarbeitung Aluminium-Glashalteleisten

Das Zuschneiden von Aluminium-Glashalteleisten erfolgt in der Regel mit einer Aluminium-Kreissäge oder Doppelgehrungssäge.

Schnittgeschwindigkeit:	180 - 240 m / min
Zahnteilung:	8 - 10 mm
Sägeblattdicke:	4 - 6 mm
Kühlung:	Emulsion / Sprühkühlung

Diese Angaben sind Richtwerte und sind mit dem verwendeten Werkzeug abzustimmen.

4.4 Verarbeitung Edelstahlprofile

Anwendungsbereich Edelstahlprofile/ Haftungsausschluss für nicht systemkonforme Anwendung

Profilstahlrohre aus Edelstahl sind ausschliesslich für die Anwendung in Forster-Konstruktionen wie Türen, Festfeldern etc. einzusetzen. Die Schweissnahtlage ist hierbei so definiert, dass diese im nicht sichtbaren Bereich zu liegen kommt. (>Glasfalz/Wandanschluss). Für Anwendungen ausserhalb

Directives relatives à la mise en œuvre

Les recommandations de soudage suivantes sont données :

Soudage sous protection gazeuse :	procédé MAG
Ø du fil :	0,6 à 0,8 mm
Gaz de protection :	82% Ar, 18% CO_2

Le poste de travail pour le soudage devrait être bien aéré ou être équipé d'une installation d'aspiration de gaz (telle qu'aspiration à bouclier ou installation d'aspiration mobile).

Les cordons de soudure (raccords de traverses, angles de cadres, etc.) sont généralement polis au moyen d'une meule à disque et équipée de disques de meulage et de disques en fibres. Il convient d'éviter les traces de meulage, car ces dernières demeurent visibles après le traitement de surface. L'intérieur des arêtes des angles des cadres et des raccords de traverses doit ensuite légèrement être meulé.

4.3 Mise en œuvre des parcloses en aluminium

La coupe de parcloses en aluminium a en général lieu au moyen d'une scie circulaire pour aluminium ou au moyen d'une tronçonneuse à double tête pour coupes en biais.

Vitesse de coupe :	180 - 240 m / min
Pas de dent :	8 - 10 mm
Épaisseur de la lame de scie :	4 - 6 mm
Refroidissement :	émulsion / refroidissement par aspersion

Ces indications sont des valeurs de référence et doivent être adaptées à l'outil utilisé.

4.4 Mise en œuvre de profilés en acier inoxydable

Champs d'application pour profilés en acier inox / Clause de non-responsabilité lors d'applications non conformes des systèmes

Les profilés en acier inox doivent être utilisés exclusivement pour des éléments Forster tels que les portes, vitrages fixes, etc. L'emplacement des soudures est défini et positionné dans la zone invisible (>fond de feuillure/raccord mural). Pour des applications hors construction Forster où les sou-

General processing guidelines

The following is recommended for welding:

Shielded arc welding:	MAG process
Wire Ø:	0,6 to 0,8 mm
Inert gas:	82% Ar, 18% CO_2

The welding work place should be well ventilated or equipped with a smoke-collecting unit (e.g. shield or mobile smoke-collecting unit).

Welds (transom joints, corners of frames etc.) are usually trimmed with the disk-grinding machine and grinding disk and coarse-grained grinding wheel. Stress marks should be avoided as they become visible after the surface treatment. Gently trim the edges of the welded transom joints and frame corners with a file.

4.3 Processing aluminium glazing beads

Aluminium glazing beads are usually cut to size using an aluminium circular saw or double-mitring saw.

Cutting speed:	180 - 240 m / min
Spacing:	8 - 10 mm
Thickness of saw blade:	4 - 6 mm
Cooling:	emulsion / spray cooling

The figures given above are guidelines and must be determined individually for each tool used.

4.4 Processing stainless steel profiles

Application stainless steel profiles / exclusion of liability for non-conforming application

Stainless steel profiles are exclusively for use in Forster constructions such as doors, fixed glazings, etc. The position of the welding seam is defined for the non-visible area. (> glass rebate /wall connection). For applications outside of Forster constructions, where the position of the welding seam can

Allgemeine Verarbeitungsrichtlinien

von Forster-Konstruktionen, wo die Schweissnahtlage in den Sichtbereich zu stehen kommen kann, übernimmt „Forster" keinerlei Haftung/Gewährleistung.

Werkzeuge, die für die Bearbeitung von unlegiertem Stahl verwendet werden, dürfen nicht für Edelstahl Rostfrei benützt werden.

Alle nachfolgenden Angaben sind Richtwerte und sind mit dem verwendeten Werkzeug abzustimmen.

Das Zuschneiden der Edelstahlprofile und Glashalteleisten erfolgt mit einer Metallkreissäge.

Sägeblätter:	HSS
Schnittgeschwindigkeit:	ca. 10 m / min
Zahnteilung:	4 - 6 mm
Vorschub bis max.:	50 mm / min
Sägeblattdicke:	3 - 4 mm
Kühlung:	Emulsion / Sprühkühlung

Für Bohrungen in Edelstahlprofile empfehlen wir Spiralbohrer aus Schnellarbeitsstahl. Vorteilhaft werden TiN-beschichtete Werkzeuge verwendet.

Schnittgeschwindigkeit:	6 - 12 m / min
Vorschub max.:	0.05 - 0.15 mm / U
Kühlung:	Emulsion / Sprühkühlung

Das Fräsen in Edelstahlprofile erfolgt mit Schaftfräsern aus Schnellarbeitsstahl.

Schnittgeschwindigkeit:	10 - 20 m / min
Vorschub max.:	0.08 - 0.3 mm / Zahn
Kühlung:	Emulsion / Sprühkühlung

Schweissen

Die austenitischen Edelstähle lassen sich mit nahezu allen in der Praxis üblichen Verfahren schmelz- und widerstandsschweissen. Vom Gasschweissen (Sauerstoff-Azetylen) ist abzuraten. Die Schweiss-Zusatzwerkstoffe entsprechen weitgehend den Grundwerkstoffen.

Directives relatives à la mise en œuvre

dures sont situées en zone visible, «Forster» exclut toute responsabilité ou garantie de fonctionnement.

Des outils utilisés pour l'usinage d'acier non allié ne doivent pas être employés pour l'acier inoxydable.

Toutes les indications ci-après sont des valeurs de référence et doivent être adaptées à l'outil utilisé.

La coupe des profilés en acier inoxydable et de parcloses a lieu au moyen d'une scie circulaire pour métaux.

Lames de scies :	HSS
Vitesse de coupe :	env. 10 m / min
Pas de dent :	4 - 6 mm
Avance jusqu'à max. :	50 mm / min
Épaisseur de la lame de scie :	3 - 4 mm
Refroidissement :	émulsion / refroidissement par aspersion

Pour des perçages dans des profilés en acier inoxydable, nous recommandons des forets hélicoïdaux en acier pour usinage grande vitesse. Des outils enduits en titane seront de préférence utilisés.

Vitesse de coupe :	6 - 12 m / min.
Avance max. :	0.05 - 0.15 mm / U
Refroidissement :	émulsion / refroidissement par aspersion

Le fraisage dans des profilés en acier inoxydable est réalisé au moyen de fraises deux tailles en acier pour usinage grande vitesse.

Vitesse de coupe :	10 - 20 m / min.
Avance max.:	0.08 - 0.3 mm / dent
Refroidissement :	émulsion / refroidissement par aspersion

Soudage

Les aciers inoxydables austénitiques peuvent être soudés par fusion ou par résistance, avec presque toutes les méthodes habituelles utilisées dans la pratique. Le soudage au gaz (oxygène - acétylène) est déconseillé. Les métaux d'apport correspondent en grande partie aux métaux de base.

General processing guidelines

be in the visible area, „Forster" assumes no liability whatsoever.

Tools used for processing unalloyed steel must not be used for stainless steel.

All the figures given below are guidelines and must be determined individually for each tool used.

Stainless steel profiles and glazing beads are cut to size with a metal circular saw.

Saw blades:	HSS
Cutting speed:	aprox. 10 m / min
Spacing:	4 - 6 mm
Forward feed max.:	50 mm / min
Thickness of saw blade:	3 - 4 mm
Cooling:	emulsion / spray cooling

For drilling stainless steel profiles we recommend twist drills made from high-speed steel. TiN-coated tools are preferable.

Cutting speed:	6 - 12 m / min
Forward feed max.:	0.05 - 0.15 mm / U
Cooling:	emulsion / spray cooling

Stainless steel profiles are milled using end-mill cutters made of high-speed steel.

Cutting speed:	10 - 20 m / min
Forward feed max.:	0.08 - 0.3 mm / tooth
Cooling:	emulsion / spray cooling

Welding

Austenitic stainless steels can be welded using practically any of the customary fusion and resistance welding processes. Gas welding (oxyacetylene) is not recommended. The filler metals used are largely identical to the parent metals.

Allgemeine Verarbeitungsrichtlinien

Gegenüber den unlegierten Stählen sind für das Schweissen folgende Abweichungen zu beachten:

- Die Wärmeausdehnung ist ca. 50 % grösser (ausreichend fest einspannen).
- Die Wärmeleitfähigkeit ist geringer (33 %). Wärmeableitende Schweissbeilagen begünstigen die Schweissung.
- Der elektrische Widerstand ist etwa 6 x grösser.

Diese Unterschiede beeinflussen die Wahl und die Durchführung des Schweissverfahrens. Sie erfordern Schweissen mit deutlich niedrigeren Stromstärken.

Um Verzug und Verzunderung gering zu halten, sollte mit möglichst geringer Wärmeeinbringung geschweisst werden. Damit werden schmale Schweissnähte mit engem Anlauffarbbereich erreicht, die weniger Nacharbeit erfordern.

Für einwandfreie Schweissungen sind fettfreie, glatte Schnittkanten und Oberflächen erforderlich.

Nach dem Schweissen sind Zunder und Anlauffarben vom Werkstück zu entfernen, da sonst solche Stellen nicht mehr die optimale Korrosionsbeständigkeit aufweisen.

Mechanische Nachbehandlung

Zum Entfernen von Anlauffarben und Zunder kommen Bürsten, Schleifen oder Strahlen in Betracht. Die Schleif- und Strahlmittel müssen eisenfrei sein, d.h. sie dürfen auch nicht vorher zum Bearbeiten unlegierter Stähle verwendet worden sein.

Nach dem Strahlen ist zum Erzielen einer guten Korrosionsbeständigkeit ein anschliessendes Beizen erforderlich.

Chemische Nachbehandlung

Zum Entfernen von Anlauffarben und Zunder verwendet man handelsübliche Beizpasten. Säurereste dürfen keinesfalls an den Profilen zurückbleiben (Flächen, Spalten, Hohlräume).

Nach der Beizbehandlung muss mit Wasser kräftig nachgespült werden.

Directives relatives à la mise en œuvre

Par rapport aux aciers non alliés, les écarts suivants doivent être pris en considération pour le soudage :

- La dilatation thermique est supérieure d'env. 50 % (serrer suffisamment et avec fermeté).
- La conductivité thermique est inférieure (33 %). Des cales de soudage dissipant la chaleur favorisent le soudage.
- La résistance électrique est à peu près 6 x plus grande.

Ces différences influencent le choix et la réalisation du procédé de soudage. Elles nécessitent un soudage avec des intensités de courant nettement plus faibles.

Pour minimaliser la distorsion et l'oxydation, il faudrait souder avec le moins possible d'apport thermique. De minces cordons de soudage avec des zones de couleurs de métal chauffé réduites, qui nécessiteront moins de travail par la suite, sont ainsi obtenus.

Pour des soudures parfaites, il faut que les coupes et surfaces soient à bords vifs, non gras et lisses.

Après le soudage, il faut débarrasser la pièce à usiner de toutes projections et couleurs du métal chauffé, sous peine que ces endroits ne présentent plus une résistance optimale à la corrosion.

Traitement mécanique subséquent

Pour éliminer les couleurs du métal chauffé on peut procéder par brossage, ponçage ou grenaillage. Les produits de ponçage ou de grenaillage ne doivent pas contenir de fer, c'est-à-dire qu'ils ne doivent pas avoir été précédemment utilisés pour le traitement d'aciers non alliés.
Après le grenaillage, il faut décaper l'élément, si l'on veut obtenir une bonne résistance à la corrosion.

Traitement chimique subséquent

Pour éliminer les couleurs du métal chauffé et l'oxydation ou impureté, on utilise des pâtes de décapage du commerce. Des résidus acides sur les profilés doivent à tout prix disparaître (surfaces, fentes, espaces creux).

Après le traitement au décapant, il faut bien rincer à l'eau.

General processing guidelines

Regarding unalloyed steels, please note the following deviations when welding:

- Thermal expansion is approx. 50 % greater (clamp tightly enough).
- Thermal conductivity is lower (33 %). Heat dissipating added material improve welding.
- The electrical resistance is approx. 6 x greater.

These differences affect the choice of welding method and how it is performed. They require welding methods with distinctly lower voltages.

To keep distortion and scale at a minimum, as little heat as possible should be introduced during welding. This results in thin weld seams with only a narrow strip of discoloration, which require less retouching.

For perfect welds cut edges and surfaces must be free of grease and smooth.

After welding remove all scale and tarnish from the workpiece, otherwise these areas will no longer be optimally resistant to corrosion.

Mechanical reworking

Brushing, grinding or blasting are suitable ways of removing tarnish and scale. The abrasives used for grinding and blasting must be nonferrous, i.e. they must not have been used previously for treating unalloyed steel.

After blasting, pickling is necessary to ensure good resistance to corrosion.

Chemical Aftertreatment

To remove discoloration and scale, use commercial mordant pastes. On no account must any acid residue be left on the profiles (surfaces, crevices, hollow spaces).

After the pickling treatment, rinse well with water.

Allgemeine Verarbeitungsrichtlinien

Korrosion
Die Korrosionsbeständigkeit der Edelstähle beruht auf einer sehr dünnen passiven Oberflächendeckschicht aus Chromoxyden. Nach mechanischer Zerstörung bildet sich diese Schicht bei Anwesenheit von Sauerstoff (Luft) oder oxidierenden Medien erneut aus.

Wird diese Schutzschicht unter Einwirkung agressiver Medien zerstört, beginnt der Korrosionsvorgang.

Oberflächenbeschaffenheit
Die dem chemischen Angriff ausgesetzte Edelstahloberfläche muss möglichst glatt sein. Die Oberfläche muss frei von Verunreinigungen aller Art sein. Die bei der Bearbeitung in die Oberfläche eingedrückten Fremdstoffe wie z.B. Schleifmittelrückstände oder Werkzeugabrieb vermindern die Korrosionsbeständigkeit.

Interkristalline Korrosion
Sie kann entstehen bei Wärmebehandlung oder Schweissvorgängen.
Beachten:
- Richtige Materialwahl (mit niederem C-Gehalt)
- Anlauffarben bearbeiten

Fremdrost
Unter Fremdrost versteht man Ablagerungen von Rostteilchen, die nicht an der betreffenden Stelle entstanden, sondern von irgendwo anders her hinzugetragen wurden. Fremdrost tritt bevorzugt auf bei nichtgetrennter Lagerung und Verarbeitung von "schwarzem" und „weissem" Stahl. Aber auch Werkzeugabrieb kann zu Fremdrost führen. Durch Ablagerungen von Fremdrost können die Bedingungen für Spaltkorrosion erfüllt sein.

Beachten:
- Verarbeitung und Lagerung von Edelstahl Rostfrei und unlegiertem Stahl in getrennten Räumen.
- Werkzeuge nur für Edelstahl Rostfrei oder unlegierten Stahl verwenden.

Mechanische Oberflächenbehandlung (Schleifen, Polieren, Strahlen)
Da die Wärmeleitfähigkeit von austenitischen Edelstählen geringer ist als bei unlegiertem Stahl, darf nicht mit zu grossem Andruck gearbeitet werden, sonst könnten sich wegen

Directives relatives à la mise en œuvre

Corrosion
La résistance à la corrosion des aciers inoxydables repose sur une couche de surface passive extrêmement mince en oxyde de chrome. Après destruction mécanique, cette couche se reforme en présence d'oxygène (air) ou au contact d'oxydants.

Si cette couche de protection est détruite sous l'effet de milieux agressifs, le processus de corrosion commence.

Caractéristiques de la surface
La surface en acier inox exposée à l'attaque chimique doit être la plus lisse possible. La surface doit être exempte d'impuretés de toute nature. Tous matériaux étrangers insérés au moment du traitement dans la surface, tels que résidus de produits abrasifs ou déchets de meulage, diminuent la résistance à la corrosion.

Corrosion intergranulaire
Elle peut survenir lors d'un traitement thermique ou de procédés de soudage.
Veiller à :
- sélectionner des matériaux adéquats (avec une faible teneur en C)
- travailler les couleurs de métal chauffé

Rouille erratique
Par rouille erratique, on entend des dépôts de petites particules de rouille qui ne proviennent pas de l'endroit concerné, mais viennent d'ailleurs. La rouille erratique apparaît surtout en cas de stockage non isolé et de traitement de l'acier «noir» et "blanc". Mais les déchets de meulage peuvent également entraîner l'apparition de rouille erratique. Les dépôts de rouille erratique peuvent donner lieu à une corrosion des fissures.

Veiller à :
- traiter et stocker de l'acier inoxydable et de l'acier non allié dans des locaux séparés.
- utiliser des outils soit pour l'acier inoxydable soit pour l'acier non allié.

Traitement mécanique des surfaces (ponçage, polissage, grenaillage)
étant donné que la conductivité thermique d'aciers inoxydables austénitiques est inférieure à celle de l'acier non allié, il ne faut pas travailler avec une trop grande pression, faute de

General processing guidelines

Corrosion
The corrosion resistance of stainless steel depends on a very thin passive surface top coat of chromium oxide. When destroyed mechanically, this layer develops again in the presence of oxygen (air) or oxidising media.

Should this layer be destroyed by aggressively acting media, corrosion will set in.

Surface structure
The stainless steel surface exposed to the chemical attack must be as smooth as possible and free from contamination of any kind. Any foreign substances such as abrasive residue or tool attrition that gets pressed into the surface during the treatment will adversely affect resistance to corrosion.

Intercrystalline corrosion
This can occur during heat treatment or welding.
Note:
- Correct choice of material (with low C-content)
- Treat discoloration

Extraneous rust
Extraneous rust refers to deposits of rust particles that did not start at the spot in question but were brought there from somewhere else. Extraneous rust occurs mainly when "white" and "black" steel are not stored and processed separately. However, particles rubbed off tools (attrition) can also lead to extraneous rust. Deposits of extraneous rust can provide the basic conditions for crevice corrosion.

Note:
- Processing and storage of stainless steel and unalloyed steel in separate rooms.
- Use tools for stainless steel only or for unalloyed steel only.

Mechanical surface treatment (grinding, polishing, blasting)
Since the thermal conductivity of austenitic steels is lower that that of unalloyed steel, applied pressure during processing must not be too great or else the material could discolour

Allgemeine Verarbeitungsrichtlinien

örtlicher Erwärmung Verwerfungen oder Anlauffarben bilden. Die Schleif- und Strahlmittel müssen eisenfrei sein, um Fremdrost zu vermeiden. Für Schleifscheiben, Schleifbänder oder Schleifkorn dürfen also nur eisenoxidfreie Schleifmittel verwendet werden.

Schleifscheiben oder -bänder sowie Strahlmittel, die für Teile aus unlegiertem Stahl verwendet werden, dürfen nicht auch für Edelstahl Rostfrei benutzt werden, da sie Fremdrost verursachen.

Für das Nachbearbeiten von Schweissnähten benutzt man Handschleifmaschinen mit Schleifscheiben oder Schleifsteinen.

Nähere Angaben finden Sie in den Publikationen von EURO INOX, 241 route d'Arlon, L-1150 Luxembourg.

5 Abdichten der Rahmen/Flügelzonen

Für die Abdichtung von nicht durch Schweissen geschlossene Flügelzonen bei Rahmenverbindungen (stumpf und auf Gehrung) empfehlen wir dringend die Verwendung des hierfür in unserem Programm vorgesehenen Dichtstoffs (Art. Nr. 908001), da bei diesem Produkt ein optimales kapillares Eindringen in die Fugen und eine gute Haftung auf allen Oberflächen sichergestellt ist.

Directives relatives à la mise en œuvre

quoi le matériau pourrait changer de couleur ou gauchir en raison de l'échauf-fement local. Les produits de ponçage ou de grenaillage ne doivent pas contenir de fer, afin d'éviter de la rouille erratique. Seuls des produits de ponçage exempts d'oxyde de fer peuvent donc être utilisés pour les disques de meulage, des bandes abrasives ou le grain abrasif.

Des disques de meulage ou des bandes abrasives, ainsi que des produits de grenaillage qui sont utilisés pour des éléments en acier non allié, ne peuvent pas aussi être employés pour de l'acier inoxydable, vu qu'ils occasionnent de la rouille erratique.

Pour le traitement subséquent de cordons de soudage, on utilise des meuleuses portatives avec disques de meulage ou meules.

Des indications plus détaillées figurent dans les publications de EURO INOX, 241 route d'Arlon, L-1150 Luxembourg.

5 Étanchement des cadres / zones de vantails

Pour l'étanchement de zones non soudées lors d'assemblages avec les cadres (droites ou en onglets), nous recommandons (instamment) d'utiliser le produit d'étanchéité pour joints spécialement prévu à cet effet dans notre programme (art nr 908001), étant donné qu'une pénétration capillaire optimale dans les joints et une bonne adhérence sur toutes les surfaces sont garanties par ce produit.

General processing guidelines

or become distorted due to uneven warming. The abrasives used for grinding and blasting must be nonferrous in order to prevent extraneous rust. For grinding wheels, grinding belts or abrasive grain, therefore, only abrasives that are free of iron oxide may be used.

Grinding wheels, grinding belts and abrasives used for parts made of unalloyed steel must not also be used for stainless steel, as they will cause extraneous rust.

For the subsequent treatment of welding seams, use manual grinding machines with grinding wheels or stones.

You will find more detailed information in the publications of EURO INOX, 241 route d'Arlon, L-1150 Luxembourg.

5 Sealing frames / leaf zones

For sealing leaf zones that are not welded when joining frames (butt or mitred joints) we strongly recommend using the joint sealing compound included in our range (art. no. 908001), as this product ensures optimum capillary penetration in the joints and good adhesion on all surfaces.

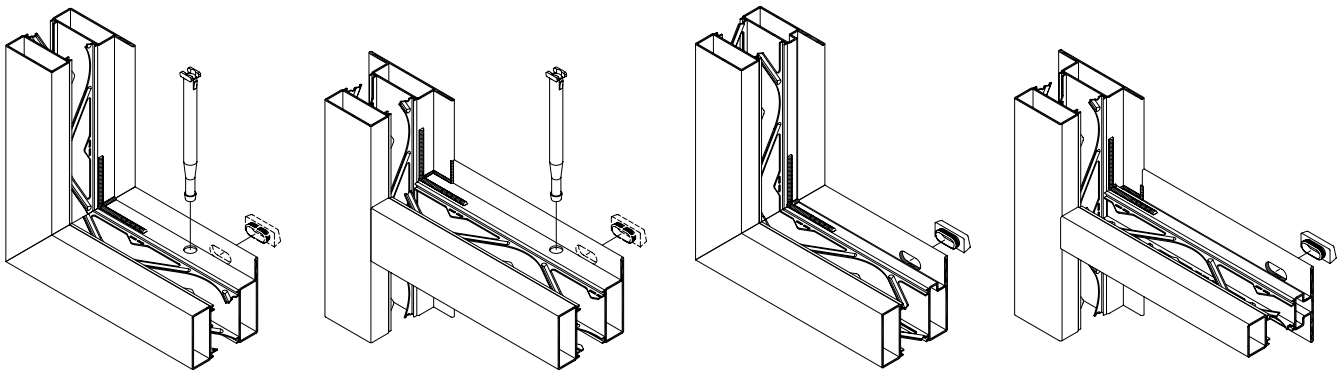

Allgemeine Verarbeitungsrichtlinien

6 Oberflächenbehandlung

Grundsätzlich sind die Beschichtungsvorgaben des Beschichtungsunternehmens, abgestimmt auf das jeweilige verwendete Beschichtungssystems, abzustimmen bzw. zu berücksichtigen.
Das Vorbehandlungsverfahren und das Beschichtungssystem sind ebenso von der Korrosionsbelastung des Bauteiles abhängig. In der Regel kann von der Korrosionsschutzklasse III in Abhängigkeit der zu erwartenden Schutzdauer nach EN ISO 12944 „Korrosionsschutz von Stahlbauteilen durch Beschichtungssysteme" Teil 2 „Einteilung der Umgebungsbedingungen" bzw. der DIN 55634 ausgegangen werden. Für die Innenanwendung ohne erhöhte „Belastungen" wie erhöhte Luftfeuchtigkeit, aggressive Medien in der Umgebungsluft usw. kann auch die Korrosionsschutzklasse II voraus gesetzt werden.

Vorbehandlungsverfahren:

Allgemein:
Als Grundlage dienen die Angaben aus der EN ISO 12944-4 „Korrosionsschutz von Stahlbauteilen durch Beschichtungssysteme" Teil 4 „Arten der Oberflächen und Oberflächenvorbehandlungen". Hier sind die Oberflächenvorbehandlungen in Abhängigkeit auf die jeweilige Metalloberfläche beschrieben.
Wir, Forster Profilsysteme, empfehlen die Richtlinie „Internationale Qualitätssicherung für Bauteilbeschichtung aus Stahl" GSB ST 663 der GSB International in der Ausgabe Mai 2011 zu berücksichtigen bzw. anzuwenden.
In Auszügen kann auch die Richtlinie „Industrielle Beschichtung von feuerverzinkten Bauteilen des Deutschen Institutes für Gütesicherung und Kennzeichnung E.V." die RAL –GZ 663 herangezogen werden.

Directives relatives à la mise en œuvre

6 Traitement des surfaces

On prendra en compte/adaptera les indications de traitement des entreprises de revêtement en fonction du revêtement utilisé.
La méthode de préparation et le système de revêtement dépendent aussi de la sensibilité à la corrosion de l'élément. En général, on peut présupposer la classe anticorrosion III en fonction de la durée de protection attendue selon EN ISO 12944 „Anticorrosion des structures en acier par systèmes de peinture" partie 2 „Classification des environnements" ou DIN 55634. En cas d'usage intérieur sans „contraintes" accrues, comme par exemple une humidité de l'air accrue, des gaz agressifs dans l'air ambiant, etc. on peut aussi prendre la classe anticorrosion II comme base.

Méthode de préparation:

Général:
Les indications EN ISO 12944-4 „Anticorrosion des structures en acier par systèmes de peinture" partie 4 „Types de surfaces et préparation de surfaces" servent de base. Elles décrivent les méthodes de préparation en fonction de la surface métallique traitée.
Forster Systèmes profilés recommande de tenir compte de/d'appliquer la directive „Assurance qualité internationale pour revêtement de pièces en acier" GSB ST 663 de GSB International, édition mai 2011.
On peut aussi se référer à certains extraits de la directive sur le revêtement de pièces galvanisées à chaud du „Deutsche Institut für Gütesicherung und Kennzeichnung E.V.", RAL –GZ 663.

General processing guidelines

6 Surface treatment

Generally, the coating specifications of the coating company which is adapted to the specific coating system used, may still have to be adjusted.
The pretreatment process and the coating system to be used also depend on the degree of corrosion the component is subjected to. As a rule, the assumptions can be based on Corrosion Protection class III, in dependence on the expected period of protection according to EN ISO 12944 „Corrosion protection of steel components by coating systems" part 2 „Classification of the environmental conditions" or DIN 55634. For interior applications without increased „loads" such as air humidity, aggressive mediums in the air etc, the assumptions can be based on Corrosion Protection class II.

Pretreament process:

In general:
The specifications EN ISO 12944-4 „Corrosion protection of steel components by coating systems" part 4 „Types of surfaces and pretreatments" serve as a basis. Surface pretreatments in dependence of the specific metal surfaces are described here.
We, Forster Profile Systems, recommend applying or taking into consideration the „International quality assurance for the coating of steel components" GSB ST 663 guidelines in the GSB International May 2011 edition.
Excerpts of the RAL –GZ 663 guidelines „Industrial coating of hot-galvanized components by the German Institute for quality assurance and markings E.V." can also be consulted.

Allgemeine Verarbeitungsrichtlinien

Beschichtungssysteme:

Nasslackbeschichtung:
Beschichtungssysteme in Abhängigkeit der zu erwartenden Schutzdauer und Korrosivitätskategorie sind in der EN ISO 12944 „Korrosionsschutz von Stahlbauteilen durch Beschichtungssysteme" Teil 5 „Beschichtungssysteme" sowie der DIN 55634 beschrieben.
Die Auswahl des Beschichtungssystems erfolgt in Eigenverantwortung durch das ausführende Beschichtungsunternehmen.
Sollten entsprechende Nachweise bzw. Gewährleistungen des Beschichtungsunternehmens nicht vorliegen, empfehlen wir eine Muster- bzw. Probebeschichtung an einem repräsentativen Element mit anschliessender Güteüberprüfung der Beschichtung, (an verdeckten Bereichen des Elementes) entsprechend den Prüfmethoden der RAL Gütesicherung nach RAL-GZ 663.

Pulverlackbeschichtung:
Die Auswahl des Beschichtungssystems erfolgt in Eigenverantwortung durch das ausführende Beschichtungsunternehmen.
Aufgrund der energieverzehrenden Wirkung der Spezialisolatoren muss die Einbrenndauer bzw. Haltezeit der Profile bzw. Elemente im Ofen erhöht werden. Um die notwendige Oberflächentemperatur, welche für die Aushärtung des Pulverlackes massgebend ist zu erreichen, empfehlen wir für herkömmliche Pulverbeschichtungssysteme eine Ofentemperatur von ca. 200-230 °C bei einer Standardhaltezeit von ca. 1500 s und einer Schichtdicke von 80-120 µm entsprechend der ISO 2360. Bei Niedertemperaturbeschichtungssystemen können sich die vorgenannten Werte entsprechend verringern.

Zur Sicherstellung der Beschichtungsqualität bzw. Gebrauchsfähigkeit empfehlen wir folgende Prüfmethoden:
- Glanz nach Gardner entsprechend ISO 2813
- Eindruckhärte nach ISO 2815
- Gitterschnitt nach ISO 2409

an repräsentativen Elementen (an verdeckten Bereichen des Elementes) mit anschliessender Dokumentierung durch den Beschichtungsunternehmer.

Directives relatives à la mise en œuvre

Systèmes de revêtement:

Revêtement à peinture liquide:
Les systèmes de revêtement en fonction de la durée de protection attendue et de la catégorie de corrosivité sont décrits dans la norme EN ISO 12944 „Anticorrosion de structures en acier par systèmes de peinture" partie 5 „Systèmes de peinture" de même que dans la norme DIN 55634.
Le système de revêtement est choisi par l'entreprise de revêtement mandatée sous la seule responsabilité de cette dernière.
Si les attestations ou garanties de l'entreprise de revêtement font défaut, nous recommandons d'effectuer un essai de revêtement sur un élément représentatif avec contrôle consécutif de la qualité du revêtement, (sur surfaces cachées de l'élément) conformément aux méthodes d'essai du contrôle qualité RAL selon RAL-GZ 663.

Revêtement à peinture en poudre:
Le système de revêtement est choisi par l'entreprise de revêtement mandatée sous la seule responsabilité de cette dernière.
En raison de l'effet énergétique particulier des isolants spéciaux, il faut augmenter la durée de cuisson, de séjour des profilés ou éléments dans le four. Pour atteindre la température de surface nécessaire, déterminante pour le durcissement de la peinture en poudre, nous recommandons pour les systèmes de revêtement par poudre standard une température de four d'environ 200-230 °C pour une durée de séjour d'environ 1500 s et une épaisseur de couche de 80-120 µm selon ISO 2360. En cas d'utilisation de systèmes de revêtement à basses températures, les valeurs mentionnées peuvent diminuer en conséquence.

Pour garantir la qualité de revêtement ou l'utilisabilité, nous recommandons les méthodes d'essai suivantes:
- Brillance selon Gardner conformément à ISO 2813
- Résistance à l'indentation selon ISO 2815
- Essai de quadrillage selon ISO 2409

sur des éléments représentatifs (surfaces cachées de l'élément) avec documentation consécutive par l'entreprise de revêtement.

General processing guidelines

Coating systems:

Wet paint coating:
Coating systems in dependence of the expected period of protection and category of corrosion are described in EN ISO 12944 „Corrosion protection of steel components by coating systems", part 5 „Coating systems" as well as in DIN 55634.
The selection of the coating system falls within the area of responsibility of the company that carries out the coating.
Should the coating company fail to submit valid proof of performance or any corresponding warranty, we recommend requesting a sample or test coating of a representative element, followed by a quality inspection of the coating (on hidden areas of the elements), corresponding to the RAL test method for quality assurance according to RAL-GZ 663.

Powder coating:
The selection of the coating system falls within the area of responsibilities of the company that carries out the coating.
Due to the energy consumption of the special insulators, the burn-in period or dwell time in the oven for profiles or elements must be increased. In order to attain the necessary surface temperature required to correctly cure the powder coating, we recommend an oven temperature of approximately 200-230 °C for conventional powder coating systems for the standard dwell time of approx. 1500 s and a layer thickness of 80-120 µm according to ISO 2360. For low temperature coating systems, these values can be reduced accordingly.

To assure the coating quality or serviceability, we recommend the following test methods:
- Gloss according to Gardner corresponding to ISO 2813
- Indentation hardness according to ISO 2815
- Cross cut according to ISO 2409

on representative elements (on hidden areas of the element) which is then documented by the coating company.

Allgemeine Verarbeitungsrichtlinien

Als Vorbehandlung empfehlen wir Sweepen (siehe Vorbemerkungen). Eine Handreinigen mit geeigneten Entfettungsflüssigkeiten wie z.B. „Lesonal" ist unter geregelten Bedingungen ebenfalls möglich. Bei dieser Vorbehandlungsmethode ist mit grösster Sorgfalt vorzugehen um die Beschichtungsqualität nicht negativ zu beeinflussen.

Allgemeiner Hinweis:

Die Oberflächenbehandlung nach dem Schweissen und Schleifen der Elemente zur Sicherstellung des temporären (Lager und Transport der Elemente nach der Fertigung) Oberflächenschutzes ist mit dem Beschichtungsbetrieb abzustimmen und entsprechend vorzusehen.

Stahl- und Aluminium-Glashalteleisten:
Keine Einschränkungen bei der Vorbehandlung und der Beschichtung.

Die Profile müssen bis zum Beschichtungsvorgang vor Wasser (Regen, Kondenswasser, etc.) in jeder Form geschützt werden. Bei der Pulverbeschichtung ist zu beachten, dass im Isolationsbereich die Sichtflächen bedingt durch einen zu hohen Wassergehalt infolge unsachgemässer Lagerung, die Oberflächen leichte Blasenbildung (Nadelstiche) aufweisen können. Minimiert werden kann dies, indem die Profile im Umluftofen vorgetrocknet werden und Verzögerungsmittel dem Pulver beigemischt wird.

Edelstahlprofile werden mit blanker Isolatorenoberfläche ausgeliefert. Soll der Isolator beschichtet werden, muss er gleichmässig mit eckigem Korn staubgestrahlt werden um einen Verankerungsgrund zu schaffen.

Für Edelstahlglashalteleisten ohne Schliff empfiehlt sich die Verwendung von Primern und / oder ein Aufrauhen durch Schleifen oder Strahlen.

Directives relatives à la mise en œuvre

Nous recommandons Sweepen (voir remarques préliminaires) pour la préparation. Un nettoyage manuel avec des dégraissants liquides appropriés, par ex. „Lesonal", est également possible dans des conditions contrôlées. En cas d'utilisation de cette méthode de préparation, procéder avec soin pour ne pas influencer négativement la qualité du revêtement.

Informations générales:

Prévoir en concertation avec l'entreprise de revêtement un traitement de surface après le soudage et le ponçage des éléments, afin de garantir la protection temporaire des surfaces (stockage et transport des éléments après la fabrication).

Parcloses en acier et en aluminium :
Aucunes restrictions pour le traitement préalable et le revêtement.

Les profilés doivent être protégés contre l'eau sous toutes ses formes (pluie, eau de condensation, etc.), jusqu'à ce que le procédé de revêtement ait lieu. Lors du revêtement par pulvérisation, il faut tenir compte du fait que de légères formations de boursouflures (points) peuvent apparaître sur les surfaces visibles dans la zone de l'isolation, à cause d'une trop grande teneur en eau consécutive à un stockage inapproprié. Ceci peut être minimisé en séchant au préalable les profilés dans le four à circulation d'air et en ajoutant à la poudre un agent retardateur.

Les profilés en acier inoxydable sont livrés avec une surface d'isolateur brute. Si l'isolateur doit être revêtu, il doit uniformément être grenaillé avec un grain ferme, afin de créer un fond d'ancrage.

Pour des parcloses en acier inoxydable sans polissage, l'utilisation de couches de fond et / ou un ponçage ou sablage est conseillé pour obtenir un aspect rugueux .

General processing guidelines

As pretreatment, we recommend the Sweep method (see the preliminary remarks). Manual cleaning with a suitable degreasing liquid such as „Lesonal" is possible under controlled conditions. Proceed with care when using this pretreatment method in order not to degrade the coating quality.

General notice:

Provide for an incorporate suitable surface protection during the surface treatment process after welding and grinding the elements, to safeguard them temporarily (for the storage and during the transportation of the elements after production).

Steel- and aluminium glazing beads:
no restrictions with regard to pre-treatment and coating.

The profiles must be protected from water in any shape or form (rain, condensation, etc.) until the coating process has taken place. In the case of powder coating, it must be borne in mind that inappropriate storage may result in excessive water content, causing a slightly blistered appearance (pin holes) on the visible surfaces in the insulation area. This can be minimised by drying the profiles beforehand in a forced-air oven and adding a retarding agent to the powder.

Stainless steel profiles are delivered with a raw insulator surface. Should the insulator be coated, it must be uniformly powder-blasted with angular grain to provide a basic anchoring surface.

For stainless steel glazing beads without polish we recommend using primers and/ or roughing by means of grinding or sand blasting.

Allgemeine Verarbeitungsrichtlinien

7 Verglasung und Füllungen

Die Verglasung von Glasscheiben und Füllungen ist nach VOB DIN 18 361-Verglasungsarbeiten vorzunehmen. Zu beachten sind die Verglasungsrichtlinien der Glashersteller. Weiter empfehlen wir die "Informationsschriften" des Instituts des Glashandwerks für Verglasungstechnik und Fensterbau, D-65589 Hadamar.

Teilschritte der Trockenverglasung (mit Falzentspannung zur Aussenseite):

- Reinigung des Glasfalzes
- Aufkleben der Verglasungsdichtung (985302, 905712, 985702) an die Profillappen (unmittelbar vor dem Glaseinsatz)
- Entfernen der Schutzfolie
- Positionieren der Tragklötze auf Aluauflagen 986701-702
- Glaselement einsetzen und gemäss Verklotzungsrichtlinien spannungsfrei verklotzen.
- Einklipsen der Glashalteleisten
- Eindrücken der auf Gehrung zugeschnittenen oder um die Ecke gezogenen inneren Verglasungsdichtung Art. Nr. 905385-387, 905784-786 (Zuschnitt mit 1% Längenzuschlag)

Teilschritte Nassverglasung (ohne Falzentspannung zur Aussenseite):

- Reinigung des Glasfalzes
- Vor dem Einsatz: Reinigen der Glasfälze, inkl. Glashalteleisten
- Aufkleben der Vorlegebänder (988002-006, 948003-010) auf Lappen + Glashalteleisten
- Positionieren der Tragklötze auf Aluauflagen 986701-702
- Glaselement einsetzen und gemäss Verklotzungsrichtlinien spannungsfrei verklotzen.
- Einklipsen der Glashalteleisten
- Einbringen der Dichtungsmasse
- Glätten der Dichtungsmasse

Directives relatives à la mise en œuvre

7 Vitrage et remplissages

Le vitrage de vitres et de remplissages doit être effectué selon la VOB DIN 18 361- Travaux de vitrage. Il faut tenir compte des directives en matière de vitrage des fabricants de verres. Nous recommandons par ailleurs les «brochures d'informations» de l'Institut des professions du verre pour la technique de vitrages et la construction de fenêtres, D-65589 Hadamar.

Phases partielles du vitrage à sec (avec décompression de la feuillure par rapport à la face extérieure) :

- Nettoyage de la feuillure de verre
- Collage du joint de vitrage (985302, 905712, 985702) contre les battues du profilé (immédiatement avant l'insertion du verre)
- Enlèvement de la feuille de protection
- Positionnement des cales d'assise sur des supports en alu 986701-702
- Insertion de l'élément en verre et calage exempt de contrainte selon directives pour le calage.
- Clipser les parcloses
- Enfoncement du joint de vitrage intérieur sur l'onglet coupé - art no 905385-387, 905784-786 (coupe avec dans la longueur un surplus de 1%)

Phases partielles du vitrage au silicone (sans décompression de la feuillure par rapport à la face extérieure) :

- Nettoyage de la feuillure de verre
- Avant l'insertion : nettoyage des feuillures de verre, y incl. parcloses
- Collage des bandes d'écartement (988002-006, 948003-010) sur languettes + parcloses
- Positionnement des cales d'assise sur des supports en alu 986701-702
- Insertion de l'élément en verre et calage exempt de contrainte selon directives pour le calage.
- Clipser les parcloses
- Introduire la masse à étancher
- Égaliser la masse à étancher

General processing guidelines

7 Glazing and panel infills

Carry out glazing and the insertion of panel infills according to VOB DIN 18 361-glazing. Pay particular attention to the glazing instructions of the glass manufacturer. We also recommend the "Information documentation" of the Institut des Glashandwerks für Verglasungstechnik und Fensterbau, D-65589 Hadamar.

Steps in dry glazing (with rebate relief on the outside):

- Clean the glazing groove
- Stick the glazing gasket (985302, 905712, 985702) onto the profile lip (immediately before inserting the glass)
- Remove the protective foil
- Position the glazing supports on the alu supports 986701-702
- Insert glass and cushion it without stress according to instructions.
- Clip glazing beads in place.
- Press the inner glazing weatherstripping (mitred) art. no. 905385-387, 905784-786 into place. (Allow 1% extra length when cutting to size)

Steps in wet glazing (without rebate run-off towards outside):

- Clean the glass rebate
- Before inserting glass: clean the glass rebates incl. glazing beads
- Stick packing strips (988002-006, 948003-010) in place on lips + glazing beads
- Position the glazing supports on the alu supports 986701-702
- Insert glass element and cushion it without stress according to instructions.
- Clip glazing beads in place.
- Apply sealing compound.
- Smooth sealing compound.

Allgemeine Verarbeitungsrichtlinien

8 Bauliche Gegebenheiten / Statische Erfordernisse

Sämtliche Elemente, einschliesslich der Verbindungselemente, müssen alle auf sie einwirkenden Kräfte aufnehmen und an die Tragwerke des Baukörpers abgeben können. Die Verbindungen und Befestigungen müssen so konstruiert sein, dass ein Toleranzausgleich gegenüber dem Rohbau möglich ist.

Wir möchten darauf hinweisen, dass die jeweils gültigen länderspezifischen Normen und Richtlinien (z.B. SIA, DIN, SZFF) zur Anwendung gebracht werden müssen.

9 Funktionstüchtigkeit / Wartung

Bewegliche Beschläge müssen gewartet werden, damit sich der Verschleiss sowie deren Korrosionsanfälligkeit reduziert. Die Intervalle der Reinigung und Pflege sind vom Ausmass der chemischen und mechanischen Belastung der Umgebung abhängig. Sie sind jedoch jährlich mindestens 1 x durchzuführen.

Wartungsarbeiten bei grösseren Objekten und bei öffentlichen Bauten gehören in die Hand des Fachmanns. Hier kann der Verarbeiter durch den Abschluss eines Wartungsvertrages mit der Bauherrschaft sicherstellen, dass die Qualität seiner Arbeit über einen langen Nutzungszeitraum zur Zufriedenheit des Kunden erhalten bleibt.

Directives relatives à la mise en œuvre

8 Données de construction / exigences statiques

Tous les éléments, y inclus les raccords, doivent absorber toutes les forces agissant sur eux et pouvoir les diffuser aux structures porteuses du corps de construction. Les raccords et les fixations doivent être construits de sorte à ce qu'une compensation de tolérances latérales soit possible par rapport au gros œuvre.

Nous signalons que les normes et directives respectives en vigueur dans les divers pays et spécifiques à ceux-ci (telles que SIA, DIN, CSFF) doivent être appliquées.

9 Aptitude de fonctionnement / maintenance

Des ferrements mobiles doivent être entretenus, afin que l'usure ainsi que leur sensibilité à la corrosion se réduisent. Les intervalles du nettoyage et de l'entretien dépendent de l'étendue de la sollicitation chimique et mécanique de l'environnement. Ils doivent toutefois au moins être effectués une fois par an.

Des travaux de maintenance dans des ouvrages assez grands et dans des bâtiments publics doivent être confiés au spécialiste. En concluant un contrat de maintenance avec le maître d'ouvrage, le façonnier peut en l'occurrence garantir que la qualité de son travail soit maintenue durant une longue période d'utilisation, à l'entière satisfaction du client.

General processing guidelines

8 Structural conditions / static requirements

All elements, including connecting parts, must be able to absorb the forces likely to affect them and transmit these to the supporting system of the structure. The connections and fastenings must be constructed in such a way that tolerance compensation is possible in relation to the shell.

We would like to point out that the national standards and directives in force in the country concerned (e.g. SIA, DIN, SZFF) must be applied.

9 Operational efficiency / maintenance

Mobile fittings have to be maintained in order to keep down wear and tear as well as reduce susceptibility to corrosion. The intervals between cleaning and maintenance jobs depend on the extent of chemical and mechanical environmental stress. However, they should be carried out at least once a year.

Maintenance work on large structures and in public buildings is a job for the expert. In these cases, the processing company can conclude a contract with the building sponsor or owner to ensure that the quality of the work is performed to the satisfaction of the client over a long period of time.

Allgemeine Verarbeitungsrichtlinien

Wartungsanleitung funktionsrelevanter Bauteile der Türbeschläge

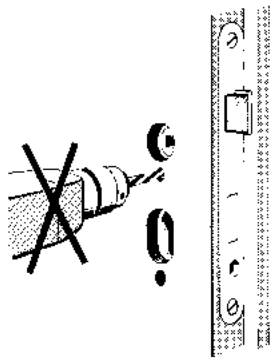

Das Türblatt darf im Schlossbereich nicht bei eingebautem Schloss durchgebohrt werden.

Le vantail de porte ne doit pas être percé au niveau de la serrure lorsque la serrure est posée.

No drilling through the lock once it is installed.

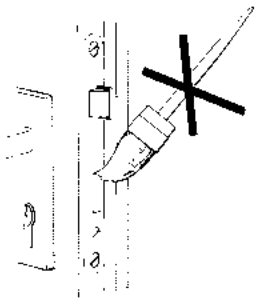

Schlossriegel und -falle dürfen nicht überstrichen/-lackiert werden.

Le pêne dormant et le pêne demi-tour ne doivent pas être enduits ni peints.

Dead bolt and latch bolt are not to be varnished.

Directives relatives à la mise en œuvre

Instructions d'entretien pour les pièces ayant un impact sur le fonctionnement des quincailleries de la porte

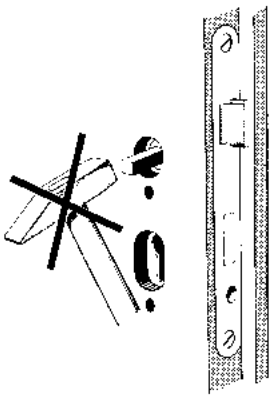

Der Drückerstift darf nicht mit Gewalt durch die Schlossnut geschlagen werden.

La tige de la poignée à béquille ne doit pas être forcée au travers du fouillot.

The spindle must not be forced through the locking nut.

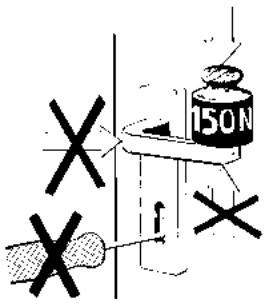

Der Drücker darf nur im normalen Drehsinn belastet werden. In Betätigungsrichtung darf auf den Drücker maximal nur eine Kraft von 150 N aufgebracht werden.
Das Schloss darf nur mit zugehörigem Schlüssel (und nicht mit artfremden Gegenständen) geschlossen werden.

La poignée ne doit être sollicitée que dans le sens de rotation normal. La force exercée, dans le bon sens, sur la poignée ne doit pas excéder 150 N. La serrure ne doit être fermée qu'avec la clef correspondante (et non avec un quelconque objet).

No pressure must be applied to handle against its operating direction. In operating direction the pressure must not exceed a maximum of 150 N.
The lock must only be operated with the appropriate key. Don't apply any other tools!

General processing guidelines

Maintenance instructions of function relevant components of the door fittings

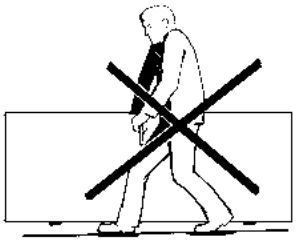

Das Türblatt soll nicht am Drücker getragen werden.

Le vantail de porte ne doit pas être porté par la poignée.

Don't use handle for carrying the door.

Allgemeine Verarbeitungsrichtlinien

Wartungsanleitung funktionsrelevanter Bauteile der Türbeschläge

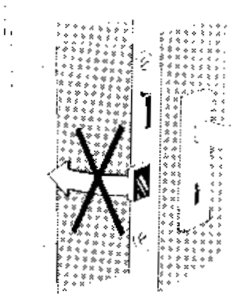

Der Schlossriegel darf nicht bei offener Tür vorgeschlossen sein.

Le pêne dormant de la serrure ne doit pas être préalablement verrouillé si la porte est ouverte.

Lock dead bolt only when door is shut.

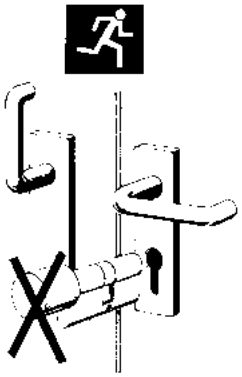

In Antipanik-Schlössern dürfen keine Schließzylinder mit Knauf oder Drehknopf eingebaut werden.

Sur les serrures anti-panique, il ne faut pas monter de cylindre avec bouton ni de poignée-bouton.

Lockable or rotating knobs are not to be installed in anti-panic doors.

Directives relatives à la mise en œuvre

Instructions d'entretien pour les pièces ayant un impact sur le fonctionnement des quincailleries de la porte

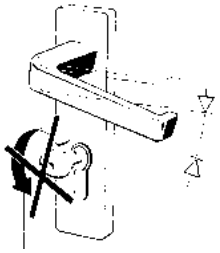

Drücker und Schlüssel dürfen nicht gleichzeitig betätigt werden.

La poignée et la clef ne doivent pas être actionnées simultanément.

Handle and key must not be operated at the same time.

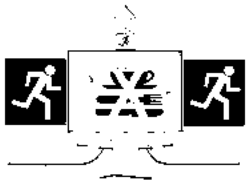

Die Betätigung des Panikdrückers darf nur im besonderen Gefahrenfall (nicht im Dauerbetrieb) erfolgen.

La poignée anti-panique ne doit être actionnée qu'en cas de danger (et non en permanence).

Use panic handle in case of emergency only.

General processing guidelines

Maintenance instructions of function relevant components of the door fittings

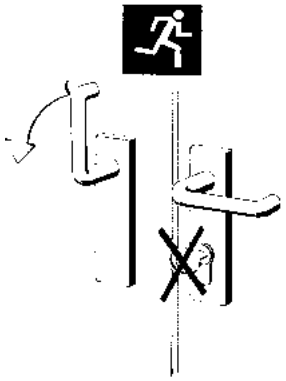

Bei Antipanik-Schlössern darf kein Schlüssel im Schloss stecken bleiben.

Sur les serrures anti-panique, il ne faut pas laisser la clef dans la serrure.

Keys must not be left in the locks of anti-panic doors.

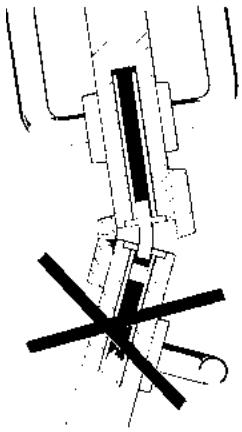

Zweiflügelige Türen dürfen nicht über den Standflügel aufgezwungen werden.

Les portes à deux vantaux ne doivent pas être forcées au niveau du vantail semi-fixe.

Double doors must not be forced open by using the inactive leaf.

Allgemeine Verarbeitungsrichtlinien

Wartungsanleitung funktionsrelevanter Bauteile der Türbeschläge

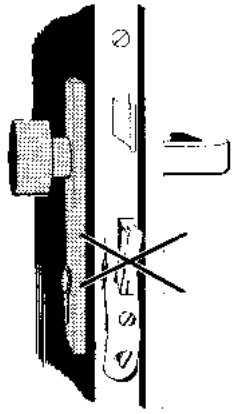

Sobald Spuren von Gewaltanwendung sichtbar sind, muss das Schloss ersetzt werden.

Directives relatives à la mise en œuvre

Instructions d'entretien pour les pièces ayant un impact sur le fonctionnement des quincailleries de la porte

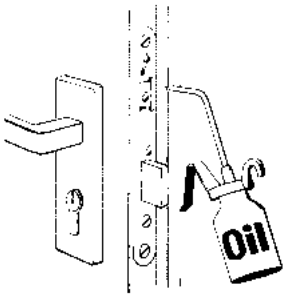

Schlösser sind mindestens 1x jährlich zu schmieren (nicht harzendes Öl).

S'il apparaît que la serrure a été forcée, il faut la remplacer

Les serrures doivent être graissées au moins 1 fois par an (ne pas utiliser d'huile à base de résine).

General processing guidelines

Maintenance instructions of function relevant components of the door fittings

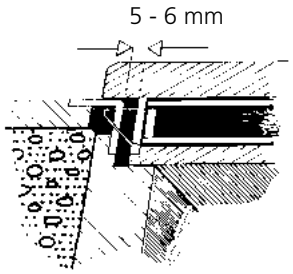

Der Abstand zwischen Schlossstulpe und Schließblech soll zwischen 5 und 6 mm betragen.

L'espace entre la têtière de serrure et la gâche doit être de 5 - 6 mm.

The lock has to be exchanged as soon as signs of force become visible.

Locks have to be greased at least once per year (not resin oil).

The distance between forend and striking plate ought to be 5 - 6 mm.

Allgemeine Verarbeitungsrichtlinien

Detaillierte Informationen und Dokumente zur Inbetriebnahme und Wartung stehen auf unserer Website www.forster-profile.ch zur Verfügung.



- Montage- und Wartungsanleitung für Fenster und Türen



- Ergänzende Montage- und Wartungsanleitung für Feuer- und Rauchschutzabschlüsse



- Bedienungs- und Sicherheitsanleitung für Fenster und Türen

Directives relatives à la mise en œuvre

Des informations détaillées et des documents pour la mise en service et la maintenance sont disponibles sur notre site web www.forster-profile.ch.



- Instructions de montage et de maintenance pour fenêtres et portes



- Instructions complémentaires de montage et de maintenance pour cloisons coupe-feux et pare-flammes



- Instructions d'emploi et de sécurité pour fenêtres et portes

General processing guidelines

Detailed information and documents to commissioning and maintenance are available on our website www.forster-profile.ch.



- Installation and maintenance instructions for windows and doors



- Additional installation and maintenance instructions for fire and smoke protection closures



- Operating and safety manual for windows and doors

Biegeradien
Rahmenprofile

Rayon de cintrage
Profilés du cadre

Bending radius
Frame profiles

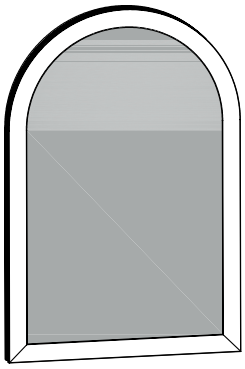

Stahl / Acier / Steel

Edelstahl / Acier inox / Stainless steel

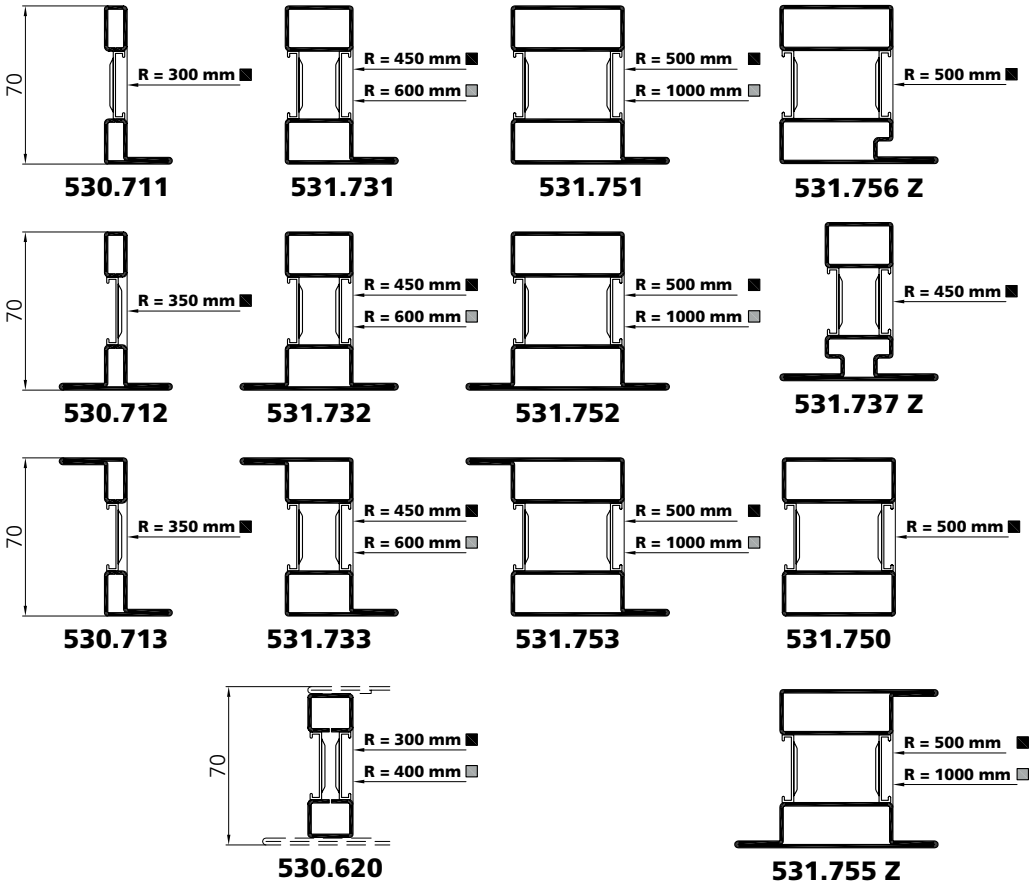

Biegeradien
Tür- und Fensterflügel

Rayon de cintrage
Vantaux de portes et fenêtres

Bending radius
Door and window leaves

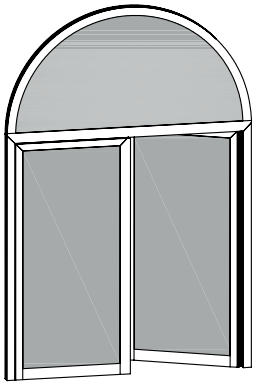

Stahl / Acier / Steel

Edelstahl / Acier inox / Stainless steel

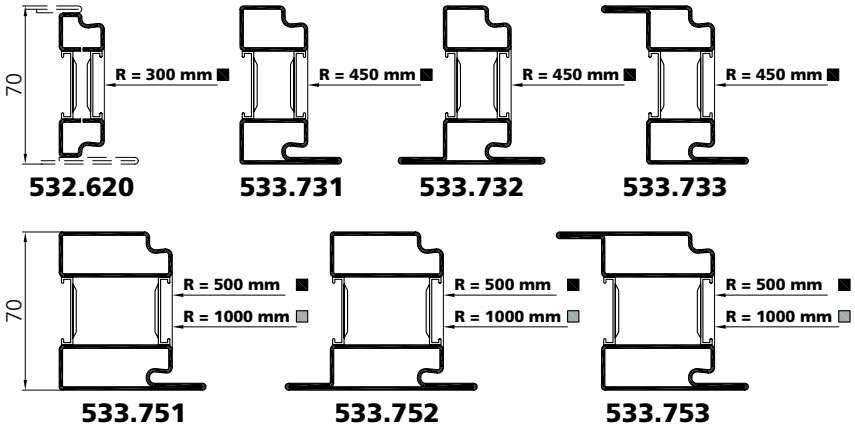

Biegen

1
Halbschalen mit Sand füllen, zwischen den Halbschalen mit druckfestem Kunststoff ausfüllen

biegen

2 + 3
Sand und druckfester Kunststoff entfernen

Cintrage

1
Remplir les demi-coques de sable, mettre de la matière plastique résistante à la pression entre les demi-coques

courber

2 + 3
Enlever le sable et la matière plastique résistante à la pression

Bending

1
Fill the spherical shells with sand, fill pressure proof plastic in-between the spherical shells

bend

2 + 3
Remove the sand and the pressure proof plastic

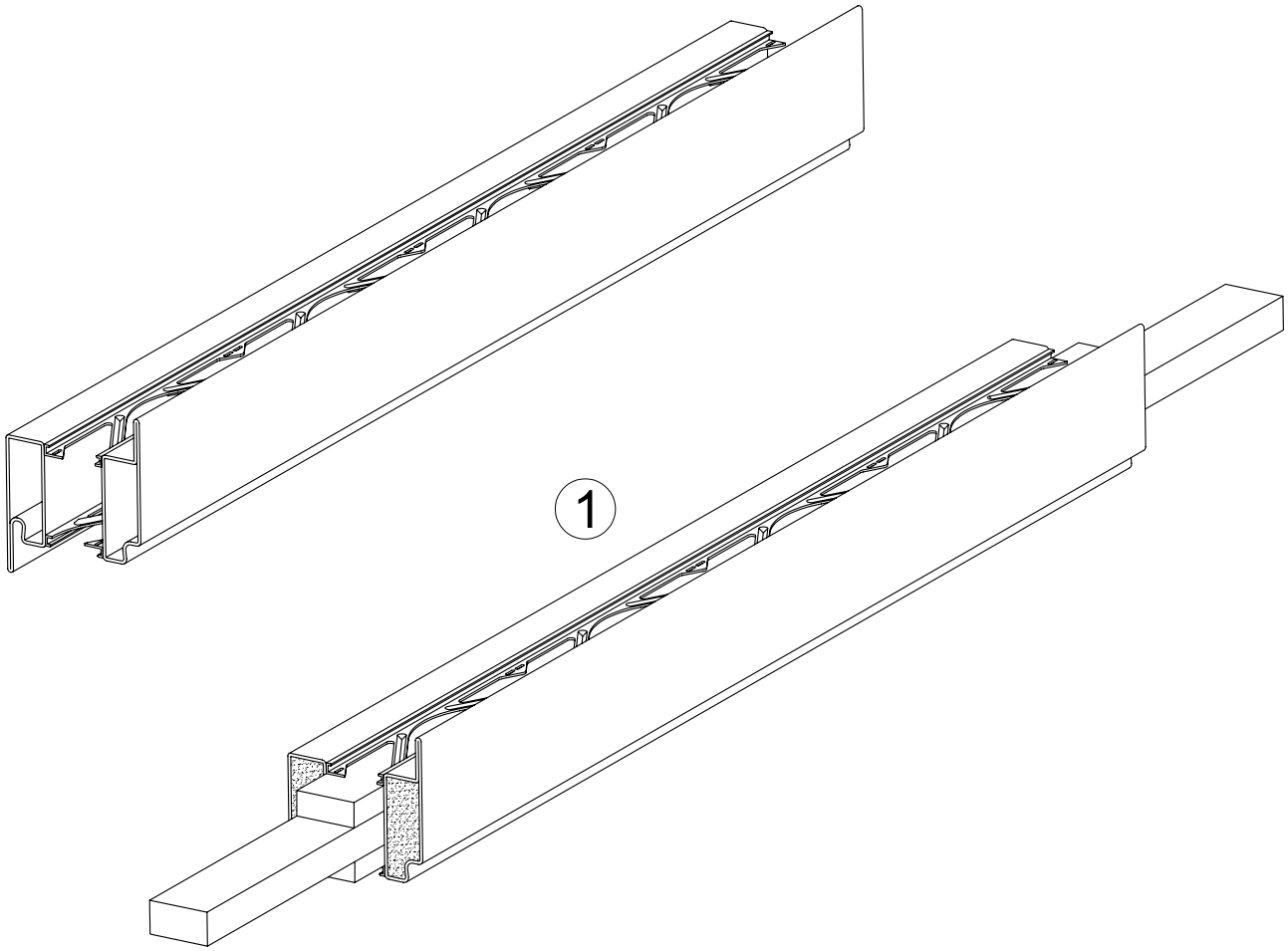

Biegen **Cintrage** **Bending**

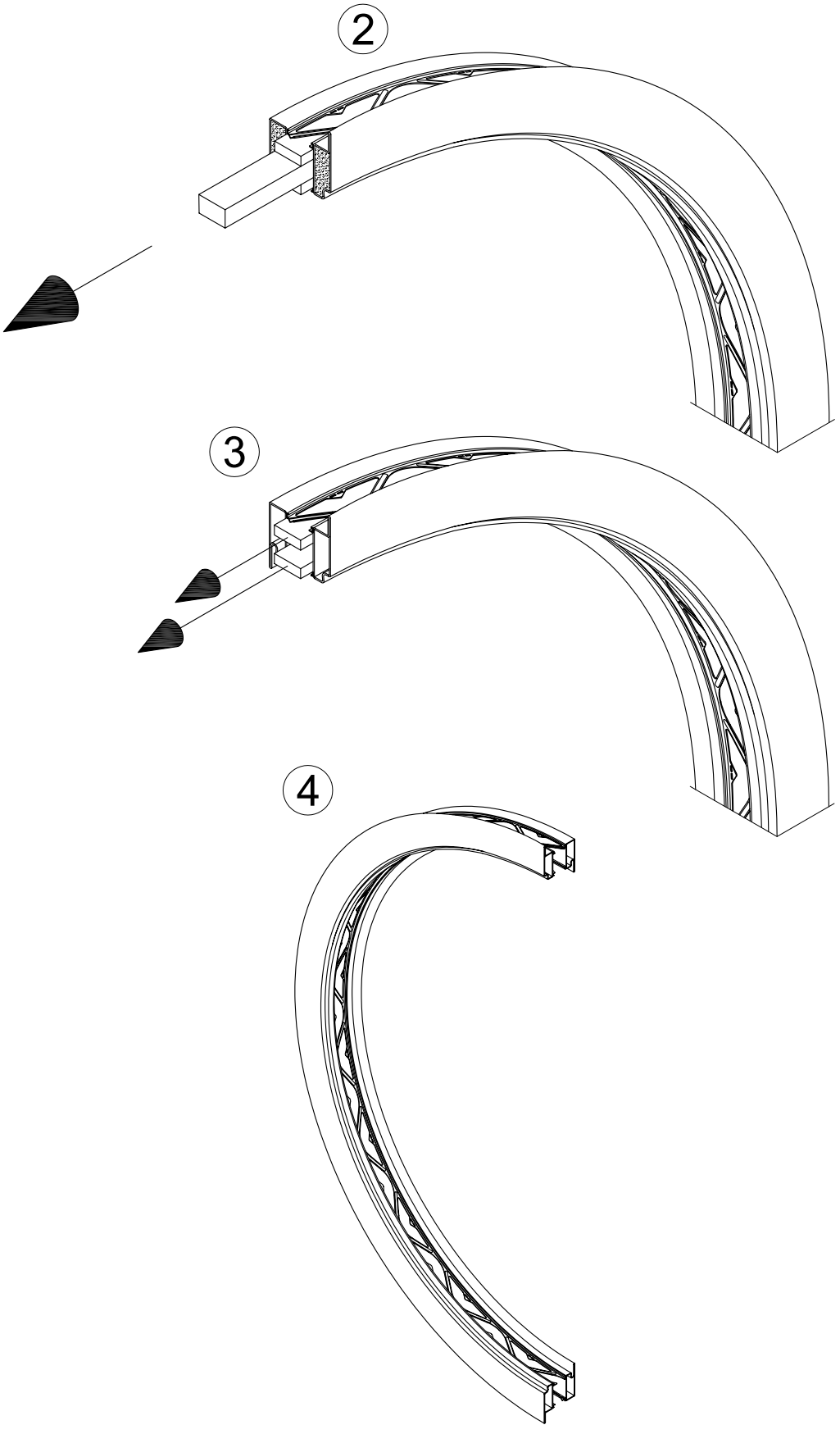

Allgemeine Hinweise

Die Forster-Profilstahlrohr-Serien und das entsprechende Zubehör sind für unterschiedliche Anwendungsmöglichkeiten im Metall- und Fassadenbau entwickelt. Die Serien sind bestimmt für die Verarbeitung durch Fachbetriebe des Metallbaus, der Fensterherstellung und dergleichen, welche vertraut sind mit den anerkannten Regeln der Technik, insbesondere auf dem Gebiet des Metall-, Türen-, Fenster- und Fassadenbaus und bei denen die Kenntnisse aller einschlägigen Normen, Richtlinien und Verarbeitungshinweise der Profillieferanten vorausgesetzt werden kann.

Alle von uns herausgegebenen Unterlagen, die sich mit der Kombination, dem Zusammenbau, der Anordnung, Verarbeitung, Veredelung und Montage der angebotenen Artikel befassen, sind freiwillige Dienstleistungen, die dem Facharbeiter Anregungen und Vorschläge bieten sollen oder aber einen Bericht über bereits ausgeführte Kombinationen und Anlagen zum Inhalt haben. Dabei muss der Facharbeiter bei Benutzung solcher Unterlagen stets selber kritisch prüfen, ob die hier gemachten Vorschläge für seinen Fall in jeder Hinsicht geeignet und zutreffend sind, da die Vielzahl der in der Praxis vorkommenden Einbau- und Belastungsfälle in derartigen Unterlagen nicht erfasst werden kann.

Généralités

Les séries de profilés en acier Forster et les accessoires correspondants sont développés en vue d'offrir diverses possibilités d'applications pour les constructions métalliques et les façades. Ces séries sont destinées à la mise en œuvre par des entreprises spécialisées dans la construction métallique, la fabrication de fenêtres et autres secteurs similaires, et qui connaissent les règles reconnues de la technique, notamment dans le domaine de la construction de portes, fenêtres et façades métalliques, et qui disposent des connaissances nécessaires sur toutes les normes, directives et indications de mise en œuvre applicables des fournisseurs de profilés.

Tous les documents publiés par nos soins et qui portent sur les possibilités de combinaison, l'assemblage, l'implantation, la mise en œuvre, la finition et le montage des articles que nous proposons, constituent des prestations de plein gré censées fournir au spécialiste des suggestions et des solutions ou rendre compte des combinaisons et installations déjà réalisées. En utilisant cette documentation, le spécialiste devra toujours l'examiner de manière critique et vérifier que les propositions qu'elle présente sont bien pertinentes et adaptées à son propre cas à tous égards, car il est impossible de résumer dans une documentation de ce type la multitude des cas de figure rencontrés dans la pratique tant en termes d'installations que de sollicitations.

General advice

Forster's series of profiled steel sections and the corresponding accessories have been developed for a wide range of applications in the manufacture of metal structures and façades. These series are designed for processing by specialist firms in the metal-working industry, window construction and similar, who are familiar with the appropriate technical standards, particularly in the field of metal working, door, window and façade construction and where an adequate knowledge of all relevant standards, directives and suppliers' processing instructions can safely be assumed.

All the documentation published by us concerning the combination, erection, arrangement, processing, refinement and assembly of the articles on offer are voluntary services intended as suggestions and ideas for the expert, or else represent a report on combinations and installations already assembled. In all cases when using this documentation, the expert must always critically study whether the suggestions and ideas are suitable and appropriate for the case in point, since loads and stresses vary so greatly that it is impossible in this kind of documentation to cover every eventuality occurring in practice.

Allgemeine Hinweise

Technische Beratung bei Planung und Projektierung

Die kostenlose technische Beratung bei Planung und Projektierung sind weder als Haupt- noch als Nebenpflicht Gegenstand unserer Angebotes bzw. des Kaufvertrages. Die Forster Profilsysteme AG hat diesbezüglich keinen Rechtsbindungswillen.

Alle Anregungen, Ausschreibungs-, Konstruktions- und Einbauvorschläge, statische Berechnungen, Materialkalkulationen, etc., die im Rahmen der Beratung und Diskussion, in Skizzenform, Zeichnungen, Schriftwechsel oder Ausarbeitung von Mitarbeitern unseres Hauses gemacht werden, erfolgen nach bestem Wissen und sind als kostenlose und unverbindliche Dienstleistung zu verstehen, für die wir keine Haftung übernehmen. Die Planungshoheit liegt jederzeit ausschliesslich beim Bauherrn und Architekten. Bauseitige Vorgaben werden durch die Forster Profilsysteme AG nicht geprüft.

Werden verbindliche Auskünfte erwünscht, insbesondere über den Einbau der Elemente und über bauphysikalische Probleme, wie z. B. Statik, Befestigung, Wärme-, Feuchtigkeits-, Brand-, Rauch- oder Schallschutz, etc. oder über den Einbau von Komponenten anderer Hersteller in den Fassaden- bzw. Metallbaukonstruktionen von Forster Profilsysteme AG muss ein gesonderter entgeltlicher Beratervertrag in schriftlicher Form abgeschlossen werden.

Généralités

Conseil technique lors de la planification et de l'établissement du projet

Le conseil technique gratuit fourni lors de la planification et de l'établissement du projet ne constitue ni une obligation principale ni une obligation secondaire de notre offre ou du contrat de vente. Forster Systèmes de profilés SA n'exprime pas la volonté de se lier juridiquement à ce sujet.

Toutes les idées, propositions de soumission, de construction et de montage, de même que tous les calculs statiques, calculs de matériel, etc. fournis par nos collaborateurs dans le cadre des prestations de conseil ou discussions, sous forme de croquis, de dessins, de correspondance ou d'une étude, sont donnés en toute bonne foi et s'entendent comme service gratuit non contractuel pour lequel nous déclinons toute responsabilité. A tout moment, la planification relève exclusivement des compétences du maître de l'ouvrage et de l'architecte. Forster Systèmes de profilés SA ne contrôle pas les exigences incombant à ces autorités.

La demande de renseignements contractuels, notamment en relation avec le montage des éléments et les questions relatives à la physique des constructions, comme la statique, la fixation, la protection contre la chaleur, l'humidité, le feu ou le bruit, etc. ou concernant le montage de composants d'autres fabricants dans les façades ou les constructions métalliques de Forster Systèmes de profilés SA exige la conclusion d'un contrat de conseil payant établi séparément par écrit.

General advice

Technical support in planning and project work

Free of charge technical consultation during planning and project preparation does not form part of our quotation or contract of sale as either a primary or secondary obligation. Forster Profile Systems Ltd. has no intention to create legal relations in this regard.

All ideas, suggestions for tender, design and installation, static calculations, material calculations, etc. provided within the context of consultation and discussion, in the form of sketches, drawings, correspondence or plans drawn up by our employees are made to the best of our knowledge and ability and shall be considered a free of charge service without any obligation for which we do not accept any liability. The responsibility for the planning lies at all times exclusively with the builder and architect. On-site plans will not be verified by Forster Profile Systems Ltd.

A separate consultancy contract involving payment must be concluded in the written form if information of a binding nature is required, especially with regard to the installation of the elements and the building physics involved in problems such as static calculations, fastenings, thermal insulation, waterproofing, fire, smoke and sound protection, etc. or to the installation of components from other manufacturers in the façades or metal structures from Forster Profile Systems Ltd.

Allgemeine Hinweise

Gewährleistung

Sofern nicht schriftlich eine andere Vereinbarung getroffen wird, besteht eine Gewährleistung der Forster Profilsysteme AG lediglich im Rahmen der dem Käufer bekannten „Allgemeinen Verkaufs- und Lieferbedingungen der Forster Profilsysteme AG".

Voraussetzung ist in jedem Fall die ausschliessliche Verwendung von Original-Konstruktionsteilen (Profile, Zubehör, Beschläge) aus dem jeweils gültigen Forster-Lieferprogramm. Für Mängel, welche aus der Verwendung von anderen Artikeln als Forster-Original-Artikeln herrühren, wird jede Haftung abgelehnt. Werden nicht Original-Konstruktionsteile zur Anwendung gebracht, verlieren die an Forster verliehenen Prüfzeugnisse und Atteste für derartig ausgeführte Konstruktionen ihre Gültigkeit.

Hinweis

Die Aktualität, Vollständigkeit oder Qualität der Inhalte wird nicht gewährleistet. Wir behalten uns vor, den technischen Inhalt ohne Vorankündigung ganz oder teilweise zu ändern. Für Schäden irgendwelcher Art, die aufgrund der Verwendung der Informationen in diesem Dokument oder aufgrund deren Unvollständigkeit entstehen, wird keinerlei Haftung übernommen.

Die Nichtbeachtung der jeweils aktuellen auf der Herstellerhomepage abrufbaren produktspezifischen sowie allgemeinen Informationen, insbesondere betreffend bestimmungsgemässe Verwendung, Sicherheitsbestimmungen, Produktleistung und -wartung sowie Informations- und Instruktionspflichten, entbindet den Hersteller von seiner Produkthaftung.

Généralités

Garantie

Dans la mesure où aucune autre convention par écrit n'a été passée, la garantie de la société Forster Systèmes de profilés SA n'est applicable que dans le cadre des «Conditions générales de vente et de livraison de Forster Systèmes de profilés SA», qui sont connues de l'acheteur.

Cela suppose dans chaque cas l'utilisation exclusive d'éléments de construction d'origine (profilés, accessoires, quincailleries) provenant du programme de fournitures Forster respectivement applicable. Toute responsabilité est déclinée dans le cas de vices résultant de l'utilisation de tout autre article que les éléments d'origine Forster. Dans l'éventualité où les éléments utilisés ne sont pas des pièces de construction d'origine, les certificats d'essais et attestations attribués à Forster pour les constructions de ce type perdent toute validité.

Remarque

Nous ne garantissons pas l'actualité, l'exhaustivité ou la qualité des contenus. Nous nous réservons le droit de modifier le contenu technique, en partie ou en totalité, sans préavis. Nous déclinons toute responsabilité pour les dommages de quelque nature que ce soit, résultant de l'utilisation des informations contenues dans le présent document ou de leur caractère incomplet.

Le non-respect des informations spécifiques aux produits et générales qui sont consultables sur le site du fabricant dans leur version actualisée, en particulier concernant l'utilisation conforme aux dispositions, les consignes de sécurité, les caractéristiques et l'entretien du produit, de même que les obligations d'informations et d'instructions, dégage le fabricant de sa responsabilité du fait des produits.

General advice

Warranty

Unless a written agreement on the contrary has been concluded, the warranty granted by Forster Profile Systems Ltd. applies solely to the extent of the "General Conditions of Sale and Delivery of Forster Profile Systems Ltd." with which the customer is already familiar.

In all cases the warranty only applies provided that original construction parts (profiles, accessories, fittings) are used from the currently valid Forster range. All liability is declined for any damage arising from the use of articles other than Forster original articles. If articles other than Forster original articles are used, test certificates and attestations granted to Foster for constructions built using such articles are deemed to be invalid.

Note

The up-to-dateness, completeness or quality of the contents are not guaranteed. We reserve the right to make technical alterations in the content wholly or partially with no prior notice. We are not liable for damages of any kind, which arise from the use of the information in this document or on the basis of its incompleteness.

The non-observance of the information on the home page of the manufacturer which is currently retrievable, specific for the product, as well as general, in particular with regard to the use for the purpose intended, safety regulations, product performance, product maintenance as well as the duty to inform and instruct, releases the manufacturer from his liability for his product.

forschungsinstitut
fem

fem • Katharinenstraße 17 • D-73525 Schwäbisch Gmünd

Forster Rohr- & Profiltechnik AG
Forster Profilsysteme
Romanshornerstrasse 6

CH-9320 Arbon

Schweiz

Edelmetallforschung • Edelmetallprüfung
Elektrochemie • Galvanotechnik • Korrosion
Leichtmetall-Oberflächentechnik
Plasma-Oberflächentechnik • Materialphysik
Metallkunde • Metallographie
Analytik • Umweltanalytik

Datum 08.12.06
Zeichen 7K06233/JKd
Durchwahl (07171) 1006-90
Fax (07171) 1006-54
E-Mail kinder@fem-online.de

UNTERSUCHUNGSBERICHT

(Auszug)

Betr.: Qualifizierung von Laserschweißverbindungen für unico-Systemprofile

AUFTRAGSNUMMER: 7K06233

Eingegangen am: 22.09.2006 Probenahme durch: Auftraggeber

Datum der Prüfung: 25.09. – 17.11.2006 Probe(n) für die Prüfung geeignet

Beschreibung und Bezeichnung der Probe(n)
Etwa 25 cm lange Abschnitte lasergeschweißter Fensterrahmenprofile (im Bereich der vorgesehenen Schweißnaht entzinkter Baustahl verschweißt mit rostbeständigem Stahl => „Schwarz-Weiß-Verbindung")

Beschreibung des Untersuchungsauftrags
Metallkundlich metallurgische Qualifizierung der Fügungen im Hinblick auf deren Güte sowie im Hinblick auf deren voraussichtliches Korrosionsverhalten

Bezeichnung und Beschreibung der durchgeführten Untersuchungsverfahren
Schliff SOP 7-MET-9201
Strauß-Test an Schliffen angelehnt an DIN 50914:1996 und DIN EN ISO 3651-2:1998*
24-stündiger Korrosionstest an polierten Schliffen mit dem Kühlschmierstoff CUTOL MS*
* = nicht akkreditierte Prüfverfahren

Mitteilungen des Auftraggebers/Motivation für die **fem**-Untersuchungen

Der Auftraggeber als Hersteller u.a. von lasergeschweißten Metallverbindungen wandte sich an das **fem**, um die metallurgische Qualität spezieller Laserfügungen ermitteln zu lassen, die aufgrund der angestrebten Materialpaarung allgemein als kritisch angesehen werden. Zur Sicherstellung einer eingeschränkten thermischen Leitfähigkeit (i.S. der Bildung sog. Kältebrücken), d.h. also einer ausreichenden thermischen Isolation bei stahltypisch guter mechanischer Festigkeit, wurden Schweißproben zwischen verschiedenen Materialpaarungen mittels Laserschweißung hergestellt und als ca. 25 cm lange Profile ins **fem** eingeliefert.

Laut Auftraggeberangabe soll folgende Materialpaarung vorliegen:
Fügung von partiell entzinktem Baustahl (1.0332) mit rostbeständigem Stahl (1.4301)
=> „Schwarz-Weiß-Verbindung"

Interpretation der Untersuchungsergebnisse

Die im **fem** durchgeführten Untersuchungen an den eingelieferten lasergeschweißten Fensterrahmenprofilen führen zu folgender Interpretation für die Schweißverbindung CrNi-Stahl/Baustahl (blank, d.h. mit zuvor entfernter Zinkschicht im Schweißnahtbereich):

1. Im Vermischungsbereich der gefügten Schweißnaht der beteiligten Fügepartner aus Baustahl und aus CrNi-Stahl konnten keine metallurgischen Fehlstellen nachgewiesen werden, von denen zu erwarten ist, dass sie die Festigkeitseigenschaften des Gesamtbauteils beeinflussen können.

2. Das Ätzverhalten der getesteten metallographischen Schliffe lässt sich dahingehend interpretieren, dass sich der Ätzangriff im Sinne einer Korrosion auf das schlechtere Korrosionsverhalten des an der Fügung beteiligten Baustahls sowie auf dessen Anteile im Vermischungsbereich der gefügten Schweißnaht beschränkt. Die Schweißnaht als solche weist aufgrund der metallurgischen Vermischung der beiden Stähle somit dort stets eine höhere Widerstandsfähigkeit gegen Korrosion auf als der an der Fügung beteiligte Baustahl, wo es sich um nahezu unverändert erhalten gebliebenen CrNi-Stahl handelt. Der am metallographischen Schliff getestete Kühlschmierstoff bewirkt weder am Fügepartner aus Baustahl noch am Fügepartner aus dem CrNi-Stahl einen Ätzangriff im Sinne einer Korrosion. Das Korrosionsverhalten des lasergeschweißten Bauteils wird somit unter dem Einfluss des getesteten Kühlschmierstoffes nicht verändert.

Schwäbisch Gmünd, den 08.12.06

Institutsleiter

Dr. Andreas Zielonka

stellv. Abteilungsleiter/Bearbeiter

Dr. Joachim Kinder

Dieser Bericht stellt einen Auszug aus dem Untersuchungsbericht 7K06233 dar und wurde auf ausdrücklichen Wunsch des Auftraggebers ausgefertigt. Der Auszug ist beschränkt auf die Interpretation der wesentlichen Ergebnisse. Die interpretierten Ergebnisse beziehen sich ausschließlich auf die untersuchten Proben.

forschungsinstitut
fem

fem • Katharinenstraße 17 • D-73525 Schwäbisch Gmünd

FORSTER ROHR- & PROFILTECHNIK AG
FORSTER PROFILSYSTEME
Romanshornerstrasse 6

CH-9320 ARBON

Suisse

Edelmetallforschung • Edelmetallprüfung
Elektrochemie • Galvanotechnik • Korrosion
Leichtmetall-Oberflächentechnik
Plasma-Oberflächentechnik • Materialphysik
Metallkunde • Metallographie
Analytik • Umweltanalytik

Date 08.12.06
Référence 7K06233/JKf
Poste tél. (07171) 1006-90
Téléfax (07171) 1006-54
Courriel kinder@fem-online.de

RAPPORT D'EXAMEN

(extrait)

Concerne : qualités d'assemblages soudés au laser pour systèmes de profilés unico

Numéro de commande : 7K06233

Réception le : 22 septembre 2006 Prélèvement par: Donneur d'ordre

Durée de l'examen : 25 sept. – 17 nov. 2006 Spécimen(s) approprié(s) aux examens

Description et désignation du/des spécimen(s)
Sections de profilés de châssis de fenêtre soudés au laser d'une longueur d'environ 25 cm (acier de construction dégalvanisé dans la zone prévue pour le cordon de soudure et assemblé par soudure avec de l'acier inoxydable => « soudure noir et blanc »)

Description de l'examen à mettre en œuvre
Appropriation qualificative, métallographique et métallurgique des structures en considération de leur qualité et de leur tenue à la corrosion envisagée.

Désignation et description des méthodes d'examen mises en œuvre
Section polie / coupe de l'object SOP 7-MET-9201
Test de STRAUSS sur les sections polies en s'appuyant sur les normes DIN 50914:1996 et DIN EN ISO 3651-2:1998*
Test de tenue à la corrosion d'une durée de 24 heures effectué sur les sections polies au moyen du lubrifiant caloporteur CUTOL MS*
* = méthode d'examen non accrediteé

Informations du donneur d'ordre et motivation pour la mise en œuvre des examens par **fem**

Le donneur d'ordre, qui fabrique entre autres choses des assemblages métalliques soudés au laser, s'était adressé à **fem** en vue de la détermination de la qualité métallurgique de structures spéciales soudées au laser généralement considérées comme critiques en raison de l'assemblage envisagée des matériaux. Des spécimens composés de différents assemblages de matériaux ont été réalisés par soudure au laser et fournis comme profilés d'une longueur d'environ 25 cm à **fem,** afin de garantir une conductivité thermique restreinte (dans l'esprit de la formation de points dits faiblement thermiques), donc une isolation thermique suffisante tout en offrant la bonne résistance mécanique typique pour l'acier.

Les assemblages de matériaux suivants ont été fournis selon les indications du donneur d'ordre : structure d'acier de construction (1.0332), partiellement dégalvanisé, avec de l'acier inoxydable (1.4301) => « soudure noir et blanc »

Interprétation des résultats des examens

Les examens effectués par **fem** sur les profilés de châssis de fenêtre fournis ont mené à l'interprétation suivante pour l'assemblage par soudage entre l'acier au chrome-nickel et l'acier de construction (dépoli, soit après enlèvement de la couche protectrice de zinc dans la zone du cordon de soudure):

1. Aucun défaut métallurgique de soudure susceptible d'avoir une influence sur les résistances de l'élément de construction dans l'ensemble n'a été constaté dans la zone de mélange du cordon de soudure assemblé des deux matériaux participants à la structure composée d'acier de construction et d'acier au chrome-nickel.

2. L'interprétation du comportement à la corrosion des sections polies métallographiques examinées permet de constater que l'attaque corrosive, dans l'esprit d'une corrosion de l'acier de construction intégré à la structure d'une tenue plus faible à la corrosion et de ses parts, est limitée à la zone du mélange du cordon de soudure de l'assemblage. Il est évident, en raison du mélange métallurgique des deux aciers, que le cordon de soudure en soi présente toujours une résistance à la corrosion plus élevée que l'acier de construction intégré à l'assemblage aux emplacements où l'acier au chrome-nickel est pratiquement demeuré intact. Le lubrifiant caloporteur testé sur la section polie métallographique n'a pas provoqué d'attaques corrosives ni sur l'acier de construction en tant que matériau intégré à l'assemblage ni sur l'acier au chrome-nickel. La tenue à la corrosion de l'élément de construction soudé au laser ne s'est dont pas modifiée sous l'influence du lubrifiant caloporteur testé.

SCHWÄBISCH GMÜND, le 08.12.06

Directeur d'institut

Dr Andreas ZIELONKA

Chef de service suppléant/
responsable du dossier

Dr Joachim KINDER

Ce rapport a été extrait du rapport d'examen 7K06233 et élaboré à la demande expresse du donneur d'ordre. Cet extrait est limité à l'interprétation des principaux résultats. Les résultats interprétés s'appliquent exclusivement aux spécimens examinés.

forschungsinstitut
fem

fem • Katharinenstraße 17 • D-73525 Schwäbisch Gmünd

Forster Rohr- & Profiltechnik AG
Forster Profilsysteme
Romanshornerstrasse 6

CH-9320 Arbon

Switzerland

Edelmetallforschung • Edelmetallprüfung
Elektrochemie • Galvanotechnik • Korrosion
Leichtmetall-Oberflächentechnik
Plasma-Oberflächentechnik • Materialphysik
Metallkunde • Metallographie
Analytik • Umweltanalytik

Date 08.12.06
Sign 7K06233/JKe
Phone (07171) 1006-90
Facsimile (07171) 1006-54
E-mail kinder@fem-online.de

TESTING REPORT

(Excerpt)

Ref.: Qualification of laser-welds for unico system profiles

ORDER NUMBER: 7K06233

Samples received: 2006-09-22 Samples taken by: Customer

Date of testing: 2006-09-25 – 2006-11-17 Sample(s) suitable for testing

Description of sample(s)
About 25 cm long laser welded profiles for window frames (mild steel with mechanically removed zinc coating in the region of the aspired welding zone welded with stainless steel => „black-white combination")

Description of the order/test
Metallurgical qualification of the welds regarding their quality and regarding their corrosion behaviour

Description of the investigations executed
Cross section SOP 7-MET-9201
Strauss-test on cross sections following DIN 50914:1996 and DIN EN ISO 3651-2:1998*
Corrosion test for 24 hours on polished cross sections with cooling lubricant CUTOL MS*
* = testing procedure not accredited

Information provided by the customer/motivation for **fem**-examinations

The customer a producer of laser welded metallic structures commissioned **fem** to examine the metallurgical quality of special laser weldings which are known to be crucial because of the aspired combination of chemically different steels. To obtain a reduced thermal conductivity (i.e. to avoid so called cold bridges) and to obtain good mechanical strength being typical for steel structures different welded profiles for window frames were produced and delivered to **fem** being about 25 cm long.

According to the customer the following welded steel combinations were delivered:
Mild steel (1.0332) with removed zinc coating welded with stainless steel (1.4301)
=> „black-white combination"

Interpretation of the examination results

The examinations being conducted in **fem** on the laser welded profiles of window frames are leading to the following interpretation for the welding of CrNi-steel/mild steel (blank, i.e. with mechanically removed zinc coating in the region of the welding):

1. The mixing zone of the weldseam being composed by the mild steel and the stainless CrNi-steel showed no localized metallurgical failures which may be expected to influence the mechanical behaviour of the construction.

2. The etching behaviour of the tested metallographic cross sections can be interpreted as follows: The etching attack as a certain kind of corrosion attack is restricted to those parts of the mixture zone in the weldseam which are composed chemically close to the mild steel. The welding itself shows in the polished cross section a high resistance against any etching attack in the mixture zone where it is composed chemically almost equal to the stainless CrNi-steel. The cooling lubricant being tested on the weldseams causes neither an attack on the mild steel nor an attack on the CrNi-steel in the sense of a corrosion attack. The corrosion behaviour of the laser welded profiles therefore is not altered by the lubricating cooling agent tested.

Schwaebisch Gmuend, 2006-12-08

Director

Dr Andreas Zielonka

Deputy head of Department /
Person in charge / Official responsible

Dr Joachim Kinder

This report is an excerpt of the testing report 7K06233 and was formulated explicitly according to the request of the client. This excerpt is limited on the interpretation of the essential results. The interpreted results are related on the specimens being examined in **fem**.

CSTB
le futur en construction
Division Baies et Vitrages
☎ 01 64 68 83 62 - 🖷 01 64 68 83 56

FORSTER ROHR & Profiltechnik AG
Forster Systèmes de profilés
34, rue de Fontainebleau
BP 40042 BREAU
77722 MORMANT CEDEX
A l'attention de Monsieur ROUSSEL

Champs sur Marne, le jeudi 29 septembre 2005
DER/BV - N° 05 393
HL/CL

Cher Monsieur,

Nous vous remercions pour notre rencontre du 15 courant et la présentation de votre système de menuiserie en acier avec treillis soudé.

Après examen des normes existantes, nous considérons que ce système ne relève pas de la procédure d'Avis Technique.

Votre système de menuiserie, bien que nouveau sur le marché, est explicitement prévu dans la norme NF P 24-301 « Spécifications Techniques des fenêtres, portes-fenêtres et châssis métalliques » qui prévoit dans son paragraphe 4.2.3.2 la reconstitution de profilés acier par soudure continue ou discontinue.

Restant à votre disposition pour tout renseignement complémentaire,

Veuillez croire, Cher Monsieur, à l'assurance de notre considération distinguée.

Hubert LAGIER
Chef de Division

E-mail : lagier@cstb.fr

Copie : G. SIMONATO (CSTB)

	1
System Forster unico Türen	
Systembeschreibung	1.1.1 - 1.1.5
Systemvarianten	1.1.6 - 1.1.8
Systemübersicht	1.2.1 - 1.2.3
Système Forster unico portes	
Descriptif du système	1.1.1 - 1.1.5
Variantes du système	1.1.6 - 1.1.8
Tableau du système	1.2.1 - 1.2.3
System Forster unico doors	
System description	1.1.1 - 1.1.5
System variations	1.1.6 - 1.1.8
Synopsis of system	1.2.1 - 1.2.3

Das System

Forster unico ist das wärmegedämmte Profilsystem mit Beschlägen und Zubehör für ein- und zweiflügelige Türen, Fenster sowie für Verglasungen im Aussenbereich.

Die Grundprofile bestehen zu 100 % aus rezyklierbarem Stahl und enthalten keine Kunststoffisolatoren – im Gegensatz zu herkömmlichen isolierten Systemen.

Diese Innovation in einzigartiger Fachwerk-Anmutung erfüllt die höchsten Ansprüche an technische und bauphysikalische Funktionen.

Höhere Isolationswerte mit Forster unico Hi

Nur zwei Komponenten werden zusätzlich benötigt, um aus Forster unico ein hochwärmegedämmtes Forster unico Hi-Element zu machen.

Le système

Forster unico est un système de profilés à isolation thermique, qui permet la réalisation de portes, de fenêtres et de vitrages fixes.

Les profilés sont fabriqués entièrement en acier, sans aucun isolant en matière synthétique, système novateur ne portant pas atteinte à l'environnement.

Cette technologie permet grâce à la conception structurelle et alvéolaire du profilé de répondre aux exigences les plus élevées de la physique du bâtiment.

Valeurs d'isolation thermique plus élevées avec Forster unico Hi

Seuls deux composants additionnels sont nécessaires pour faire de Forster unico un système Forster unico Hi à haute isolation thermique.

The system

Forster unico is the thermally insulated profile system with fittings and accessories for single- and double-leaf doors, for windows as well as for external glazings.

The base profiles comprise 100 % recyclable steel and contain no synthetic insulating materials – in contrast to other insulated systems.

This innovation, with a unique framework style appearance, satisfies the most stringent demands relating to physical and structural functions.

Higher insulation parameters with Forster unico Hi

Only two additional components are needed to convert Forster unico into a high level thermal insulated Forster unico Hi element.

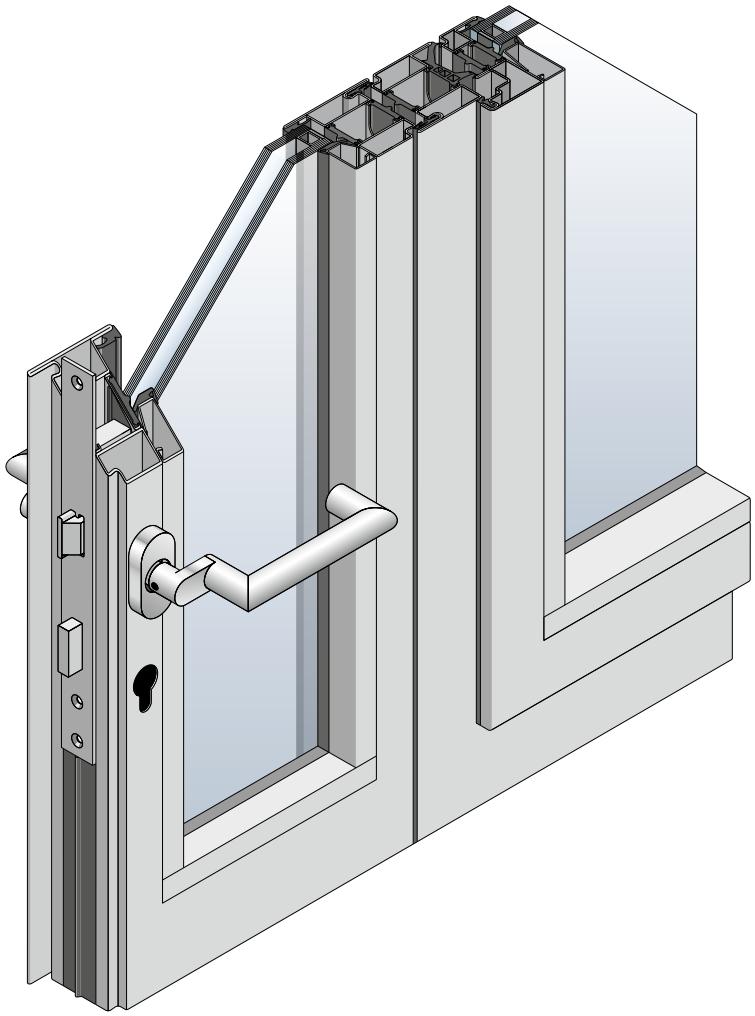

Die Vorteile

Einzigartig
Das erste komplett aus Stahl gefertigte wärmegedämmte Profilsystem ohne Kunststoffisolatoren.

High-tech
Eine absolut neue Verbindungstechnologie mittels Laserschweiss-Verfahren ermöglicht die Herstellung dieser aussergewöhnlichen Stahl-Systemprofile.

Wärmedämmend
Die Profile erreichen die heute üblichen Dämmwerte, vergleichbar mit herkömmlichen isolierten Profilserien.

Leicht und stark
Dank der speziellen Tragwerk-Geometrie erreichen die Profile höchste statische Werte. Die Gewichtseinsparung erleichtert gleichzeitig das Handling in der Werkstatt und bei der Montage.

Ökologisch
100 % Stahl, 100 % rezyklierbar

Ästhetisch
Die clevere Verbindungstechnik ermöglicht schlankste Profilquerschnitte.

Sicher
Sämtliche Systemprüfungen entsprechen der Produktnorm EN 14351-1 und erfüllen damit die Anforderungen der CE-Kennzeichnung.

Effizient
Dank einzigartigem Produktionsverfahren können die Profile innerhalb engster Toleranzen hergestellt werden. Sie lassen sich problemlos zusammenfügen.

Sauber
Beim Schweissen und Schleifen entstehen keine Emissionen durch Kunststoffe.

Einfach
Keine aufwändigen Ausnehmungen beim Schlosseinbau. Zudem bieten die Profile genügend Raum für den – auch nachträglichen – Einbau einer Türautomation.

Schnell
Das Befestigen der Elemente am Mauerwerk kann ohne zusätzliche Bohrungen durch einen Eindrehanker am Rahmen erfolgen.

Les avantages

Unique
Le premier système de profilés à isolation thermique fabriqué entièrement en acier sans isolant en matière synthétique.

Haute technologie
Une technologie absolument révolutionnaire par soudage au rayon laser permet la fabrication des profilés de ce système unique.

Isolation thermique
Ces profilés permettent de respecter sans problèmes les valeurs d'isolation usuelles.

Légèreté et solidité
Grâce à la géométrie spéciale de l'ossature, les profilés atteignent des valeurs statiques particulièrement élevées. L'économie de poids facilite en même temps la manipulation à l'atelier et lors du montage.

Respect de l'environnement
100% acier, 100% recyclable

Esthétique
La technique de raccordement intelligente permet des sections de profilés d'une grande finesse.

Sécurité
Tous les contrôles des systèmes effectués satisfont à la norme produit EN 14351-1 et répondent ainsi aux exigences du marquage CE.

Efficacité
Ce procédé de fabrication unique fait que les profilés sont de dimensions absolument exactes. Ils peuvent ainsi être assemblés sans problème.

Propreté
Aucune émission de matière synthétique n'a lieu lors du soudage et du ponçage.

Simplicité
Aucun usinage compliqué pour le montage de la serrure. Les profilés offrent en outre suffisamment d'espace libre pour le montage ultérieur d'une automatisation de la porte.

Rapidité
Grâce à une fixation par ancrage sur le cadre, la fixation des châssis n'occasionne pas de perçage additionnel.

The benefits

Unique
The first ever thermally-insulated profile system made entirely from steel and devoid of all synthetic insulating materials.

High-tech
An entirely new joining method employing a laser welding process allows the manufacture of these extraordinary steel system profiles.

Thermally insulating
These profiles achieve today's customary insulation values, comparable with conventional, insulated profile series.

Light and strong
Thanks to the special geometry of the supporting framework, the profiles attain extremely high statical values. The weight reduction simultaneously facilitates handling in the workshop and on-site during installation.

Environmentally-friendly
100 % steel, 100 % recyclable

Aesthetically appealing
The advanced joining method facilitates extremely narrow profile cross sections.

Secure
All system tests comply with the EN 14351-1 product standard and thereby fulfil the requirements of CE-marking.

Efficient
Thanks to a unique production process, the profiles are 100% true to dimension. Assembly of profiles is so easy as to be practically child's play.

Clean
No emissions are produced during welding or grinding.

Simple
No time-consuming cutouts for lock installation. The profiles also offer sufficient space for the installation – as well as the retrofit fitting – of door automation systems.

Fast
Fixing of elements can take place with a turn-in anchor, without having to drill additional holes through the frames.

Minergie Standard Türen

Standard Minergie Portes

Minergie Standard Doors

MINERGIE®

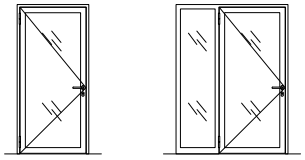



985301



985305



985314



985315



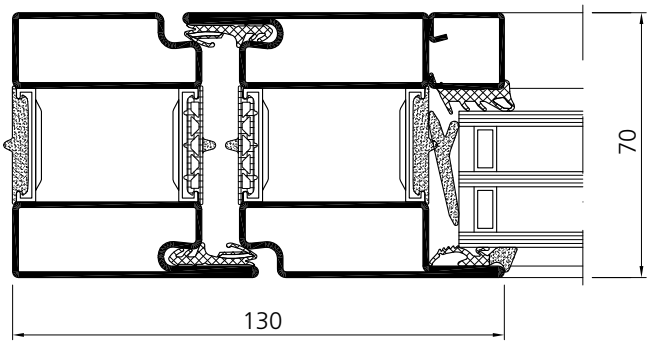

Elementgrössen
- 1-flügelig
  max. 1180 × 2380 mm (B × H)
- 1-flügelig mit Seitenteil
  max. 1780 × 2380 mm (B × H)

Glas
- 3-fach Isolierglas $U^g \leq 0.7$
- Glasdicke ≥ 36 mm

Dimensions des éléments
- 1 vantail
  max. 1180 × 2380 mm (B × H)
- 1 vantail avec imposte
  max. 1780 × 2380 mm (B × H)

Verre
- triple vitrage isolant $U^g \leq 0.7$
- épaisseur du verre ≥ 36 mm

Element dimensions
- 1 leaf
  max. 1180 × 2380 mm (B × H)
- 1 leaf with screen abutment
  max. 1780 × 2380 mm (B × H)

Glass
- Triple insulation glass $U^g \leq 0.7$
- Glass thickness ≥ 36 mm

Technische Merkmale

Werkstoffe
- Stahl blank
- Stahl bandverzinkt
- Edelstahl

Prüfbericht zur Laserschweissverbindung: siehe Anhang Kapitel 0

Ansichtsbreiten
- Rahmenprofil 30, 50, 70 und 90 [mm]
- Türprofile 45, 65 + 85 [mm]
- Schmalste Ansichten für Festverglasungen ab 30 mm
- Gleiche Ansichtsbreite wie Forster Brand- und Rauchschutzsysteme

Beschläge
- Forster Systembeschläge für Türen erhältlich

Oberflächenbehandlung
- Freie Wahl des Beschichtungssystems
  - Nasslackierung
  - Pulverbeschichtung
  - Feuerverzinkung (Korrosivitätskategorie C1 – C3)

Klemmschutz (DIN 18650)
Fingerschutztür
≤ 8 mm (Nebenschliesskante)

Barrierefrei (DIN 18040)
Schwellenfrei und stolperfrei (0 mm) mit isoliertem Bodenprofil und Edelstahlabdeckung

CE-Kennzeichnung nach 14351-1
Detaillierte Informationen zu den einzelnen Eigenschaften stehen auf unserer Website www.forster-profile/downloads zur Verfügung.

Caractéristiques techniques

Matières premières
- acier brut
- acier en feuillard galvanisé
- acier inox

Attestation d'assemblages soudés au laser: voir annexe chapitre 0

Largeurs des faces vues
- Profilés de cadre 30, 50, 70 et 90 [mm]
- Profilés de porte 45, 65 + 85 [mm]
- Les faces vues les plus fines pour vitrages fixes à partir de 30 mm
- Compatibilité avec les dimensions des systèmes coupe-feu et pare-flamme Forster

Quincaillerie
- Quincaillerie Forster disponible pour portes

Traitement de surface
- Libre choix du traitement de surface
  - Laquage liquide
  - Revêtement par poudre
  - Galvanisation à chaud (catégorie de corrosivité C1 – C3)

Protection anti-pince doigts (DIN 18650)
Porte anti-pince doigts
≤ 8 mm (arête de fermeture)

Absence d'entrave au passage (DIN 18040)
Sans seuil et sans obstacle (0 mm) avec un profilé de sol isolé et un revêtement en acier inoxydable

Marquage CE selon EN 14351-1
Informations détaillées des different characteristiques sont disponibles sur notre site web www.forster-profile/téléchargement.

Technical characteristics

Materials
- Steel, bright
- Steel, continuously galvanized
- Stainless steel

Test report for laser-welds: see annex of chapter 0

Facing widths
- Frame profile 30, 50, 70 and 90 [mm]
- Door profile 45, 65 + 85 [mm]
- Ultra-slim aspects for fixed glazing from 30 mm
- Compatible with Forster Fire and Smoke Protection Systems

Fittings
- Forster system fittings available for doors

Surface treatments
- Free choice of coating system
  - Wet paint
  - Powder coating
  - Hot-dip galvanizing (corrosivity category C1 – C3)

Trapping protection (DIN 18650)
Anti-finger-trap door
≤ 8 mm (secondary closing edge)

Barrier-free (DIN 18040)
No threshold (0 mm) and no tripping, with insulated floor profile and stainless steel cover

CE-Marking according to EN 14351-1
Detailed information for the different characteristics are available on our website www.forster-profile/downloads.



*** Brandschutz**
Das System Forster unico ist erfolgreich als Brandschutzanwendung in der Klasse EI30 geprüft.
Siehe separate Dokumentation.

*** Résistance au feu**
Le système Forster unico est testé avec succès pour coupe-feu EI30. Voir documentation séparée.

*** Fire resistance**
The system Forster unico is successfully tested for fire resistence EI30. See separate documentation.

Übersicht Eigenschaften nach EN 14351-1

Tableau des charactéristiques selon EN 14351-1

Synopsis of characteristics according to EN 14351-1

Nr. No.	Geprüfte Eigenschaften Charactéristiques testées Tested characteristics		Normen Normes Standards	Türen – Klasse / Wert Portes – Classe / Valeur Doors – Class / Value
4.2		Widerstand bei Windlast Résistance au vent Resistance to wind load	**EN 12210** **EN 12211**	**bis / jusqu'à / up to** **C3**
4.5		Schlagregendichtheit Etanchéité à la pluie battante Watertightness	**EN 12208** **EN 1027**	**bis / jusqu'à / up to** **E900**
4.7		Stossfestigkeit Résistance au chocs Impact resistance	**EN 13049**	**1**
4.8		Tragfähigkeit von Sicherheitsvorrichtungen Capacité portante des dispositifs de sécurité Load-bearing capacity of safety devices	**EN 14351** **EN 14609**	**Anforderung erfüllt** **Exigence satisfaite** **Requirement fulfilled**
4.11		Schallschutz Performance acoustique Acoustic performance	**EN ISO 140-3** **EN 717-1**	**bis / jusqu'à / up to** **Rw 46 dB**
4.12		Wärmedurchgangskoeffizient Coefficient de transmission thermique Thermal transmittance	**EN 10077-1**	**bis / jusqu'à / up to** **U_D 1.1 [W/(m²·K)]**
4.14		Luftdurchlässigkeit Perméabilité à l'air Air permeability	**EN 12207** **EN 1026**	**bis / jusqu'à / up to** **4**
4.16		Bedienkräfe Forces de manœuvre Operating forces	**EN 12217** **EN 12046-2**	**3**
4.17		Mechanische Festigkeit Résistance mécanique Mechanical strength	**EN 1192** **EN 947 – 950**	**3**
4.19		Durchschusshemmung Résistance aux balles Bullet resistance	**EN 1522** **EN 1523**	**FB4 NS** **FB6 NS** (Festverglasung / vitrage fixe / fixed glazing)
4.21		Dauerfunktion Résistance à l'ouverture et fermeture répétées Durability test	**EN 12400** **EN 1191**	**6** (200'000 Zyklen / cycles)
4.22		Differenzklimaverhalten Comportement entre climats différents Behaviour between different climates	**EN 12219** **EN 1121**	**bis / jusqu'à / up to** **3(C) / 3(d) / 3(e)**
4.23		Einbruchhemmung Résistance à l'effraction Burglar resistance	**EN 1627** **EN 1628 – 1630**	**RC1-3** **RC4** (Festverglasung / vitrage fixe / fixed glazing)
		Brandschutz Résistance aux feu Fire resistance	**EN 13501-2**	**E30 / EW30** **E60 / EW60 (seulement France)** **EI30***

Wesentliche Eigenschaften / Caractéristiques essentielles / Essential characteristics

Systemvarianten Türen
Variantes du système Portes
System variations Doors

Forster unico

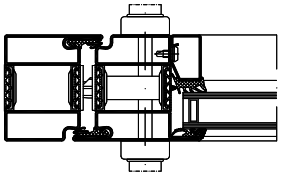

Forster unico Hi

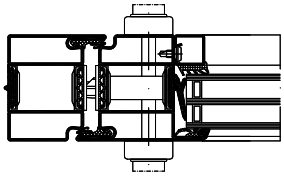

Mit schmalem Rahmenporfil
Avex profilé de cadre étroit
With norrow frame profile

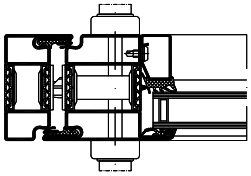

Schlanke Tür, 1-flügelig
Porte fine, à 1 vantail
Slim door, 1 leaf

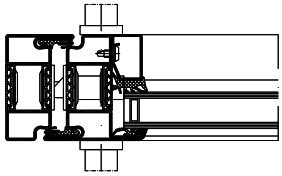

Flächenbündig verblecht
En tôle affleuré
Flush mounted metal sheet

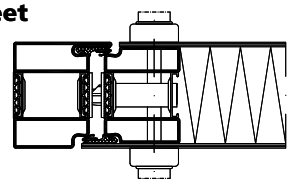

Fingerschutz
Porte anti-pince doigts
Anti-finger-trap door

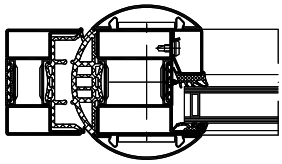

Einbruchhemmend RC 1-3
Anti-effraction RC 1-3
Burglary resistant RC 1-3

Festverglasung RC4 auf Anfrage
Vitrage fixe RC4 sur demande
Fixed glazing RC4 on request

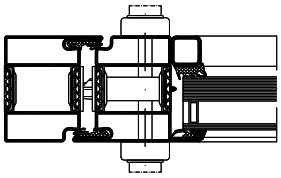

Durchschusshemmend FB4-NS
Pare-balles FB4 NS
Bullet resistent FB4 NS

Festverglasung FB6 NS auf Anfrage
Vitrage fixe FB6 NS sur demande
Fixed glazing FB6 NS on request

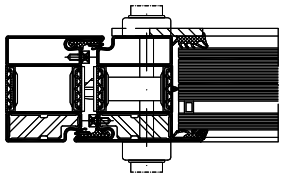

E30/EW30
E60/EW60 (seulement France)

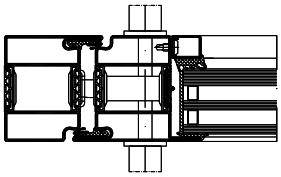

Brandschutztür EI30
Porte pare-flammes EI30
Fire rated door EI30



siehe separate Broschüre
voir brochure séparée
see separate brochure

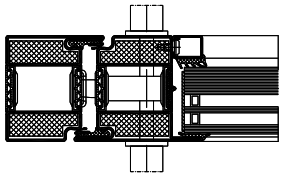

Integriert in Fassade
Intégré dans la façade
Integrated in curtain wall

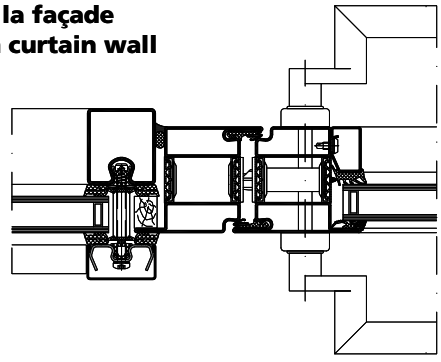

Hebeschiebe
Porte coulissante à levier
Lift-up sliding door



siehe separate Broschüre
voir brochure séparée
see separate brochure

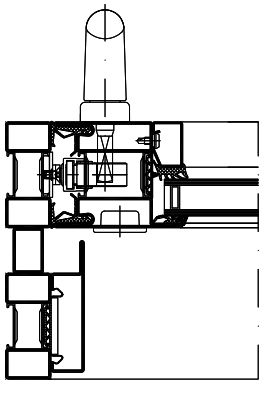

Systemvarianten Türen
Variantes du système Portes
System variations Doors

	Standard	RC1	RC2	RC3
Werkstoffe Matières premières Materials				
Stahl / Acier / Steel	✔	✔	✔	✔
CrNi	✔	✔	✔	✔
Elementgrössen Dim. des éléments Element dimensions				
	FB: max. 1440 mm FH: max. 3040 mm	FB: 600 – 1400 mm FH: 1870 – 3000 mm	FB: 600 – 1400 mm FH: 1870 – 3000 mm	FB: 600 – 1400 mm FH: 1870 – 2700 mm
	FB: max. 1440 mm FH: max. 3040 mm	FB: 600 – 1400 mm FH: 1870 – 3000 mm	FB: 600 – 1400 mm FH: 1870 – 3000 mm	FB: 600 – 1400 mm FH: 1870 – 2700 mm
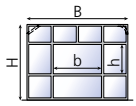	B / H: unbegrenzt, illimité, unlimited $b_{max} \times h_{max}$: 1500 × 3000 mm / 3000 × 1500 mm A_{max} 4.5 m²	B / H: unbegrenzt, illimité, unlimited $b_{max} \times h_{max}$: 1500 × 3000 mm / 3000 × 1500 mm A_{max} 4.5 m² (RC4 auf Anfrage / sur demande / on request)		
Verglasung Vitrage Glazing				
Trockenverglasung Vitrage à sec Dry glazing				
Nassverglasung Vitrage au silicone Silicone glazing				
Glas / Paneele Verres / Panneaux Glass / Panels				
Isolierglas Vitrage isolant Insulating glass	20 – 54.5 mm	P1A – EN 356	P4A – EN 356	P5A – EN 356
Isolierglas Antipanik Vitrage isolant anti-panique Insulating glass anti-panic	20 – 54.5 mm	P4A Polycarbonat – EN 356	P6B Polycarbonat – EN 356	---
Paneele / Panneaux / Panels	20 – 54.5 mm	24 mm	34 mm	34 mm
Beschläge Quincaillerie Fittings				
Schlösser Serrures Locks	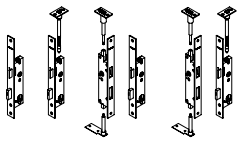			
Bänder Paumelles Hinges	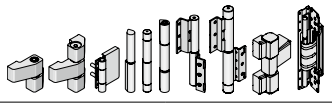		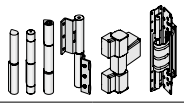	
Drücker / Druckstangen Poignées / Barres Handles / Push bars			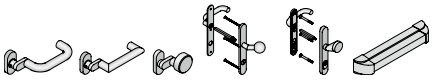	

FB: Flügelbreite / Largeur de vantail / Leaf width
FH: Flügelhöhe / Hauteur de vantail / Leaf height

VUT 03/19

Systemvarianten Türen
Variantes du système Portes
System variations Doors

	Fingerschutz **Anti-pince doigts** **Anti-finger-trap**	**E30 / EW30 ***	**FB4 NS**	**Hebeschiebetür** **Porte coulissante à levier** **Lift-up sliding door**
Werkstoffe Matières premières Materials		* Erweiterte Elementgrössen geprüft, Zulassung beantragt Dimensions d'éléments élargissées testées, homologation en cours Enlarged element dimensions tested, approval applied		
Stahl / Acier / Steel	✔	✔	✔	✔
CrNi		✔	✔	✔
Elementgrössen Dim. des éléments Element dimensions				
	FB: max. 1400 mm FH: max. 3000 mm G: max. 300 kg	FB: max. 1410 mm (France max. 1535 mm) FH: max. 2445 mm (France max. 2563 mm)	FB: 600 – 1400 mm FH: 1000 – 2400 mm	FB: unbegrenzt, illimité, unlimited FH: max. 3400 mm G: max. 400 kg
	FB: max. 1400 mm FH: max. 3000 mm G: max. 300 kg	FB: max. 1390 mm (France max. 1607 mm) FH: max. 2720 mm (France max. 2725 mm)	FB: 600 – 1400 mm FH: 1000 – 2400 mm	FB: unbegrenzt, illimité, unlimited FH: max. 3400 mm G: max. 400 kg
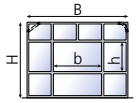	---	B: unbegrenzt, illimité, unlimited H: max. 3000 mm (France max. 3100 mm) b_{max} × h_{max}: abhängig vom Glastyp, dépend de type du verre, depend on glass type	B / H: unbegrenzt, illimité, unlimited b_{max} × h_{max}: abhängig vom Glastyp, dépend de type du verre, depend on glass type (FB6 NS auf Anfrage / sur demande / on request)	---
Verglasung Vitrage Glazing				
Trockenverglasung Vitrage à sec Dry glazing				
Nassverglasung Vitrage au silicone Silicone glazing				
Glas / Paneele Verres / Panneaux Glass / Panels				
Isolierglas / Vitrage isolant / Insulating glass Isolierglas Antipanik Vitrage isolant anti-panique Insulating glass anti-panic	20 – 54.5 mm	- Pilkington Pyrodur 30-25, 30-26, 30-27, 30-28 - Pyroguard T-EW 30-6 - Pyroguard T-EW30/13-1 VI	20 – 57 mm (siehe Systempläne) (voir plans du système) (see system plans)	20 – 54.5 mm
Paneele / Panneaux / Panels	20 – 54.5 mm		54 mm	34 mm
Beschläge Quincaillerie Fittings				
Schlösser Serrures Locks	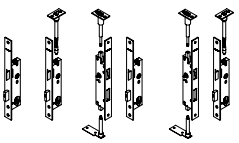		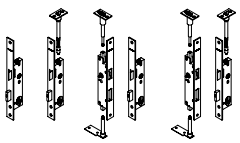	
Bänder Paumelles Hinges			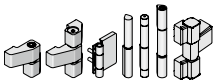	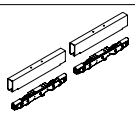
Drücker / Druckstangen Poignées / Barres Handles / Push bars				

FB: Flügelbreite / Largeur de vantail / Leaf width
FH: Flügelhöhe / Hauteur de vantail / Leaf height

Systemübersicht Türen
Tableau du système Portes
Synopsis of system Doors

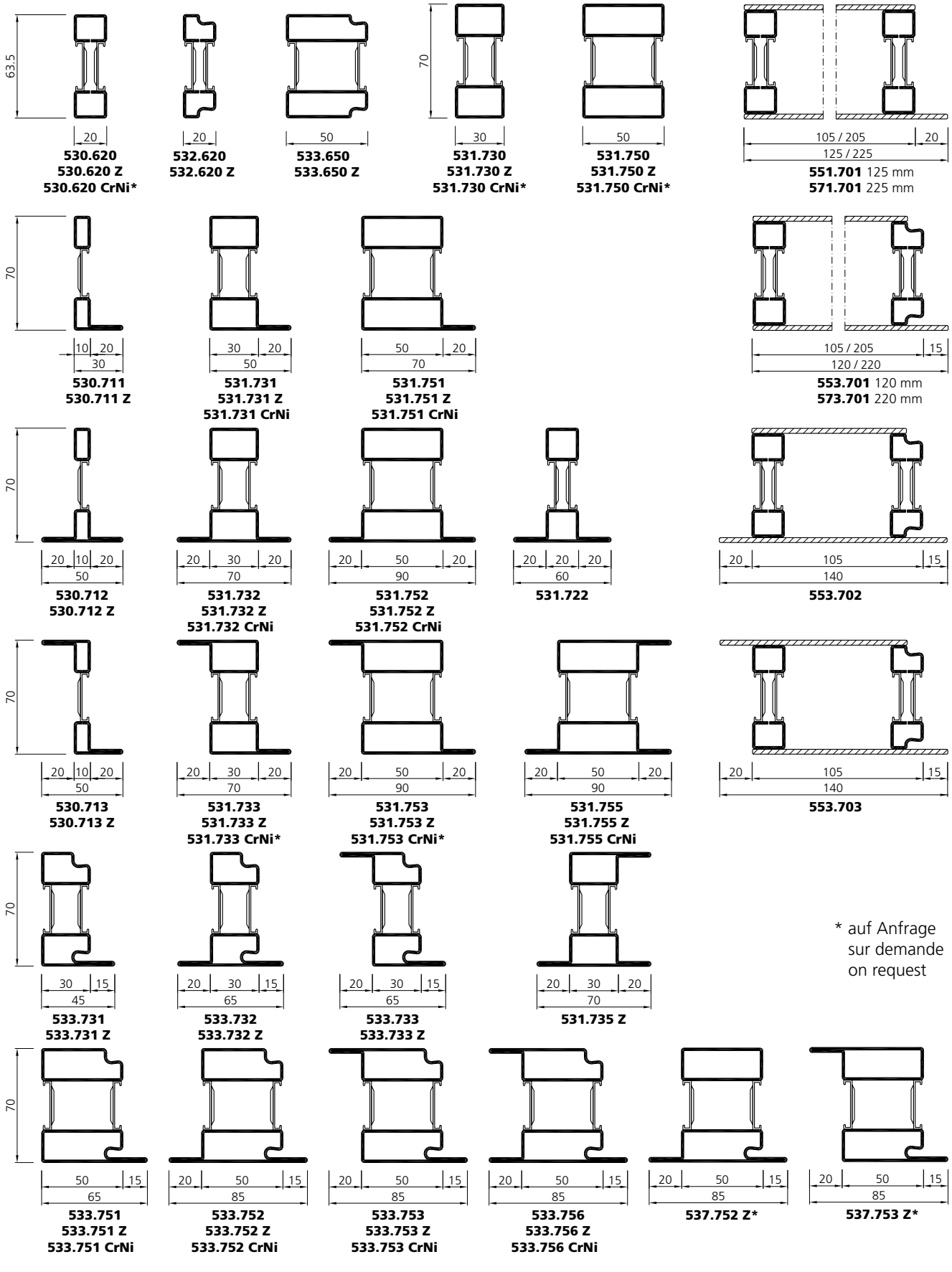

* auf Anfrage
sur demande
on request

VUT 03/19

Systemübersicht Türen

Tableau du système Portes

Synopsis of system Doors

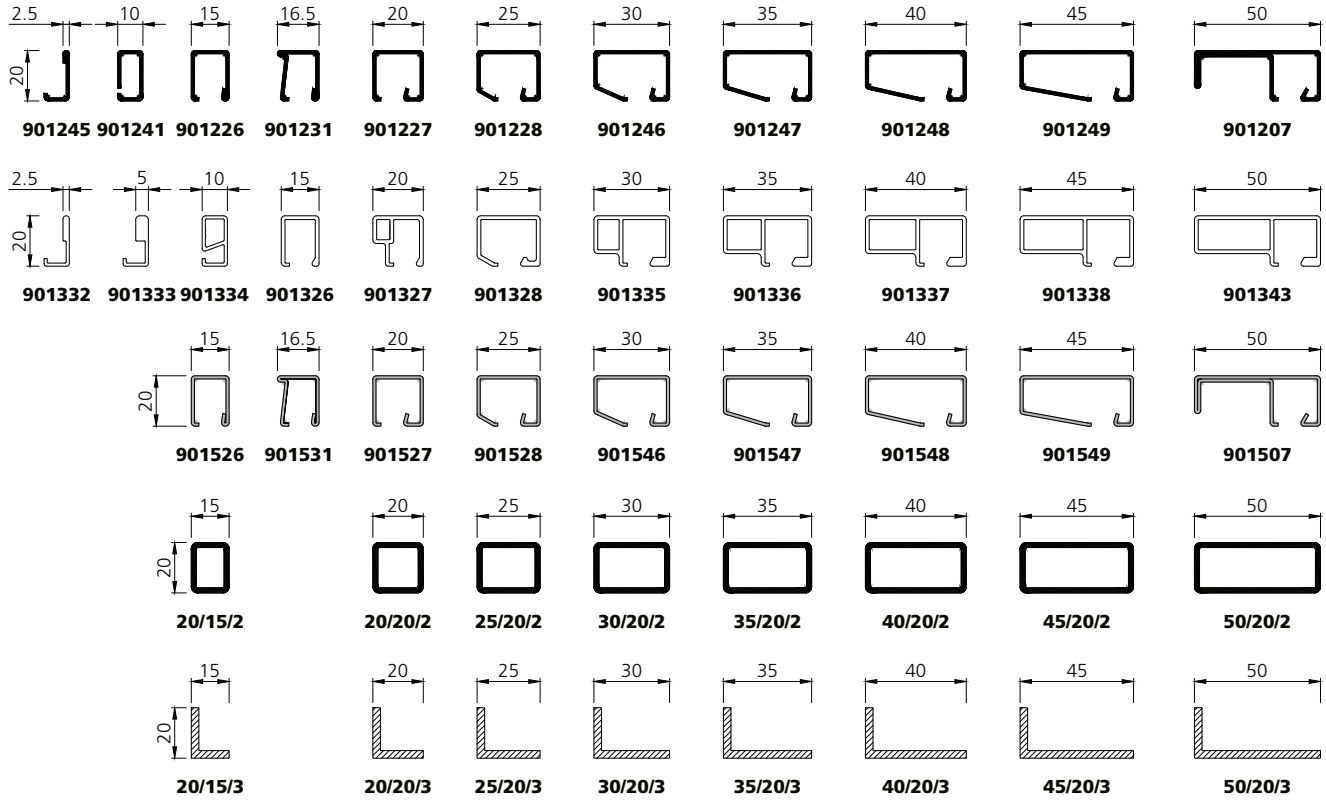

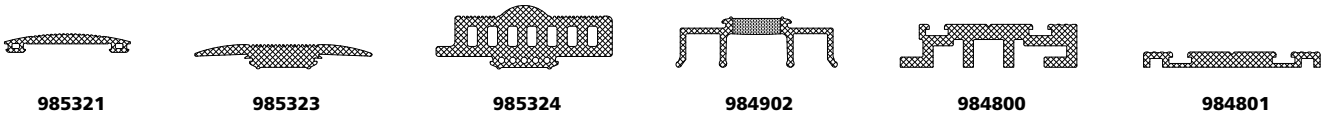

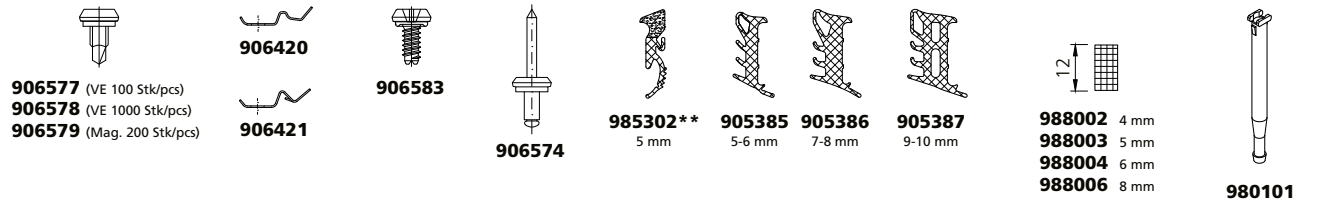

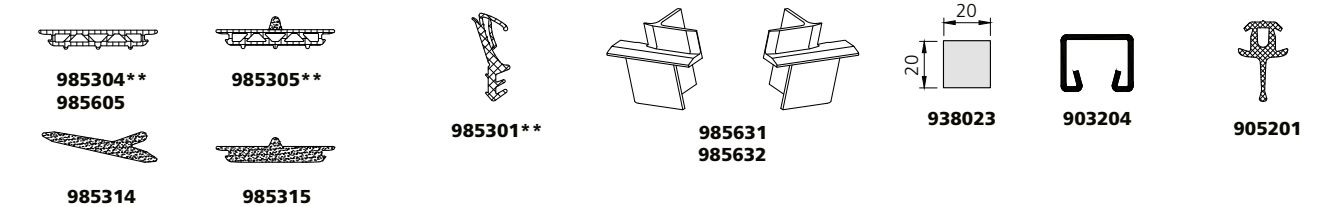

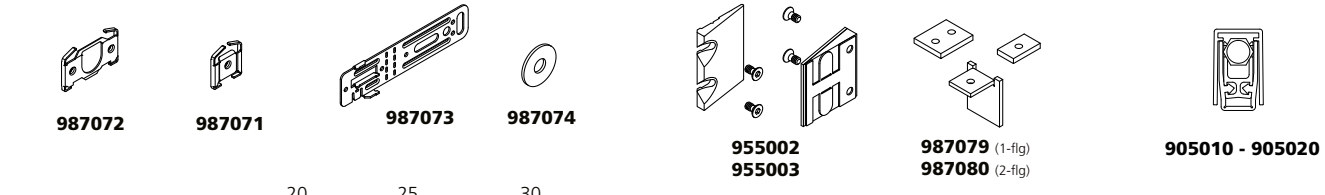

* auf Anfrage
sur demande
on request

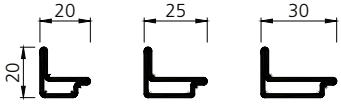

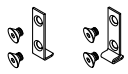

** Silikon schwarz und Farben auf Anfrage / Silicone noir et couleurs sur demande / Silicone black and colours on request

Systemübersicht Türen

Tableau du système Portes

Synopsis of system Doors

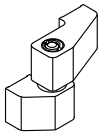

907617
907613
(25 mm)
907600
(36 mm)

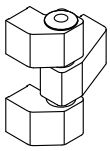

907616
907612
(25 mm)
907610
(36 mm)

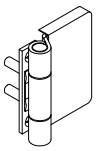

907618
907611
(16 mm)



907662
907664
(15 mm)



907667
907668
(15 mm)



907663
(17 mm)



907669
(17 mm)

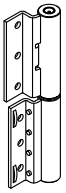

987610 - 987613
987621 - 987624

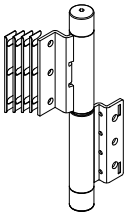

987680
987681

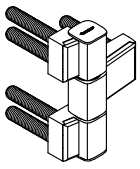

907670 / 907671
(36 mm)
907672 / 907673
(20 mm)



907740

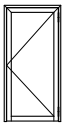

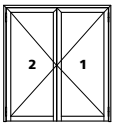

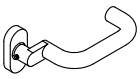

907350

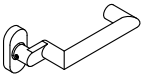

907351



907356



907352 **907353**

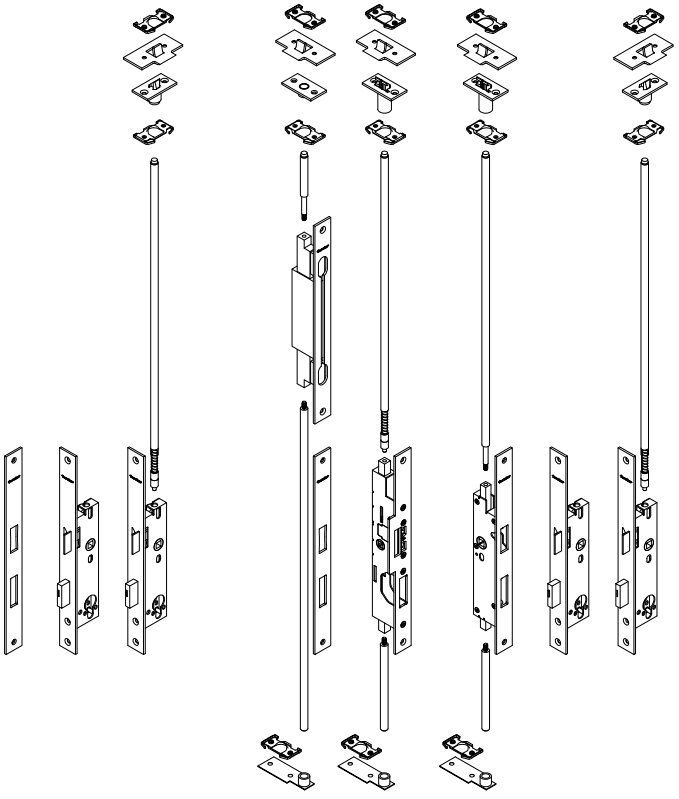

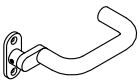

907327

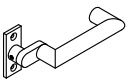

907326



907329

907337



907335

907338



907336

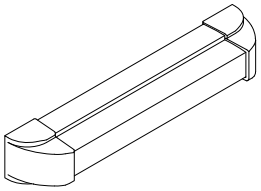

987207 - 987210

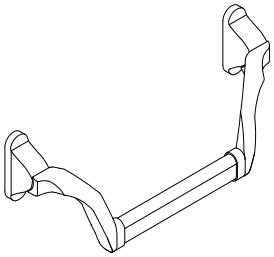

907286 - 987289

* auf Anfrage
sur demande
on request

	2
Profile	
Profile Stahl	2.1.1 - 2.1.8
Profile Edelstahl	2.2.1 - 2.2.6
Profilés	
Profilés en acier	2.1.1 - 2.1.8
Profilés en acier inox	2.2.1 - 2.2.6
Profiles	
Steel profiles	2.1.1 - 2.1.8
Stainless steel profiles	2.2.1 - 2.2.6

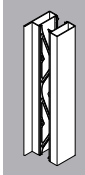

Profile
Stahl

Profilés
Acier

Profiles
Steel

Profile / Profilés / Profiles (1:4)	Art. Nr. art. no.	m	L [mm]	G [kg/m]	I_y [cm⁴]	W_y [cm³]	I_z [cm⁴]	W_z [cm³]	e_y [mm]	e_z [mm]	O [m²/m]
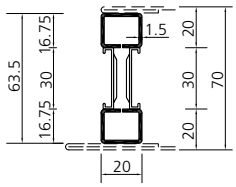	530.620	blank brut bright	6000	1.835			0.60	0.60	31.75	10.00	0.200
				- 1999 mm	9.70	3.67					
				2000 - 2499 mm	10.71	3.77					
	530.620 Z	bandverzinkt sendzimir galvanized		2500 - 2999 mm	11.26	3.82					
				3000 - 3499 mm	11.59	3.85					
				3500 - 3999 mm	11.79	3.86					
				4000 - 6000 mm	11.93	3.87					
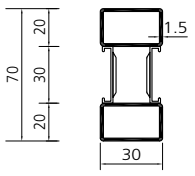	531.730	blank brut bright	6000	2.531			1.71	1.41	35.00	15.00	0.230
				- 1999 mm	13.34	5.00					
				2000 - 2499 mm	15.04	5.17					
	531.730 Z	bandverzinkt sendzimir galvanized		2500 - 2999 mm	16.01	5.25					
				3000 - 3499 mm	16.98	5.30					
				3500 - 3999 mm	17.24	5.33					
				4000 - 6000 mm	17.42	5.35					
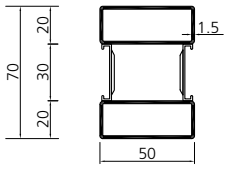	531.750	blank brut bright	6000	3.461			6.09	2.44	35.00	25.00	0.270
				- 1999 mm	17.47	7.03					
				2000 - 2499 mm	20.31	7.33					
	531.750 Z	bandverzinkt sendzimir galvanized		2500 - 2999 mm	22.02	7.48					
				3000 - 3499 mm	23.10	7.57					
				3500 - 3999 mm	23.81	7.62					
				4000 - 6000 mm	24.30	7.63					
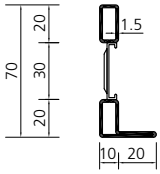	530.711	blank brut bright	6000	1.848			6.09	2.44	27.01	8.61	0.220
				- 999 mm	3.54	0.09					
				1000 - 1499 mm	7.56	0.35					
	530.711 Z	bandverzinkt sendzimir galvanized		1500 - 2000 mm	10.53	0.80					
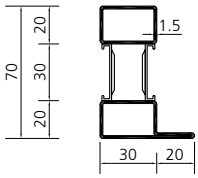	531.731	blank brut bright	6000	2.979			4.44	1.58	29.11	19.38	0.270
				- 1999 mm	16.55	5.60					
				2000 - 2499 mm	18.95	5.78					
	531.731 Z	bandverzinkt sendzimir galvanized		2500 - 2999 mm	20.35	5.87					
				3000 - 3499 mm	21.21	5.92					
				3500 - 3999 mm	21.77	5.95					
				4000 - 6000 mm	22.15	5.95					
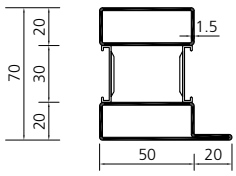	531.751	blank brut bright	6000	3.922			11.78	3.15	30.69	29.49	0.310
				- 1999 mm	20.40	7.65					
				2000 - 2499 mm	24.02	7.96					
	531.751 Z	bandverzinkt sendzimir galvanized		2500 - 2999 mm	26.26	8.12					
				3000 - 3499 mm	27.69	8.22					
				3500 - 3999 mm	28.64	8.27					
				4000 - 6000 mm	29.30	8.31					
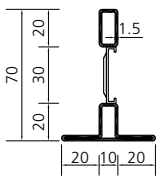	530.712	blank brut bright	6000	2.290			3.22	1.28	22.11	24.97	0.260
				- 999 mm	3.86	0.08					
				1000 - 1499 mm	8.41	0.35					
	530.712 Z	bandverzinkt sendzimir galvanized		1500 - 2000 mm	11.96	0.80					



Schwerpunktabstand
Distance au centre de gravité
Distance of center of gravity

m = Material
Matériau
Material

O = Umlaufende Oberfläche per Laufmeter
Surface périphérique par mètre courant
Outlying surface per running meter

Profile
Stahl

Profilés
Acier

Profiles
Steel

Profile / Profilés / Profiles (1:4)	Art. Nr. art. no.	m	L [mm]	G [kg/m]	I_y [cm⁴]	W_y [cm³]	I_z [cm⁴]	W_z [cm³]	e_y [mm]	e_z [mm]	O [m²/m]
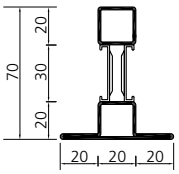	531.722	blank brut bright	6000	2.941			5.49	1.83	25.04	30.00	0.290
			- 1999 mm		16.38	4.83					
			2000 - 2499 mm		18.63	4.96					
			2500 - 2999 mm		19.92	5.02					
			3000 - 3499 mm		20.71	5.06					
			3500 - 3999 mm		21.22	5.08					
			4000 - 6000 mm		21.57	5.09					
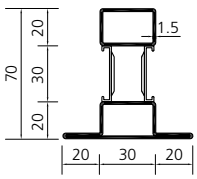	531.732	blank brut bright	6000	3.422			9.17	2.62	25.04	35.00	0.310
			- 1999 mm		18.68	5.93					
	531.732 Z	bandverzinkt sendzimir galvanized	*2000 - 2499 mm*		21.60	6.12					
			2500 - 2999 mm		23.34	6.21					
			3000 - 3499 mm		24.42	6.27					
			3500 - 3999 mm		25.13	6.30					
			4000 - 6000 mm		25.62	6.32					
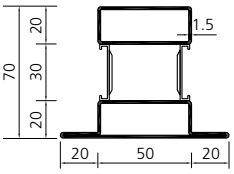	531.752	blank brut bright	6000	4.357			20.57	4.57	27.37	45.00	0.350
			- 1999 mm		22.51	8.04					
			2000 - 2499 mm		26.76	8.37					
	531.752 Z	bandverzinkt sendzimir galvanized	*2500 - 2999 mm*		29.44	8.53					
			3000 - 3499 mm		32.32	8.63					
			3500 - 3999 mm		33.13	8.69					
			4000 - 6000 mm		33.70	8.73					
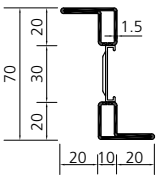	530.713	blank brut bright	6000	2.307			1.11	0.59	35.00	24.97	0.260
			- 999 mm		4.31	0.09					
			1000 - 1499 mm		9.72	0.35					
	530.713 Z	bandverzinkt sendzimir galvanized	*1500 - 2000 mm*		14.29	0.80					
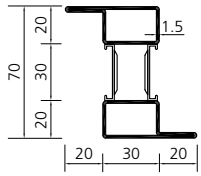	531.733	blank brut bright	6000	3.427			4.44	1.58	35.00	35.00	0.310
			- 1999 mm		20.57	8.58					
			2000 - 2499 mm		24.02	8.85					
	531.733 Z	bandverzinkt sendzimir galvanized	*2500 - 2999 mm*		26.10	8.99					
			3000 - 3499 mm		27.41	9.07					
			3500 - 3999 mm		28.27	9.12					
			4000 - 6000 mm		28.87	9.15					
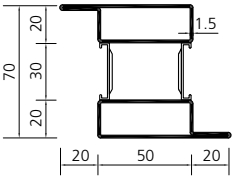	531.753	blank brut bright	6000	4.383			20.57	4.57	35.00	45.00	0.350
			- 1999 mm		23.80	10.53					
			2000 - 2499 mm		28.74	10.97					
	531.753 Z	bandverzinkt sendzimir galvanized	*2500 - 2999 mm*		31.44	11.19					
			3000 - 3499 mm		33.37	11.32					
			3500 - 3999 mm		34.67	11.37					
			4000 - 6000 mm		35.58	10.95					
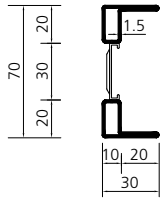	531.718 Z	bandverzinkt sendzimir galvanized	6000	2.307			1.12	0.59	35.00	11.41	0.260
			- 999 mm		4.32	0.09					
			1000 - 1499 mm		9.72	0.35					
			1500 - 2000 mm		14.30	0.08					



Schwerpunktabstand
Distance au centre de gravité
Distance of center of gravity

m = Material
Matériau
Material

O = Umlaufende Oberfläche per Laufmeter
Surface périphérique par mètre courant
Outlying surface per running meter

* auf Anfrage / sur demande / on request

Profile
Stahlprofiles
Steel

Profilés
Acier

Profile / Profilés / Profiles (1:4)	Art. Nr. art. no.	m	L [mm]	G [kg/m]	I_y [cm⁴]	W_y [cm³]	I_z [cm⁴]	W_z [cm³]	e_y [mm]	e_z [mm]	O [m²/m]
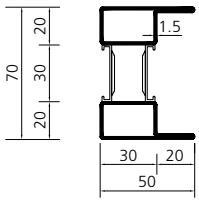	531.738 Z*	bandverzinkt sendzimir galvanized	6000	3.427			4.44	1.58	35.00	2.43	0.310
			- 1999 mm		20.57	8.58					
			2000 - 2499 mm		24.02	8.85					
			2500 - 2999 mm		26.10	8.99					
			3000 - 3499 mm		27.41	9.07					
			3500 - 3999 mm		28.27	9.12					
			4000 - 6000 mm		28.87	9.15					
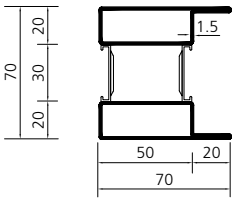	531.758*	blank brut bright	6000	4.383			11.78	3.15	35.00	32.99	0.350
			- 1999 mm		23.80	10.53					
			2000 - 2499 mm		28.47	10.97					
	531.758 Z	bandverzinkt sendzimir galvanized	*2500 - 2999 mm*		31.44	11.19					
			3000 - 3499 mm		33.37	11.32					
			3500 - 3999 mm		34.67	11.37					
			4000 - 6000 mm		35.58	10.95					
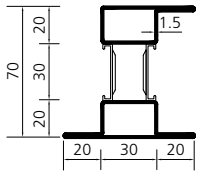	531.735 Z	bandverzinkt sendzimir galvanized	6000	3.869			9.17	2.62	34.12	35.64	0.350
			- 1999 mm		23.28	9.04					
			2000 - 2499 mm		27.56	9.34					
			2500 - 2999 mm		30.21	9.48					
			3000 - 3499 mm		31.90	9.56					
			3500 - 3999 mm		33.03	9.61					
			4000 - 6000 mm		33.81	9.64					
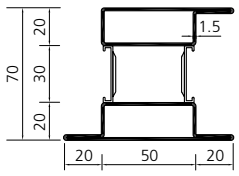	531.755	blank brut bright	6000	4.817			20.57	4.57	31.58	48.57	0.390
			- 1999 mm		26.27	11.04					
			2000 - 2499 mm		31.80	11.49					
	531.755 Z	bandverzinkt sendzimir galvanized	*2500 - 2999 mm*		35.40	11.72					
			3000 - 3499 mm		37.77	11.85					
			3500 - 3999 mm		38.12	11.93					
			4000 - 6000 mm		38.78	11.56					
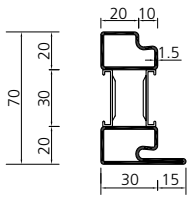	533.731	blank brut bright	6000	3.023			4.44	1.58	27.97	17.99	0.280
			- 1999 mm		16.55	5.60					
			2000 - 2499 mm		18.95	5.78					
	533.731 Z	bandverzinkt sendzimir galvanized	*2500 - 2999 mm*		20.35	5.87					
			3000 - 3499 mm		21.21	5.92					
			3500 - 3999 mm		21.77	5.95					
			4000 - 6000 mm		22.15	5.95					
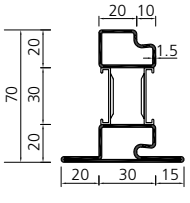	533.732	blank brut bright	6000	3.477			9.17	2.62	24.16	33.95	0.320
			- 1999 mm		18.68	5.93					
			2000 - 2499 mm		21.60	6.12					
	533.732 Z	bandverzinkt sendzimir galvanized	*2500 - 2999 mm*		23.34	6.21					
			3000 - 3499 mm		24.42	6.27					
			3500 - 3999 mm		25.13	6.30					
			4000 - 6000 mm		25.62	6.32					
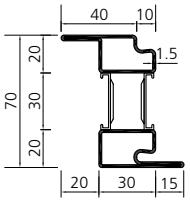	533.733	blank brut bright	6000	3.478			4.44	1.58	33.81	33.95	0.320
			- 1999 mm		20.57	8.58					
			2000 - 2499 mm		24.02	8.85					
	533.733 Z	bandverzinkt sendzimir galvanized	*2500 - 2999 mm*		26.10	8.99					
			3000 - 3499 mm		27.41	9.07					
			3500 - 3999 mm		28.27	9.12					
			4000 - 6000 mm		28.87	9.15					

* auf Anfrage / sur demande / on request

Profile
Stahl

Profilés
Acier

Profiles
Steel

Profile / Profilés / Profiles (1:4)	Art. Nr. art. no.	m	L [mm]	G [kg/m]	I_y [cm⁴]	W_y [cm³]	I_z [cm⁴]	W_z [cm³]	e_y [mm]	e_z [mm]	O [m²/m]
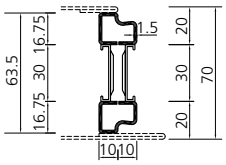	532.620 532.620 Z	blank brut bright bandverzinkt sendzimir galvanized	6000	1.791			0.60	0.60	31.75	9.29	0.200
			- 1999 mm		9.70	3.67					
			2000 - 2499 mm		10.71	3.77					
			2500 - 2999 mm		11.26	3.82					
			3000 - 3499 mm		11.59	3.85					
			3500 - 3999 mm		11.79	3.86					
			4000 - 6000 mm		11.93	3.87					
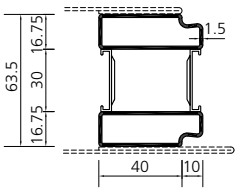	533.650 533.650 Z	blank brut bright bandverzinkt sendzimir galvanized	6000	3.249			5.78	2.31	31.75	24.47	0.260
			- 1999 mm		15.70	6.67					
			2000 - 2499 mm		18.25	6.95					
			2500 - 2999 mm		19.78	7.09					
			3000 - 3499 mm		20.74	7.17					
			3500 - 3999 mm		21.38	7.22					
			4000 - 6000 mm		21.81	7.23					
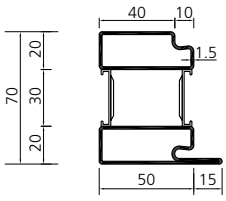	533.751 533.751 Z	blank brut bright bandverzinkt sendzimir galvanized	6000	3.992			11.78	3.15	29.78	28.68	0.320
			- 1999 mm		20.40	7.65					
			2000 - 2499 mm		24.02	7.96					
			2500 - 2999 mm		26.26	8.12					
			3000 - 3499 mm		27.69	8.22					
			3500 - 3999 mm		28.64	8.27					
			4000 - 6000 mm		29.30	8.31					
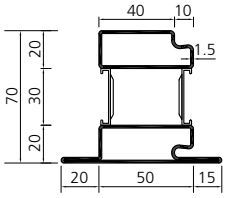	533.752 533.752 Z	blank brut bright bandverzinkt sendzimir galvanized	6000	4.435			20.57	4.57	27.37	45.00	0.360
			- 1999 mm		22.51	8.04					
			2000 - 2499 mm		26.76	8.37					
			2500 - 2999 mm		29.44	8.53					
			3000 - 3499 mm		32.32	8.63					
			3500 - 3999 mm		33.13	8.69					
			4000 - 6000 mm		33.70	8.73					
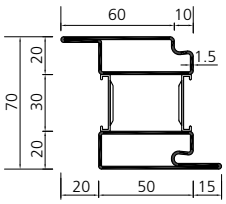	533.753 533.753 Z	blank brut bright bandverzinkt sendzimir galvanized	6000	4.434			11.78	3.15	35.00	45.00	0.360
			- 1999 mm		23.80	10.53					
			2000 - 2499 mm		28.74	10.97					
			2500 - 2999 mm		31.44	11.19					
			3000 - 3499 mm		33.37	11.32					
			3500 - 3999 mm		34.67	11.37					
			4000 - 6000 mm		35.58	10.95					
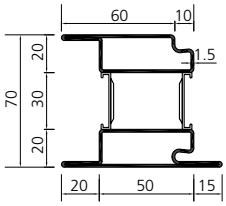	533.756 533.756 Z	blank brut bright bandverzinkt sendzimir galvanized	6000	4.877			20.57	4.57	30.83	40.95	0.400
			- 1999 mm		26.27	11.04					
			2000 - 2499 mm		31.80	11.49					
			2500 - 2999 mm		35.40	11.72					
			3000 - 3499 mm		37.77	11.85					
			3500 - 3999 mm		38.12	11.93					
			4000 - 6000 mm		38.78	11.56					
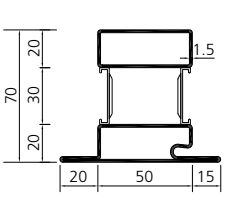	537.752 Z*	bandverzinkt sendzimir galvanized	6000	4.452			20.57	4.57	44.10	35.00	0.361
			- 1999 mm		22.51	8.04					
			2000 - 2499 mm		26.76	8.37					
			2500 - 2999 mm		29.44	8.53					
			3000 - 3499 mm		32.32	8.63					
			3500 - 3999 mm		33.13	8.69					
			4000 - 6000 mm		33.70	8.73					

* auf Anfrage / sur demande / on request

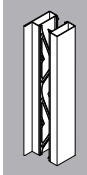

Profile
Stahl

Profilés
Acier

Profiles
Steel

Profile / Profilés / Profiles (1:4)	Art. Nr. art. no.	m	L [mm]	G [kg/m]	I_y [cm⁴]	W_y [cm³]	I_z [cm⁴]	W_z [cm³]	e_y [mm]	e_z [mm]	O [m²/m]
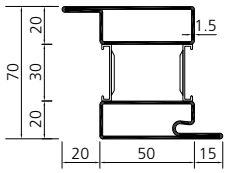	537.753 Z *	bandverzinkt sendzimir galvanized	6000	4.470			11.78	3.15	44.10	36.10	0.361
			- 1999 mm		23.80	10.53					
			2000 - 2499 mm		28.74	10.97					
			2500 - 2999 mm		31.44	11.19					
			3000 - 3499 mm		33.37	11.32					
			3500 - 3999 mm		34.67	11.37					
			4000 - 6000 mm		35.58	10.95					
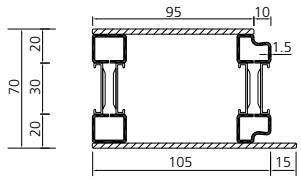	553.701	blank brut bright	3000	8.691			100.00	2.93	34.16	51.33	0.437
			- 999 mm		22.00	11.00					
			1000 - 1999 mm		49.00	24.50					
			2000 - 2999 mm		73.00	36.50					
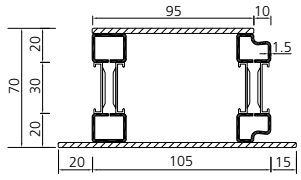	553.702	blank brut bright	3000	9.163			120.00	3.58	33.51	69.88	0.479
			- 999 mm		22.00	11.00					
			1000 - 1999 mm		49.00	24.50					
			2000 - 2999 mm		73.00	36.50					
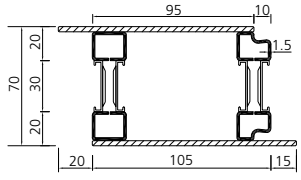	553.703	blank brut bright	3000	9.163			125.00	3.59	34.83	69.88	0.479
			- 999 mm		22.00	11.00					
			1000 - 1999 mm		49.00	24.50					
			2000 - 2999 mm		73.00	36.50					
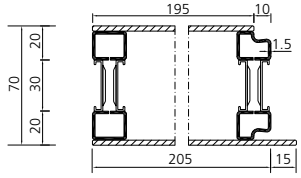	573.701	blank brut bright	3000	13.407			580.00	16.91	34.30	100.34	0.641
			- 999 mm		25.00	12.50					
			1000 - 1999 mm		82.00	41.00					
			2000 - 2999 mm		115.00	57.50					
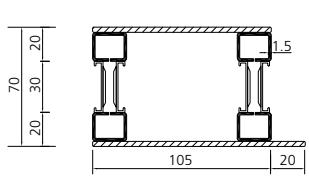	551.701	blank brut bright	3000	9.080			115.00	3.35	34.36	53.70	0.440
			- 999 mm		22.00	11.00					
			1000 - 1999 mm		49.00	24.50					
			2000 - 2999 mm		73.00	36.50					
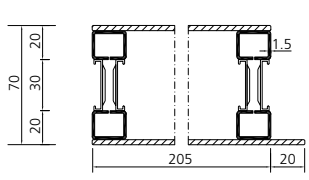	571.701	blank brut bright	3000	13.797			625.00	18.14	34.46	104.31	0.640
			- 999 mm		25.00	12.50					
			1000 - 1999 mm		82.00	41.00					
			2000 - 2999 mm		115.00	57.50					



Schwerpunktabstand
Distance au centre de gravité
Distance of center of gravity

m = Material
Matériau
Material

O = Umlaufende Oberfläche per Laufmeter
Surface périphérique par mètre courant
Outlying surface per running meter

Glashalteleisten Stahl / Parcloses Acier / Glazing beads Steel

Profile Profilés Profiles (1:4)	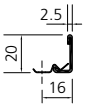	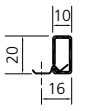	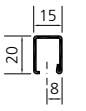	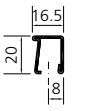	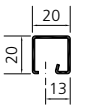	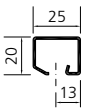	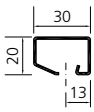	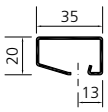
Art. Nr. art. no.	**901245**	**901241**	**901226**	**901231**	**901227**	**901228**	**901246**	**901247**
m	bandverzinkt / zingué de feuillard / hot-dippet galvanized							
L [mm]	6000							
G [kg/m]	0.329	0.496	0.568	0.603	0.657	0.734	0.829	0.922
O [m²/m]	0.038	0.052	0.059	0.064	0.067	0.075	0.083	0.095

Profile Profilés Profiles (1:4)	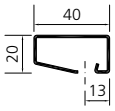	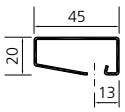	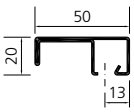	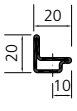	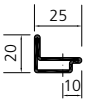	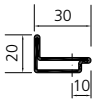
Art. Nr. art. no.	**901248**	**901249**	**901207**	**901204**	**901205***	**901206***
m	bandverzinkt / zingué de feuillard / hot-dippet galvanized				GV / GC	
L [mm]	6000					
G [kg/m]	1.020	1.118	1.467	0.844	0.956	1.074
O [m²/m]	0.104	0.113	0.336	0.064	0.069	0.074

* auf Anfrage / sur demande / on request

Glashalteleisten Aluminium / Parcloses Aluminium / Glazing beads Aluminium

Profile Profilés Profiles (1:4)	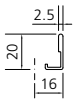	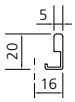		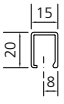	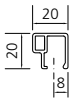	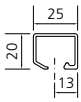	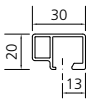
Art. Nr. art. no.	**901332**	**901333**	**901334**	**901326**	**901327**	**901328**	**901335**
L [mm]	6000						
G [kg/m]	0.135	0.197	0.200	0.221	0.299	0.325	0.415
O [m²/m]	0.064	0.069	0.087	0.109	0.128	0.146	0.147

Profile Profilés Profiles (1:4)	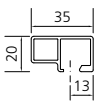	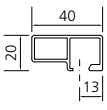	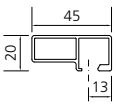	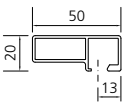
Art. Nr. art. no.	**901336**	**901337**	**901338**	**901343**
L [mm]	6000			
G [kg/m]	0.455	0.496	0.536	0.578
O [m²/m]	0.157	0.167	0.177	0.187

Vorgerichtete Profile Stahl

Gangflügel für den Schlosseinbau

- mit Zylinderausfräsung RZ/PZ
- Drückerausfräsung 1040 mm
- Ausnehmung für Schlosskasten
- Befestigung für Forster unico Systemschlösser
- Länge 3000 mm

Profilés préentaillés Acier

Vantail de service pour montage de la serrure

- Avec fraisage pour cylindre CR/CP
- Fraisage pour poignée 1040 mm
- Entaille pour boîtier de serrure
- Fixation pour serrures Forster unico
- Longueur de 3000 mm

Prepared profiles Steel

Opening leaf for lock fitting

- With cylinder cut-out RC/PC
- Handle cut-out 1040 mm
- Recess for lock case
- Fastening for Forster unico system
- Lenght 3000 mm

Einsteckschloss
Serrure à mortaiser
Mortise lock

DIN links / gauche / left

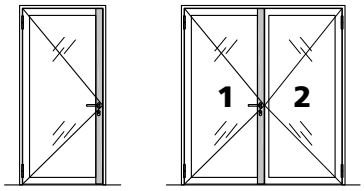

1- und 2-flügelig
1 et 2 vantaux
single and double leaved

DIN rechts / droite / right

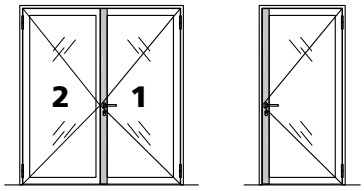

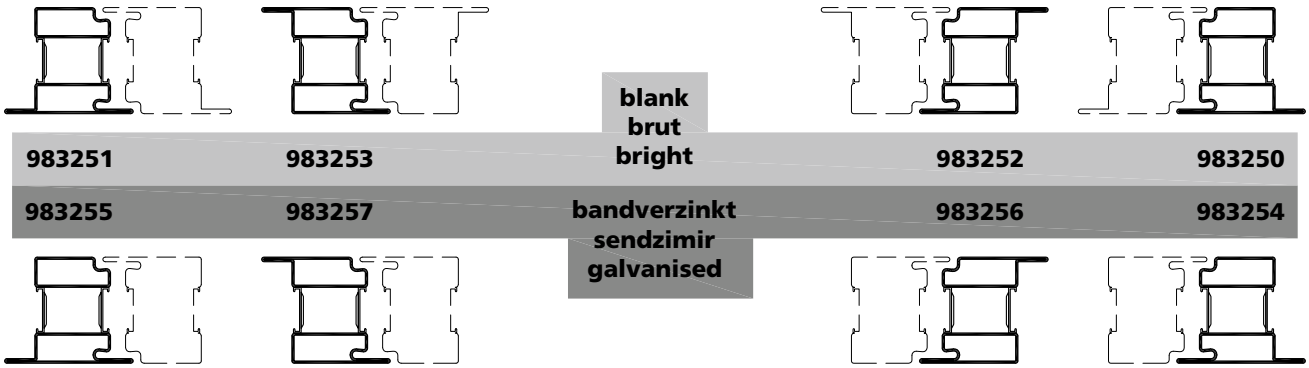

		blank brut bright		
983251	983253		983252	983250
983255	983257	bandverzinkt sendzimir galvanised	983256	983254

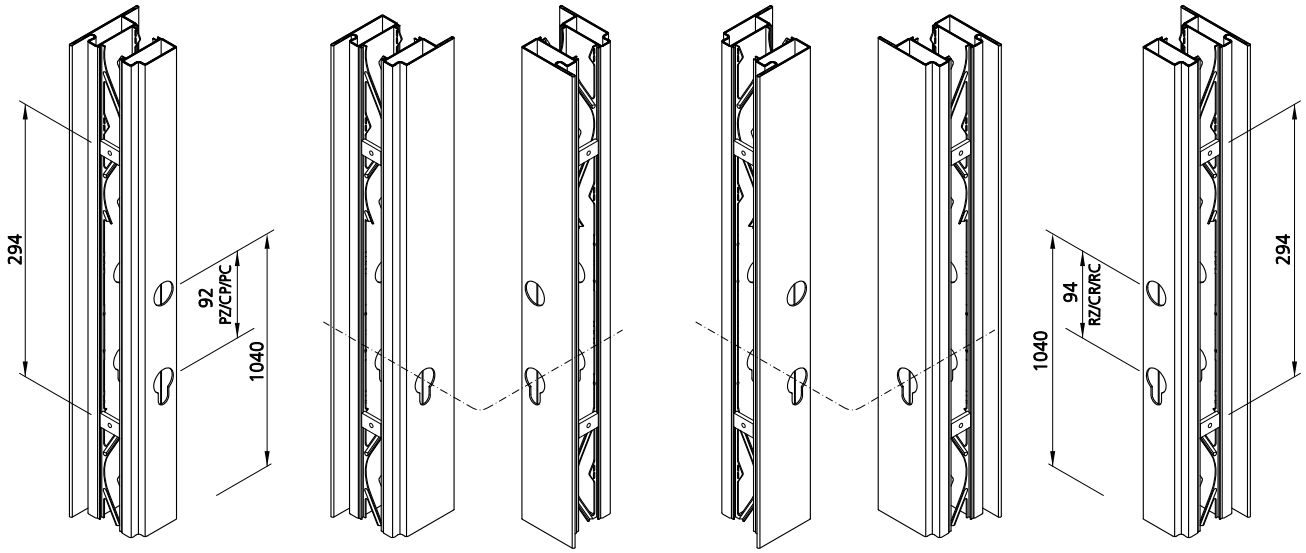

VUT 03/19

Vorgerichtete Profile Stahl

Für integrierten Türschliesser

für Einbau von DORMA ITS96
GEZE BOXER (Flügelprofil)

Für die Befestigung der Gleitschiene im Rahmen: Set Einschweissteile Art. Nr. **987041** zusätzlich bestellen

Profilés préentaillés Acier

Pour ferme-porte encastré

pour montage DORMA ITS96
GEZE BOXER (Profilé de vantail)

Pour la fixation de la glissière:
kit pièces du soudage art. no. **987041** commander séparément

Prepared profiles Steel

For integrated door closer

for fitting DORMA ITS96
GEZE BOXER (Leaf profile)

For installation of the guide rail:
set welding parts art. no. **987041** order additionally

DIN links / gauche / left

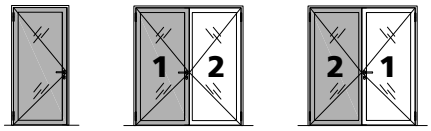

1- und 2-flügelig
1 et 2 vantaux
single and double leaved

DIN rechts / droite / right

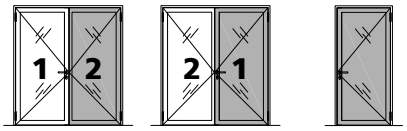

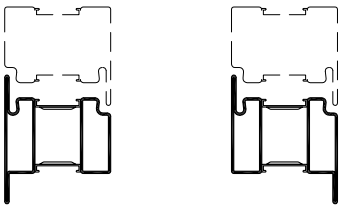

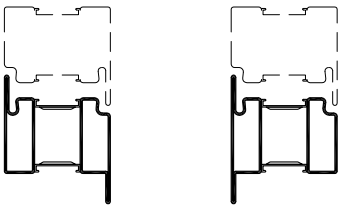

983271	**983273**	**blank / brut / bright**	**983272**	**983270**
983275	**983277**	**bandverzinkt / sendzimir / galvanised**	**983276**	**983274**

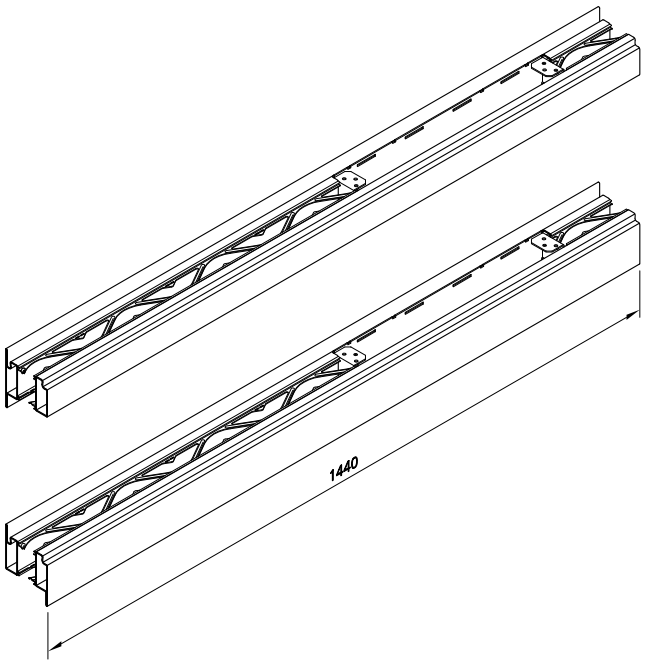

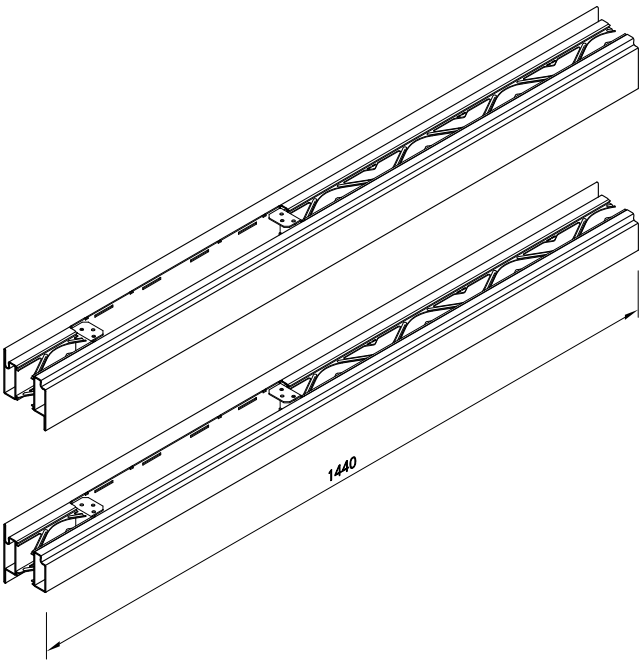

VUT 02/19

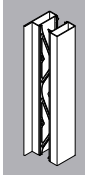

Profile
Edelstahl

Profilés
Acier inox

Profiles
Stainless steel

Profile / Profilés / Profiles (1:4)	Art. Nr. art. no.	m	L [mm]	G [kg/m]	I_y [cm⁴]	W_y [cm³]	I_x [cm⁴]	W_x [cm³]	e_y [mm]	e_z [mm]	O [m²/m]	mo [cm]
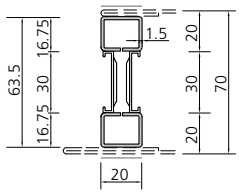	530.620 CrNi*	CrNi 1.4301	6000	1.885			0.60	0.60	31.75	10.00	0.200	0.040
			- 1999 mm		9.75	3.35						
			2000 - 2499 mm		10.53	3.40						
			2500 - 2999 mm		10.93	3.42						
			3000 - 3499 mm		11.17	3.42						
			3500 - 3999 mm		11.31	3.43						
			4000 - 6000 mm		11.41	3.44						
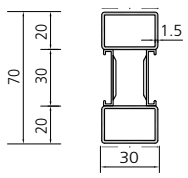	531.730 CrNi*	CrNi 1.4301	6000	2.613			1.73	1.15	35.00	15.00	0.230	0.060
			- 1999 mm		14.07	5.10						
			2000 - 2499 mm		15.61	5.25						
			2500 - 2999 mm		16.47	5.32						
			3000 - 3499 mm		16.98	5.36						
			3500 - 3999 mm		17.30	5.25						
			4000 - 6000 mm		17.42	5.06						
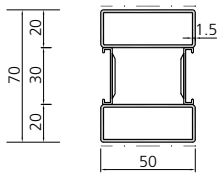	531.750 CrNi*	CrNi 1.4301	6000	3.579			6.41	2.46	35.00	25.00	0.270	0.100
			- 1999 mm		18.62	7.17						
			2000 - 2499 mm		21.24	7.44						
			2500 - 2999 mm		22.76	7.57						
			3000 - 3499 mm		23.70	7.64						
			3500 - 3999 mm		24.31	6.66						
			4000 - 6000 mm		24.41	6.36						
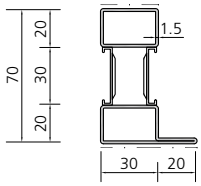	531.731 CrNi	CrNi 1.4301	6000	3.078			4.44	1.58	29.11	19.38	0.270	0.080
			- 1999 mm		17.55	5.71						
			2000 - 2499 mm		19.73	5.87						
			2500 - 2999 mm		20.97	5.95						
			3000 - 3499 mm		21.72	5.99						
			3500 - 3999 mm		22.20	5.96						
			4000 - 6000 mm		22.53	5.76						
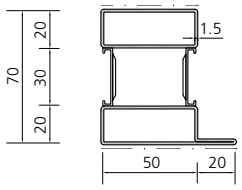	531.751 CrNi	CrNi 1.4301	6000	4.056			11.78	3.15	30.69	29.49	0.310	0.120
			- 1999 mm		21.83	7.81						
			2000 - 2499 mm		25.20	8.08						
			2500 - 2999 mm		27.21	8.22						
			3000 - 3499 mm		28.46	8.30						
			3500 - 3999 mm		29.28	7.37						
			4000 - 6000 mm		29.26	7.04						
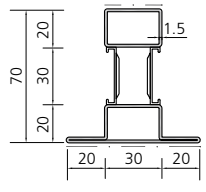	531.732 CrNi	CrNi 1.4301	6000	3.536			9.17	2.62	25.04	35.00	0.310	0.100
			- 1999 mm		19.89	6.06						
			2000 - 2499 mm		22.58	6.22						
			2500 - 2999 mm		24.13	6.31						
			3000 - 3499 mm		25.07	6.35						
			3500 - 3999 mm		25.68	6.37						
			4000 - 6000 mm		26.09	6.17						

— · — · — geschliffen, Korn 220-240, mit Schutzfolie
meulé, grain 220-240, avec film adhésif
grinded, 220-240 grain, with adhesive protection tape



Schwerpunktabstand
Distance au centre de gravité
Distance of center of gravity

m = Material
Matériau
Material

O = Umlaufende Oberfläche per Laufmeter
Surface périphérique par mètre courant
Outlying surface per running meter

mo = Schleifbare Oberfläche
Surface ponçable
Grindable surface

Profile
Edelstahl

Profilés
Acier inox

Profiles
Stainless steel

Profile / Profilés / Profiles (1:4)	Art. Nr. art. no.	m	L [mm]	G [kg/m]	I_y [cm⁴]	W_y [cm³]	I_x [cm⁴]	W_x [cm³]	e_y [mm]	e_z [mm]	O [m²/m]	mo [cm]
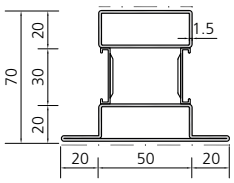	531.752 CrNi	CrNi 1.4301	6000	4.499			20.57	4.57	27.37	45.00	0.350	0.140
			- 1999 mm		24.18	8.21						
			2000 - 2499 mm		28.17	8.50						
			2500 - 2999 mm		30.58	8.64						
			3000 - 3499 mm		32.09	8.72						
			3500 - 3999 mm		33.09	7.96						
			4000 - 6000 mm		33.72	7.48						
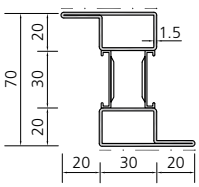	531.733 CrNi*	CrNi 1.4301	6000	3.531			4.44	1.58	35.00	35.00	0.310	0.100
			- 1999 mm		21.95	8.71						
			2000 - 2499 mm		25.12	8.95						
			2500 - 2999 mm		26.97	9.07						
			3000 - 3499 mm		28.11	9.14						
			3500 - 3999 mm		28.85	8.77						
			4000 - 6000 mm		29.36	7.99						
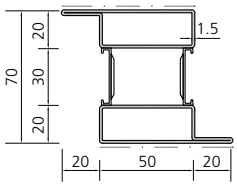	531.753 CrNi*	CrNi 1.4301	6000	4.533			11.78	3.15	35.00	45.00	0.350	0.140
			- 1999 mm		25.61	10.73						
			2000 - 2499 mm		29.99	11.11						
			2500 - 2999 mm		32.67	11.29						
			3000 - 3499 mm		34.37	11.40						
			3500 - 3999 mm		35.49	10.65						
			4000 - 6000 mm		35.65	9.09						
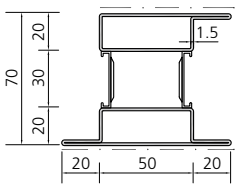	531.755 CrNi	CrNi 1.4301	6000	4.976			20.57	4.57	31.58	48.57	0.390	0.160
			- 1999 mm		28.40	11.25						
			2000 - 2499 mm		33.63	11.64						
			2500 - 2999 mm		36.89	11.84						
			3000 - 3499 mm		38.98	11.89						
			3500 - 3999 mm		39.45	11.81						
			4000 - 6000 mm		39.91	11.55						
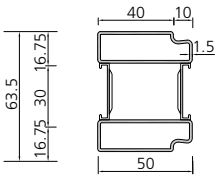	533.650 CrNi	CrNi 1.4301 blank brut raw	6000	3.249			5.78	2.31	31.75	24.47	0.260	0.0
			- 1999 mm		16.80	6.81						
			2000 - 2499 mm		19.15	7.05						
			2500 - 2999 mm		20.50	7.18						
			3000 - 3499 mm		21.32	7.24						
			3500 - 3999 mm		21.86	6.43						
			4000 - 6000 mm		21.78	6.13						
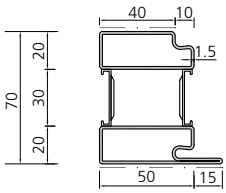	533.751 CrNi	CrNi 1.4301	6000	4.129			11.78	3.15	29.78	28.68	0.320	0.105
			- 1999 mm		21.83	7.81						
			2000 - 2499 mm		25.20	8.08						
			2500 - 2999 mm		27.21	8.22						
			3000 - 3499 mm		28.46	8.30						
			3500 - 3999 mm		29.28	7.37						
			4000 - 6000 mm		29.26	7.04						
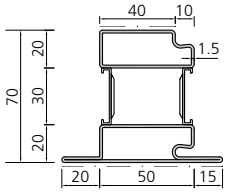	533.752 CrNi	CrNi 1.4301	6000	4.579			20.57	4.57	26.65	44.39	0.360	0.125
			- 1999 mm		24.18	8.21						
			2000 - 2499 mm		28.17	8.50						
			2500 - 2999 mm		30.58	8.64						
			3000 - 3499 mm		32.09	8.72						
			3500 - 3999 mm		33.09	7.96						
			4000 - 6000 mm		33.72	7.48						

* auf Anfrage / sur demande / on request

Profile
Edelstahl

Profilés
Acier inox

Profiles
Stainless steel

Profile / Profilés / Profiles (1:4)	Art. Nr. art. no.	m	L [mm]	G [kg/m]	I_y [cm⁴]	W_y [cm³]	I_x [cm⁴]	W_x [cm³]	e_y [mm]	e_z [mm]	O [m²/m]	mo [cm]
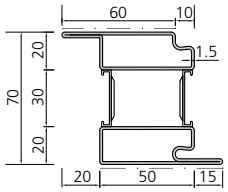	533.753 CrNi	CrNi 1.4301	6000	4.529			11.78	3.15	34.08	44.39	0.360	0.125
				- 1999 mm	25.61	10.73						
				2000 - 2499 mm	29.99	11.11						
				2500 - 2999 mm	32.67	11.29						
				3000 - 3499 mm	34.37	11.40						
				3500 - 3999 mm	35.49	10.65						
				4000 - 6000 mm	35.65	9.09						
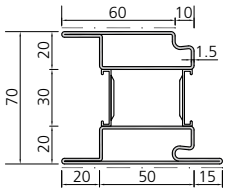	533.756 CrNi	CrNi 1.4301	6000	4.972			20.57	1.04	30.83	40.95	0.400	0.145
				- 999 mm	28.40	11.26						
				1000 - 1499 mm	33.64	11.65						
				1500 - 1999 mm	36.90	11.84						
				2000 - 2499 mm	38.99	11.95						
				2500 - 2999 mm	40.38	11.39						
				3000 - 3499 mm	40.91	9.63						
				3500 - 4000 mm	40.98	9.28						

— · — · — geschliffen, Korn 220-240, mit Schutzfolie
meulé, grain 220-240, avec film adhésif
grinded, 220-240 grain, with adhesive protection tape



Schwerpunktabstand
Distance au centre de gravité
Distance of center of gravity

m = Material
Matériau
Material

O = Umlaufende Oberfläche per Laufmeter
Surface périphérique par mètre courant
Outlying surface per running meter

mo = Schleifbare Oberfläche
Surface ponçable
Grindable surface

Glashalteleisten Edelstahl
Parcloses Acier inox
Glazing beads Stainless steel

Profile Profilés Profiles (1:4)	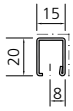	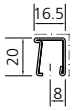	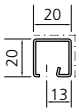	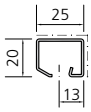	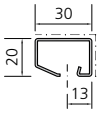
Art. Nr. art. no.	**901526**	**901531**	**901527**	**901528**	**901546**
m	CrNi 1.4301				
L [mm]	6000				
G [kg/m]	0.572	0.613	0.661	0.735	0.834
O [m²/m]	0.059	0.064	0.067	0.075	0.083
mo [m²/m]	0.035	0.036	0.040	0.045	0.050

Profile Profilés Profiles (1:4)	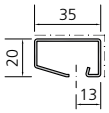	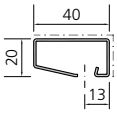	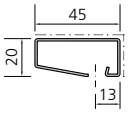	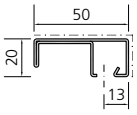
Art. Nr. art. no.	**901547**	**901548**	**901549**	**901507**
m	CrNi 1.4301			
L [mm]	6000			
G [kg/m]	0.927	1.026	1.124	1.475
O [m²/m]	0.093	0.104	0.113	0.336
mo [m²/m]	0.055	0.060	0.065	0.070

— · — · — geschliffen, Korn 220-240, mit Schutzfolie
meulé, grain 220-240, avec film adhésif
grinded, 220-240 grain, with adhesive protection tape

m = Material / Matériau / Material
O = Umlaufende Oberfläche per Laufmeter / Surface périphérique par mètre courant / Outlying surface per running meter
mo = Schleifbare Oberfläche / Surface ponçable / Grindable surface

Vorgerichtete Profile Edelstahl

Gangflügel für den Schlosseinbau

- mit Zylinderausfräsung RZ/PZ
- Drückerausfräsung 1040 mm
- Ausnehmung für Schlosskasten
- Befestigung für Forster unico Systemschlösser
- Länge 3000 mm

Profilés préentaillés Acier inox

Vantail de service pour montage de la serrure

- Avec fraisage pour cylindre CR/CP
- Fraisage pour poignée 1040 mm
- Entaille pour boîtier de serrure
- Fixation pour serrures Forster unico
- Longueur de 3000 mm

Prepared profiles Stainless steel

Opening leaf for lock fitting

- With cylinder cut-out RC/PC
- Handle cut-out 1040 mm
- Recess for lock case
- Fastening for Forster unico system
- Lenght 3000 mm

Einsteckschloss
Serrure à mortaiser
Mortise lock

DIN links / gauche / left

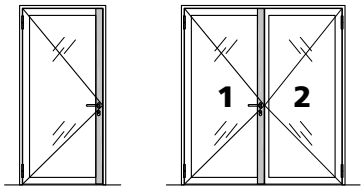

1- und 2-flügelig
1 et 2 vantaux
single and double leaved

DIN rechts / droite / right

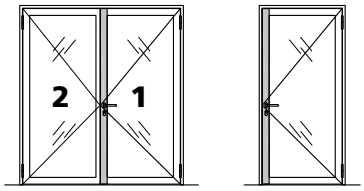

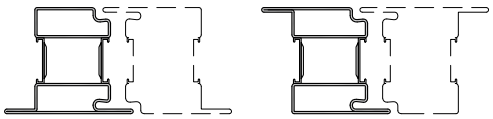

983951 **983953**

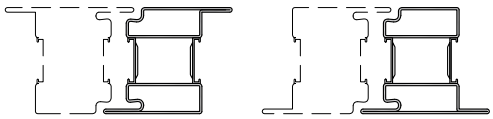

983952 **983950**

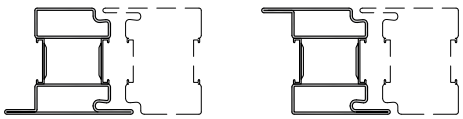

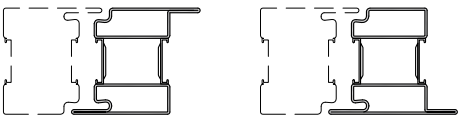

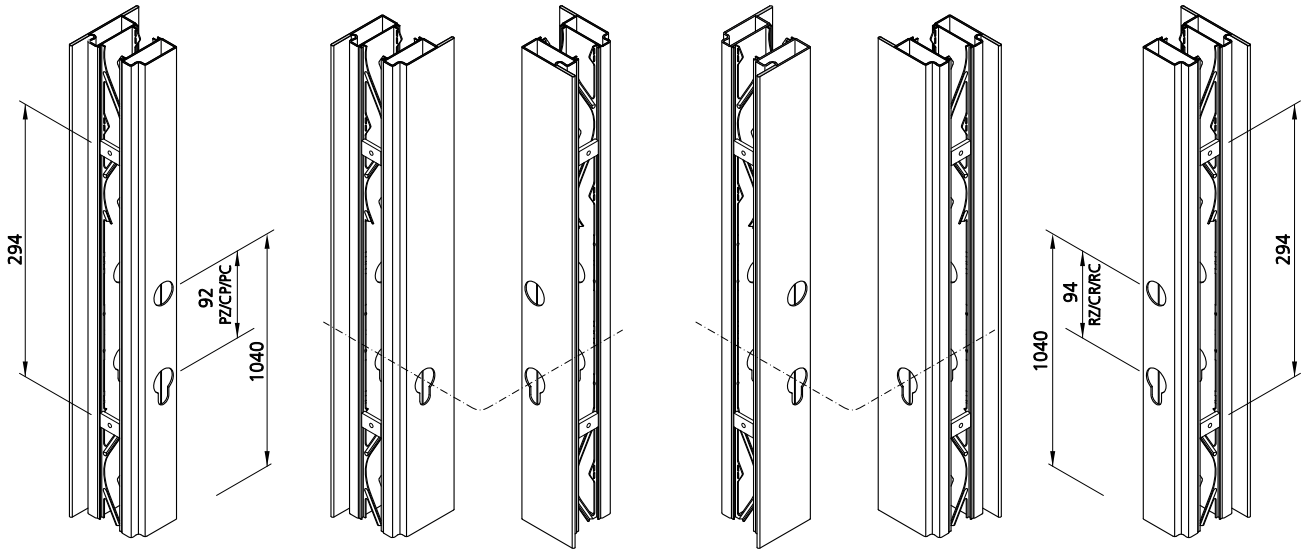

VUT 03/19

Vorgerichtete Profile Edelstahl

Für integrierten Türschliesser

für Einbau von DORMA ITS96
GEZE BOXER (Flügelprofil)

Für die Befestigung der Gleitschiene im Rahmen: Set Einschweissteile Art. Nr. **987041** zusätzlich bestellen

Profilés préentaillés Acier inox

Pour ferme-porte encastré

pour montage DORMA ITS96
GEZE BOXER (Profilé de vantail)

Pour la fixation de la glissière:
kit pièces du soudage art. no. **987041** commander séparément

Prepared profiles Stainless steel

For integrated door closer

for fitting DORMA ITS96
GEZE BOXER (Leaf profile)

For installation of the guide rail:
set welding parts art. no. **987041** order additionally

DIN links / gauche / left

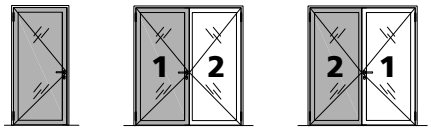

1- und 2-flügelig
1 et 2 vantaux
single and double leaved

DIN rechts / droite / right

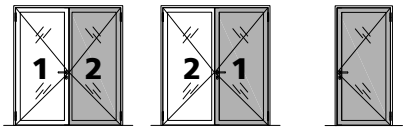

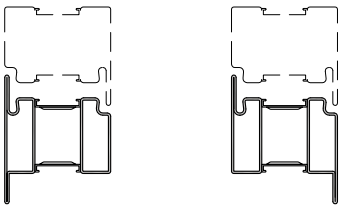

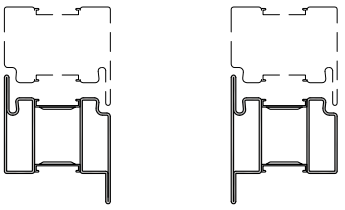

983279*	**983281***	**Edelstahl / acier inox / stainless steel**	**983280***	**983278***

* auf Anfrage
sur demande
on request

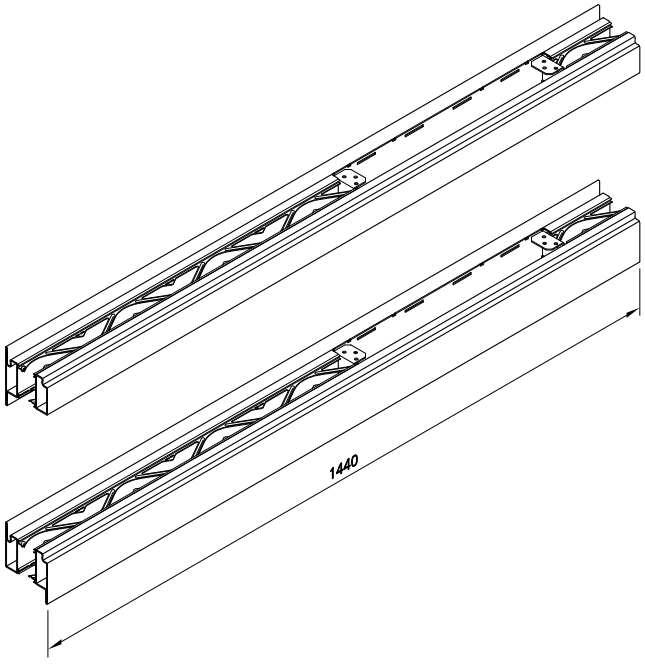

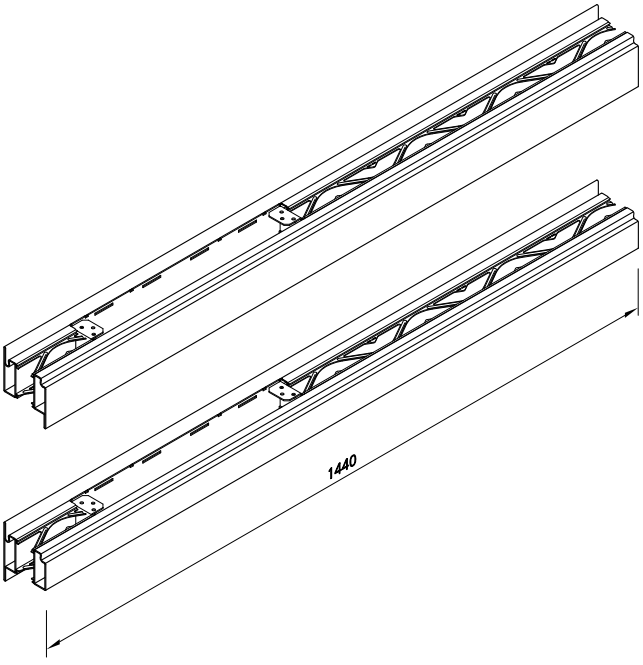

VUT 02/10

3

Beschläge

Ermittlung Schliessfunktion	3.0.2
Schliessfunktionen	3.1.1 - 3.1.6
Übersicht Beschlageinbau	3.2.1 - 3.2.10
Beschläge	3.3.1 - 3.3.28
Bänder	3.4.1 - 3.4.15

Quincaillerie

Déterminer la fonction adéquate de la serrure	3.0.2
Fonctions de fermeture	3.1.1 - 3.1.6
Disposition de la quincaillerie	3.2.1 - 3.2.10
Ferrements	3.3.1 - 3.3.28
Paumelles	3.4.1 - 3.4.15

Fittings

Determination of the correct lock function	3.0.2
Locking functions	3.1.1 - 3.1.6
Placement of fittings	3.2.1 - 3.2.10
Fittings	3.3.1 - 3.3.28
Hinges	3.4.1 - 3.4.15

Ermittlung der richtigen Schlossfunktion

Déterminer la fonction adéquate de la serrure

Determination of the correct lock function

Weist die Tür eine **Fluchtfunktion** auf?

Une **fonction anti-panique** est-elle affectée à la porte?

Does the door have an **escape function?**

NEIN / NON / NO

Funktion W
(Bei Einfallenschloss ohne Zusatzfalle nach oben)
Fonction W
(Pour serrure à bec de cane sans verrouillage supplémentaire haut)
Function W
(For single mortise deadlock without supplementary top shootbolt)

Funktion L+W
(Bei Einfallenschloss mit Zusatzfalle nach oben)
Fonction L+W
(Pour serrure à bec de cane avec verrouillage supplémentaire haut)
Function L+W
(For single mortise deadlock with supplementary top shootbolt)

JA / OUI / YES

Ist auf der Aussenseite ein Drücker montiert?

Une poignée est-elle montée sur le côté extérieur?

Is a handle fitted on the outside?

NEIN / NON / NO

Funktion E
Auf der Aussenseite darf nie ein Drücker montiert werden.
Fonction E
Il ne doit jamais y avoir de poignée sur le côté extérieur.
Function E
It is never allowed to fit a handle on the outside.

JA / OUI / YES

Muss / darf die Tür nach einer Paniköffnung geöffnet bleiben?

La porte peut-elle/doit-elle rester ouverte après un actionnement antipanique?

Must / is the door allowed to remain opened after panic opening?

NEIN / NON / NO

Funktion B
Nach einer Paniköffnung bleibt dir Tür von aussen her nach wie vor geschlossen (Drücker abgekoppelt). Der Riegel bleibt jedoch eingezogen.
Fonction B
Après un actionnement antipanique la porte doit continuer à être condamnée depuis l'extérieur (poignée désaccouplée). Le bec de cane reste enclenché.
Function B
After panic opening the door remains closed as before from the outside (handle uncoupled).
The bolt remains however pulled in.

JA / OUI / YES

Funktion D
Nach der Paniköffnung ist die Tür auch von aussen her zugänglich (z.B. Feuerwehrzugang).
Fonction D
Après actionnement antipanique la porte peut aussi être ouverte depuis l'extérieur (p.ex. accès pompiers)
Function D
After panic opening the door is accessible from the outside (e.g. fire service access)



RZ / CR / RC
Rundzylinder
Cylindre rond
Round cylinder



PZ / CP / PC
Profilzylinder
Cylindre profilé
Profile cylinder

Schliessfunktionen

Fonctions de fermeture

Locking functions

Schliessfunktionen für 1- und 2-flügelige Türen

Fonctions de fermeture pour portes à 1 et 2 vantaux

Locking functions for single and double leaved doors

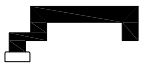

mit Öffnungsfunktion
avec mode d'ouverture
with opening function

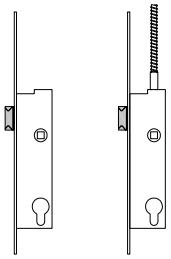

Grundstellung
(Schloss entriegelt)
Position initiale
(Serrure débloqué)
Basic position
(Lock unlocked)

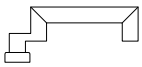

ohne Öffnungsfunktion
sans mode d'ouverture
without opening function

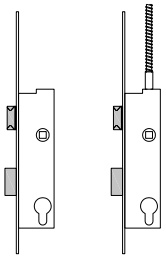

Schaltstellung
(Schloss verriegelt)
Position condamnée
(Serrure fermée)
Switch position
(Lock locked)

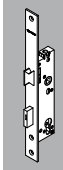

Die Antipanik-Funktion ist ausgerichtet auf auswärts öffnende Konstruktionen. Bei einwärts öffnender Konstruktion muss die Schliessfunktion entgegengesetzt sein (Sonderbestellung).

La fonction anti-panique est conçue pour une ouverture à l'extérieur. En cas d'ouverture à l'intérieur la fonction de fermeture est inversée (commande spéciale).

The anti-panic function is ment to doors opening outwards. In case of doors opening inwards, the locking function has to be on opposite side (special order).

DIN links / gauche / left

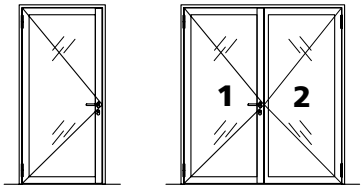

DIN-Angaben beziehen sich immer auf den Gangflügel.

Spécifications DIN se réfèrent toujours au vantail de service.

DIN specifications always refer to the active leaf.

DIN rechts / droite / right

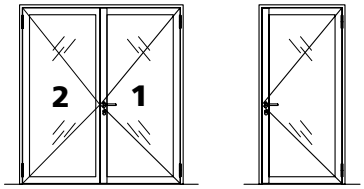

Schliessfunktionen

Funktion W
Wechselfunktion ohne Anti-Panik

Einsatzort
Türen ohne Panikfunktion, die eine Begehung von innen und aussen ohne Schlüssel entweder dauernd ermöglichen oder dauernd verhindern müssen

Grundstellung
Die Tür kann auf der Bandseite nur mit dem Schlüssel geöffnet werden.

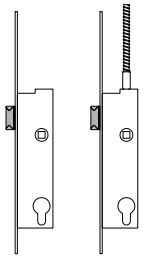

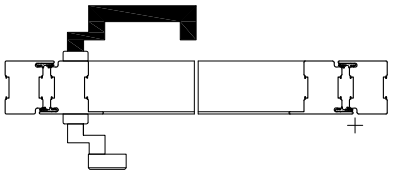

Schaltstellung
Ein Öffnen der Tür ist auf der Bandseite und Bandgegenseite ohne Schlüssel nicht möglich.

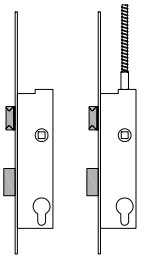

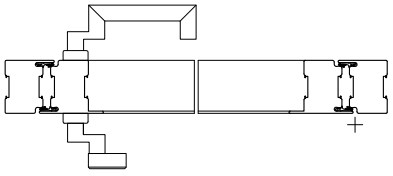

Schlossdefinition W

Panikfunktion:	Nein
Wechselfunktion:	**Ja**
Schliessende Falle:	Ja
Riegel:	Ja
Vierkant-Nuss:	9 mm durchgehend
Mass Nuss/Zyl.	94 (RZ), 92 (PZ)
Dornmass:	35 mm (25 mm)
Stulpplatte:	CrNi 29.5 × 320 × 3
Zusatzverriegelung nach oben:	Nein

Fonctions de fermeture

Fonction W
Fonction à levier sans anti-panique

Lieu d'application
Portes sans fonction anti-panique qui doivent autoriser ou empêcher en permanence un accès de l'intérieur et de l'extérieur sans clé

Position initiale
La porte peut seulement être ouverte avec la clé, sur le côté paumelle.

Position condamnée
L'ouverture de la porte n'est pas possible sans clé, côté paumelle et sur le côté opposé aux paumelles.

Définition de serrure W

Fonct. anti-panique:	non
Fonction à levier:	**oui**
Bec de cane:	oui
Pêne:	oui
Fouillot carré:	9 mm en continu
Cote fouillot/cyl.	94 (CR), 92 (CP)
Dist. au cylindre:	35 mm (25 mm)
Gâche:	CrNi 29,5 × 320 × 3
Verrouillage suppl. vers le haut:	non

Locking functions

Function W
Lever handle set without anti-panic version

Usage
Doors without panic function that must continuously provide or continuously prevent access from inside and outside without a key

Basic position
On the hinge side the door can only be opened with the key.

Switch position
The door cannot be opened on the hinge side or the side opposite the hinge without the key.

Lock definition W

Panic function:	No
Latch function:	**Yes**
Locking latch:	Yes
Bolt:	Yes
Square spindle:	9 mm continuous
Dimension spindle/cyl.	94 (CR), 92 (CP)
Pin size:	35 mm (25 mm)
Face plate:	CrNi 29.5 × 320 × 3
Additional lock above:	No

Schliessfunktionen

Funktion L+W
Leerlauffunktion mit Wechsel ohne Anti-Panik

Einsatzort
Türen ohne Panikfunktion, die eine Begehung von innen und aussen ohne Schlüssel entweder dauernd ermöglichen oder dauernd verhindern müssen

Grundstellung
Beide Türdrücker, oder Türdrücker mit Knopf (Schlüssel), sind angekoppelt. Die Tür ist begehbar.

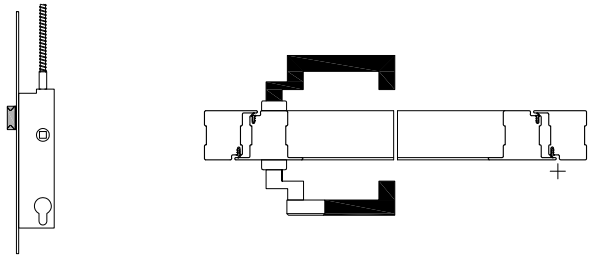

Schaltstellung
Beide Türdrücker sind abgekoppelt.
Ein Öffnen der Tür ist auf der Bandseite und Bandgegenseite ohne Schlüssel nicht möglich.

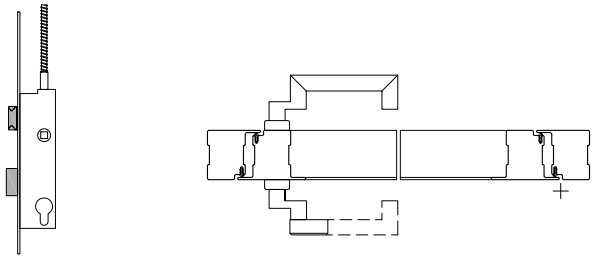

Schlossdefinition L+W

Panikfunktion:	Nein
Wechselfunktion:	**Ja**
Schliessende Falle:	Ja
Riegel:	Ja
Vierkant-Nuss:	9 mm durchgehend
Mass Nuss/Zyl.	94 (RZ), 92 (PZ)
Dornmass:	35 mm
Stulpplatte:	CrNi 29.5 × 320 × 3
Zusatzverriegelung nach oben:	Möglich

Fonctions de fermeture

Fonction L+W
Fonction avec levier sans anti-panique

Lieu d'application
Portes sans fonction anti-panique qui doivent autoriser ou empêcher en permanence un accès de l'intérieur et de l'extérieur sans clé

Position initiale
Les deux poignées de portes ou le bouton de porte avec poignée (clé), sont accouplées. La porte est practicable.

Position condamnée
Les deux poignées de portes sont désaccouplées.
L'ouverture de la porte n'est pas possible sans clé, côté paumelle et sur le côté opposé aux paumelles.

Définition de serrure L+W

Fonct. anti-panique:	non
Fonction à levier:	**oui**
Bec de cane:	oui
Pêne:	oui
Fouillot carré:	9 mm en continu
Cote fouillot/cyl.	94 (CR), 92 (CP)
Dist. au cylindre:	35 mm
Gâche:	CrNi 29.5 × 320 × 3
Verrouillage suppl. vers le haut:	possible

Locking functions

Function L+W
Idling function with lever without anti-panic version

Usage
Doors without panic function that must continuously provide or continuously prevent access from inside and outside without a key

Basic position
Both door handles, or handle with knob (key) are connected. The door can be opened.

Switch position
Both door handles are disconnected.
The door cannot be opened on the hinge side or the side opposite the hinge without the key.

Lock definition L+W

Panic function:	No
Latch function:	**Yes**
Locking latch:	Yes
Bolt:	Yes
Square spindle:	9 mm continuous
Dimension spindle/cyl.	94 (CR), 92 (CP)
Pin size:	35 mm
Face plate:	CrNi 29.5 × 320 × 3
Additional lock above:	Possible

Schliessfunktionen

Funktion B
Umschaltfunktion mit Anti-Panik

Einsatzort
Fluchttüren, die je nach Bedarf entweder eine dauernde Begehbarkeit von aussen sicherstellen müssen oder den Zutritt von aussen zeitweise verunmöglichen sollen.
Besondere Beachtung gilt der Schlüsselbetätigung.

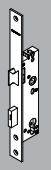

Grundstellung
Beide Türdrücker sind angekoppelt. Die Tür ist begehbar.
Achtung: Um den Aussendrücker anzukoppeln muss der Schlüssel beim Aufschliessen um eine 1/4 Drehung überdreht werden. Wird der Schlüssel nur bis in die vertikale Stellung gedreht (wie gewohnt), bleibt der Aussendrücker in Leerlaufstellung.

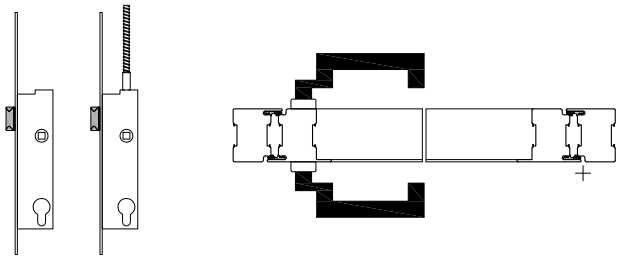

Schaltstellung
Durch Schlüsselbetätigung ist der bandseitige Drücker abgekoppelt.
Nach Betätigung der Anti-Panikfunktion bleibt der Drücker auf der Bandseite abgekoppelt.

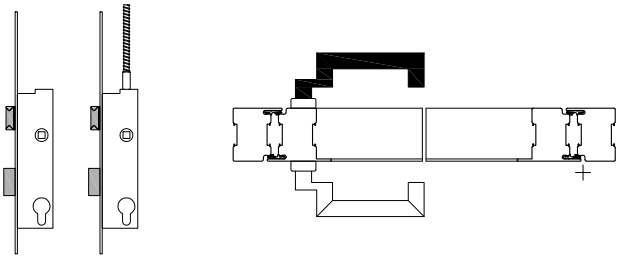

Schlossdefinition B

Panikfunktion:	Ja
Wechselfunktion:	**Nein**
Schliessende Falle:	Ja
Riegel:	Ja
Vierkant-Nuss:	9 mm **geteilt**
Mass Nuss/Zyl.	94 (RZ), 92 (PZ)
Dornmass:	35 mm
Stulpplatte:	CrNi 29.5 × 320 × 3
Zusatzverriegelung nach oben:	Möglich

Fonctions de fermeture

Fonction B
Fonction avec anti-panique

Lieu d'application
Portes de secours devant garantir au besoin un accès permanent de l'extérieur ou empêcher temporairement l'accès de l'extérieur.
L'actionnement de la clé doit faire l'objet d'une attention particulière.

Position initiale
Les deux poignées de portes sont accouplées. La porte est praticable.
Attention: pour accoupler la poignée extérieure, il faut tourner, à l'ouverture, la clé d'un 1/4 de tour de plus. Si l'on tourne seulement la clé jusqu'en position verticale (cas habituel), la poignée extérieure reste sans fonction.

Position condamnée
En actionnant la clé, la poignée côté paumelle est désaccouplée.
Après avoir actionné la fonction anti-panique, la poignée côté paumelle reste désaccouplée.

Définition de serrure B

Fonct. anti-panique:	oui
Fonction à levier: non	
Bec de cane:	oui
Pêne:	oui
Fouillot carré:	9 mm **fractionné**
Cote fouillot/cyl.	94 (CR), 92 (CP)
Dist. au cylindre:	35 mm
Gâche:	CrNi 29.5 × 320 × 3
Verrouillage suppl. vers le haut:	possible

Locking functions

Function B
Switch function with anti-panic version

Usage
Escape doors that must either provide continuous access from the outside, or temporarily prevent access from the outside.
Key actuation requires special attention.

Basic position
Both door handles are connected. The door can be opened.
Attention: To couple the exterior handle, the key must be turn past by 1/4 of a turn on unlocking. If the key is only turned to the vertical position (as usual), the exterior handle remains uncoupled.

Switch position
The handle on the hinge side is disconnected by turning the key.
After actuating the panic version the handle remains disconnected on the hinge side.

Lock definition B

Panic function:	Yes
Latch function:	**No**
Locking latch:	Yes
Bolt:	Yes
Square spindle:	9 mm **split**
Dimension spindle/cyl.	94 (CR), 92 (CP)
Pin size:	35 mm
Face plate:	CrNi 29.5 × 320 × 3
Additional lock above:	Possible

Schliessfunktionen

Funktion D
Durchgangsfunktion mit Anti-Panik

Einsatzort
Fluchttüren, welche nach einer Panikentriegelung von aussen her zugänglich sein müssen, zwecks Feuerwehrzugang oder bei Gefahr des Aussperrens.
Zu beachten: Bei versehentlicher Öffnung von der Innenseite her, muss die Türe erneut mit dem Schlüssel verriegelt werden.

Grundstellung
Türdrücker und Druckstange oder beide Türdrücker betätigen die Falle. Die Tür ist begehbar.

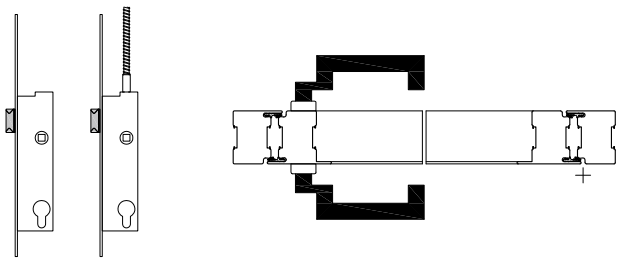

Schaltstellung
Durch Schlüsselbetätigung wird die Tür durch den Riegel zugehalten. Nach Betätigung der Antipanik-Funktion ist die Tür wieder von beiden Seiten begehbar.

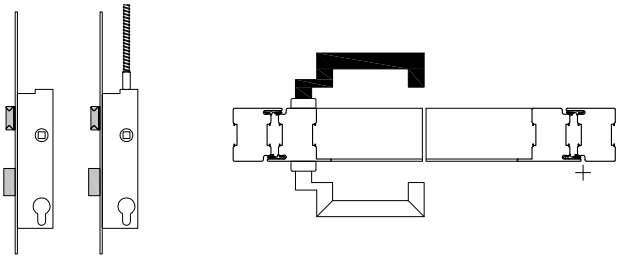

Nach einer Paniköffnung bleibt der Riegel eingezogen und die Türe ist von aussen her begehbar (Feuerwehrzugang).

Schlossdefinition D

Panikfunktion:	Ja
Wechselfunktion:	**Nein**
Schliessende Falle:	Ja
Riegel:	Ja
Vierkant-Nuss:	9 mm **geteilt**
Mass Nuss/Zyl.	94 (RZ), 92 (PZ)
Dornmass:	35 mm
Stulpplatte:	CrNi 29.5 × 320 × 3
Zusatzverriegelung nach oben:	Möglich

Fonctions de fermeture

Fonction D
Zone de circulation avec anti-panique

Lieu d'application
Portes de secours qui doivent être accessibles de l'extérieur après un déverrouillage anti-panique pour permettre l'accès des pompiers ou pour éviter le risque de ne plus pouvoir entrer.
Attention: en cas d'ouverture accidentelle de l'intérieur, il faut de nouveau verrouiller la porte avec la clé.

Position initiale
La poignée et la barre ou les deux poignées commandent le bec de cane. La porte est practicable.

Position condamnée
En actionnant la clé, la porte est fermée par le pêne. Après avoir actionné la fonction anti-panique, la porte est praticable dans les deux sens.

Après avoir actionné la fonction anti-panique, le pêne reste rétracté et la porte est praticable de l'extérieur (accès des pompiers).

Définition de serrure D

Fonct. anti-panique:	oui
Fonction à levier:	**non**
Bec de cane:	oui
Pêne:	oui
Fouillot carré:	9 mm **fractionné**
Cote fouillot/cyl.	94 (CR), 92 (CP)
Dist. au cylindre:	35 mm
Gâche:	CrNi 29.5 × 320 × 3
Verrouillage suppl. vers le haut:	possible

Locking functions

Function D
Transit function with anti-panic version

Usage
Escape doors that must be accessible from the outside after panic unlocking for the purpose of fire service access or in case of a risk of locking out.
To be noted: In case of unintentional opening from the inside, the door must be locked again using the key.

Basic position
Door handle or panic 'pushbar' or both are on activate the latch. The door is accessible.

Switch position
The door is kept shut though the dead bolt by turning the key. After activity of the panic function the door is continuing accessible from both sides.

After activity of the panic function, the bolt remains however pulled in and the door is continuing accessible from outside (fire service access).

Lock definition D

Panic function:	Yes
Latch function:	**No**
Locking latch:	Yes
Bolt:	Yes
Square spindle:	9 mm **split**
Dimension spindle/cyl.	94 (CR), 92 (CP
Pin size:	35 mm
Face plate:	CrNi 29.5 × 320 × 3
Additional lock above:	Possible

Schliessfunktionen

Funktion E
Wechselfunktion mit Anti-Panik

Einsatzort
Fluchttüren, bei denen eine unberechtigte Öffnung von aussen ohne Schlüssel **dauernd** verhindert werden soll (auch nach einer Panikentriegelung).

Grundstellung
Die Tür ist auf der Bandseite nur mit dem Schlüssel zu öffnen.

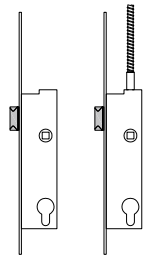

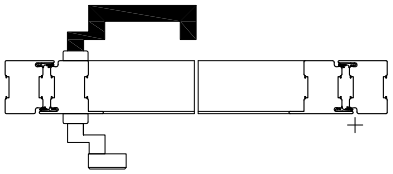

Schaltstellung
Auf der Bandgegenseite kann die Tür über den Drücker, auch bei ausgeschlossenem Riegel, immer geöffnet werden.

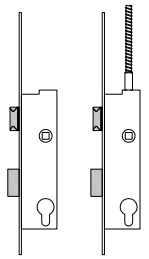

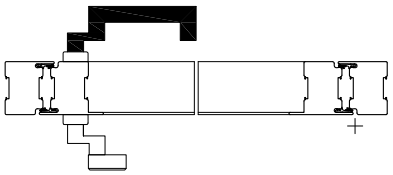

Auf der Aussenseite darf NIE ein Drücker montiert werden!

Schlossdefinition E

Panikfunktion:	Ja
Wechselfunktion:	**Ja**
Schliessende Falle:	Ja
Riegel:	Ja
Vierkant-Nuss:	9 mm durchgehend
Mass Nuss/Zyl.	94 (RZ), 92 (PZ)
Dornmass:	35 mm
Stulpplatte:	CrNi 29.5 × 320 × 3
Zusatzverriegelung nach oben:	Möglich

Fonctions de fermeture

Fonction E
Fonction à levier avec anti-panique

Lieu d'application
Portes de secours devant empêcher **en permanence** une ouverture non autorisée de l'extérieur sans clé (même après un déverrouillage anti-panique).

Position initiale
La porte peut seulement être ouverte avec la clé, côté paumelle.

Position condamnée
Sur le côté opposé aux paumelles, la porte peut toujours être ouverte au moyen de la poignée, même verrouillée.

Ne JAMAIS monter une poignée sur la face extérieure!

Définition de serrure E

Fonct. anti-panique:	oui
Fonction à levier:	**oui**
Bec de cane:	oui
Pêne:	oui
Fouillot carré:	9 mm en continu
Cote fouillot/cyl.	94 (CR), 92 (CP)
Dist. au cylindre:	35 mm
Gâche:	CrNi 29.5 × 320 × 3
Verrouillage suppl. vers le haut:	possible

Locking functions

Function E
Lever handle set with anti-panic version

Usage
Escape doors on which unauthorised opening from the outside without a key must be **permanently** prevented (also after panic unlocking).

Basic position
On the hinge side the door can only be opened with the key.

Switch position
The door can always be opened on the side opposite the hinge by using the handle, even if the bolt is shot

On the outside it is NEVER allowed to fit a handle!

Lock definition E

Panic function:	Yes
Latch function:	**Yes**
Locking latch:	Yes
Bolt:	Yes
Square spindle:	9 mm continuous
Dimension spindle/cyl.	94 (CR), 92 (CP)
Pin size:	35 mm
Face plate:	CrNi 29.5 × 320 × 3
Additional lock above:	Possible

Übersicht Beschlageinbau — Disposition de la quincaillerie — Placement of fittings

EN 179 Notausgangsverschlüsse
Fermetures sorties d'urgences
Emergency exit devices

EN 1125 Paniktürverschlüsse
Fermetures anti-paniques
Panic exit devices

22 RZ / CR / RC
17 PZ / CP / PC

E-Öffner
Ouverture électrique
Electric door opener

Standard / FB4

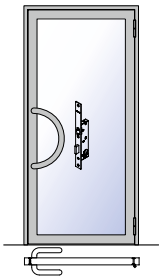

RZ/CR/RC = un_ep_0011
PZ/CP/PC = un_ep_0051

Standard

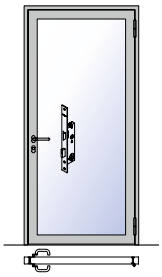

Schmaler Rahmen,
Schloss mit Dornmass 25 mm

Cadre très fine,
serrure avec distance au canon 25 mm

Slim frame,
lock with pin size 25 mm

RZ/CR/RC = un_ep_0125
PZ/CP/PC = un_ep_0126

Standard / RC1 / FB4

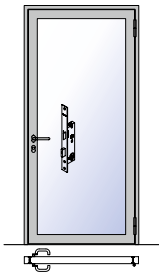

RZ/CR/RC = un_ep_0012
PZ/CP/PC = un_ep_0052

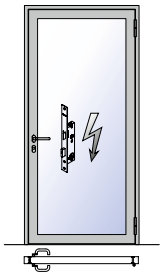

RZ/CR/RC = un_ep_0013
PZ/CP/PC = un_ep_0053

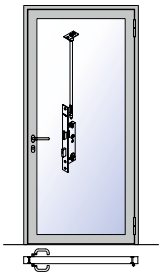

RZ/CR/RC = un_ep_0014
PZ/CP/PC = un_ep_0054

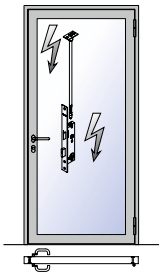

RZ/CR/RC = un_ep_0015
PZ/CP/PC = un_ep_0055

Antipanik – anti-panique – anti-panic / RC1 / FB4

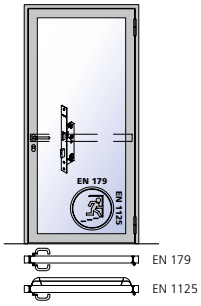

RZ/CR/RC = un_ep_0028
PZ/CP/PC = un_ep_0068

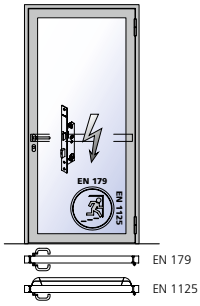

RZ/CR/RC = un_ep_0029
PZ/CP/PC = un_ep_0069

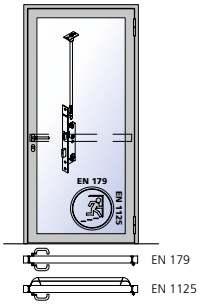

RZ/CR/RC = un_ep_0030
PZ/CP/PC = un_ep_0070

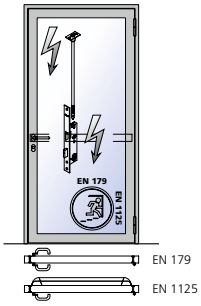

RZ/CR/RC = un_ep_0031
PZ/CP/PC = un_ep_0071

Übersicht Beschlageinbau | Disposition de la quincaillerie | Placement of fittings

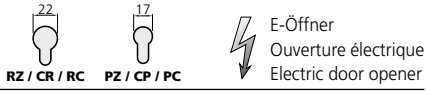

Standard / FB4

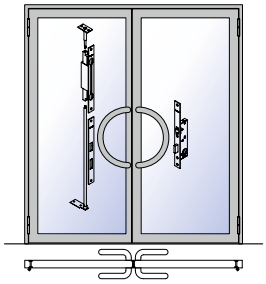

RZ/CR/RC = un_ep_0018
PZ/CP/PC = un_ep_0058

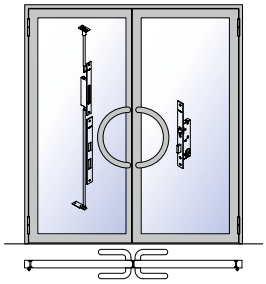

RZ/CR/RC = un_ep_0019
PZ/CP/PC = un_ep_0059

Standard / RC1 / FB4

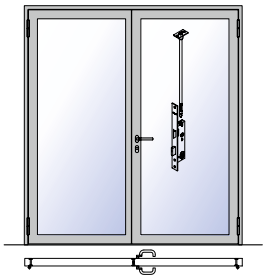

RZ/CR/RC = un_ep_0016
PZ/CP/PC = un_ep_0056

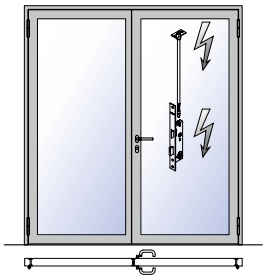

RZ/CR/RC = un_ep_0017
PZ/CP/PC = un_ep_0057

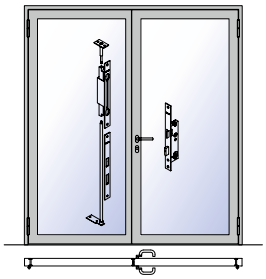

RZ/CR/RC = un_ep_0020
PZ/CP/PC = un_ep_0060

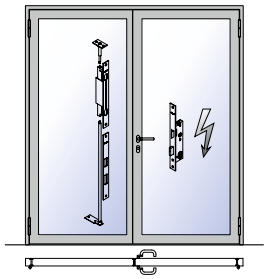

RZ/CR/RC = un_ep_0021
PZ/CP/PC = un_ep_0061

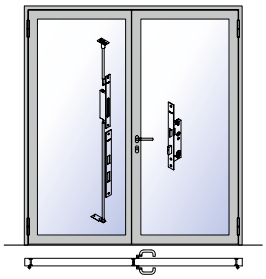

RZ/CR/RC = un_ep_0022
PZ/CP/PC = un_ep_0062

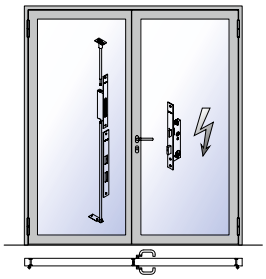

RZ/CR/RC = un_ep_0023
PZ/CP/PC = un_ep_0063

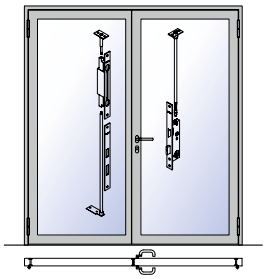

RZ/CR/RC = un_ep_0024
PZ/CP/PC = un_ep_0064

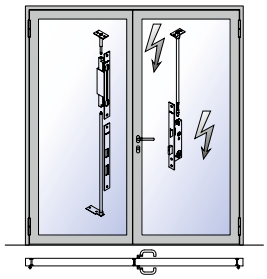

RZ/CR/RC = un_ep_0025
PZ/CP/PC = un_ep_0065

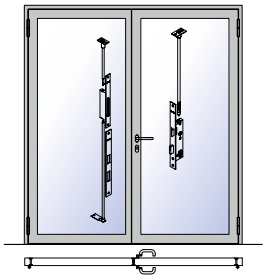

RZ/CR/RC = un_ep_0026
PZ/CP/PC = un_ep_0066

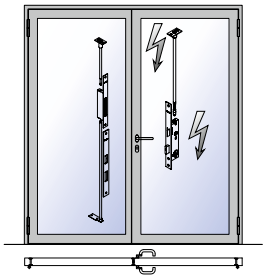

RZ/CR/RC = un_ep_0027
PZ/CP/PC = un_ep_0067

Übersicht Beschlageinbau | Disposition de la quincaillerie | Placement of fittings

EN 179 Notausgangsverschlüsse
Fermetures sorties d'urgences
Emergency exit devices

EN 1125 Paniktürverschlüsse
Fermetures anti-paniques
Panic exit devices

22 RZ / CR / RC
17 PZ / CP / PC

E-Öffner
Ouverture électrique
Electric door opener

Antipanik – anti-panique – anti-panic / RC1 / FB4

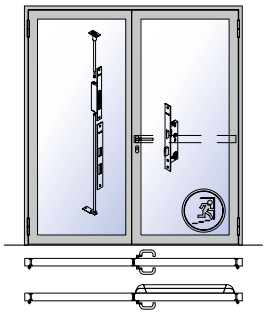

RZ/CR/RC = un_ep_0032
PZ/CP/PC = un_ep_0072

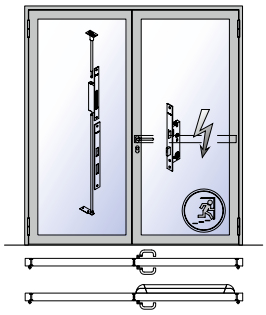

RZ/CR/RC = un_ep_0033
PZ/CP/PC = un_ep_0073

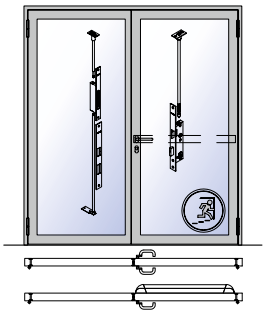

RZ/CR/RC = un_ep_0034
PZ/CP/PC = un_ep_0074

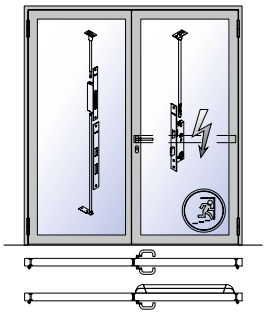

RZ/CR/RC = un_ep_0035
PZ/CP/PC = un_ep_0075

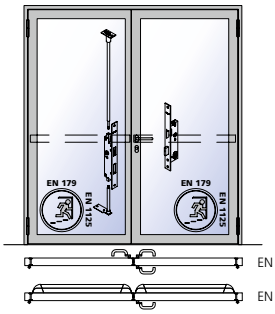

RZ/CR/RC = un_ep_0136
PZ/CP/PC = un_ep_0176

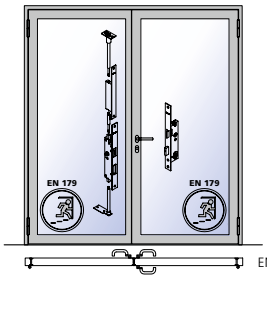

RZ/CR/RC = un_ep_0137
PZ/CP/PC = un_ep_0177

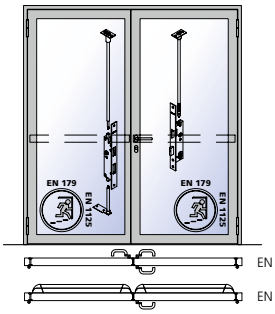

RZ/CR/RC = un_ep_0138
PZ/CP/PC = un_ep_0178

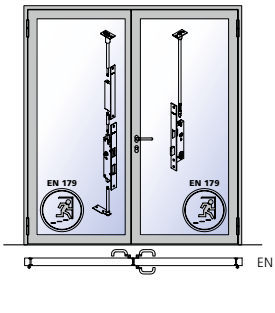

RZ/CR/RC = un_ep_0139
PZ/CP/PC = un_ep_0179

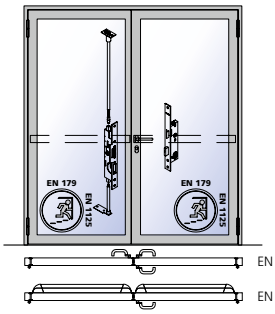

RZ/CR/RC = un_ep_0140
PZ/CP/PC = un_ep_0180

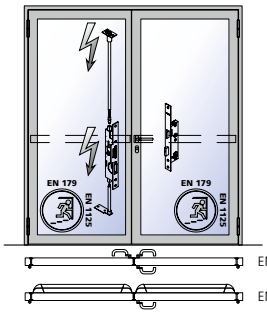

RZ/CR/RC = un_ep_0141
PZ/CP/PC = un_ep_0181

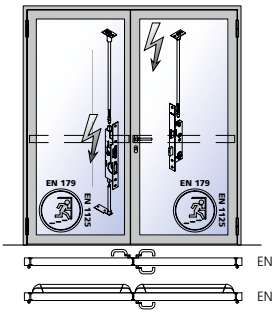

RZ/CR/RC = un_ep_0142
PZ/CP/PC = un_ep_0182

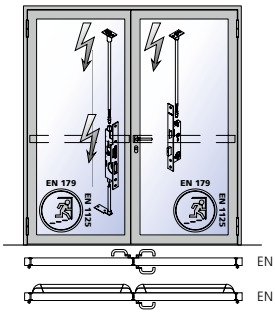

RZ/CR/RC = un_ep_0143
PZ/CP/PC = un_ep_0183



Oberstufenzentrum Mühlizelg, CH-Abtwil

Beschläge
Rollfallenschloss

Ferrements
Serrures à bec de cane à rouleau

Fittings
Roller latch lock

Abbildung Figure Figure	Bezeichnung Désignation Designation		Verkaufseinheit Unité de vente Sales unit		Art.Nr. art. no. art. no.
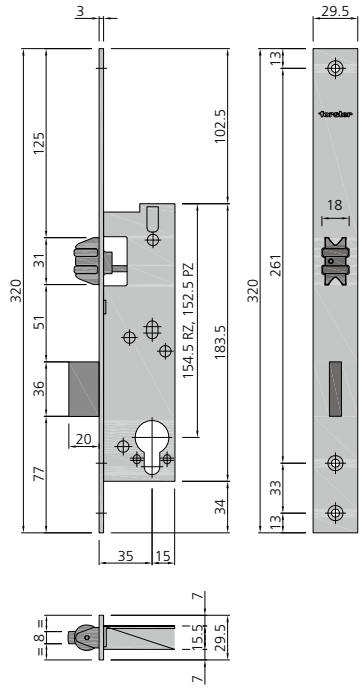	 **RZ** **PZ** Zylinder Ø 22 mm oder Zylinder Ø 17 mm; Verstellbare Rollfalle; Forster-Stulp Edelstahl geschliffen; 1 tourig; Schlosskasten verzinkt; inklusive Befestigungsschrauben cylindre Ø 22 mm ou cylindre Ø 17 mm; Bec de cane à rouleau régable; têtière Forster en acier inox poli; 1 tour; boîtier de serrure zingué; avec vis de fixation Ø 22 mm cylinder or Ø 17 mm cylinder; Adjustable latches; Forster front plate stainless steel polished; 1 turn; lock casing galvanised; including fastening screws			
EN 179 EN 1125	DIN links, DIN gauche, DIN left DIN rechts, DIN droite, DIN right	Ø 22 mm	1 Stk./pce	**RZ**	**987402**
	DIN links, DIN gauche, DIN left DIN rechts, DIN droite, DIN right	Ø 17 mm		**PZ**	**987404**
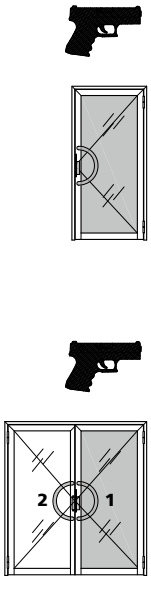					

Beschläge
Schlösser für 1-flügelige Türen

Ferrements
Serrures pour portes à 1 vantail

Fittings
Locks for 1 leaf doors

Abbildung Figure Figure	Bezeichnung Désignation Designation		Verkaufseinheit Unité de vente Sales unit		Art.Nr. art no art. no.
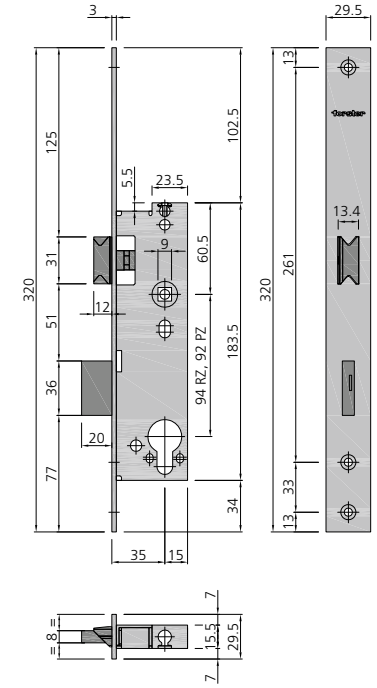	 Zylinder Ø 22 mm oder Zylinder Ø 17 mm; Umlegbare Falle (Funktion W + E); Forster-Stulp Edelstahl geschliffen; 1 tourig; Schlosskasten verzinkt; inklusive Befestigungsschrauben cylindre Ø 22 mm ou cylindre Ø 17 mm; Bec de cane basculant (Fonction W + E); têtière Forster en acier inox poli; 1 tour; boîtier de serrure zingué; avec vis de fixation Ø 22 mm cylinder or Ø 17 mm cylinder; Switchable handle (Function W + E); Forster front plate stainless steel polished; 1 turn; lock casing galvanised; including fastening screws			
	Wechselfunktion ohne Antipanik **Fonction à levier sans anti-panique** **Lever handle set without anti-panic version**				
EN 179 EN 1125	DIN links, DIN gauche, DIN left DIN rechts, DIN droite, DIN right	Ø 22 mm	1 Stk./pce	**RZ**	**987406**
	DIN links, DIN gauche, DIN left DIN rechts, DIN droite, DIN right	Ø 17 mm		**PZ**	**987408**
	Umschaltfunktion mit Antipanik B **Fonction avec anti-panique B** **Switch function with anti-panic version B**				
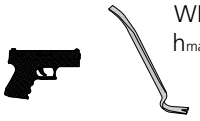 EN 179 EN 1125	DIN links, DIN gauche, DIN left DIN rechts, DIN droite, DIN right	Ø 22 mm	1 Stk./pce	**RZ**	**987413** **987414**
	DIN links, DIN gauche, DIN left DIN rechts, DIN droite, DIN right	Ø 17 mm		**PZ**	**987415** **987416**
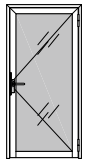	**Durchgangsfunktion mit Antipanik D** **Zone de circulation avec anti-panique D** **Transit function with anti-panic version D**				
EN 179 EN 1125	DIN links, DIN gauche, DIN left DIN rechts, DIN droite, DIN right	Ø 22 mm	1 Stk./pce	**RZ**	**987417** **987418**
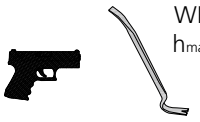	DIN links, DIN gauche, DIN left DIN rechts, DIN droite, DIN right	Ø 17 mm		**PZ**	**987419** **987420**
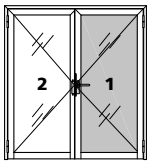	**Wechselfunktion mit Antipanik E** **Fonction à levier avec anti-panique E** **Lever handle set with anti-panic version E**				
EN 179 EN 1125	DIN links, DIN gauche, DIN left DIN rechts, DIN droite, DIN right	Ø 22 mm	1 Stk./pce	**RZ**	**987421**
	DIN links, DIN gauche, DIN left DIN rechts, DIN droite, DIN right	Ø 17 mm		**PZ**	**987422**

Beschläge
Schlösser für 2-flügelige Türen

Ferrements
Serrures pour portes à 2 vantaux

Fittings
Locks for 2 leaf doors

Abbildung Figure Figure	Bezeichnung Désignation Designation	Verkaufseinheit Unité de vente Sales unit		Art.Nr. art no art. no.
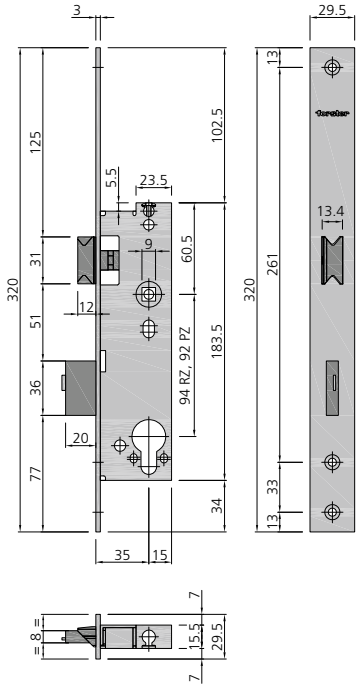	 **RZ** **PZ** Zylinder Ø 22 mm oder Zylinder Ø 17 mm; Umlegbare Falle (Funktion E); Forster-Stulp Edelstahl geschliffen; 1 tourig; Schlosskasten verzinkt; inklusive Befestigungsschrauben cylindre Ø 22 mm ou cylindre Ø 17 mm; Bec de cane basculant (Fonction E); têtière Forster en acier inox poli; 1 tour; boîtier de serrure zingué; avec vis de fixation Ø 22 mm cylinder or Ø 17 mm cylinder; Switchable handle (Function E); Forster front plate stainless steel polished; 1 turn; lock casing galvanised; including fastening screws			
	In Kombination mit Anti-Panik-Gegenkasten und Anti-Panik-Gegenkasten mit E-Öffner En combinaison avec la crémone anti-panique et la crémone anti-panique avec ouverture électrique In combination with anti-panic opposite lock and anti-panic opposite lock with E-opener			
	Umschaltfunktion mit Antipanik **B** Fonction avec anti-panique **B** Switch function with anti-panic version **B**			
EN 179 EN 1125	DIN links, DIN gauche, DIN left DIN rechts, DIN droite, DIN right Ø 22 mm	1 Stk./pce	**RZ**	**987473** **987474**
	DIN links, DIN gauche, DIN left DIN rechts, DIN droite, DIN right Ø 17 mm		**PZ**	**987475** **987476**
	Durchgangsfunktion mit Antipanik **D** Zone de circulation avec anti-panique **D** Transit function with anti-panic version **D**			
EN 179 EN 1125	DIN links, DIN gauche, DIN left DIN rechts, DIN droite, DIN right Ø 22 mm	1 Stk./pce	**RZ**	**987477** **987478**
	DIN links, DIN gauche, DIN left DIN rechts, DIN droite, DIN right Ø 17 mm		**PZ**	**987479** **987480**
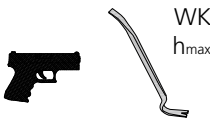 WK/CR/RC 1 h_{max} = 2100 [mm]	Wechselfunktion mit Antipanik **E** Fonction à levier avec anti-panique **E** Lever handle set with anti-panic version **E**			
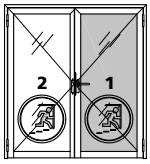 EN 179 EN 1125	DIN links, DIN gauche, DIN left DIN rechts, DIN droite, DIN right Ø 22 mm	1 Stk./pce	**RZ**	**987481**
	DIN links, DIN gauche, DIN left DIN rechts, DIN droite, DIN right Ø 17 mm		**PZ**	**987482**

Beschläge
Schlösser für 1-flügelige Türen mit Verriegelung nach oben

Ferrements
Serrures pour portes à 1 vantail avec verrouillage vers le haut

Fittings
Locks for 1 leaf doors with top shootbolt

Abbildung Figure Figure	Bezeichnung Désignation Designation	Verkaufseinheit Unité de vente Sales unit	Art.Nr. art. no. art. no.
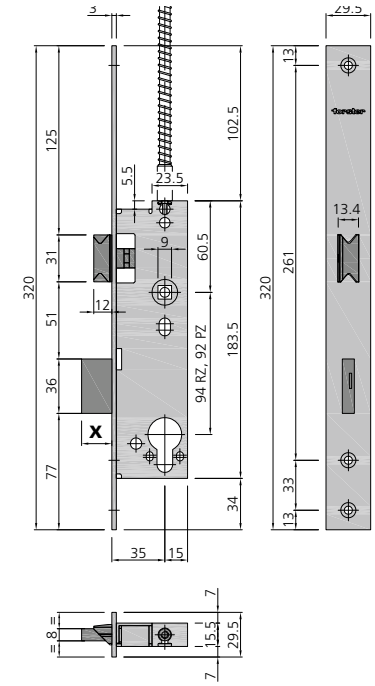	 **RZ** **PZ** Zylinder Ø 22 mm oder Zylinder Ø 17 mm; Umlegbare Falle; Forster-Stulp Edelstahl geschliffen; 1 tourig; Schlosskasten verzinkt; inklusive Befestigungsschrauben cylindre Ø 22 mm ou cylindre Ø 17 mm; Bec de cane basculant; têtière Forster en acier inox poli; 1 tour; boîtier de serrure zingué; avec vis de fixation Ø 22 mm cylinder or Ø 17 mm cylinder; Switchable handle; Forster front plate stainless steel polished; 1 turn; lock casing galvanised; including fastening screws **Wechselfunktion ohne Antipanik** Nuss und Zusatzverriegelung nach oben bei geschlossenem Riegel abgekoppelt **Fonction à levier sans anti-panique** fouillot et verrouillage additionnel vers le haut désac-couplés quand le pêne est fermé **Lever handle set without anti-panic version** locking bolt and additional upward locking, with locked bolt uncoupled		
EN 179 EN 1125	DIN links, DIN gauche, DIN left DIN rechts, DIN droite, DIN right Ø 22 mm **x = 15 [mm]**	1 Stk./pce **RZ**	**987410**
	DIN links, DIN gauche, DIN left DIN rechts, DIN droite, DIN right Ø 17 mm **x = 15 [mm]**	**PZ**	**987412**
 WK/CR/RC 1 h_{max} = 3000 [mm]	**Wechselfunktion ohne Antipanik, WK 1** **Fonction à levier sans anti-panique, CR 1** **Lever handle set without anti-panic version, RC 1**		
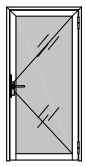 EN 179 EN 1125	DIN links, DIN gauche, DIN left DIN rechts, DIN droite, DIN right Ø 22 mm **x = 20 [mm]**	**RZ**	**987463**
	DIN links, DIN gauche, DIN left Ø 17 mm DIN rechts, DIN droite, DIN right **x = 20 [mm]**	1 Stk./pce **PZ**	**987464**
 WK/CR/RC 1 h_{max} = 3000 [mm]			
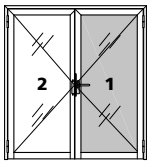			

Beschläge
Schlösser für 1-flügelige Türen mit Verriegelung nach oben

Ferrements
Serrures pour portes à 1 vantail avec verrouillage vers le haut

Fittings
Locks for 1 leaf doors with top shootbolt

Abbildung Figure Figure	Bezeichnung Désignation Designation	Verkaufseinheit Unité de vente Sales unit		Art.Nr. art. no. art. no.
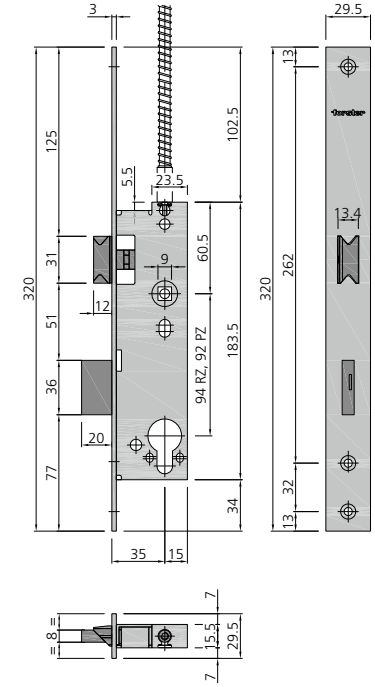	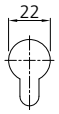 **RZ**  **PZ** Zylinder Ø 22 mm oder Zylinder Ø 17 mm; Umlegbare Falle (Funktion E); Forster-Stulp Edelstahl geschliffen; 1 tourig; Schlosskasten verzinkt; inklusive Befestigungsschrauben cylindre Ø 22 mm ou cylindre Ø 17 mm; Bec de cane basculant (Fonction E); têtière Forster en acier inox poli; 1 tour; boîtier de serrure zingué; avec vis de fixation Ø 22 mm cylinder or Ø 17 mm cylinder; Switchable handle (Function E); Forster front plate stainless steel polished; 1 turn; lock casing galvanised; including fastening screws			
 WK/CR/RC 1 h_{max} = 3000 [mm] EN 179 EN 1125	**Umschaltfunktion mit Antipanik B** **Fonction avec anti-panique B** **Switch function with anti-panic version B**			
	DIN links, DIN gauche, DIN left DIN rechts, DIN droite, DIN right — Ø 22 mm	1 Stk./pce	**RZ**	**987423** **987424**
	DIN links, DIN gauche, DIN left DIN rechts, DIN droite, DIN right — Ø 17 mm		**PZ**	**987425** **987426**
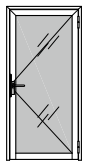	**Durchgangsfunktion mit Antipanik D** **Zone de circulation avec anti-panique D** **Transit function with anti-panic version D**			
	DIN links, DIN gauche, DIN left DIN rechts, DIN droite, DIN right — Ø 22 mm	1 Stk./pce	**RZ**	**987427** **987428**
	DIN links, DIN gauche, DIN left DIN rechts, DIN droite, DIN right — Ø 17 mm		**PZ**	**987429** **987430**
 WK/CR/RC 1 h_{max} = 3000 [mm] EN 179 EN 1125	**Wechselfunktion mit Antipanik E** **Fonction à levier avec anti-panique E** **Lever handle set with anti-panic version E**			
	DIN links, DIN gauche, DIN left DIN rechts, DIN droite, DIN right — Ø 22 mm	1 Stk./pce	**RZ**	**987431**
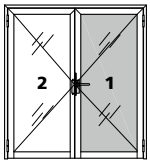	DIN links, DIN gauche, DIN left DIN rechts, DIN droite, DIN right — Ø 17 mm		**PZ**	**987432**

Beschläge
Schlösser für 2-flügelige Türen mit Verriegelung nach oben

Ferrements
Serrures pour portes à 2 vantaux avec verrouillage vers le haut

Fittings
Locks for 2 leaf doors with top shootbolt

Abbildung Figure Figure	Bezeichnung Désignation Designation		Verkaufseinheit Unité de vente Sales unit		Art.Nr. art. no. art. no.
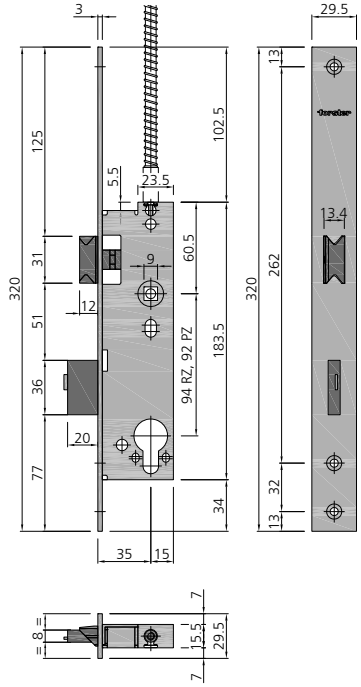	 **RZ** **PZ** Zylinder Ø 22 mm oder Zylinder Ø 17 mm; Umlegbare Falle (Funktion E); Forster-Stulp Edelstahl geschliffen; 1 tourig; Schlosskasten verzinkt; inklusive Befestigungsschrauben cylindre Ø 22 mm ou cylindre Ø 17 mm; Bec de cane basculant (Fonction E); têtière Forster en acier inox poli; 1 tour; boîtier de serrure zingué; avec vis de fixation Ø 22 mm cylinder or Ø 17 mm cylinder; Switchable handle (Function E); Forster front plate stainless steel polished; 1 turn; lock casing galvanised; including fastening screws			
	In Kombination mit Antipanik-Gegenkasten und Antipanik-Gegenkasten mit E-Öffner Combinaison crémone anti-panique simple avec crémone anti-panique avec ouverture électrique To be associated with anti-panic opposite lock and anti-panic opposite lock with E-opener				
	Umschaltfunktion mit Antipanik **B** Fonction avec anti-panique **B** Switch function with anti-panic version **B**				
EN 179 EN 1125	DIN links, DIN gauche, DIN left DIN rechts, DIN droite, DIN right	Ø 22 mm	1 Stk./pce	**RZ**	**987483** **987484**
	DIN links, DIN gauche, DIN left DIN rechts, DIN droite, DIN right	Ø 17 mm		**PZ**	**987485** **987486**
	Durchgangsfunktion mit Antipanik **D** Zone de circulation avec anti-panique **D** Transit function with anti-panic version **D**				
EN 179 EN 1125	DIN links, DIN gauche, DIN left DIN rechts, DIN droite, DIN right	Ø 22 mm	1 Stk./pce	**RZ**	**987487** **987488**
	DIN links, DIN gauche, DIN left DIN rechts, DIN droite, DIN right	Ø 17 mm		**PZ**	**987489** **987490**
 WK/CR/RC 1 h_{max} = 3000 [mm]	Wechselfunktion mit Antipanik **E** Fonction à levier avec anti-panique **E** Lever handle set with anti-panic version **E**				
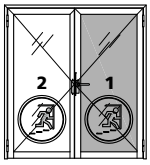 EN 179 EN 1125	DIN links, DIN gauche, DIN left DIN rechts, DIN droite, DIN right	Ø 22 mm	1 Stk./pce	**RZ**	**987491**
	DIN links, DIN gauche, DIN left DIN rechts, DIN droite, DIN right	Ø 17 mm		**PZ**	**987492**

Beschläge
Schlösser für 1-flügelige Türen mit schmalem Rahmen

Ferrements
Serrures pour portes à 1 vantail avec cadre fine

Fittings
Locks for 1 leaf doors with slim frame

Abbildung Figure Figure	Bezeichnung Désignation Designation	Verkaufseinheit Unité de vente Sales unit	Art.Nr. art. no. art. no.
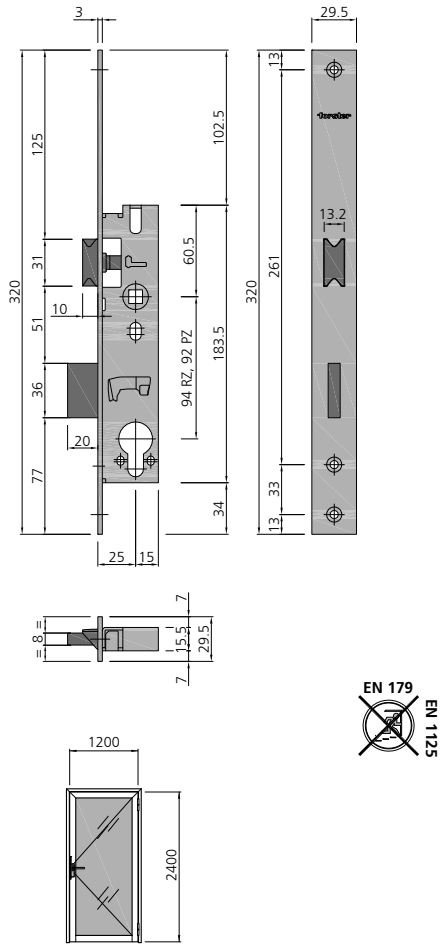	 Zylinder Ø 22 mm oder Zylinder Ø 17 mm; Umlegbare Falle; Forster-Stulp Edelstahl geschliffen; 1 tourig; Schlosskasten verzinkt; inklusive Befestigungsschrauben; Max. Flügelgewicht 150 kg; nur 1-flügelig möglich cylindre Ø 22 mm ou cylindre Ø 17 mm; Bec de cane basculant; têtière Forster en acier inox poli; 1 tour; boîtier de serrure zingué; avec vis de fixation; Poids de vantail max. 150 kg; seulement 1 vantail possible Ø 22 mm cylinder or Ø 17 mm cylinder; Switchable handle; Forster front plate stainless steel polished; 1 turn; lock casing galvanised; including fastening screws; Max. leaf weight 150 kg; only single leaf possible Wechselfunktion ohne Antipanik Fonction à levier sans anti-panique Lever handle set without anti-panic version DIN links, DIN gauche, DIN left DIN rechts, DIN droite, DIN right Ø 22 mm DIN links, DIN gauche, DIN left DIN rechts, DIN droite, DIN right Ø 17 mm	1 Stk./pce	RZ PZ	987498 987499

Beschläge
Schliessbleche

Ferrements
Gâches

Fittings
Keeps

Abbildung Figure Figure	Bezeichnung Désignation Designation	Verkaufseinheit Unité de vente Sales unit	Art.Nr. art. no. art. no.
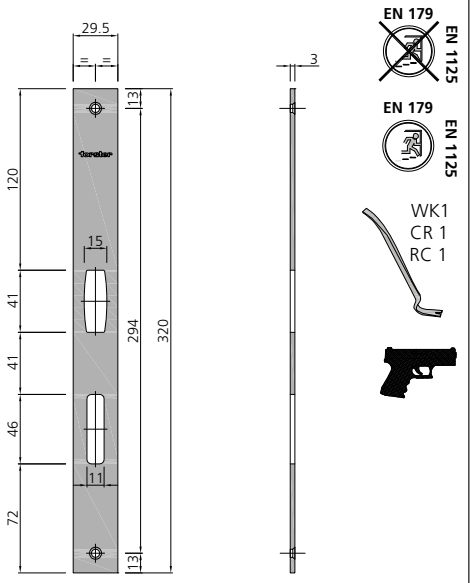	**Schliessblech** für Rollfallenschloss **Gâche** pour serrures à bec de cane à rouleau **Keep** for bolt locks	1 Stk./pce	**987008**
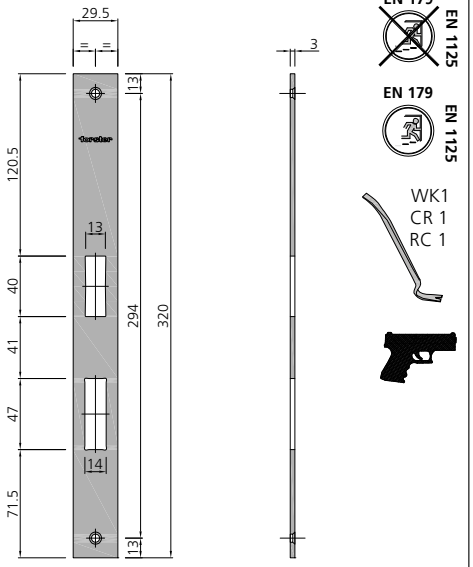	**Schliessblech** für Einsteckschloss und Einsteckschloss mit oberer Verriegelung **Gâche** pour serrure à 1 mortaiser et serrure à mortaiser avec verrouillage supérieur **Keep** for single mortise deadlock and single mortise deadlock with top shootbolt	1 Stk./pce	**987009**

Beschläge
Schliessbleche

Ferrements
Gâches

Fittings
Keeps

Abbildung Figure Figure	Bezeichnung Désignation Designation	Verkaufseinheit Unité de vente Sales unit	Art.Nr. art. no. art. no.
DIN rechts, DIN droite, DIN right 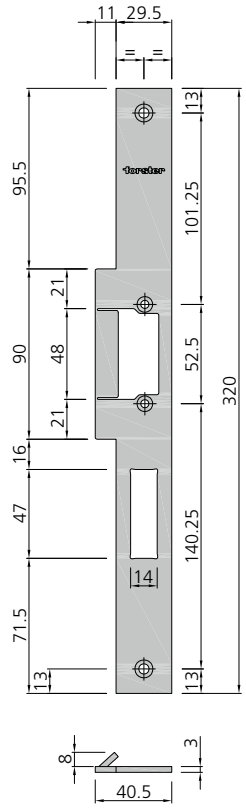 DIN links spiegelbildlich, DIN droite renversée DIN right inversely	EN 179 EN 1125 Schliessblech für E-Öffner Hauptschloss, Edelstahl geschliffen EN 179 EN 1125 Gâche pour ouverture électrique, acier inox brossé mat WK1 CR 1 RC 1 Keep for electro door opener mainlock, brushed stainless steel DIN links, DIN gauche, DIN left DIN rechts, DIN droite, DIN right Antipanik- Schlösser nur zugelassen mit folgenden E-Öffner (Elektrotüröffner mit Radiusfalle) serrures anti-panique seulement avec les ouvertures électriques suivantes antipanic locks only approved with following electro door opener (radius electro door opener) eff eff: 111,116, 119, 143 IST Systems: FT200, FT201 Schlösser ohne Antipanik serrures sans anti-panique locks without anti-panic eff eff: 19, 111, 116, 119, 131, 142, 143, 611 Dorma: 117, 447 IST Systems: FT200, FT201	1 Stk./pce	**987013** **987012**
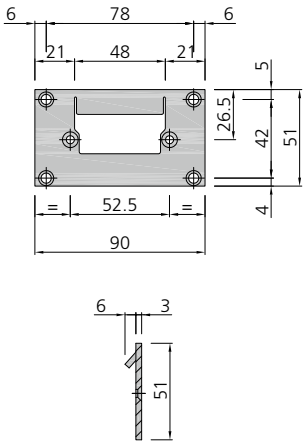 	EN 179 EN 1125 Schliessblech für E-Öffner Zusatzverriegelung nach oben, Edelstahl geschliffen EN 179 EN 1125 Gâche pour ouverture électrique verrouillage additionnelle vers le haut, acier inox brossé mat WK1 CR 1 RC 1 Keep for electro door opener, additional upward locking, brushed stainless steel DIN links, DIN gauche, DIN left DIN rechts, DIN droite, DIN right Einsatz gleiche E-Öffner wie Hauptschloss utiliser les mêmes ouvertures électrique comme pour serrure principale use same electro door openers like for main Lock	1 Stk./pce	**987014**

Beschläge
Standflügelverriegelung

Ferrements
Verrouillage du vantail semi-fixe

Fittings
Passive leaf locks

Abbildung Figure Figure	Bezeichnung Désignation Designation	Verkaufseinheit Unité de vente Sales unit	Art.Nr. art. no. art. no.
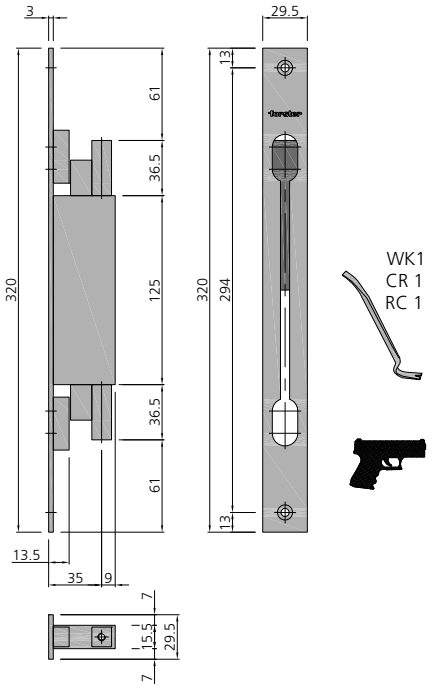	Forster-Stulp Edelstahl geschliffen; Schlosskasten verzinkt; Anschlussgewinde M5; Hub = 20.5 mm; inklusive Befestigungsschrauben têtière Forster en acier inox poli; boîtier de crémone zingué; filetage de raccordement M5; course = 20.5 mm; avec vis de fixation Forster front plate stainless steel polished; lock casing galvanised; connecting thread M5; stroke = 20.5 mm; including fastening screws Manuelles Falztreibriegel-Schloss Crémone de commande à levier, manuelle Manual drive bolt lock 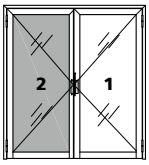	1 Stk./pce	**987454**
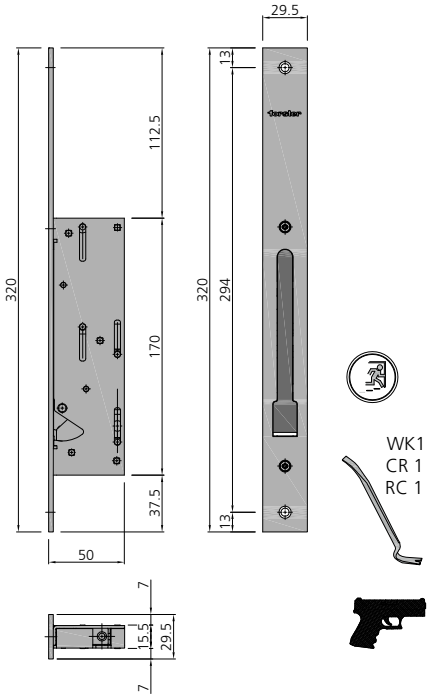	Forster-Stulp Edelstahl geschliffen; Schlosskasten verzinkt; Anschlussgewinde M5; Hub = 20 mm; inklusive Befestigungsschrauben têtière Forster en acier inox poli; boîtier de crémone zingué; filetage de raccordement M5; course = 20 mm; avec vis de fixation Forster front plate stainless steel polished; lock casing galvanised; connecting thread M5; stroke = 20 mm; including fastening screws Selbstverriegelndes Falztreibriegel-Schloss Crémone à levier avec verrouillage automatique Self-locking drive bolt lock 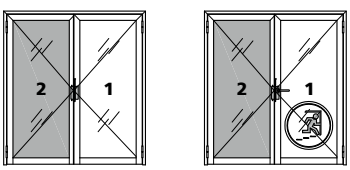	1 Stk./pce	**987456**

Beschläge
Standflügelverriegelung

Ferrements
Verrouillage du vantail semi-fixe

Fittings
Passive leaf locks

Abbildung Figure Figure	Bezeichnung Désignation Designation	Verkaufseinheit Unité de vente Sales unit	Art.Nr. art. no. art. no.
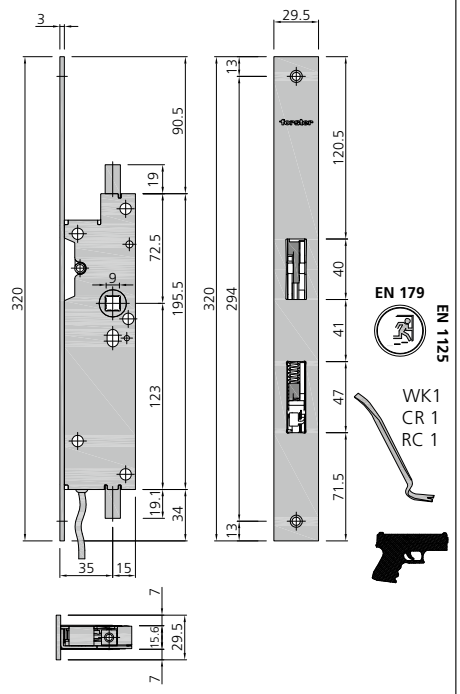	Für Voll-Antipanik-Türen; DIN links und DIN rechts verwendbar; Forster-Stulp Edelstahl geschliffen; Schlosskasten verzinkt; Anschlussgewinde M5; Hub = 18 mm; inklusive Befestigungsschrauben Pour porte à fonction anti-panique; utilisation possible DIN gauche et DIN droite; têtière Forster en acier inox poli; boîtier de serrure zingué; filetage de raccordement M5; course = 18 mm; avec vis de fixation For full-anti-panic doors; upplicable on DIN left and DIN right; Forster front plate stainless steel polished; lock casing galvanised; connecting thread M5; stroke = 18 mm; including fastening screws Antipanik-Gegenkasten Crémone anti-panique Anti-panic opposite lock 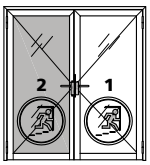	1 Stk./pce	**987495**
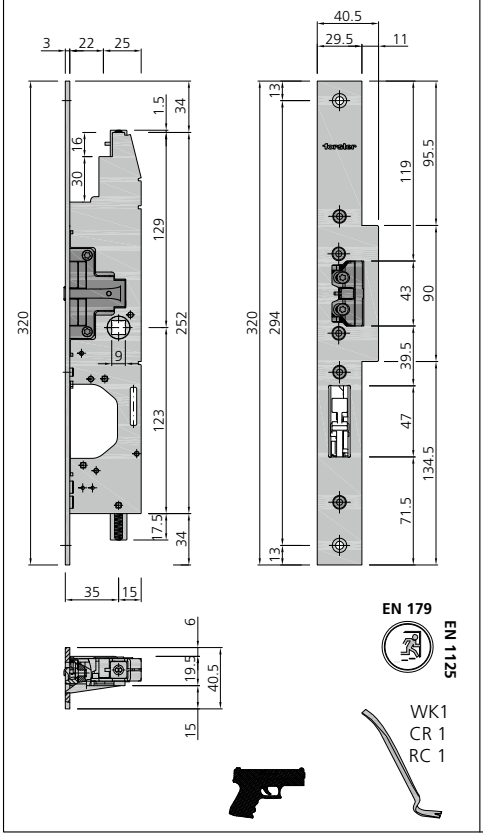	Forster-Stulp Edelstahl geschliffen; Schlosskasten verzinkt; Anschlussgewinde M5; Hub = 20 mm; inklusive Befestigungsschrauben; E-Öffner 10-28 Volt, Unter Spannung offen, spannungslos geschlossen têtière Forster en acier inox poli; boîtier de serrure zingué; filetage de raccordement M5 (30 mm); course = 20 mm; avec vis de fixation; Ouverture électrique 10-28 volt, sous tension ouverte, sans tension fermé Forster front plate stainless steel polished; lock casing galvanised; connecting thread M5 (30 mm); stroke = 20 mm; including fastening screws; E-opener 10-28 volt, energized open, de-energized closed Antipanik-Gegenkasten mit E-Öffner Crémone anti-panique avec ouverture électrique Anti-panic opposite lock with E-opener DIN links, DIN gauche, DIN left DIN rechts, DIN droite, DIN right 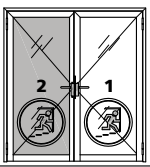	1 Stk./pce	**987497** **987496**

Beschläge
Standflügelverriegelung

Ferrements
Verrouillage du vantail semi-fixe

Fittings
Passive leaf locks

Abbildung Figure Figure	Bezeichnung Désignation Designation	Verkaufseinheit Unité de vente Sales unit	Art. Nr. art. no. art. no.
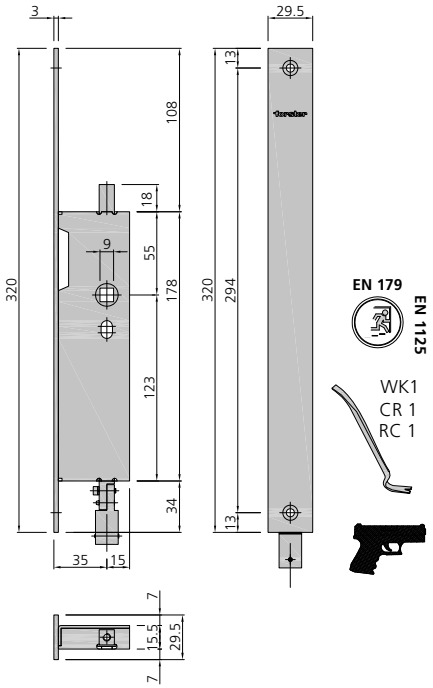	Für Voll-Antipanik-Türen; DIN links und DIN rechts verwendbar; Forster-Stulp Edelstahl geschliffen; Schlosskasten verzinkt; Anschlussgewinde M5; Hub = 18 mm; inklusive Verbindungsstange zu Antipanik-Gegenkasten 987495 und Befestigungsschrauben Pour porte à fonction anti-panique; utilisation possible DIN gauche et DIN droite; têtière Forster en acier inox poli; boîtier de serrure zingué; filetage de raccordement M5; course = 18 mm; avec tige de raccordement pour crémone anti-panique 987495 et vis de fixation For full-anti-panic doors; applicable on DIN left and DIN right; Forster front plate stainless steel polished; lock casing galvanised; connecting thread M5; stroke = 18 mm; including connecting rod to opposite panic version lock 987495 and fastening screws Umlenkschloss für Antipanik-Gegenkasten Verrou de déviation pour crémone anti-panique Deflection lock for anti-panic opposite lock 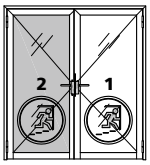	1 Stk./pce	**987459**
	Ersatzschraube M5 x 6.5 für Schlösser, Schliessbleche und Standflügelverriegelung Vis de rechange M5 x 6.5 pour serrures, gâches et verrouillages de vantail semi-fixe Replacement screw M5 x 6.5 for locks, keeps and vertical locks	100 Stk./pcs	**986800**

Beschläge
Standflügelverriegelung

Ferrements
Verrouillage du vantail semi-fixe

Fittings
Passive leaf locks

Abbildung Figure Figure	Bezeichnung Désignation Designation	Verkaufseinheit Unité de vente Sales unit	Art. Nr. art. no. art. no.
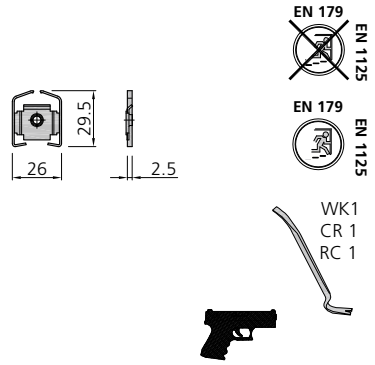	Befestigungsklemme für Schlösser, Schliessbleche und Standflügelverriegelung, Stahl Attache pour serrures, gâches et verrouillages de vantail semi-fixe, acier Anchoring clip for locks, keeps and vertical locks, steel	10 Stk./pcs	**987071**
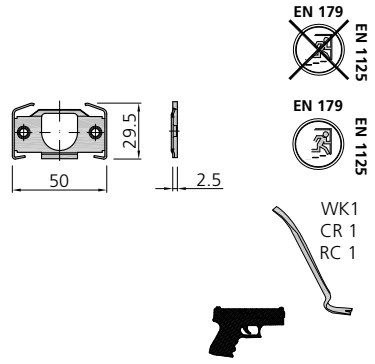	Führungsklemme für Schaltschloss, Schnappriegel und Schliessblech Rahmen oben, Stahl Attache de guidage pour serrure de maintien, loquet et gâche cadre dormant haut, acier Guide clip for switch latches, safety catches and keeps upper frames, steel	10 Stk./pcs	**987072**
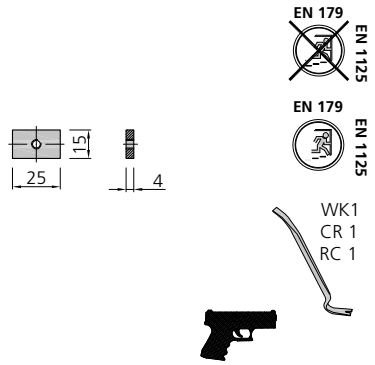	Befestigungsplatte für Falztreibriegel und Antipanik-Gegenkasten Pièce de fixation pour crémone de commande à levier et crémone anti-panique Fastening plate for drive bolt lock and opposite lock anti-panic-version	10 Stk./pcs	**987081**
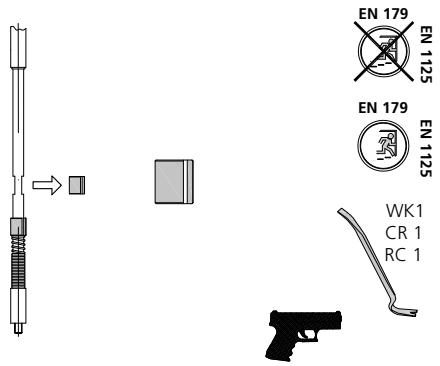	Hülsen Anpassen der Federkraft Douilles Adaptation de la force Sleeves Spring force can be adjusted	10 Stk./pcs	**987030**

Beschläge
Gangflügelverriegelungen

Ferrements
Verrouillage du vantail de service

Fittings
Active leaf locks

987701
Garnitur für Zusatzverriegelung nach oben

für alle Schlösser mit Zusatzverriegelung nach oben (Standard und alle Antipanik-Funktionen)

Bestehend aus:

Schliessblech	**987006**
Schnappriegel	**987015**
Stange nach oben	**987003**

Wahlweise bestellen

Führungsklemmen	**987072**

987701
Garniture pour verrouillage additionnel vers le haut

pour toutes les serrures avec verrouillage additionnel vers le haut (standard et toutes les fonctions anti-panique)

Comprenant:

Gâche	**987006**
Loquet	**987015**
Tringle vers le haut	**987003**

A commander au choix

Attaches de guidage	**987072**

987701
Set for supplementary top shootbolt

for all locks with supplementary top shoot-bolt (standard and all panic-functions)

Consists of:

Keep of door	**987006**
safety catch	**987015**
Rod upwards	**987003**

Optional order

Guide clips	**987072**

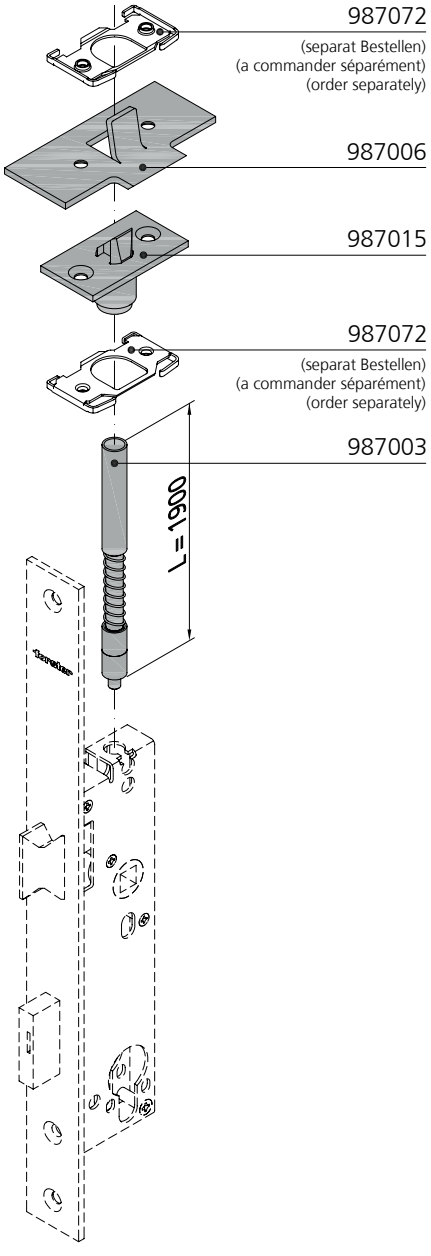

Beschläge
Gang- und Standflügelverriegelungen

987706
Garnitur für Zusatzverriegelung nach oben mit E-Öffner

- Für alle Schlösser mit Zusatzverriegelung nach oben (Standard und alle Antipanik-Funktionen)
- Antipanik-Gegenkasten mit E-Öffner Art. Nr. **987496** und **987497** (falls zusätzlicher E-Öffner oben auf Standflügel)

Bestehend aus:	
Federnder Schnappriegel	**987001**
Stange nach oben	**987003**
Schliessblech für E-Öffner oben	**987014**

Wahlweise bestellen

Führungsklemme	**987072**

Ferrements
Verrouillage du vantail principale ou dormant

987706
Garniture pour verrouillage additionnel vers le haut avec ouverture électrique

- Pour toutes les serrures à verrouillage additionnel vers le haut (standard et toutes les fonctions anti-panique)
- Serrure opposée anti-panique avec ouverture électrique réf. **987496** et **987497** (en cas de montage d'une ouverture électrique additionnelle dans la partie supérieure du vantail dormant)

Comprenant:

Loquet à ressort	**987001**
Tringle vers le haut	**987003**
Gâche pour ouverture électrique en haut	**987014**

A commander au choix

Attache de guidage	**987072**

Fittings
Active and passive leaf locks

987706
Set for additional upward locking with E-opener

- For all locks with supplementary top shootbolt (standard and all panic-functions)
- Panic counterbox with E-opener art. nos. **987496** and **987497** (if additional E-opener at the top of passive leaf)

Consists of:

Spring safety catch	**987001**
Rod upwards	**987003**
Keep of door for E-opener at the top	**987014**

Optional order

Guide clips	**987072**

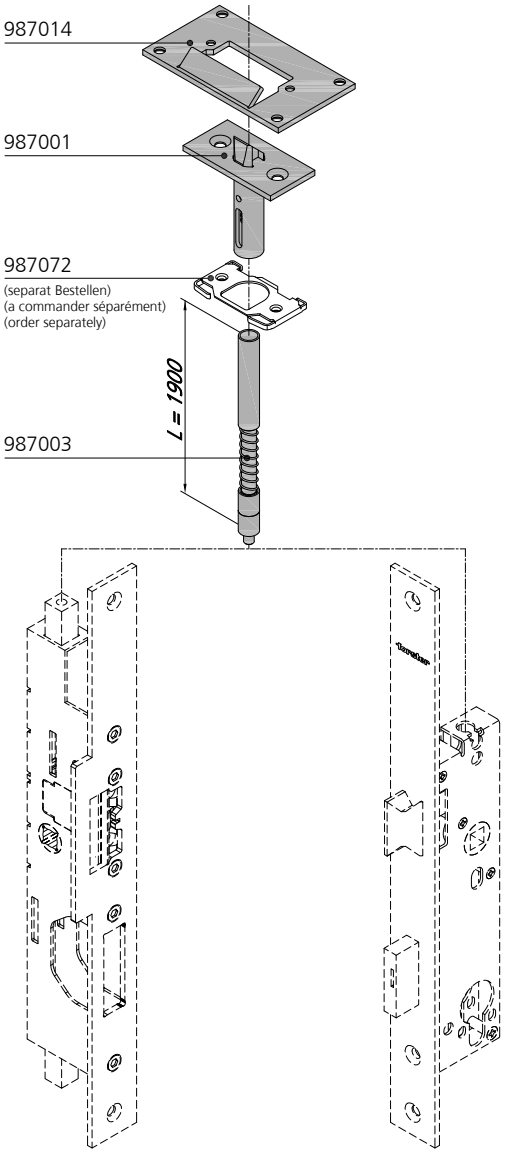

In Kombination mit Anti-Panikschlösser nur zugelassen mit folgenden E-Öffnern

- effeff: 111, 116, 119, 143
- IST Systems: FT200, FT201

Combinaison avec des serrures anti-panique les gâches électriques suivantes sont homologuées

- effeff: 111, 116, 119, 143
- IST Systems: FT200, FT201

In combination with panic locks only following electro door opener (radius electro door opener) are approved

- effeff: 111, 116, 119, 143
- IST Systems: FT200, FT201

Beschläge
Standflügelverriegelungen

Ferrements
Verrouillage du vantail semi-fixe

Fittings
Passive leaf locks

987702
Garnitur für manuelles Falztreibriegel-Schloss 987454

Bestehend aus:	
Schliessblech	**987006**
Stange nach oben	**987004**
Stange nach unten	**987005**

Wahlweise bestellen

Führungsklemmen	**987072**
Bodenmulde	**987050**
Bodenschliesshülse verstellbar	**987051**

987702
Garniture pour crémone de commande à levier manuelle 987454

Comprenant:	
Gâche	**987006**
Tringle vers le haut	**987004**
Tringle vers le bas	**987005**

A commander au choix

Attaches de guidage	**987072**
Gâche au sol	**987050**
Douille de fermeture au sol, réglable	**987051**

987702
Set for manual drive bolt lock 987454

Consists of:	
Keep of door	**987006**
Rod upwards	**987004**
Rod downwards	**987005**

Optional order

Guide clips	**987072**
Floor bush	**987050**
Adjustable floor covering bush	**987051**

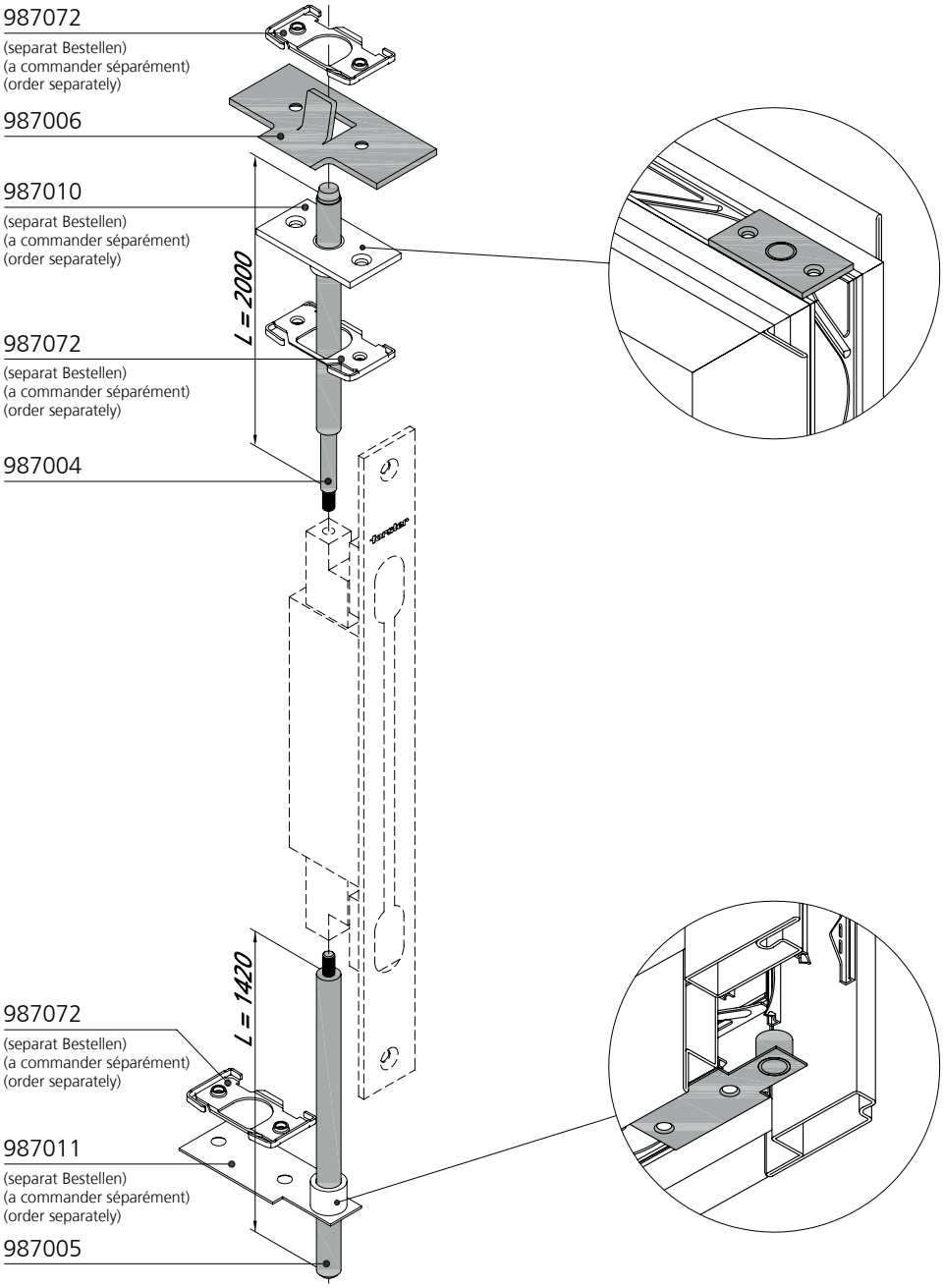

Stahl	Edelstahl
Acier	Acier inox
Steel	Stainless steel

Beschläge
Standflügelverriegelungen

Ferrements
Verrouillage du vantail semi-fixe

Fittings
Passive leaf locks

987703
Garnitur für selbstverriegelndes Falztreibriegel-Schloss 987456

Bestehend aus:

Schliessblech	**987006**
Schaltschloss	**987002**
Stange nach oben	**987004**
Stange nach unten	**987005**

Wahlweise bestellen

Führungsklemmen	**987072**
Bodenmulde	**987050**
Bodenschliesshülse verstellbar	**987051**

987703
Garniture crémone à verrouillage automatique pour 987456

Comprenant:

Gâche	**987006**
Serrure de maintien	**987002**
Tringle vers le haut	**987004**
Tringle vers le bas	**987005**

A commander au choix

Attaches de guidage	**987072**
Gâche au sol	**987050**
Douille de fermeture au sol, réglable	**987051**

987703
Set for self- locking drive bolt-lock 987456

Consists of:

Keep of door	**987006**
Switch latch	**987002**
Rod upwards	**987004**
Rod downwards	**987005**

Optional order

Guide clips	**987072**
Floor bush	**987050**
Adjustable floor covering bush	**987051**

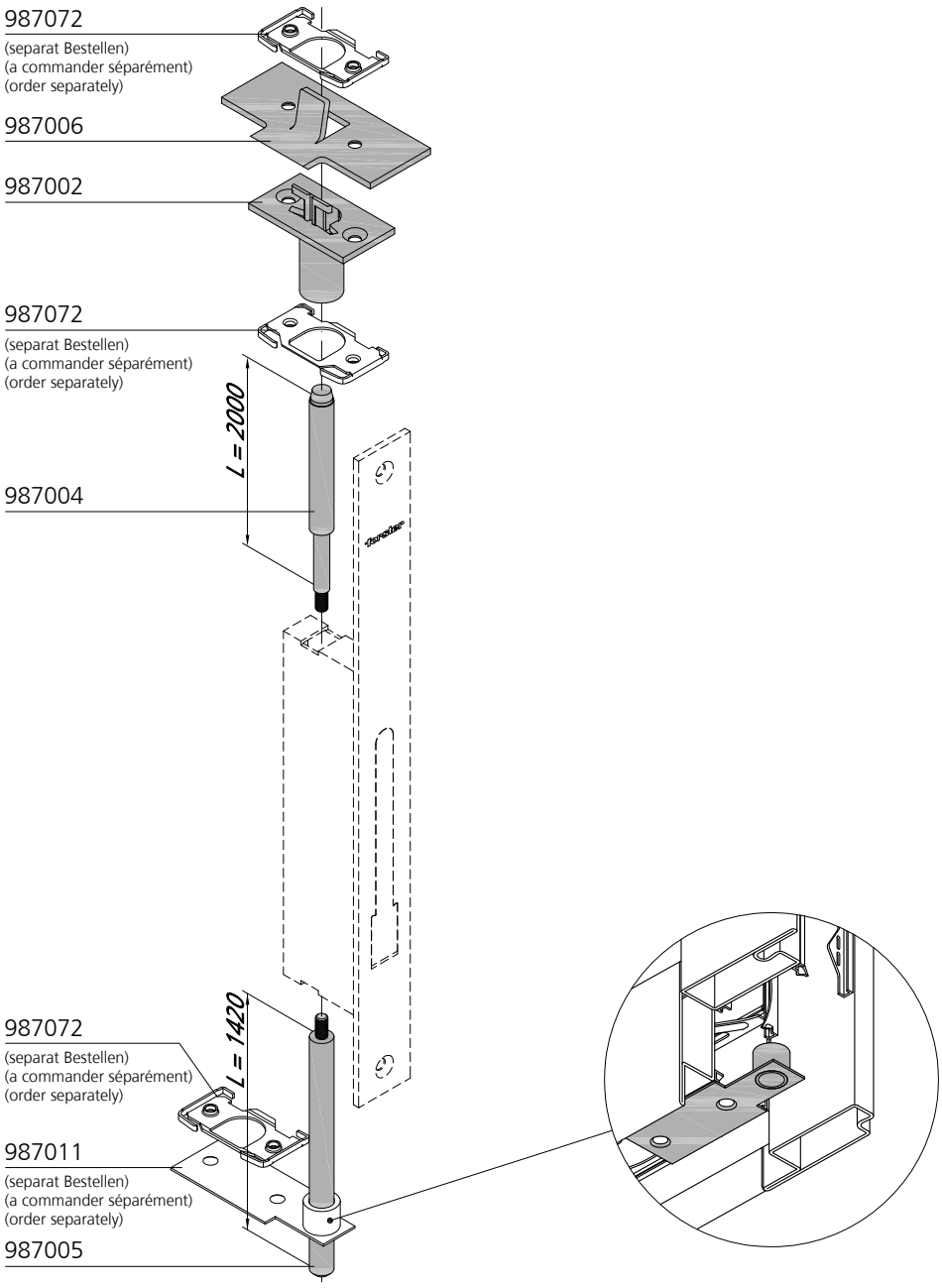

Beschläge
Standflügelverriegelungen

Ferrements
Verrouillage du vantail semi-fixe

Fittings
Passive leaf locks

987704
Garnitur für Antipanik-Gegenkasten (987495) gemäss EN 179 / EN1125:

Garnitur für Antipanik-Gegenkasten mit E-Öffner (**987496** und **987497,** ohne zusätzlichen E-Öffner oben auf Standflügel)

Bestehend aus:	
Schliessblech	**987006**
Schaltschloss	**987002**
Stange nach oben	**987004**
Stange nach unten	**987007**
Wahlweise bestellen	
Führungsklemmen	**987072**
Bodenmulde	**987050**
Bodenschliesshülse verstellbar	**987051**

987704
Garniture pour crémone anti-panique (987495) selon EN 179 / EN1125:

Garniture pour crémone anti-panique avec ouverture électrique (**987496** et **987497,** sans ouverture électrique dans la partie supérieure du vantail semi-fixe)

Comprenant:	
Gâche	**987006**
Serrure de maintien	**987002**
Tringle vers le haut	**987004**
Tringle vers le bas	**987007**
A commander au choix	
Attaches de guidage	**987072**
Gâche au sol	**987050**
Douille de fermeture au sol, réglable	**987051**

987704
Set for anti-panic opposite lock (987495) according to EN 179 / EN1125:

Set for panic version opposite lock with E-opener (**987496** and **987497,** without additional E-opener at the top of inactive leaf)

Consists of:	
Keep of door	**987006**
Switch latch	**987002**
Rod upwards	**987004**
Rod downwards	**987007**
Optional order	
Guide clips	**987072**
Floor bush	**987050**
Adjustable floor covering bush	**987051**

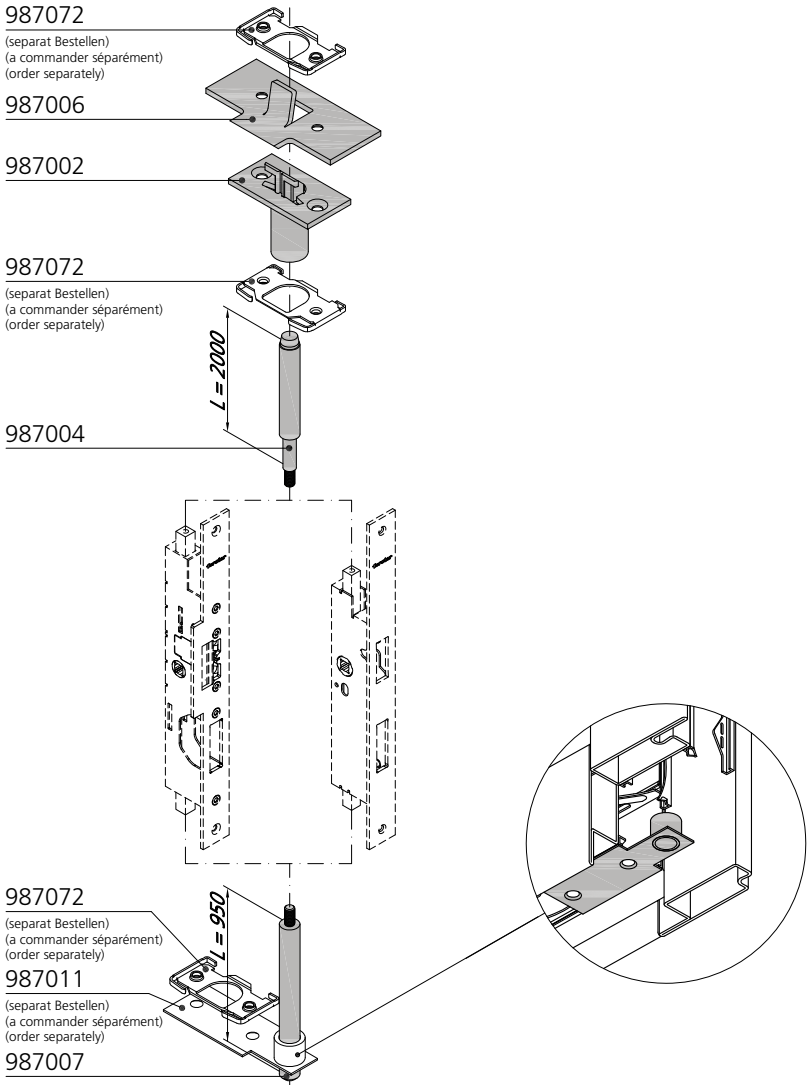

Stahl	Edelstahl
Acier	Acier inox
Steel	Stainless steel

Beschläge
Umlenkung E-Öffner
987016

Einsatz bei 2-flügligen Türen auf Standflügel mit E-Öffner in Kombination mit Standflügelverriegelung **987454** und **987456,** inklusive Gewindestange.

Ferrements
Déviation ouverture électrique
987016

Élément pour porte à deux vantaux, vantail semi-fixe avec ouverture électrique en combinaison avec verrouillage **987454** et **987456,** avec tige filetée.

Fittings
Redirect door-opener
987016

Use for double-leaved doors at passive leaf the door-opener in combination with passive leaf latch **987454** and **987456,** including threaded rod.

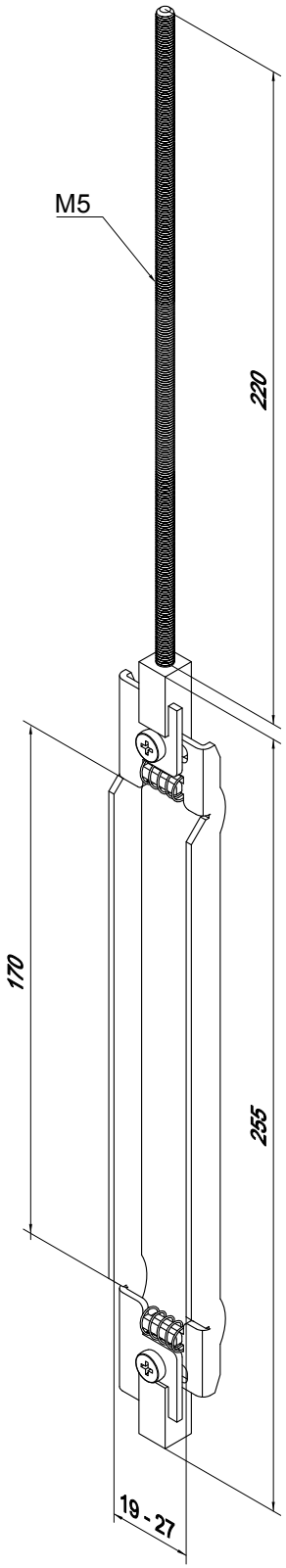

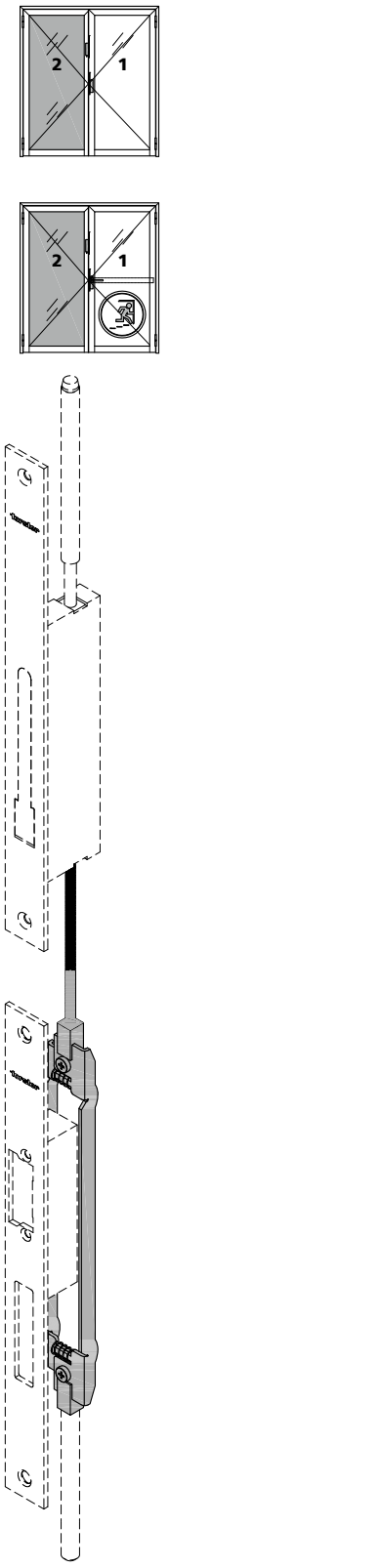

Beschläge
Obere Verriegelung

Ferrements
Verrouillage supérieurs

Fittings
Top shootbolt

Abbildung Figure Figure	Bezeichnung Désignation Designation	Verkaufseinheit Unité de vente Sales unit	Art. Nr. art. no. art. no.
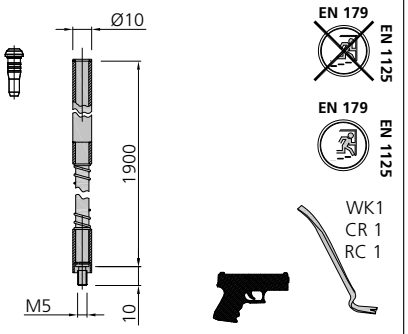	Stange nach oben Tringle vers le haut Rod upwards	1 Stk./pce	**987003**
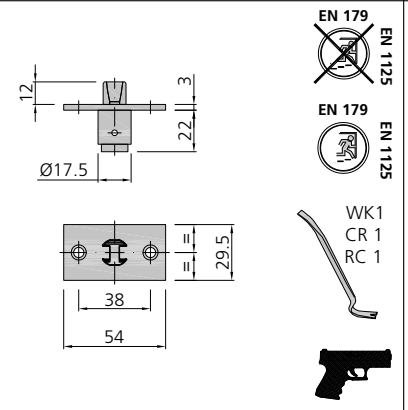	Schnappriegel Loquet Safety catch	1 Stk./pce	**987015**
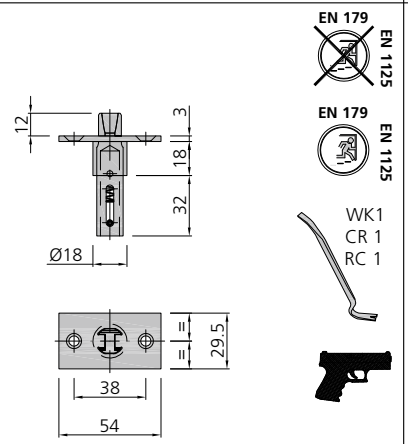	Federnder Schnappriegel Loquet à ressort Spring safety catch	1 Stk./pce	**987001**
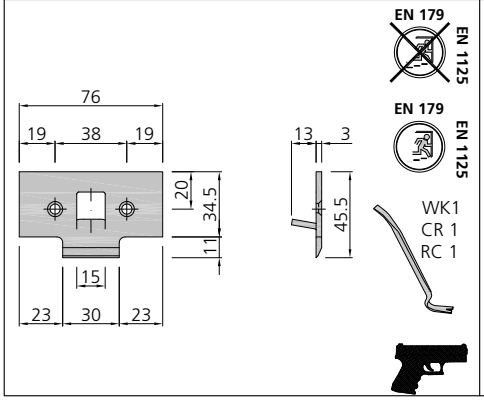	Schliessblech Gâche Keep of door	1 Stk./pce	**987006**

Stahl	Edelstahl
Acier	Acier inox
Steel	Stainless steel

Beschläge
Obere und untere Verriegelung

Ferrements
Verrouillage vers le haut et vers le bas

Fittings
Shootbolt up- and downwards

Abbildung Figure Figure	Bezeichnung Désignation Designation	Verkaufseinheit Unité de vente Sales unit	Art. Nr. art. no. art. no.
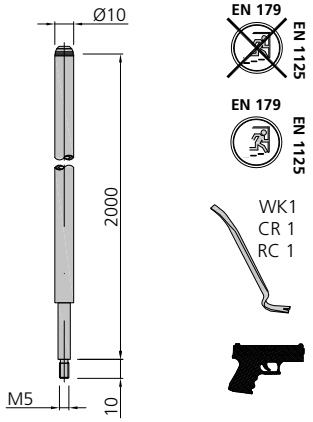	Stange nach oben Tringle vers le haut Rod upwards	1 Stk./pce	**987004**
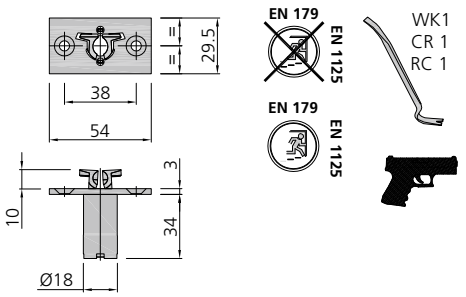	Schaltschloss Serrure de maintien Switch latch	1 Stk./pce	**987002**
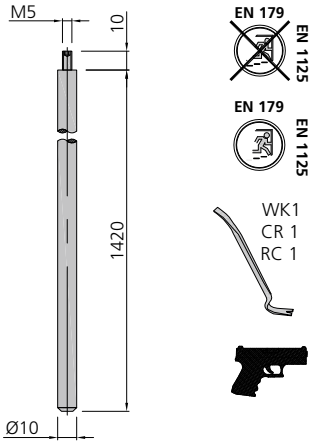	Stange nach unten (Falztreibriegelschloss) Tringle vers le bas (crémone de commande à levier) Rod downwards (drive bolt lock)	1 Stk./pce	**987005**
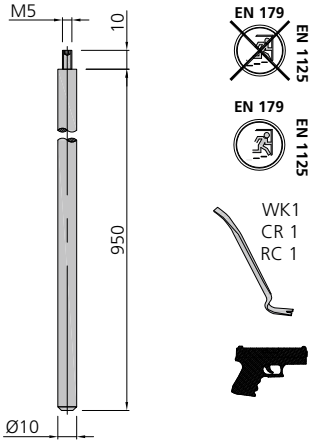	Stange nach unten (Antipanik-Gegenkasten) Tringle vers le bas (crémone anti-panique) Rod downwards (panic-version opposite lock)	1 Stk./pce	**987007**

Beschläge
Obere und untere Verriegelung

Ferrements
Verrouillage vers le haut et vers le bas

Fittings
Shootbolt up- and downwards

Abbildung Figure Figure	Bezeichnung Désignation Designation	Verkaufseinheit Unité de vente Sales unit	Art. Nr. art. no. art. no.
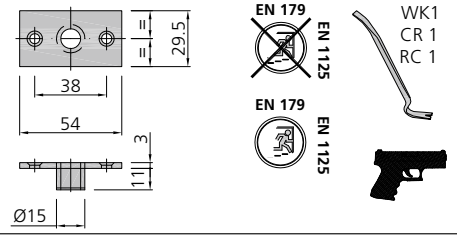	Stangenführung für Gehrung Guide de tringle pour coupe en onglet Rod guide for mitre joint	1 Stk./pce	**987010**
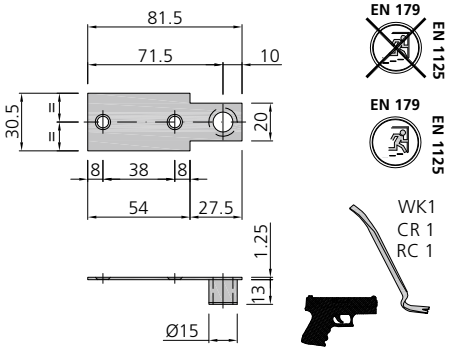	Stangenführung für Sockel stumpf Guide de tringle pour socle coupe droite Rod guide for butt joint	1 Stk./pce	**987011**
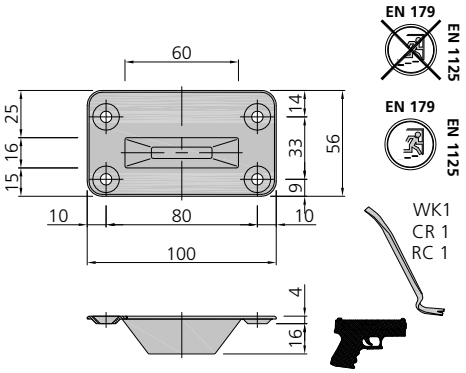	Bodenschliessmulde Edelstahl Gâche au sol Acier inox Floor bush stainless steel	1 Stk./pce	**987050**
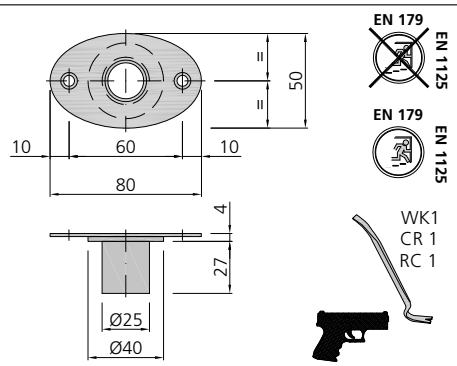	Verstellbare Bodenschliesshülse Edelstahl Verstellbereich +/- 3 mm Douille de fermeture au sol réglable Acier inox Plage de réglage +/- 3 mm Adjustable floor covering sheath Stainless steel Adjustment range +/- 3 mm	1 Stk./pce	**987051**
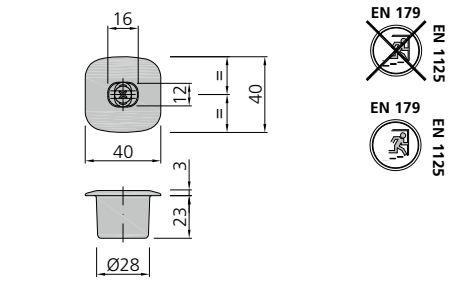	Verstellbare Bodenschliesshülse Edelstahl, Verstellbereich +/- 2 mm Douille de fermeture au sol réglable Acier inox, plage de réglage +/- 2 mm Adjustable floor covering bush stainless steel, adjustment range +/- 2 mm	1 Stk./pce	**987052**

Beschläge
Mitnehmerhaken
Mitnehmerklappe

Ferrements
Taquet d'entraînement

Fittings
Carry bar

Abbildung Figure Figure	Bezeichnung Désignation Designation	Verkaufseinheit Unité de vente Sales unit	Art.Nr. art. no. art. no.
EN 179 EN 1125 WK1 CR 1 RC 1 DIN links DIN gauche DIN left 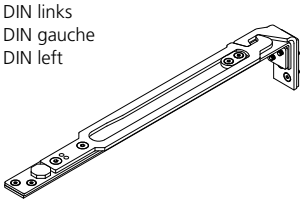 DIN rechts DIN droite DIN right 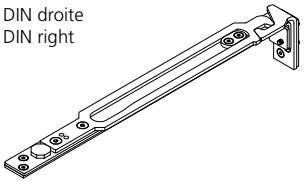 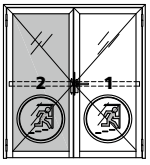	Verdecktliegender Mitnehmerhaken **Stahl verzinkt, Einsatz nur bei 2-flügeligen Antipaniktüren** Taquet d'entraînement caché **acier zingué, utilisation seulement pour des portes anti-panique à deux vantaux** Concealed carry bar **galvanized steel, for use on panic doors with 2 leaves only** Grösse / Dimension / Size 1 Gangflügelbreite / Largeur de vantail de service / active leaf width 850 (905*) - 1000 mm Standflügelbreite / largeur de vantail semi-fixe / passive leaf width 850 - 1000 mm DIN links, DIN gauche, DIN left DIN rechts, DIN droite, DIN right Grösse / Dimension / Size 2 Gangflügelbreite / Largeur de vantail de service / active leaf width 930 (985*) - 1400 mm Standflügelbreite / largeur de vantail semi-fixe / passive leaf width 850 - 1400 mm DIN links, DIN gauche, DIN left DIN rechts, DIN droite, DIN right * mit integriertem Türschliesser avec ferme-porte encastré with integrated door closer	1 Stk./pce 1 Stk./pce	**987083** **987082** **987085** **987084**
EN 179 EN 1125 WK1 CR 1 RC 1 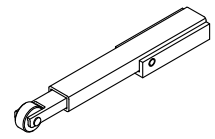 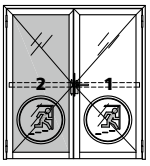	Mitnehmerklappe aufgesetzt **Stahl verzinkt, Einsatz nur bei 2-flügeligen Antipaniktüren** Taquet d'entraînement quincaillerie **acier zingué, utilisation seulement pour des portes anti-panique à deux vantaux** Attached carry bar **galvanized steel, for use on panic doors with 2 leaves only**	1 Stk./pce	**907103**

Beschläge
Drücker

Ferrements
Poignées

Fittings
Handles

Abbildung Figure Figure	Bezeichnung Désignation Designation	Verkaufseinheit Unité de vente Sales unit	Art.Nr. art no art. no.
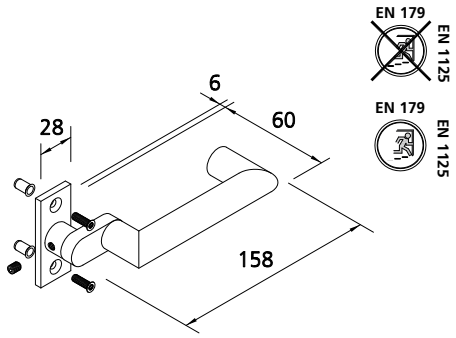	Türdrücker Edelstahl (matt geschliffen), Dorn 9 mm, Poignée de porte acier inox (poli mat), carré de 9 mm, Door handle stainless steel (polished mat finish), nut spindle 9 mm, 2 Stk. M5 x 20 mm Schrauben mit Einnietmutter 2 pces de M5 x 20 mm vis avec rivet taraudé 2 units M5 x 20 mm screws with rivet nut	1 Stk./pce	**907326**
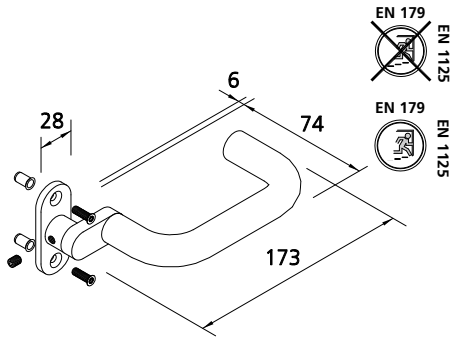	Türdrücker Edelstahl (matt geschliffen), Dorn 9 mm, Poignée de porte acier inox (poli mat), carré de 9 mm, Door handle stainless steel (polished mat finish), nut spindle 9 mm, 2 Stk. M5 x 20 mm Schrauben mit Einnietmutter 2 pces de M5 x 20 mm vis avec rivet taraudé 2 units M5 x 20 mm screws with rivet nut	1 Stk./pce	**907327**
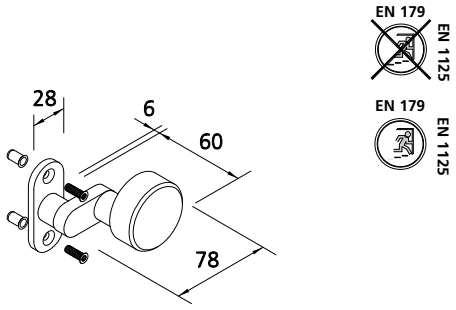	Türknopf Edelstahl (matt geschliffen), Dorn 9 mm Bouton de porte acier inox (poli mat), carré de 9 mm Door knob stainless steel (polished mat finish), nut spindle 9 mm 2 Stk. M5 x 20 mm Schrauben mit Einnietmutter 2 pces de M5 x 20 mm vis avec rivet taraudé 2 units M5 x 20 mm screws with rivet nut	1 Stk./pce	**907329**

Beschläge
Drücker

Ferrements
Poignées

Fittings
Handles

Abbildung Figure Figure	Bezeichnung Désignation Designation	Verkaufseinheit Unité de vente Sales unit	Art.Nr. art no art. no.
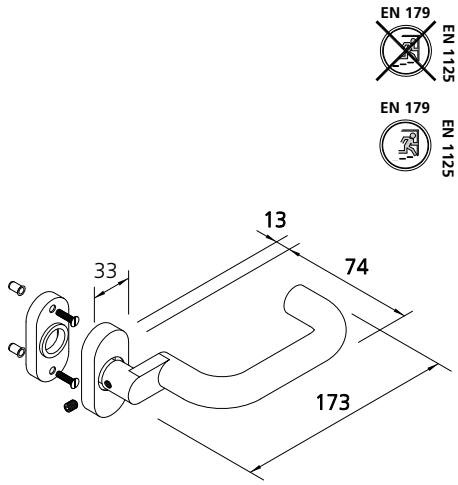	Türdrücker Edelstahl (matt geschliffen), Dorn 9 mm, mit Rückhaltefeder Poignée de porte acier inox (poli mat), carré de 9 mm, avec ressort de rappel Door handle stainless steel (polished mat finish), nut spindle 9 mm, with backing spring 2 Stk. M5 x 20 mm Schrauben mit Einnietmutter 2 pces de M5 x 20 mm vis avec rivet taraudé 2 units M5 x 20 mm screws with rivet nut	1 Stk./pce	**907350**
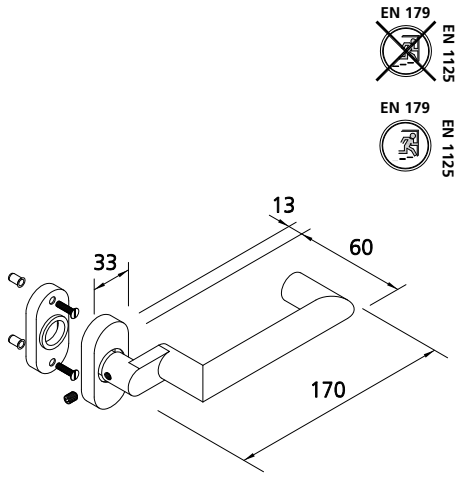	Türdrücker Edelstahl (matt geschliffen), Dorn 9 mm, mit Rückhaltefeder Poignée de porte acier inox (poli mat), carré de 9 mm, avec ressort de rappel Door handle stainless steel (polished mat finish), nut spindle 9 mm, with backing spring 2 Stk. M5 x 20 mm Schrauben mit Einnietmutter 2 pces de M5 x 20 mm vis avec rivet taraudé 2 units M5 x 20 mm screws with rivet nut	1 Stk./pce	**907351**
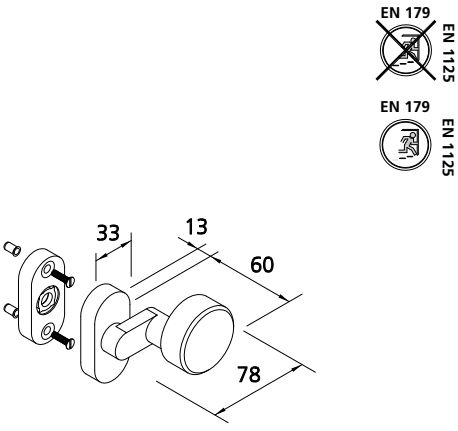	Türknopf Edelstahl (matt geschliffen), Dorn 9 mm Bouton de porte acier inox (poli mat), carré de 9 mm Door knob stainless steel (polished mat finish), nut spindle 9 mm 2 Stk. M5 x 20 mm Schrauben mit Einnietmutter 2 pces de M5 x 20 mm vis avec rivet taraudé 2 units M5 x 20 mm screws with rivet nut	1 Stk./pce	**907356**

Beschläge
Antipanik-Druckstange

Ferrements
Pushbar anti-panique

Fittings
Anti-panic touch-hbar

Abbildung Figure Figure	Bezeichnung Désignation Designation	Verkaufseinheit Unité de vente Sales unit	Art.Nr. art. no. art. no.
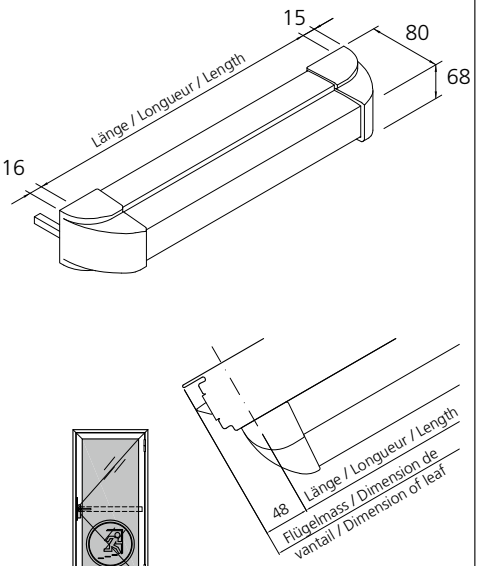	Antipanik-Druckstange für Gangflügel mit 30° Drehwinkel, DIN links und DIN rechts verwendbar, inkl. Befestigungsmaterial, Edelstahl matt Pushbar anti-panique pour vantail de service avec angle de rotation 30°, utilisable DIN gauche ou DIN droite, accessoires de fixation inclus, inox mat. Anti-panic touch-bar for active leaf with 30° angle of tilt, using for opening left and right, including fixing kit, stainless steel Länge / Longueur / Length 750 - 1000 mm Länge / Longueur / Length 1001 - 1250 mm	1 Stk./pce	**987207** **987208**
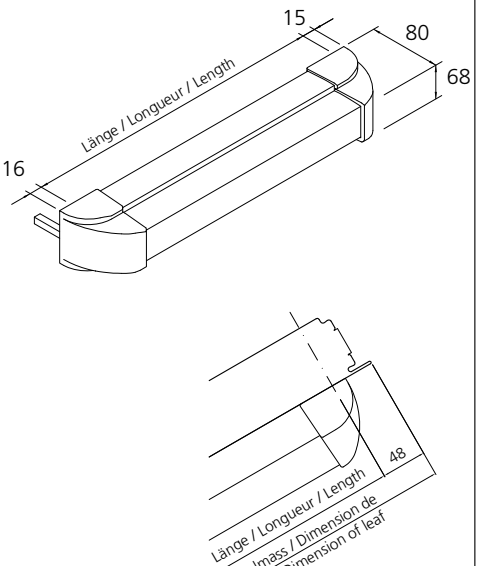	Antipanik-Druckstange für Standflügel mit 40° Drehwinkel, DIN links und DIN rechts verwendbar, inkl. Befestigungsmaterial, Edelstahl matt Pushbar anti-panique pour vantail de semifixe avec angle de rotation 40°, utilisable DIN gauche ou DIN droite, accessoires de fixation inclus, inox mat. Anti-panic touch-bar for passive leaf with 40° angle of tilt, using for opening left and right, including fixing kit, stainless steel Länge / Longueur / Length 750 - 1000 mm Länge / Longueur / Length 1001 - 1250 mm	1 Stk./pce	**987209** **987210**

Stahl	Edelstahl
Acier	Acier inox
Steel	Stainless steel

Beschläge
Antipanik-Stangengriff

Ferrements
Barre anti-panique

Fittings
Anti-panic push-bar

Abbildung Figure Figure	Bezeichnung Désignation Designation	Verkaufseinheit Unité de vente Sales unit	Art.Nr. art. no. art. no.
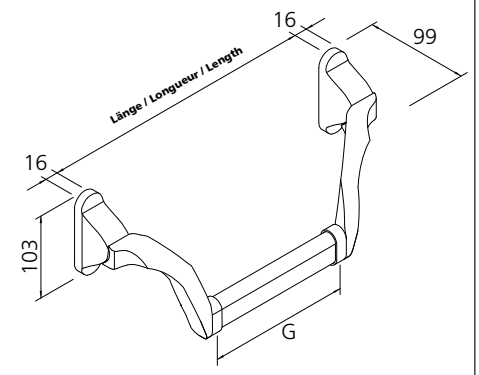 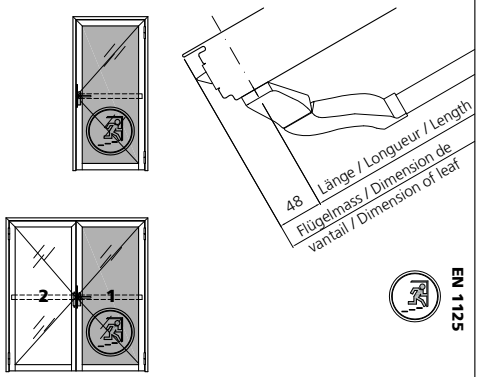	**Antipanik-Stangengriff** für Gangflügel mit 30° Drehwinkel, Flach-Oval-Rohr 38.5 x 19.5 mm DIN links und DIN rechts verwendbar inkl. Befestigungsmaterial, Edelstahl matt **Barre anti-panique** pour vantail de service avec angle d'ouverture 30° tube oval-plate 38.5 x 19.5 mm Utilisable DIN gauche ou DIN droite accessoires de fixation inclus, inox mat. **Anti-panic push-bar** for active leaf with 30° angle of tilt, flat and oval tube 38.5 x 19.5 mm Using for opening left and right, including fixing kit, stainless steel Länge / Longueur / Length 750 - 1369 mm Länge / Longueur / Length 1370 - 1719 mm G = Länge / Longueur / Length - 219 mm	1 Stk./pce	**907286** **907288**
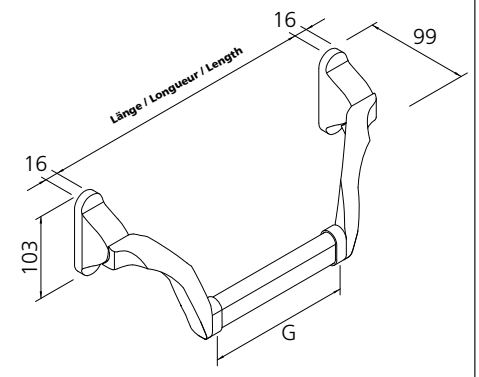 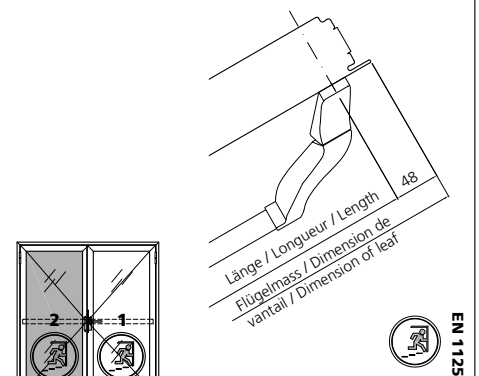	**Antipanik-Stangengriff** für Standflügel mit 45° Drehwinkel, Flach-Oval-Rohr 38.5 x 19.5 mm DIN links und DIN rechts verwendbar inkl. Befestigungsmaterial, Edelstahl matt **Barre anti-panique** pour vantail semi-fixe avec angle d'ouverture 45° tube oval-plate 38.5 x 19.5 mm Utilisable DIN gauche ou DIN droite accessoires de fixation inclus, inox mat. **Anti-panic push-bar** for passive leaf with 45° angle of tilt, flat and oval tube 38.5 x 19.5 mm Using for opening left and right, including fixing kit, stainless steel Länge / Longueur / Length 750 - 1369 mm Länge / Longueur / Length 1370 - 1719 mm G = Länge / Longueur / Length - 219 mm	1 Stk./pce	**907287** **907289**

Beschläge
Drückstifte / Rosetten

Ferrements
Carrés de poignées / rosaces

Fittings
Handle shafts / Rosettes

Abbildung Figure Figure	Bezeichnung Désignation Designation	Verkaufseinheit Unité de vente Sales unit	Art.Nr. art. no. art. no.
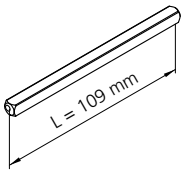 EN 179 EN 1125 EN 179 EN 1125	Standard Drückerstift für Drückerpaar Carré de poignée standard pour paire de poignée Standard door handle shaft for pair of handles	1 Stk./pce	**907372**
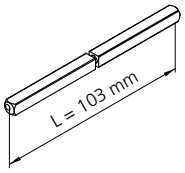 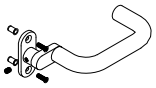 Dorn 9 mm carré de 9 mm nut spindle 9 mm	Anti-Panik Drückerstift für Drückerpaar und Drücker, Knopf mit Druckstange Carré de poignées anti panique pour paire de poignée et poignée, bouton avec pushbar anti-panique Door handle shaft anti-panic version for pair of panic door handles and handle, knob with panic pushbar	1 Stk./pce	**907373**
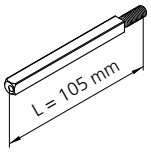	Wechsel Drückerstift für Drücker, Druckstange und Knopf Changement carré de poignée pour poignée, pushbar anti-panique et bouton Door handle shaft for handle, anti-panic touch-bar and knob	1 Stk./pce	**907309**
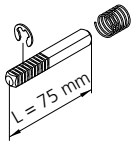	Drückerstift für einseitige Betätigung Carré de poignée pour actionnement d'un côté Handle shaft for one side actuation	1 Stk./pce	**907376**
RZ 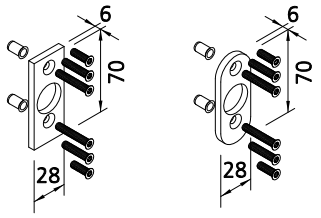 EN 179 EN 1125 EN 179 EN 1125	Zylinderrosette für Ø 22 mm Rosace pour Ø 22 mm Rosette for Ø 22 mm		
	eckig / anguleux / angled	2 Stk./pcs **RZ**	**907336**
	rund / rond / round	2 Stk./pcs **RZ**	**907338**
	Zylinderrosette für Ø 17 mm Rosace pour Ø 17 mm Rosette for Ø 17 mm		
PZ 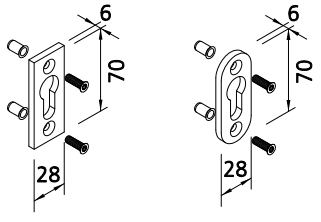	eckig / angles vifs / angled	2 Stk./pcs **PZ**	**907335**
	rund / rond / round	2 Stk./pcs **PZ**	**907337**
	Edelstahl (matt geschliffen) 2 Stk. M5 x 20,24,30 mm Schrauben mit Einnietmutter acier inox (poli matt) 2 pces de M5 x 20,24,30 mm vis avec rivet taraudé stainless steel (polished mat finish) 2 units M5 x 20,24,30 mm screws with rivet nut		
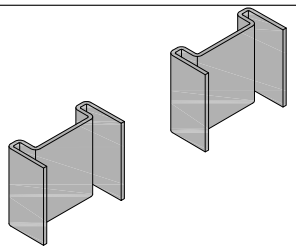	Set Einschweissteile, Edelstahl, zur Befestigung der Gleitschiene, passend zu DORMA, GEZE Kit pièces de soudage, acier inox, pour fixation de glissière type DORMA, GEZE Set welding parts, stainless steel, for guide rail fixation type DORMA, GEZE	2 Stk./pcs	**987041**

Beschläge
Drückstifte / Rosetten

Ferrements
Carrés de poignées / rosaces

Fittings
Handle shafts / Rosettes

Abbildung Figure Figure	Bezeichnung Désignation Designation	Verkaufseinheit Unité de vente Sales unit	Art.Nr. art. no. art. no.
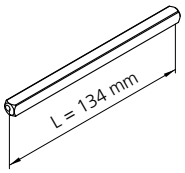 EN 179 EN 1125 EN 179 EN 1125	Standard Drückerstift für Drückerpaar Carré de poignée standard pour paire de poignée Standard door handle shaft for pair of handles	1 Stk./pce	**907315**
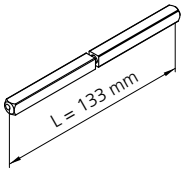  Dorn 9 mm carré de 9 mm nut spindle 9 mm	Anti-Panik Drückerstift für Drückerpaar und Drücker, Knopf mit Druckstange Carré de poignées anti panique pour paire de poignée et poignée, bouton avec pushbar anti-panique Door handle shaft anti-panic version for pair of panic door handles and handle, knob with panic pushbar	1 Stk./pce	**907319**
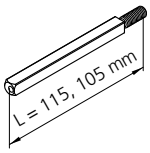	Wechsel Drückerstift für Drücker und Knopf, L = 115 mm für Antipanik-Druckstange und Knopf, L = 105 mm Changement carré de poignée pour poignée et bouton, L = 115 mm pour pushbar anti-panique et bouton, L = 105 mm Door handle shaft for handle and knob, L = 115 mm for anti-panic touch-bar and knob, L = 105 mm	1 Stk./pce	**907339** (L = 115 mm) **907309** (L = 105 mm)
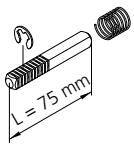	Drückerstift für einseitige Betätigung Carré de poignée pour actionnement d'un côté Handle shaft for one side actuation	1 Stk./pce	**907376**
RZ 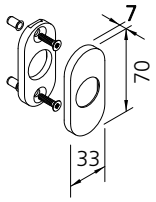 EN 179 EN 1125 EN 179 EN 1125	Zylinderrosette für Ø 22 mm Rosace pour Ø 22 mm Rosette for Ø 22 mm	2 Stk./pcs **RZ**	**907352**
	Zylinderrosette für Ø 17 mm Rosace pour Ø 17 mm Rosette for Ø 17 mm	2 Stk./pcs **PZ**	**907353**
PZ 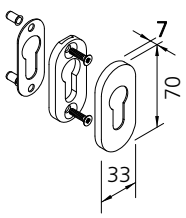	Edelstahl (matt geschliffen) 2 Stk. M5 x 20 mm Schrauben mit Einnietmutter acier inox (poli matt) 2 pces de M5 x 20 mm vis avec rivet taraudé stainless steel (polished mat finish) 2 units M5 x 20 mm screws with rivet nut		

Lotte Plaza, RU-Moscow

Beschläge
Montageabstände bei Türen mit 3 Bändern

Ferrements
Montage de la quincaillerie
Distance avec 3 paumelles

Fittings
Installation of the fittings
Distance 3 hinges

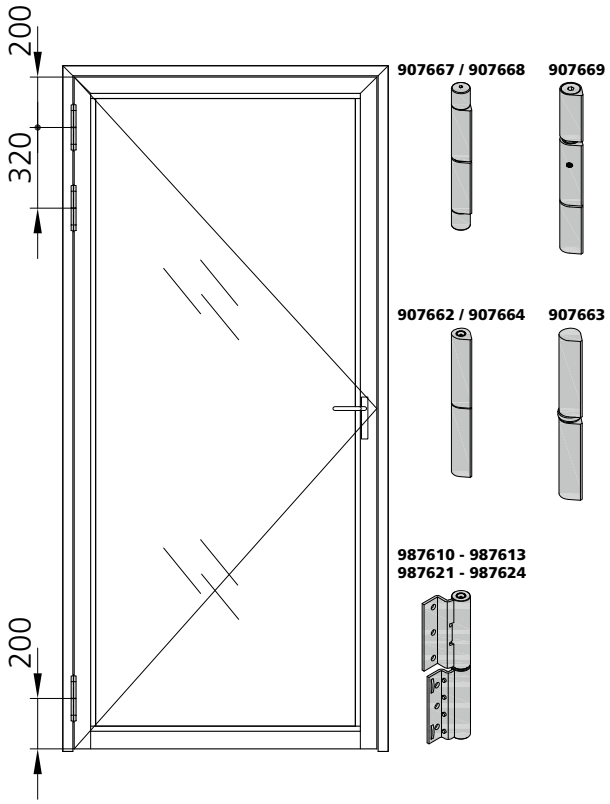

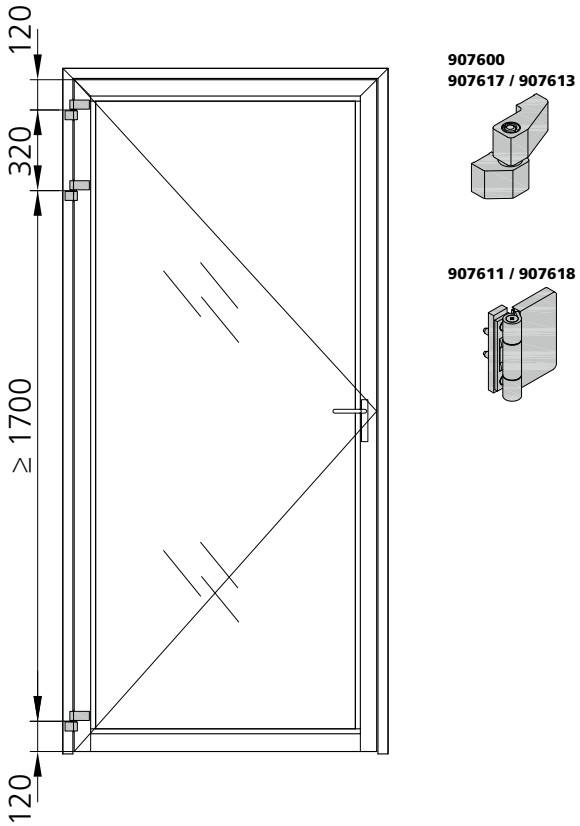

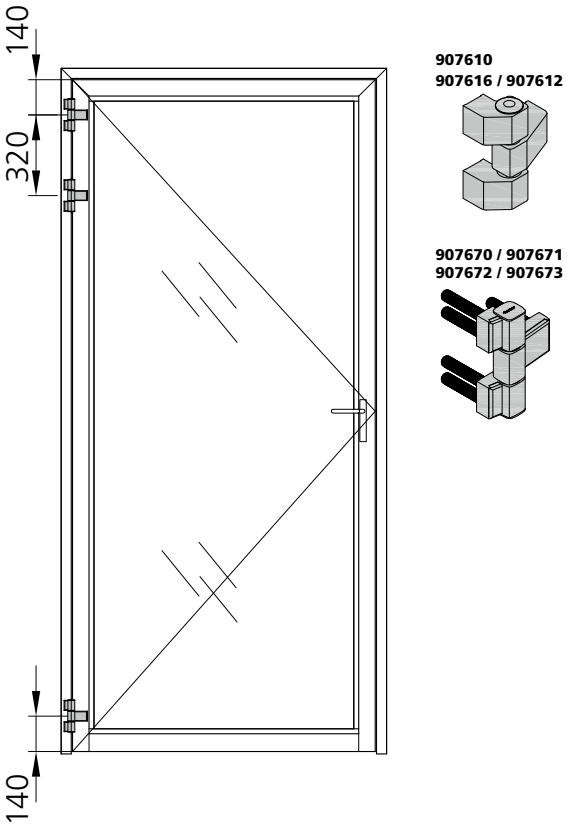

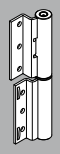

Beschläge
Aushängehöhen

Ferrements
Hauteur de dégondage

Fittings
Distance for unhinge

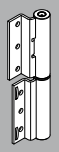



907662
907664

Dorn verstellbar
Axe réglable
en hauteur
Nut spindle height
adjustable

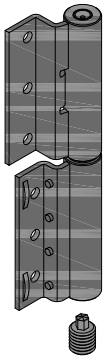

987610
-
987613

987621
-
987624

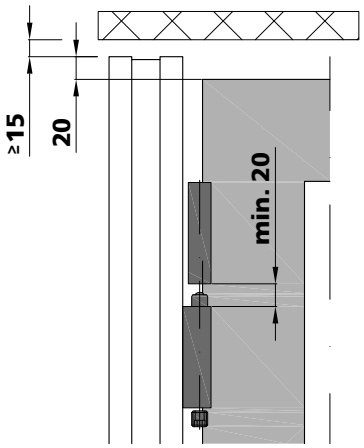

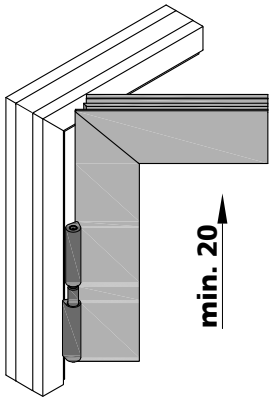



907663

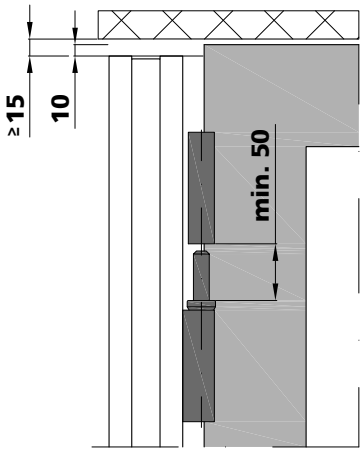

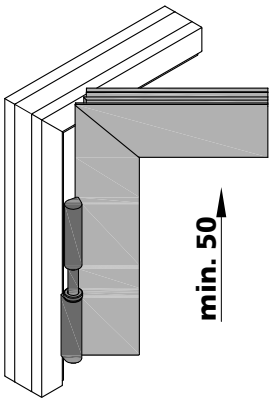



907667
907668

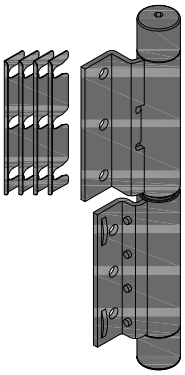

987680
987681

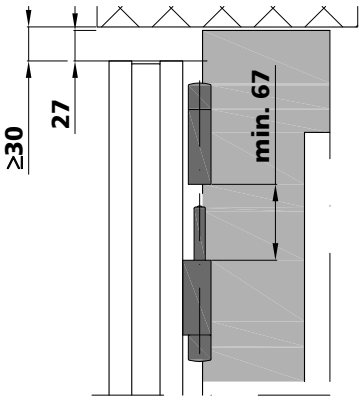

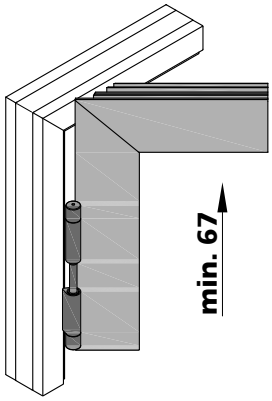

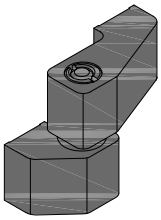

907617
907613
907600

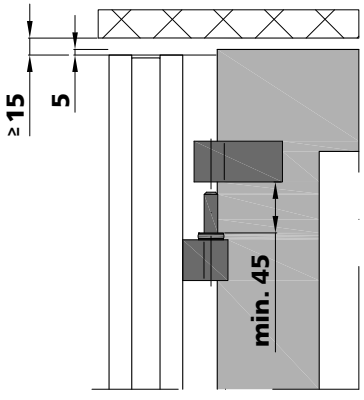

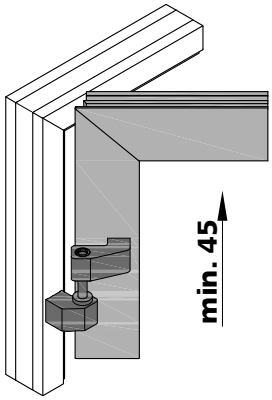

Beschläge
Bänder Beständigkeitsklassen

Ferrements
Classes de résistance des paumelles

Fittings
Hinge resistance classes

Korrosionsbeständigkeit	**Einsatzbedingungen**
Klasse 0: Keine bestimmte Korrosionsbeständigkeit	Keine spezifischen Einsatzbedingungen, bei denen ein festgelegtes Korrosionsverhalten relevant ist
Klasse 1: Geringe Beständigkeit	Innenbereich in trockener Umgebung
Klasse 2: Moderate Beständigkeit	Innenbereich, in dem Kondensation auftreten kann
Klasse 3: Hohe Beständigkeit	Aussenbereich, in dem gelegentlich oder häufige Befeuchtung, Regen oder Tau auftreten kann
Klasse 4: Sehr hohe Beständigkeit	Aussenbereich mit sehr harten Bedingungen
Klasse 5: Aussergewöhnlich hohe Beständigkeit	Aussenbereich mit aussergewöhnlich harten Bedingungen, bei denen ein Langzeitschutz des Produktes erforderlich ist

Auszug aus Norm EN 1670 (Anhang A)

Résistance à la corrosion	**Conditions d'utilisation**
Classe 0: pas de résistance à la corrosion définie	Aucune condition d'utilisation spécifique lorsqu'il n'y a pas de résistance à la corrosion définie
Classe 1: faible résistance	Utilisation en intérieur dans une atmosphère sèche
Classe 2: résistance modérée	Utilisation en intérieur avec condensation possible
Classe 3: résistance élevée	Utilisation en extérieur avec pluie ou rosée occasionnelle ou fréquente
Classe 4: résistance très élevée	Utilisation en extérieur dans des conditions très sévères
Classe 5: résistance exceptionnellement élevée	Utilisation en extérieur dans des conditions exceptionnellement sévères nécessitant une protection à long terme du produit

Extrait de la norme EN 1670 (annexe A)

Corrosion resistance	**Service conditions**
Grade 0: no defined corrosion resistance	No specific service conditions where a defined corrosion resistance is not relevant
Grade 1: low corrosion resistance	Service indoors in warm dry atmospheres
Grade 2: moderate corrosion resistance	Service indoors where condensation may occur
Grade 3: high corrosion resistance	Service outdoors where occasional or frequent wetting by rain or dew may occur
Grade 4: very high corrosion resistance	Service outdoors in very severe conditions
Grade 5: exceptionally high corrosion resistance	Service outdoors in exceptionally severe conditions where long-term protection of the product is required

Extract from standard EN 1670 (annexe A)

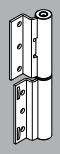

Beschläge
Anschweissband
Höhenverstellbar

Ferrements
Paumelle à souder
Réglable en hauteur

Fittings
Weld-on hinge
Adjustable in height

Abbildung Figure Figure	Bezeichnung Désignation Designation	Verkaufseinheit Unité de vente Sales unit	Art.Nr. art. no. art. no.
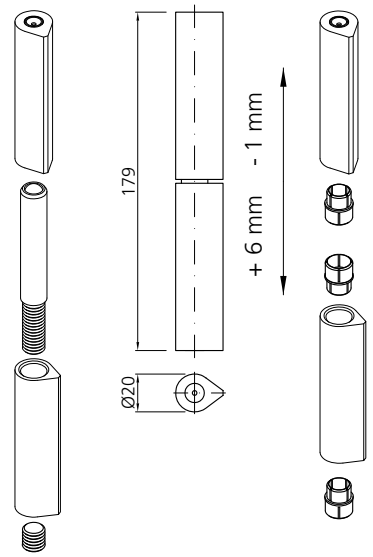	Stahl-Anschweissband höhenverstellbar, auf Kugel gelagert, mit Schmiernippel, Stahl blank, Korrosionsbeständigkeit Klasse 0 Paumelle à souder en acier réglables en hauteur, bille en acier trempé tournant sur une pastille en laiton, avec graisseur, acier brut, Résistance à la corrosion classe 0 Steel weld-on hinge adjustable in height, lying on a ball end, with lubrication nipple, steel blank, corrosion resistance class 0 Drehpunktabstand 15 mm / Axe de rotation 15 mm / Pivot spacing 15 mm	2 Stk./pcs	**907662**
	Edelstahl-Anschweissband höhenverstellbar, auf Kugel gelagert, mit Schmiernippel, Korrosionsbeständigkeit Klasse 4 Paumelle à souder en acier inox réglables en hauteur, bille en acier trempé tournant sur une pastille en laiton, avec graisseur, résistance à la corrosion classe 4 Stainless steel weld-on hinge adjustable in height, lying on a ball end, with lubrication nipple, corrosion resistance class 4 Drehpunktabstand 15 mm / Axe de rotation 15 mm / Pivot spacing 15 mm	2 Stk./pcs	**907664**



Zulässige Lasten der Türen in [kg]
Charges admissibles des portes en [kg]
Permissible loads of the doors in [kg]

Flügelhöhe H in [mm] / Hauteur de vantail H en [mm] / Leaf height H in [mm]	600	800	1000	1200	1400
3000	340	300	260	230	210
2800	330	290	250	220	200
2600	320	270	240	210	190
2400	300	250	220	190	170
2200	280	240	200	180	160
2000	280	230	200	170	150
1800	260	210	180	160	140

Flügelbreite B in [mm] / largeur de vantail B en [mm] / Leaf width B in [mm]

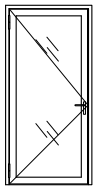

Bandrichteisen-Set
Kit outil de correction pour paumelles
Hinge adjusting set

909210

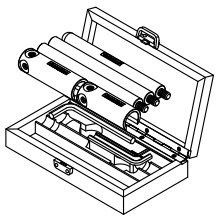

Anschweisslehre
Gabarit de soudage
Welding template

909029

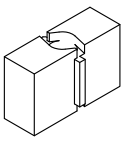

Schmier-Set
Jeu de graissage
Lubrication set

909240

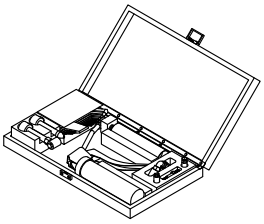

Abdeckkappe als Schutz für Farbbeschichtung einsetzen
Utiliser le bouchon comme protection peinture
Use cover cap to protect colour coating

907064



EG Konformitätserklärung 477110014
EG déclaration de conformité 477110014
EC declaration of conformity 477110014

Beschläge
Anschweissband
Höhen- / seiten- / tiefenverstellbar

Ferrements
Paumelle à souder
Réglable en hauteur, latéralement et en profondeur

Fittings
Weld-on hinge
Adjustable in height, sideways and in depth

Abbildung Figure Figure	Bezeichnung Désignation Designation	Verkaufseinheit Unité de vente Sales unit	Art.Nr. art. no. art. no.
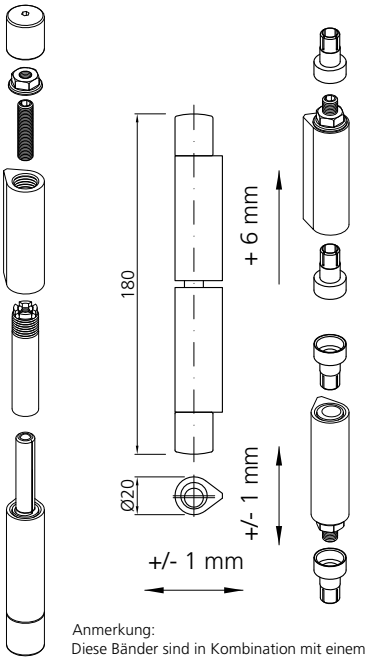 Anmerkung: Diese Bänder sind in Kombination mit einem Drehflügelantrieb nicht geprüft. Remarque: Ces paumelles ne sont pas certifiées en combinaison avec un automatisme d'ouverture. Note: These hinges have not been tested in combination with automatic swing door drives.	**Stahl-Anschweissband** höhen-, seiten-, und tiefenverstellbar, auf Kugel gelagert, mit Schmiernippel, Stahl blank, Korrosionsbeständigkeit Klasse 0 **Paumelle à souder en acier** réglables en hauteur, latéralement et en profondeur bille en acier trempé tournant sur une pastille en laiton avec graisseur, acier brut, résistance à la corrosion classe 0 **Steel weld-on hinge** adjustable in heightsideways and in depth, lying on a ball end, with lubrication nipple, steel blank, corrosion resistance class 0 Drehpunktabstand 15 mm / Axe de rotation de 15 mm / Pivot spacing 15 mm	2 Stk./pcs	**907667**
	Edelstahl-Anschweissband höhen-, seiten-, und tiefenverstellbar, auf Kugel gelagert, mit Schmiernippel, Korrosionsbeständigkeit Klasse 3 **Paumelle à souder en acier inox** réglables en hauteur, latéralement et en profondeur bille en acier trempé tournant sur une pastille en laiton avec graisseur, résistance à la corrosion classe 3 **Stainless steel weld-on hinge** adjustable in heightsideways and in depth lying on a ball end, with lubrication nipple, corrosion resistance class 3 Drehpunktabstand 15 mm / Axe de rotation de 15 mm / Pivot spacing 15 mm	2 Stk./pcs	**907668**

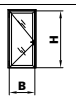

Zulässige Lasten der Türen in [kg]
Charges admissibles des portes en [kg]
Permissible loads of the doors in [kg]

Flügelhöhe H in [mm] / Hauteur de vantail H en [mm] / Leaf height H in [mm]	600	800	1000	1200	1400
3000	340	300	260	230	210
2800	330	290	250	220	200
2600	320	270	240	210	190
2400	300	250	220	190	170
2200	280	240	200	180	160
2000	280	230	200	170	150
1800	260	210	180	160	140

Flügelbreite B in [mm] / largeur de vantail B en [mm] / Leaf width B in [mm]

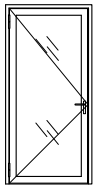

EG Konformitätserklärung 477110014
EG déclaration de conformité 477110014
EC declaration of conformity 477110014

Einsatz zu Rätschenschlüssel
Outil pour clé à cliquet
Insert for rached spanner

909209



Bandrichteisen-Set
Kit outil de correction pour paumelles
Hinge adjusting set

909210

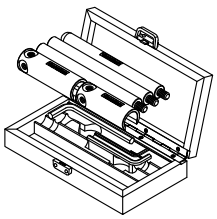

Schmier-Set
Jeu de graissage
Lubrication set

909240

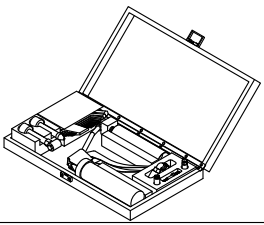

Anschweisslehre
Gabarit de soudage
Welding template

909029

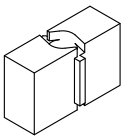

Schmieraufsatz
Chapiteau pour lubrification
Cap for lubrication

907058



Abdeckkappe als Schutz für Farbbeschichtung einsetzen
Utiliser le bouchon comme protection peinture
Use cover cap to protect colour coating

907065



Beschläge
Anschweissband

Ferrements
Paumelle à souder

Fittings
Weld-on hinge

Abbildung Figure Figure	Bezeichnung Désignation Designation	Verkaufseinheit Unité de vente Sales unit	Art.Nr. art. no. art. no.
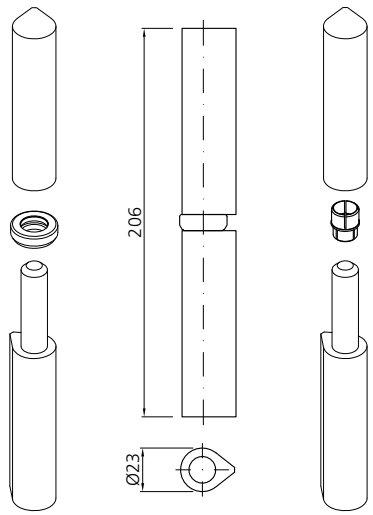	Stahl-Anschweissband mit Axialkugellager, Stahl blank, Korrosionsbeständigkeit Klasse 0 Paumelle à souder en acier avec roulement à billes axial, acier brut, résistance à la corrosion classe 0 Steel weld-on hinge with axial ball bearing, steel blank, corrosion resistance class 0 Drehpunktabstand 17 mm Axe de rotation 17 mm Pivot spacing 17 mm Für nach innen öffnende Aussentüren Pour portes extérieures, ouvrant vers l'intérieur For external doors, opening inwards	1 Stk./pce	**907663**



Zulässige Lasten der Türen in [kg]
Charges admissibles des portes en [kg]
Permissible loads of the doors in [kg]

Flügelhöhe H in [mm] / Hauteur de vantail H en [mm] / Leaf height H in [mm]	600	800	1000	1200	1400
3000	370	360	350	340	320
2800	370	360	350	340	320
2600	360	350	340	330	320
2400	360	340	330	320	310
2200	360	340	320	320	310
2000	350	340	320	310	300
1800	350	330	320	300	290

Flügelbreite B in [mm] / largeur de vantail B en [mm] / Leaf width B in [mm]

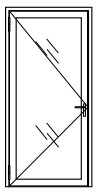

Bandrichteisen-Set
Kit outil de correction pour paumelles
Hinge adjusting set

909210

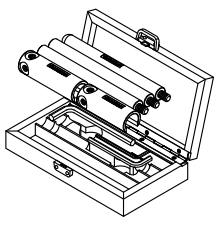

Anschweisslehre
Gabarit de soudage
Welding template

909030

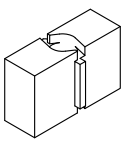

Schmier-Set
Jeu de graissage
Lubrication set

909240

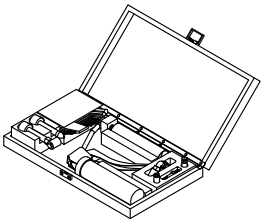

Abdeckkappe: als Schutz für Farbbeschichtung einsetzen
Utiliser le bouchon comme protection peinture
Use cover cap to protect colour coating

907064



EG Konformitätserklärung 477110014
EG déclaration de conformité 477110014
EC declaration of conformity 477110014

Beschläge
Anschweissband
Höhenverstellbar

Ferrements
Paumelle à souder
Réglable en hauteur

Fittings
Weld-on hinge
Adjustable in height

Abbildung Figure Figure	Bezeichnung Désignation Designation	Verkaufseinheit Unité de vente Sales unit	Art.Nr. art. no. art. no.
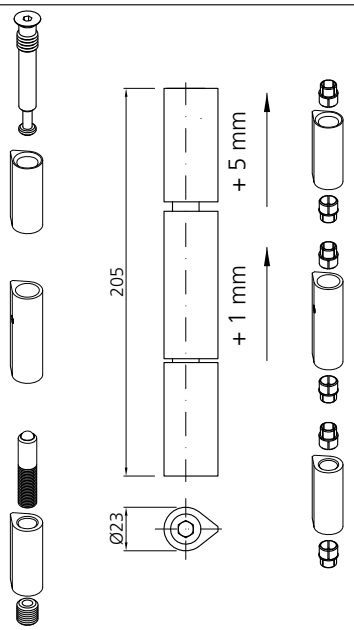	Stahl-Anschweissband höhenverstellbar, auf Kugel gelagert, Stahl blank, Korrosionsbeständigkeit Klasse 0 Paumelle à souder en acier réglables en hauteur, bille en acier trempé tournant sur une pastille en laiton, acier brut, résistance à la corrosion classe 0 Steel weld-on hinge adjustable in height, lying on a ball end steel blank, corrosion resistance class 0 Drehpunktabstand 17 mm Axe de rotation 17 mm Pivot spacing 17 mm	1 Stk./pce	**907669**

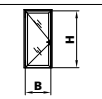

Zulässige Lasten der Türen in [kg]
Charges admissibles des portes en [kg]
Permissible loads of the doors in [kg]

Flügelhöhe H in [mm] / Hauteur de vantail H en [mm] / Leaf height H in [mm]						
	3000	410	400	390	380	370
	2800	410	400	390	380	370
	2600	400	390	380	370	360
	2400	400	380	370	360	350
	2200	400	380	370	360	350
	2000	390	380	360	350	340
	1800	390	370	360	340	330
		600	**800**	**1000**	**1200**	**1400**

Flügelbreite B in [mm] / largeur de vantail B en [mm] / Leaf width B in [mm]

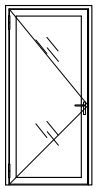

Bandrichteisen-Set
Kit outil de correction pour paumelles
Hinge adjusting set

909210

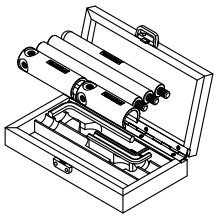

Anschweisslehre
Gabarit de soudage
Welding template

909030

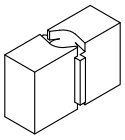

Distanzhalter
Distanceurs
Distance pieces

909028

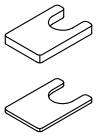

Abdeckkappe als Schutz für Farbbeschichtung einsetzen
Utiliser le bouchon comme protection peinture
Use cover cap to protect colour coating

907064



EG Konformitätserklärung 477110014
EG déclaration de conformité 477110014
EG declaration of conformity 477110014

Beschläge
Falzanschraubband
Höhenverstellbar

Ferrements
Paumelle à visser
Réglable en hauteur

Fittings
Screw-on hinge
Adjustable in height

Abbildung Figure Figure	Bezeichnung Désignation Designation	Verkaufseinheit Unité de vente Sales unit	Art.Nr. art. no. art. no.
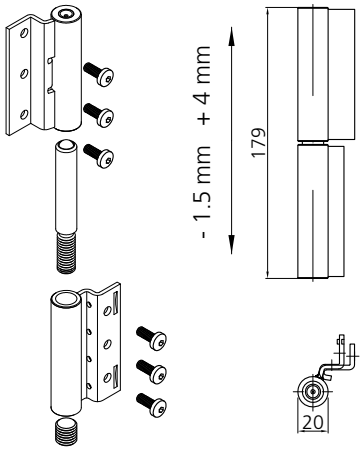	Falzanschraubband höhenverstellbar, auf Kugel gelagert, mit Schmiernippel, Korrosionsbeständigkeit Klasse 4 Paumelle à visser réglables en hauteur, logée sur billes, avec graisseur, résistance à la corrosion classe 4 Screw-on hinge adjustable in height, lying on a ball end, with lubrication nipple, corrosion resistance class 4		
	Band TOP (oben), Paumelle TOP (en haut), Hinge TOP (top)		
	Stahl verzinkt-blau, acier zingué-bleu, galvanized-blue steel		
	DIN rechts, DIN droite, DIN right	1 Stk./pce	**987610**
	DIN links, DIN gauche, DIN left	1 Stk./pce	**987611**
	Edelstahl, acier inox, stainless steel		
	DIN rechts, DIN droite, DIN right	1 Stk./pce	**987612**
	DIN links, DIN gauche, DIN left	1 Stk./pce	**987613**
TOP 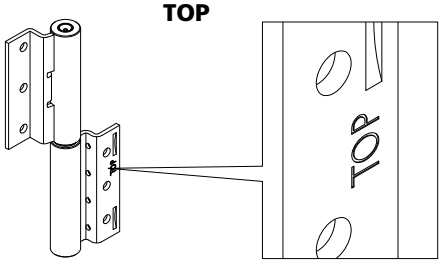	**Band LOW (unten), Paumelle LOW (basse), Hinge LOW (low)**		
	Stahl verzinkt-blau, acier zingué-bleu, galvanized-blue steel		
	DIN rechts, DIN droite, DIN right	1 Stk./pce	**987622**
	DIN links, DIN gauche, DIN left	1 Stk./pce	**987621**
	Edelstahl, acier inox, stainless steel		
	DIN rechts, DIN droite, DIN right	1 Stk./pce	**987624**
	DIN links, DIN gauche, DIN left	1 Stk./pce	**987623**
LOW 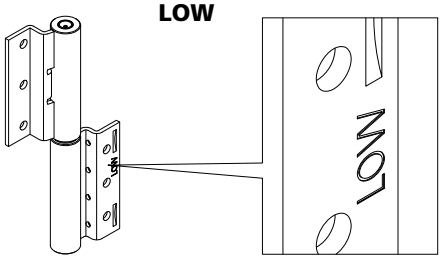			
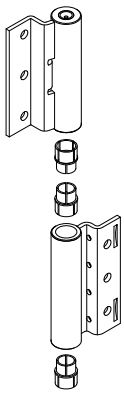	**907064** Abdeckkappe als Schutz für Farbbeschichtung einsetzen Utiliser le bouchon comme protection peinture Use cover cap to protect colour coating		

Schmierset
Jeu de graissage
Lubrication set

909240

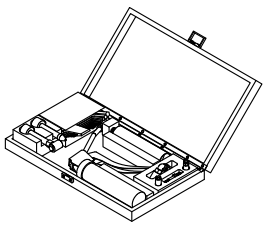

Bohrlehre inklusiv Bohrer und Gewindeformer
Gabarit de perçage mèche et taraud y inclus
Drilling template bit and tapper included

909110

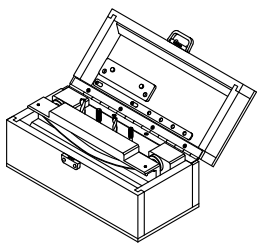

EG Konformitätserklärung 477114014
EG déclaration de conformité 477114014
EG declaration of conformity 477114014

Beschläge
Falzanschraubband
Höhenverstellbar

Ferrements
Paumelle à visser
Réglable en hauteur

Fittings
Screw-on hinge
Adjustable in height

2 Bänder
2 paumelles
2 hinges

Gewicht Türflügel unter 140 kg
Poids du vantail inférieur 140 kg
Leaf weight up to 140 kg
(< 140 kg)

3 Bänder
3 paumelles
3 hinges

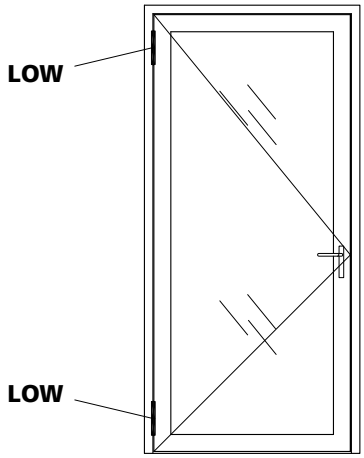

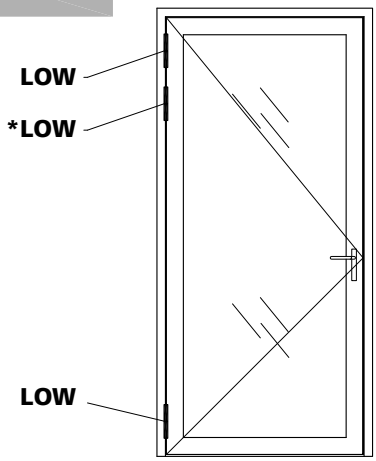

*3. Band wahlweise
3. paumelle au choix
3. hinge if required

2 Bänder
2 paumelles
2 hinges

Gewicht Türflügel über 140 kg
Poids du vantail supérieur 140 kg
Leaf weight above 140 kg
(≥ 140 kg)

3 Bänder
3 paumelles
3 hinges

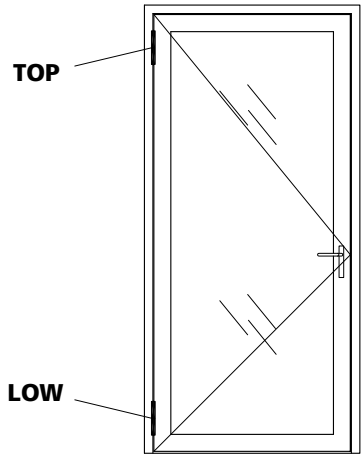

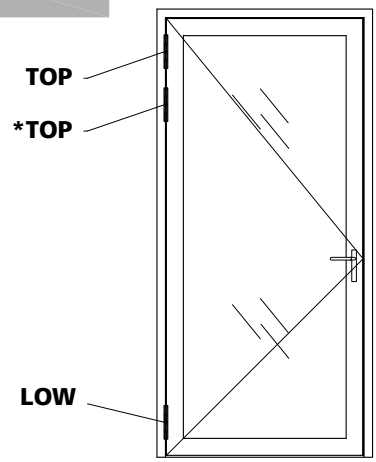

*3. Band wahlweise
3. paumelle au choix
3. hinge if required



Zulässige Lasten pro Türflügel in [kg]
Charges admissibles des portes en [kg]
Permissible loades of the doors in [kg]

Flügelhöhe H in [mm] / Hauteur de vantail H en [mm] / Leaf height H in [mm]	600	800	1000	1200	1400
3000	340	300	260	230	210
2800	330	290	250	220	200
2600	320	270	240	210	190
2400	300	250	220	190	170
2200	280	240	200	180	160
2000	280	230	200	170	150
1800	260	210	180	160	140

Flügelbreite B in [mm] / largeur de vantail B en [mm] / Leaf width B in [mm]

Anmerkung:
Diese Bänder sind in Kombination mit einem Drehflügelantrieb nicht geprüft.
Remarque:
Ces paumelles ne sont pas certifiées en combinaison avec un entraînement d'ouvrant à la française.
Note:
These hinges have not been tested in combination with door openers.

Beschläge
Falzanschraubband
Höhen- / seiten- / tiefenverstellbar

Quincaillerie
Paumelle à visser
Réglable en hauteur, latéralement et en profondeur

Fittings
Screw-on hinge
Adjustable in height, sideways and in depth

Abbildung Figure Figure	Bezeichnung Désignation Designation	Verkaufseinheit Unité de vente Sales unit	Art.Nr. art. no. art. no.
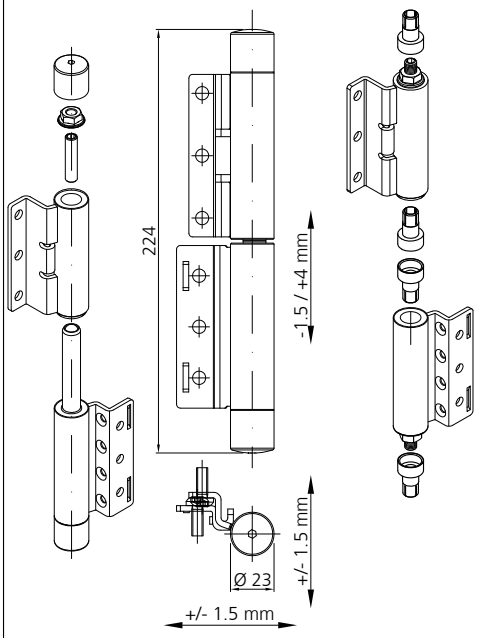	3D-Falzanschraubband höhen-, seiten-, und tiefenverstellbar, auf Kugel gelagert, mit Schmiernippel, Korrosionsbeständigkeit Klasse 4 3D-Paumelle à visser réglables en hauteur, latéralement et en profondeur bille en acier trempé tournant sur une pastille en laiton avec graisseur, résistance à la corrosion classe 4 3D-Screw-on hinge adjustable in height, sideways and in depth lying on a ball end, with lubrication nipple, corrosion resistance class 4 **Edelstahl, acier inox, stainless steel** DIN rechts, DIN droite, DIN right DIN links, DIN gauche, DIN left	 1 Stk./pce 1 Stk./pce	 **987680** **987681**

Bohrlehre inklusiv Bohrer und Gewindeformer
Gabarit de perçage mèche et taraud y inclus
Drilling template bit and tapper included

909110

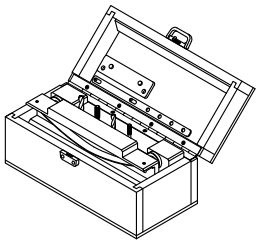

Schmierset
Jeu de graissage
Lubrication set

909240

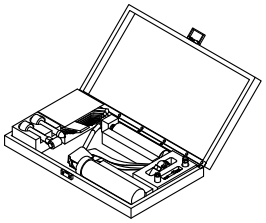

Abdeckkappe als Schutz für Farbbeschichtung einsetzen
Utiliser le bouchon comme protection peinture
Use cover cap to protect colour coating

900265

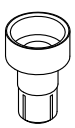

Leistungserklärung 0432-CPR-00191-01
Déclaration de performance 0432-CPR-00191-01
Declaration of performance 0432-CPR-00191-01

Beschläge
Falzanschraubband
Höhen- / seiten- / tiefenverstellbar

Quincaillerie
Paumelle à visser
Réglable en hauteur, latéralement et en profondeur

Fittings
Screw-on hinge
Adjustable in height, sideways and in depth

2 Bänder
2 paumelles
2 hinges

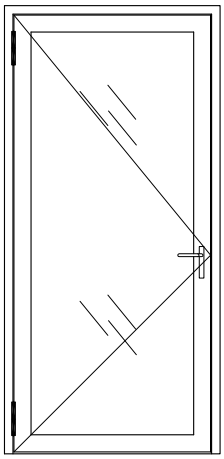

Flügelhöhe H in [mm] / Hauteur de vantail H en [mm] / Leaf height H in [mm]	Zulässige Lasten der Türen in [kg] Charges admissibles des portes en [kg] Permissible loads of the doors in [kg]				2 Bänder 2 paumelles 2 hinges
3000	320	300	300	260	210
2800	310	290	280	240	200
2600	305	280	260	220	190
2400	300	270	240	200	170
2200	290	260	210	180	150
2000	280	240	190	160	140
1800	270	210	160	140	120
	600	**800**	**1000**	**1200**	**1400**
	Flügelbreite B in [mm] / largeur de vantail B en [mm] / Leaf width B in [mm]				

3 Bänder
3 paumelles
3 hinges

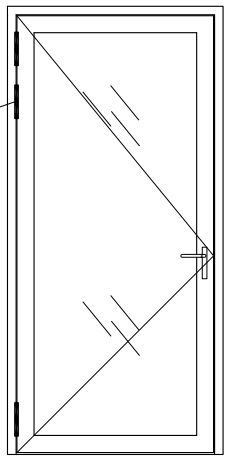

* 3. Band wahlweise
3. paumelle au choix
3. hinge if required

Flügelhöhe H in [mm] / Hauteur de vantail H en [mm] / Leaf height H in [mm]	Zulässige Lasten der Türen in [kg] Charges admissibles des portes en [kg] Permissible loads of the doors in [kg]				3 Bänder 3 paumelles 3 hinges
3000	360	340	320	280	240
2800	340	320	310	260	230
2600	330	300	300	240	210
2400	320	290	260	220	190
2200	310	280	240	200	170
2000	300	260	210	180	150
1800	290	230	190	160	130
	600	**800**	**1000**	**1200**	**1400**
	Flügelbreite B in [mm] / largeur de vantail B en [mm] / Leaf width B in [mm]				

Beschläge
Verdecktliegendes Band
Höhen- / seiten- / und tiefenverstellbar

Ferrements
Paumelle cachée
Réglable en hauteur, latéralement et en profondeur

Fittings
Concealed hinge
Adjustable in height, sideways and in depth

Abbildung Figure Figure	Bezeichnung Désignation Designation	Verkaufseinheit Unité de vente Sales unit	Art.Nr. art. no. art. no.
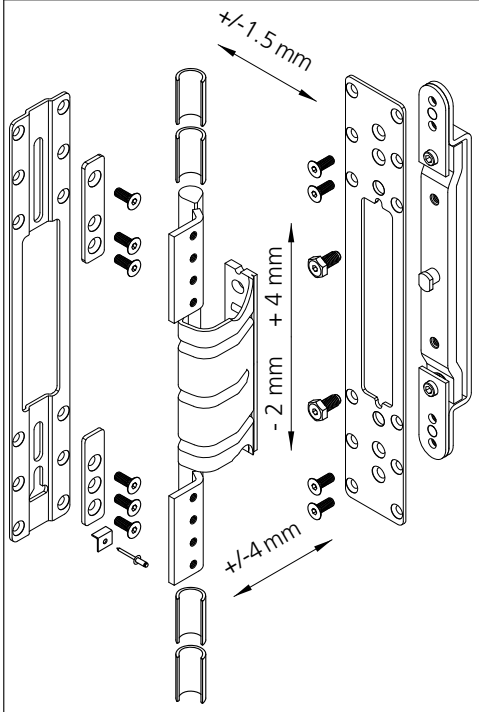	Verdecktliegendes Band, Stahl höhen-, seiten-, und tiefenverstellbar, DIN links und rechts verwendbar, ausgeliefert DIN links, umbaubar auf DIN rechts gemäss mitgelieferter Umbauanleitung, Stulp Edelstahl und Stahl verzinkt blau, Korrosionsbeständigkeit Klasse 4 Paumelle caché, acier réglables en hauteur, latéralement et en profondeur, utilisable DIN gauche et droite, livrée DIN gauche, modifiable à DIN droite selon instruction de montage inclue, têtière acier inox et acier zingué-bleu, résistance à la corrosion classe 4 Concealed hinge, steel adjustable in heightsideways and in depth, usable DIN left and right, delivered DIN left, convertable to DIN right according to included assembly instructions, front plate stainless steel and galvanized-blue steel, corrosion resistance class 4	1 Stk./pce	**907740**

max. Öffnungswinkel 105°
angle d'ouverture max. 105°
max. opening angle 105°



Zulässige Lasten der Türen in [kg]
Charges admissibles des portes en [kg]
Permissible loads of the doors in [kg]

Flügelhöhe H in [mm] / Hauteur de vantail H en [mm] / Leaf height H in [mm]	600	800	1000	1200	1400
3000	370	365	355	350	340
2800	370	360	355	345	335
2600	365	360	350	340	325
2400	365	355	345	330	315
2200	360	350	335	320	305
2000	355	340	325	305	300
1800	350	335	320	300	295

Flügelbreite B in [mm] / largeur de vantail B en [mm] / Leaf width B in [mm]

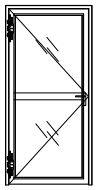

Hebeschlüssel
Clé de réglage
Hoist-key

909211



EG Konformitätserklärung 273014010
EG déclaration de conformité 273014010
EG declaration of conformity 273014010

Beschläge
Anschraubband 2D

Ferrements
Paumelle à visser 2D

Fittings
Screw-on hinge 2D

Abbildung Figure Figure	Bezeichnung Désignation Designation	Verkaufseinheit Unité de vente Sales unit	Art.Nr. art. no. art. no.
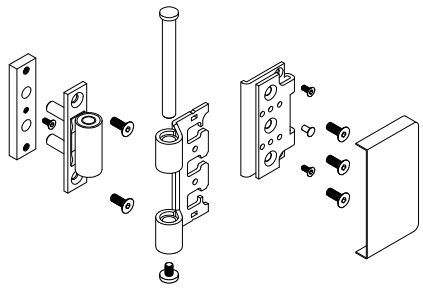	Stahl-Anschraubband 2D verzinkt, Korrosionsbeständigkeit Klasse 4 Paumelle à visser en acier 2D zinguée, Résistance à la corrosion classe 4 Steel screw-on hinge 2D galvanized, Corrosion resistance class 4 Drehpunktabstand 16 mm axe de rotation 16 mm pivot spacing 16 mm	2 Stk./pcs	**907618**
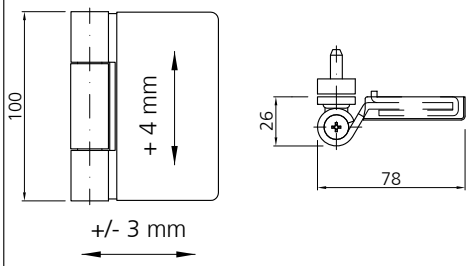	Edelstahl-Anschraubband 2D matt geschliffen Paumelle à visser en acier inox 2D poli mat Stainless steel screw-on hinge 2D polished mat finish Drehpunktabstand 16 mm axe de rotation 16 mm pivot spacing 16 mm	2 Stk./pcs	**907611**

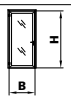

Zulässige Lasten der Türen in [kg]
Charges admissibles des portes en [kg]
Permissible loads of the doors in [kg]

Flügelhöhe H in [mm] / Hauteur de vantail H en [mm] / Leaf height H in [mm]						
	3000	150	150	150	150	133
	2800	150	150	150	143	122
	2600	150	150	150	131	112
	2400	150	150	143	119	102
	2200	150	150	129	107	92
	2000	150	143	114	95	82
	1800	150	125	100	83	71
		600	**800**	**1000**	**1200**	**1400**

Flügelbreite B in [mm] / largeur de vantail B en [mm] / Leaf width B in [mm]

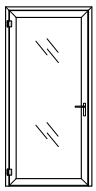

Bohrlehre
Gabarit de perçage
Drilling template

909116

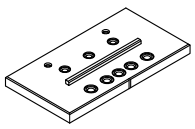

Beschläge
Alu-Anschraubband
Höhen- / seiten- und tiefenverstellbar

Ferrements
Paumelle à visser en alu
Réglable en hauteur, latéralement et en profondeur

Fittings
Screw-on hinge in alu
Adjustable in height, sideways and in depth

Abbildung Figure Figure	Bezeichnung Désignation Designation	Verkaufseinheit Unité de vente Sales unit	Art.Nr. art. no. art. no.
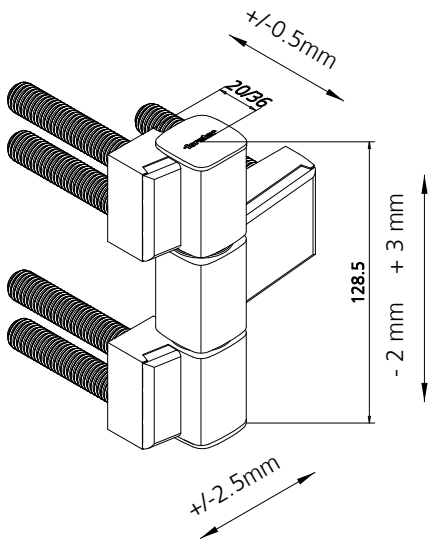	**Alu-Anschraubband** höhen-, seiten-, und tiefenverstellbar, Korrosionsbeständigkeit Klasse 4 20 mm Aluminium roh 20 mm Aluminium eloxiert 36 mm Aluminium roh 36 mm Aluminium eloxiert **Paumelle à visser en alu** réglables en hauteur, latéralement et en profondeur, résistance à la corrosion classe 4 20 mm aluminium brut 20 mm aluminium anodisé 36 mm aluminium brut 36 mm aluminium anodisé **Aluminium screw-on hinge** adjustable in height sideways and in depth, corrosion resistance class 4 20 mm aluminium blank 20 mm aluminium anodised 36 mm aluminium blank 36 mm aluminium anodised	1 Stk./pce	**907672** **907673** **907670** **907671**

Zulässige Lasten der Türen in [kg], **2 Bänder** je Flügel
Charges admissibles des portes en [kg], **2 paumelles** par vantail
Permissible loads of the doors in [kg], **2 hinges** each leaf

Flügelhöhe H in [mm] / Hauteur de vantail H en [mm] / Leaf height H in [mm]	600	800	1000	1100	1200	1300
3000	160	160	160	160	155	142
2900	160	160	160	160	149	137
2800	160	160	160	156	144	132
2700	160	160	160	150	138	126
2600	160	160	158	143	132	121
2500	160	160	151	137	126	116
2400	160	160	144	131	120	111
2300	160	160	137	124	114	105
2200	160	160	130	118	108	100
2100	160	154	123	112	102	94
2000	160	145	116	105	96	89
1900	160	136	109	99	91	84

Flügelbreite B in [mm] / largeur de vantail B en [mm] / Leaf width B in [mm]

	Alu roh Alu brut Alu blank	Alu elox. Alu anod. Alu anod.
20 mm	**907672**	**907673**
36 mm	**907670**	**907671**

Bohrlehre
Gabarit de perçage
Drilling template

909106

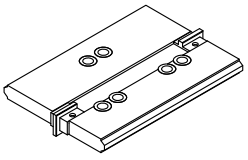

Aushebewerkzeug für Buchsen
Extracteur de doiilles
Forcing tool (bushes)

909207

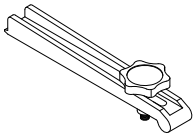

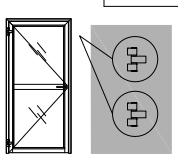

EG Konformitätserklärung 475114112
EG déclaration de conformité 475114112
EG declaration of conformity 475114112

Beschläge
Alu-Anschraubband
Höhen- / seiten- und tiefenverstellbar

Ferrements
Paumelle à visser en alu
Réglable en hauteur, latéralement et en profondeur

Fittings
Screw-on hinge in alu
Adjustable in height, sideways and in depth

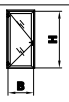

Zulässige Lasten der Türen in [kg], **3 Bänder** je Flügel
Charges admissibles des portes en [kg], **3 paumelles** par vantail
Permissible loads of the doors in [kg], **3 hinges** each leaf

Flügelhöhe H in [mm] / Hauteur de vantail H en [mm] / Leaf height H in [mm]	600	800	1000	1100	1200	1300
3000	250	250	250	244	224	206
2900	250	250	250	235	215	198
2800	250	250	247	226	207	190
2700	250	250	237	216	198	183
2600	250	250	227	207	190	175
2500	250	250	217	198	181	167
2400	250	250	207	188	173	159
2300	250	246	197	179	164	151
2200	250	234	187	170	156	144
2100	250	221	177	161	147	136
2000	250	208	167	151	139	128
1900	250	196	157	142	130	120

Flügelbreite B in [mm] / largeur de vantail B en [mm] / Leaf width B in [mm]

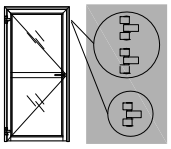

	Alu roh Alu brut Alu blank	Alu elox. Alu anod. Alu anod.
20 mm	**907672**	**907673**
36 mm	**907670**	**907671**

Bohrlehre
Gabarit de perçage
Drilling template

909106

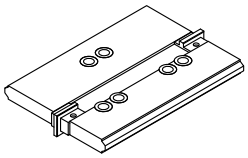

Aushebewerkzeug für Buchsen
Extracteur de doiilles
Forcing tool (bushes)

909207

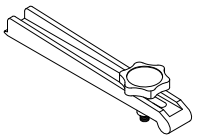

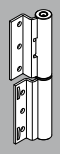

Beschläge
Anschraubband 2-teilig

Ferrements
Paumelle à visser à 2 ailes

Fittings
Screw-on hinge in 2 parts

Abbildung Figure Figure	Bezeichnung Désignation Designation	Verkaufseinheit Unité de vente Sales unit	Art.Nr. art. no. art. no.
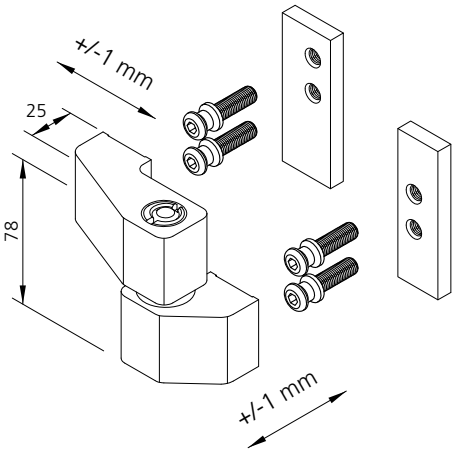	Stahl-Anschraubband 2-teilig verzinkt, Korrosionsbeständigkeit in Prüfung Paumelle à visser à 2 ailes en acier zinguée, Résistance à la corrosion en attestation Steel screw-on hinge in 2 parts galvanized, Corrosion resistance at test report Drehpunktabstand 25 mm axe de rotation 25 mm pivot spacing 25 mm	1 Stk./pce	**907617**
	Edelstahl-Anschraubband 2-teilig matt geschliffen, Korrosionsbeständigkeit in Prüfung Paumelle à visser à 2 ailes en acier inox poli mat, Résistance à la corrosion en attestation Stainless steel screw-on hinge in 2 parts polished mat finish, Corrosion resistance at test report Drehpunktabstand 25 mm axe de rotation 25 mm pivot spacing 25 mm	1 Stk./pce	**907613**

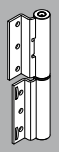

Zulässige Lasten der Türen in [kg], **2 Bänder** je Flügel
Charges admissibles des portes en [kg], **2 paumelles** par vantail
Permissible loads of the doors in [kg], **2 hinges** each leaf

*	**2600**	120	120	120	115
	2400	120	120	120	105
	2200	120	120	120	95
	2000	120	120	110	90
	1800	120	120	100	85
		500	**750**	**1000**	**1250**

* Flügelhöhe H in [mm]
Hauteur de vantail H en [mm]
Leaf height H in [mm]

Flügelbreite B in [mm] / largeur de vantail B en [mm] /
Leaf width B in [mm]

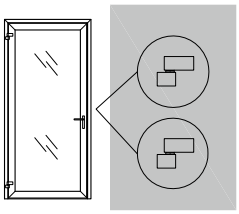

Bohrlehre
Gabarit de perçage
Drilling template

909152

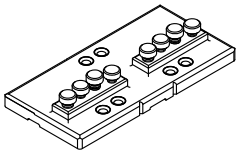

Zulässige Lasten der Türen in [kg], **3 Bänder** je Flügel
Charges admissibles des portes en [kg], **3 paumelles** par vantail
Permissible loads of the doors in [kg], **3 hinges** each leaf

*	**2600**	135	135	130	120
	2400	135	135	125	110
	2200	135	130	120	100
		500	**750**	**1000**	**1250**

* Flügelhöhe H in [mm]
Hauteur de vantail H en [mm]
Leaf height H in [mm]

Flügelbreite B in [mm] / largeur de vantail B en [mm] /
Leaf width B in [mm]

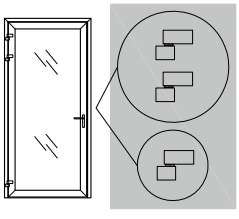

Verstellschlüssel
Clef pour réglage
Spanner

909002

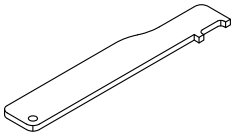

Anmerkung:
Diese Bänder sind in Kombination mit einem Drehflügelantrieb nicht geprüft.
Remarque:
Ces paumelles ne sont pas certifiées en combinaison avec un entraînement d'ouvrant à la française.
Note:
These hinges have not been tested in combination with door openers.

Beschläge
Anschraubband 2-teilig

Ferrements
Paumelle à visser à 2 ailes

Fittings
Screw-on hinge in 2 parts

Abbildung Figure Figure	Bezeichnung Désignation Designation	Verkaufseinheit Unité de vente Sales unit	Art.Nr. art. no. art. no.
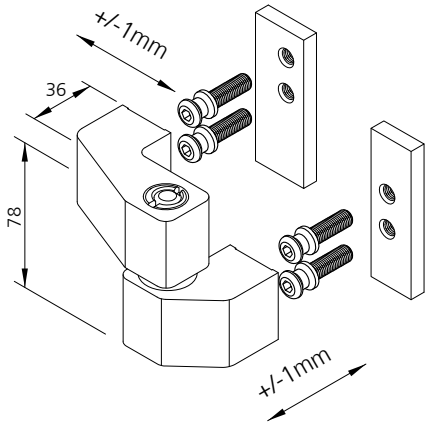	Stahl-Anschraubband 2-teilig verzinkt, Korrosionsbeständigkeit Klasse 3 Paumelle à visser à 2 ailes en acier zinguée, Résistance à la corrosion classe 3 Steel screw-on hinge in 2 parts galvanized, Corrosion resistance class 3 Drehpunktabstand 36 mm axe de rotation 36 mm pivot spacing 36 mm	1 Stk./pce	**907600**

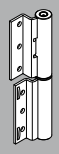

		Zulässige Lasten der Türen in [kg], **2 Bänder** je Flügel Charges admissibles des portes en [kg], **2 paumelles** par vantail Permissible loads of the doors in [kg], **2 hinges** each leaf			
*	**2600**	120	120	120	115
	2400	120	120	120	105
	2200	120	120	120	95
	2000	120	120	110	90
	1800	120	120	100	85
		500	**750**	**1000**	**1250**
		Flügelbreite B in [mm] / largeur de vantail B en [mm] / Leaf width B in [mm]			

* Flügelhöhe H in [mm]
Hauteur de vantail H en [mm]
Leaf height H in [mm]

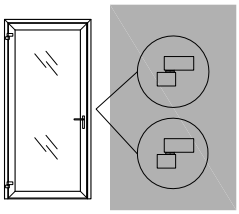

Bohrlehre
Gabarit de perçage
Drilling template

909152

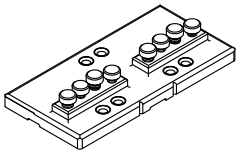

		Zulässige Lasten der Türen in [kg], **3 Bänder** je Flügel Charges admissibles des portes en [kg], **3 paumelles** par vantail Permissible loads of the doors in [kg], **3 hinges** each leaf			
*	**2600**	135	135	130	120
	2400	135	135	125	110
	2200	135	130	120	100
		500	**750**	**1000**	**1250**
		Flügelbreite B in [mm] / largeur de vantail B en [mm] / Leaf width B in [mm]			

* Flügelhöhe H in [mm]
Hauteur de vantail H en [mm]
Leaf height H in [mm]

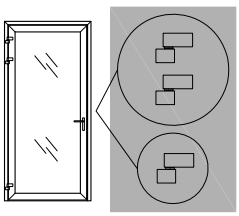

Verstellschlüssel
clef pour réglage
spanner

909002

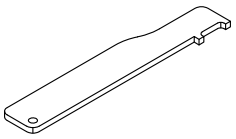

Anmerkung:
Diese Bänder sind in Kombination mit einem Drehflügelantrieb nicht geprüft.
Remarque:
Ces paumelles ne sont pas certifiées en combinaison avec un entraînement d'ouvrant à la française.
Note:
These hinges have not been tested in combination with door openers.

Beschläge
Anschraubband 3-teilig

Ferrements
Paumelle à visser à 3 ailes

Fittings
Screw-on hinge in 3 parts

Abbildung Figure Figure	Bezeichnung Désignation Designation	Verkaufseinheit Unité de vente Sales unit	Art.Nr. art. no. art. no.
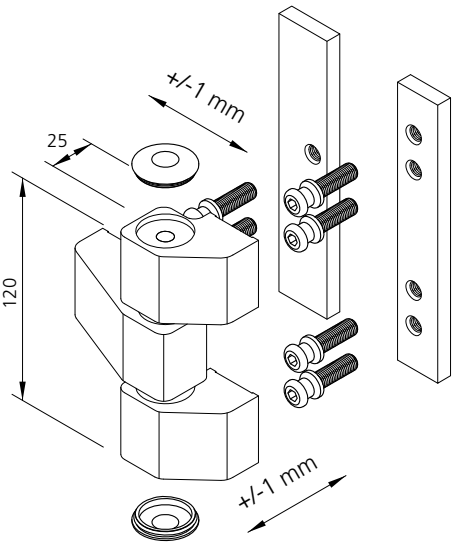	Stahl-Anschraubband 3-teilig verzinkt, Korrosionsbeständigkeit in Prüfung Paumelle à visser à 3 ailes en acier zinguée, Résistance à la corrosion en attestation Steel screw-on hinge in 3 parts galvanized, Corrosion resistance at test report Drehpunktabstand 25 mm axe de rotation 25 mm pivot spacing 25 mm	1 Stk./pce	**907616**
	Edelstahl-Anschraubband 3-teilig matt geschliffen, Korrosionsbeständigkeit in Prüfung Paumelle à visser à 3 ailes en acier inox poli mat, Résistance à la corrosion en attestation Stainless steel screw-on hinge in 3 parts polished mat finish, Corrosion resistance at test report Drehpunktabstand 25 mm axe de rotation 25 mm pivot spacing 25 mm	1 Stk./pce	**907612**



Zulässige Lasten der Türen in [kg] **2 Bänder** je Flügel
Charges admissibles des portes en [kg] **2 paumelles** par vantail
Permissible loads of the doors in [kg] **2 hinges** each leaf

*					
	2600	160	160	160	145
	2400	160	160	160	135
	2200	160	160	160	125
	2000	160	160	145	115
	1800	160	160	130	100
		500	**750**	**1000**	**1250**

Flügelbreite B in [mm] / largeur de vantail B en [mm] / Leaf width B in [mm]

* Flügelhöhe H in [mm]
Hauteur de vantail H en [mm]
Leaf height H in [mm]

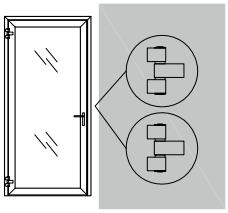

Bohrlehre
Gabarit de perçage
Drilling template

909152

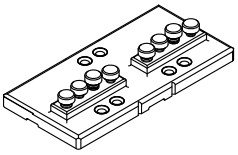



Zulässige Lasten der Türen in [kg] **3 Bänder** je Flügel
Charges admissibles des portes en [kg] **3 paumelles** par vantail
Permissible loads of the doors in [kg] **3 hinges** each leaf

*					
	2600	175	175	170	150
	2400	175	175	165	140
	2200	175	170	160	130
		500	**750**	**1000**	**1250**

Flügelbreite B in [mm] / largeur de vantail B en [mm] / Leaf width B in [mm]

* Flügelhöhe H in [mm]
Hauteur de vantail H en [mm]
Leaf height H in [mm]

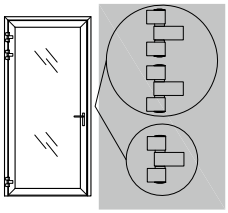

Verstellschlüssel
Clef pour réglage
Spanner

909004

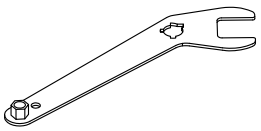

Beschläge
Anschraubband 3-teilig

Ferrements
Paumelle à visser à 3 ailes

Fittings
Screw-on hinge in 3 parts

Abbildung Figure Figure	Bezeichnung Désignation Designation	Verkaufseinheit Unité de vente Sales unit	Art.Nr. art. no. art. no.
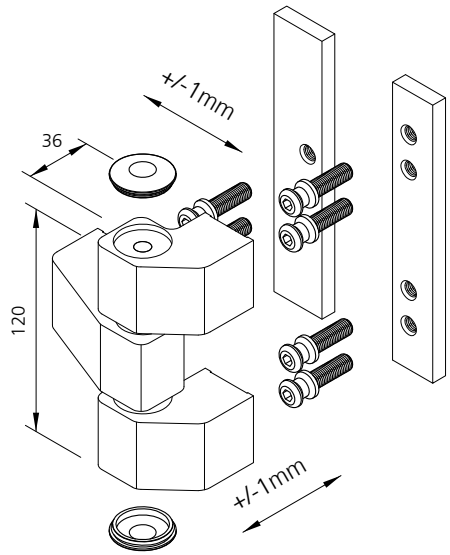	Stahl-Anschraubband 3-teilig verzinkt, Korrosionsbeständigkeit Klasse 3 Paumelle à visser à 3 ailes en acier zinguée, résistance à la corrosion classe 3 Steel screw-on hinge in 3 parts galvanized, corrosion resistance class 3 Drehpunktabstand 36 mm axe de rotation 36 mm pivot spacing 36 mm	1 Stk./pce	**907610**

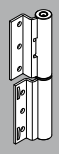

Zulässige Lasten der Türen in [kg] **2 Bänder** je Flügel
Charges admissibles des portes en [kg] **2 paumelles** par vantail
Permissible loads of the doors in [kg] **2 hinges** each leaf

*	**2600**	160	160	160	145
	2400	160	160	160	135
	2200	160	160	160	125
	2000	160	160	145	115
	1800	160	160	130	100
		500	**750**	**1000**	**1250**

Flügelbreite B in [mm] / largeur de vantail B en [mm] / Leaf width B in [mm]

* Flügelhöhe H in [mm]
Hauteur de vantail H en [mm]
Leaf height H in [mm]

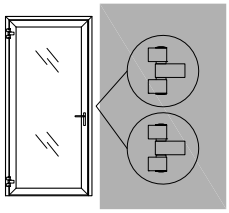

Bohrlehre
Gabarit de perçage
Drilling template

909152

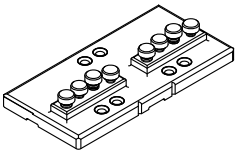

Zulässige Lasten der Türen in [kg] **3 Bänder** je Flügel
Charges admissibles des portes en [kg] **3 paumelles** par vantail
Permissible loads of the doors in [kg] **3 hinges** each leaf

*	**2600**	175	175	170	150
	2400	175	175	165	140
	2200	175	170	160	130
		500	**750**	**1000**	**1250**

Flügelbreite B in [mm] / largeur de vantail B en [mm] / Leaf width B in [mm]

* Flügelhöhe H in [mm]
Hauteur de vantail H en [mm]
Leaf height H in [mm]

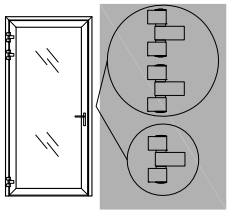

Verstellschlüssel
clef pour réglage
spanner

909004

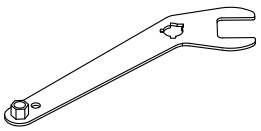

	4
Zubehör	
Dichtungen, Befestigungsmaterial, Entwässerung	4.1.1 - 4.1.9
Verarbeitungshilfen	4.2.1 - 4.2.8

Accessoires	
Joints, matériel de fixation, evacuation d'eau	4.1.1 - 4.1.9
Aides à la mise en œuvre	4.2.1 - 4.2.8

Accessories	
Weatherstrippings, fixing material, drainage	4.1.1 - 4.1.9
Processing aids	4.2.1 - 4.2.8

Zubehör
Dichtungen

Accessoires
Joints

Accessories
Weatherstrippings

Abbildung **Figure** **Figure**	**Bezeichnung** **Désignation** **Designation**	**Verkaufseinheit** **Unité de vente** **Sales unit**	**Art. Nr.** **art. no.** **art. no.**
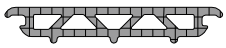	Falzabdeckung aus EPDM Shore-Härte ca. 93, schwarz Recouvrement de feuillure en EPDM Dureté Shore env. 93, noir Rebate cover EPDM Shore hardness approx. 93, black	100 m	**985304**
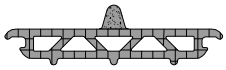	Falzabdeckung aus EPDM Shore-Härte ca. 75, schwarz Recouvrement de feuillure en EPDM Dureté Shore env. 75, noir Rebate cover EPDM Shore hardness approx 75, black	100 m	**985305**
	Dämmkeil Hi aus PE, grau Joint d'isolation Hi en PE, gris Insulation wedge Hi PE, gray	100 m	**985314**
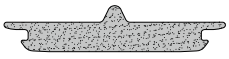	Falzabdeckung Hi aus PE, grau Recouvrement de feuillure Hi en PE, gris Rebate cover Hi PE, gray	100 m	**985315**
	Falzabdeckung Kunstoff (ABS) Recouvrement de feuillure, matière plastique (ABS) Rebate cover, plastics (ABS)	48 m	**985605**
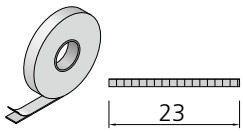	Falzdichtband (Butyl) Ruban d'étanchéité de feuillure (butyle) Rebate sealing tape (Butyl)	100 m (4 Rollen à 25 m) (4 rouleaux à 25 m) (4 rolls à 25 m)	**988001**
	Anschlagdichtung Tür EPDM, mit Gleitlack, schwarz Joint de butée porte EPDM, avec laque lubrifiante, noir Door weatherstripping EPDM, with anti-friction coating, black	75 m	**985301**
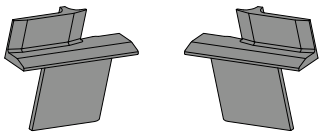	Dichtstück für Standflügel EPDM, schwarz Pièce d'étanchéité pour vantail semi-fixe EPDM, noir Sealing piece for passive leaf EPDM, blac	links / gauche / left 10 Stk./pcs rechts / droite / right 10 Stk./pcs	**985631** **985632**

Zubehör
Dichtungen

Accessoires
Joints

Accessories
Weatherstrippings

Abbildung Figure Figure	Bezeichnung Désignation Designation	Verkaufseinheit Unité de vente Sales unit	Art. Nr. art. no. art. no.
	Verglasungsdichtung aussen EPDM und EPDM geschäumt (coextrudiert), selbstklebend, schwarz, silikonfrei, Fugenbreite 5 mm Joint de vitrage extérieur EPDM et EPDM expansé (coextrudé), autoadhésif, noir, sans silicone, largeur de joint de 5 mm Glazing seals outside EPDM and EPDM foamed (coextruded), self-adhesive, black, silicon free, joint width of 5 mm	100 m	**985302**
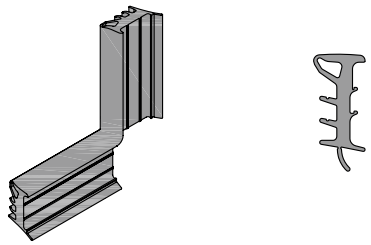	Verglasungsdichtung innen EPDM, perforiert, schwarz, für Fugenbreite 5 und 6 mm mit Gleitlack, silikonfrei Joint de vitrage intérieur EPDM, perforé, noir, largeur de joint de 5 et 6 mm avec laque lubrifiante (sans silicone) Inner glazing seal EPDM, perforated, black, for joint widths of 5 and 6 mm anti-friction coating, silicon free	100 m	**905385**
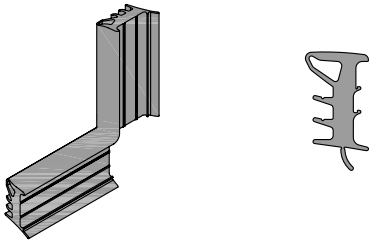	Verglasungsdichtung innen EPDM, perforiert, schwarz, für Fugenbreite 7 und 8 mm mit Gleitlack, silikonfrei Joint de vitrage intérieur EPDM, perforé, noir, largeur de joint de 7 et 8 mm avec laque lubrifiante (sans silicone) Inner glazing seal EPDM, perforated, black, for joint widths of 7 and 8 mm with anti-friction coating, silicon free	75 m	**905386**
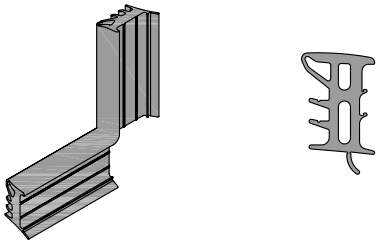	Verglasungsdichtung innen EPDM, perforiert, schwarz, für Fugenbreite von 9 und 10 mm mit Gleitlack, silikonfrei Joint de vitrage intérieur EPDM, perforé, noir, largeur de joint de 9 et 10 mm avec laque lubrifiante (sans silikone) Glazing seals inside EPDM, perforated, black, for joint widths of 9 and 10 mm with anti-friction coating, silicon free	75 m	**905387**
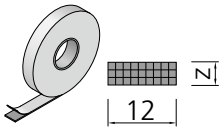	Vorlegeband aus PE für Nassverglasung selbstklebend, grau Bande en PE pour vitrage à silicone autoadhésive, grise Preformed tape made of PE for wet glazing self-adhesive, gray	z = 4 mm 50 m z = 5 mm 50 m z = 6 mm 50 m z = 8 mm 50 m	**988002** **988003** **988004** **988006**

Zubehör
Dichtungen

Accessoires
Joints

Accessories
Weatherstrippings

Abbildung **Figure** **Figure**	**Bezeichnung** **Désignation** **Designation**	**Verkaufseinheit** **Unité de vente** **Sales unit**	**Art. Nr.** **art. no.** **art. no.**
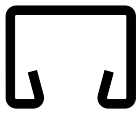	Halteprofil zu Schwellendichtung aus feuerverzinktem Bandstahl Profilé de retenue pour joint de seuil en feuillard d'acier zingué au feu Holding profile for bottom rail weatherstripping made from hot-dip galvanized strip	6 m	**903204**
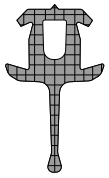	Dichtung für Schwelle EPDM, schwarz Joint pour seuil EPDM, noir Weatherstripping for bottom rail EPDM, black	100 m	**905201**
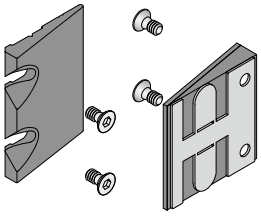	Dichtkeil Set 1 flügelige Tür Aluminium Kit joint d'étanchéité de seuil pour porte à 1 vantail Aluminium Seal-wedge set for 1 leaf door Aluminium	1 Stk./pce	**955002**
	Dichtkeil Set 2 flügelige Tür Aluminium Kit joint d'étanchéité de seuil pour porte à 2 vantaux Aluminium Seal-wedge set for 2 leaved door Aluminium	1 Stk./pce	**955003**
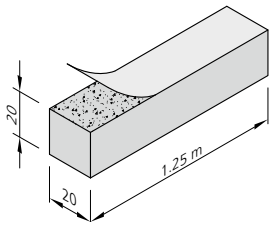	Senkdichtungs-Isolation für Schallschutz Isolation pour joint seuil pour isolation acoustique Drop seal insulation for sound insulation	10 Stk./pcs	**938023**

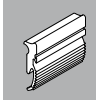

Zubehör
Dichtungen

Accessoires
Joints

Accessories
Weatherstrippings

Abbildung Figure Figure	Bezeichnung Désignation Designation	Verkaufseinheit Unité de vente Sales unit	Art. Nr. art. no. art. no.
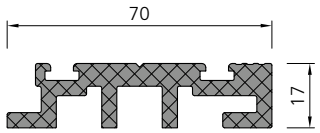	Aufsatzprofil Anschlag ABS 30% glasfaserverstärkt, schwarz Profilé d'applique en butée ABS 30% renforcé avec fibre de verre, noir Buffer attachment profile ABS 30% fibre-glass reinforced, black	3 m	**984800**
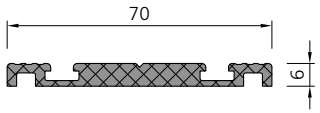	Aufsatzprofil flach ABS 30% glasfaserverstärkt, schwarz Profilé d'applique plat ABS 30% renforcé avec fibre de verre, noir Attachment profile plane ABS 30% fibre-glass reinforced, black	3 m	**984801**
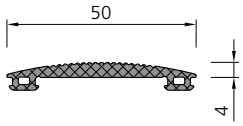	Aufsatzprofilabdeckung EPDM, schwarz Recouvrement de profilé d'applique EPDM, noir Cover for attachment profile EPDM, black	3 m	**985321**
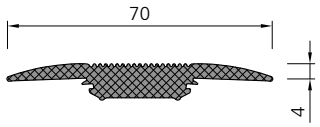	Schwellenabdeckung "Clip-In" EPDM, schwarz Recouvrement de seuil "Clip-In" EPDM, noir Threshold cover "Clip-In" EPDM, black	3 m	**985323**
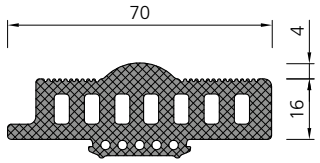	Schwellenprofil "Clip-In" EPDM, schwarz Profilé de seuil "Clip-In" EPDM, noir Threshold profile "Clip-In" EPDM, black	3 m	**985324**
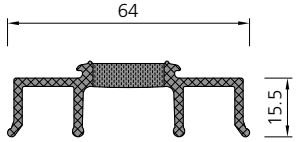	Adapter für Senkdichtung EPDM und Moosgummi (coextrudiert), schwarz Profilé de seuil "Clip-In" EPDM et caoutchouc cellulaire (coextrudé), noir Threshold profile "Clip-In" EPDM and expanded rubber (coextruded), black	3 m	**984902**

Zubehör
Dichtungen

Accessoires
Joints

Accessories
Weatherstrippings

Abbildung **Figure** **Figure**	**Bezeichnung** **Désignation** **Designation**	**Verkaufseinheit** **Unité de vente** **Sales unit**	**Art. Nr.** **art. no.** **art. no.**
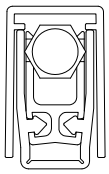 905021 Montageset / set fixation / set fastening  Ablängbereich max. 125 mm Zone à découper max. 125 mm Max. lenght for cutting off 125 mm (Anleitung mitgeliefert) (Instructions inclue) (Instructions included) 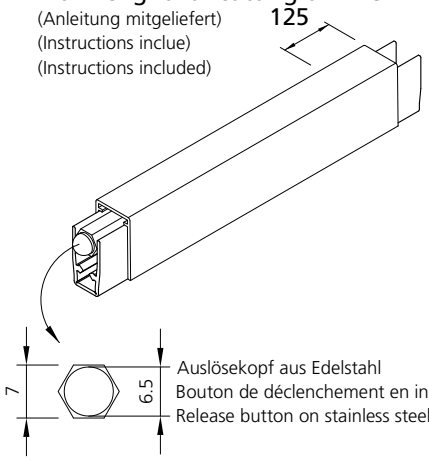 125 7 6.5 Auslösekopf aus Edelstahl Bouton de déclenchement en inox Release button on stainless steel	Absenkbare Bodendichtung inkl. Montageset 905021 Joint de seuil automatique incl. set fixation 905021 Drop floor seal incl. set fastening 905021 * 233 - 358 mm * 359 - 483 mm * 484 - 608 mm * 609 - 733 mm * 734 - 858 mm 859 - 983 mm 984 - 1108 mm 1109 - 1233 mm 1234 - 1358 mm 1359 - 1483 mm * 1484 - 1608 mm *auf Anfrage sur demande on request Zuschnitt über Bestellformular Coupe en longueur via formulaire de commande For pre-cutting, use order form	1 Stk./pce	**905010*** **905011*** **905012*** **905013*** **905014*** **905015** **905016** **905017** **905018** **905019** **905020***
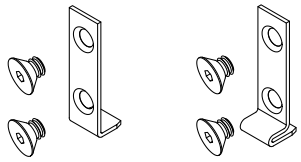	Montageset Ersatz Set de fixation Remplacement Fastening Set Replacement	1 Stk./pce	**905021**

Senkdichtung
Bestellformular
Sonderlängen

Joint de seuil automatique
Formulaire de commande
pour longueurs spéciales

Automatic drop seal
Order form
for seals cut to lenght

☐ Bestellung**: 905002**
Commande**: 905002**
Order**: 905002**

Kunde:
Client:
Customer: _____

Kontaktperson:
Responsable de projet:
Project responsibility: _____

Objekt:
Projet:
Project: _____

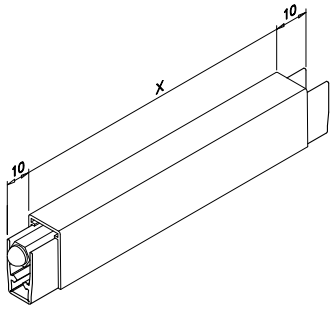

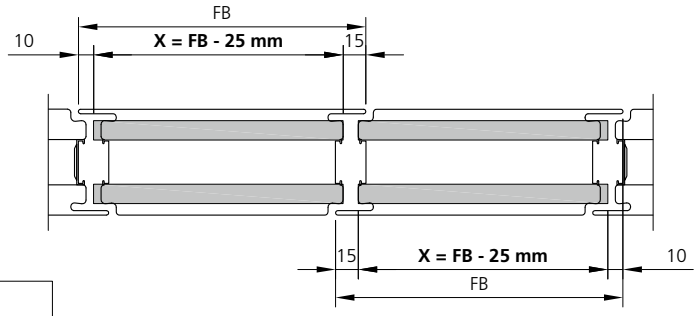

FB = Flügelbreite
Largeur de vantail
Leaf width

Anwendungsbereich **Domaine d`application** **Application area**	**Stück** **Qté.** **Piece**	**Länge X** **Longueur X** **Lenght X**
FB = 233 - 358 mm		
FB = 359 - 483 mm		
FB = 484 - 608 mm		
FB = 609 - 733 mm		
FB = 734 - 858 mm		
FB = 859 - 983 mm		
FB = 984 - 1108 mm		
FB = 1109 - 1233 mm		
FB = 1234 - 1358 mm		
FB = 1359 - 1483 mm		
FB = 1484 - 1608 mm		

inkl. Montageset 905021
avec kit de montage 905021
incl. installation set 905021

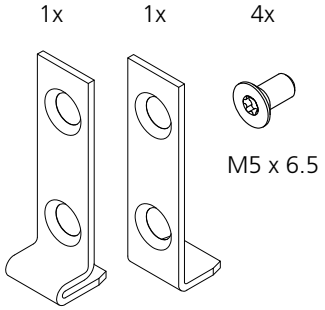

Zubehör
Klemmknöpfe / Federn

Accessoires
Boutons de fixation / ressorts

Accessories
Stud fasteners / springs

Abbildung **Figure** **Figure**	**Bezeichnung** **Désignation** **Designation**	**Verkaufseinheit** **Unité de vente** **Sales unit**	**Art. Nr.** **art. no.** **art. no.**
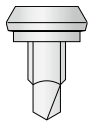	Klemmknopf selbstbohrend Stahl chromatiert Bouton de fixation autotaraudeur acier chromaté Stud fastener self drilling chromated steel	100 Stk./pcs 1000 Stk./pcs Mag. 200 Stk./ pcs	**906577** **906578** **906579**
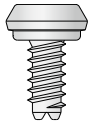	Klemmknopf selbstschneidend Edelstahl 1.4405 Bouton de fixation autotaraudeur acier inox 1.4405 Stud fastener self cutting stainless steel 1.4405	100 Stk./pcs	**906583**
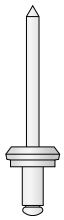	Klemmknopf-Niet Edelstahl 1.4567 Bouton de fixation, rivet pop acier inox 1.4567 Stud fastener, pop-rivet stainless steel 1.4567	100 Stk./pcs	**906574**
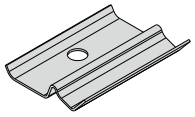	Befestigungsfeder Edelstahl Ressort de fixation acier inox Fastening spring stainless steel	100 Stk./pcs	**906420**
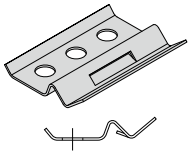	Feder für Glashalteleisten mit Haltehaken, Edelstahl Ressort pour parcloses avec crochet de retenue, acier inox Spring for glazing beads with retaining clamp, stainless steel Hinweis: keine zerstörungsfreie Demontage der Glashalteleiste möglich Remarque: pas de démontage possible des parcloses sans destruction Notice: non-destructive removing of glazing beads not possible	100 Stk./pcs	**906421**

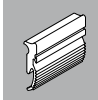

Zubehör
Maueranker / Auflager

Accessoires
Ancre murale / support

Accessories
Wall anchors / supports

Abbildung **Figure** **Figure**	**Bezeichnung** **Désignation** **Designation**	**Verkaufseinheit** **Unité de vente** **Sales unit**	**Art. Nr.** **art. no.** **art. no.**
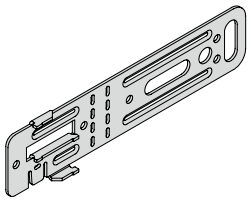	Eindrehanker Stahl bandverzinkt Ancre à tourner Acier galvanisé en continu Turn in anchor Steel continuously galvanized	50 Stk./pcs	**987073**
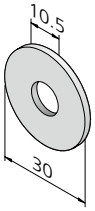	Unterlagsscheibe für verdeckte Rahmenbefestigung Stahl verzinkt Rondelle pour fixation de cadre cachée Acier zingué Washer for hidden frame attachments Steel galvanized	100 Stk./pcs	**987074**
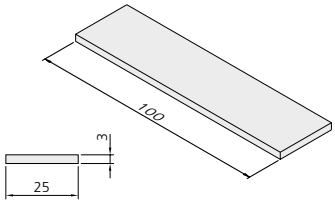	Glasfalzbrücke, schmal Aluminium, einseitig klebend Pont feuillure pour verre, fin Aluminium, collant d'un côté Glass rebate bridge, narrow Aluminium, one side self adhesive	12 Stk./pcs	**986701**
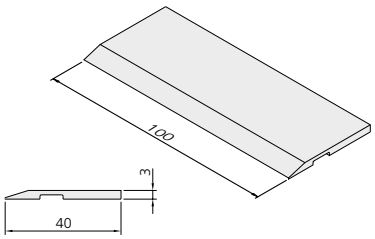	Glasfalzbrücke breit Aluminium, einseitig klebend Pont feuillure pour verre, large Aluminium, collant d'un côté Glass rebate bridge wide Aluminium, one side self adhesive	12 Stk./pcs	**986702**
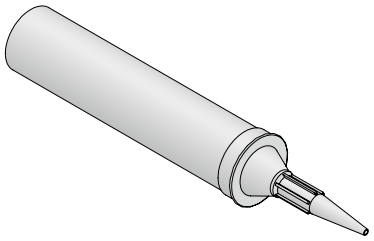	Dichtungsmasse für Dichtungsüberlappungen zum Abdichten der Kreuzpunkte, auf Hybriodpolymerbasis, schwarz, Inhalt Kartusche 290 ml Mastic pour chevauchements de joints, destiné à l'étanchéité des croisements, à base de polymère hybride, noir, contenance de cartouche 290 ml Sealing compound for weatherstripping overlapping to seal the crossing points, based on hybriodpolymere, black, content cartridge 290 ml	12 Kartuschen Cartouches Cartridges 1 Kartusche Cartouche Cartridge	**908001** **908005**

Zubehör
Entwässerung

Accessoires
Evacuation d'eau

Accessories
Drainage

Abbildung **Figure** **Figure**	**Bezeichnung** **Désignation** **Designation**	**Verkaufseinheit** **Unité de vente** **Sales unit**	**Art. Nr.** **art. no.** **art. no.**
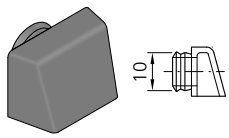	Wasserablauftülle Ø 10 mm, PA 6, schwarz Douille d'écoulement Ø 10 mm, PA 6, noir Draining pipe Ø 10 mm, PA 6, black	10 Stk./pcs	**900100**
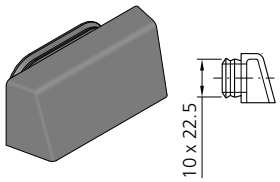	Wasserablauftülle Langloch 22.5 x 10 mm, PA 6, schwarz Douille d'écoulement trou oblong 22.5 x 10 mm, PA 6, noir Draining pipe oblong hole 22.5 x 10 mm, PA 6, black	10 Stk./pcs	**900103**
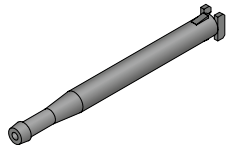	Entspannungs- und Entwässerungsröhrchen für verdeckte Entspannung und Entwässerung Tubulure invisible de décompression et d'évacuation d'eau Decompression and drainage pipe for hidden decompression and drainage	10 Stk./pcs	**980101**

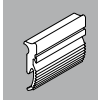



Les Ateliers des Capucins, FR-Brest

Verarbeitungshilfen Aides à la mise en œuvre Processing aids

Abbildung Figure Figure	Bezeichnung Désignation Designation	Verkaufseinheit Unité de vente Sales unit	Art. Nr. art. no. art. no.
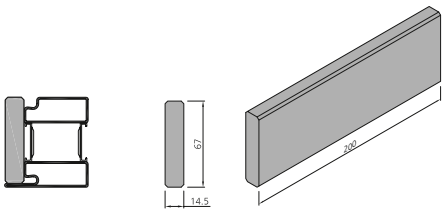	Sägehilfe für Türprofile Kunststoff (POM) Cale de débitage pour profilés de porte Matière plastique (POM) Sawing aid for door profiles Plastics (POM)	2 Stk./pcs	**988010**
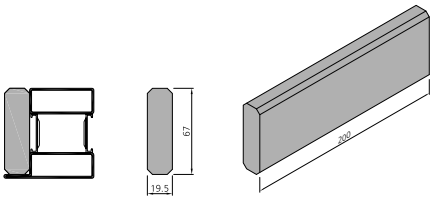	Sägehilfe für Rahmenprofile Kunststoff (POM) Cale de débitage pour profilés de cadre Matière plastique (POM) Sawing aid for frame profile Plastics (POM)	2 Stk./pcs	**988011**
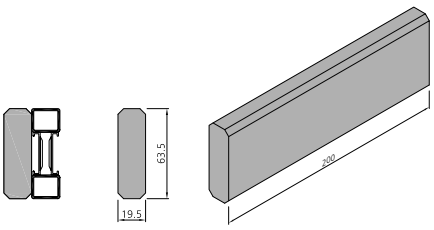	Sägehilfe für Blechprofile Kunststoff (POM) Cale de débitage pour profilés en tôle Matière plastique (POM) Sawing aid for steel sheet profiles Plastics (POM)	2Stk./pcs	**988014**
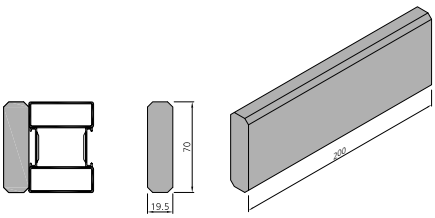	Sägehilfe für Rahmenprofile Kunststoff (POM) Cale de débitage pour profilés de cadre Matière plastique (POM) Sawing aid for frame profile Plastics (POM)	2 Stk./pcs	**988015**

Verarbeitungshilfen Aides à la mise en œuvre Processing aids

Abbildung Figure Figure	Bezeichnung Désignation Designation	Verkaufseinheit Unité de vente Sales unit	Art. Nr. art. no. art. no.
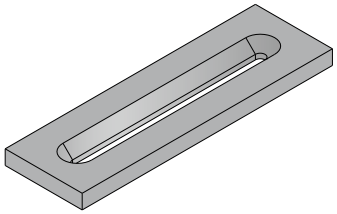	Schweisshilfe für Edelstahl Kupfer Aide de soudage pour acier inox cuivre Welding template for stainless steel copper	1 Stk/pce	**909025**
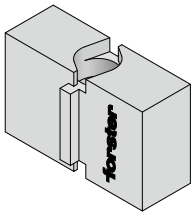	Anschweisslehre Gabarit de soudage Welding template für Anschweissbänder 2-teilig, Art. Nr. 907662/907664 3D, Art. Nr. 907667/907668 pour paumelles à souder à 2 ailes, art. no. 907662/907664 à 3D, art. no. 907667/907668 for weld-on hinges in 2 parts, art. no. 907662/907664 in 3D, art. no. 907667/907668	2 Stk./pcs	**909029**
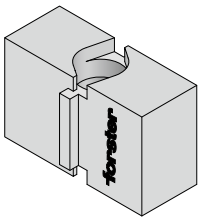	Anschweisslehre Gabarit de soudage Welding template für Anschweissbänder 2-teilig, Art. Nr. 907663 3-teilig, Art. Nr. 907669 pour paumelles à souder à 2 ailes, art. no. 907663 à 3 ailes, art. no. 907669 for weld-on hinges in 2 parts, art. no. 907663 in 3 parts, art. no. 907669	2 Stk./pcs	**909030**
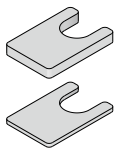	Distanzhalter zu Anschweissband Art. Nr. 907669 Distanceurs pour paumelle à souder art. no. 907669 Distance pieces for weld-on hinge art. no. 907669	1 Stk./pce	**909028**
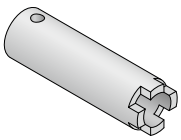	Einsatz zu Rätschenschlüssel für 3D-Anschweissband Art. Nr. 907667/907668 Outil pour clé à cliquet pour paumelles 3D art. no. 907667/907668 Insert for ratched spanner for 3D welding hinges art. no. 907667/907668	1 Stk./pce	**909209**

Verarbeitungshilfen Aides à la mise en œuvre Processing aids

Abbildung Figure Figure	Bezeichnung Désignation Designation	Verkaufseinheit Unité de vente Sales unit	Art. Nr. art. no. art. no.
	Bandrichteisen-Set Kit Outil de réglage paumelles Hinge adjusting set für Anschweissbänder 2-teilig, Art. Nr. 907662/907664/907663 3D, Art. Nr. 907667/907668 3-teilig, Art. Nr. 907669 pour paumelles à souder à 2 ailes, art. no. 907662/907664/907663 à 3D, art. no. 907667/907668 à 3 ailes, art. no. 907669 for weld-on hinges in 2 parts, art. no. 907662/907664/907663 in 3D, art. no. 907667/907668 in 3 parts, art. no. 907669	1 Stk./pce	**909210**
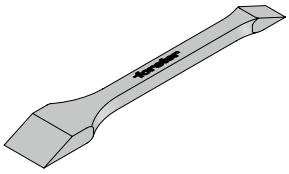	Glaskelle Main en bois pour vitrage Glazing wedge	1 Stk/pce	**909218**
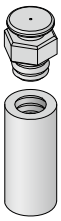	Schmieraufsatz für Bänder 907667/907668 Chapiteau pour graisseur pour paumelles 907667/907668 Cap for lubrication for hinges 907667/907668	1 Stk./pce	**907058**
	Schmierset für Anschweissbandrollen und Falzanschraubband Kit de graissage pour paumelles à souder et à visser Lubrication set for hinges	1 Stk./pce	**909240**
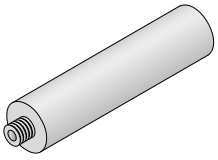	Fettkartusche Ersatz, 125 g, für Schmierset 909240 Cartouche de graisse remplacement, 125 g, pour kit de graissage 909240 Grease cartridge replacement, 125 g, for lubrication set 909240	5 Stk./pcs	**908007**
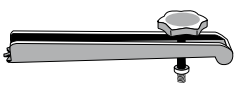	Aushebewerkzeug für Buchsen für Alu-Anschraubbänder 907670-73 Extracteur de douilles pour paumelles à visser alu 907670-73 Forcing tool (bushes) for alu screw-on hinges 907670-73	1 Stk./pce	**909207**

Verarbeitungshilfen Aides à la mise en œuvre Processing aids

Abbildung Figure Figure	Bezeichnung Désignation Designation	Verkaufseinheit Unité de vente Sales unit	Art. Nr. art. no. art. no.
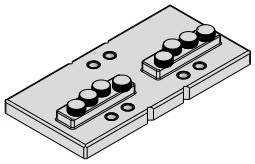	Bohrlehre Gabarit de perçage Drilling template Stahl-Anschraubband 2-teilig, Art. Nr. 907600/-17 3-teilig, Art. Nr. 907610/-16 Edelstahl-Anschraubband 2-teilig, Art. Nr. 907613 3-teilig, Art. Nr. 907612 Paumelle à visser en acier à 2 branches, art. no. 907600/-17 à 3 branches, art. no. 907610/-16 Paumelle à visser en acier inox à 2 branches, art. no. 907613 à 3 branches, art. no. 907612 Steel screw-on hinge in 2 parts, art. no. 907600/-17 in 3 parts, art. no. 907610/-16 Stainless steel screw-on hinge in 2 parts, art. no. 907613 in 3 parts, art. no. 907612	1 Stk/pce	**909152**
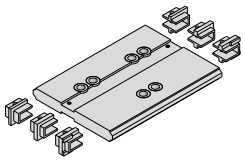	Bohrlehre Gabarit de perçage Drilling template Aluminium-Anschraubband 3-teilig, Art. Nr. 907670/907671/907672/907673 Paumelle à visser en aluminium à 3 branches, art. no. 907670/907671/907672/907673 Aluminium screw-on hinge in 3 parts, art. no. 907670/907671/907672/907673	1 Stk./pce	**909106**
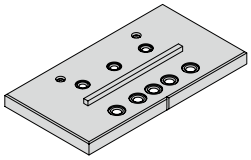	Bohrlehre Gabarit de perçage Drilling template Stahl-Anschraubband 2D, Art. Nr. 907618 Edelstahl-Anschraubband 2D, Art. Nr. 907611 Paumelle à visser en acier 2D, art. no. 907618 Paumelle à visser en acier inox 2D, art. no. 907611 Steel screw-on hinge 2D, art. no. 907618 Stainless steel screw-on hinge 2D, art. no. 907611	1 Stk/pce	**909116**
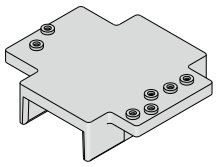	Bohrlehre Gabarit de perçage Drilling template Klemmknopf, Art. Nr. 906577/906578 Befestigungsfeder, Art.Nr. 906420/906421 bouton-pression, art. no. 906577/906578 ressort de fixation, art. no. 906420/906421 stud fastener, art. no. 906577/906578 fastening spring, art. no. 906420/906421	1 Stk./pce	**909104**
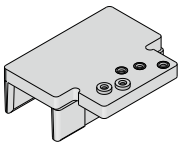	Bohrlehre Gabarit de perçage Drilling template Befestigungsfeder, Art. Nr. 906420/906421 Klemmknopf, Art. Nr. 906583 Klemmniete, Art. Nr. 906574 ressort de fixation, art. no. 906420/906421 bouton-pression, art. no. 906583 rivet de serrage, art. no. 906574 fastening spring, art. no. 906420/906421 stud fastener, art. no. 906583 clamping rivet, art. no. 906574	1 Stk/pce	**909105**

Verarbeitungshilfen Aides à la mise en œuvre Processing aids

Abbildung Figure Figure	Bezeichnung Désignation Designation	Verkaufseinheit Unité de vente Sales unit	Art. Nr. art. no. art. no.
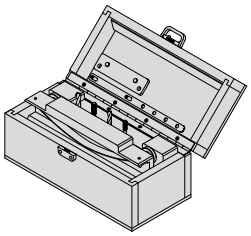	Bohrlehre zu Falzanschraubbänder 907650-57, 907680-81 inklusiv Bohrer 909219, 909220 und Gewindeformer 909221, 909222 Gabarit de perçage pour paumelles à visser 907650-57, 907680-81 mèche 909219, 909220 et taraud 909221, 909222 inclus Drilling template for screw-on hinges 907650-57, 907680-81 bit 909219, 909220 and tapper 909221, 909222 included	1 Stk/pce	**909110**
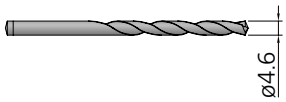	Ersatz Bohrer Ø 4.6mm zu Bohrlehre Art. Nr. 909110 Mèche de rechange Ø 4.6mm pour gabarit de perçage art. no. 909110 Replacement bit Ø 4.6mm for drilling template art. no. 909110	2 Stk/pcs	**909219**
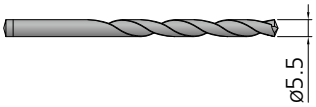	Ersatz Bohrer Ø 5.5mm zu Bohrlehre Art. Nr. 909110 Mèche de rechange Ø 5.5mm pour gabarit de perçage art. no. 909110 Replacement bit Ø 5.5mm for drilling template art. no. 909110	2 Stk/pcs	**909220**
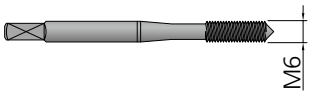	Ersatz Gewindeformer M6 zu Bohrlehre Art. Nr. 909110 Taraud de rechange M6 pour gabarit de perçage art. no. 909110 Replacement thread former M6 for drilling template art. no. 909110	1 Stk/pce	**909221**
	Ersatz Gewindeformer M5 zu Bohrlehre Art. Nr. 909110 Taraud de rechange M5 pour gabarit de perçage art. no. 909110 Replacement thread former M5 for drilling template art. no. 909110	1 Stk/pce	**909222**
	Hebeschlüssel für verdeckt liegendes Band, Art. Nr. 907740 Clé de réglage pour paumelle cachée, art. no. 907740 Hoist-key to adjust concealed hinge, art. no. 907740	1 Stk/pce	**909211**

Verarbeitungshilfen Aides à la mise en œuvre Processing aids

Abbildung Figure Figure	Bezeichnung Désignation Designation	Verkaufseinheit Unité de vente Sales unit	Art. Nr. art. no. art. no.
	Bohrschrauben-Setzgerät (230 V) komplett, inklusive Koffer Appareil à poser les vis autotaraudeuses (230 V) complet, avec coffret Power driver for self-cutting screws (230 V) complete incl. case	1 Stk/pce	**909203**
	Schrauben-Vorsatzgerät (Ersatz) Adaptateur pour tournevis (rechange) Power driver adapter (replacement)	1 Stk/pce	**909204**
	Schrauben-Einsatz (passend zu Art. Nr. 909203) Jeu de tournevis (pour art. no. 909203) Screwdriver bit (fitting art. no. 909203)	2 Stk/pcs	**909205**
	Set Spiralbohrer Spiralbohrer Ø 4 mm mit Sechskantschaft, inkl. Montageanleitung Kit Mèche hélicoïdal mèche hèlicoïdal Ø 4 mm avec tige à six pans, avec instructions de montage Spiral bit set spiral bit Ø 4 mm with hex shaft, incl. fitting instruction	1 Stk/pce	**909216**
	Spiralbohrer Ø 4 mm mit Sechskantschaft Mèche hélicoïdal Ø 4 mm avec tige à six pans Spiral bit Ø 4 mm with hex shaft	5 Stk/pcs	**909217**

Verarbeitungshilfen Aides à la mise en œuvre Processing aids

Abbildung Figure Figure	Bezeichnung Désignation Designation	Verkaufseinheit Unité de vente Sales unit	Art. Nr. art. no. art. no.
	Einrollwerkzeug für Dichtung Art. Nr. 985304, 985305, 985315, 985319 Rouleau pour joint art. no. 985304, 985305, 985315, 985319 Rolling tool for seal art. no. 985304, 985305, 985315, 985319	1 Stk./pce	**989000**
	Einrollwerkzeug für Dichtung Art. Nr. 985303, 985320 Rouleau pour joint art. no. 985303, 985320 Rolling tool for seal art. no. 985303, 985320	1 Stk./pce	**909007**
	Zuschnittwerkzeug Anschlagdichtung Art. Nr. 985301 Outil de découpe pour joint de butée porte art. no. 985301 Cutting tool for door buffer seal art. no. 985301	1 Stk./pce	**989415**
	Ersatzklingen Lames de rechange Replacement blades	2 Stk./pcs	**989416**
	Zuschnittwerkzeug Entwässerung Outil de découpe pour évacuation d'eau Cutting tool drainage	1 Stk./pce	**989411**
	Ersatz Lochklingen Lames de rechange Replacement blades	4 Stk./pcs	**989413**
	Schweisstisch für Rahmen forster CREASWISS Table à souder pour cadre forster CREASWISS Welding table for frames forster CREASWISS	auf Anfrage sur demande on request	

Verarbeitungshilfen Aides à la mise en œuvre Processing aids

Abbildung Figure Figure	Bezeichnung Désignation Designation	Verkaufseinheit Unité de vente Sales unit	Art. Nr. art. no. art. no.
	Starter-Kit für Gehrungsschleifen von CrNi-Profilen Appareils et materiels de ponçage pour profilés en acier inox Toolings and materials for stainless steel profiles	1 Kit	**909005**
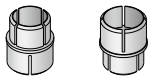	Abdeckkappen für Anschweissbänder und Falzanschraubbänder Lackierschutz, wiederverwendbar Bouchons de protection pour paumelles à souder et paumelles à visser Protection pour laquage réutilisable Cover caps for weld-on hinges and screw-on hinges Coat-protective, reusable	60 Stk./pcs	**907064**
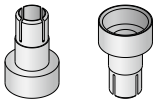	Abdeckkappen für Anschweissband Art. Nr. 907667, 907668 Lackierschutz, wiederverwendbar Bouchons de protection pour paumelles à souder art. no. 907667, 907668 Protection pour laquage réutilisable Cover caps for weld-on hinge art. no. 907667, 907668 Coat-protective, reusable	60 Stk./pcs	**907065**
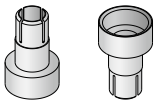	Abdeckkappen für Anschraubbänder Art. Nr. 987680, 987681 Lackierschutz, wiederverwendbar Bouchons de protection pour paumelles à visser art. no. 987680, 987681 Protection pour laquage, réutilisable Cover caps for weld-on hinges art. no. 987680, 987681 Coat-protective, re-usable	50 Stk./pcs	**900265**
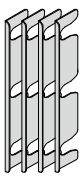	Distanzplatten für Falzanschraubbänder 987680/987681, Ersatz Plaques de distance pour paumelles à visser 987680/987681, remplacement Distance plates for screw-on hinges 987680/987681, replacement	4 Stk./pcs	**907027**

	5
Anwendungszeichnungen	
Systemschnitte	5.1.1 - 5.1.20
Systempläne	5.2.1 - 5.2.18
Konstruktionsdetails	5.3.1 - 5.3.13
Bauanschlüsse	5.4.1 - 5.4.10

Coupes et plans	
Coupes du système	5.1.1 - 5.1.20
Plans du système	5.2.1 - 5.2.18
Détails de construction	5.3.1 - 5.3.13
Raccords muraux	5.4.1 - 5.4.10

Sections and plans	
System sections	5.1.1 - 5.1.20
System plans	5.2.1 - 5.2.18
Construction details	5.3.1 - 5.3.13
Wall abutments	5.4.1 - 5.4.10

Systemschnitte | Coupes du système | System sections

Stahl / Acier / Steel

Edelstahl / Acier inox / Stainless steel

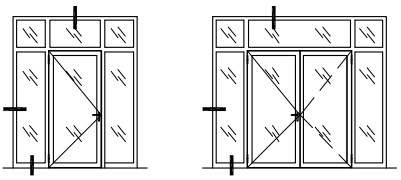

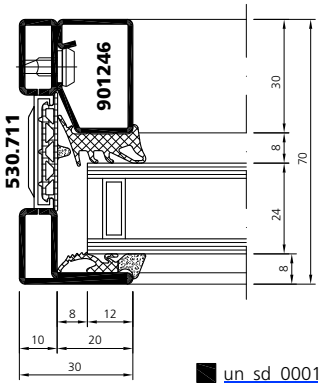

un_sd_0001

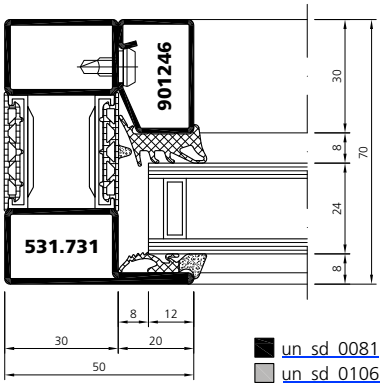

un_sd_0081
un_sd_0106

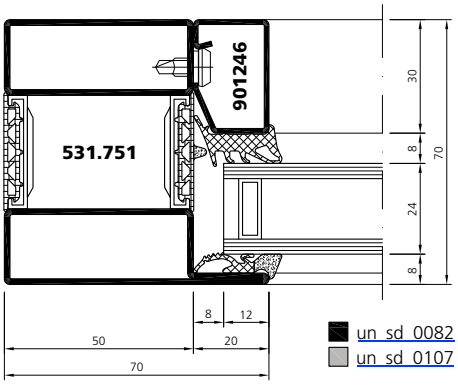

un_sd_0082
un_sd_0107

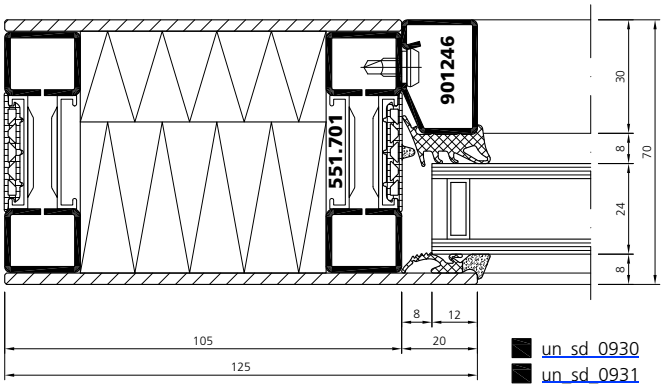

un_sd_0930
un_sd_0931
(571.701)

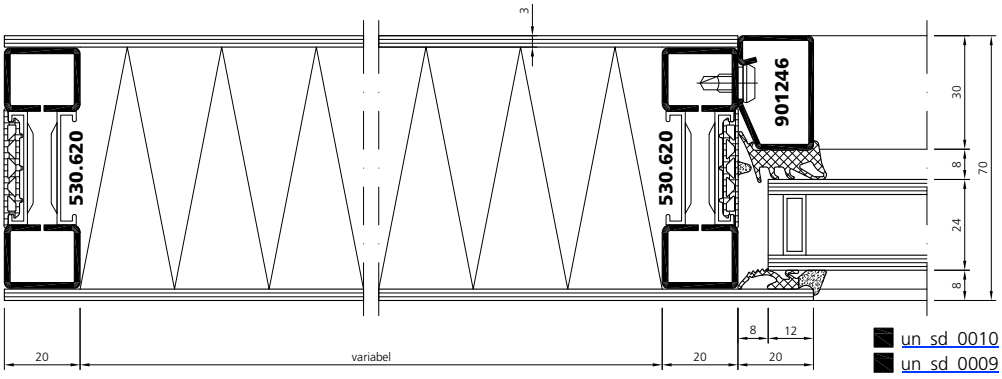

un_sd_0010
un_sd_0009

Systemschnitte | Coupes du système | System sections

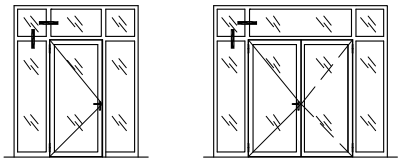

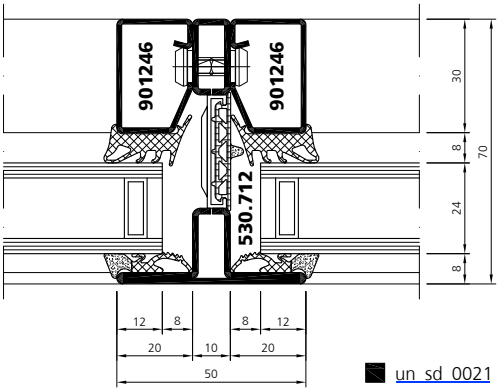

un_sd_0021

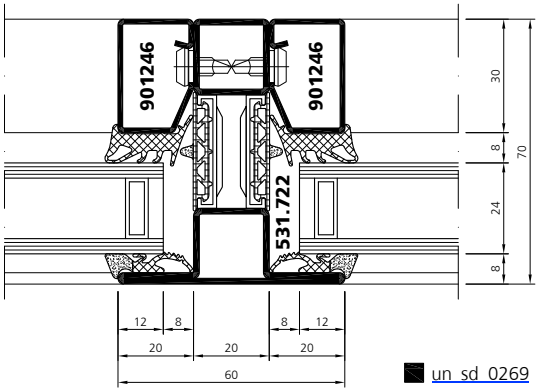

un_sd_0269

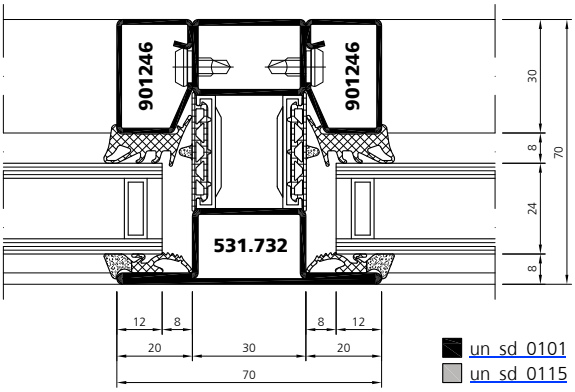

un_sd_0101
un_sd_0115

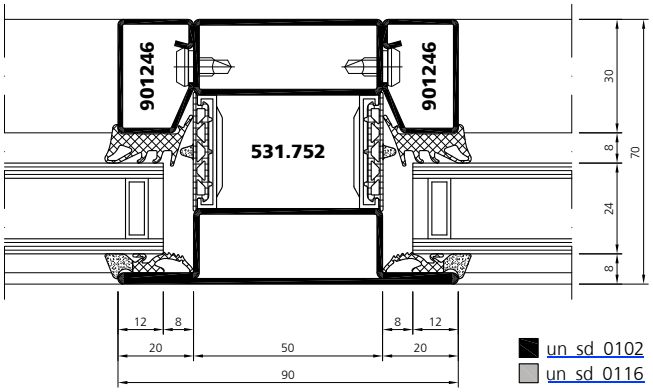

un_sd_0102
un_sd_0116

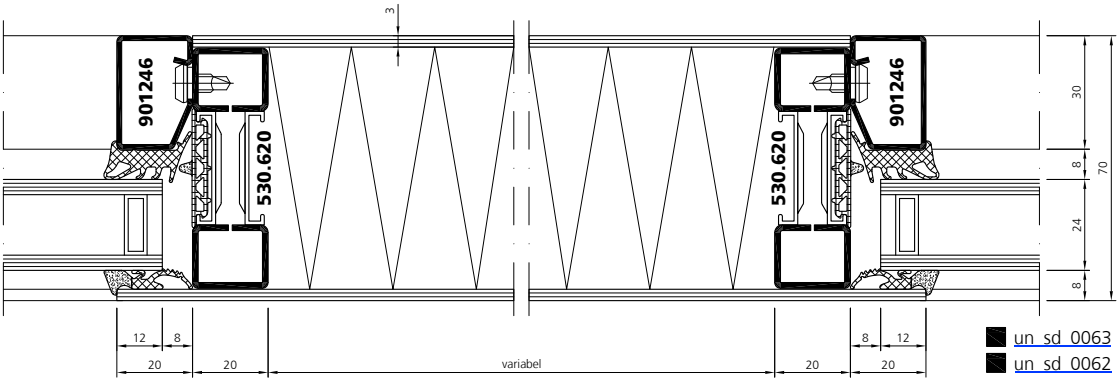

un_sd_0063
un_sd_0062

Stahl	Edelstahl
Acier	Acier inox
Steel	Stainless steel

Systemschnitte | Coupes du système | System sections

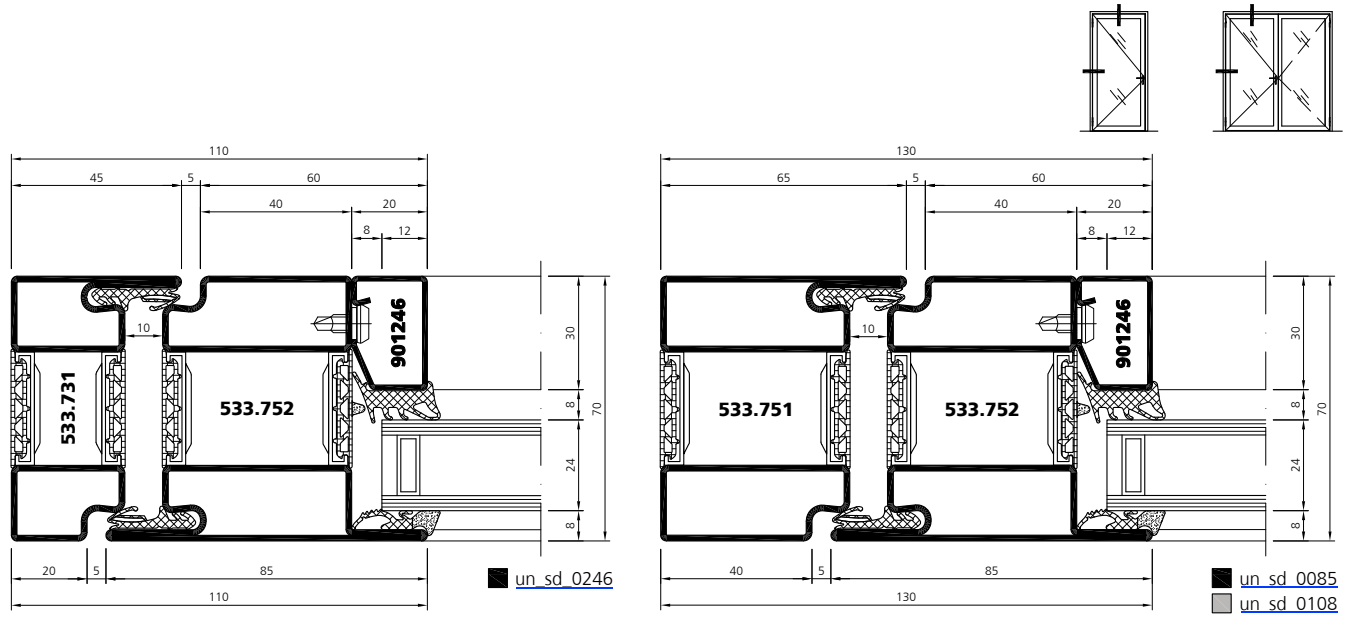

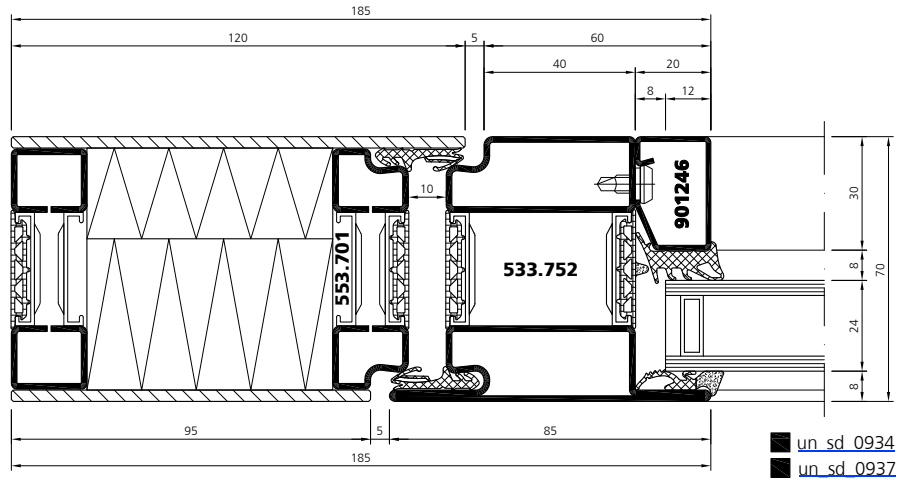

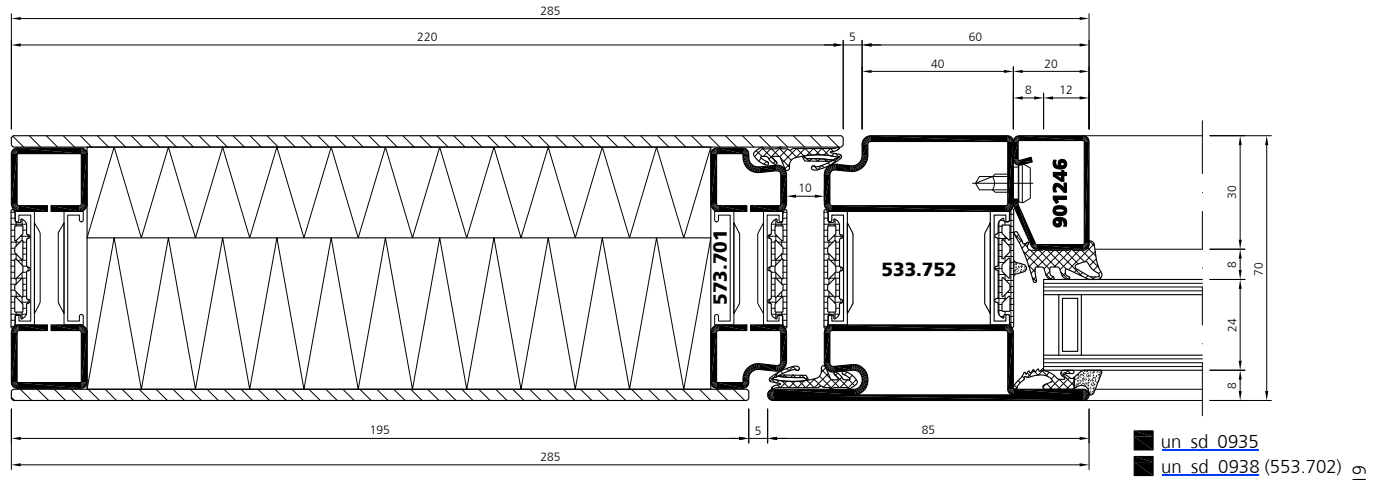

VUT 03/19

Systemschnitte | Coupes du système | System sections

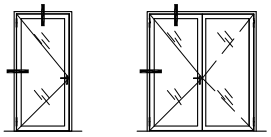

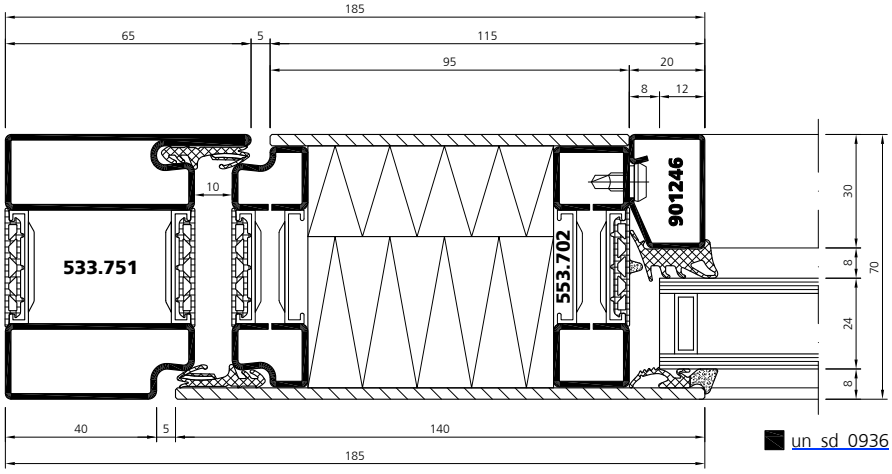

un_sd_0936

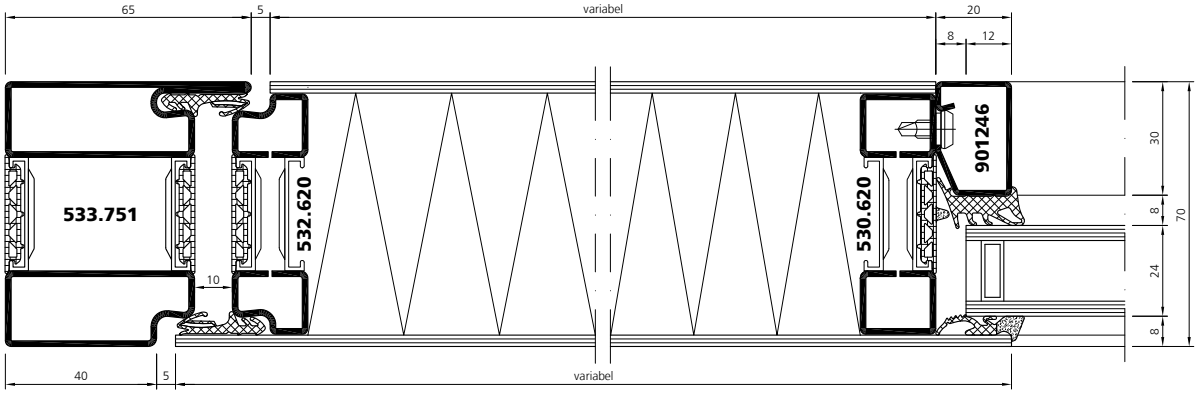

un_sd_0151 (532.620)
un_sd_0536 (533.650)
un_sd_0084 (532.620)
un_sd_0530 (533.650)

Systemschnitte | Coupes du système | System sections

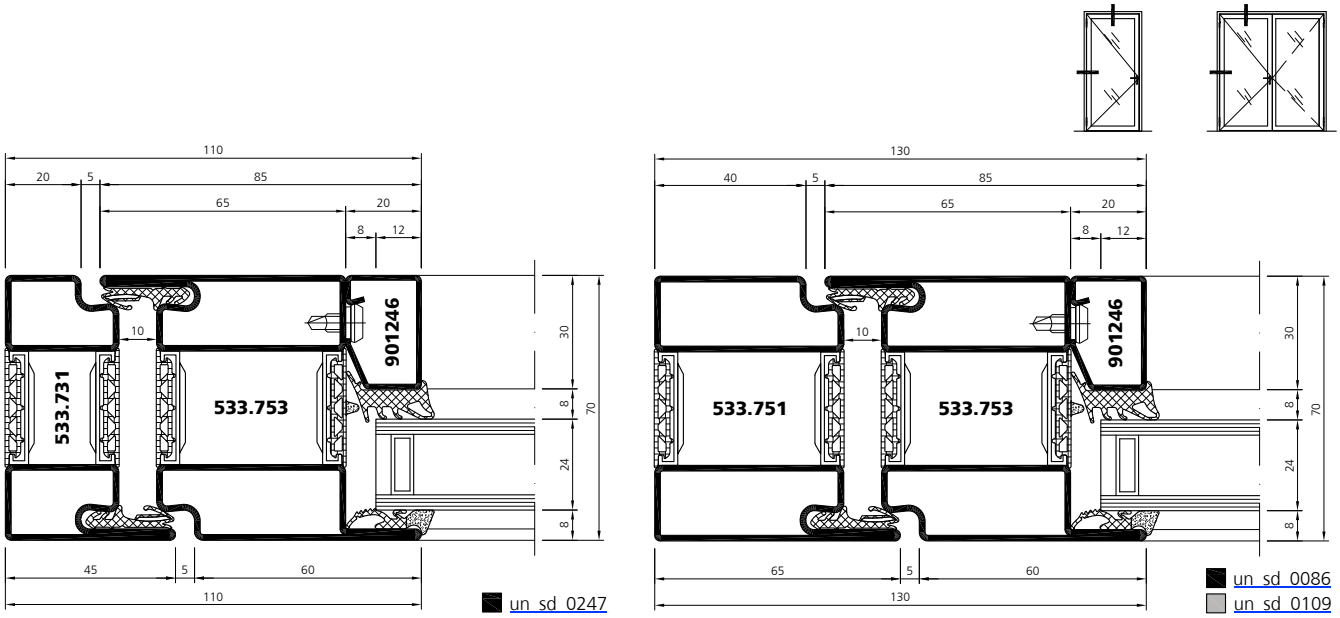

un_sd_0247

un_sd_0086
un_sd_0109

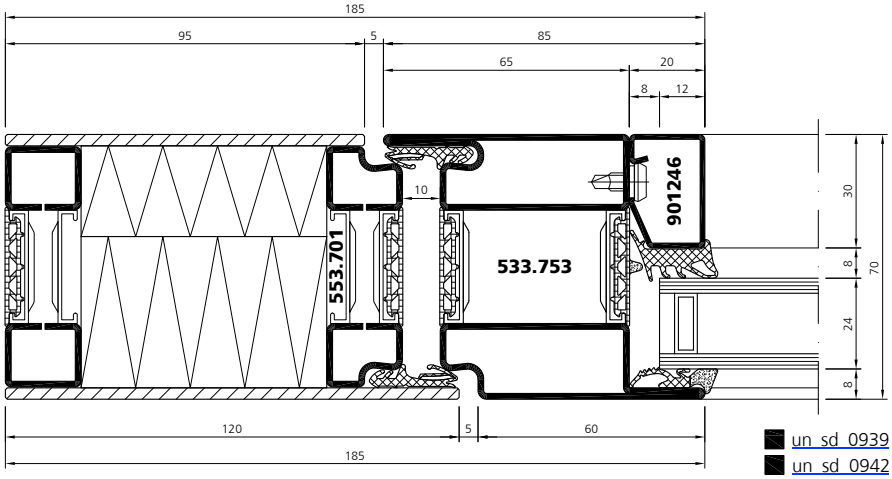

un_sd_0939
un_sd_0942 (553.703)

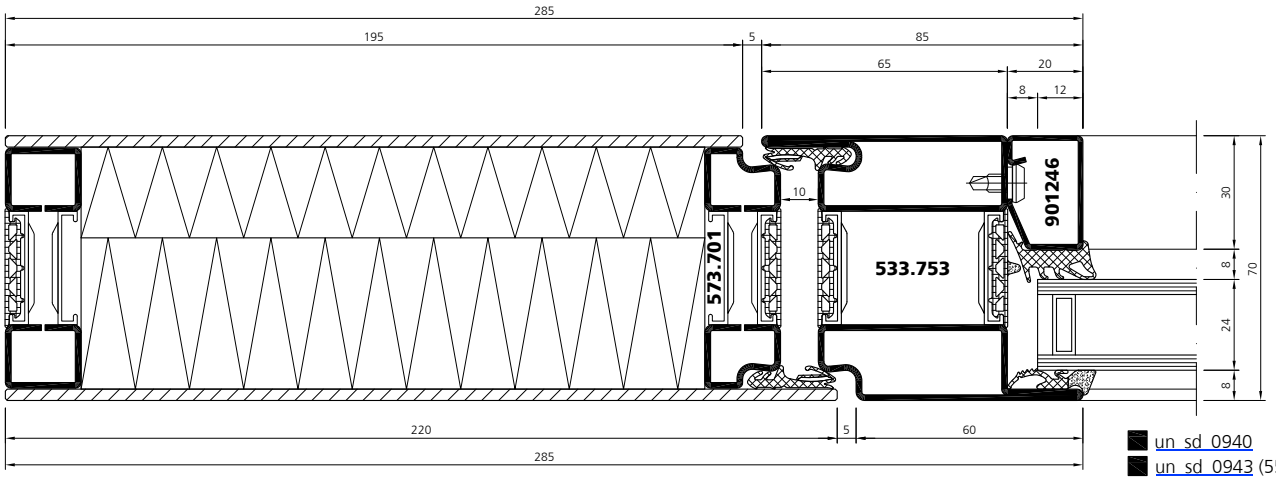

un_sd_0940
un_sd_0943 (553.703)

VUT 03/19

Systemschnitte | Coupes du système | System sections

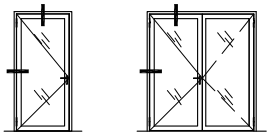

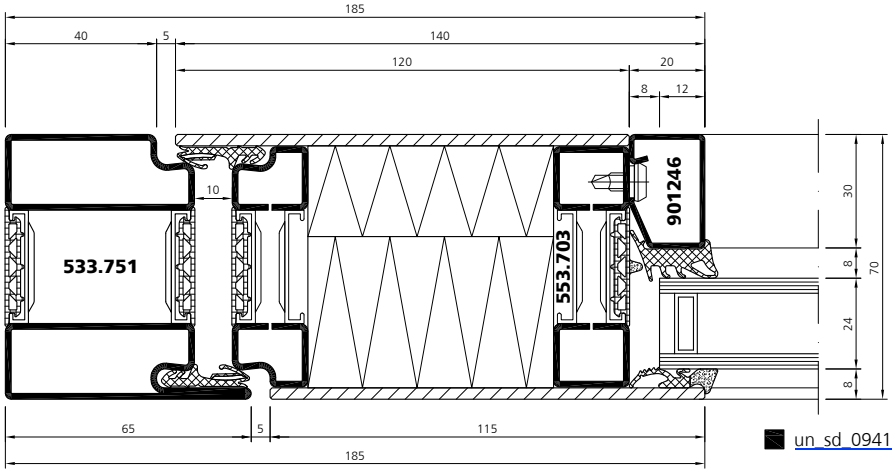

un_sd_0941

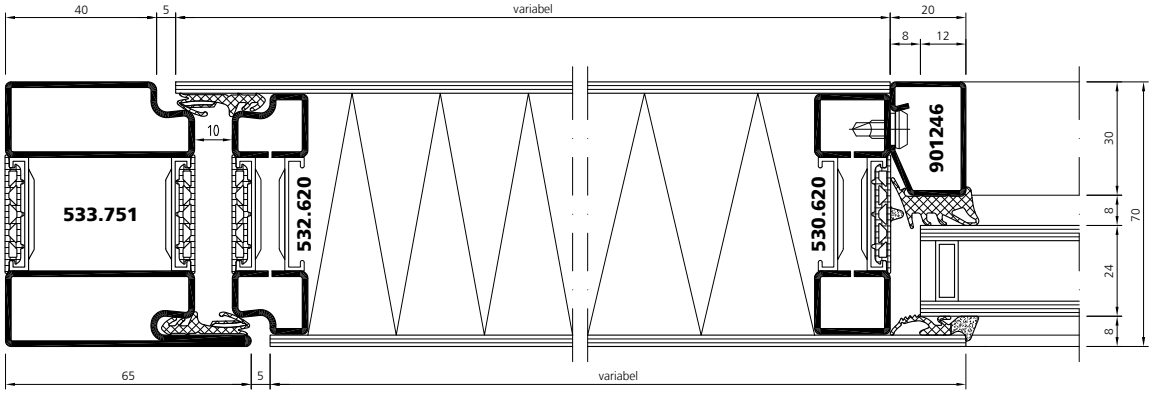

un_sd_0096 (532.620)
un_sd_0537 (533.650)
un_sd_0083 (532.620)
un_sd_0531 (533.650)

Stahl	Edelstahl
Acier	Acier inox
Steel	Stainless steel

Systemschnitte | Coupes du système | System sections

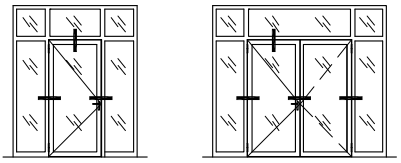

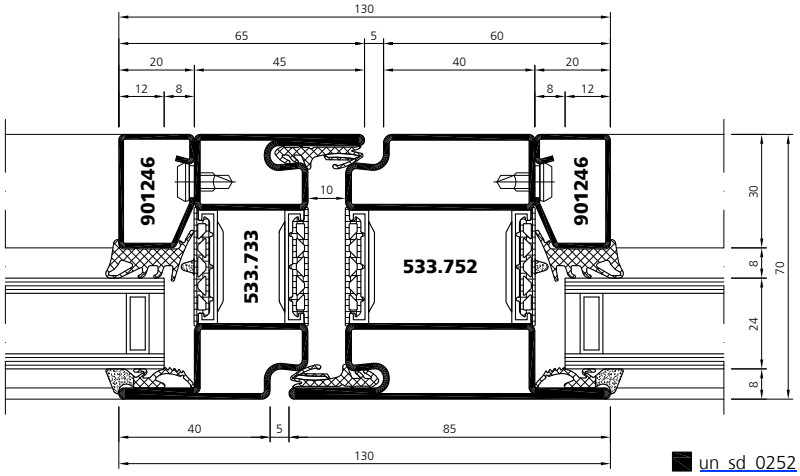

un_sd_0252

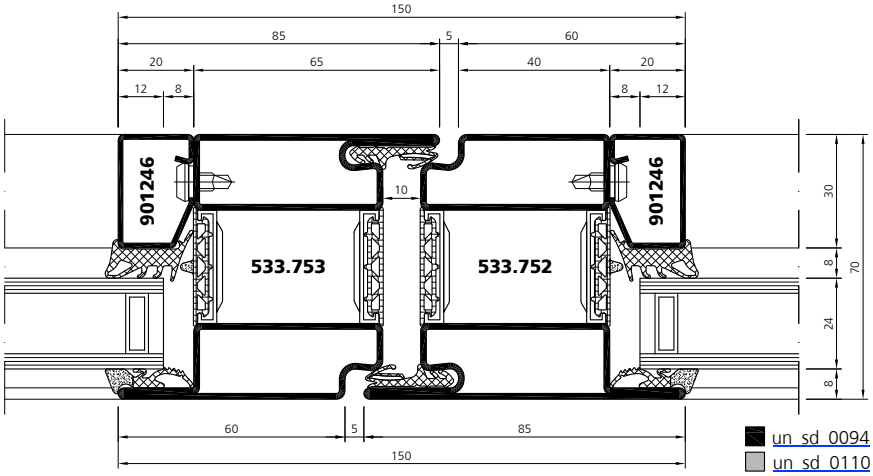

un_sd_0094
un_sd_0110

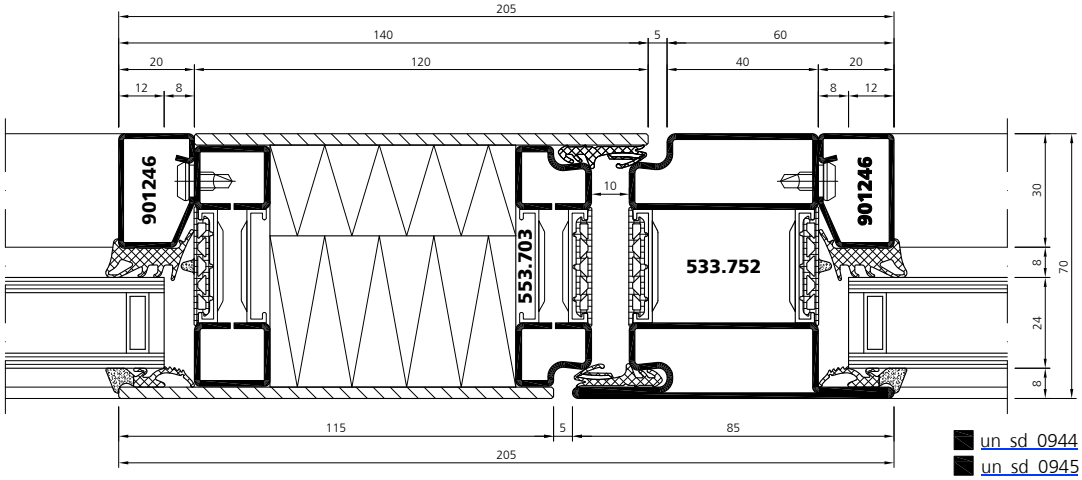

un_sd_0944
un_sd_0945 (553.702)

VUT 03/19

forsterunico

Systemschnitte | Coupes du système | System sections

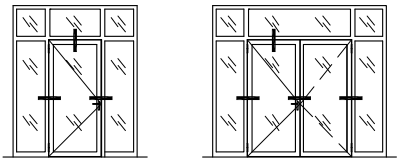

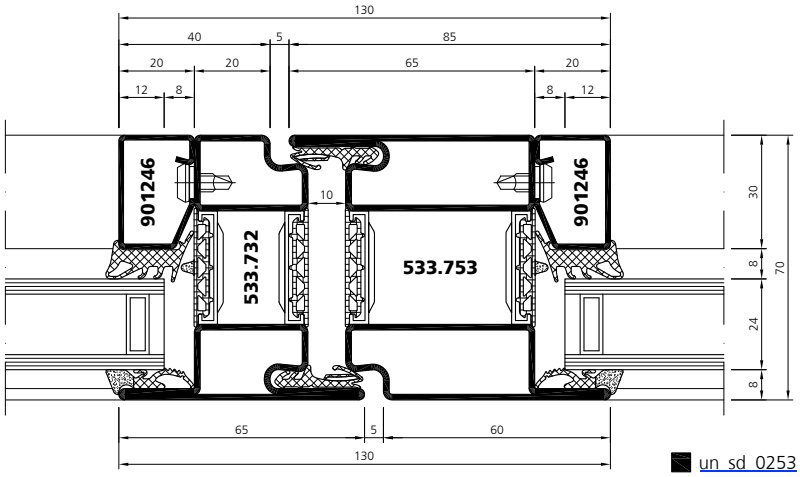

un_sd_0253

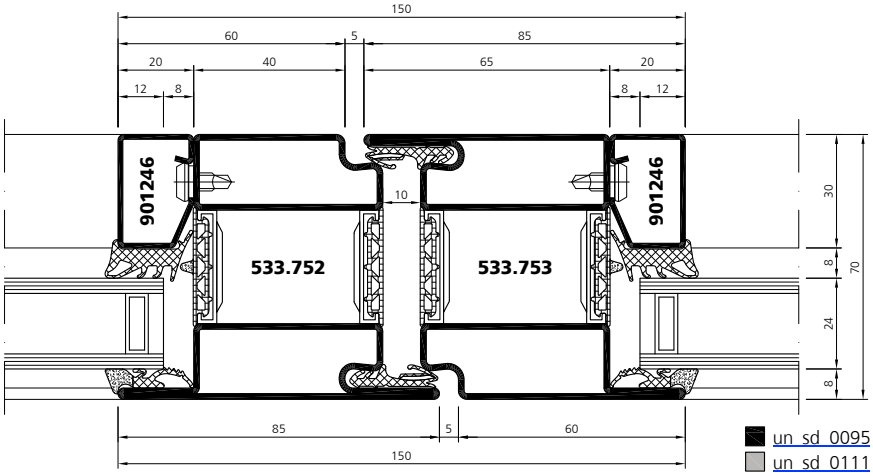

un_sd_0095
un_sd_0111

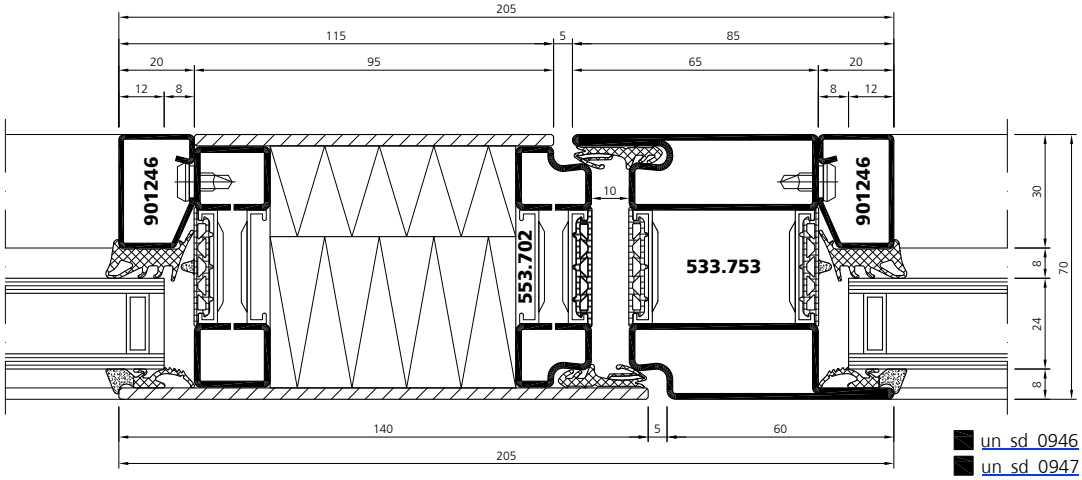

un_sd_0946
un_sd_0947 (553.703)

VUT 03/19

Systemschnitte | Coupes du système | System sections

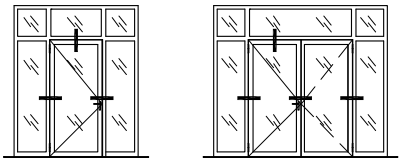

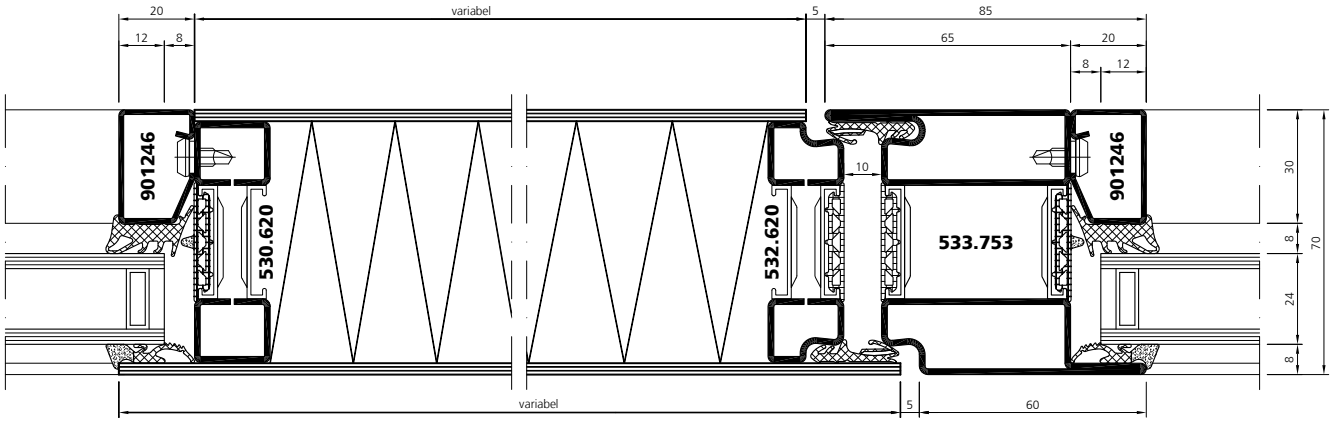

un_sd_0153 (532.620)
un_sd_0539 (533.650)
un_sd_0093 (532.620)
un_sd_0533 (533.650)

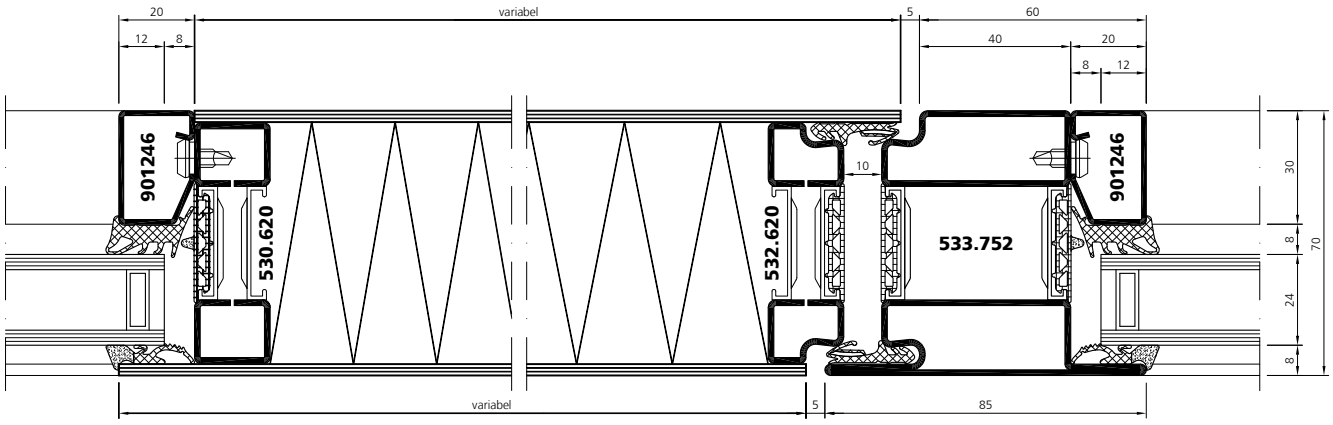

un_sd_0152 (532.620)
un_sd_0538 (533.650)
un_sd_0092 (532.620)
un_sd_0532 (533.650)

Systemschnitte | Coupes du système | System sections

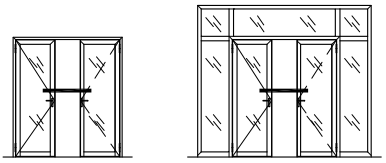

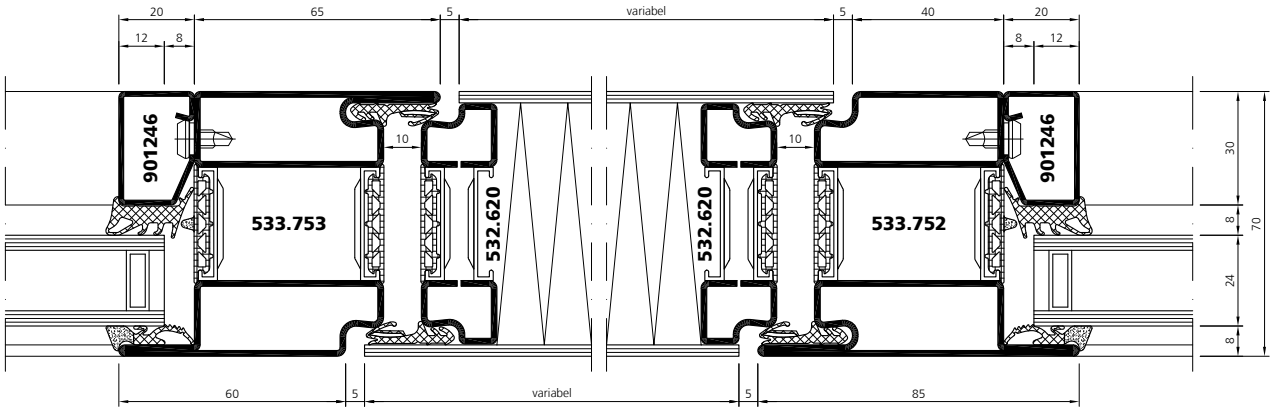

un_sd_0157 (532.620)
un_sd_0540 (533.650)
un_sd_0155 (532.620)
un_sd_0534 (533.650)

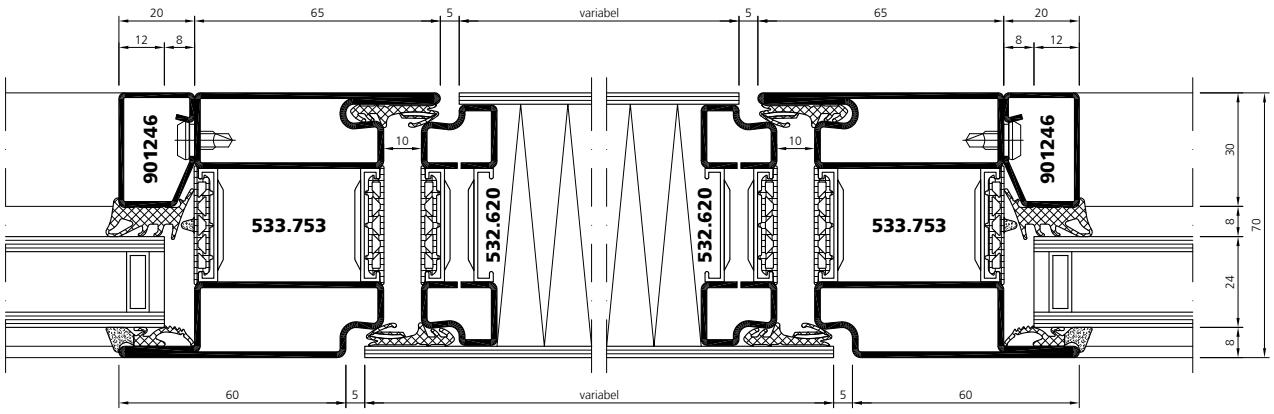

un_sd_0156 (532.620)
un_sd_0541 (533.650)
un_sd_0154 (532.620)
un_sd_0535 (533.650)

Systemschnitte | Coupes du système | System sections

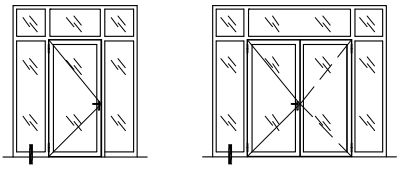

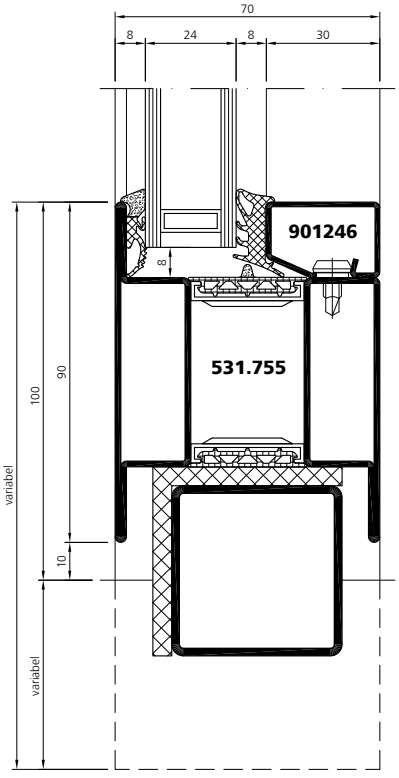

un_sd_0087
un_sd_0112

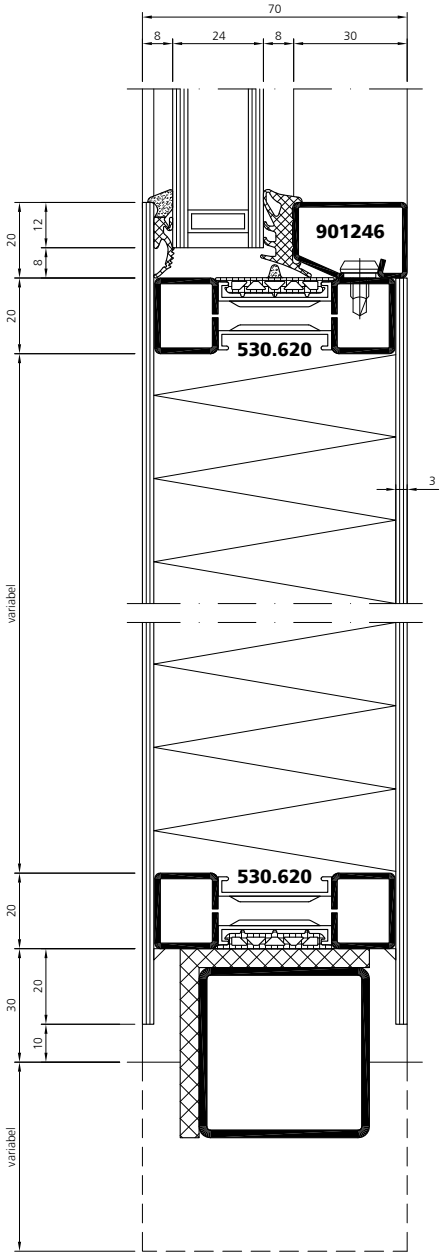

un_sd_0071
un_sd_0070

Systemschnitte | Coupes du système | System sections

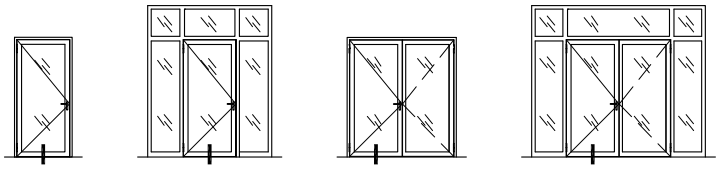

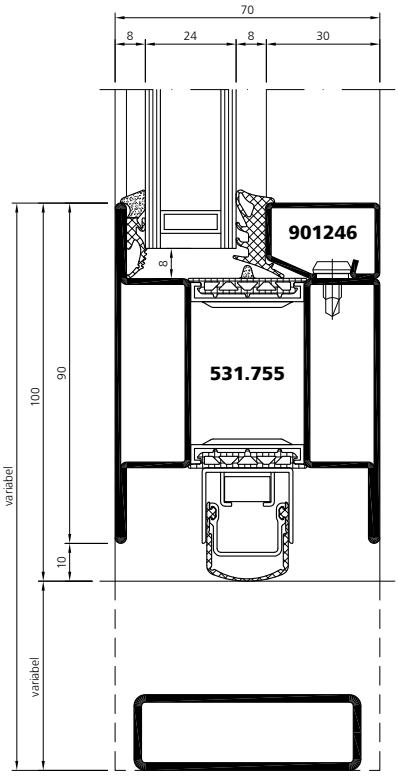

un_sd_0103
un_sd_0113

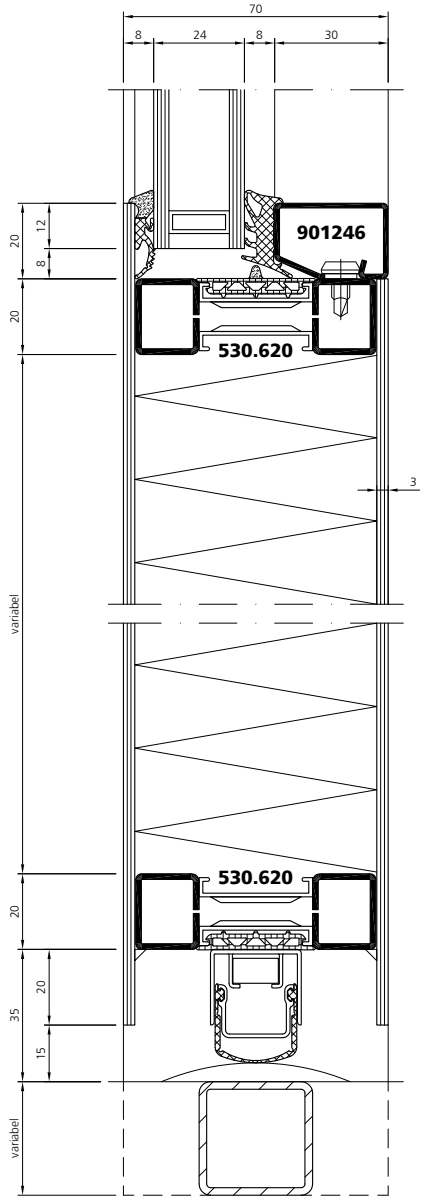

un_sd_0026
un_sd_0025

Stahl	Edelstahl
Acier	Acier inox
Steel	Stainless steel

Schwellenprofil
Anschlagschwelle

Profilé de seuil
Seuil en butée

Threshold profile
Buffer threshold

985324

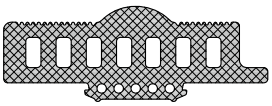

Auswärts öffnend / Ouvrant vers l'extérieur / Opening outwards

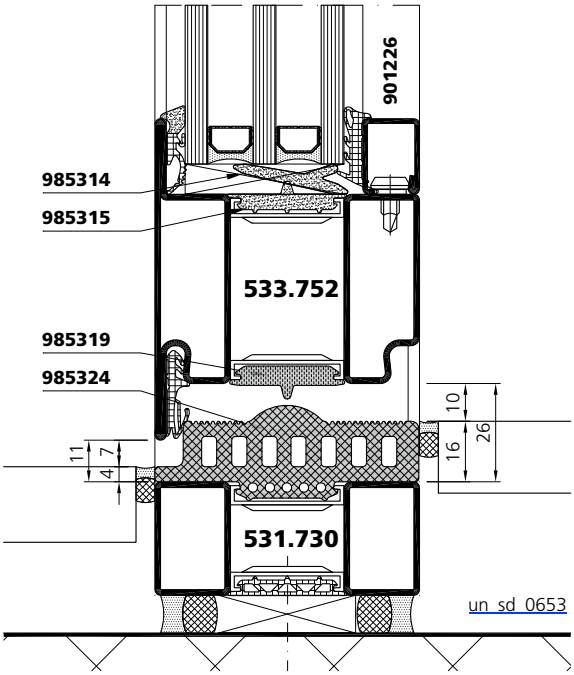

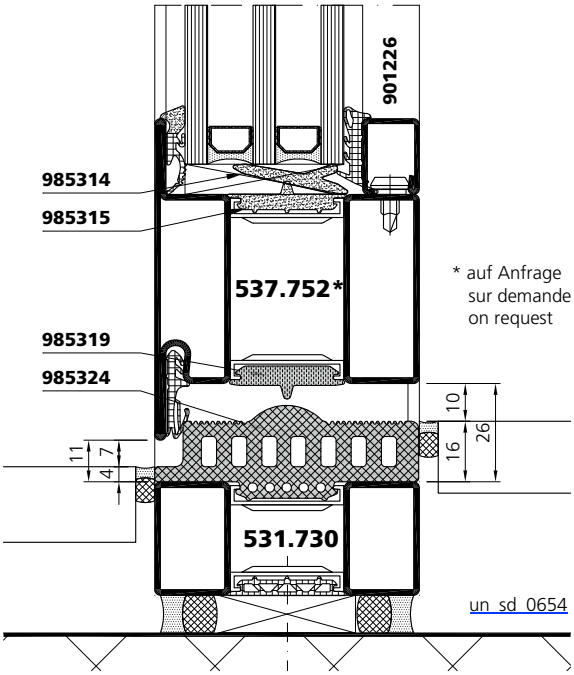

* auf Anfrage
sur demande
on request

Einwärts öffnend / Ouvrant vers l'intérieur / Opening inwards

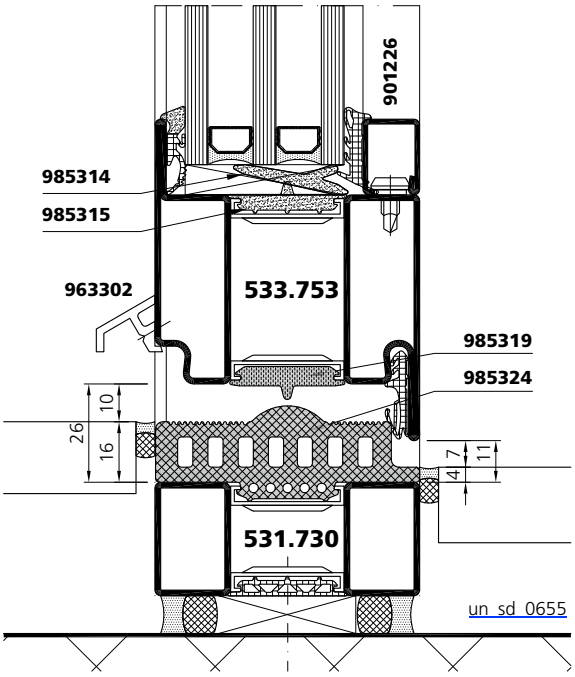

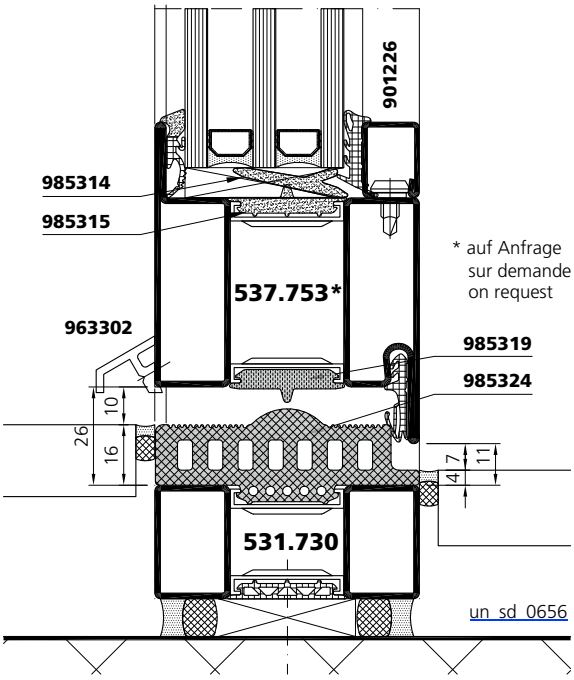

* auf Anfrage
sur demande
on request

Schwellenprofil Schwellenlos
Profilé de seuil Sans obstacle
Threshold profile Trip-free

985323



984902

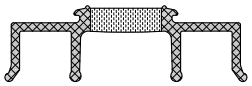

Aus- und einwärts öffnend /
Ouvrant vers l'extérieur ou l'intérieur /
Opening out- and inwards

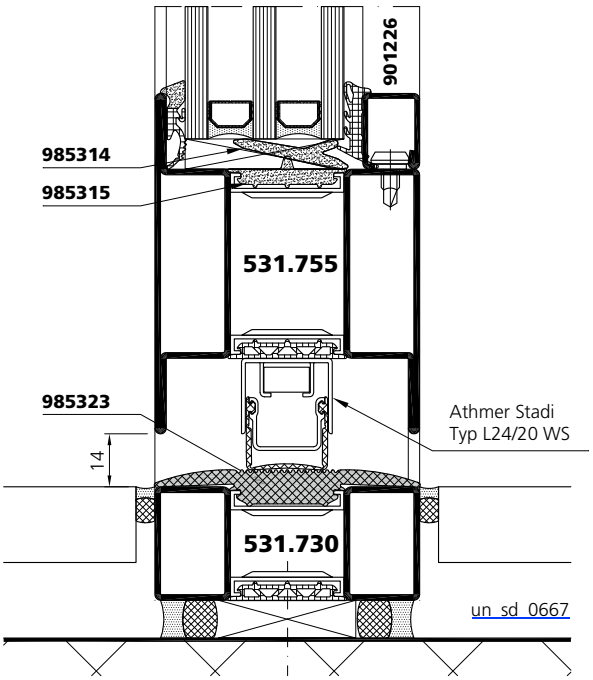

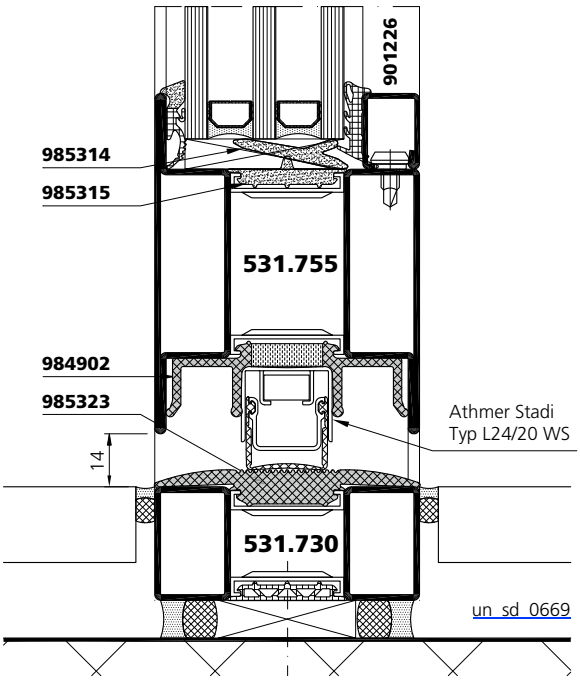

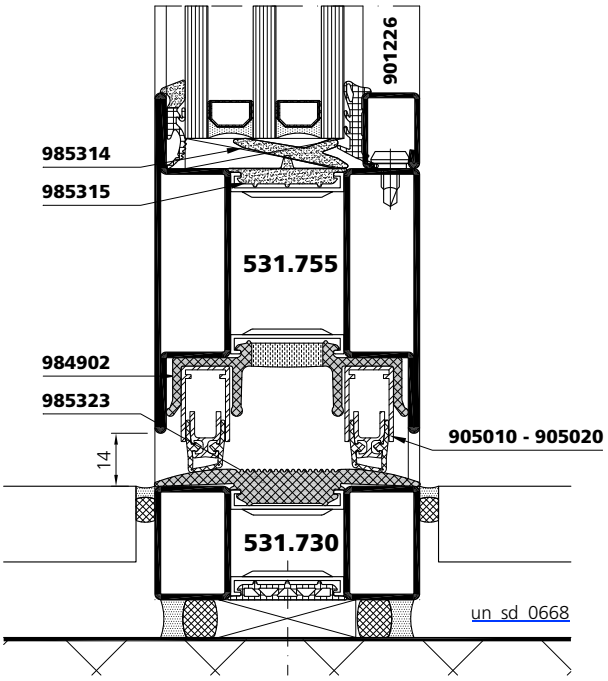

Stahl	Edelstahl
Acier	Acier inox
Steel	Stainless steel

Aufsatzprofil
Anschlagschwelle

Profilé d'applique
Seuil en butée

Attachment profile
Buffer threshold

984800

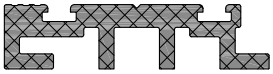

985321



Auswärts öffnend / Ouvrant vers l'extérieur / Opening outwards

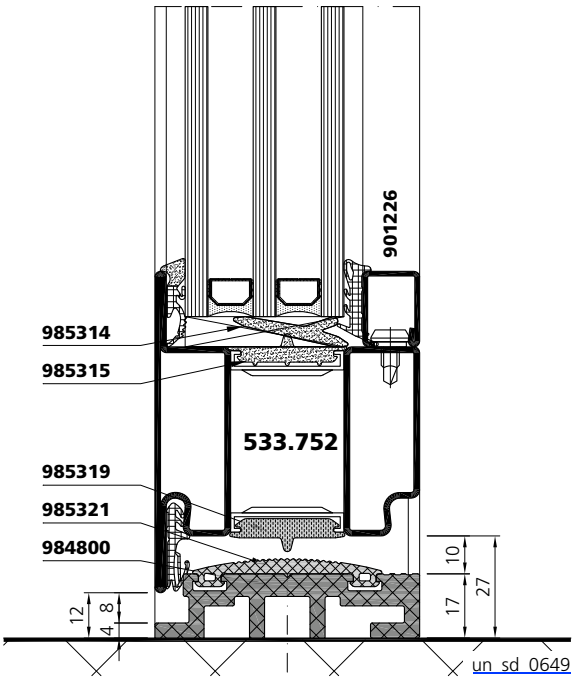

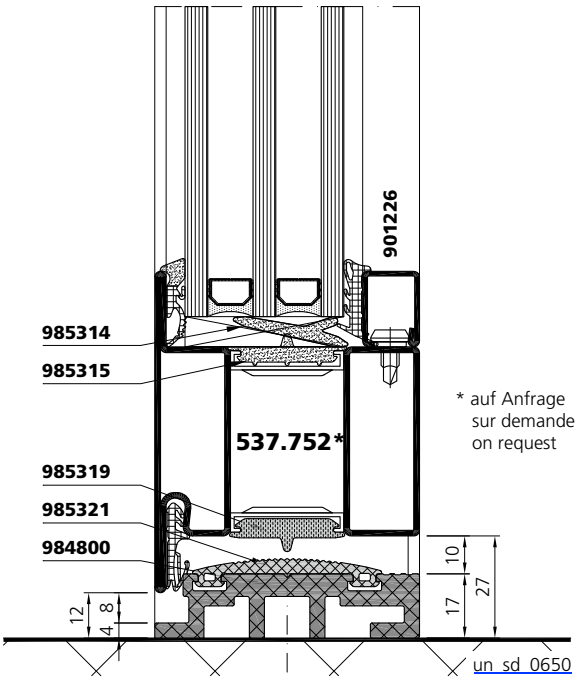

* auf Anfrage
sur demande
on request

Einwärts öffnend / Ouvrant vers l'intérieur / Opening inwards

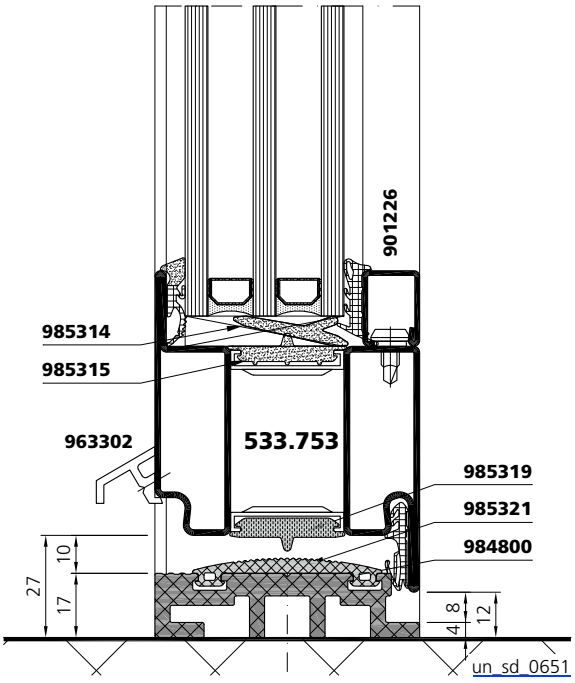

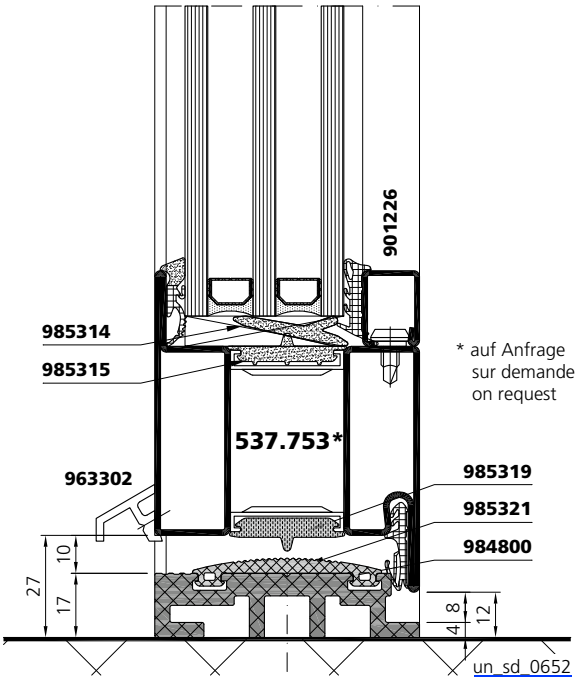

* auf Anfrage
sur demande
on request

VUT 03/19

forsterunico

Aufsatzprofil
Anschlagschwelle

Profilé d'applique
Seuil en butée

Attachment profile
Buffer threshold

984800

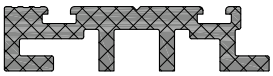

985321



Auswärts öffnend / Ouvrant vers l'extérieur / Opening outwards

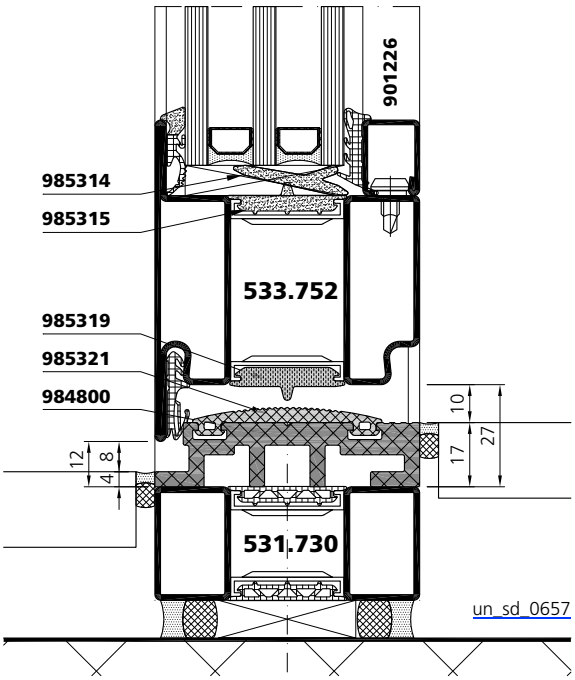

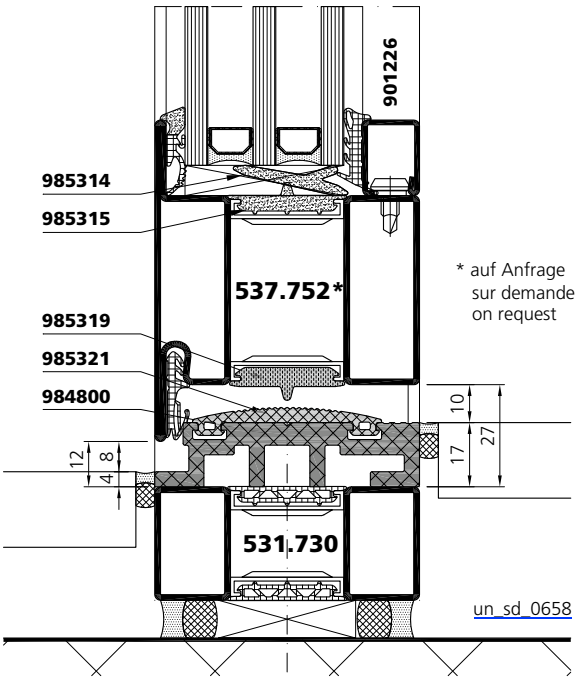

* auf Anfrage
sur demande
on request

Einwärts öffnend / Ouvrant vers l'intérieur / Opening inwards

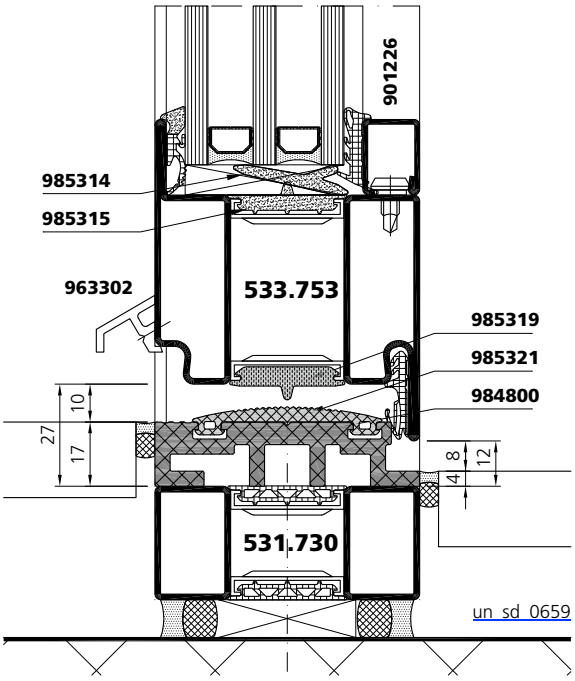

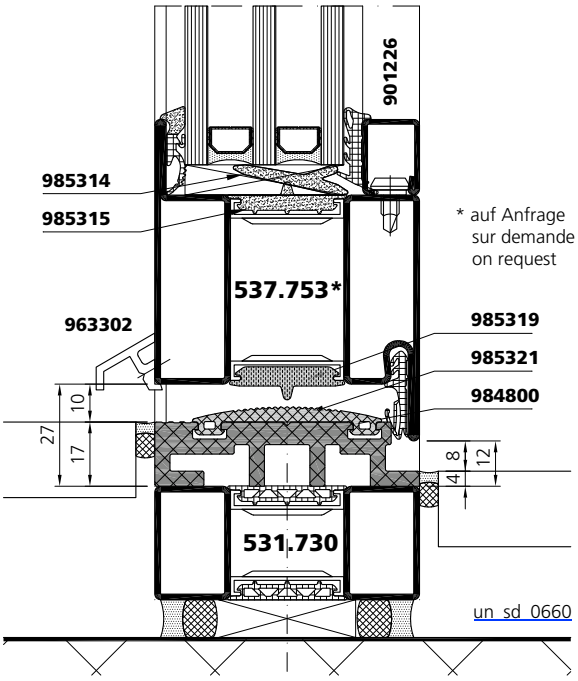

* auf Anfrage
sur demande
on request

Stahl	Edelstahl
Acier	Acier inox
Steel	Stainless steel

Aufsatzprofil
Universal Design

Profilé d'applique
Universal Design

Attachment profile
Universal Design

984801



985321



984902

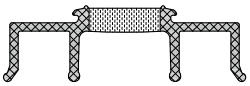

Aus- und einwärts öffnend /
Ouvrant vers l'extérieur ou l'intérieur /
Opening out- and inwards

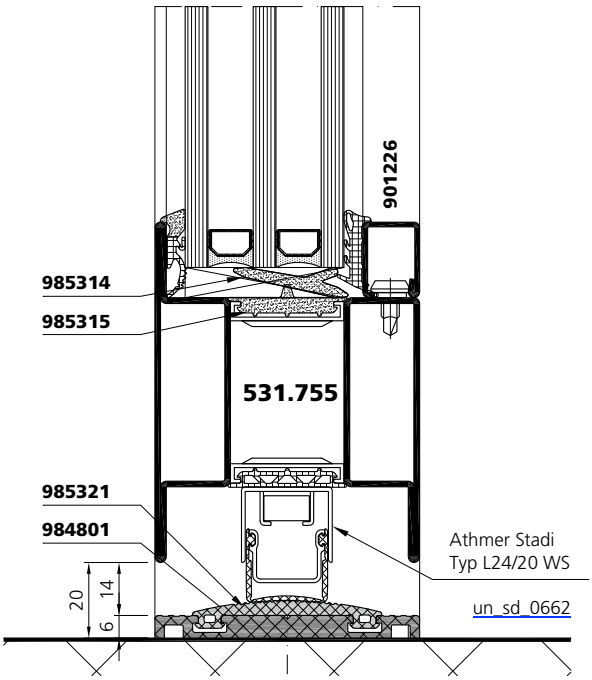

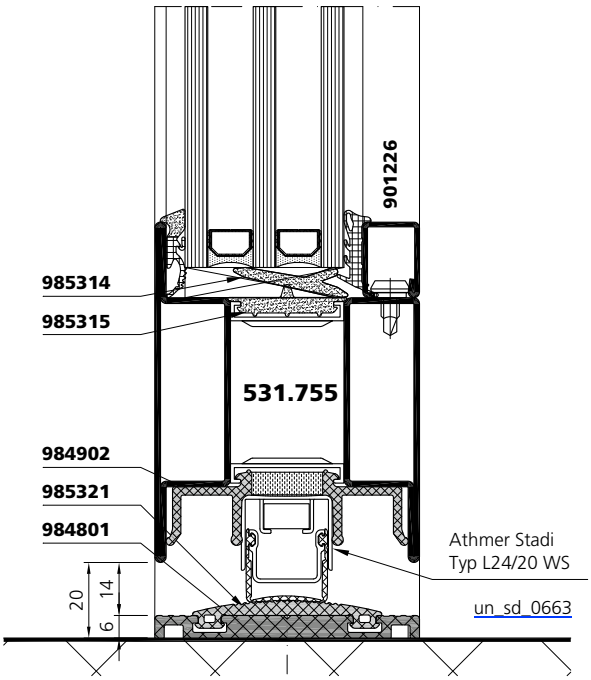

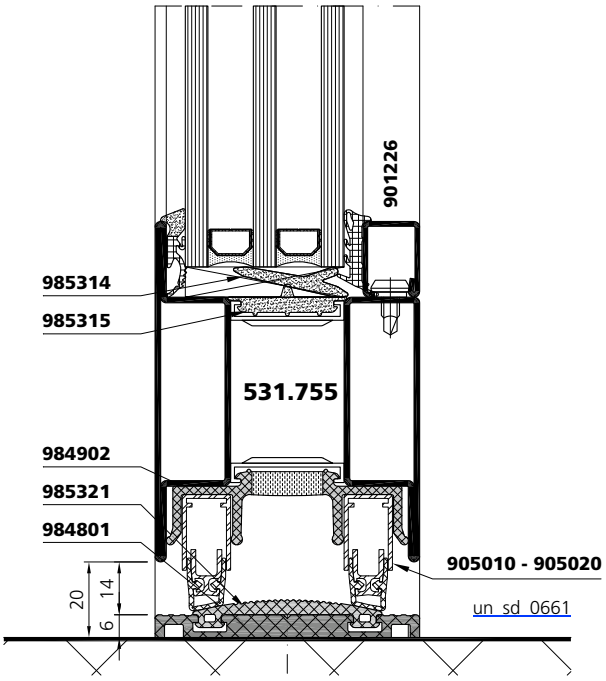

Aufsatzprofil Universal Design

Profilé d'applique Universal Design

Attachment profile Universal Design

984801



985321



984902

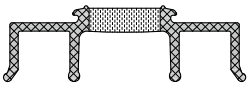

Aus- und einwärts öffnend /
Ouvrant vers l'extérieur ou l'intérieur /
Opening out- and inwards

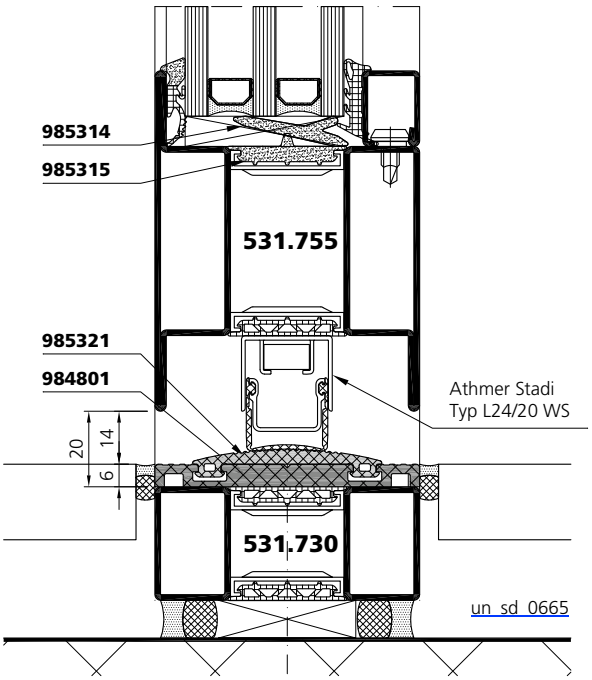

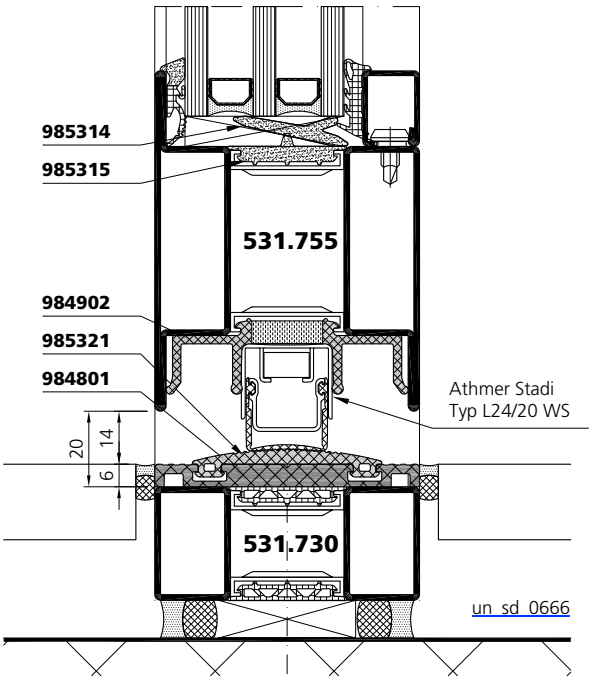

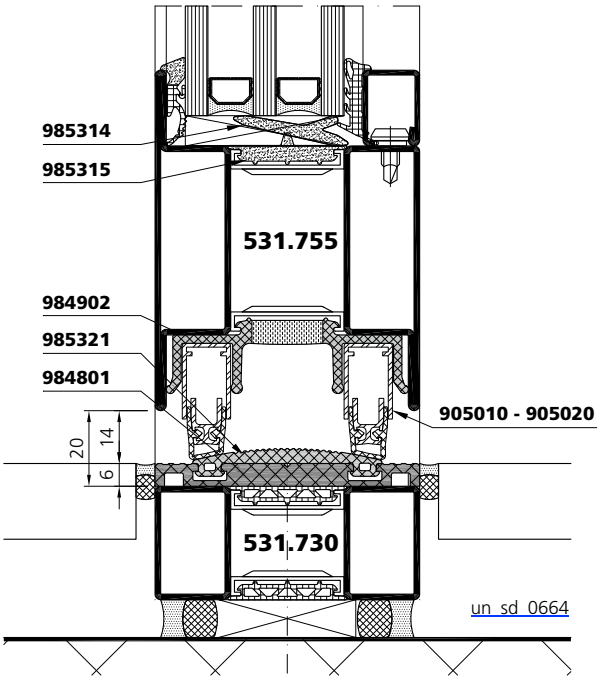

Stahl	Edelstahl
Acier	Acier inox
Steel	Stainless steel

Systemschnitte | Coupes du système | System sections

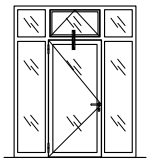

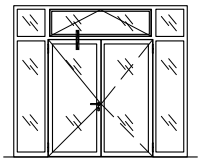

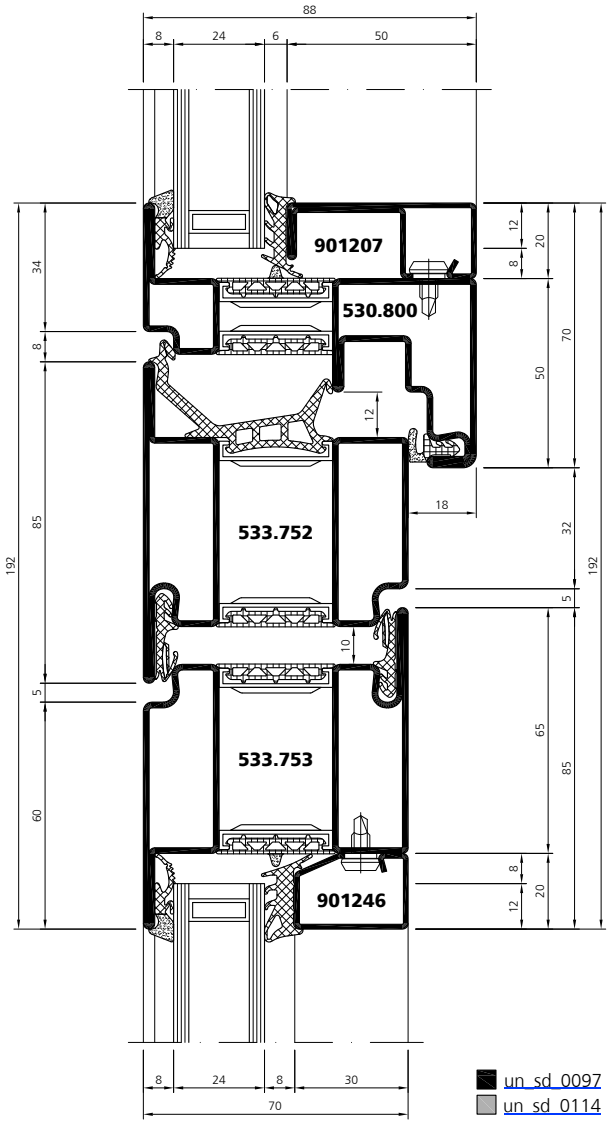

Systemschnitte | Coupes du système | System sections

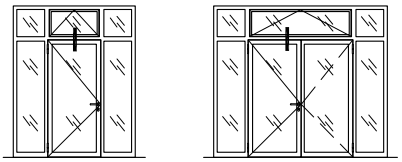

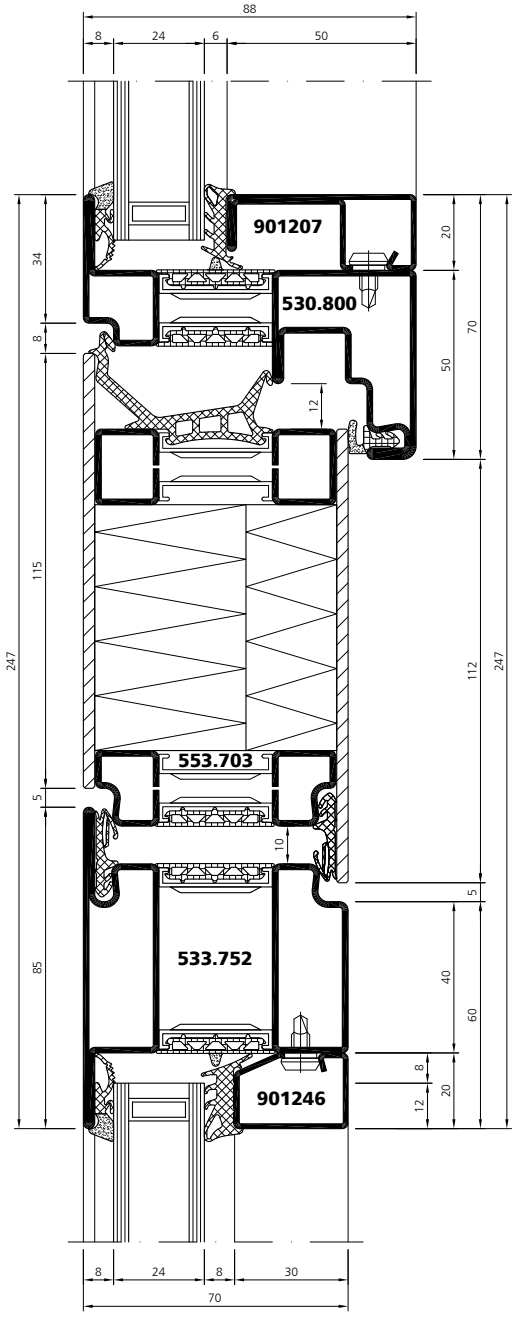

un_sd_0948

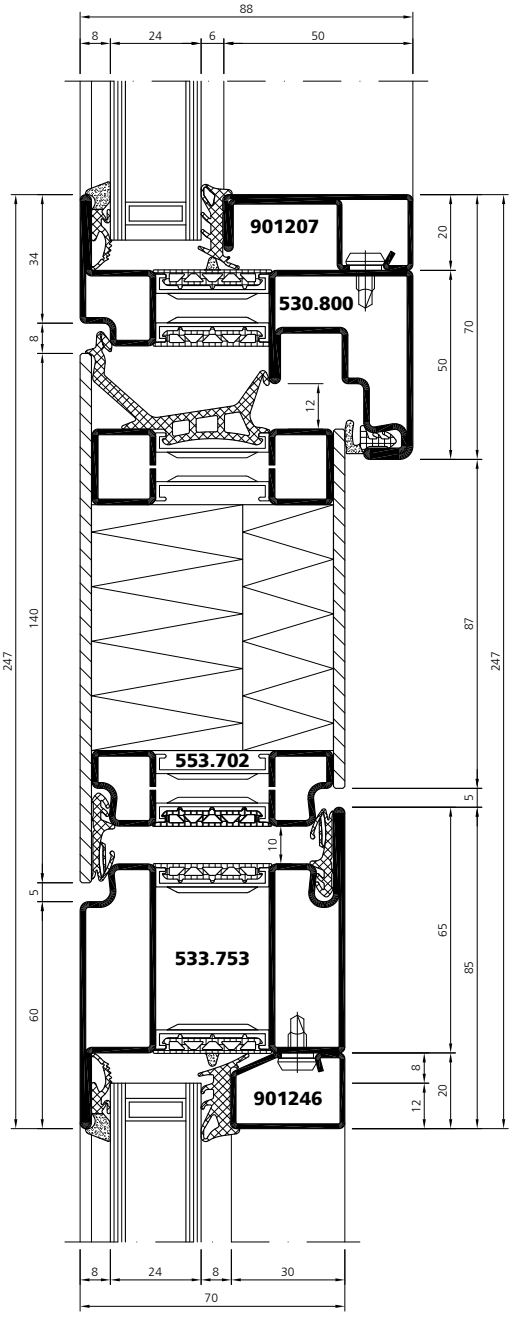

un_sd_0949

Systempläne | Plans du système | System plans



La Maison du Marais, FR-Saint-Omer

VUT 03/19

Übersicht Systempläne

1	einflügelige Tür
2	• mit Seitenteil
3	• mit zwei Seitenteilen
4	• mit Oberlicht
5	• mit Oberlicht und Seitenteil
6	• mit Oberlicht und zwei Seitenteilen
7	zweiflügelige Tür
8	• mit Seitenteil
9	• mit zwei Seitenteilen
10	• mit Oberlicht
11	• mit Oberlicht und Seitenteil
12	• mit Oberlicht und zwei Seitenteilen
13	Festverglasung
14	einflügelige verblechte Tür mit Oberlicht und Seitenteil
15	zweiflügelige verblechte Tür mit Oberlicht und Seitenteil

Tableau des plans du système

porte à un vantail
• avec partie latérale fixe
• avec deux parties latérales fixes
• avec imposte
• avec imposte et partie latérale fixe
• avec imposte et deux parties latérales fixes
porte à deux vantaux
• avec partie latérale fixe
• avec deux parties latérales fixes
• avec imposte
• avec imposte et partie latérale fixe
• avec imposte et deux parties latérales fixes
vitrage fixe
porte en tôle à 1 vantail avec imposte et partie latérale fixe
porte en tôle à deux vantaux avec imposte et partie latérale fixe

Synopsis of system plans

single leaved door
• with screen abutment
• with 2 screen abutments
• with fanlight
• with fanlight and screen abutment
• with fanlight and 2 screen abutments
double leaved door
• with screen abutment
• with 2 screen abutments
• with fanlight
• with fanlight and screen abutment
• with fanlight and 2 screen abutments
fixed glazing
single leaved metal sheet door with fanlight and screen abutment
double leaved metal sheet door with fanlight and screen abutment

■ Stahl / Acier / Steel

□ Edelstahl / Acier inox / Stainless steel

1

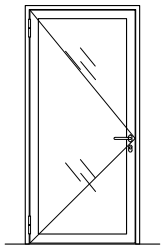

un_sp_0044
un_sp_0059

2

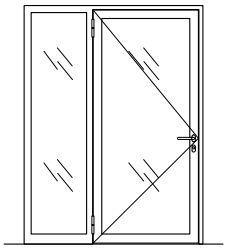

un_sp_0046
un_sp_0061

3

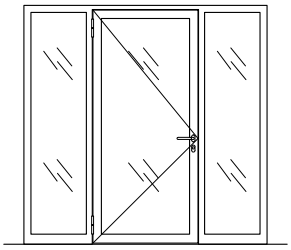

un_sp_0048
un_sp_0063

4

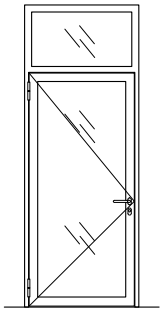

un_sp_0045
un_sp_0060

5

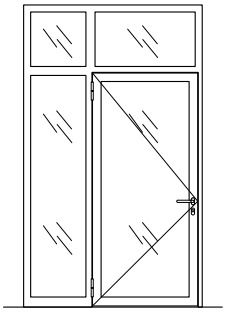

un_sp_0047
un_sp_0062

6

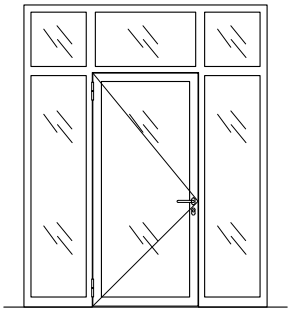

un_sp_0049
un_sp_0064

Übersicht Systempläne

Tableau des plans du système

Synopsis of system plans

7

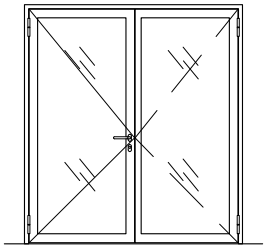

un_sp_0050
un_sp_0065

8

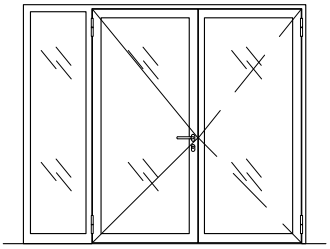

un_sp_0052
un_sp_0067

9

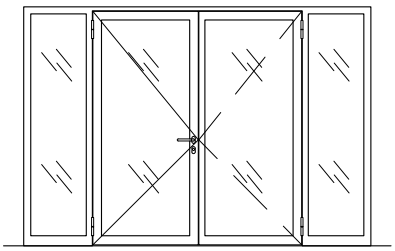

un_sp_0054
un_sp_0069

10

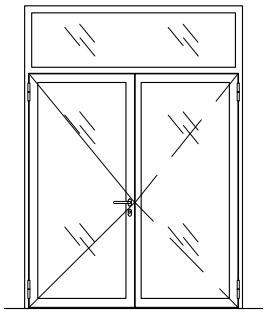

un_sp_0051
un_sp_0066

11

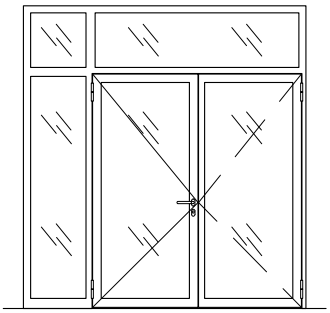

un_sp_0053
un_sp_0068

12

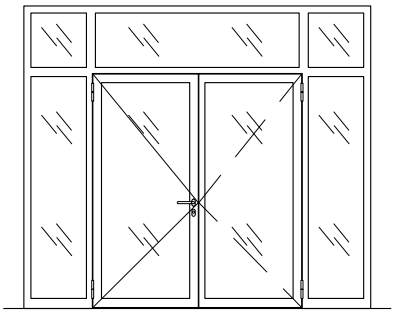

un_sp_0055
un_sp_0070

13

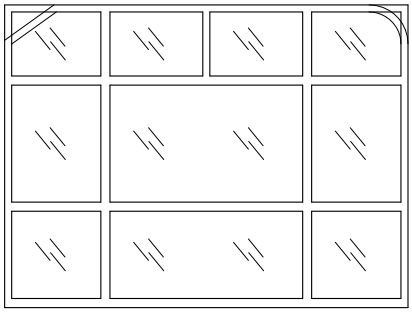

un_sp_0056
un_sp_0071

14

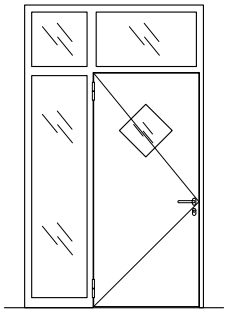

un_sp_0092

15

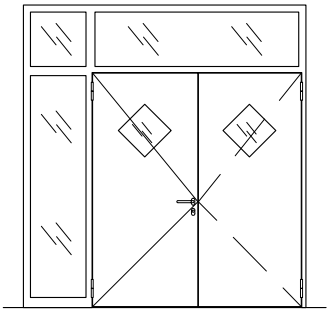

un_sp_0093

Systemplan

Plan du système

System plan

un_sp_0056
un_sp_0071

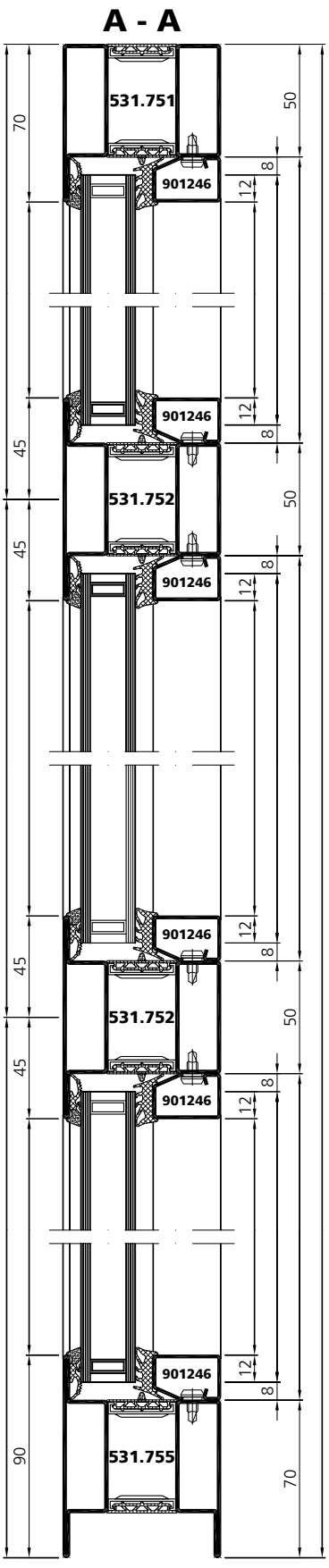

Stahl	Edelstahl
Acier	Acier inox
Steel	Stainless steel

Systemplan | Plan du système | System plan

un_sp_0056
un_sp_0071

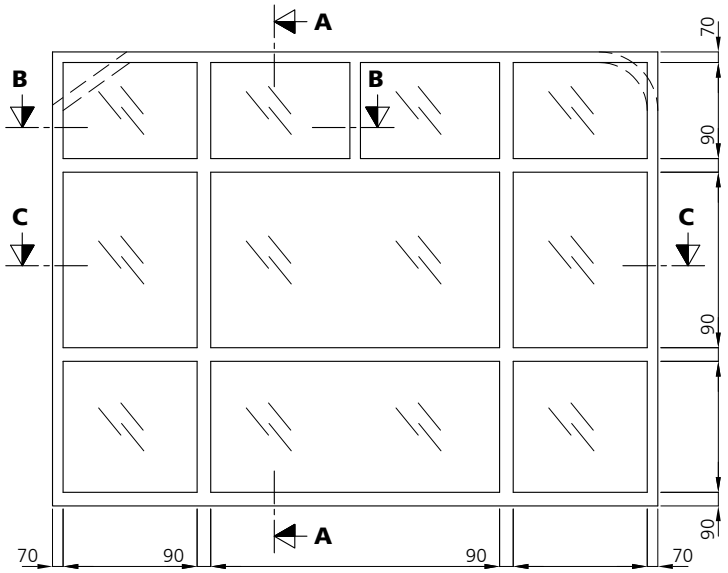

B - B

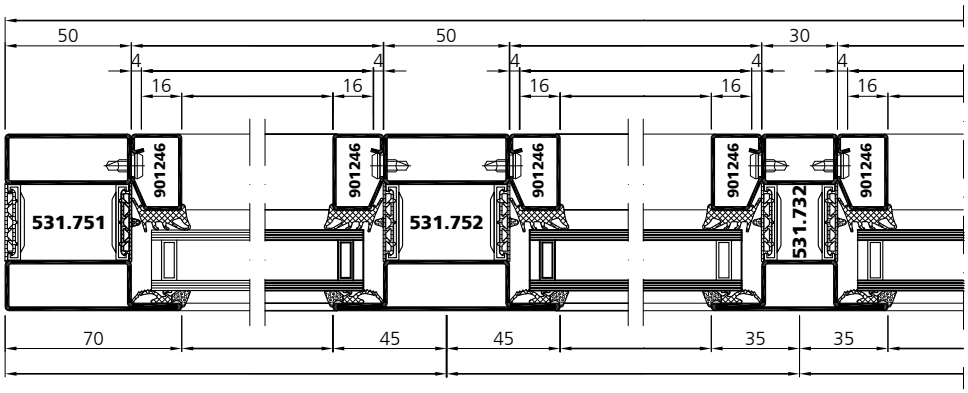

C - C

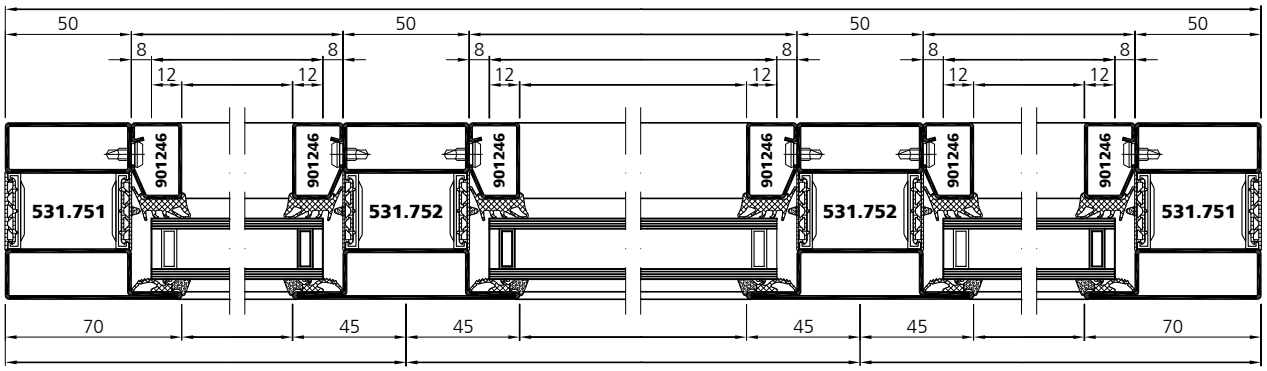

VUT 03/19

Systemplan | Plan du système | System plan

un_sp_0046
un_sp_0061

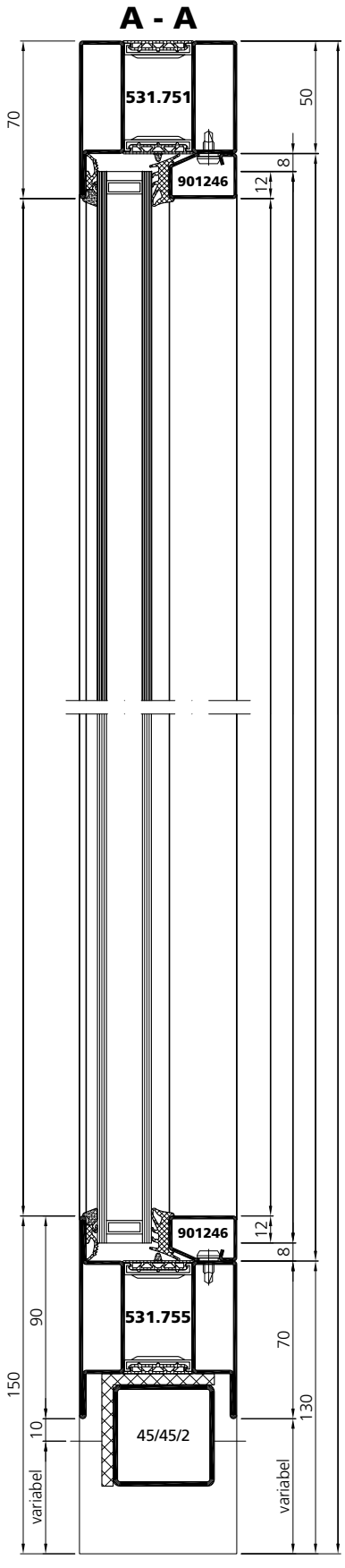

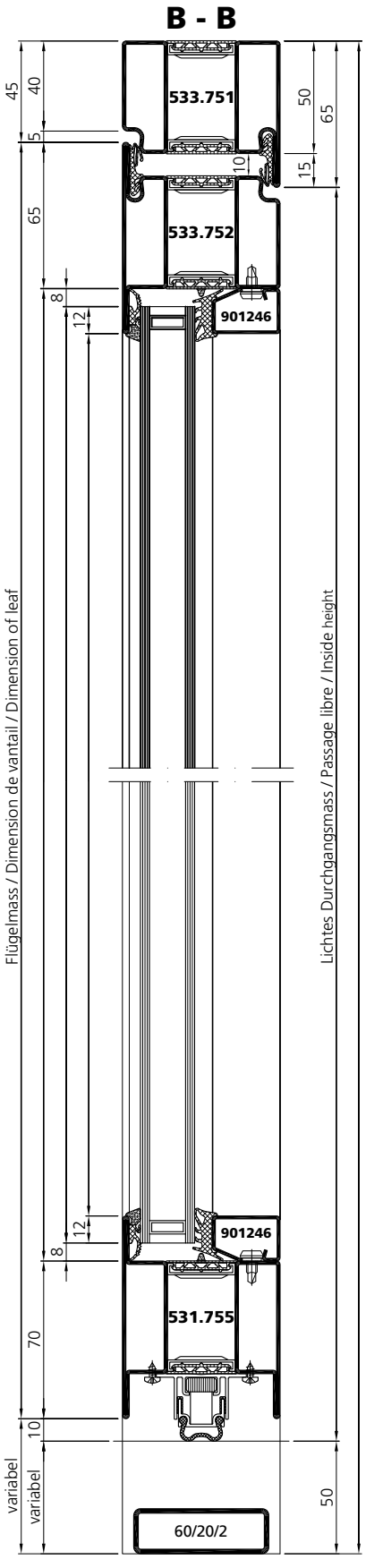

VUT 03/19

Systemplan | Plan du système | System plan

un_sp_0046
un_sp_0061

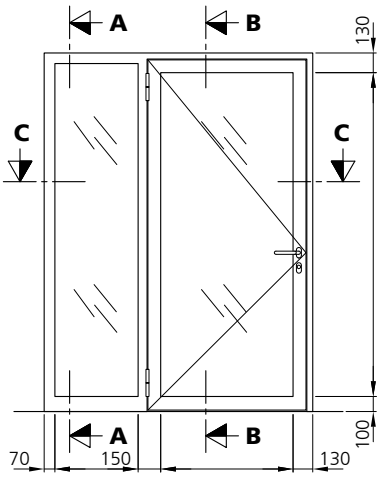

C - C

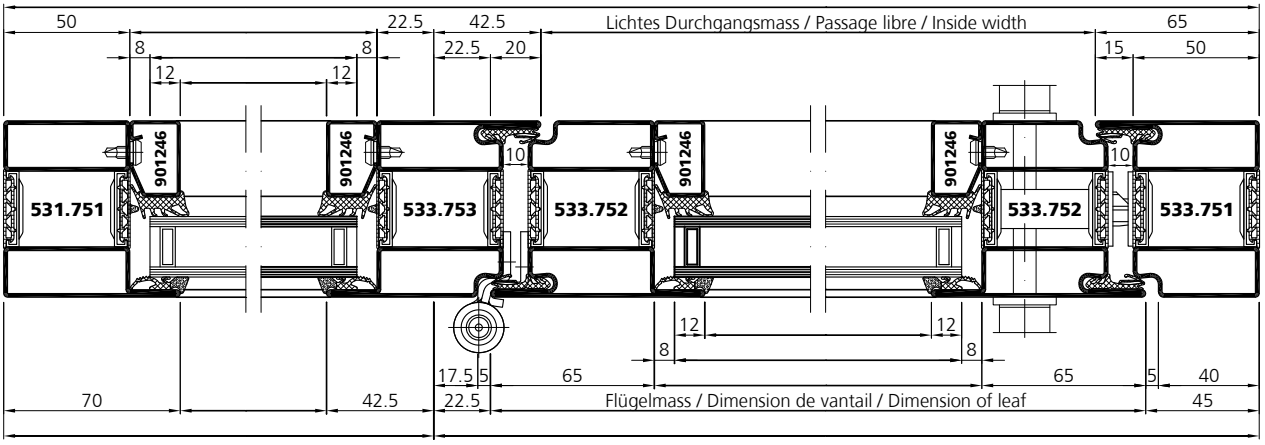

Systemplan | Plan du système | System plan

un_sp_0049
un_sp_0064

A - A

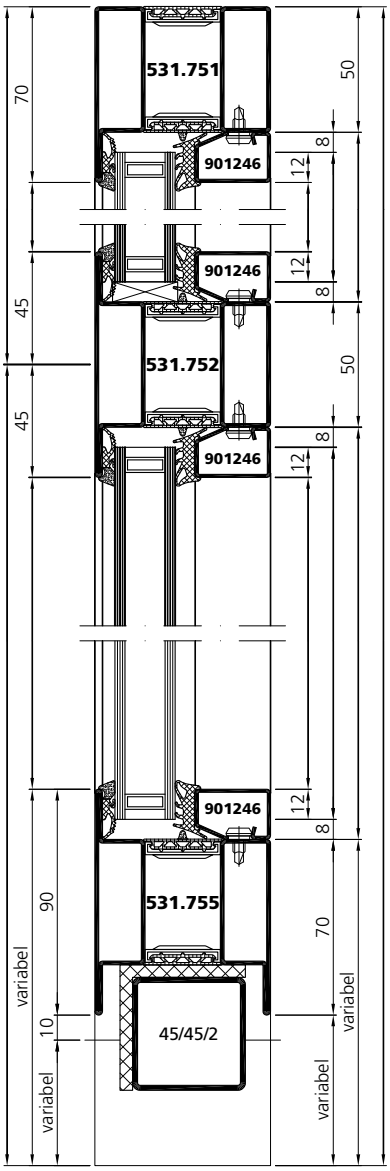

B - B

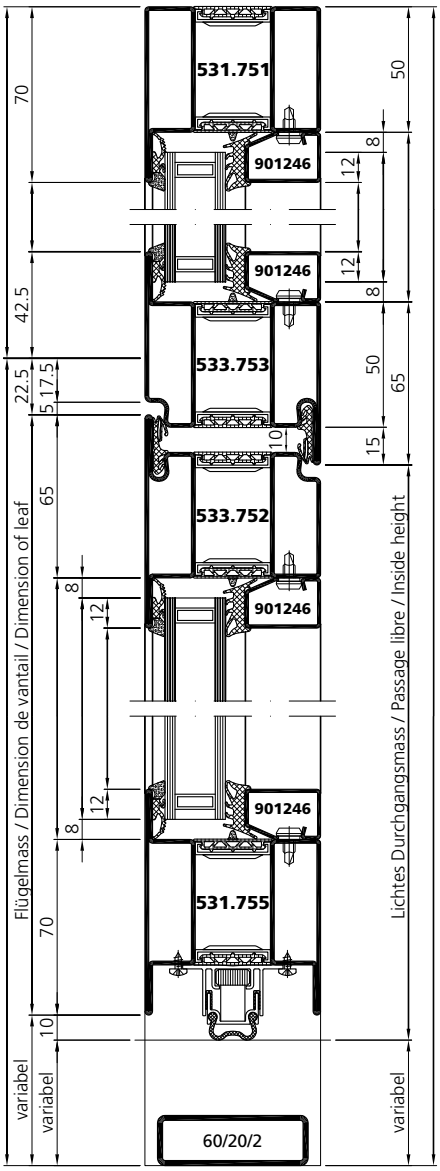

D - D

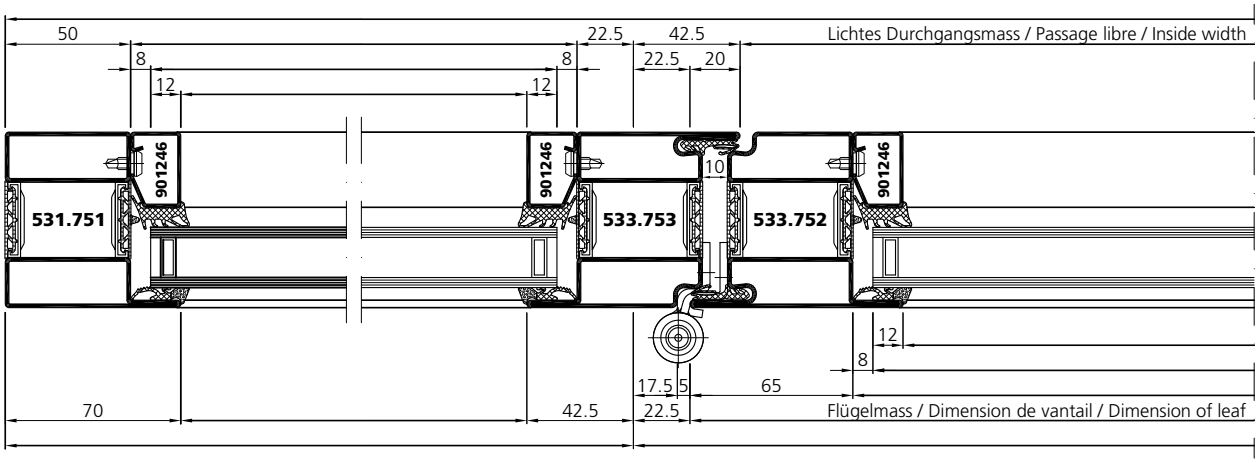

Stahl	Edelstahl
Acier	Acier inox
Steel	Stainless steel

Systemplan | Plan du système | System plan

un_sp_0049
un_sp_0064

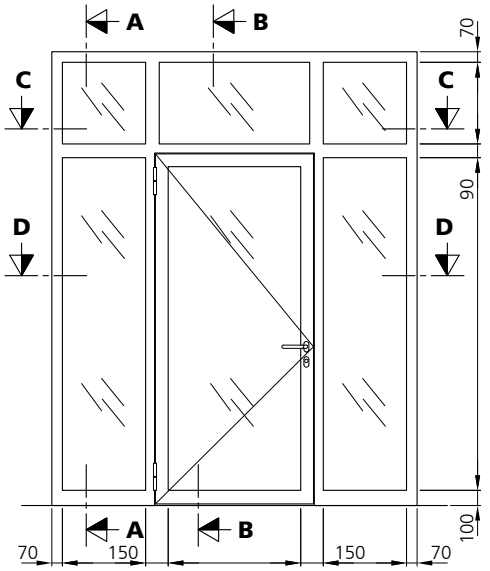

C - C

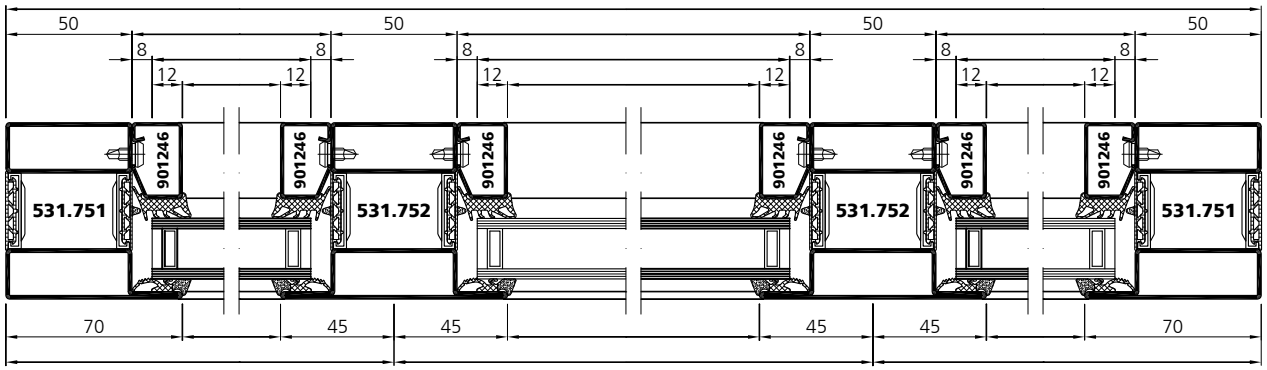

D - D

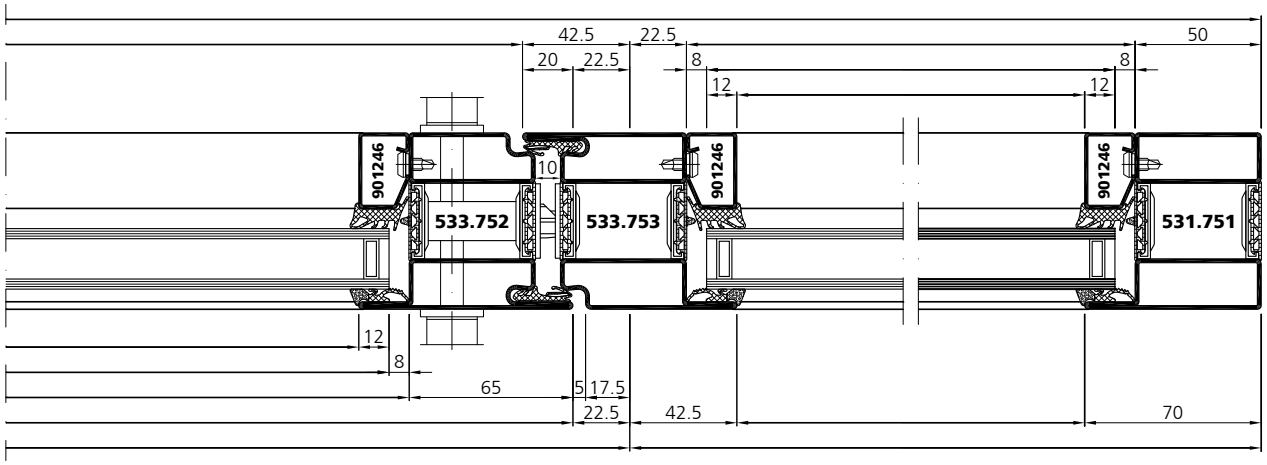

VUT 03/19

Systemplan

Plan du système

System plan

un_sp_0272
un_sp_0273

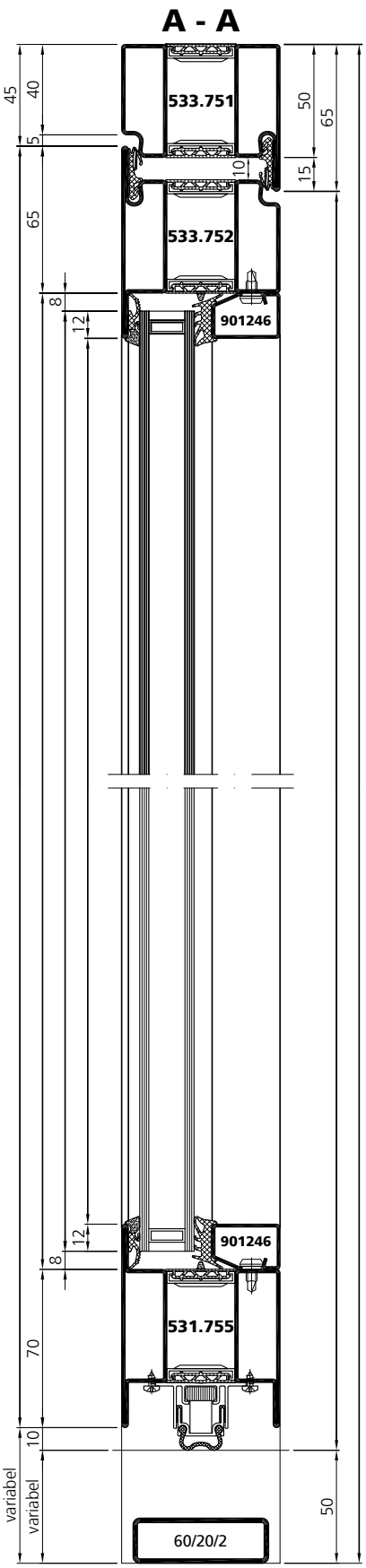

Systemplan | Plan du système | System plan

un_sp_0272
un_sp_0273

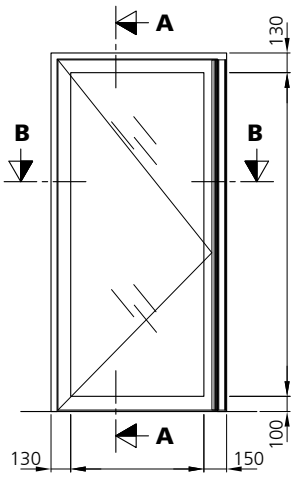

B - B

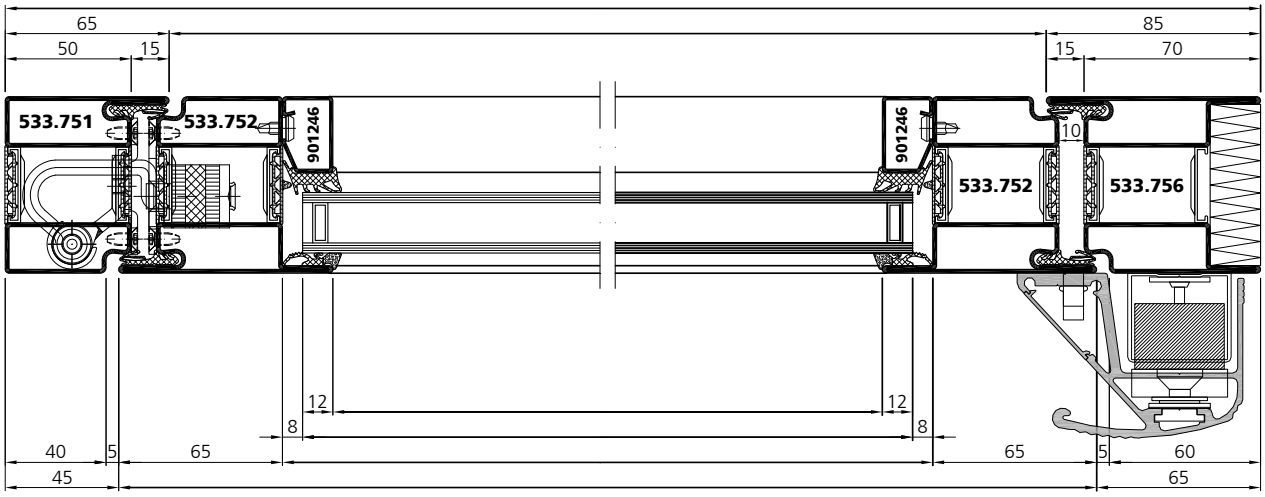

Flächenhaftmagnet
Ventouse électromagnétique
Surface holding magnet

Systemplan | Plan du système | System plan

un_sp_0052
un_sp_0067

A - A

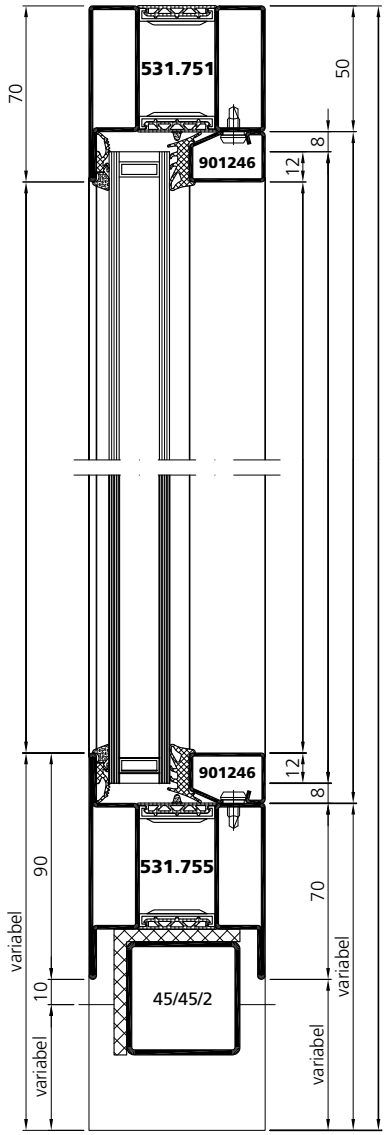

B - B

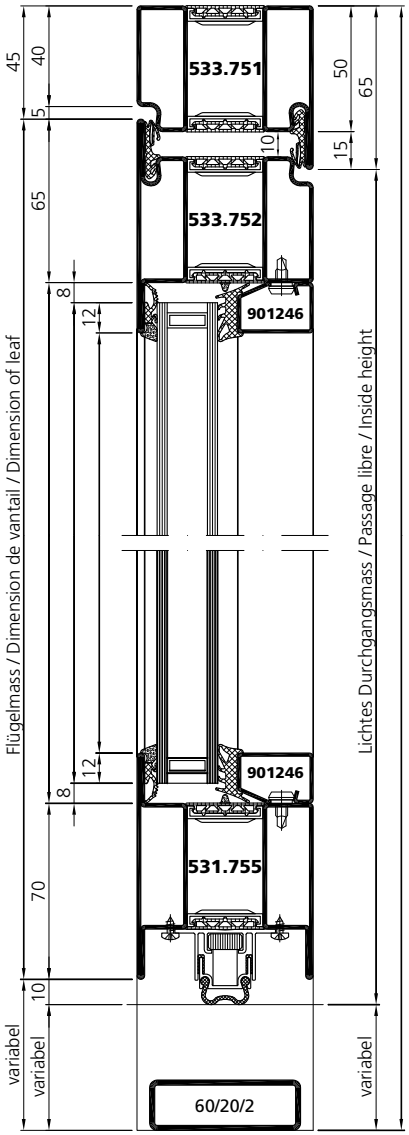

C - C

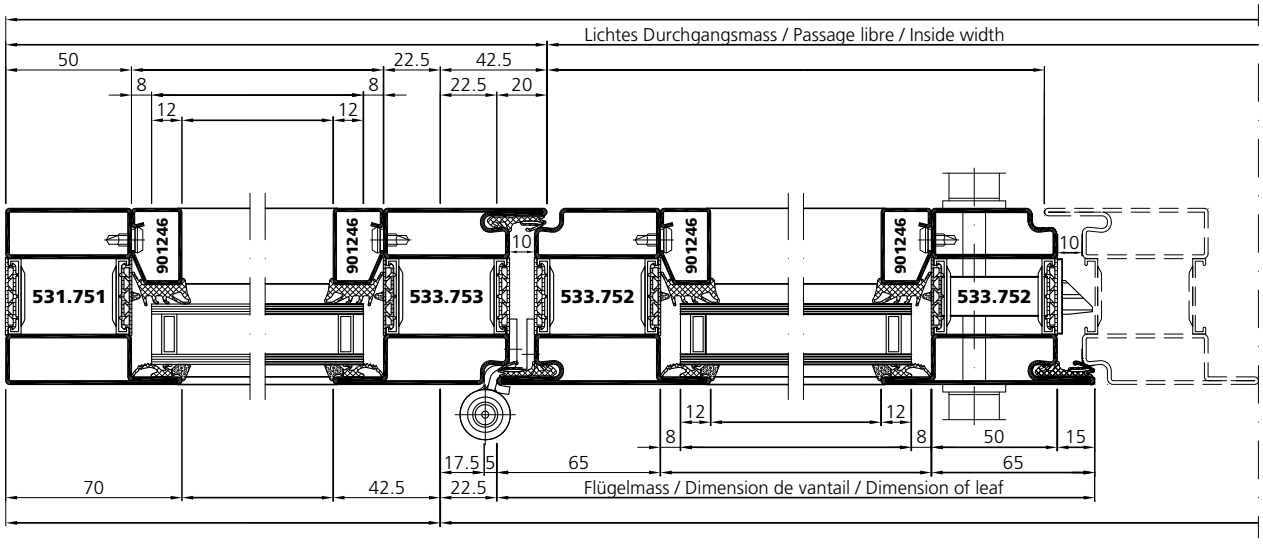

VUT 03/19

Systemplan | Plan du système | System plan

un_sp_0052
un_sp_0067

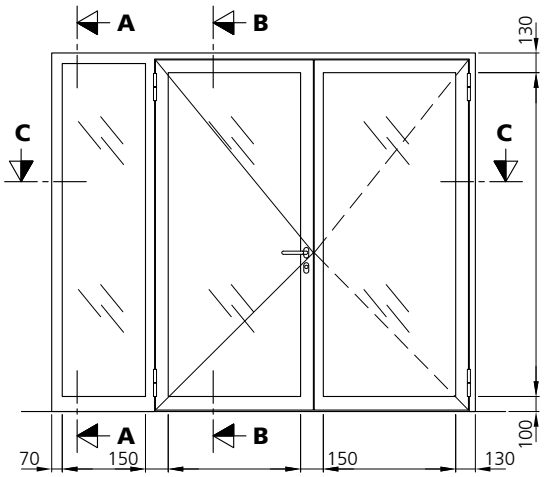

C - C

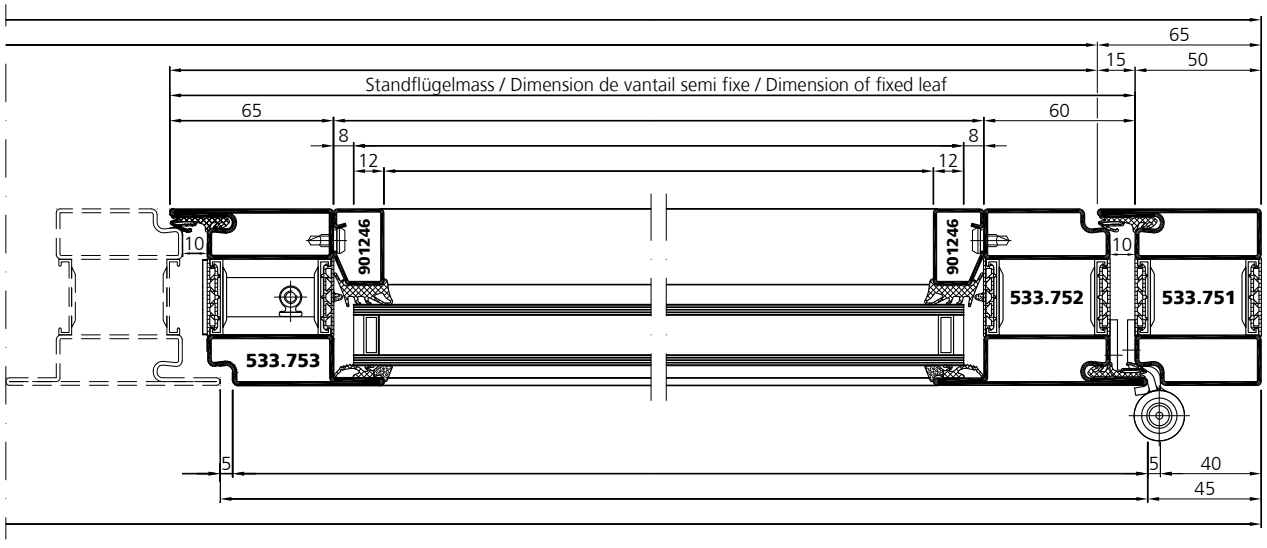

VUT 03/19

Systemplan | Plan du système | System plan

un_sp_0055
un_sp_0070

A - A

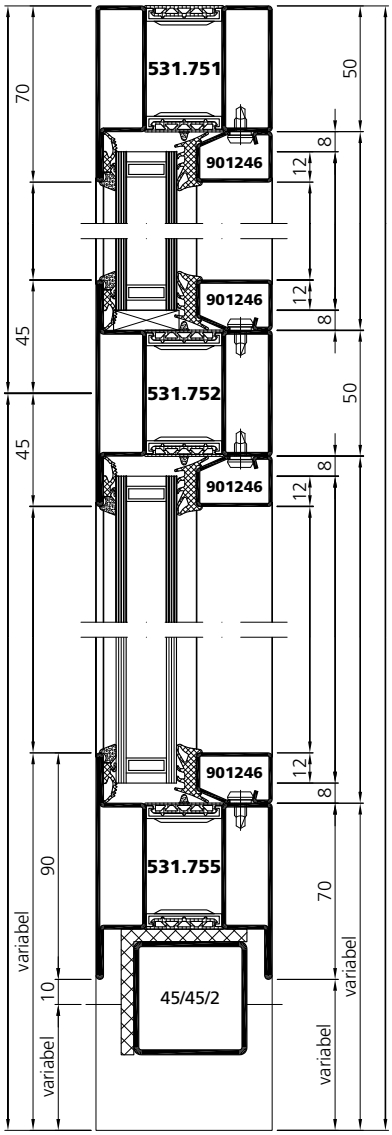

B - B

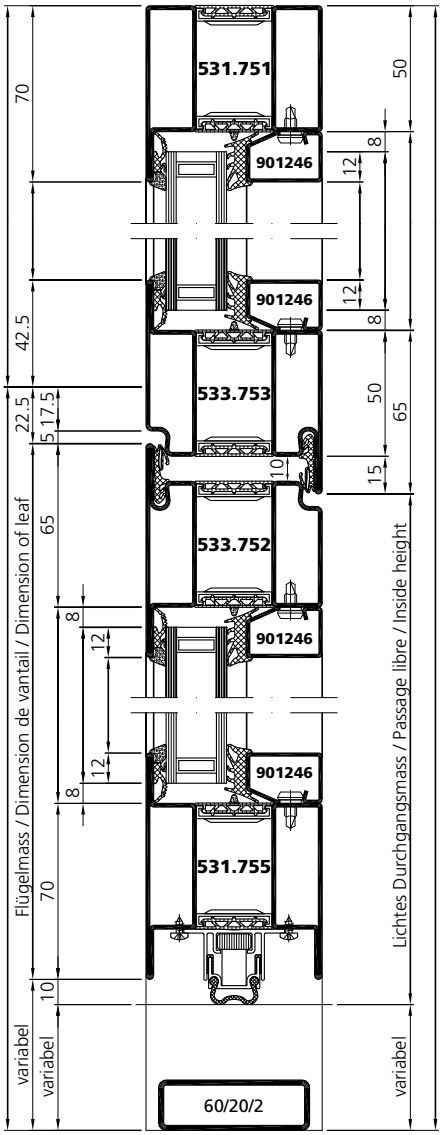

D - D

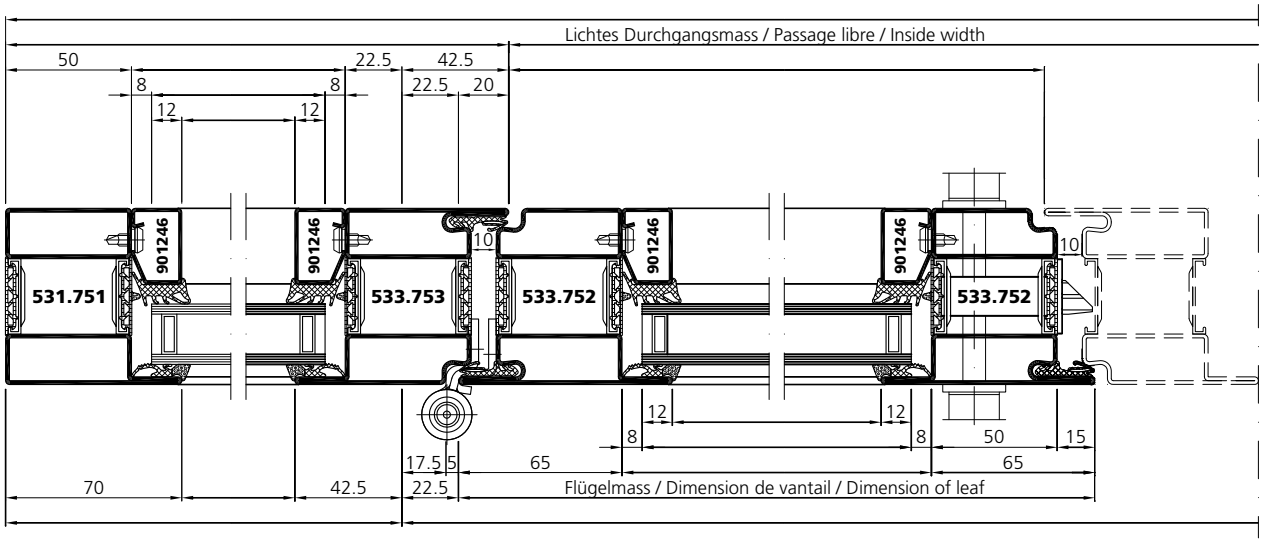

Stahl	Edelstahl
Acier	Acier inox
Steel	Stainless steel

Systemplan | Plan du système | System plan

un_sp_0055
un_sp_0070

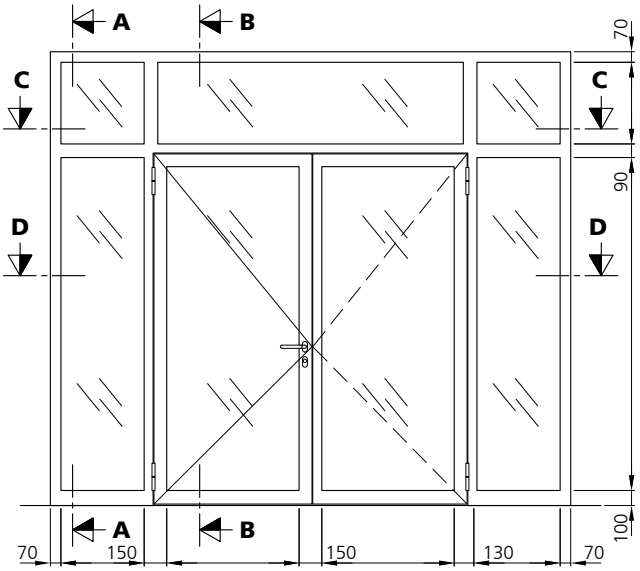

C - C

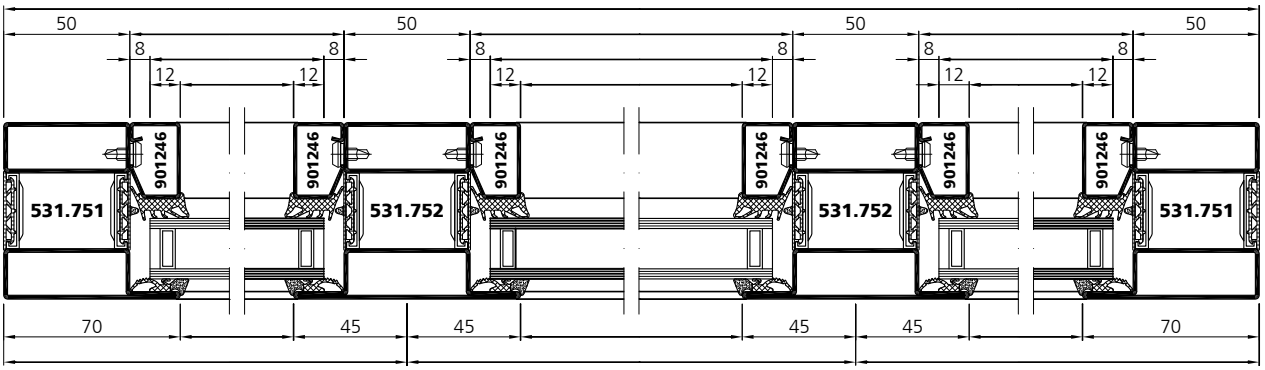

D - D

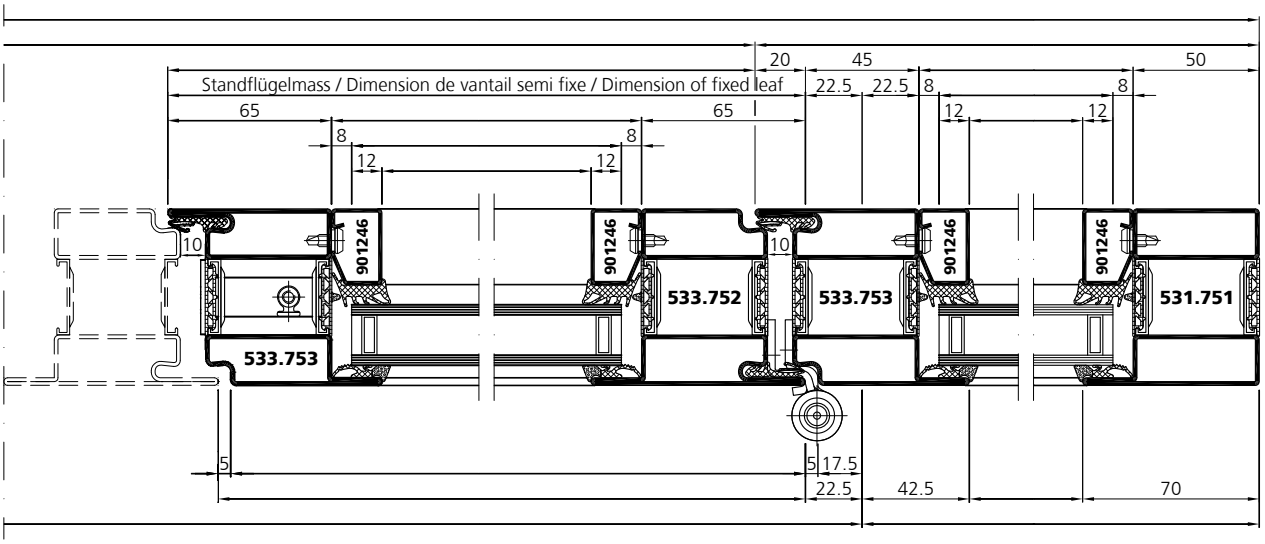

VUT 03/19

Systemplan | Plan du système | System plan

un_sp_0093

A - A

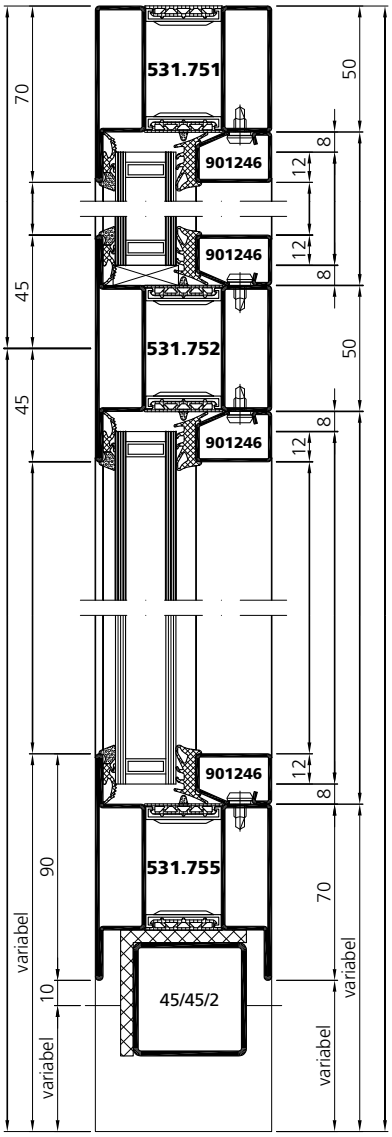

B - B

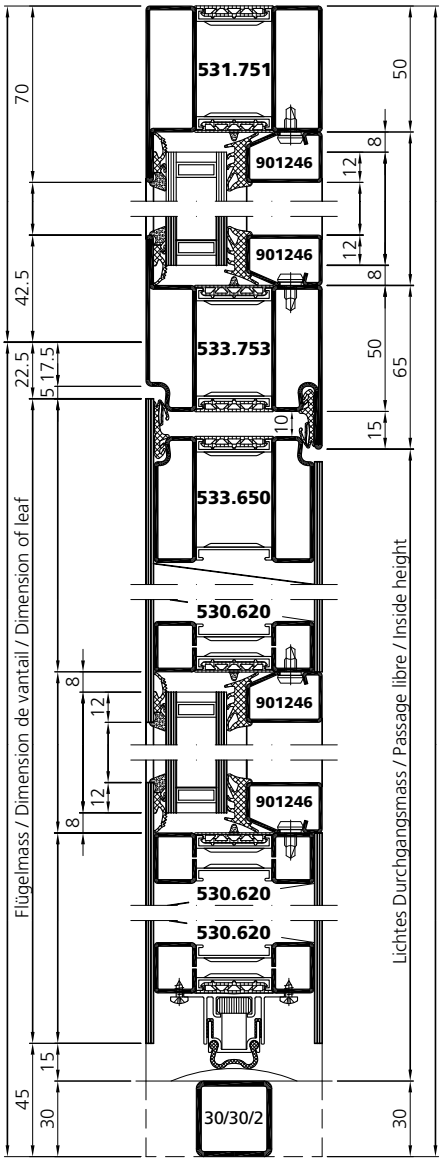

D - D

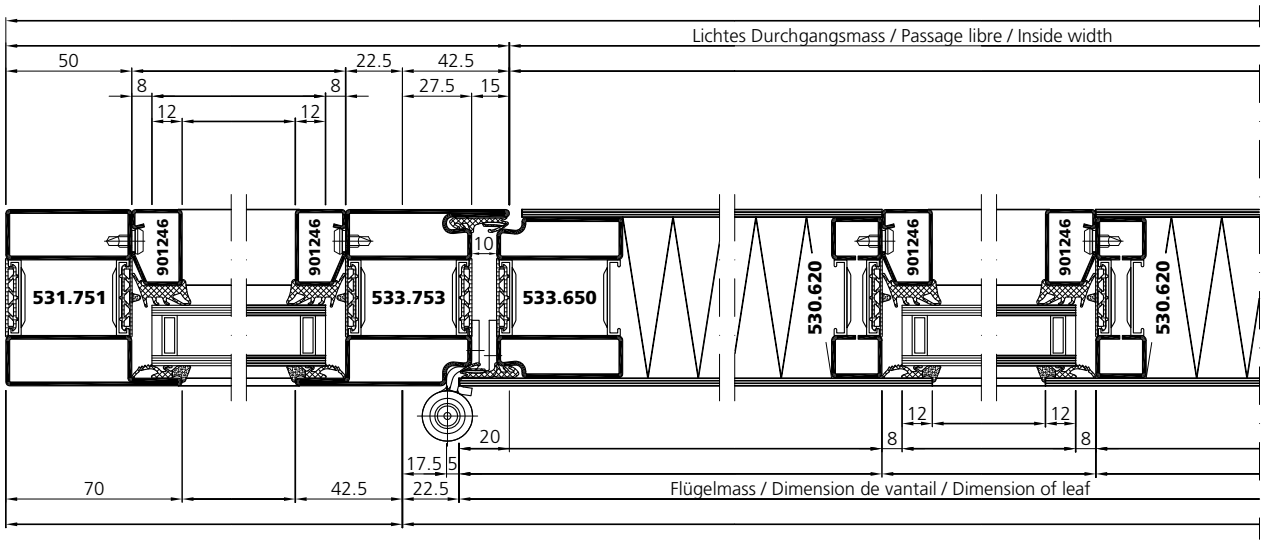

Systemplan | Plan du système | System plan

un_sp_0093

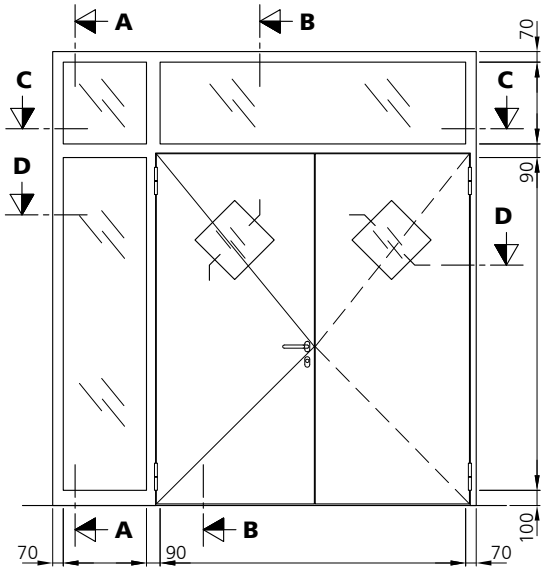

C - C

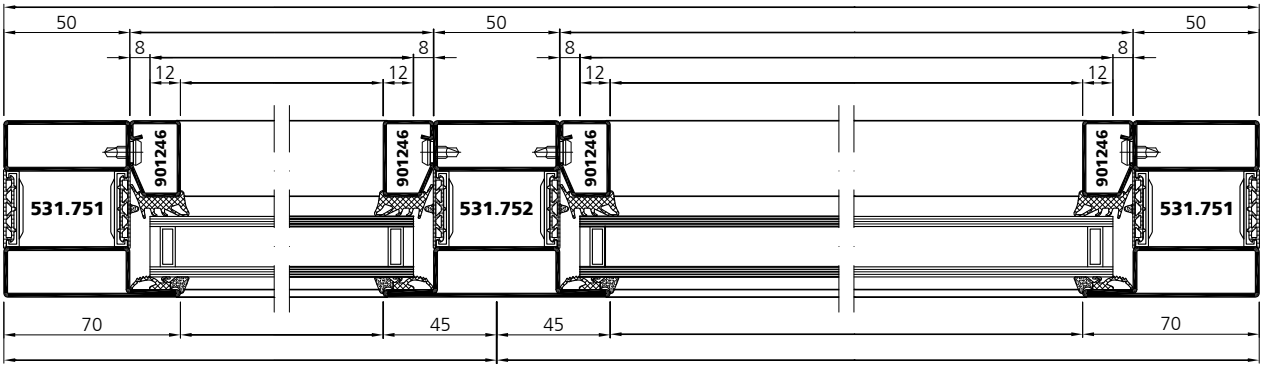

D - D

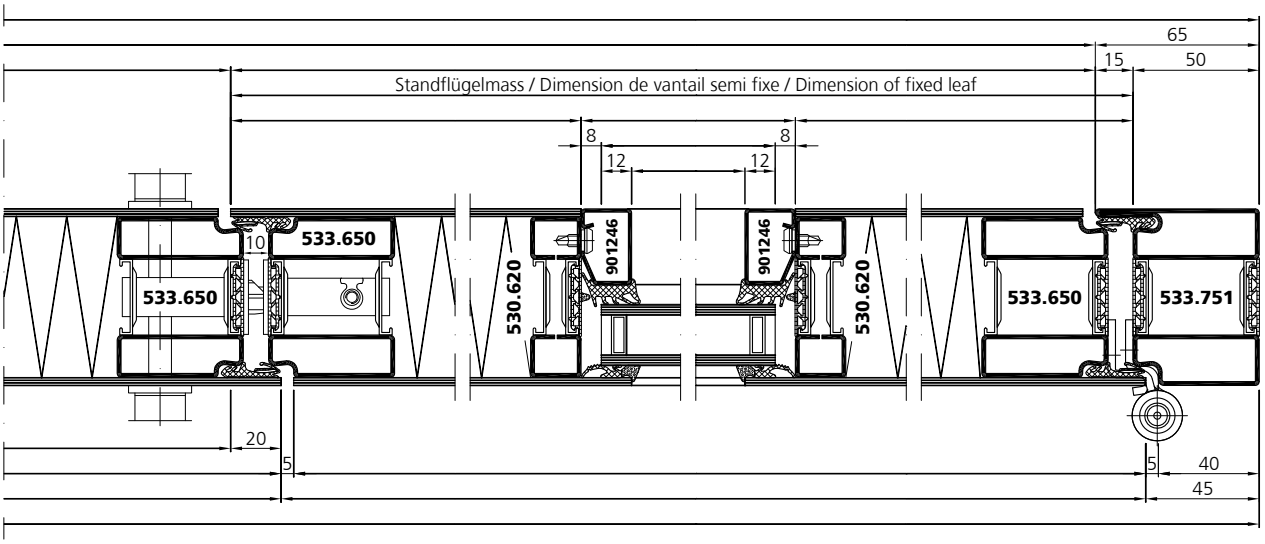

VUT 03/19



Hôtel Royal Monceau, FR-Paris

Konstruktionsdetails **Détails de construction** **Construction details**



Kingdom Villa, CN-Shanghai

VUT 03/19

Konstruktionsdetails Détails de construction Construction details

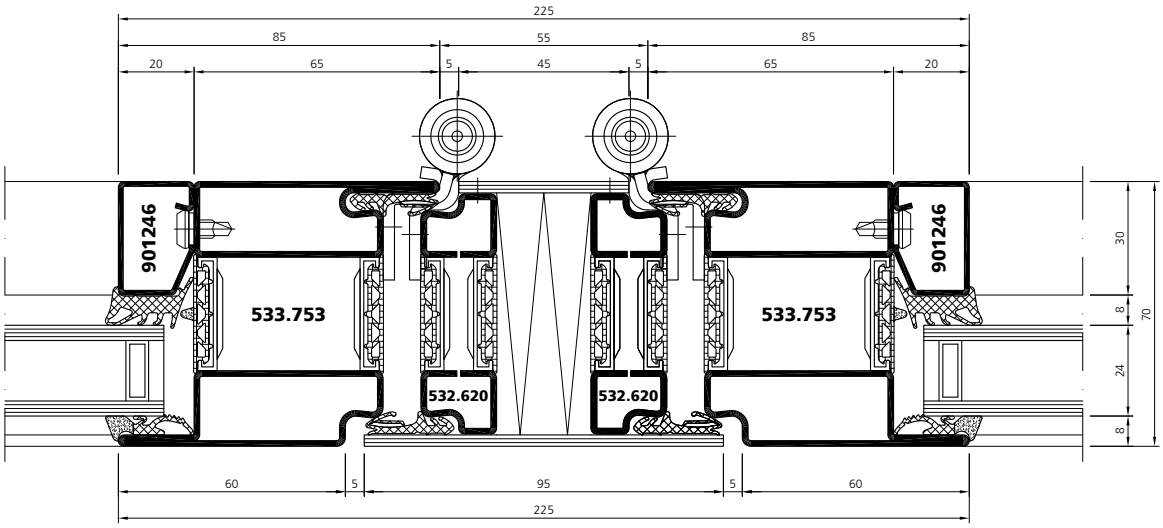

un_kd_0028

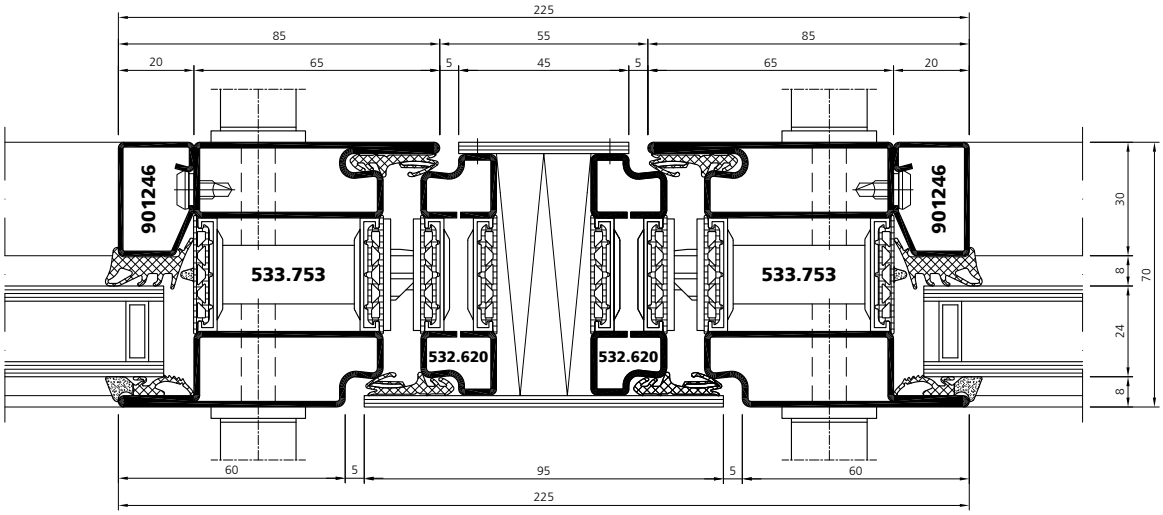

un_kd_0032

Konstruktionsdetails Détails de construction Construction details

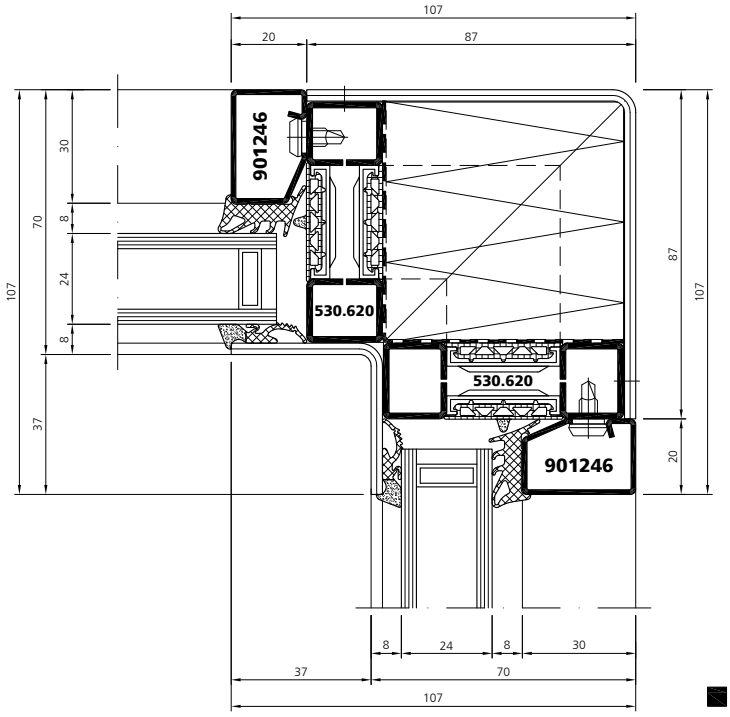

un_kd_0001

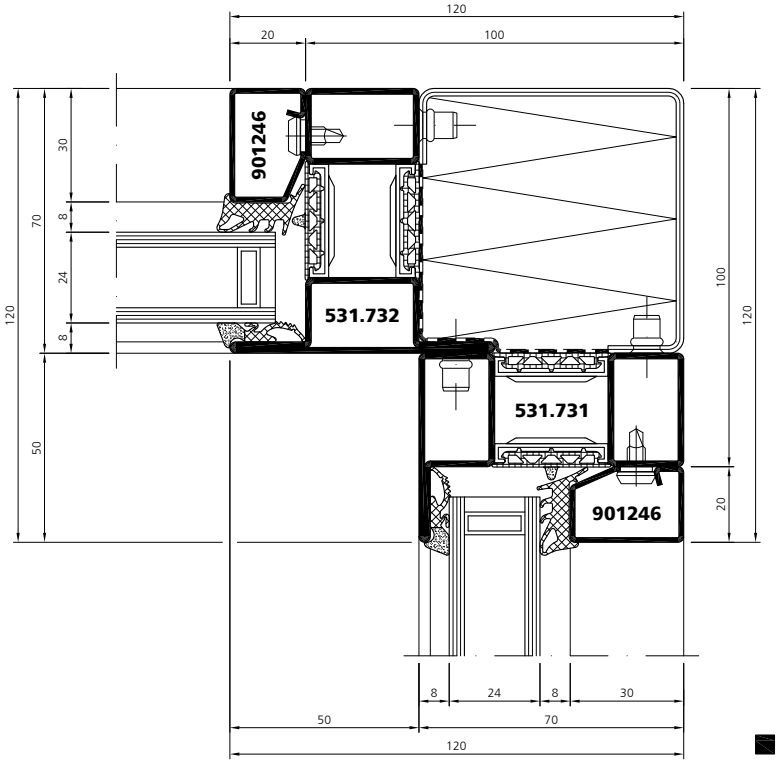

un_kd_0009

Konstruktionsdetails Détails de construction Construction details

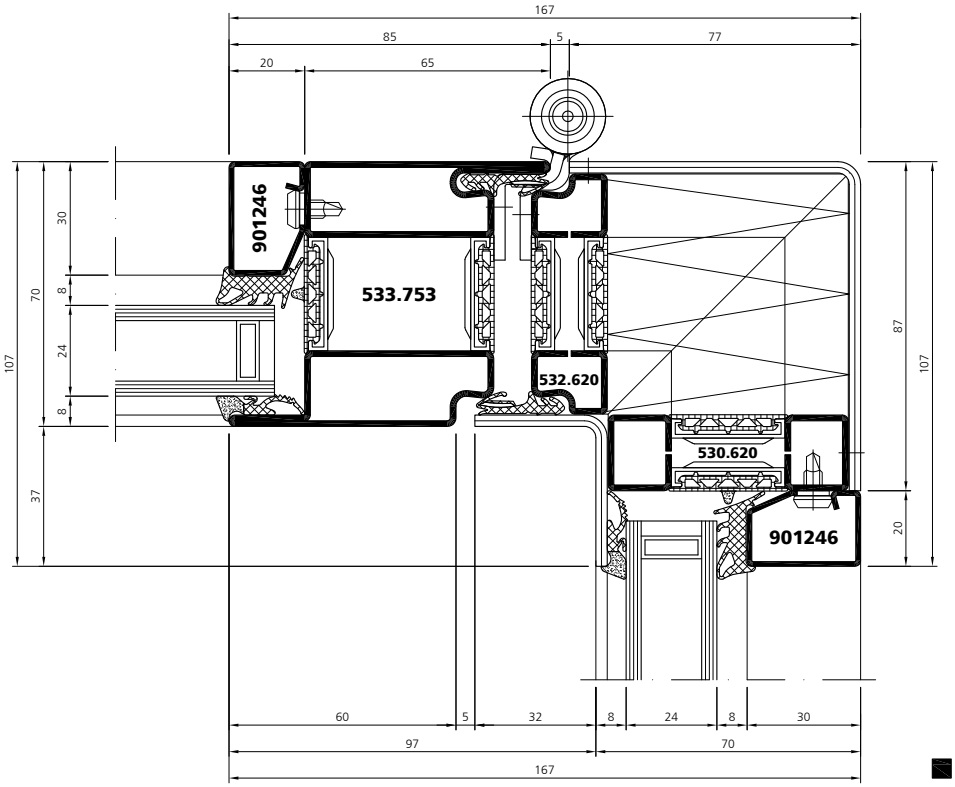

un_kd_0018

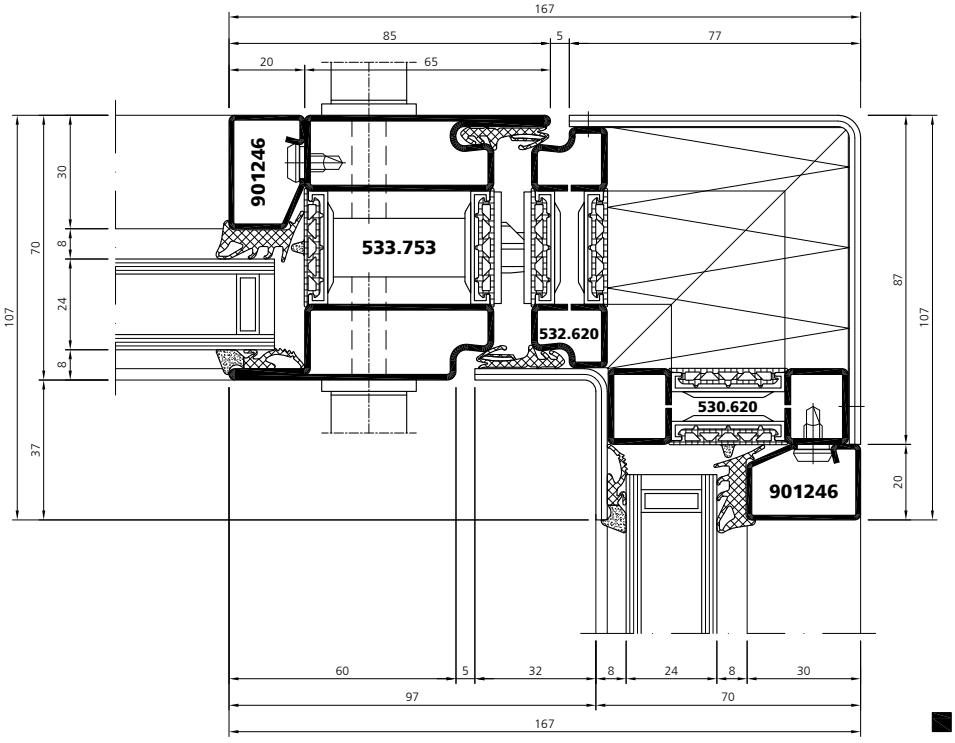

un_kd_0019

Konstruktionsdetails Détails de construction Construction details

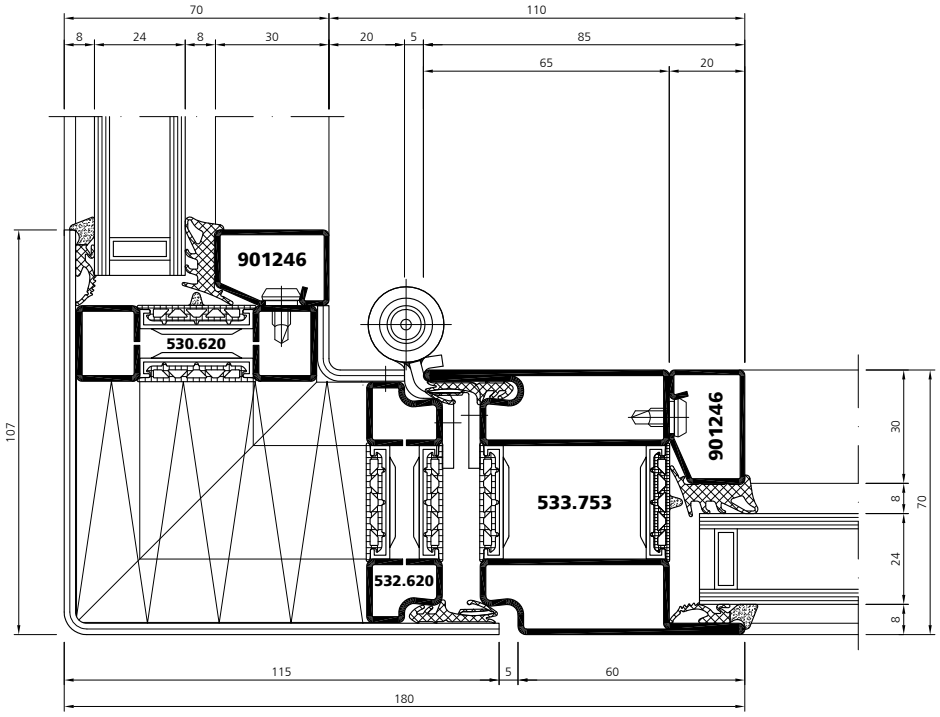

un_kd_0029

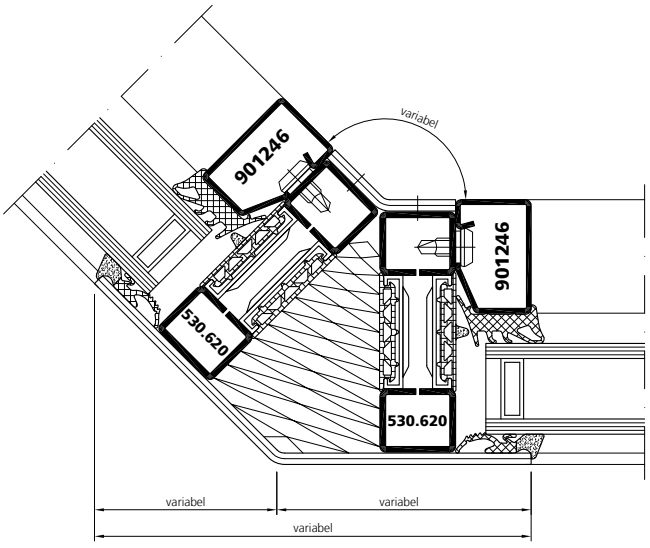

un_kd_0003

Konstruktionsdetails Détails de construction Construction details

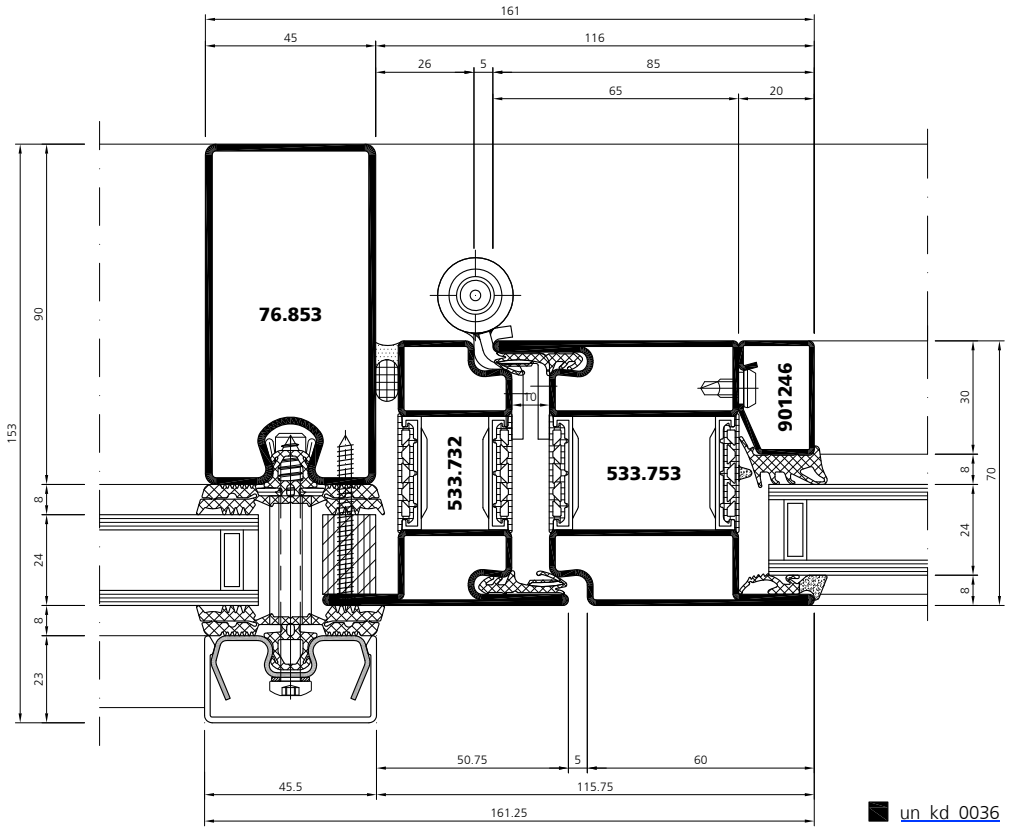

un_kd_0036

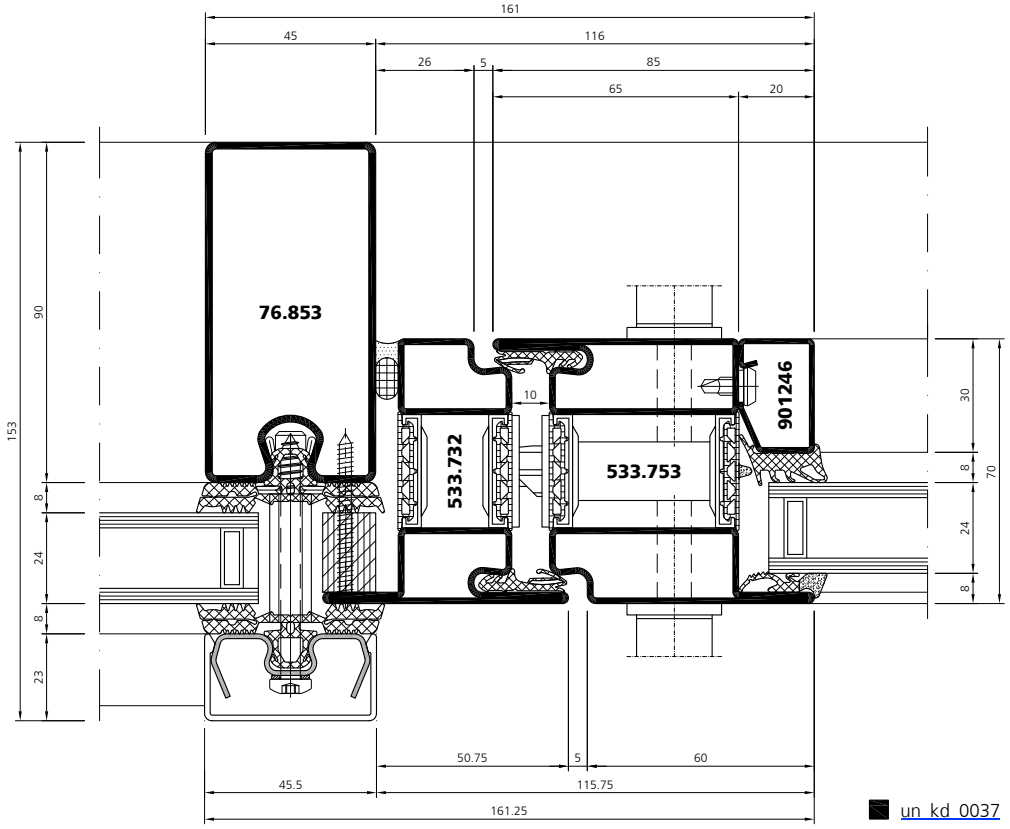

un_kd_0037

Konstruktionsdetails Détails de construction Construction details

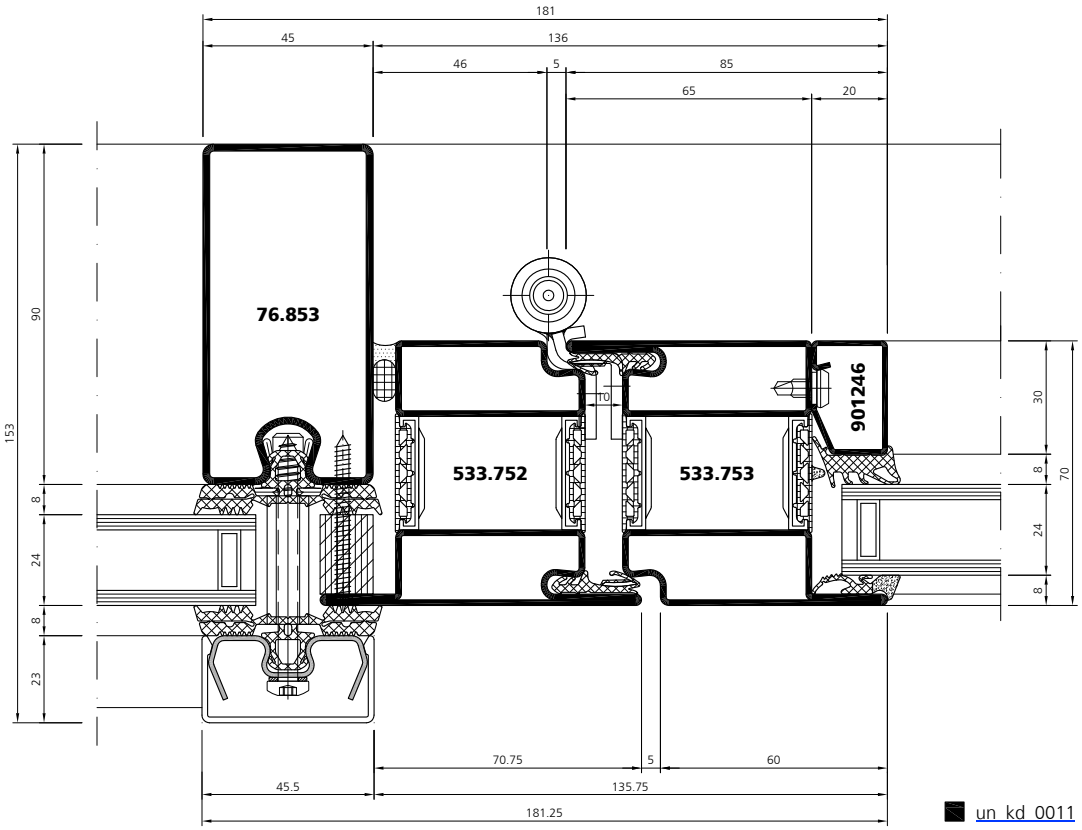

un_kd_0011

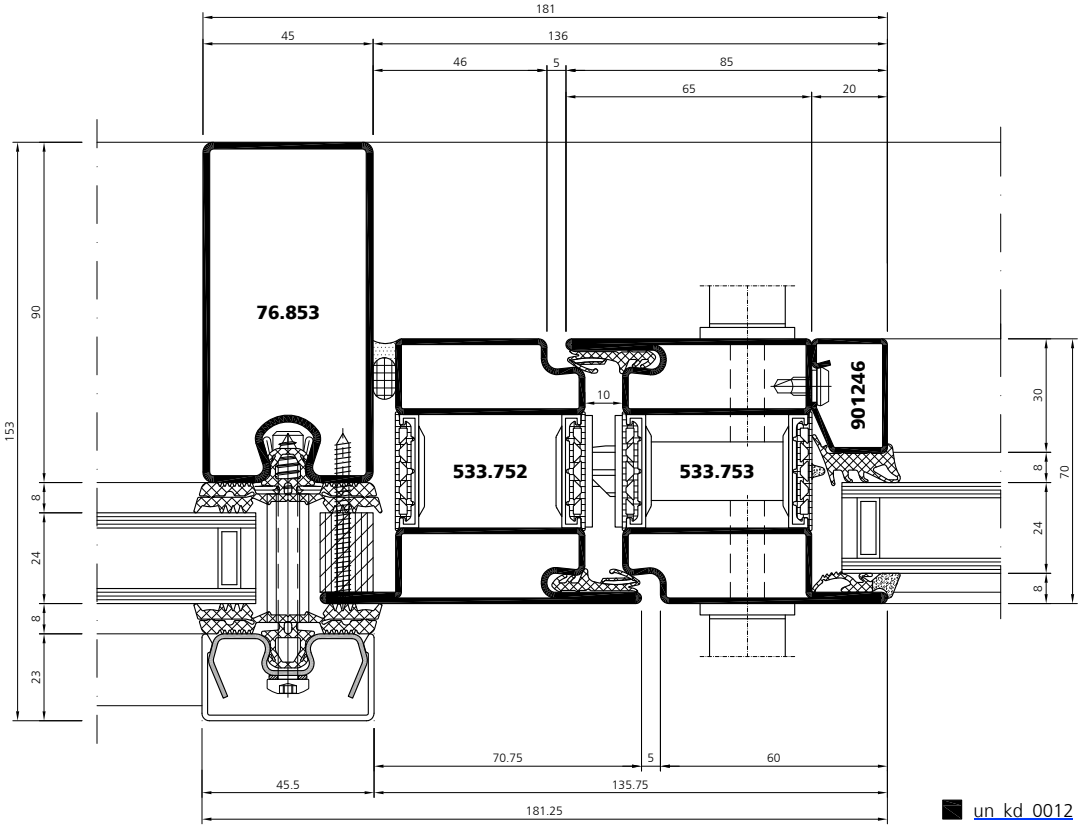

un_kd_0012

Konstruktionsdetails Détails de construction Construction details

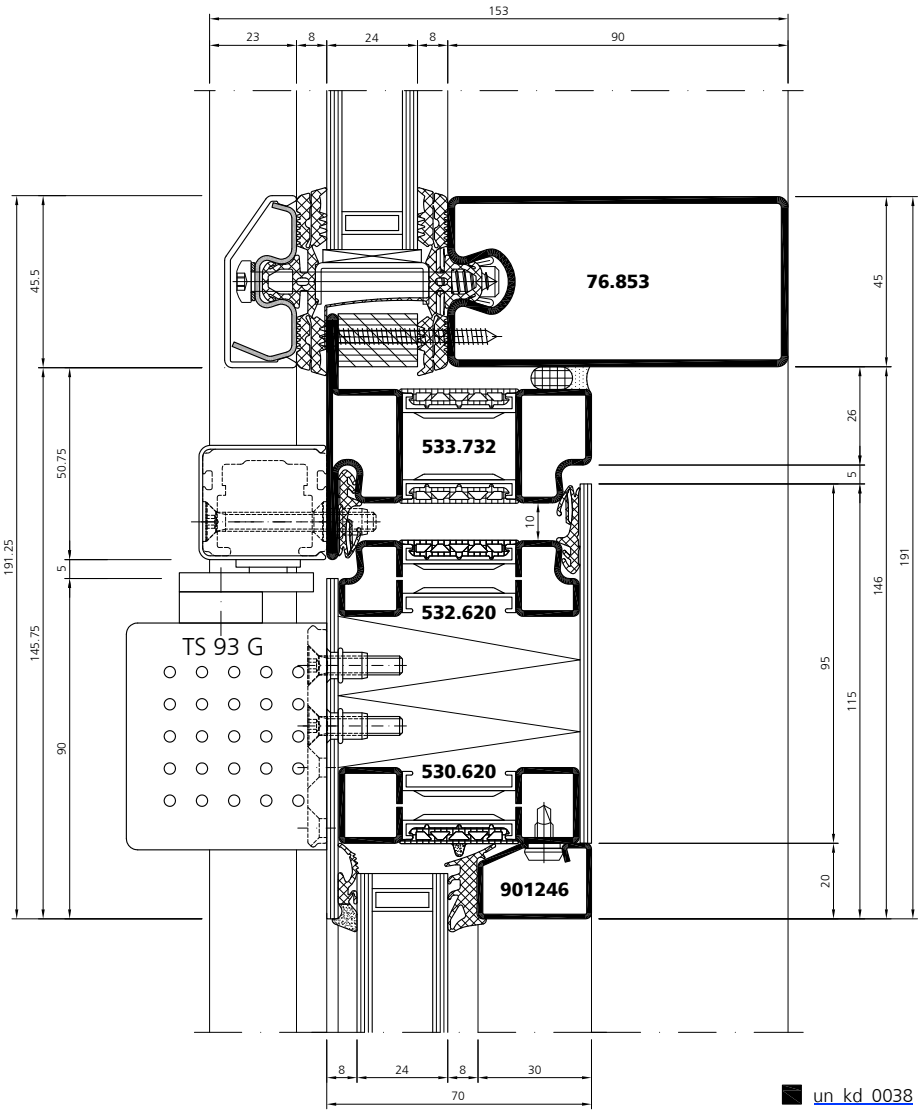

Konstruktionsdetails Détails de construction Construction details

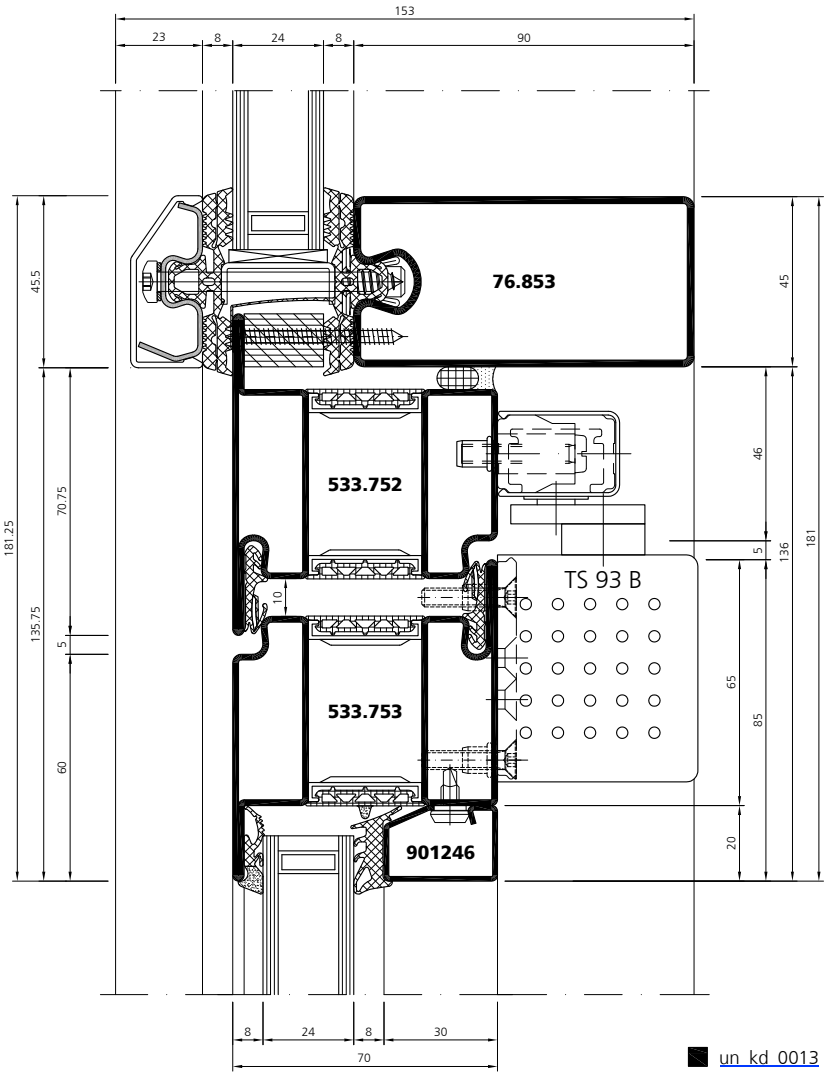

Konstruktionsdetails Détails de construction Construction details

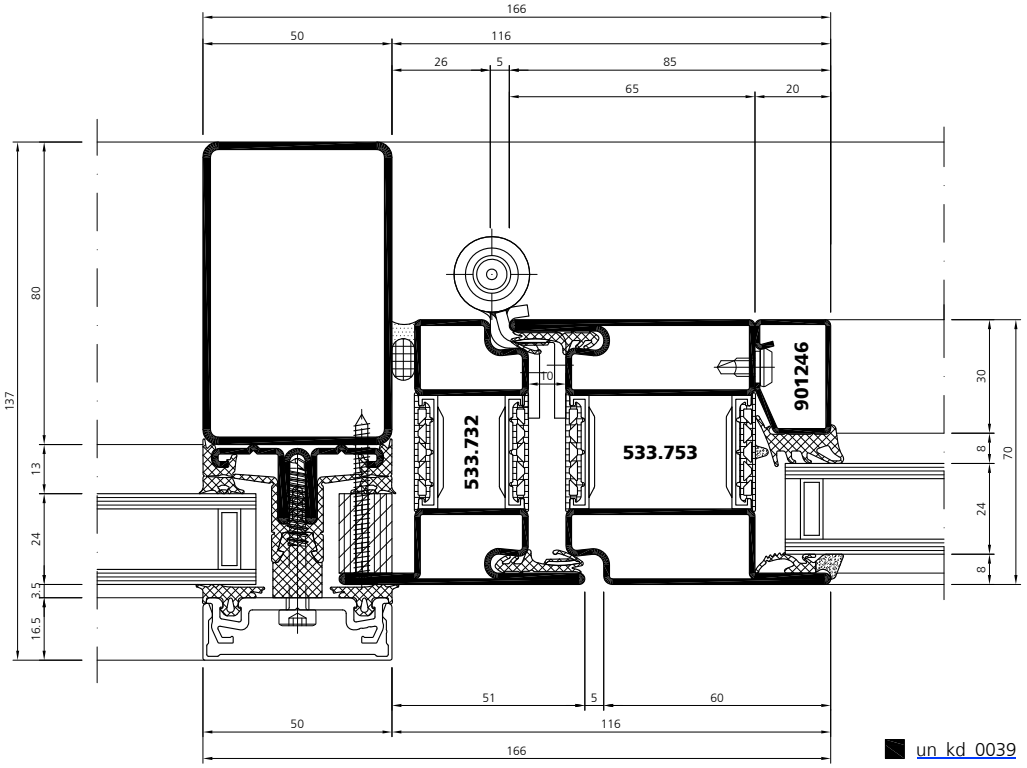

un_kd_0039

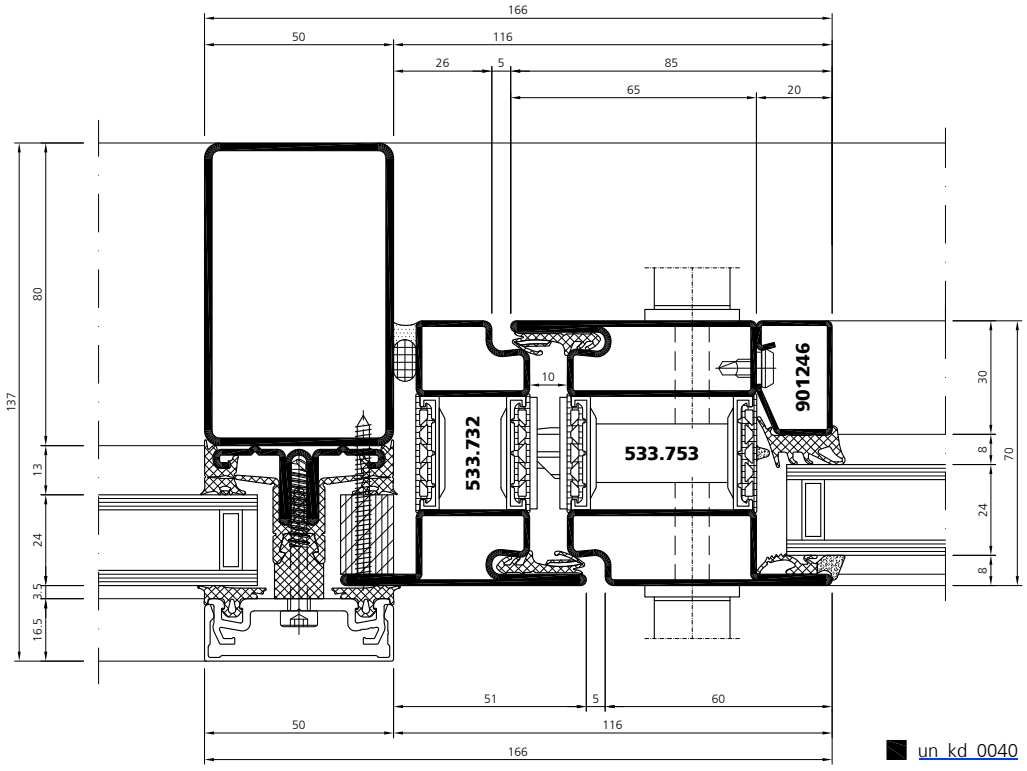

un_kd_0040

Konstruktionsdetails Détails de construction Construction details

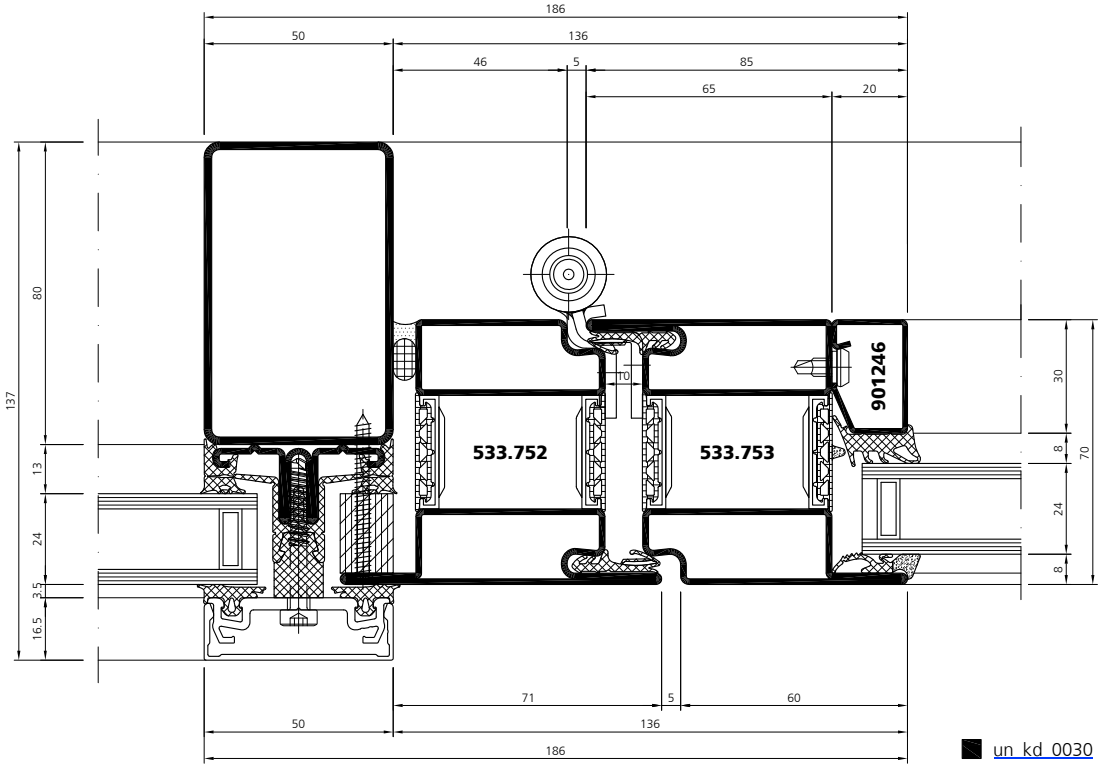

un_kd_0030

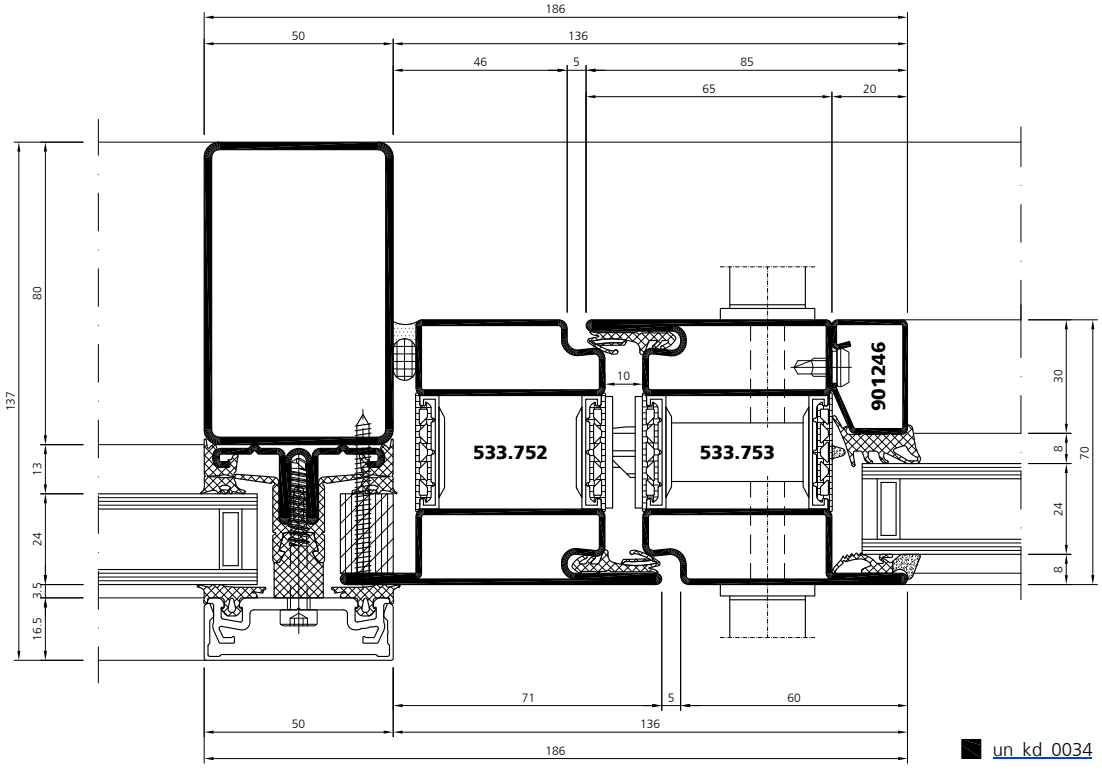

un_kd_0034

Konstruktionsdetails Détails de construction Construction details

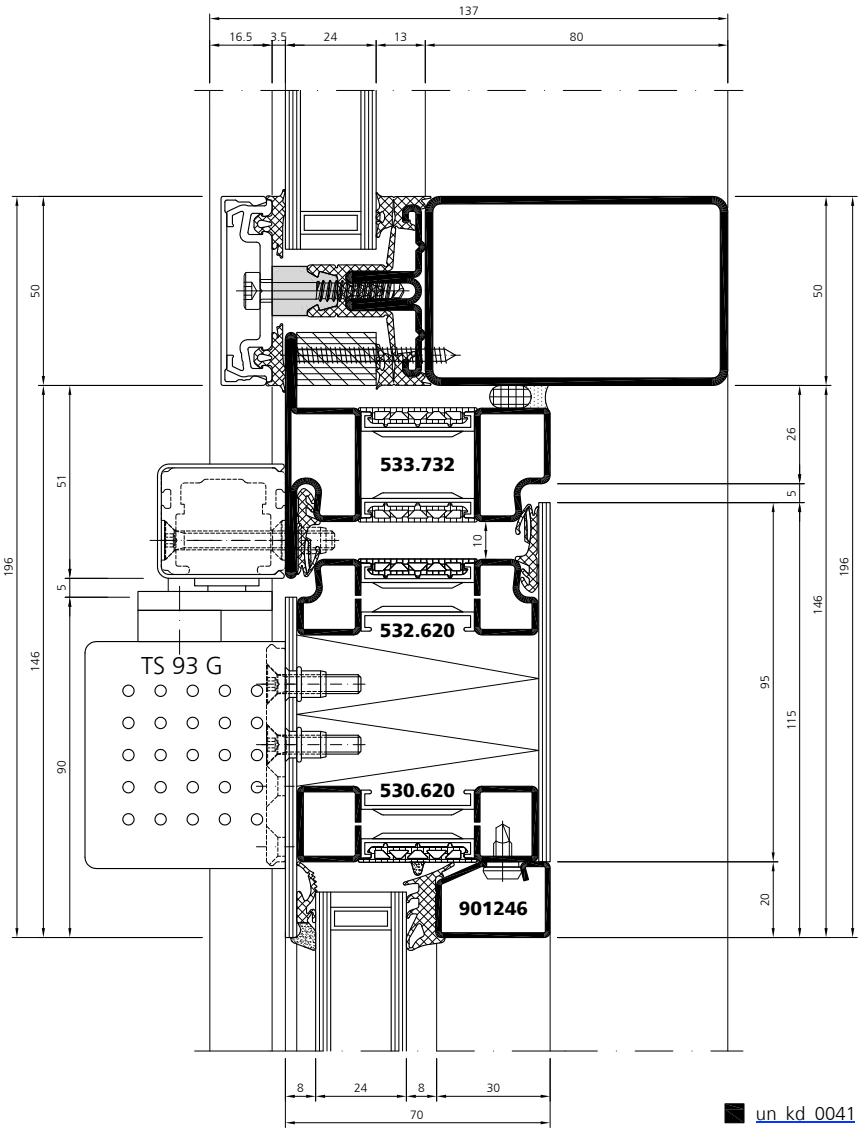

Konstruktionsdetails Détails de construction Construction details

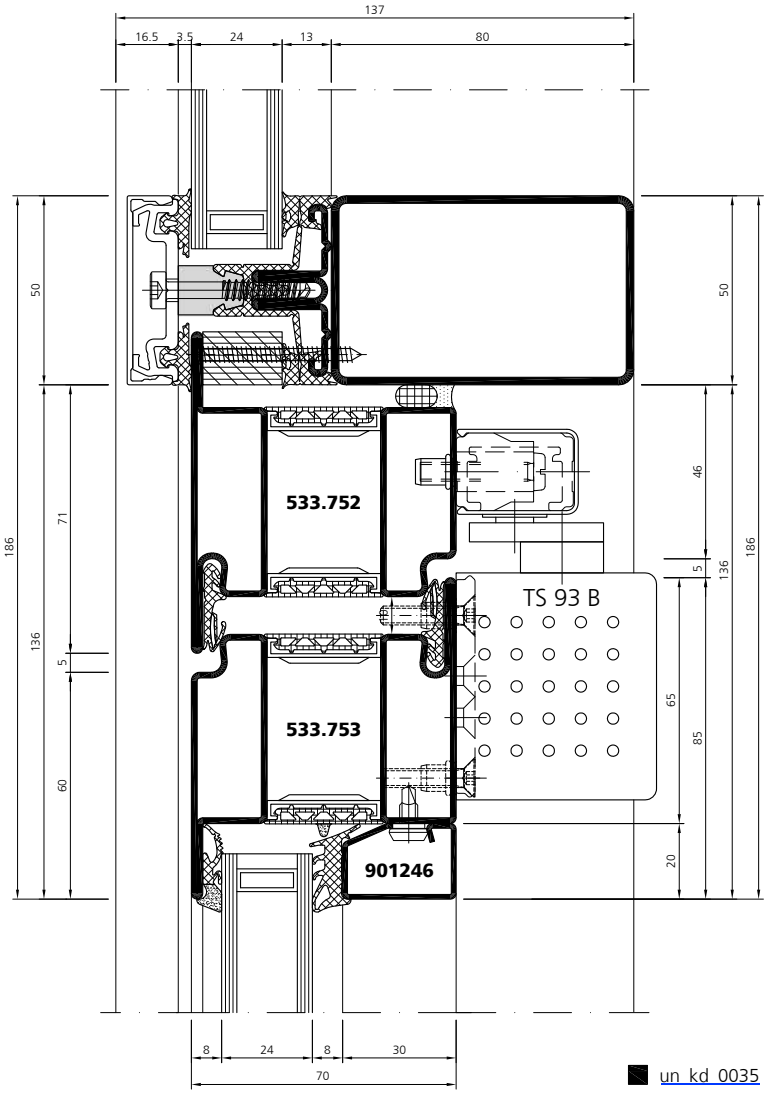



Mahieu, BE-Schoten

Bauanschlüsse **Raccords muraux** **Wall abutments**



Stocks, CH-Mülenen

VUT 03/19

Wandbefestigung Fixation murale Wall mounts

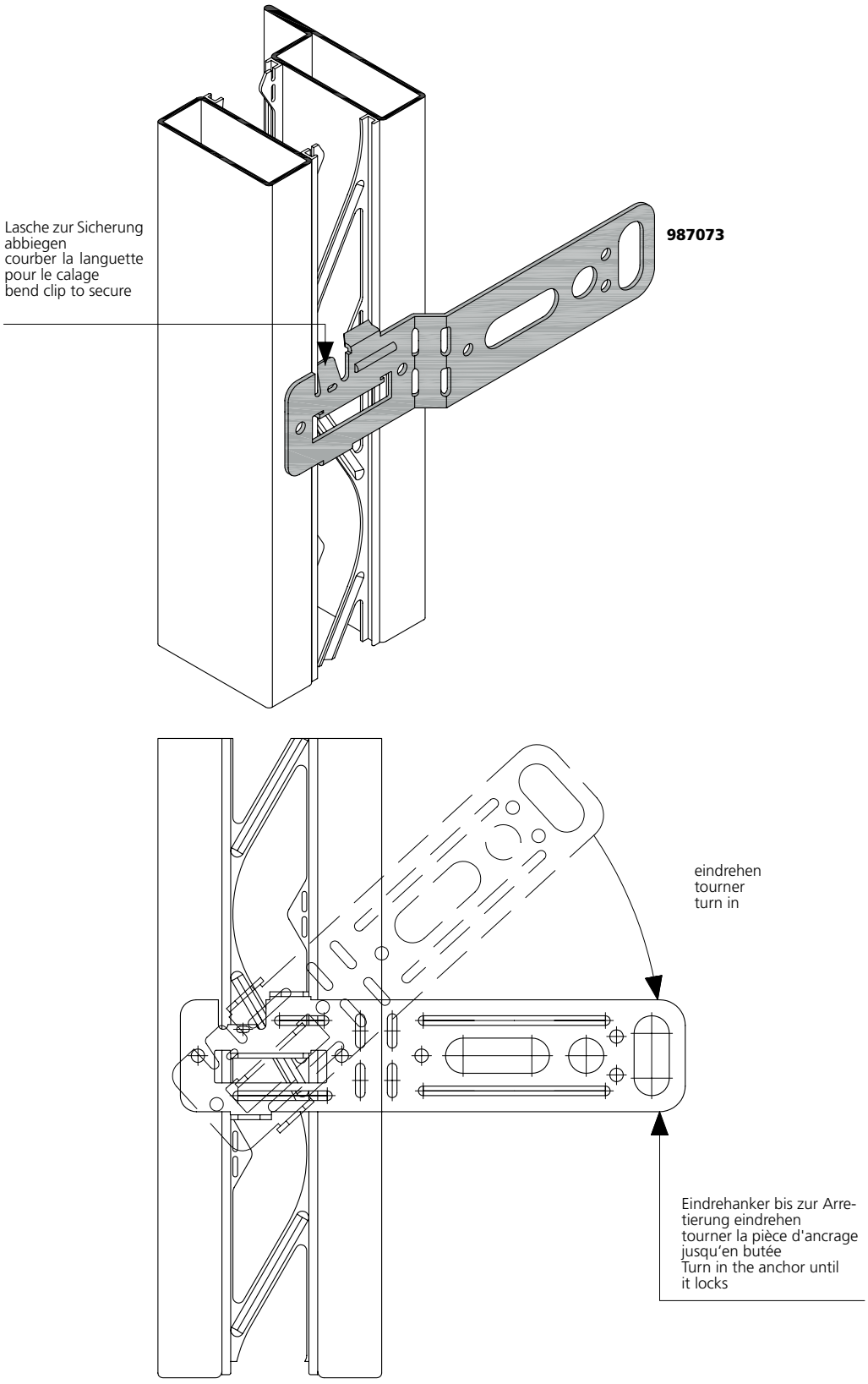

Stahl	Edelstahl
Acier	Acier inox
Steel	Stainless steel

Wandbefestigung Fixation murale Wall mounts

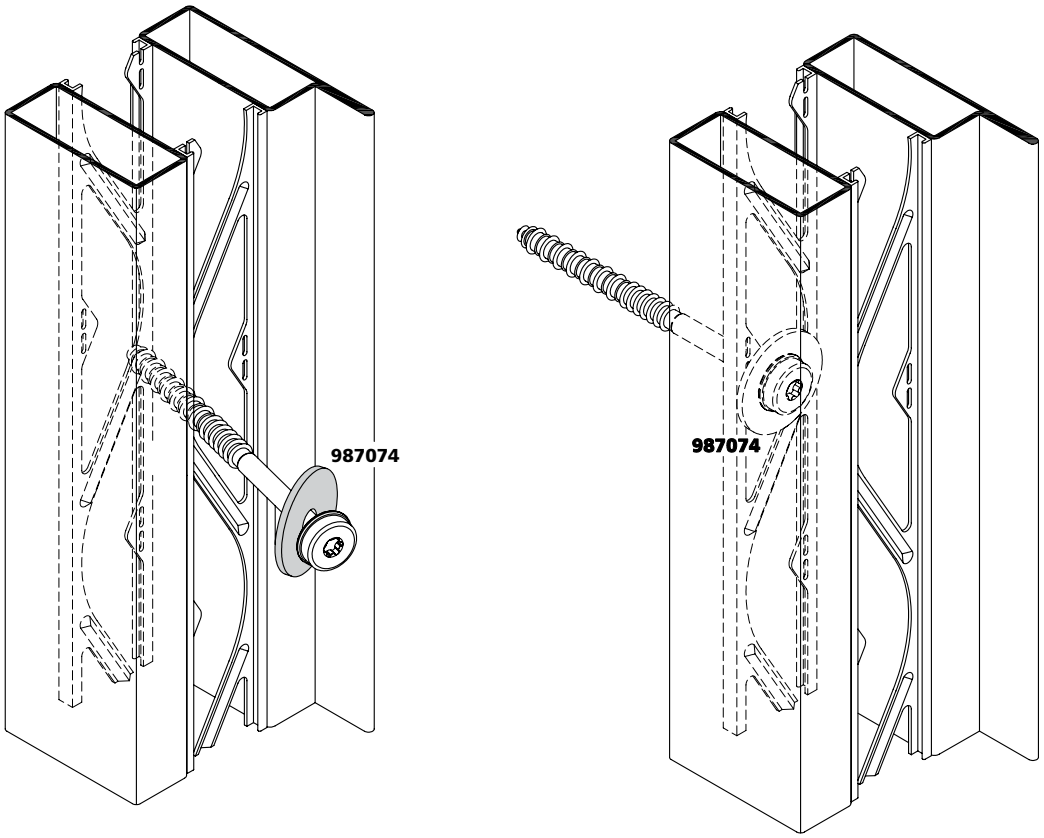

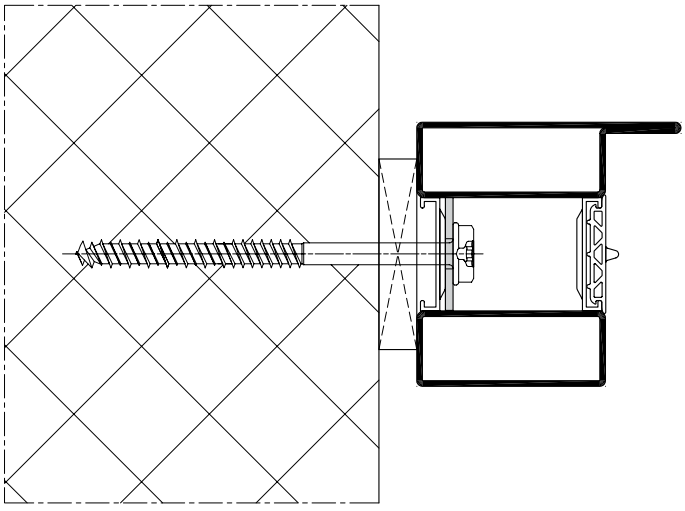

Bauanschlüsse | Raccords muraux | Wall abutments

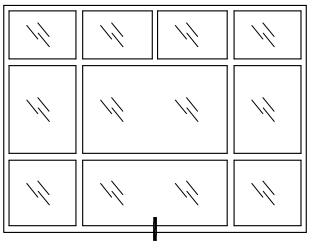

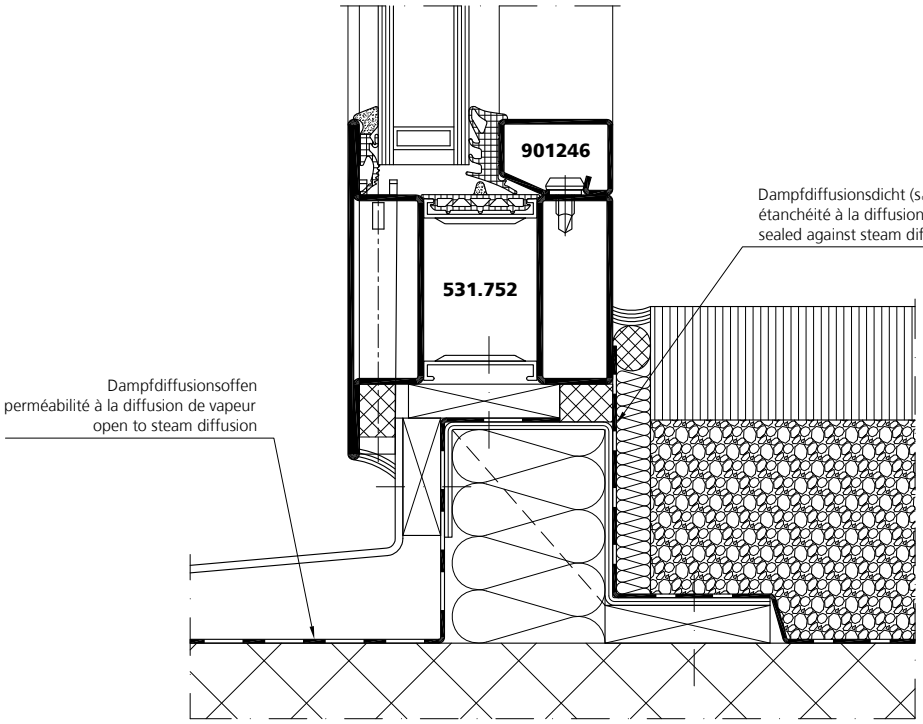

- un_wa_0050
- un_wa_0122 (531.737)
- un_wa_0120 (531.712)

forster unico Hi

- un_wa_0076
- un_wa_0123 (531.737)
- un_wa_0121 (531.712)

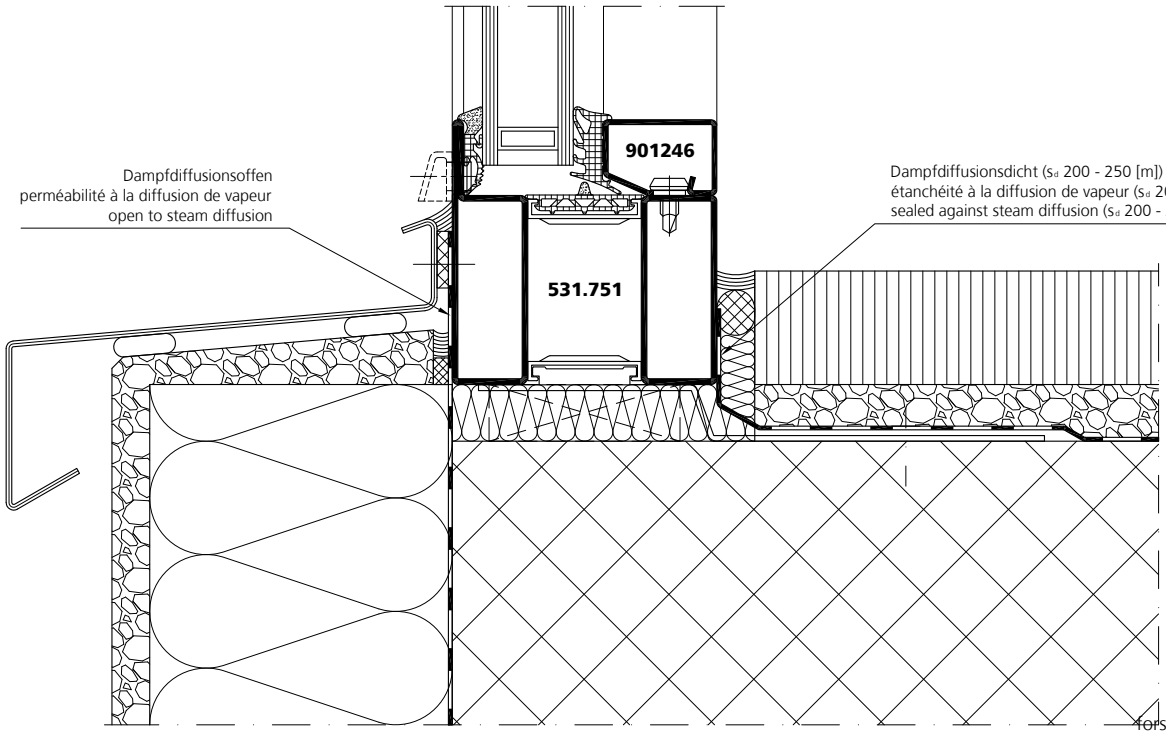

forster unico Hi

- un_wa_0051
- un_wa_0077

Bauanschlüsse Raccords muraux Wall abutments

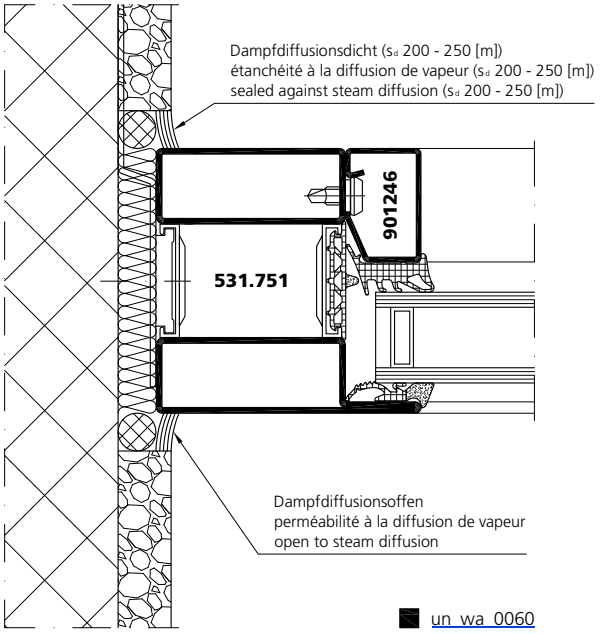

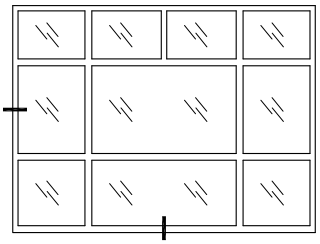

un_wa_0060
un_wa_0126 (530.711)
un_wa_0128 (530.713)

forster unico Hi
un_wa_0086
un_wa_0135 (530.711)
un_wa_0137 (530.713)

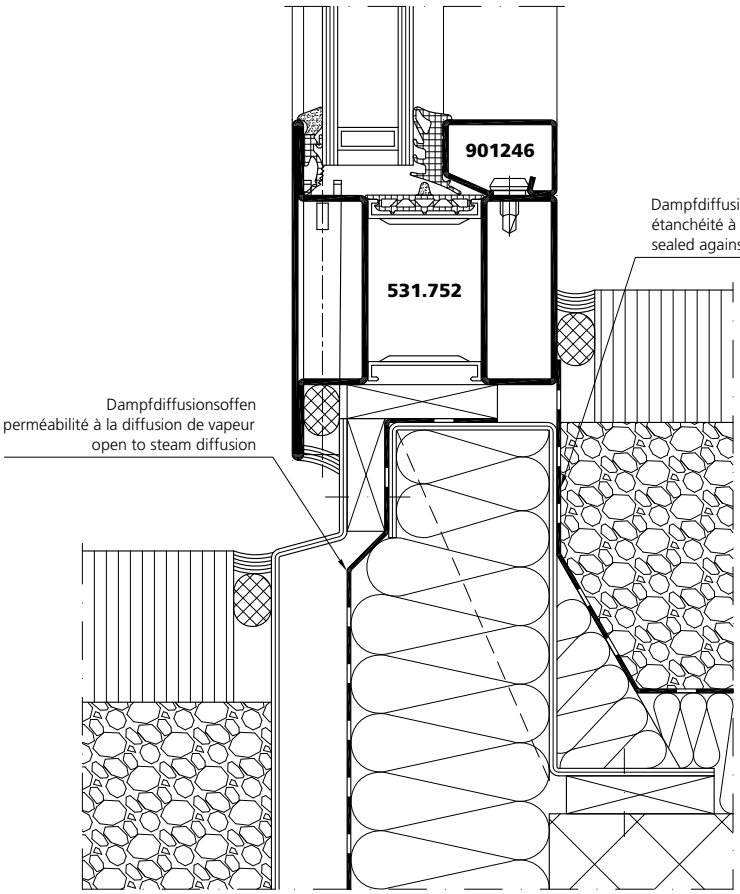

un_wa_0055
un_wa_0124 (530.712)

forster unico Hi
un_wa_0081
un_wa_0125 (530.712)

Bauanschlüsse Raccords muraux Wall abutments

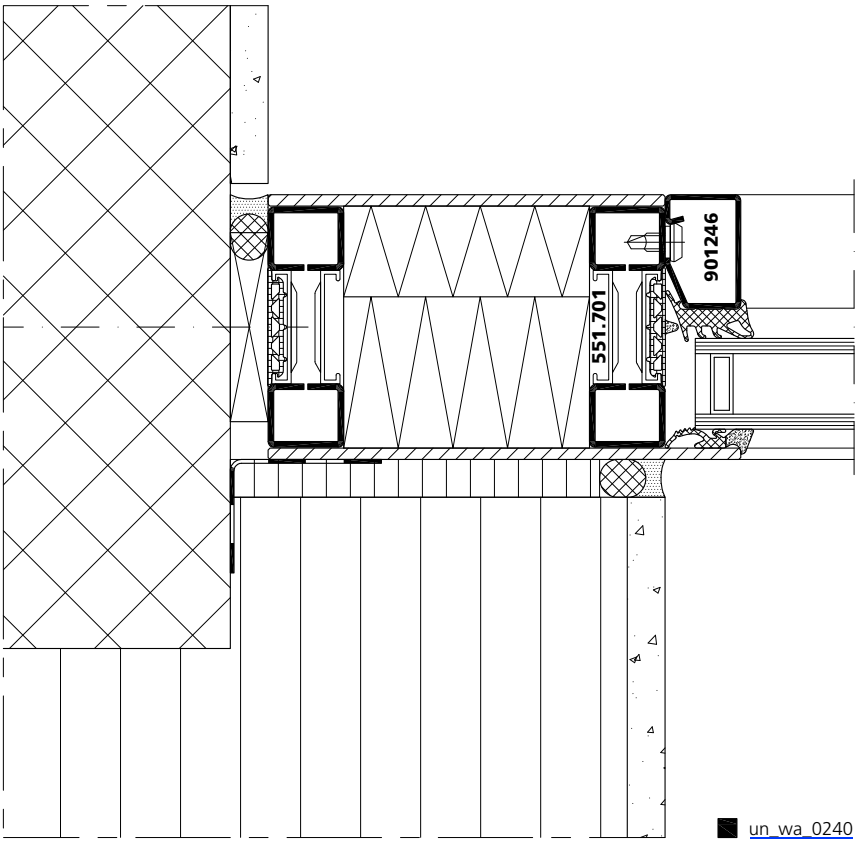

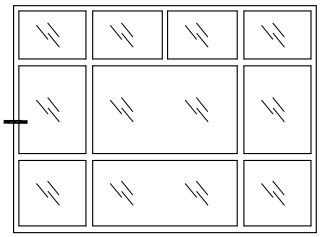

forster unico Hi

un_wa_0240 un_wa_0220

Stahl	Edelstahl
Acier	Acier inox
Steel	Stainless steel

Bauanschlüsse Raccords muraux Wall abutments

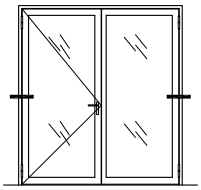

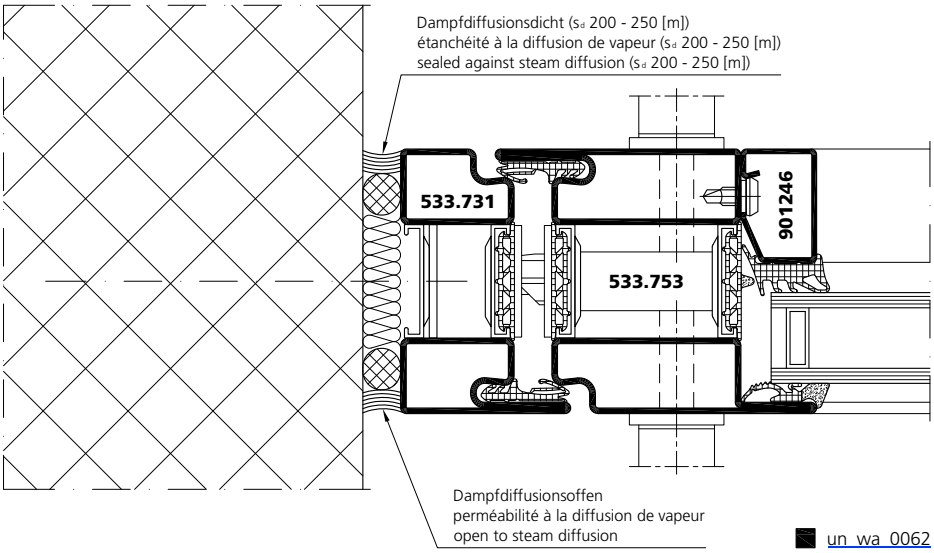

forster unico Hi

un_wa_0062 un_wa_0088

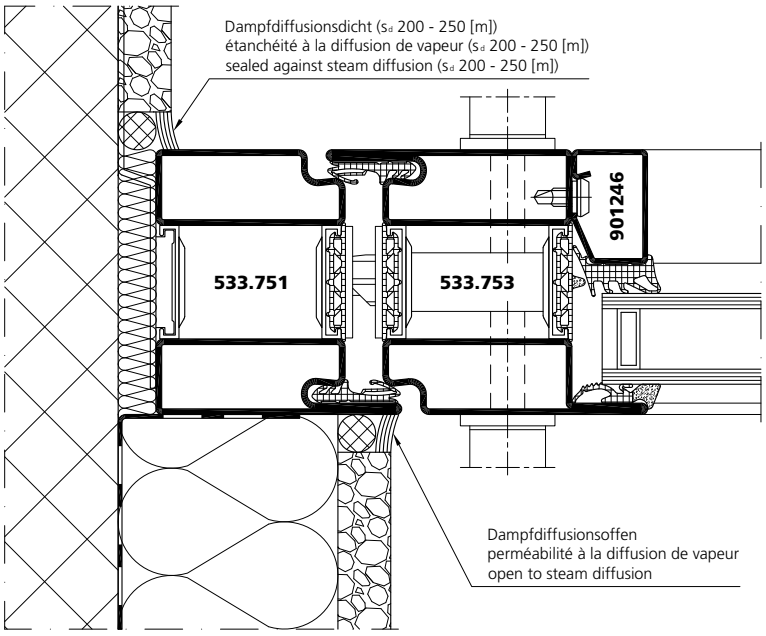

forster unico Hi

un_wa_0063 un_wa_0089

Bauanschlüsse | Raccords muraux | Wall abutments

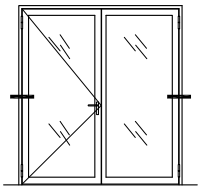

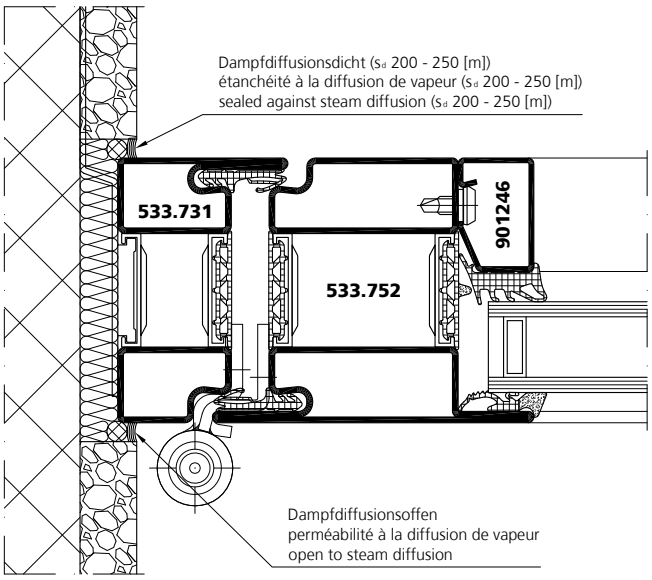

forster unico Hi

un_wa_0053 | un_wa_0079

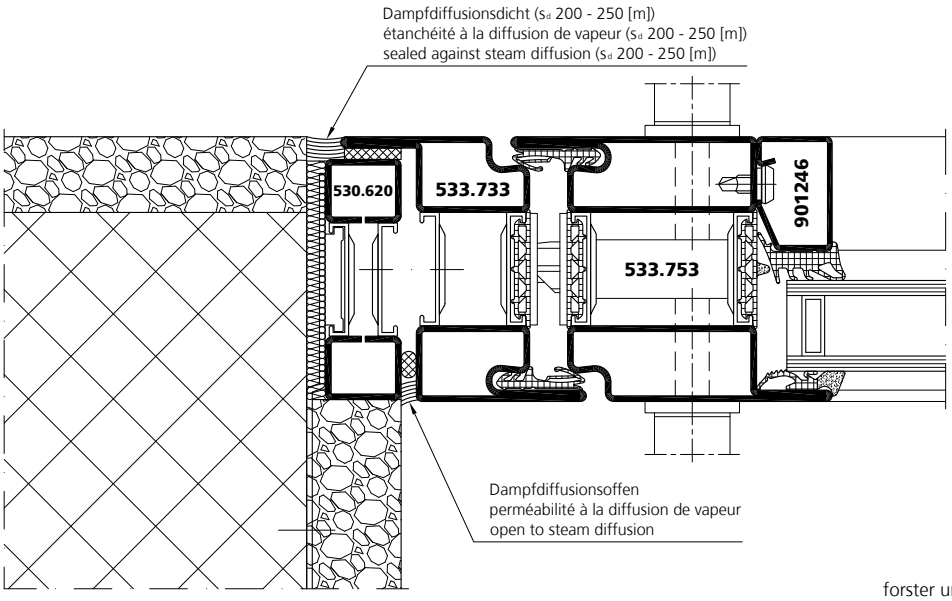

forster unico Hi

un_wa_0064 | un_wa_0090

Stahl	Edelstahl
Acier	Acier inox
Steel	Stainless steel

Bauanschlüsse Raccords muraux Wall abutments

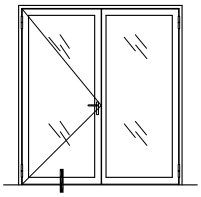

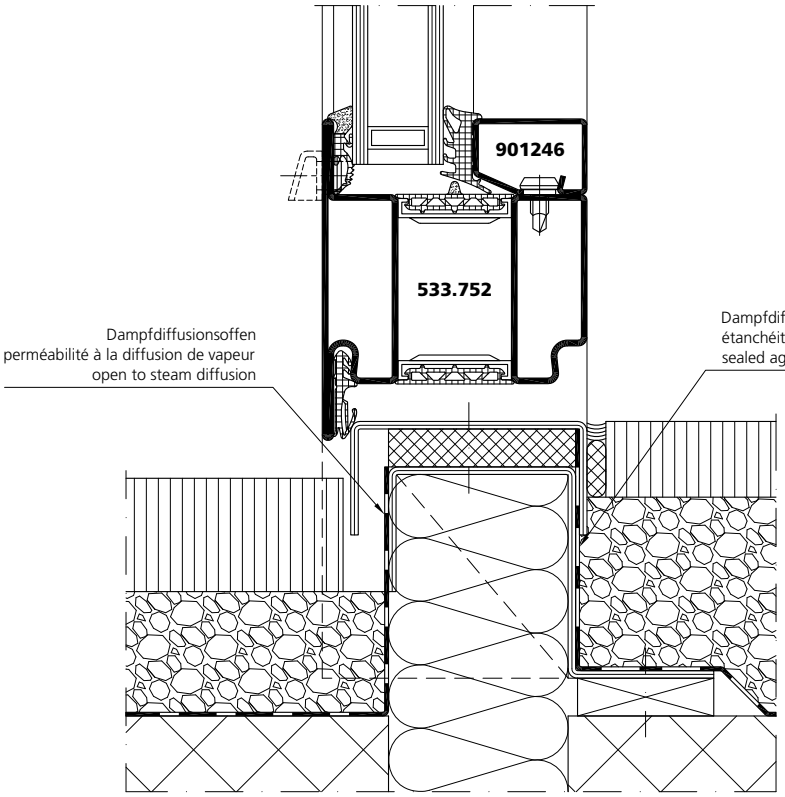

forster unico Hi

un_wa_0056 un_wa_0082

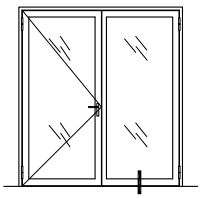

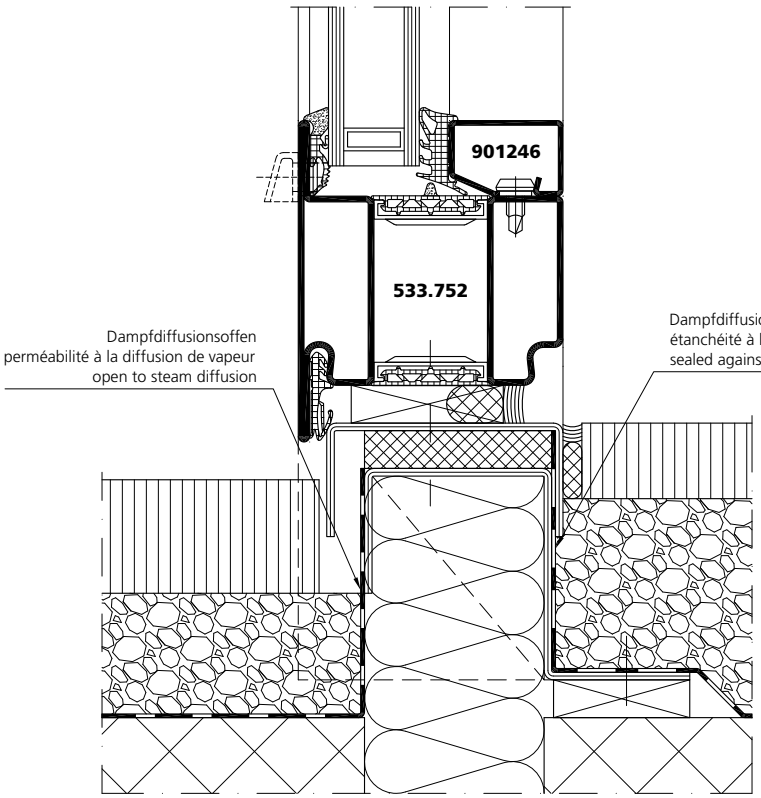

forster unico Hi

un_wa_0057 un_wa_0083

Bauanschlüsse | Raccords muraux | Wall abutments

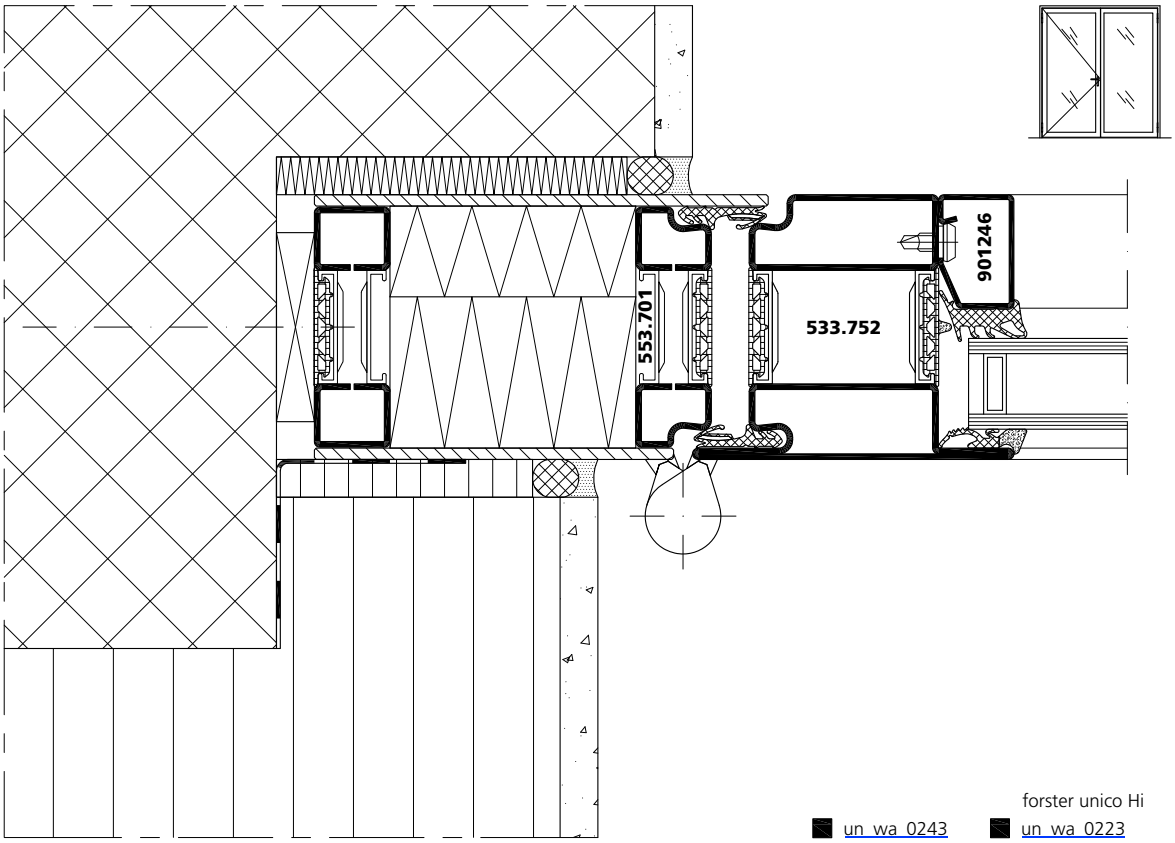

forster unico Hi

un_wa_0243 un_wa_0223

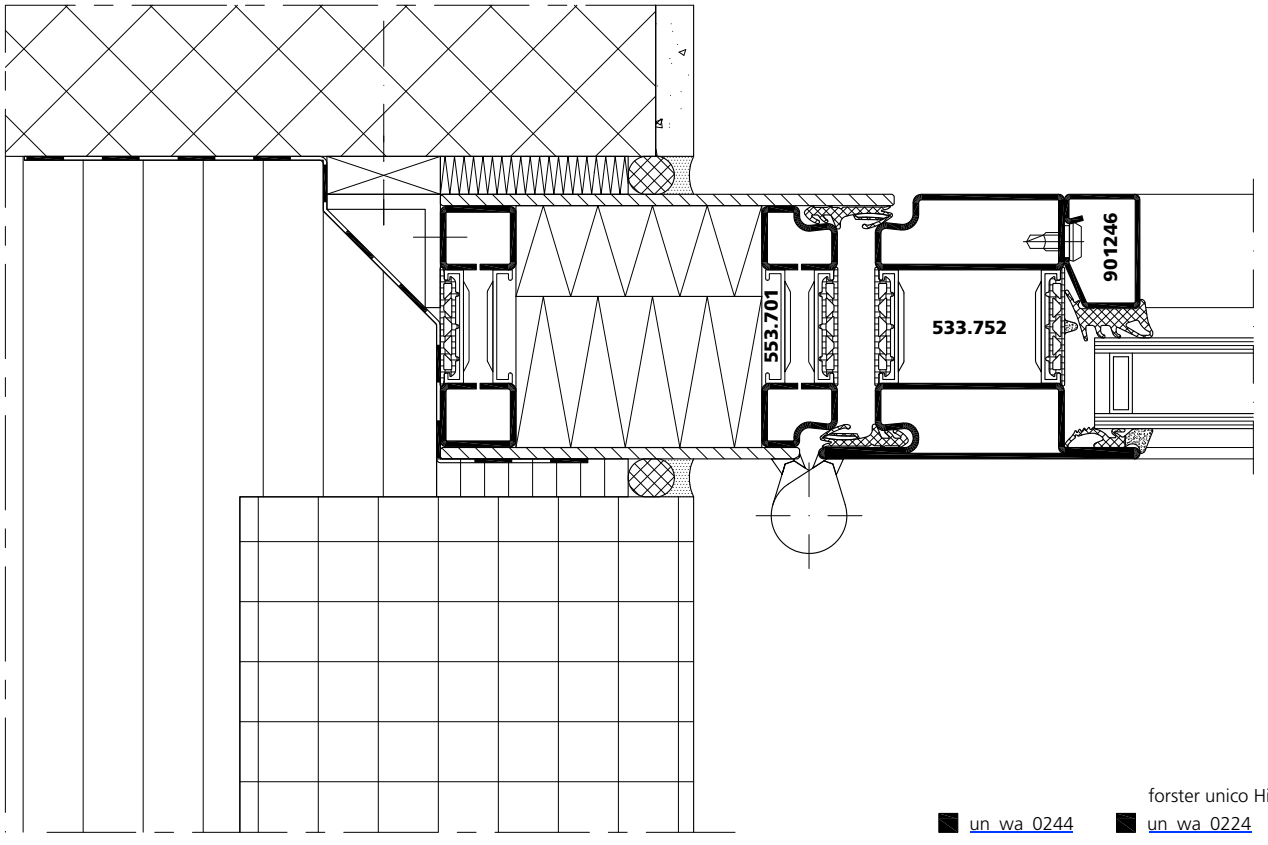

forster unico Hi

un_wa_0244 un_wa_0224

	6
Verarbeitung Profile	
Zuschnitt und Profilbearbeitung	6.1.1 - 6.1.12
Schweissempfehlung	6.2.1 - 6.2.14
Verarbeitung flächenbündige Blechtür	6.3.1 - 6.3.2
Mise en œuvre profilés	
Débitage et usinage	6.1.1 - 6.1.12
Soudage	6.2.1 - 6.2.14
Mise en œuvre porte tolée	6.3.1 - 6.3.2
Processing profiles	
Cutting and processing of profiles	6.1.1 - 6.1.12
Welding procedure	6.2.1 - 6.2.14
Installation metal sheet door	6.3.1 - 6.3.2

Stahl	Edelstahl
Acier	Acier inox
Steel	Stainless steel

Zuschnitt
Schneidehilfen

Débitage
Cales de débitage

Cutting
Cutting aids

Übersicht Rahmenprofile

Tableau des profilés pour cadre

Overview of frame profiles

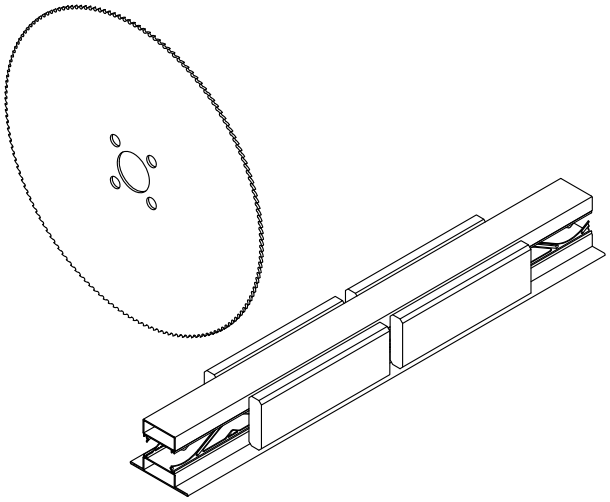

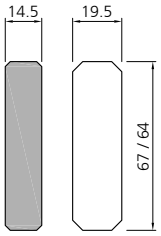

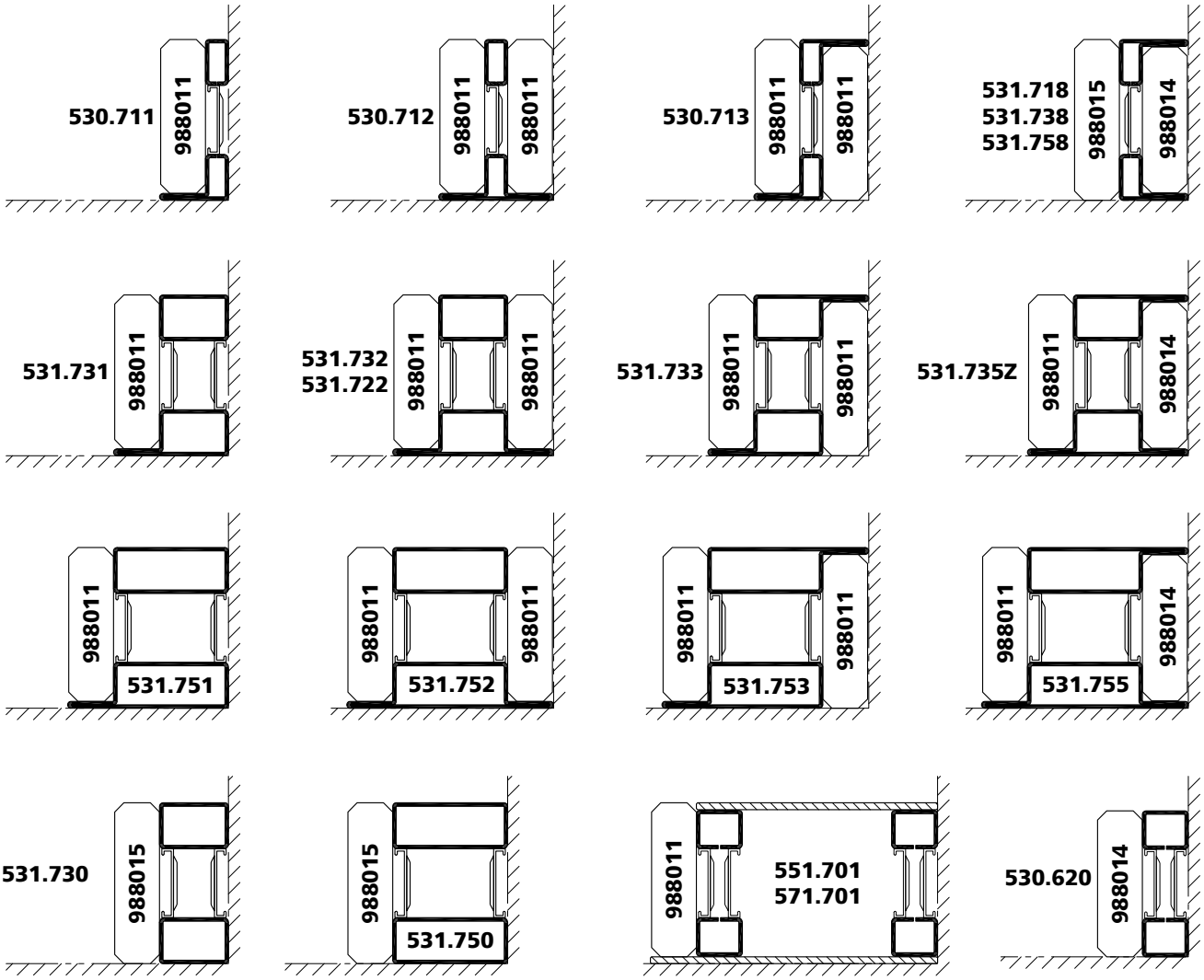

Schneidehilfen auch für die Edelstahlprofile anwendbar.

Cales de débitage aussi utilisables pour les profilés en acier inox.

Cutting aids usable also for stainless steel profiles

Stahl	Edelstahl
Acier	Acier inox
Steel	Stainless steel

Zuschnitt
Schneidehilfen

Débitage
Cales de débitage

Cutting
Cutting aids

Übersicht Rahmen- und Flügelprofile

Tableau des profilés pour cadre et vantaux

Overview of frame and leaf profiles

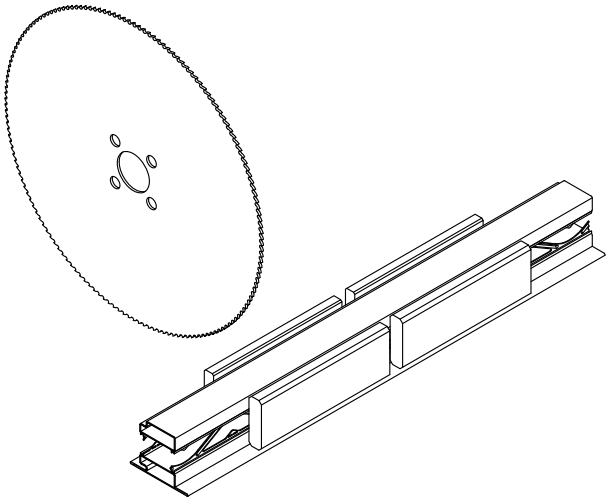

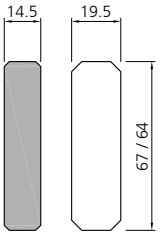

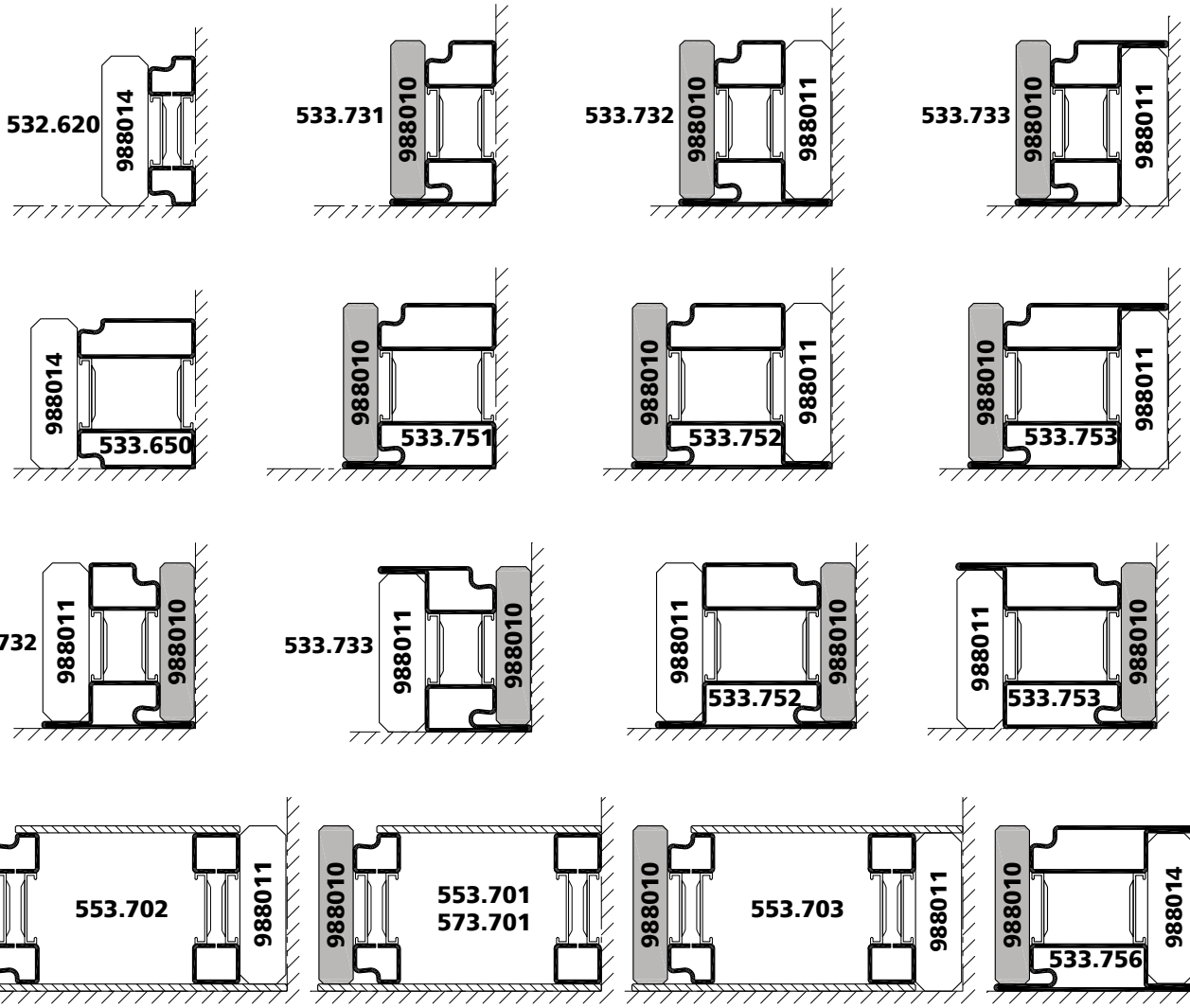

Schneidehilfen auch für die Edelstahlprofile anwendbar.

Cales de débitage aussi utilisables pour les profilés en acier inox.

Cutting aids usable also for stainless steel profiles.

Zuschnitt
Profile 10 mm

Débitage
Profilés 10 mm

Cutting
Profiles 10 mm

Festfelder / Vitrages fixes / Fixed glazings



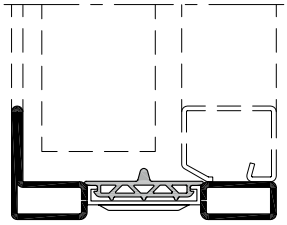

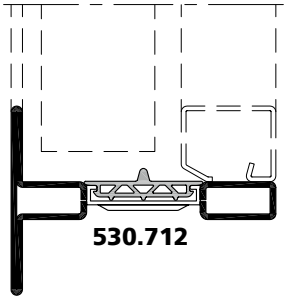

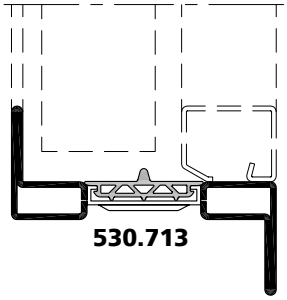

Türsprossen / Traverses de porte / Door transoms

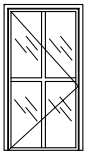

horizontal / horizontale / horizontal

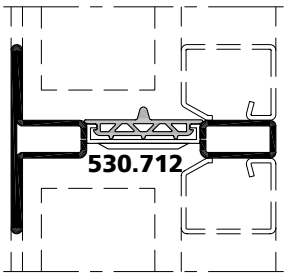

vertikal / vertical / vertical

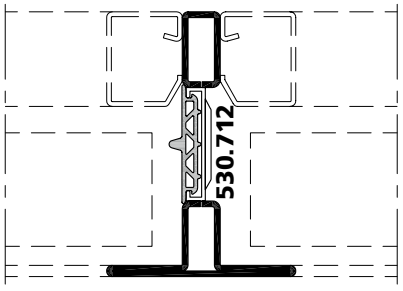

Zuschnitt Standflügel

Usinage Vantail semi-fixe

Cutting Passive leaf

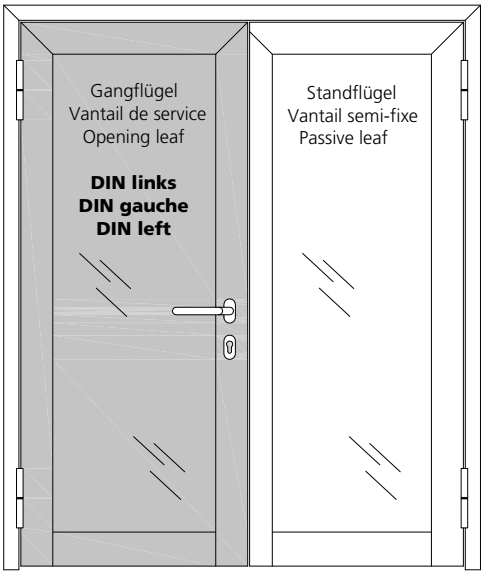

alternativ bei Gehrungsschnitt
alternative pour la coupe de l'onglet
alternative with mitred cut

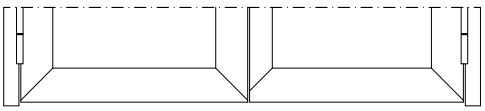

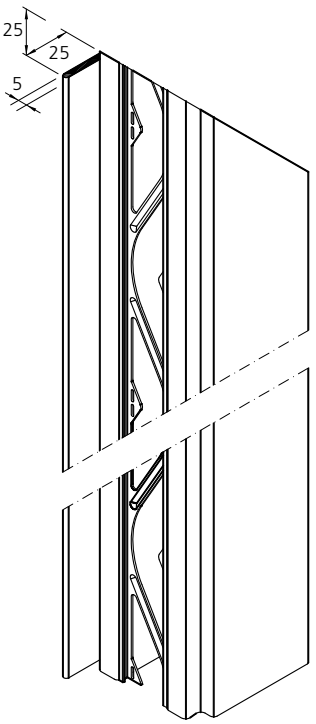

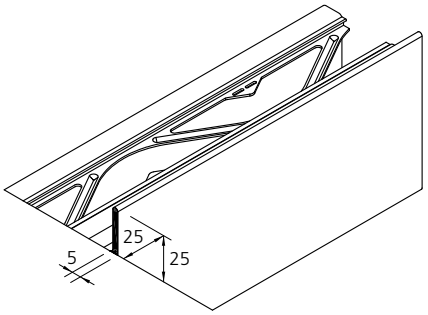

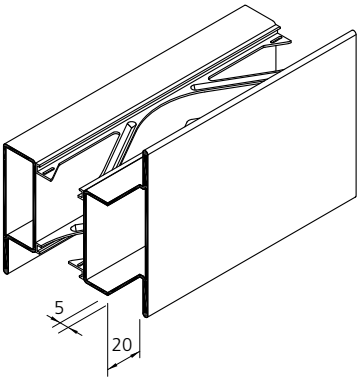

alternativ bei Gehrungsschnitt
alternative pour la coupe de l'onglet
alternative with mitred cut

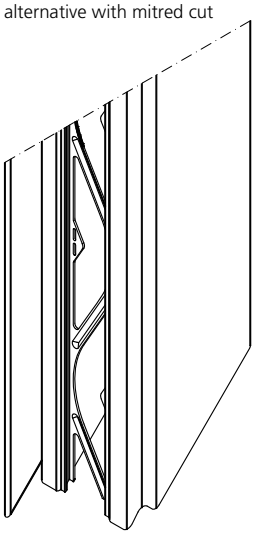

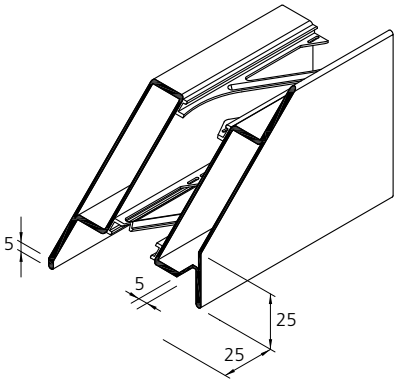

Stahl	Edelstahl
Acier	Acier inox
Steel	Stainless steel

Zuschnitt Standflügel

Usinage Vantail semi-fixe

Cutting Passive leaf

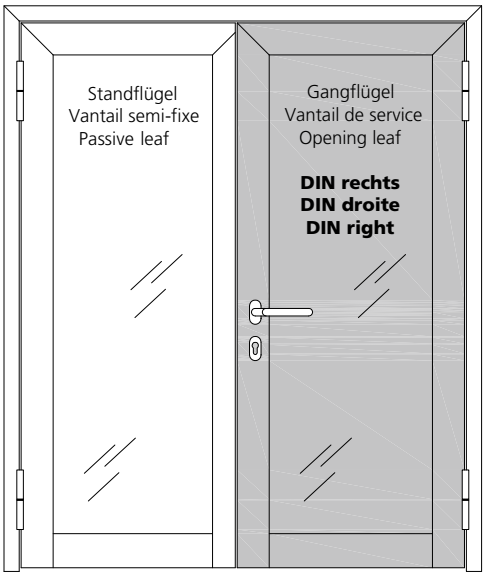

alternativ bei Gehrungsschnitt
alternative pour la coupe de l'onglet
alternative with mitred cut

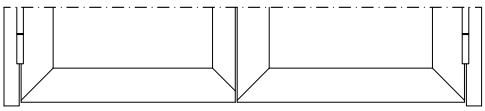

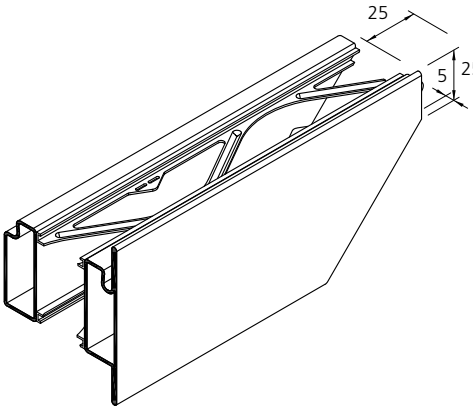

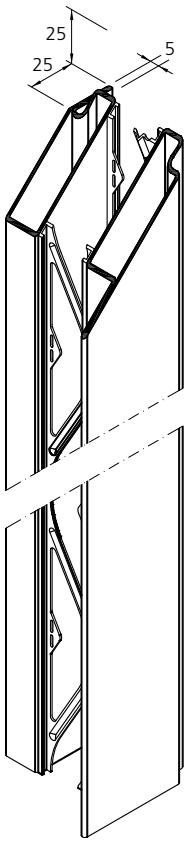

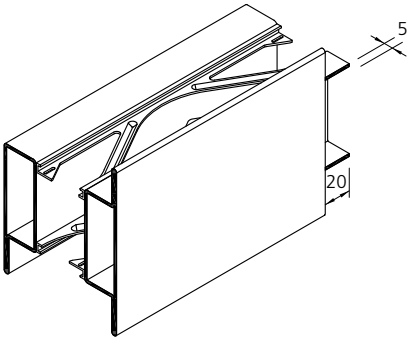

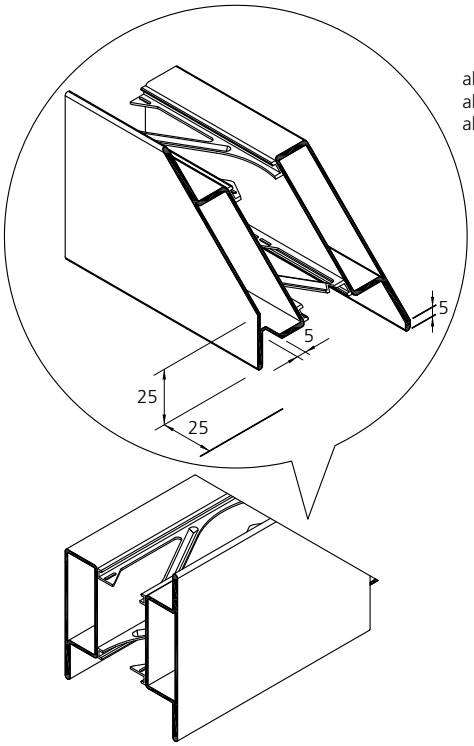

alternativ bei Gehrungsschnitt
alternative pour la coupe de l'onglet
alternative with mitred cut

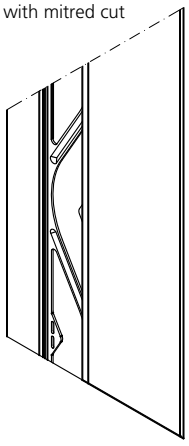

VUT 03/19

Stahl	Edelstahl
Acier	Acier inox
Steel	Stainless steel

Zuschnitt Schwellenprofil stumpf

Usinage Profilé de seuil coupe droite

Cutting Threshold profile butt joint

Gangflügel
Vantail de service
Opening leaf

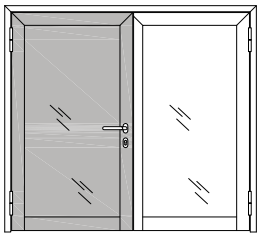

Standflügel
Vantail semi-fixe
Passive leaf

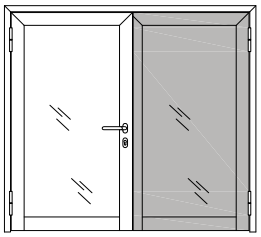

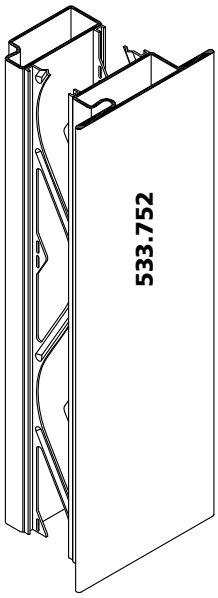

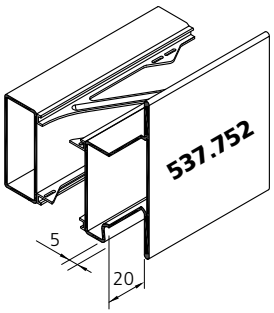

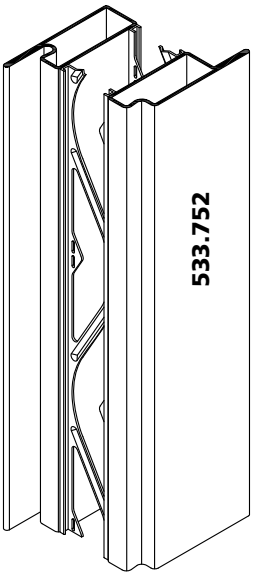

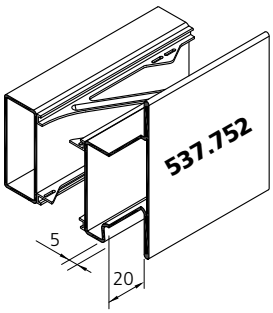

Ansicht von aussen
Élévation de l'extérieur
View from outside

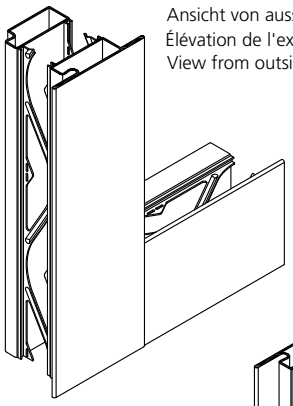

Ansicht von innen
Élévation de l'intérieur
View from inside

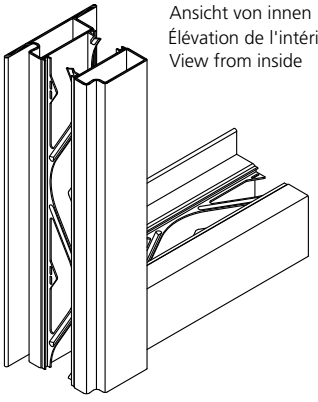

Ansicht von aussen
Élévation de l'extérieur
View from outside

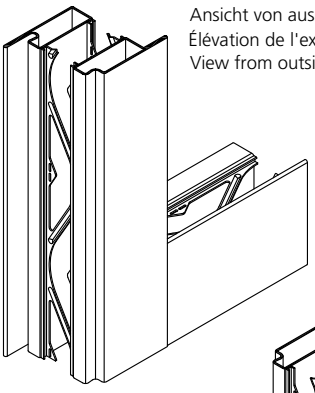

Ansicht von innen
Élévation de l'intérieur
View from inside

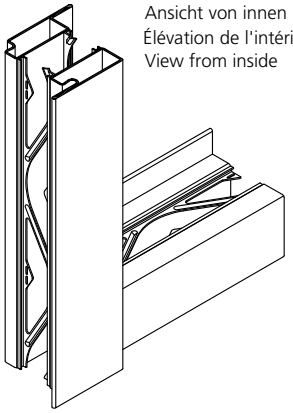

Stahl	Edelstahl
Acier	Acier inox
Steel	Stainless steel

Zuschnitt
Schwellenprofil
Gehrung

Usinage
Profilé de seuil
en onglet

Cutting
Threshold profile
mitred joint

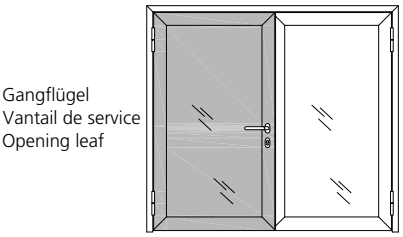

Gangflügel
Vantail de service
Opening leaf

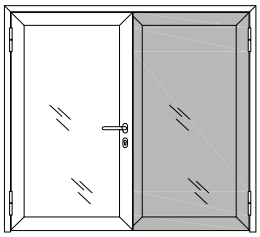

Standflügel
Vantail semi-fixe
Passive leaf

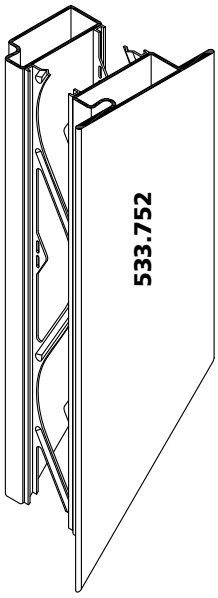

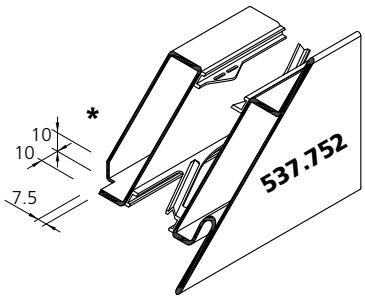

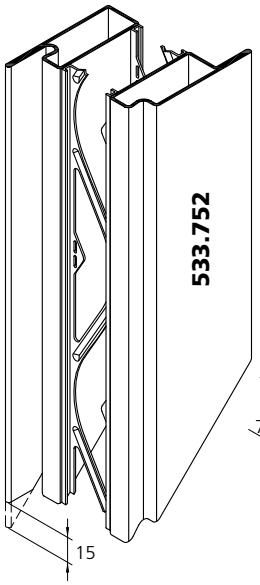

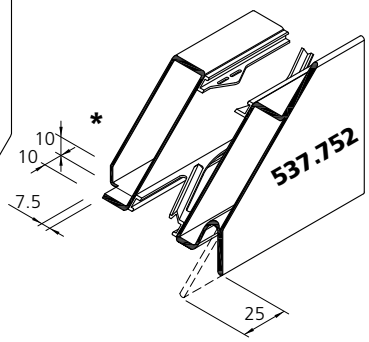

* Klinkung schliessen
durch Zuschweissen und
Verputzen

Obturer par soudure-meulage

Close notching by
welding and grinding

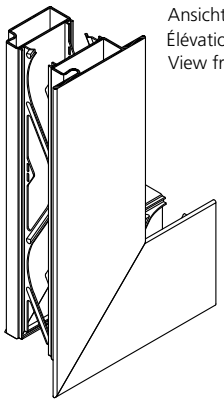

Ansicht von aussen
Élévation de l'extérieur
View from outside

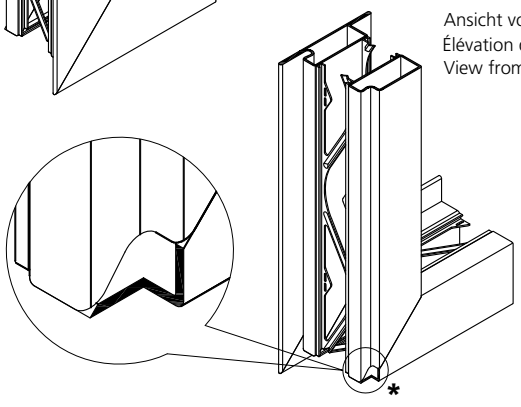

Ansicht von innen
Élévation de l'intérieur
View from inside

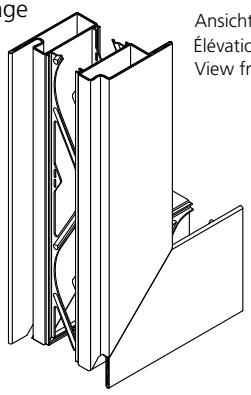

Ansicht von aussen
Élévation de l'extérieur
View from outside

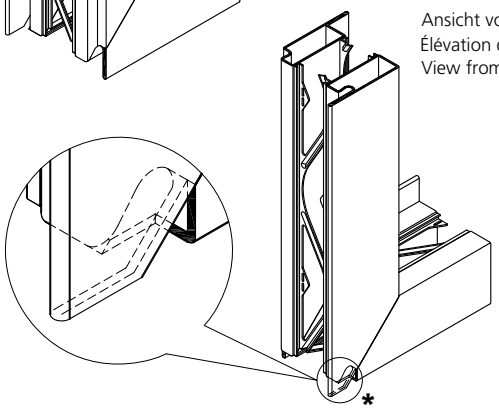

Ansicht von innen
Élévation de l'intérieur
View from inside

Profilbearbeitung Einbau direkte Entwässerung Rahmen/Sprosse

Mise en œuvre des profilés Montage d'une évacuation d'eau directe Cadre/traverse

Profile processing Installation of direct drainage Frame/transom

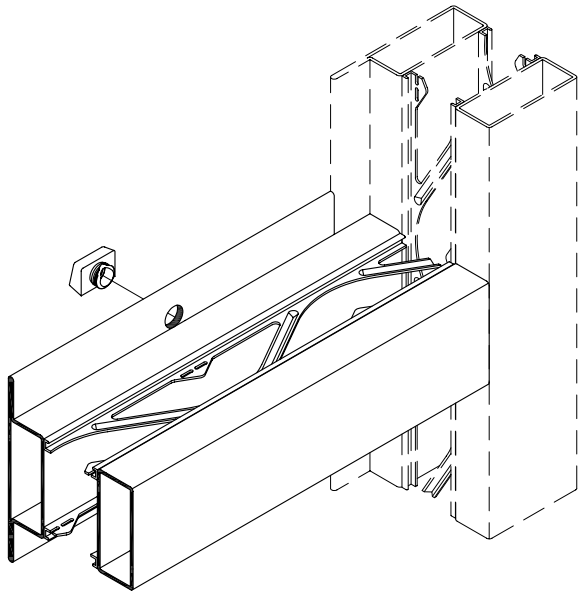

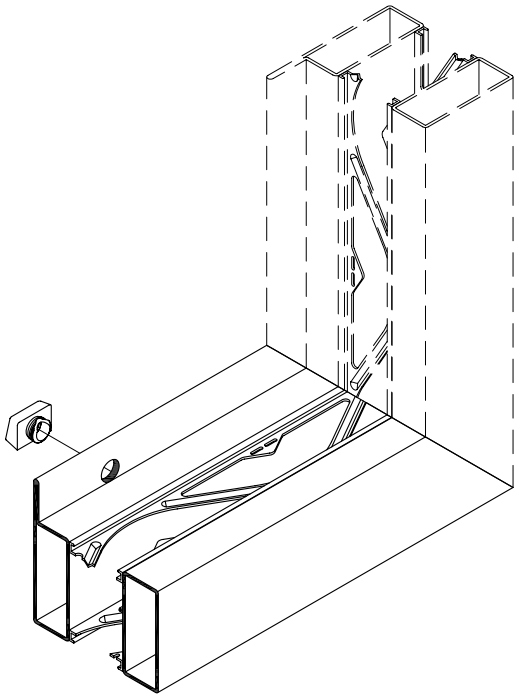

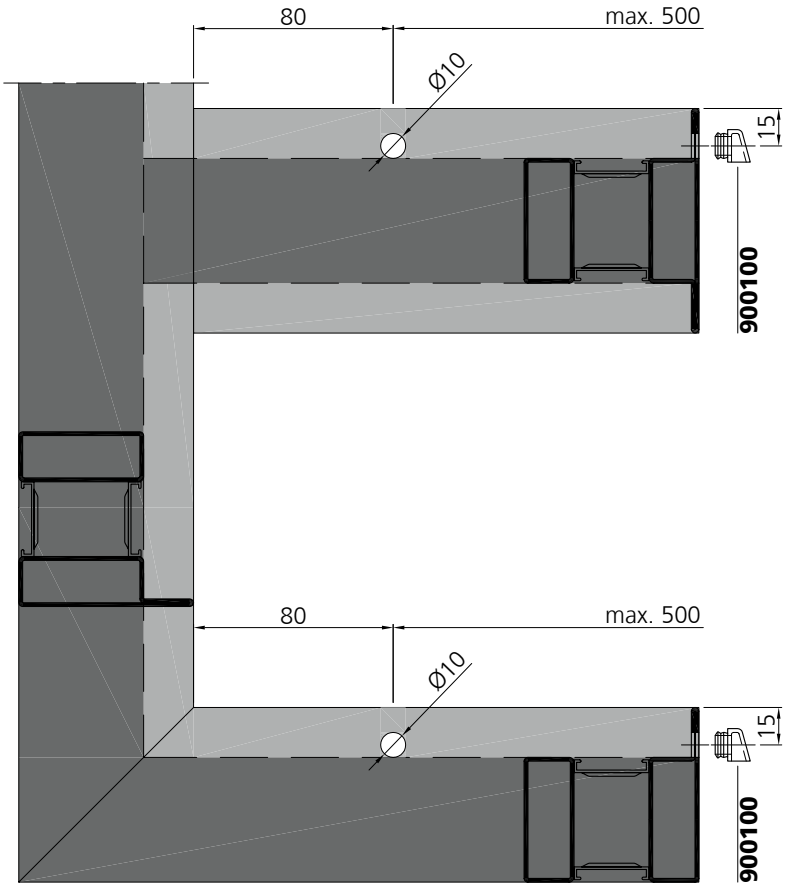

Stahl	Edelstahl
Acier	Acier inox
Steel	Stainless steel

Profilbearbeitung
Einbau direkte Entwässerung Rahmen/Sprosse

Mise en œuvre des profilés
Montage d'une évacuation d'eau directe
Cadre/traverse

Profile processing
Installation of direct drainage
Frame/transom

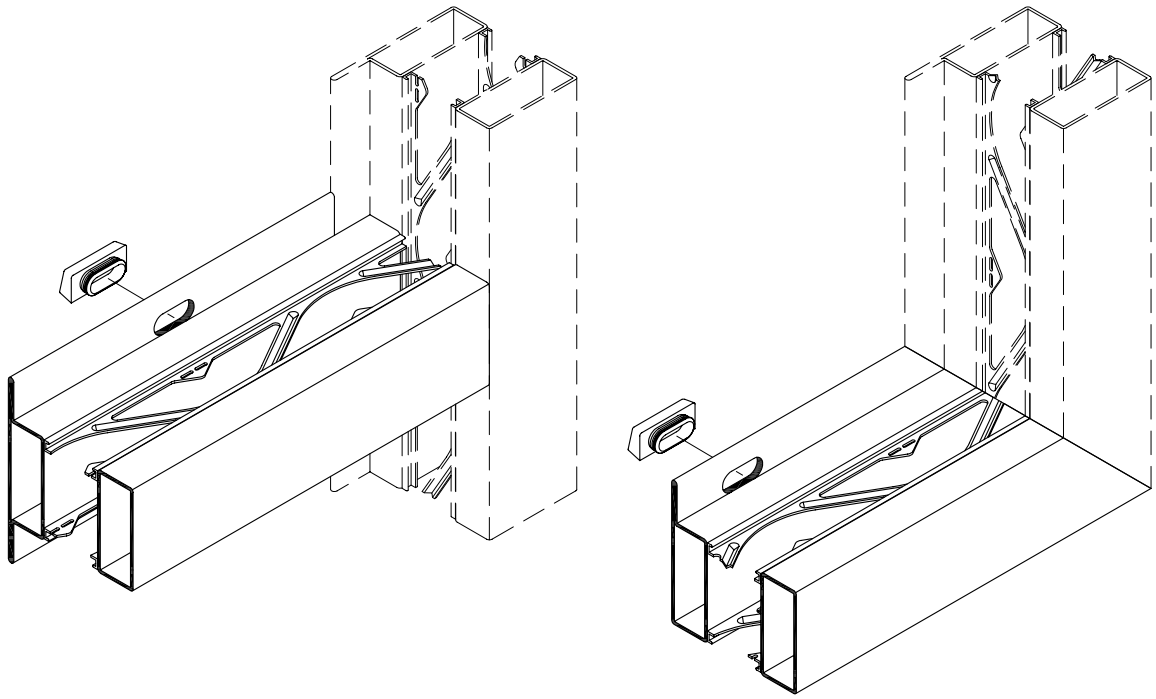

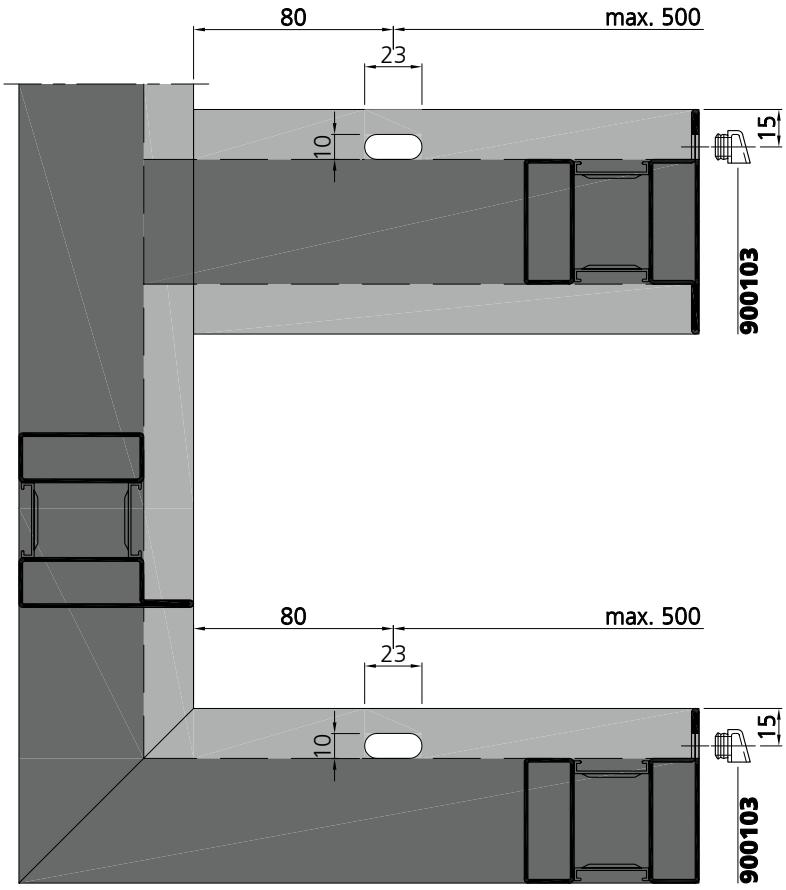

VUT 03/19

forsterunico

Profilbearbeitung
Einbau indirekte Entwässerung
Sockel

Mise en œuvre des profilés
Montage d'une évacuation d'eau indirecte
Socle

Profile processing
Installation of indirect drainage
Bottom rail

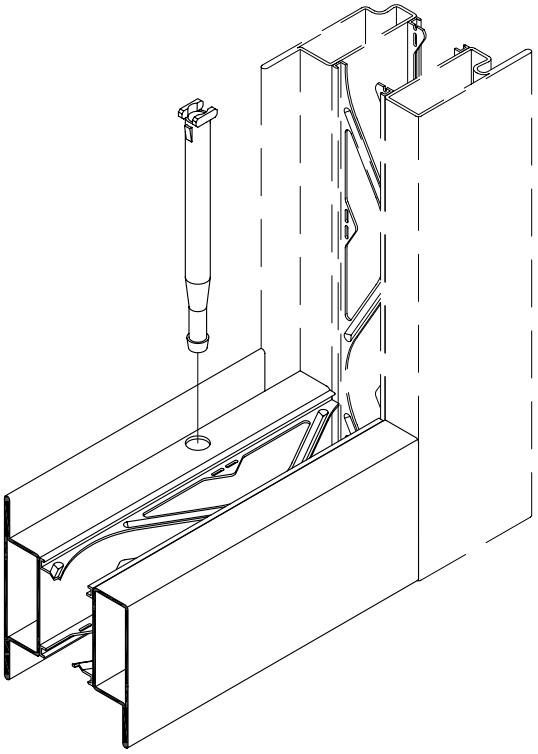

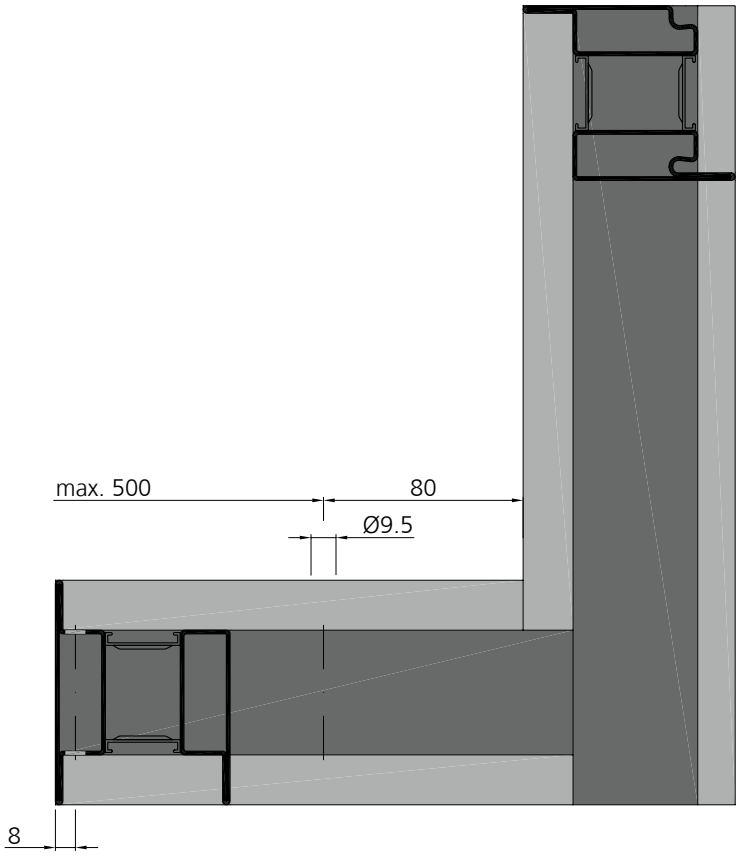

Profilbearbeitung
Klemmknöpfe

Mise en œuvre des profilés
Boutons de fixation

Profile processing
Stud fasteners

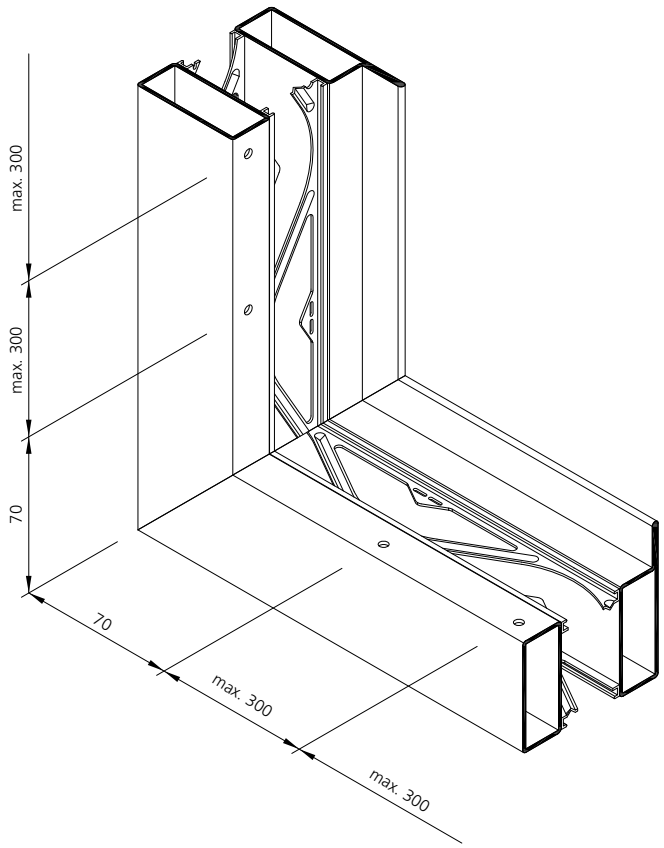

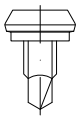

906577 (VE/100 Stk./pcs)
906578 (VE/1000 Stk./pcs)
906579 (VE/Mag. 200 Stk./pcs)

Klemmknöpfe
Bohrschraubensetzgerät Art. Nr. 909203 alternativ Bohrlehre Art. Nr. 909104, Bohrdurchmesser 3.5 mm

Boutons de serrage
Appareil à poser les vis art. no. 909203 alternatif gabarit de perçage art. no. 909104, diamètre de perçage 3.5 mm

Steel studs
Power driver for screws art. no. 909203 alternative drilling template art. no. 909104, drilling diametre 3.5 mm




Feder
Bohrlehre Art. Nr. 909105, Bohrdurchmesser 3.3 mm, Befestigung mit handelsüblichem Blindniet aus Stahl verzinkt, Ø 3.2 mm, Klemmlänge 1.5 - 3 mm



Ressort
Gabarit de perçage art. no. 909105, diamètre de perçage 3.3 mm fixation avec rivet borgne du commerce en acier galvanisé, Ø 3.2 mm, longueur de serrage 1.5 - 3 mm

Spring
Drilling template art. no. 909105, drilling diametre 3.3 mm assembly with commercial blind rivets galvanized steel Ø 3.2 mm, clamping length 1.5 - 3 mm

Profilbearbeitung Klemmknöpfe

Mise en œuvre des profilés Boutons de fixation

Profile processing Stud fasteners

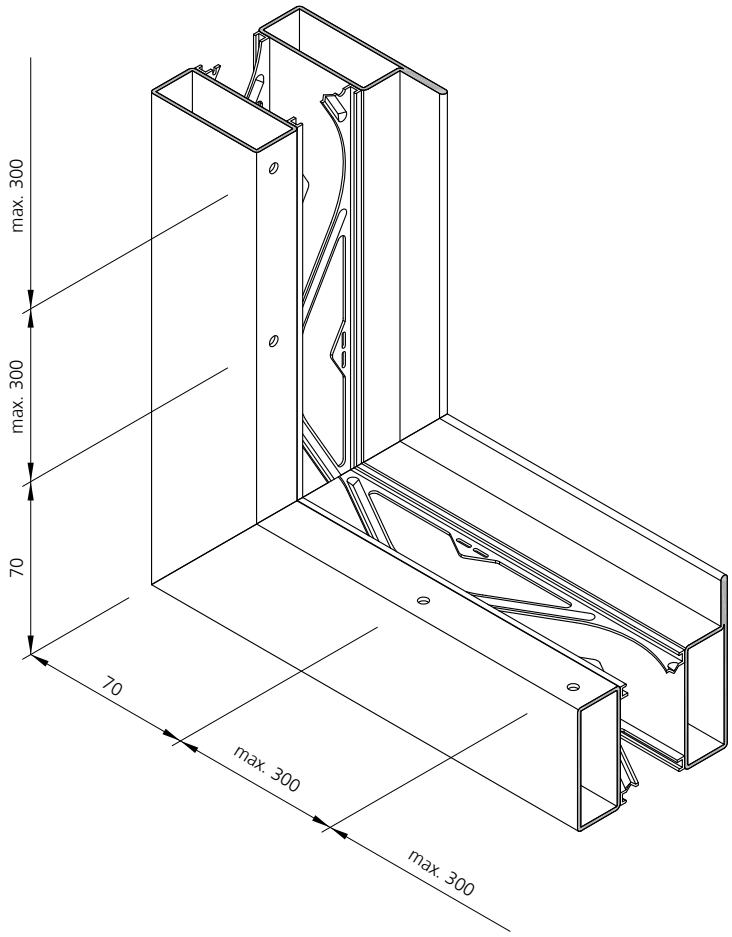

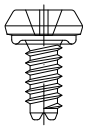

906583 (VE/100 Stk./pcs)
CrNi 1.4404

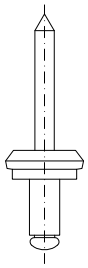

906574 (VE/100 Stk./pcs)
CrNi 1.4567
für Profile CrNi 1.4301
pour profilés en acier inox 1.4301
for profiles in stainless steel 1.4301

Bohrung Klemmknopf-Schraube und Klemmknopf-Niet

Bohrschraubensetzgerät Art.Nr. 909203 und Set Spiralbohrer Art.Nr. 909216, alternativ mit Bohrlehre Art.Nr. 909105, Bohrdurchmesser 4.1 mm

Forage des boutons de fixation à vis et des boutons de fixation

Appareil à poser les vis art. no. 909203 et kit mèche hélicoidal art. no. 909216, alternative avec gabarit de perçage art. no. 909105, diamètre percé 4.1 mm

Drilling of stud fastener screw, stud fastener pop rivet

Power driver for screws art.no. 909203 and spiral bit set art.no. 909216, alternatively with drilling template art. no. 909105, drilling diameter 4.1 mm

Schweissempfehlung Rahmen

1 Ecken Haftschweissen
2 Diagonalen messen
3 Sichtflächen heften
4 Ecken schweissen
5 Sichtflächen schweissen

Soudage Cadre

1 Souder les angles par points
2 Mesurer les diagonales
3 Attacher les surfaces visibles
4 Souder les angles
5 Souder les surfaces visibles

Welding procedure Frame

1 Tack weld the corners
2 Measure diagonals
3 Tack visible parts
4 Weld corners
5 Weld visible parts

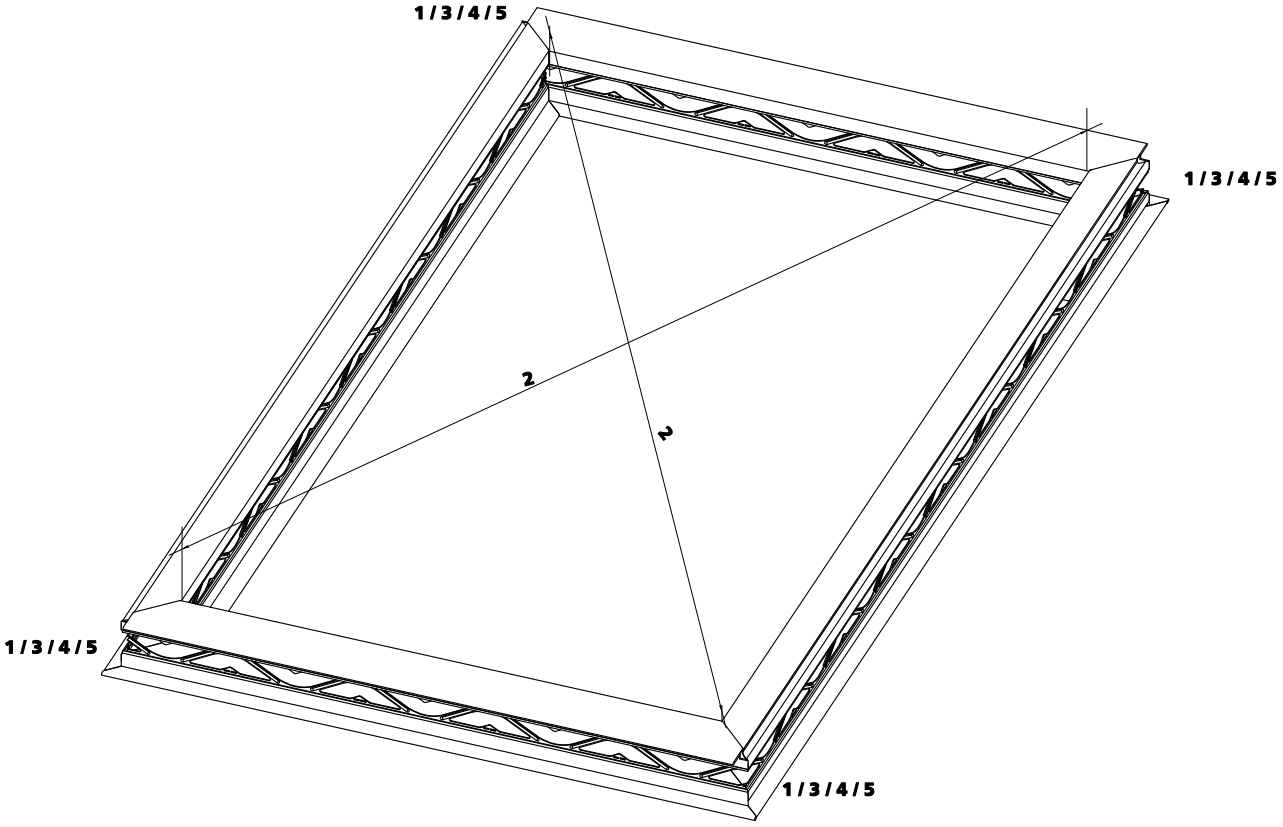

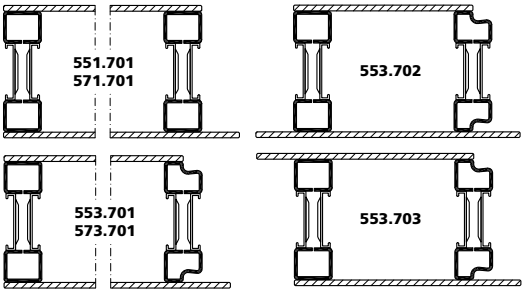

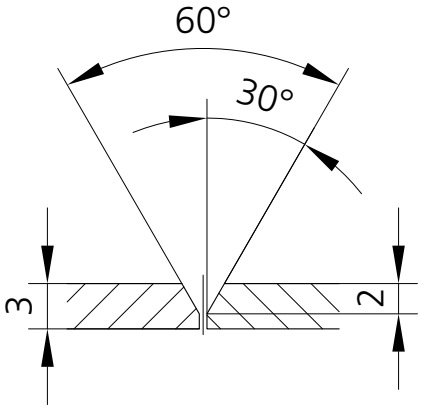

Schweisskanten 2 mm / 30° anfasen

Chanfreiner les bords de soudage 2mm / 30°

Chamfer weld edges 2 mm / 30°

VUT 03/19

Schweissempfehlung Rahmen
Soudage Cadre
Welding procedure Frame

Haftpunkte / Points de soudure / Tacking points

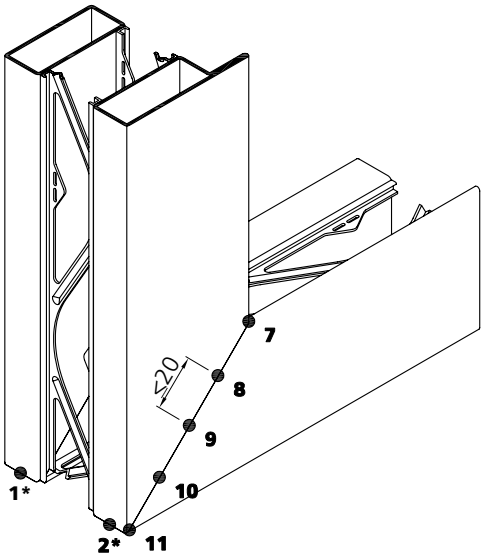

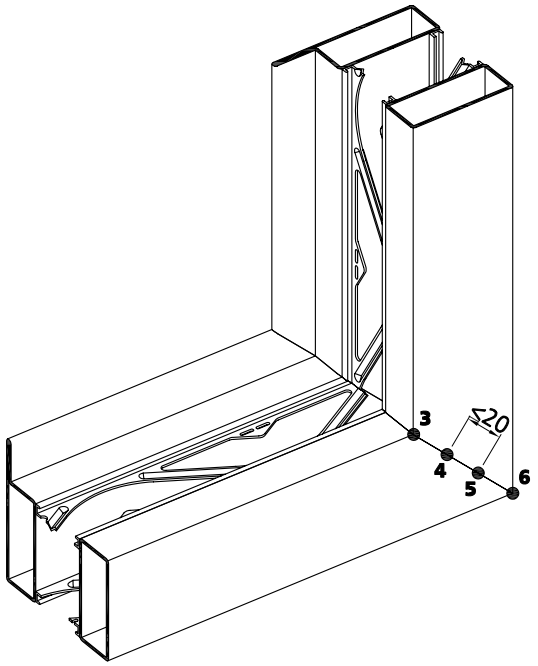

* anschliessend Diagonale kontrollieren
contrôler ensuite la diagonale
then check the diagonal

Schweissrichtung / Sens de soudage / Welding direction

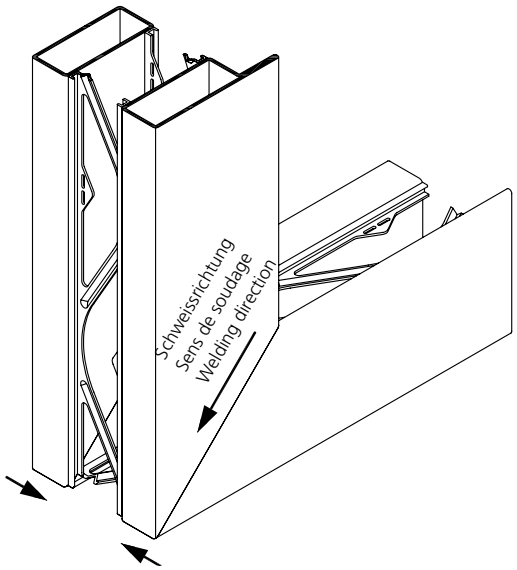

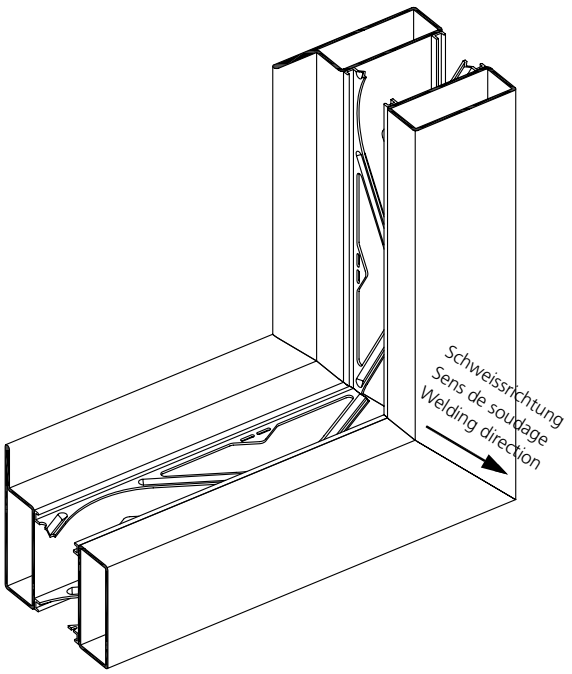

Schweissempfehlung Rahmen
Soudage Cadre
Welding procedure Frame

Haftpunkte / Points de soudure / Tacking points

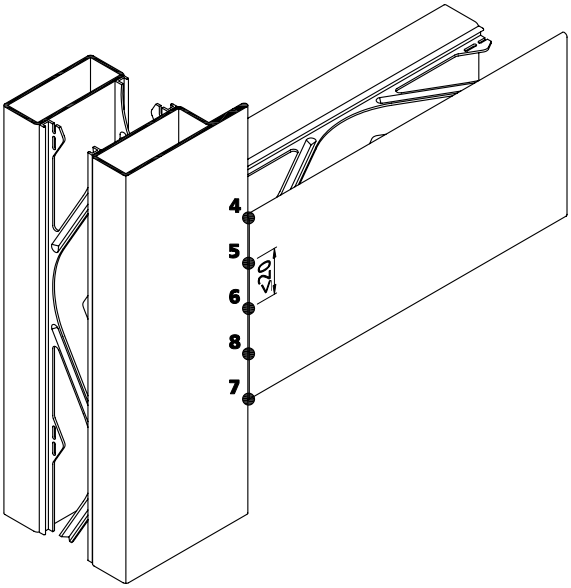

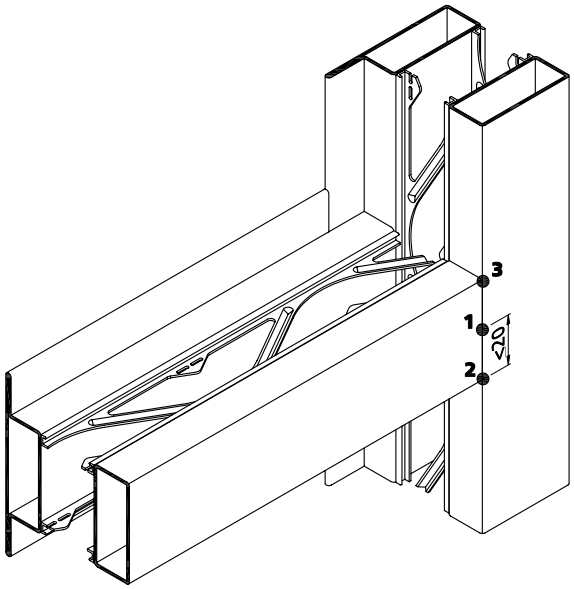

Schweissrichtung / Sens de soudage / Welding direction

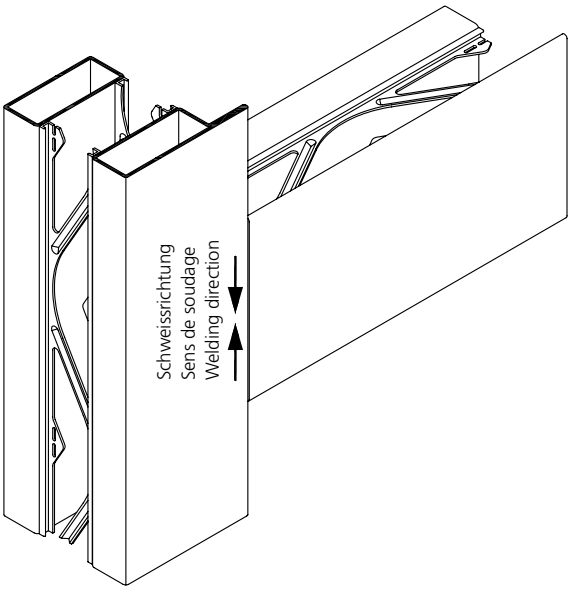

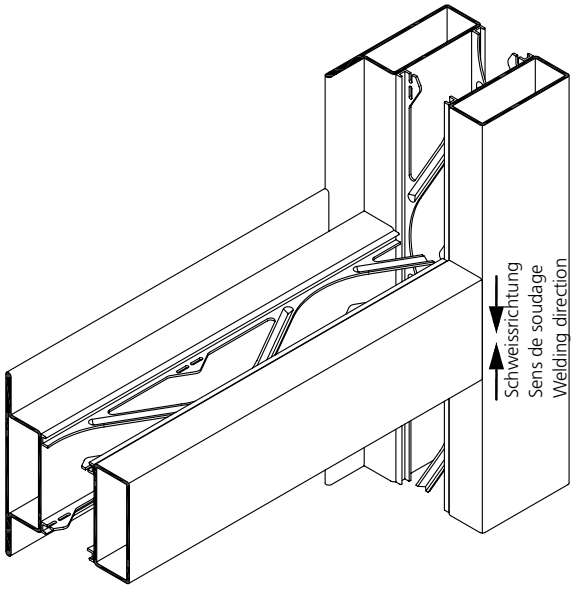

Schweissempfehlung
Rahmenverbreiterung

Soudage
Elargissement de cadre

Welding procedure
Frame enlargement

Haftpunkte / Points de soudure / Tacking points

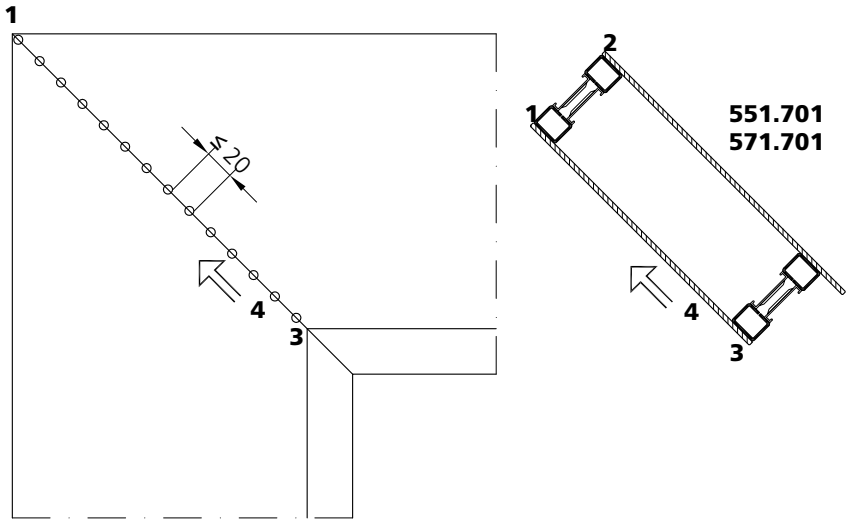

1+2 Stirnseite aussen heften, anschliessend Diagonale kontrollieren
3 Innere Ecke heften
4 Von innen nach aussen heften
5 Innere Ecke heften
6 Von innen nach aussen heften

1+2 Attacher la face à l'extérieur, ensuite contrôler les diagonales
3 Attacher l'angle intérieur
4 Attacher de l'intérieur à l'extérieur
5 Attacher l'angle intérieur
6 Attacher de l'intérieur à l'extérieur

1+2 Tack outer face side, then control diagonals
3 Tack inner corner
4 Tack from inside to outside
5 Tack inner corner
6 Tack from inside to outside

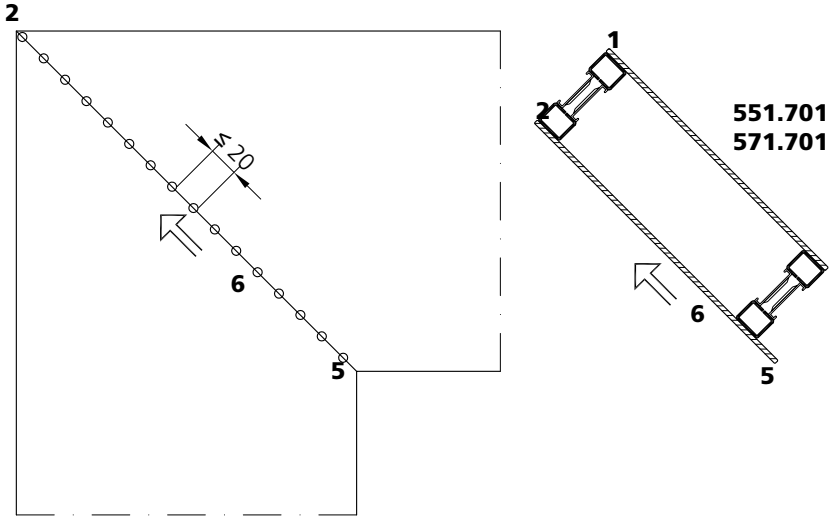

Schweissempfehlung Rahmenverbreiterung
Soudage Elargissement de cadre
Welding procedure Frame enlargement

Schweissrichtung / Sens de soudage / Welding direction

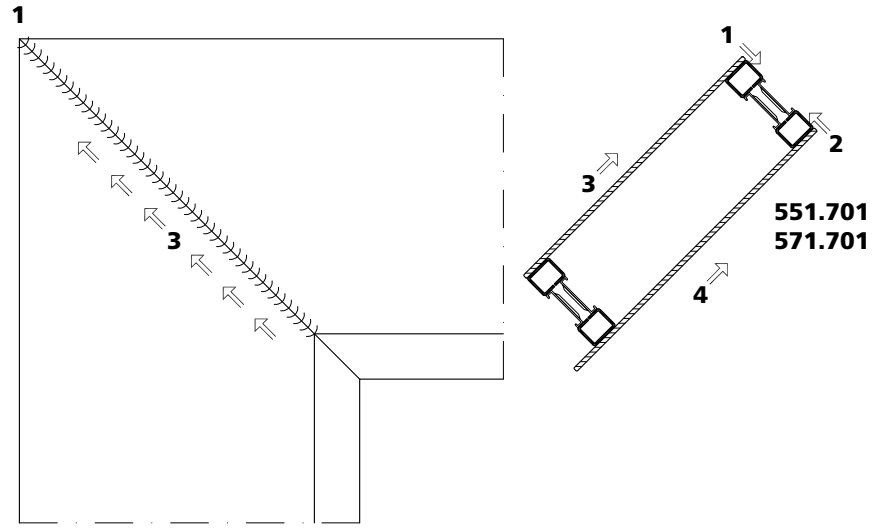

1+2 Stirnseite aussen schweissen
3 Von innen nach aussen schweissen, Rahmen wenden
4 Von innen nach aussen schweissen

1+2 Souder la face à l'extérieur
3 Souder de l'intérieur à l'extérieur, tourner le cadre
4 Souder de l'intérieur à l'extérieur

1+2 Weld outer face side
3 Weld from inside to outside, turn the frame
4 Weld from inside to outside

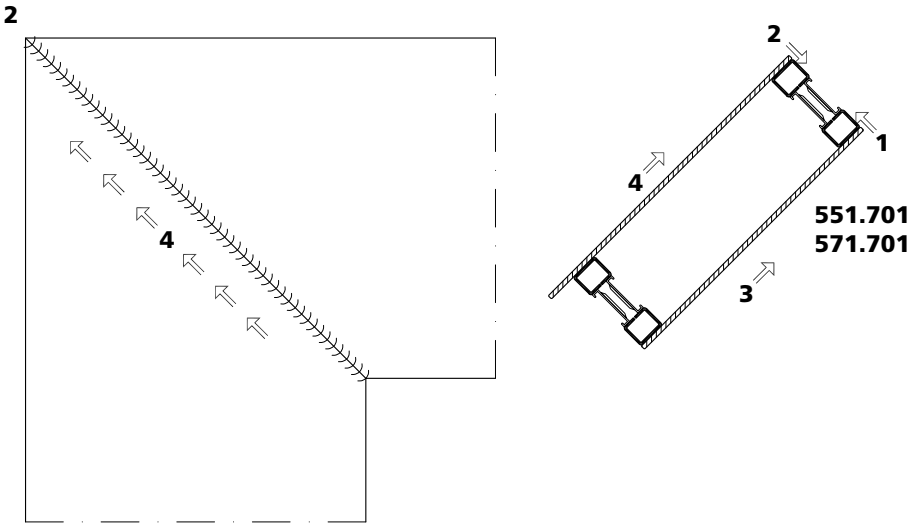

Schweissempfehlung Flügel
Soudage Vantail
Welding procedure Leaf

Haftpunkte / Points de soudure / Tacking points

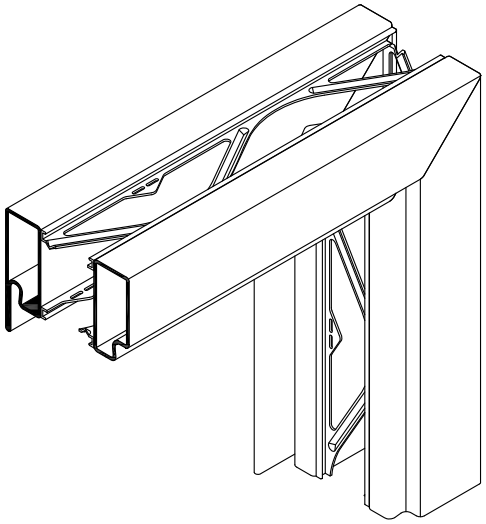

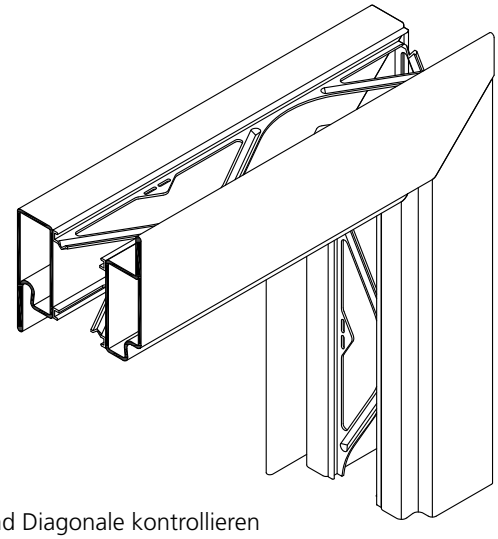

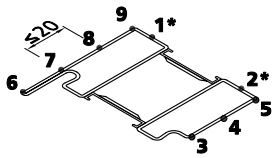

* anschliessend Diagonale kontrollieren
contrôler ensuite la diagonale
then check the diagonal

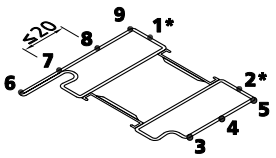

Schweissrichtung / Sens de soudage / Welding direction

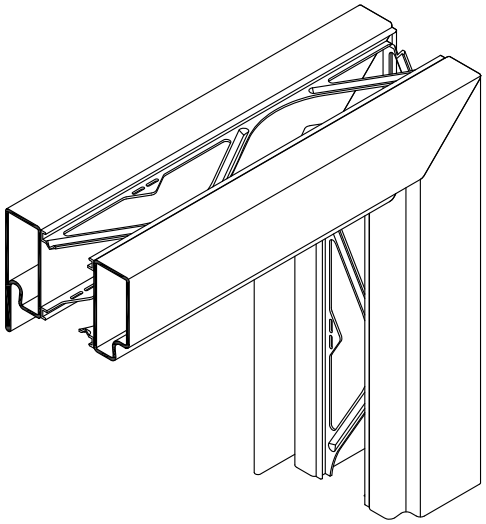

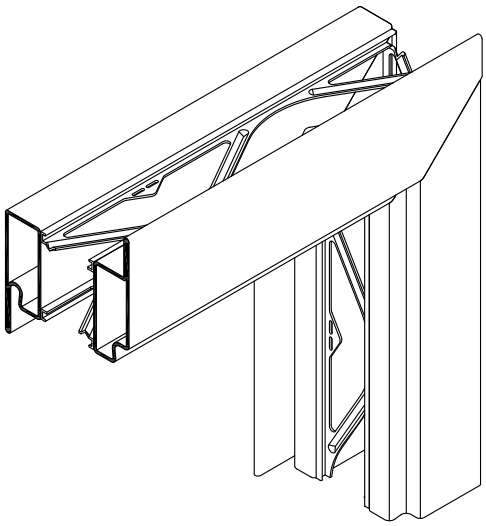

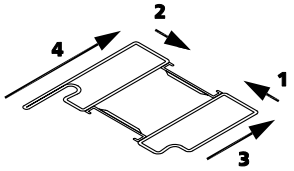

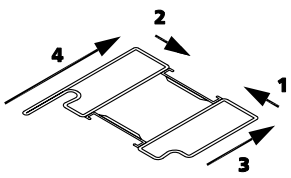

Schweissempfehlung Flügel
Soudage Vantail
Welding procedure Leaf

Haftpunkte / Points de soudure / Tacking points

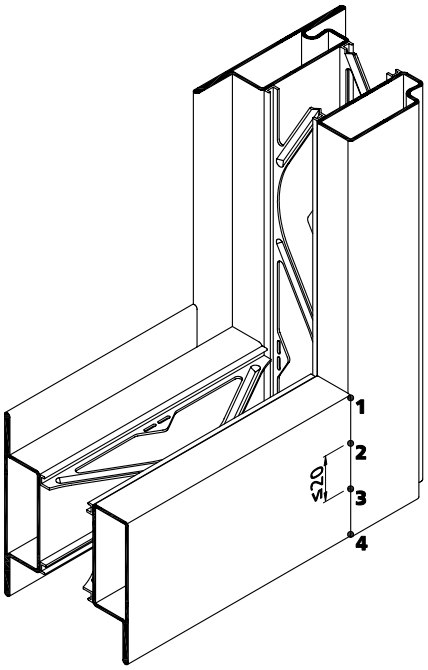

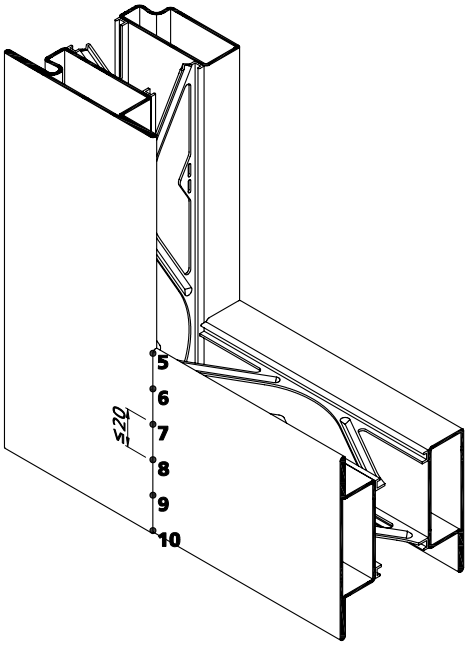

Schweissrichtung / Sens de soudage / Welding direction

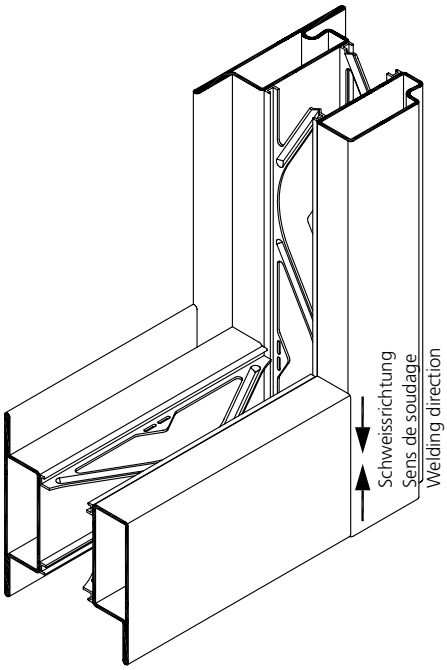

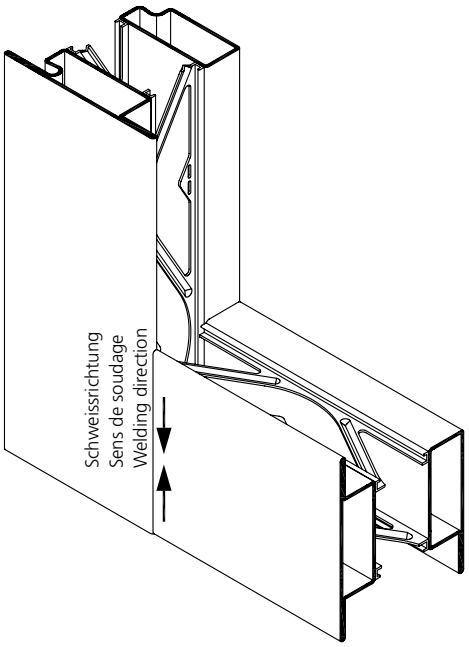

Schweissempfehlung
Rahmenverbreiterung

Soudage
Elargissement de cadre

Welding procedure
Frame enlargement

Haftpunkte / Points de soudure / Tacking points

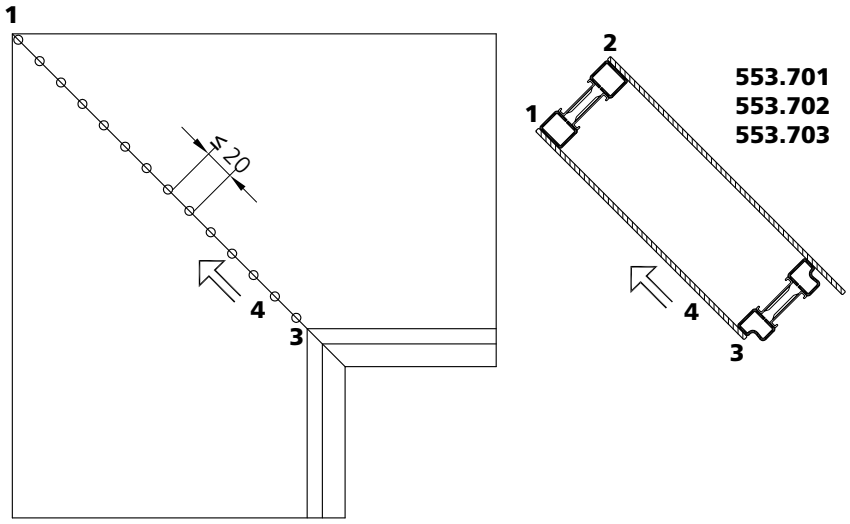

1+2 Stirnseite aussen heften, anschliessend Diagonale kontrollieren
3 Innere Ecke heften
4 Von innen nach aussen heften
5 Innere Ecke heften
6 Von innen nach aussen heften

1+2 Attacher la face à l'extérieur, ensuite contrôler les diagonales
3 Attacher l'angle intérieur
4 Attacher de l'intérieur à l'extérieur
5 Attacher l'angle intérieur
6 Attacher de l'intérieur à l'extérieur

1+2 Tack outer face side, then control diagonals
3 Tack inner corner
4 Tack from inside to outside
5 Tack inner corner
6 Tack from inside to outside

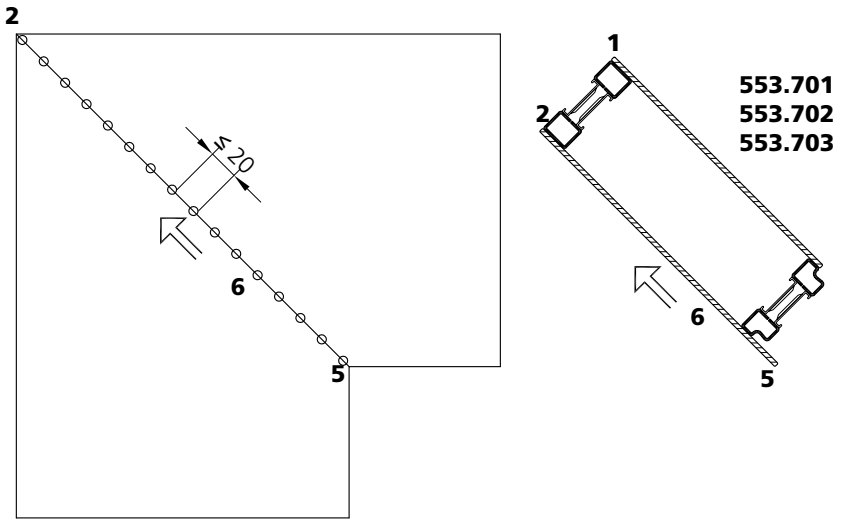

Schweissempfehlung Rahmenverbreiterung

Soudage Elargissement de cadre

Welding procedure Frame enlargement

Schweissrichtung / Sens de soudage / Welding direction

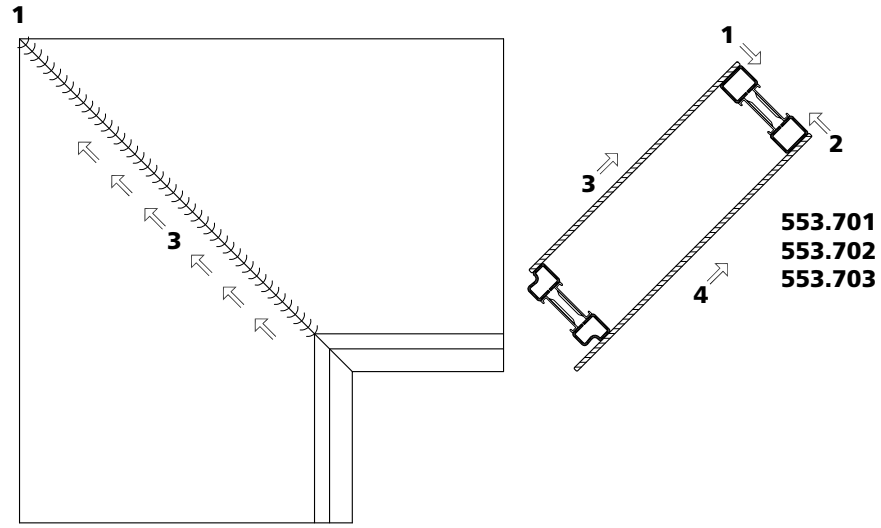

1+2 Stirnseite aussen schweissen
3 Von innen nach aussen schweissen, Rahmen wenden
4 Von innen nach aussen schweissen

1+2 Souder la face à l'extérieur
3 Souder de l'intérieur à l'extérieur, tourner le cadre
4 Souder de l'intérieur à l'extérieur

1+2 Weld outer face side
3 Weld from inside to outside, turn the frame
4 Weld from inside to outside

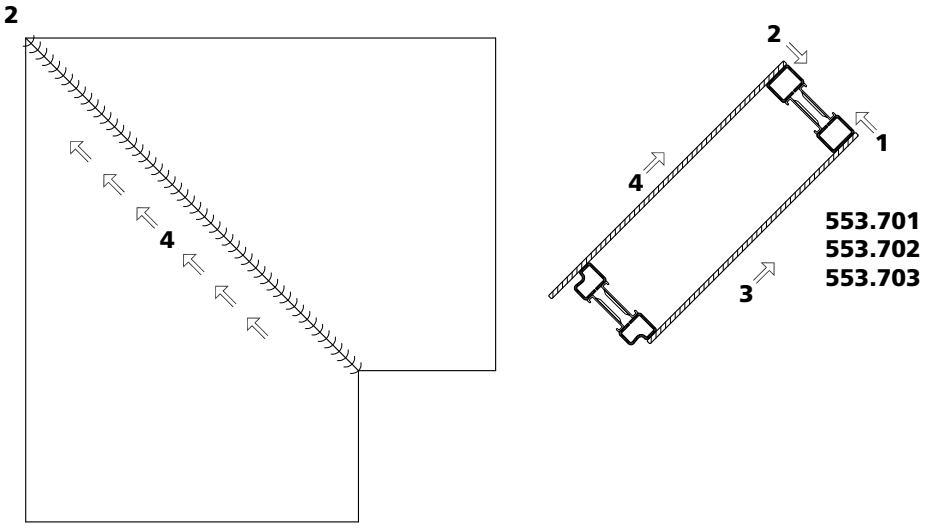

Schweissempfehlung Rahmen — Soudage Cadre — Welding procedure Frame

Haftpunkte / Points de soudure / Tacking points

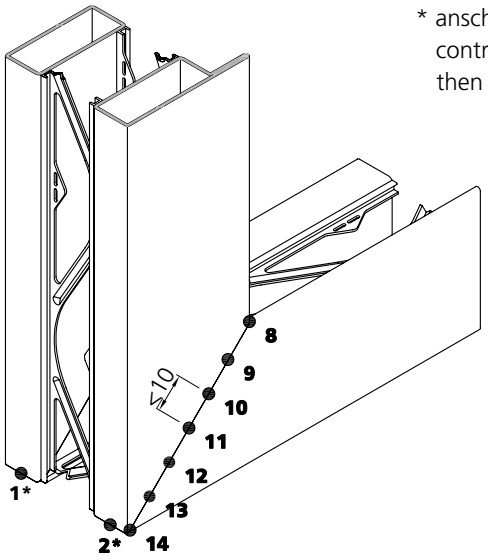

* anschliessend Diagonale kontrollieren
contrôler ensuite la diagonale
then check the diagonal

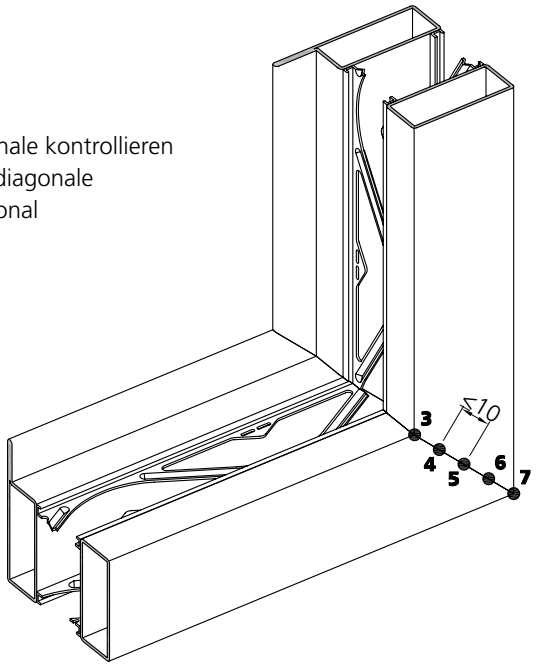

Schweissrichtung / Sens de soudage / Welding direction

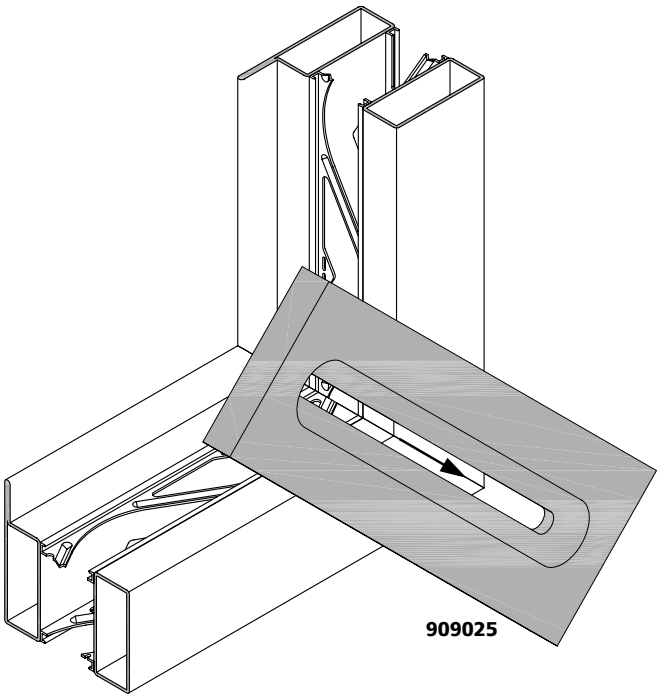

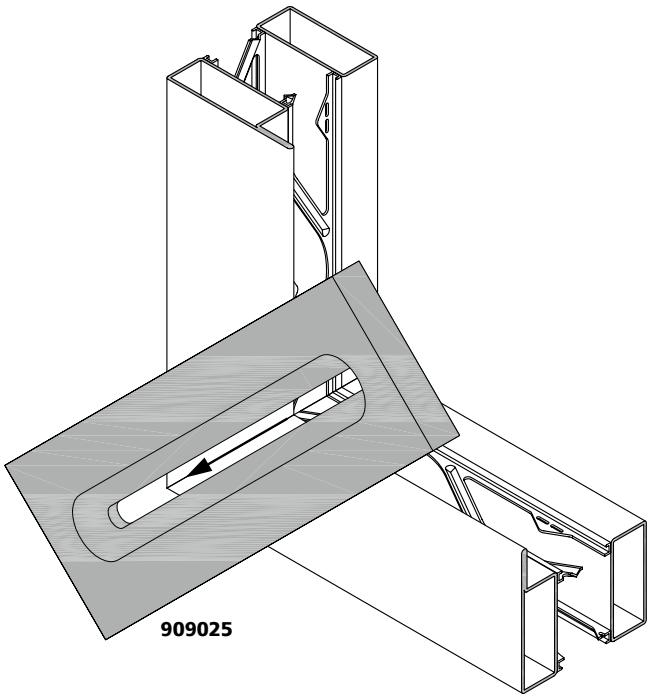

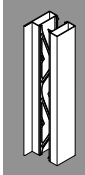

Schweissempfehlung Rahmen — Soudage Cadre — Welding procedure Frame

Haftpunkte / Points de soudure / Tacking points

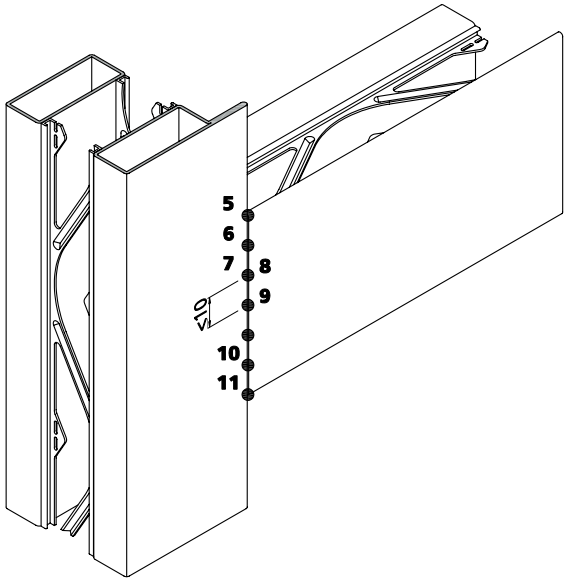

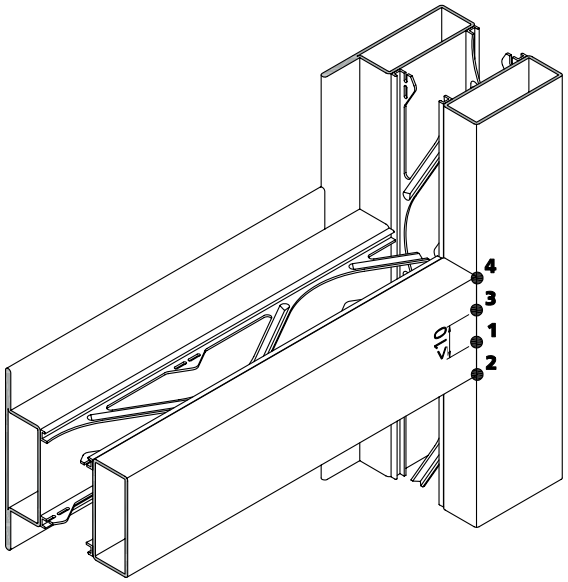

Schweissrichtung / Sens de soudage / Welding direction

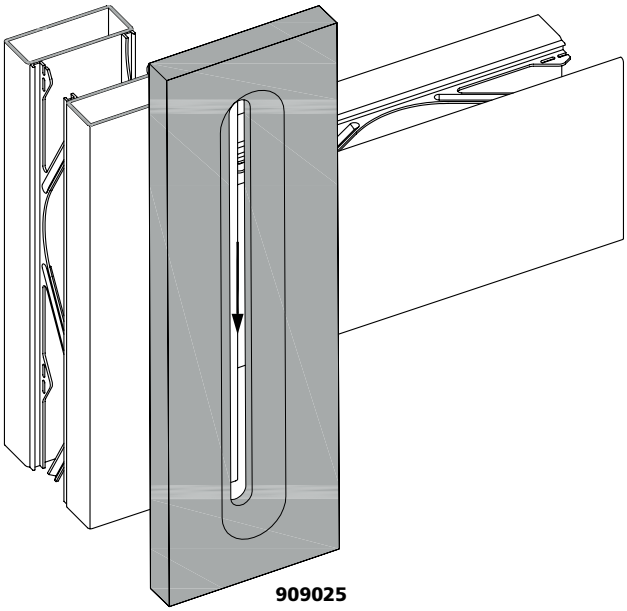

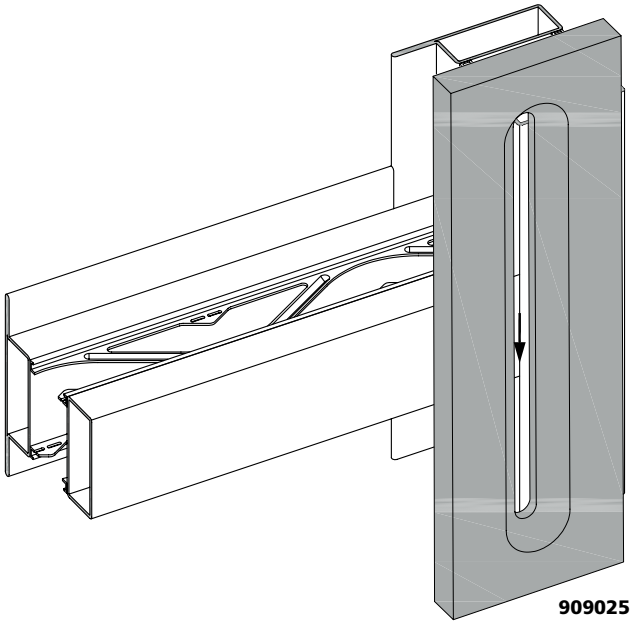

Schweissempfehlung Rahmen — Soudage Cadre — Welding procedure Frame

Haftpunkte / Points de soudure / Tacking points

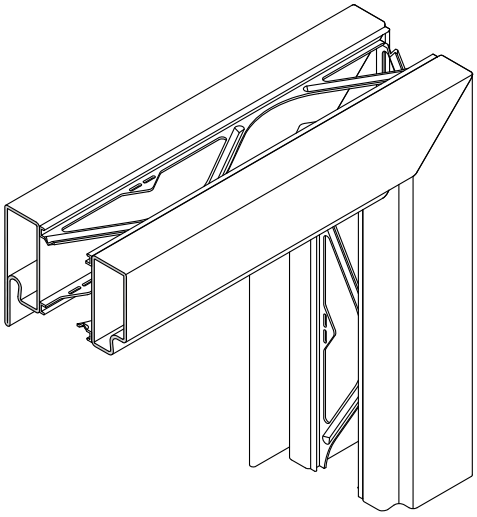

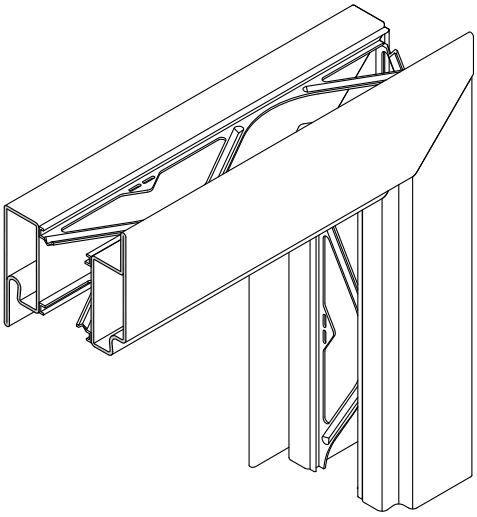

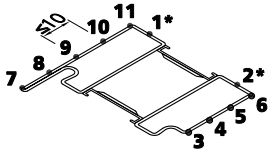

* anschliessend Diagonale kontrollieren
contrôler ensuite la diagonale
then check the diagonal

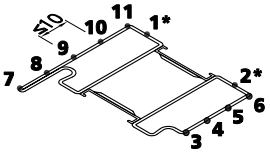

Schweissrichtung / Sens de soudage / Welding direction

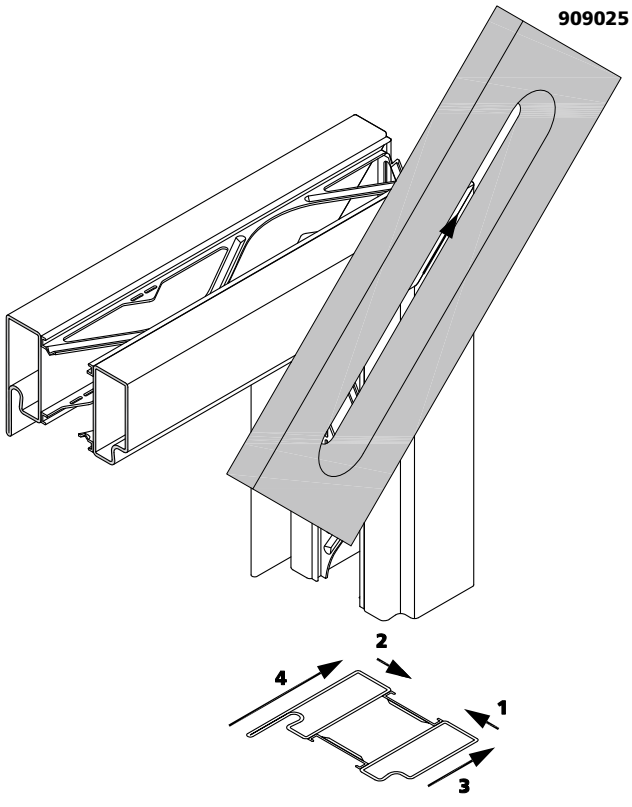

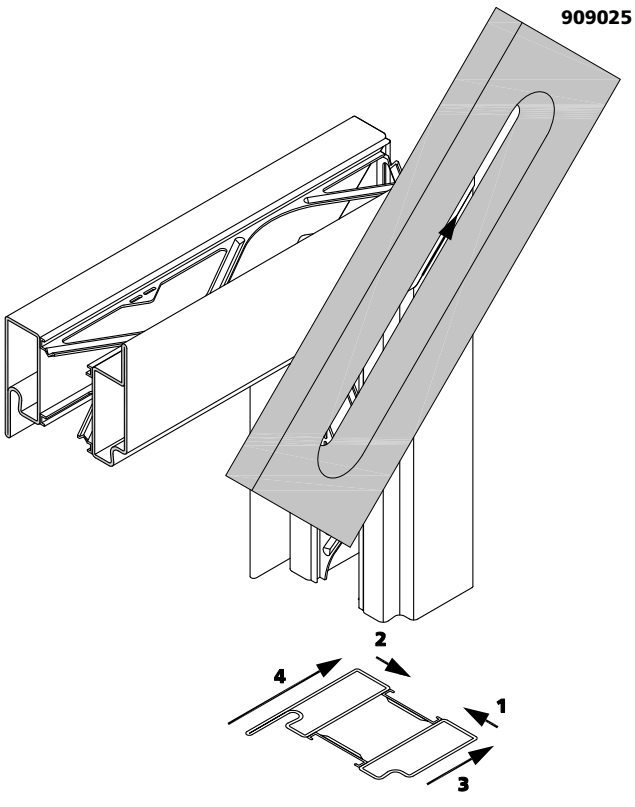

Schweissempfehlung Flügel
Soudage Vantail
Welding procedure Leaf

Haftpunkte / Points de soudure / Tacking points

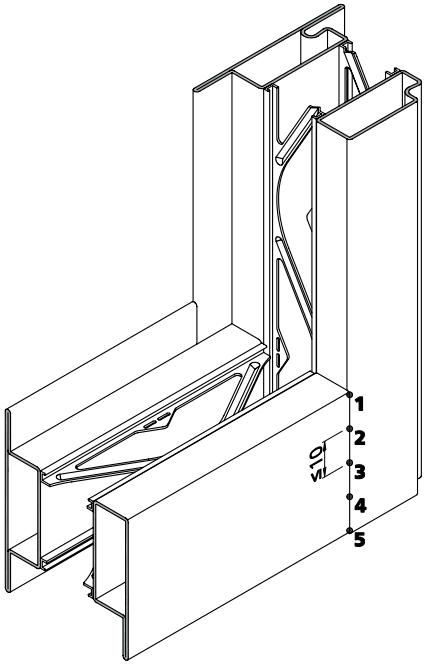

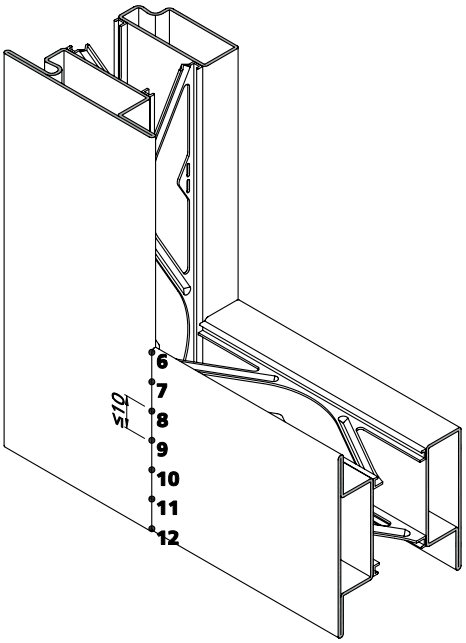

Schweissrichtung / Sens de soudage / Welding direction

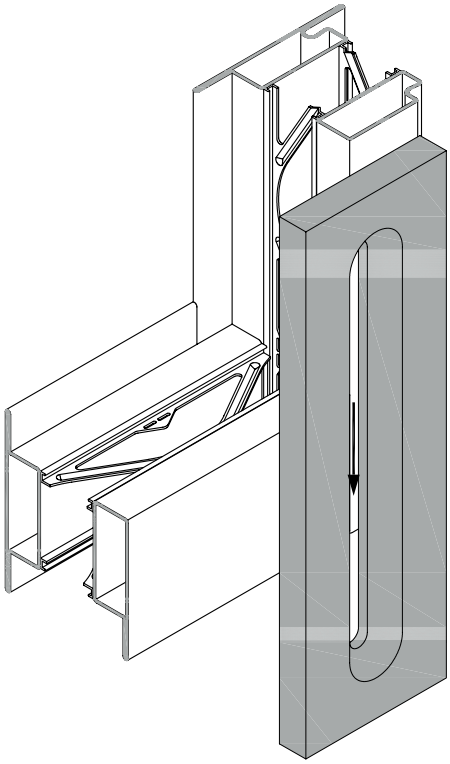

909025

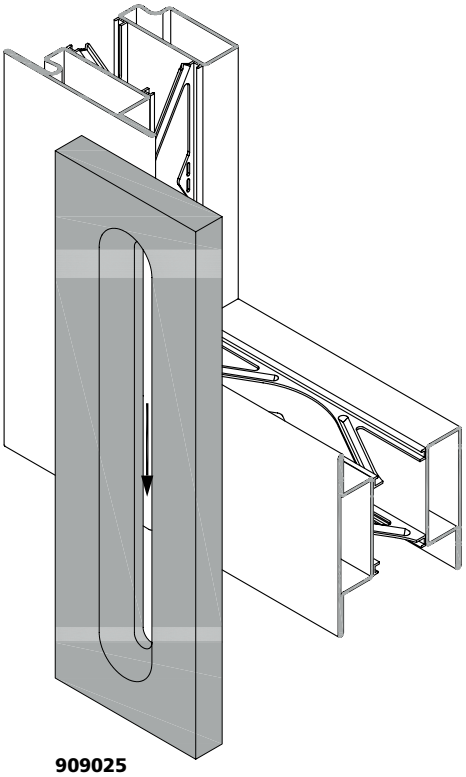

909025



Hochschulzentrum vonRoll; Weichenbauhalle, CH-Bern

Verarbeitung
Flächenbündige Blechtür

Mise en œuvre
Porte tolée en acier affleurée

Installation
Flush sheet metal door

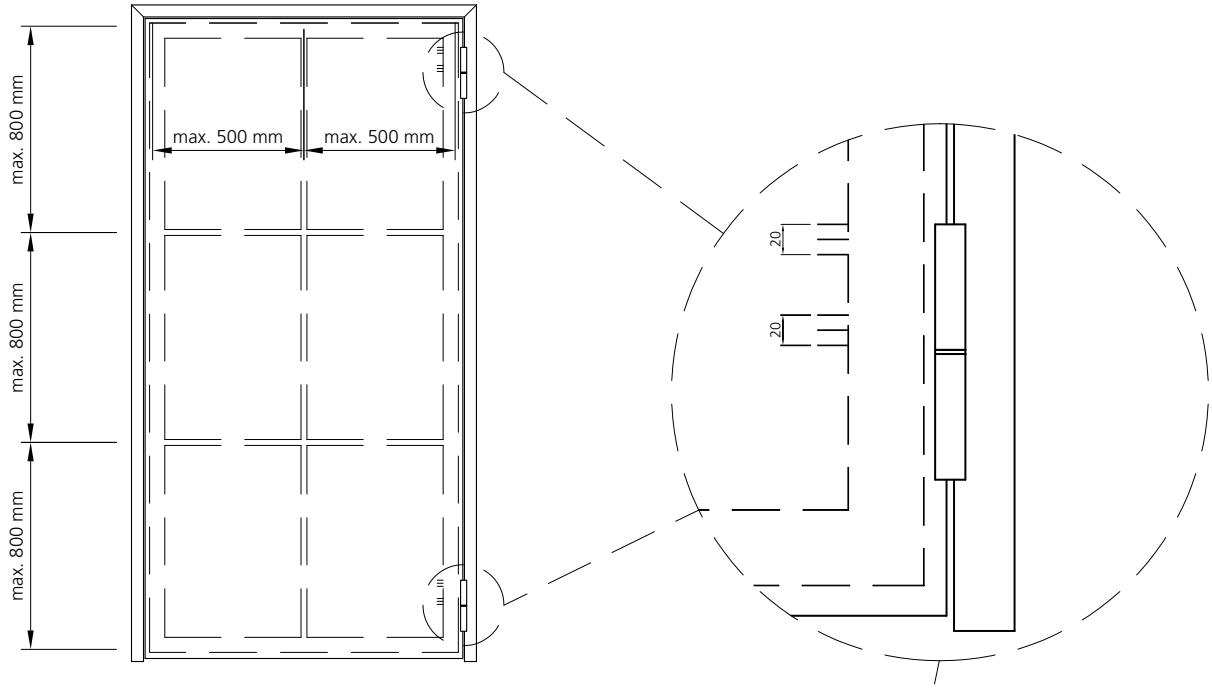

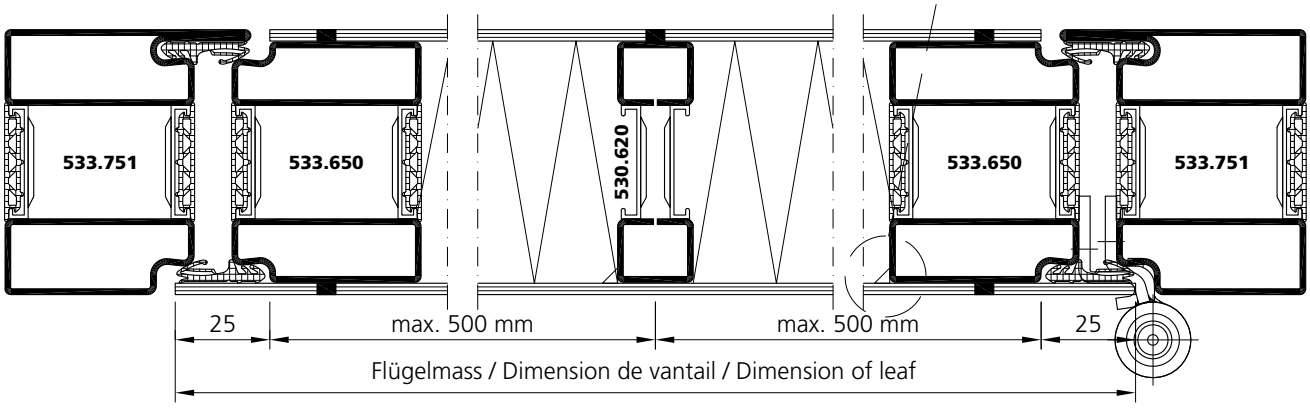

Verarbeitung Flächenbündige Blechtür

Mise en œuvre Porte tolée en acier affleurée

Installation Flush sheet metal door

1. Rahmen schweissen

1. Souder le cadre

1. Welding of the frame

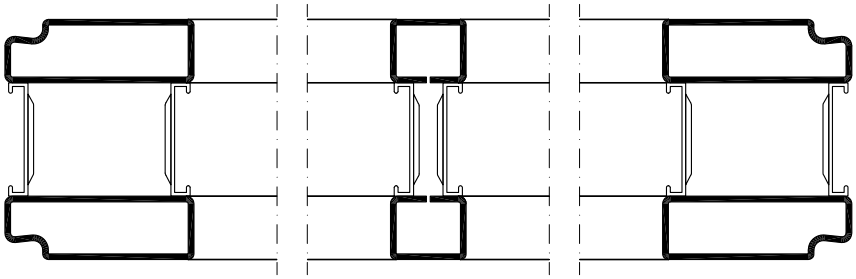

2. Blech bandseitig anschweissen

2. Souder la tôle coté paumelles

2. welding on sheet metal hinge side

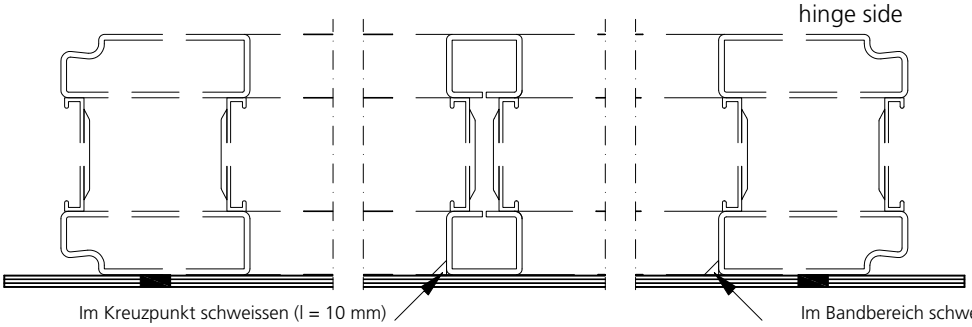

3. Falzabdeckung 985304 montieren, dämmen und Blech gegenbandseitig anschweissen

3. Monter le recouvrement 985304, isoler et souder la tôle coté opposé paumelles

3. Mount 985304, insulate and welding of sheet metal opposite hinge side

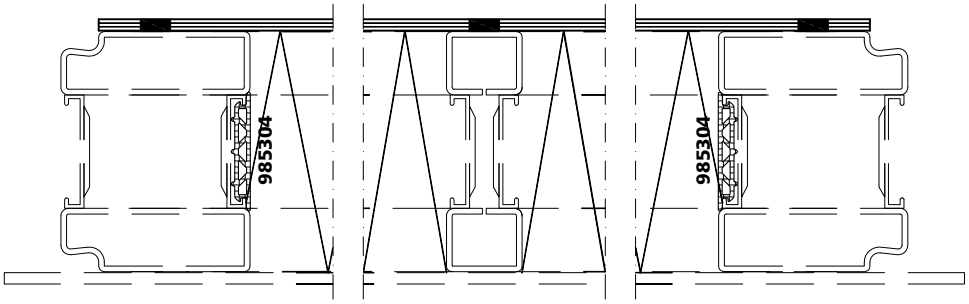

4. Nach Oberflächenbehandlung mit "DP 190" von 3M abdichten

4. Après traitement de surface appliquer mastic d'étanchéité "DP 190" de 3M

4. After surface treatment sealing with "DP 190" from 3M

Empfehlung:
Abdichten mit
3M DP 190

Recommandation:
Etancher avec
3M DP 190

Recommendation:
Seal with
3M DP 190

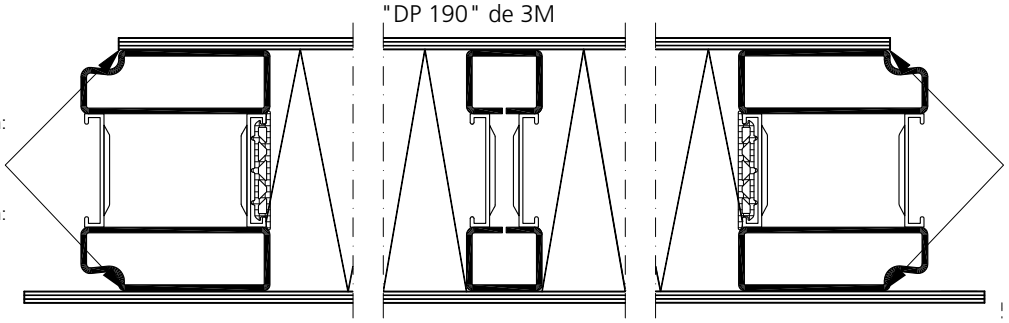

Empfehlung:
Abdichten mit
3M DP 190

Recommandation:
Etancher avec
3M DP 190

Recommendation:
Seal with
3M DP 190

7

Verarbeitung Beschläge

Schlosseinbau	7.1.1 - 7.1.70
Einbau Drücker, Stangengriffe	7.2.1 - 7.2.18
Einbau Bänder	7.3.1 - 7.3.20
Einbau Türschliesser; Stromübertrager	7.4.1 - 7.4.27

Mise en œuvre quincaillerie

Montage serrure	7.1.1 - 7.1.70
Montage poignées et barres antipaniques	7.2.1 - 7.2.18
Montage paumelles	7.3.1 - 7.3.20
Montage ferme portes et conducteurs de courant	7.4.1 - 7.4.27

Processing fittings

Lock installation	7.1.1 - 7.1.70
Installation handles and antipanic bars	7.2.1 - 7.2.18
Installation of hinges	7.3.1 - 7.3.20
Installation of door closers and current transfer	7.4.1 - 7.4.27

Symbole | Symboles | Symbols

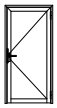

1-flügelige Tür ohne Antipanik-Funktion
Porte à 1 vantail sans fonction anti-panique
Single-leaved door without anti-panic-function

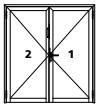

2-flügelige Tür ohne Antipanik-Funktion
Porte à 2 vantaux sans fonction anti-panique
Double-leaved door without anti-panic-function

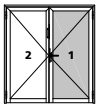

2-flügelige Tür, Verwendung Forster Artikel auf Gangflügel
Porte à 2 vantaux, utilisation des articles Forster sur le vantail de service
Double-leaved door, use Forster articles for opening leaf

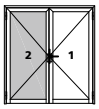

2-flügelige Tür, Verwendung Forster Artikel auf Standflügel
Porte à 2 vantaux, utilisation des articles Forster sur le vantail semi-fixe
Double-leaved door, use Forster articles for fixed leaf



1-flügelige Tür mit Antipanik-Funktion
Porte à 1 vantail avec fonction anti-panique
Single-leaved door with anti-panic-function



2-flügelige Tür mit Antipanik-Funktion auf Gangflügel
Porte à 2 vantaux avec fonction anti-panique sur le vantail de service
Double-leaved door with anti-panic-function only on active leaf

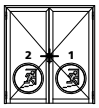

2-flügelige Tür mit Antipanik-Funktion auf Stand- und Gangflügel
Porte à 2 vantaux avec fonction anti-panique sur le vantail de service et le vantail semi-fixe
Double-leaved door with anti-panic-function on active and passive leaf



Türen ohne Antipanik-Anforderung
Portes sans exigence anti-panique
Doors without anti-panic requirement



Türen mit Antipanik-Anforderung
Portes avec exigence anti-panique
Doors with anti-panic requirement



Artikel gemäss Norm EN 179
Référence selon norme EN 179
Article according to EN 179



Artikel gemäss Norm EN 1125
Référence selon norme EN 1125
Article according to EN 1125



Einbruchhemmende Türen / Fenster
Portes / fenêtres anti-effraction
Burglary resistant doors / windows



Durchschusshemmende Türen / Fenster
Portes / fenêtres pare-balles
Bullet proof doors / windows

Stahl	Edelstahl
Acier	Acier inox
Steel	Stainless steel

Schlosseinbau
Dornmass 35 mm

Mise en œuvre des serrures
Distance au cylindre 35 mm

Installation of the locks
Pin size 35 mm

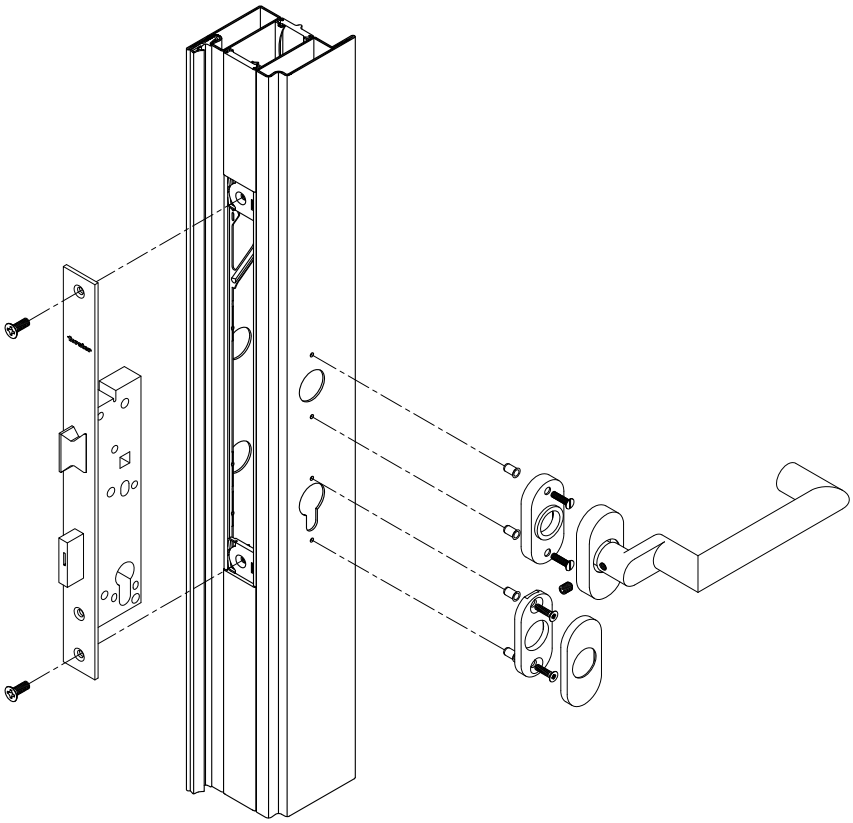

Falzabdeckung Schlossseite

Recouvrement côté serrure

Rebate cover on lock side

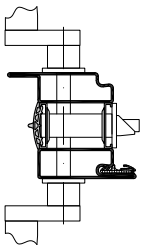

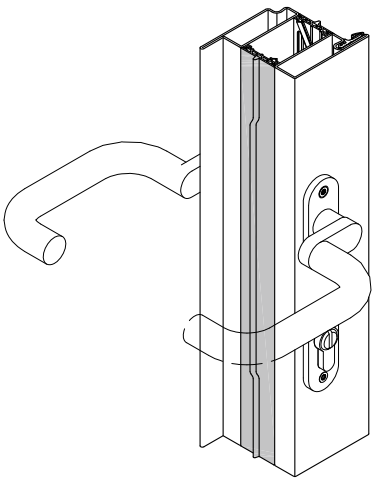

Schlosseinbau
Dornmass 25 mm

Mise en œuvre des serrures
Distance au cylindre 25 mm

Installation of the locks
Pin size 25 mm

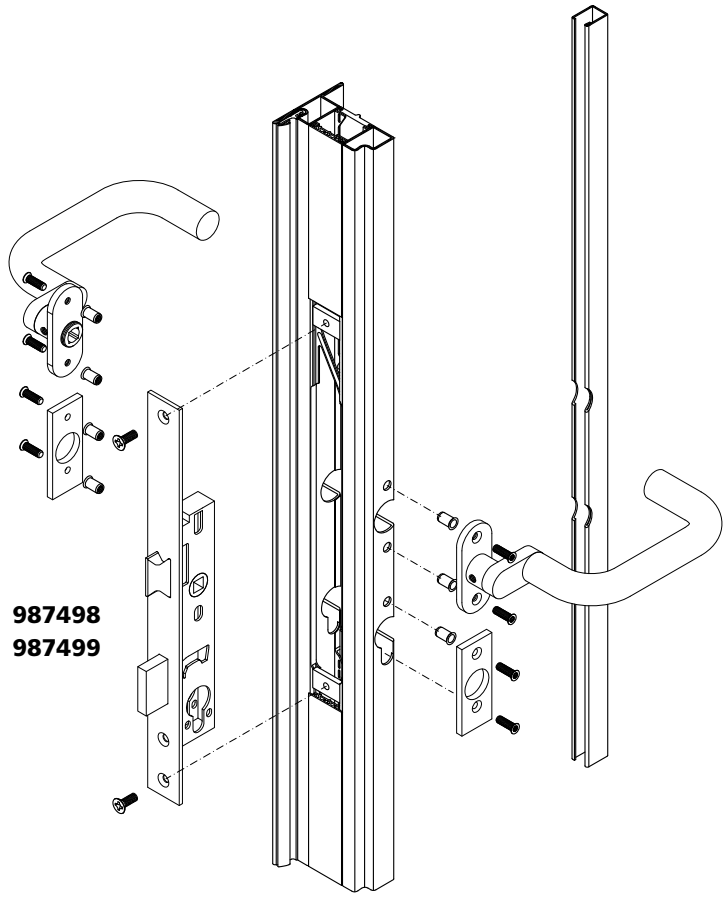

987498
987499

Nur 1-flügelig möglich,
Max. Flügelgewicht 150 kg,
Abmessungen 1200 mm x 2400 mm (BxH)

Seulement 1 vantail possible,
Poids de vantail max. 150 kg,
Dimensions 1200 mm x 2400 mm (LxH)

Only single leaf possible,
Max. leaf weight 150 kg,
Dimensions 1200 mm x 2400 mm (WxH)

Falzabdeckung Schlossseite

Recouvrement côté serrure

Rebate cover on lock side

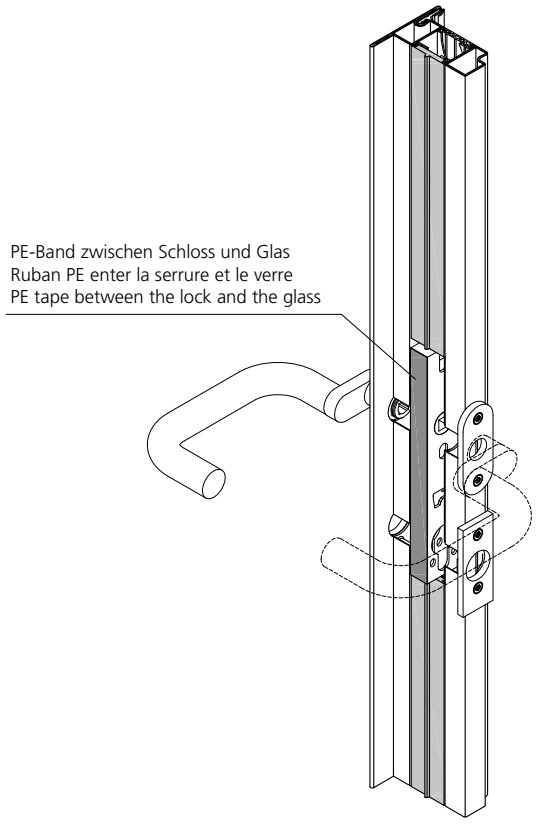

Klemmeneinbau nach Oberflächenbehandlung

Montage attache après traitement de surface

Guide clip installation after surface treatment

Befestigungsklemme 987071 | **Attache 987071** | **Anchoring clip 987071**

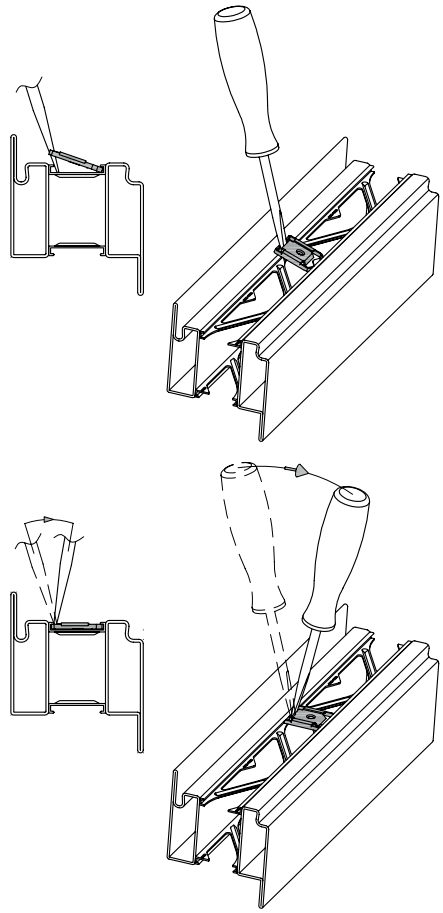

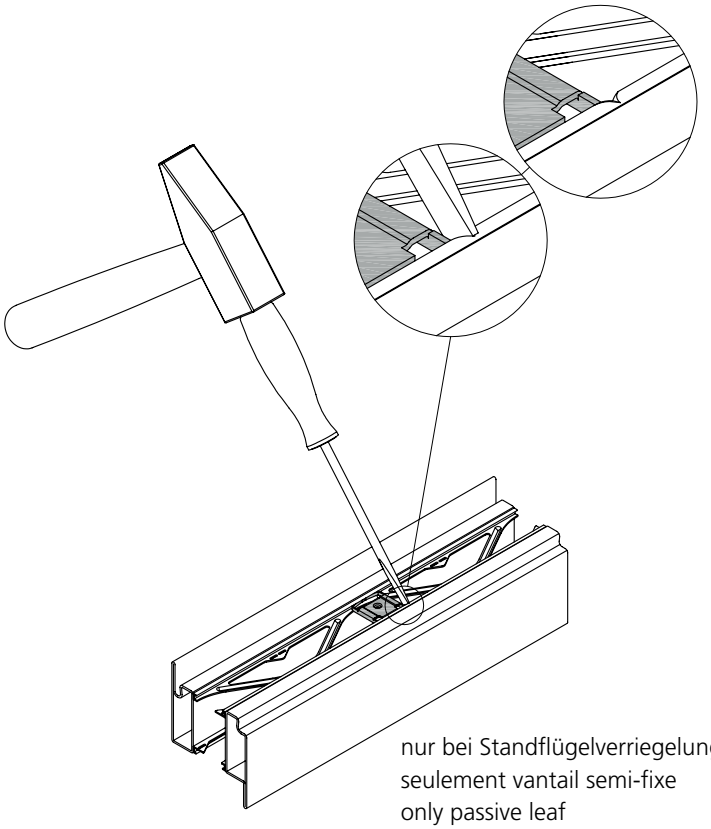

nur bei Standflügelverriegelung
seulement vantail semi-fixe
only passive leaf

Führungsklemme 987072 | **Attache de guidage 987072** | **Guide clip 987072**

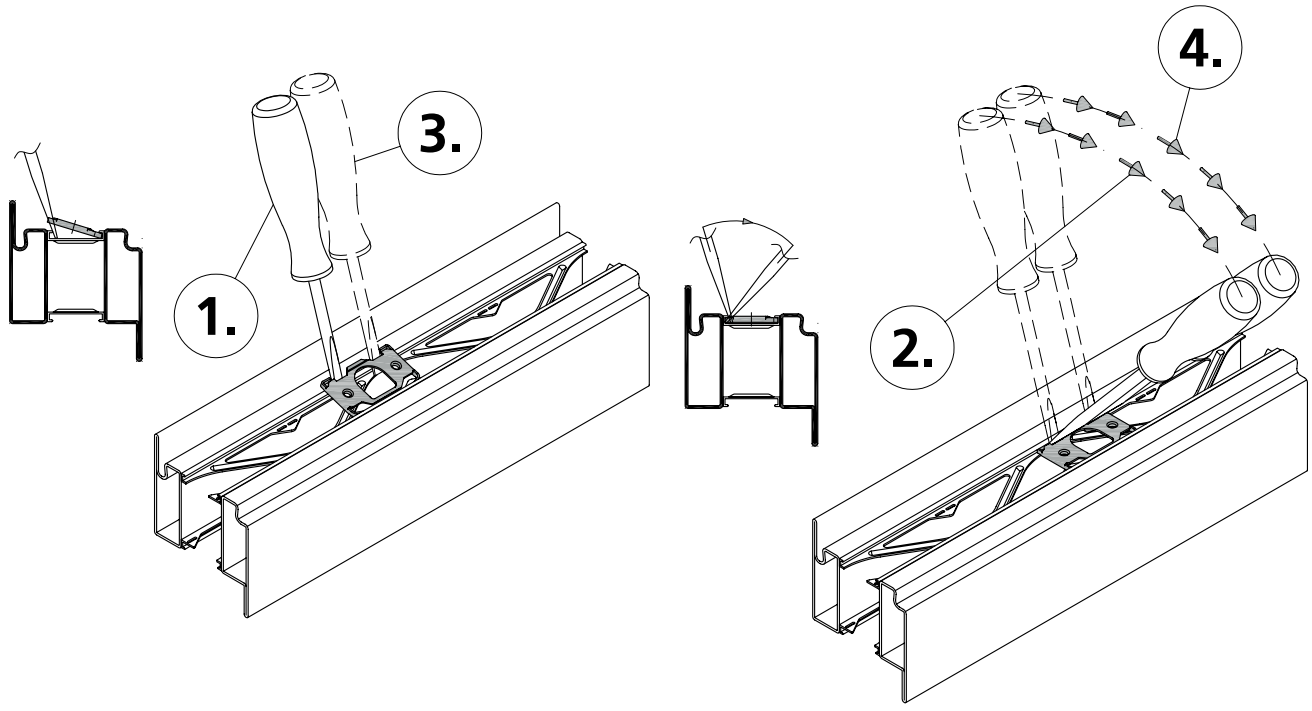

Befestigungsplatte

Pièce de fixation

Fastening plate

Alternativ:
Befestigungsplatte 987081 einschweissen

Alternative:
Pièce de fixation 987081 à souder

Alternative:
Weld in fastening plate 987081

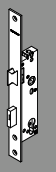

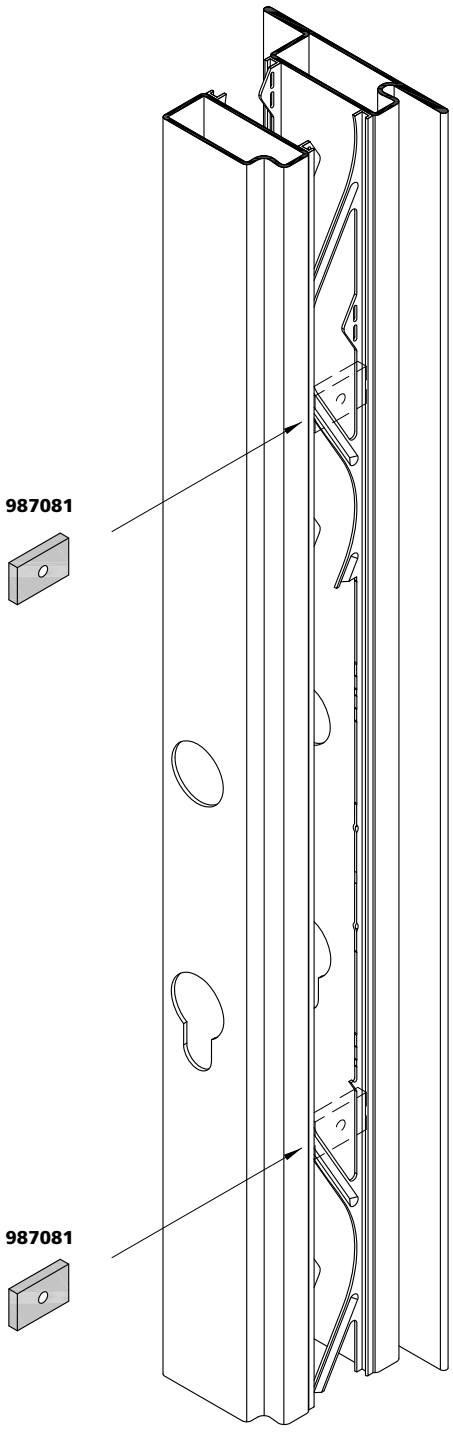

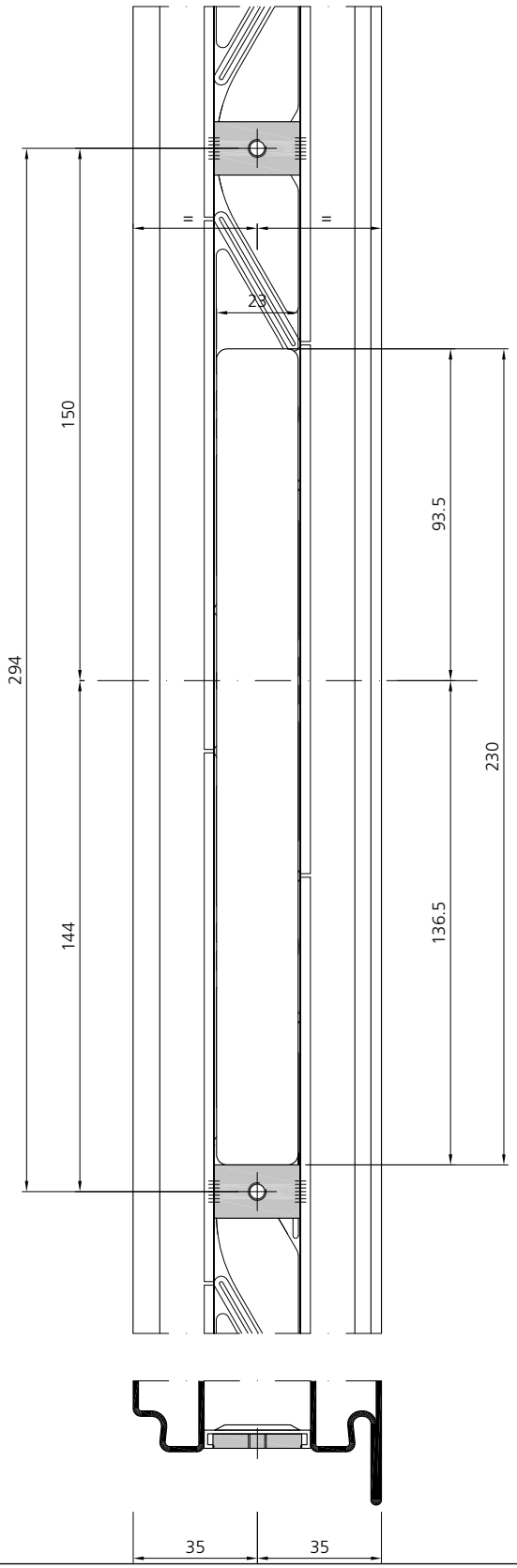

Stahl	Edelstahl
Acier	Acier inox
Steel	Stainless steel

Einbau Schliessblech für E-Öffner

Montage gâche pour ouverture électrique

Installation keep for electro door opener

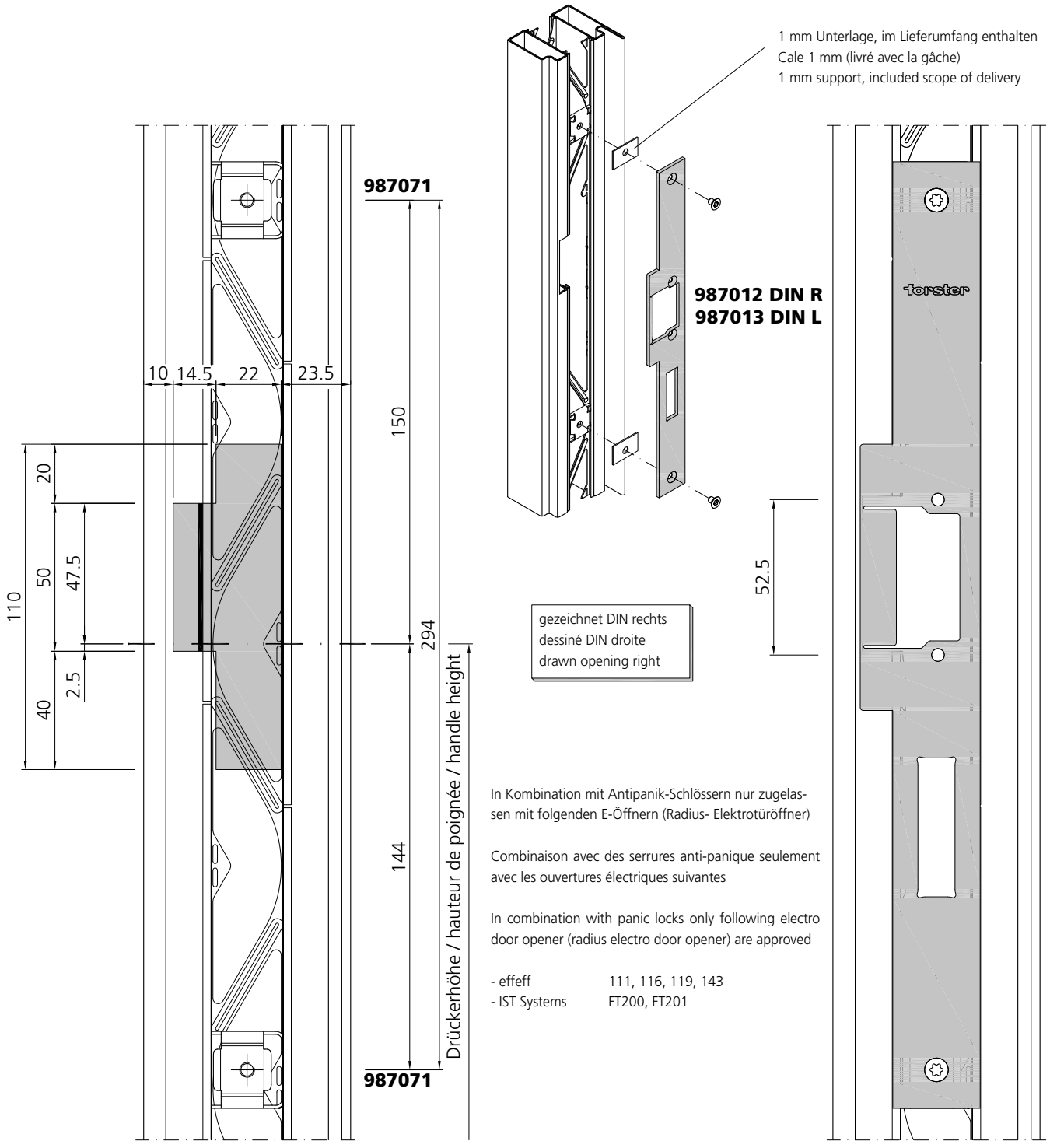

In Kombination mit Antipanik-Schlössern nur zugelassen mit folgenden E-Öffnern (Radius- Elektrotüröffner)

Combinaison avec des serrures anti-panique seulement avec les ouvertures électriques suivantes

In combination with panic locks only following electro door opener (radius electro door opener) are approved

- effeff	111, 116, 119, 143
- IST Systems	FT200, FT201

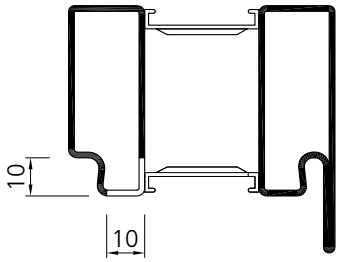

Ausschnitt gezeichnet für E-Öffner effeff 143
Ausschnitt für weitere E-Öffner gemäss Herstellerangaben

Usinage pour gâche électrique effeff 143
Usinage pour d'autres gâches électriques, dimensions selon données du fabricant

Detail as shown for electric strike effeff 143
Installation of other electric strikes according manufacturers instructions

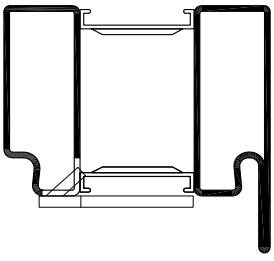

Einbau Schliessblech für E-Öffner

Montage gâche pour ouverture électrique

Installation keep for electro door opener

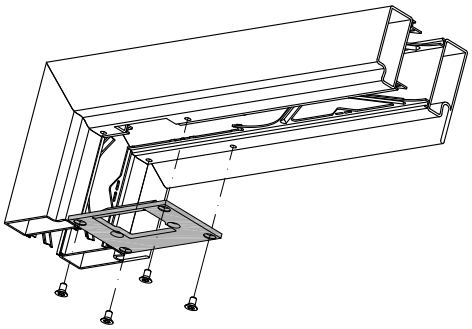

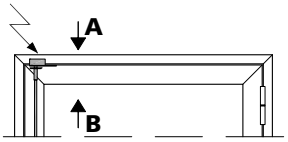

In Kombination mit Antipanik-Schlössern nur zugelassen mit folgenden E-Öffnern (Radius- Elektrotüröffner)

Combinaison avec des serrures anti-panique seulement avec les ouvertures électriques suivantes

In combination with panic locks only following electro door opener (radius electro door opener) are approved

- effeff 111, 116, 119, 143
- IST Systems FT200, FT201

gezeichnet DIN rechts
dessiné DIN droite
drawn opening right

Ansicht A
vue A
view A

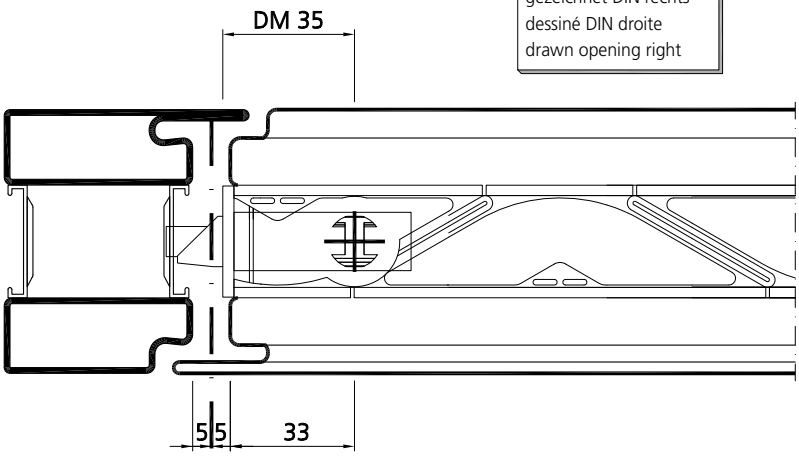

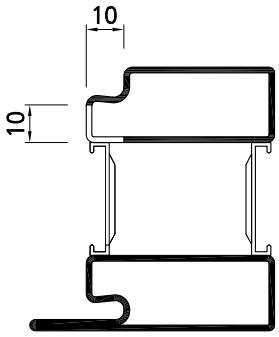

Ansicht B
vue B
view B

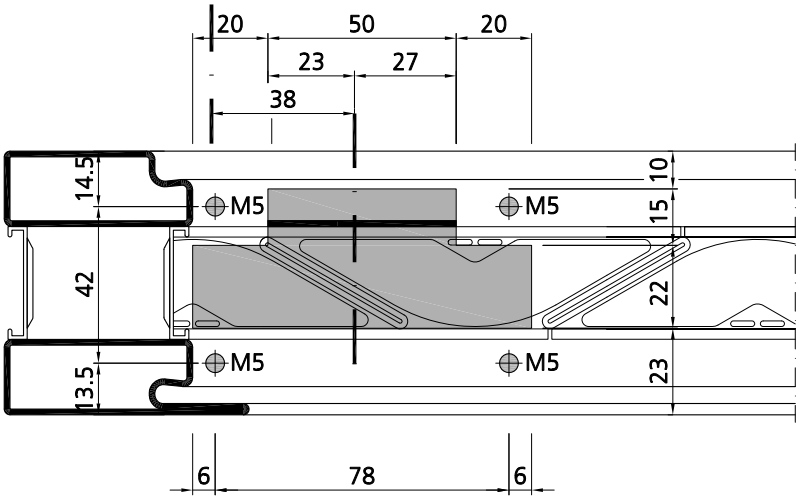

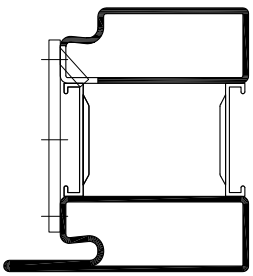

Ansicht B
vue B
view B

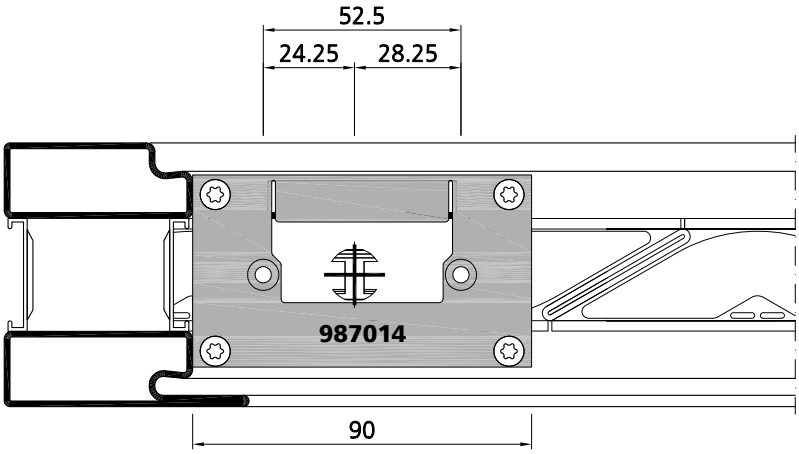

Stahl	Edelstahl
Acier	Acier inox
Steel	Stainless steel

Einbau Schliessblech für E-Öffner

Montage gâche pour ouverture électrique

Installation keep for electro door opener

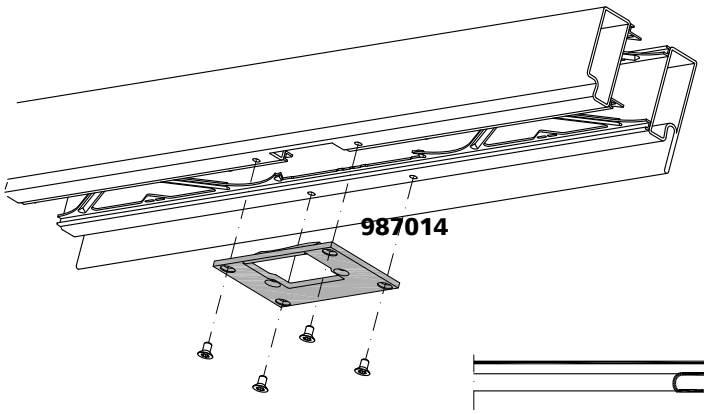

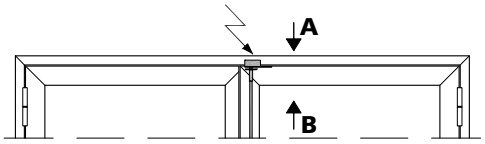

gezeichnet DIN rechts
dessiné DIN droite
drawn opening right

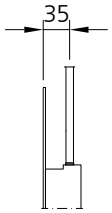

987410 + 987412
987423 - 987432
987483 - 987492
987496 + 987497 *

Ansicht A
vue A
view A

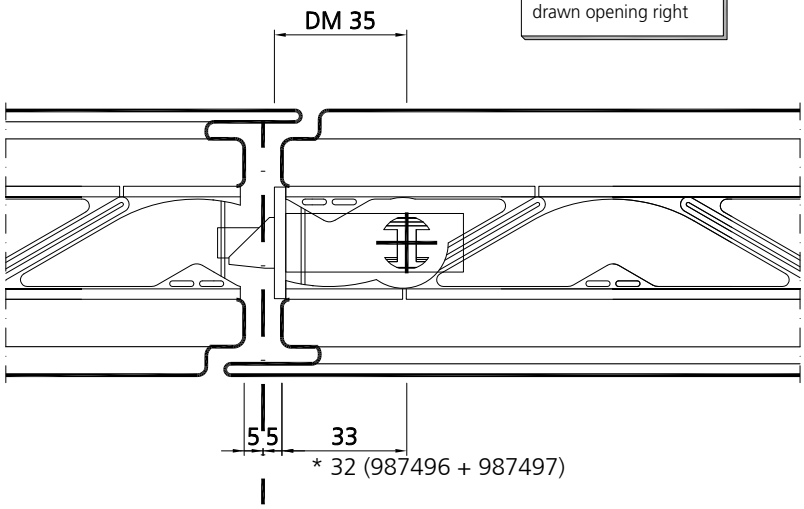

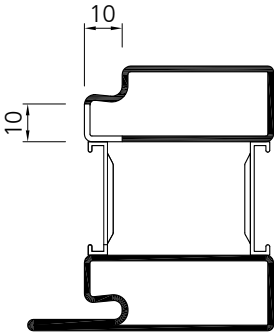

Ansicht B
vue B
view B

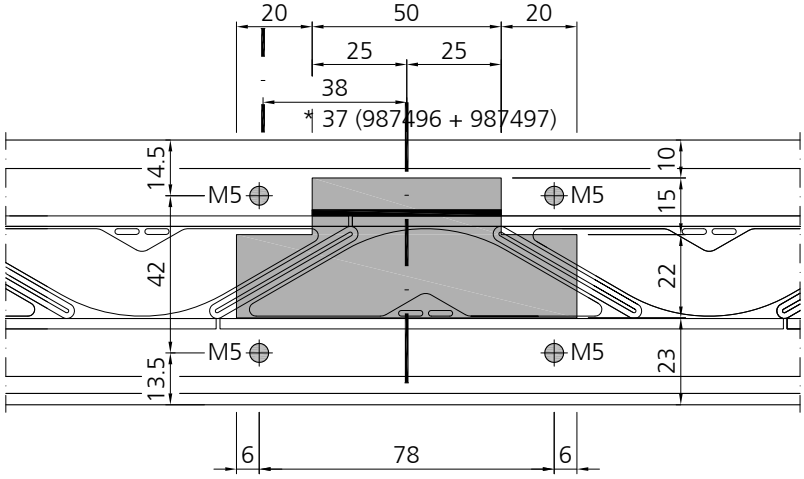

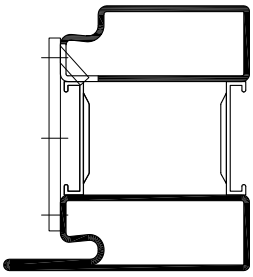

Ansicht B
vue B
view B

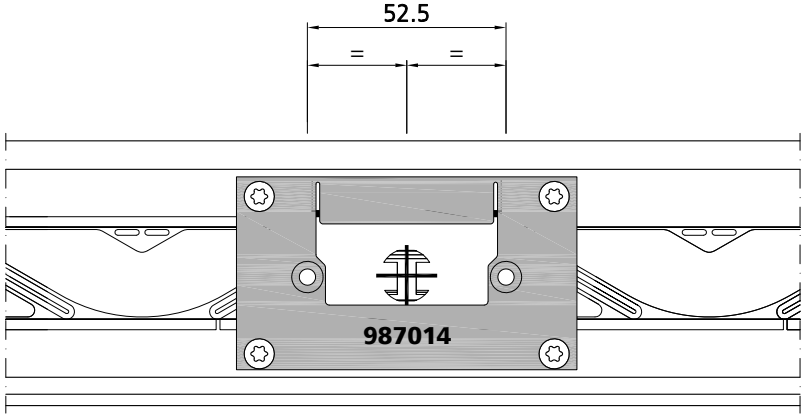

Einbau Schliessblech für E-Öffner

Montage gâche pour ouverture électrique

Installation keep for electro door opener

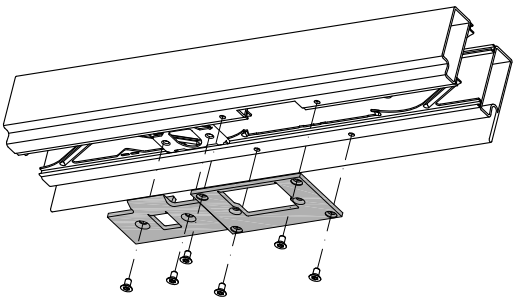

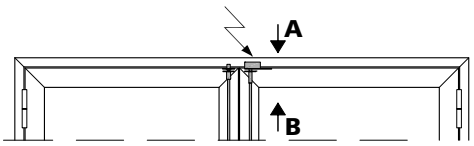

gezeichnet DIN rechts
dessiné DIN droite
drawn opening right

Ansicht A
vue A
view A

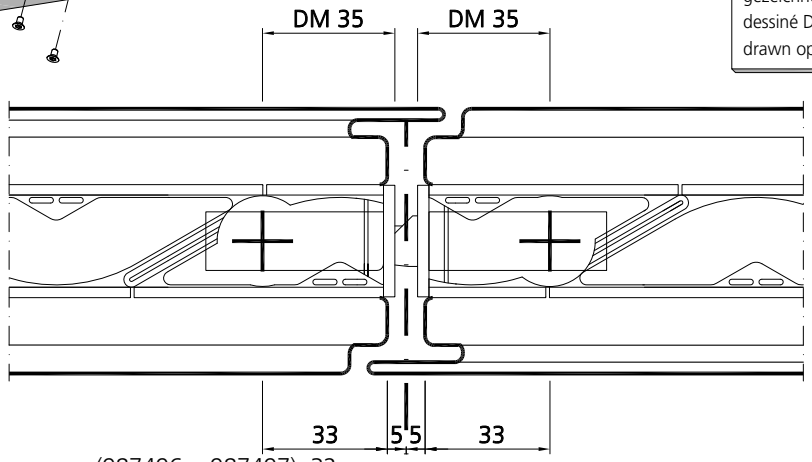

In Kombination mit Antipanik-Schlössern nur zugelassen mit folgenden E-Öffnern (Radius-Elektrotüröffner)

Combinaison avec des serrures anti-panique seulement avec les ouvertures électriques suivantes

In combination with panic locks only following electro door opener (radius electro door opener) are approved

- effeff 111, 116, 119, 143
- IST Systems FT200, FT201

(987496 + 987497) 32

(987496 + 987497) 37

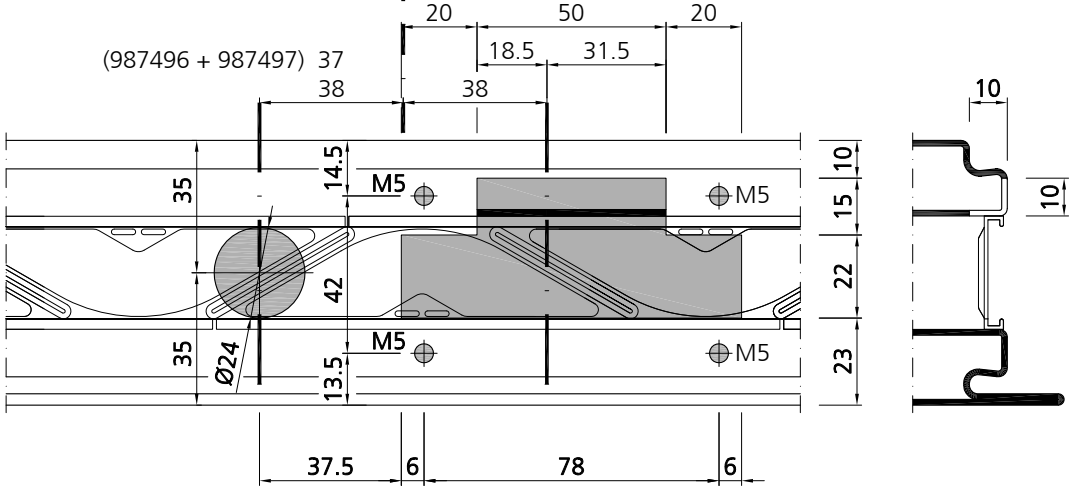

Ansicht B
vue B
view B

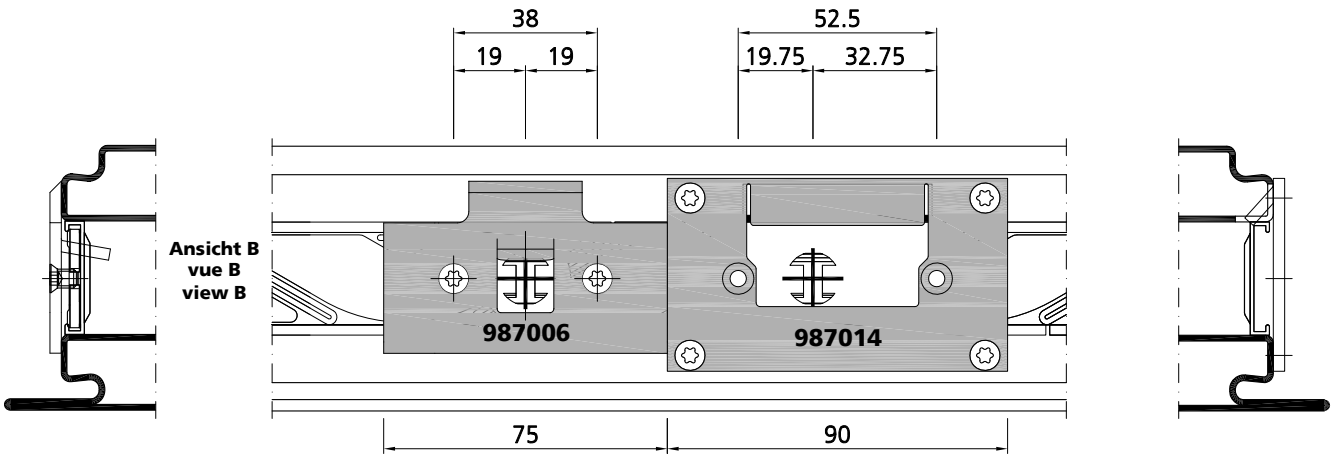

Einbau Schliessblech für E-Öffner

Montage gâche pour ouverture électrique

Installation keep for electro door opener

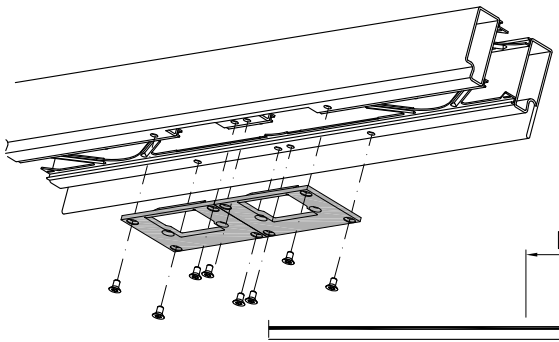

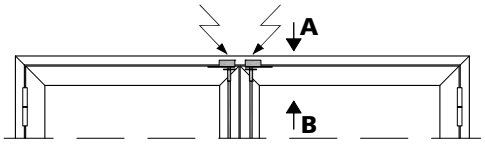

gezeichnet DIN rechts
dessiné DIN droite
drawn opening right

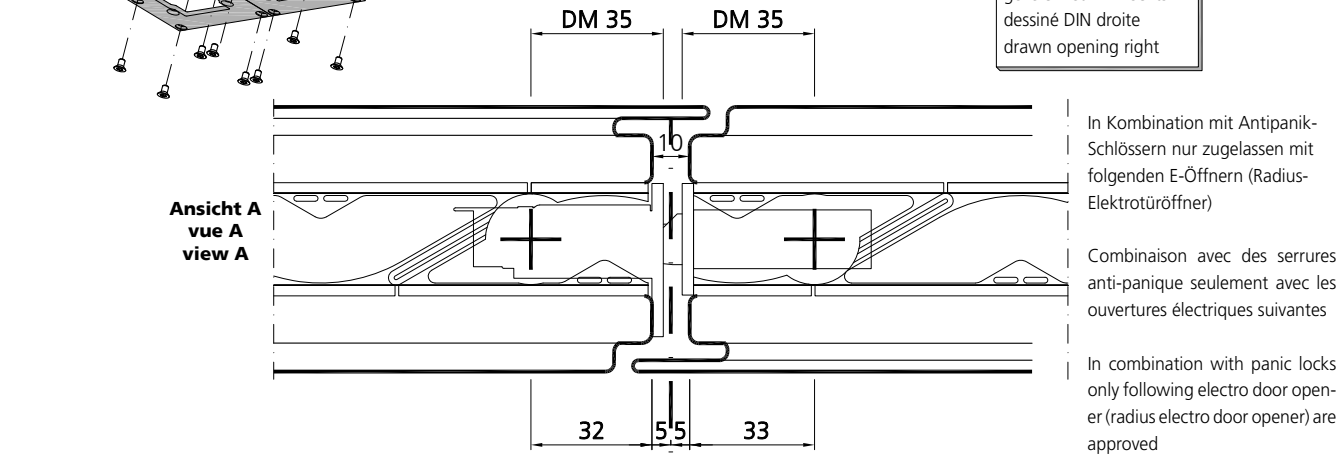

In Kombination mit Antipanik-Schlössern nur zugelassen mit folgenden E-Öffnern (Radius-Elektrotüröffner)

Combinaison avec des serrures anti-panique seulement avec les ouvertures électriques suivantes

In combination with panic locks only following electro door opener (radius electro door opener) are approved

- effeff 111, 116, 119, 143
- IST Systems FT200, FT201

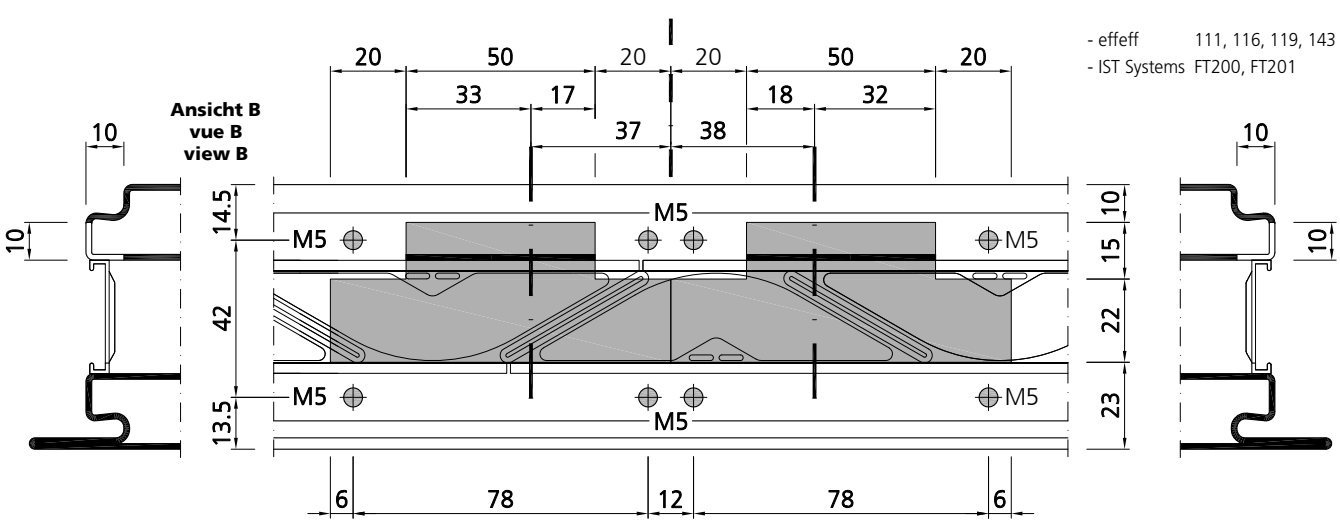

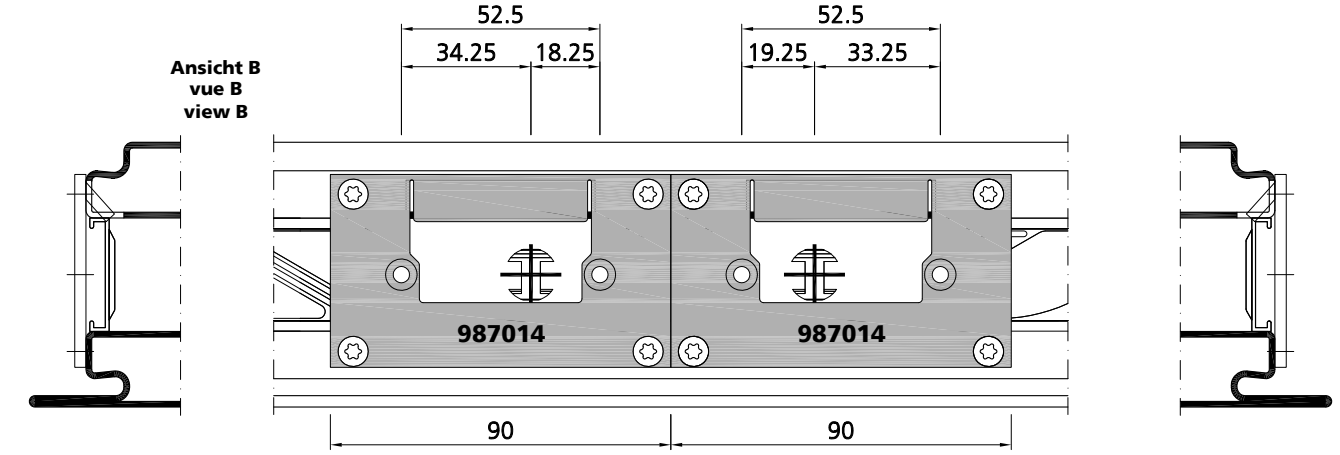

Einbau Umlenkung 987016 E-Öffner

Montage déviation 987016 ouverture électrique

Mounting redirect 987016 door-opener

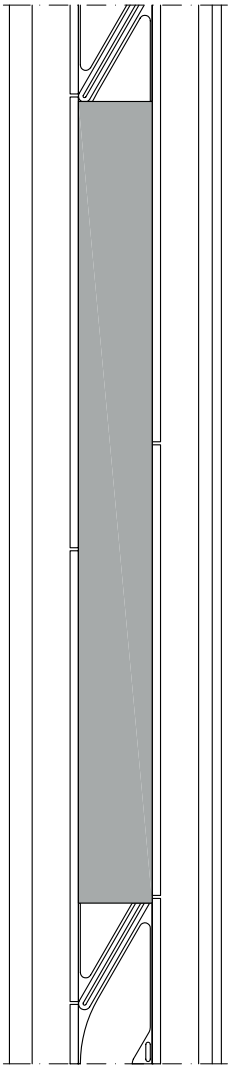

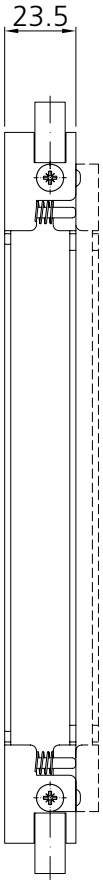

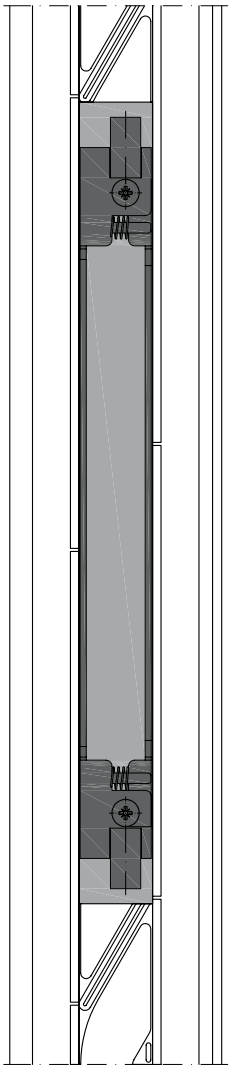

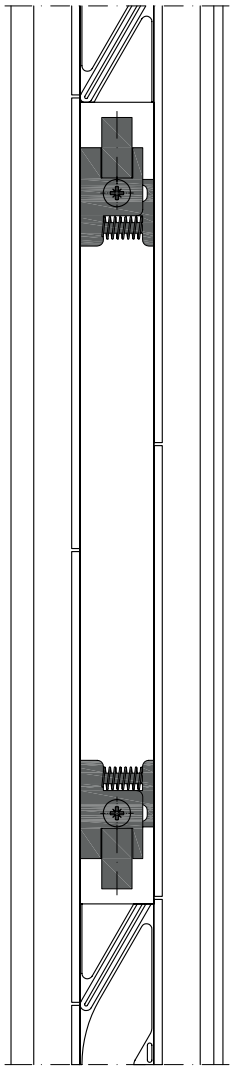

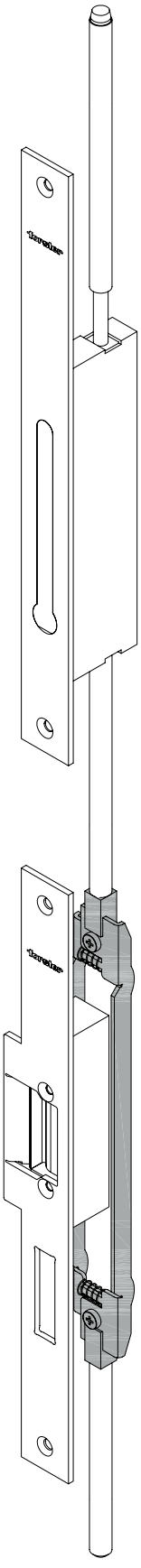

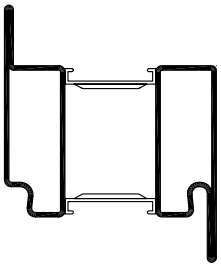

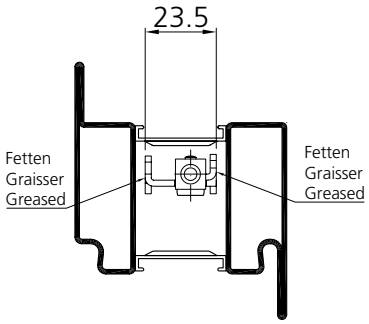

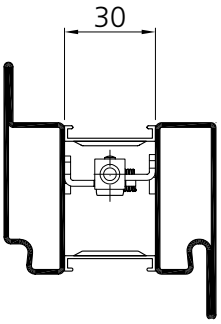

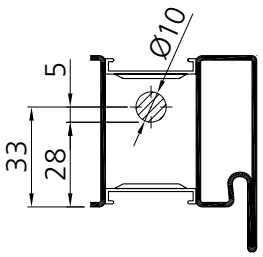

Stahl	Edelstahl
Acier	Acier inox
Steel	Stainless steel

Schlosseinbau Montage serrure Lock installation



Erste Campus, AT-Wien

Schlosseinbau RZ

Montage serrure CR

Lock installation RC

un_ep_0011

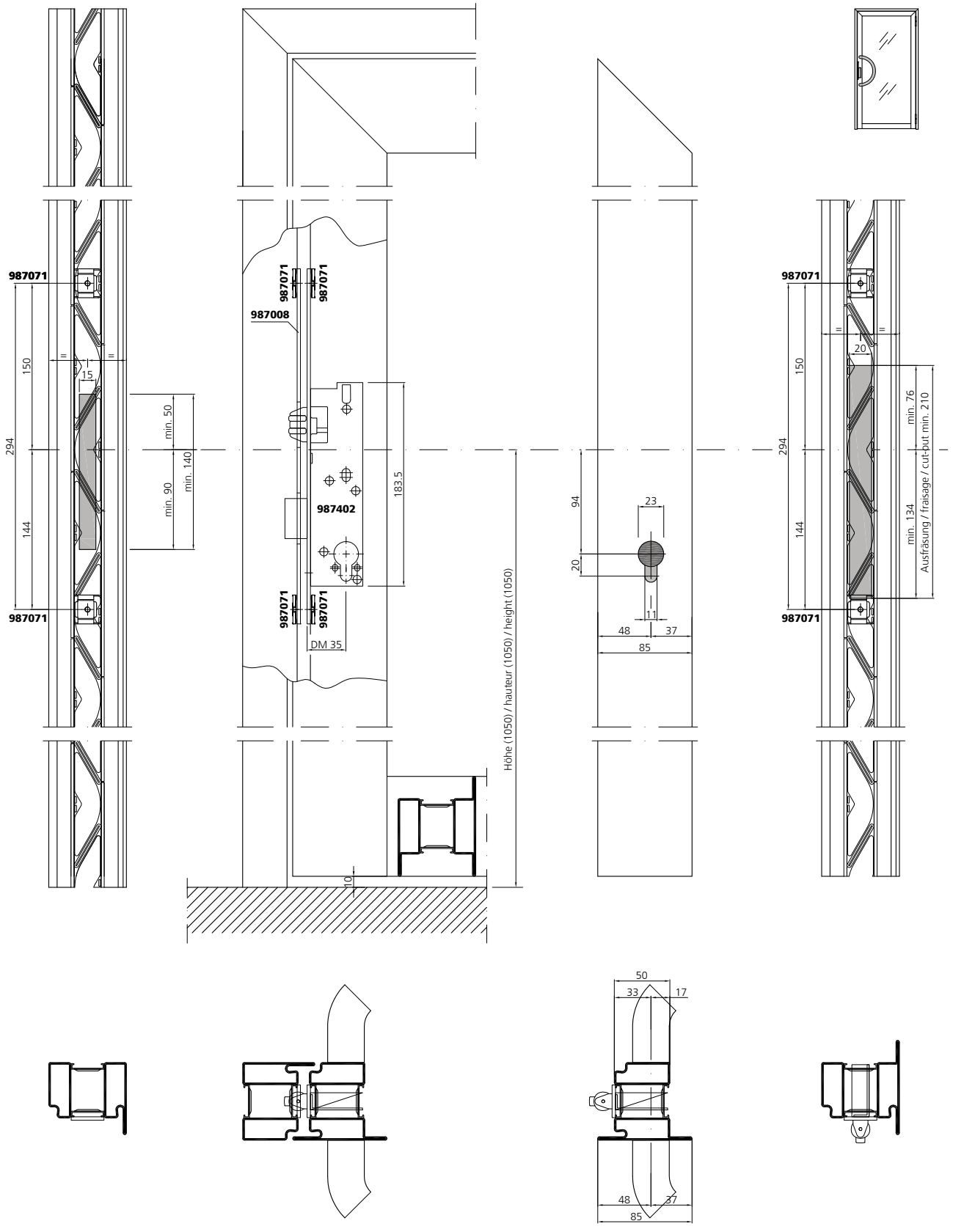

Stahl	Edelstahl
Acier	Acier inox
Steel	Stainless steel

Schlosseinbau
PZ

Montage serrure
CP

Lock installation
PC

un_ep_0051

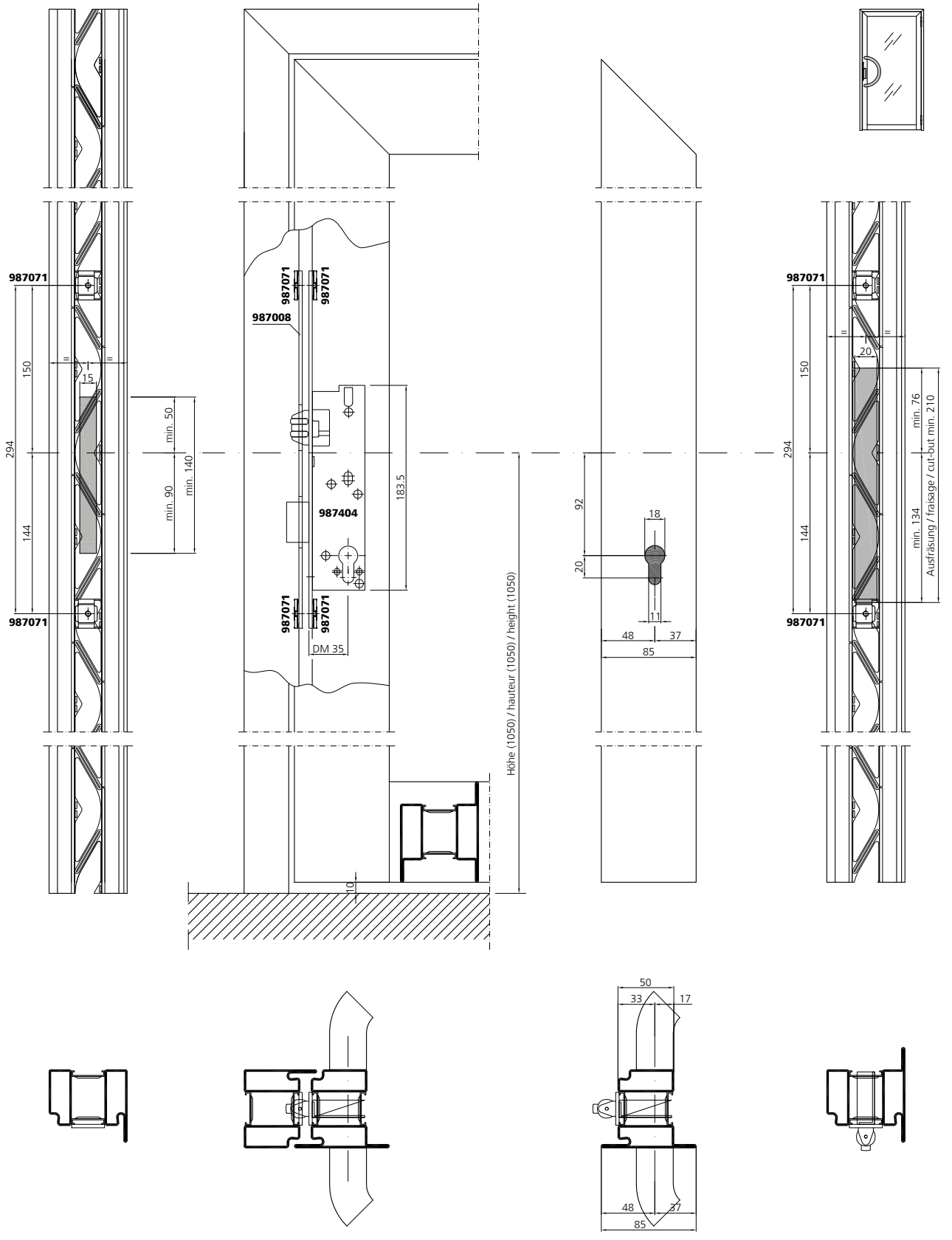

Schlosseinbau RZ

Montage serrure CR

Lock installation RC

un_ep_0012

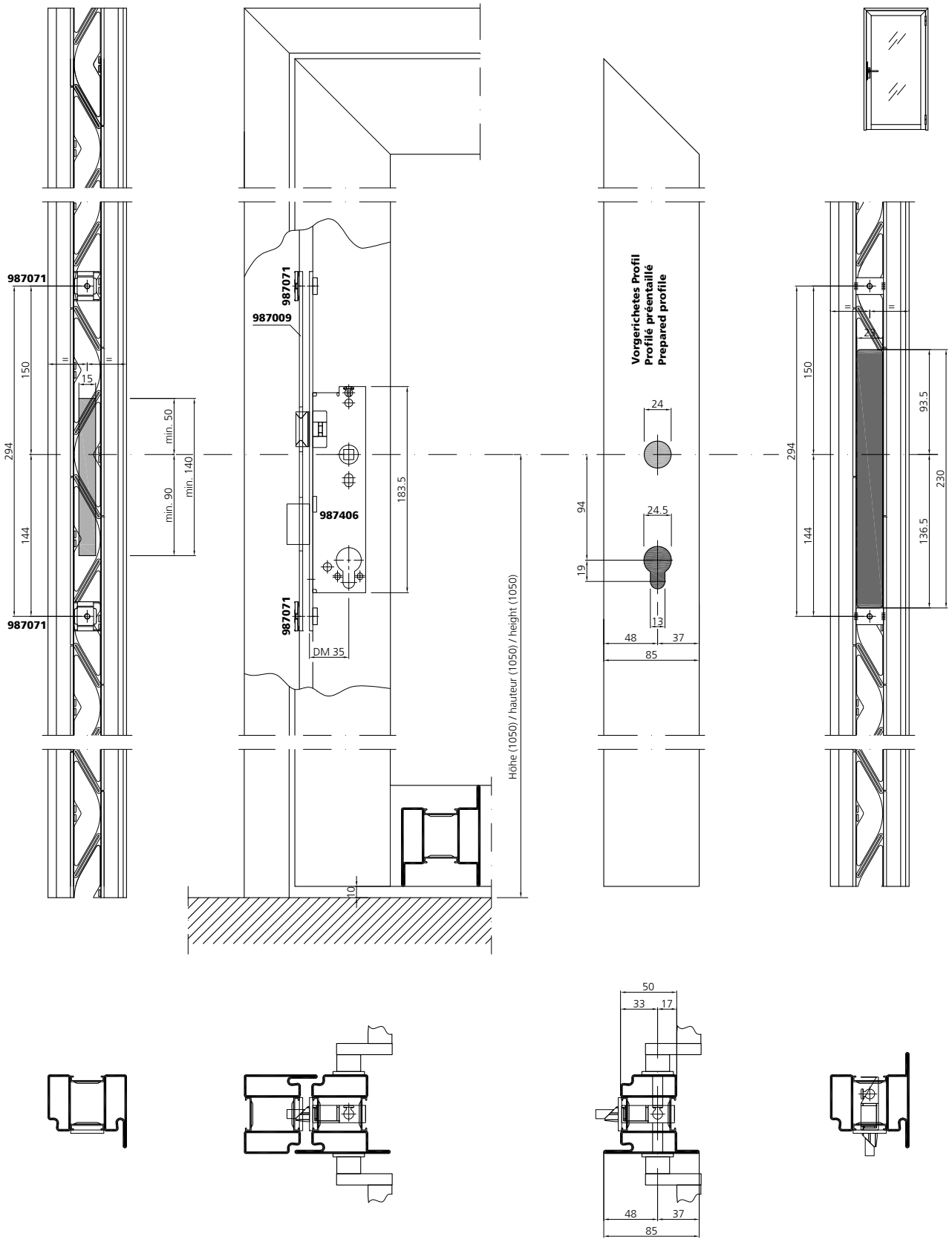

Stahl	Edelstahl
Acier	Acier inox
Steel	Stainless steel

Schlosseinbau PZ

Montage serrure CP

Lock installation PC

un_ep_0052

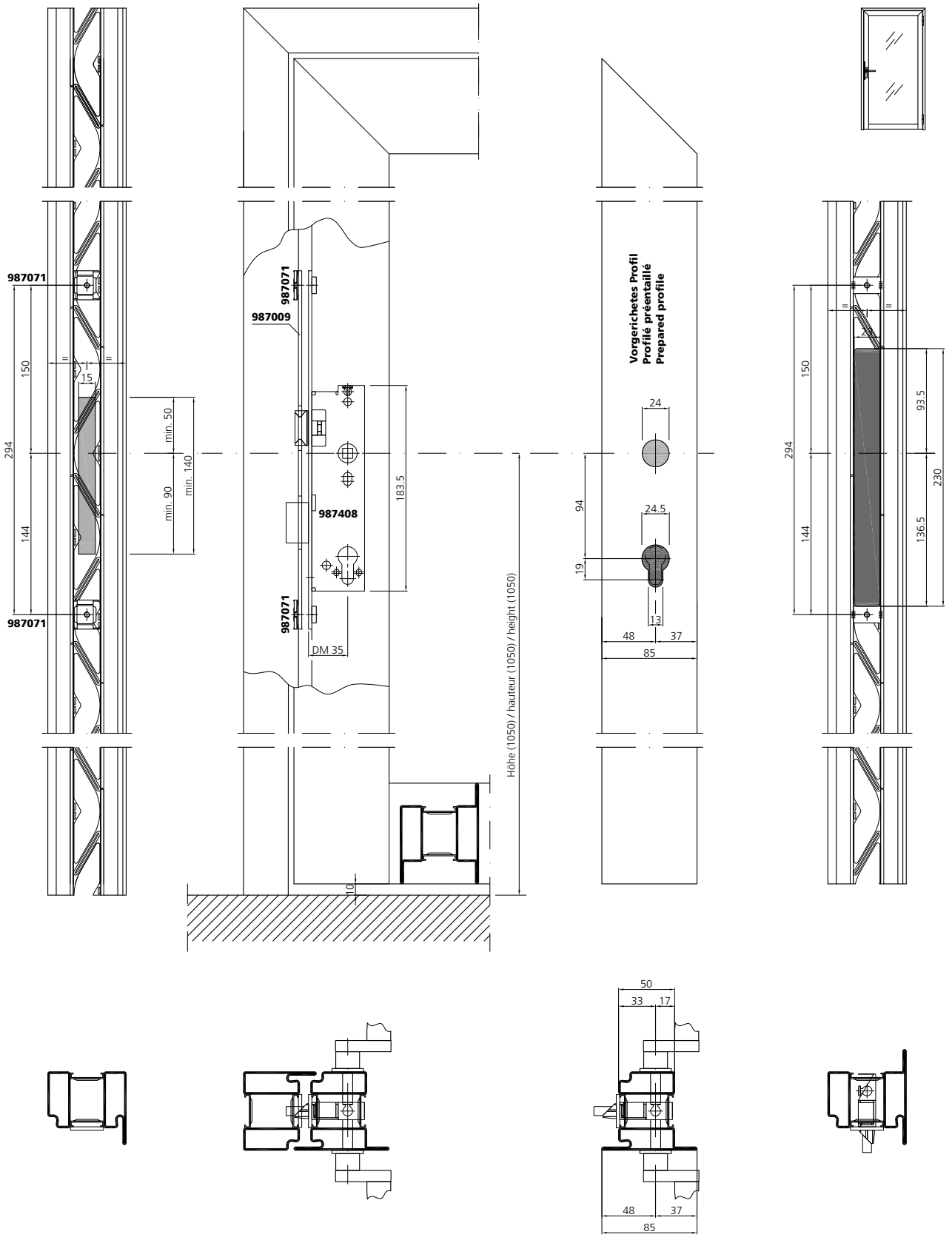

Verarbeitung Beschläge Tür
Mise en œuvre quincaillerie portes
Assembly door fittings

Schlosseinbau
Dornmass 25 mm
RZ

Montage serrure
Distance au cylindre 25 mm
CR

Lock installation
Pin size 25 mm
RC

un_ep_0125

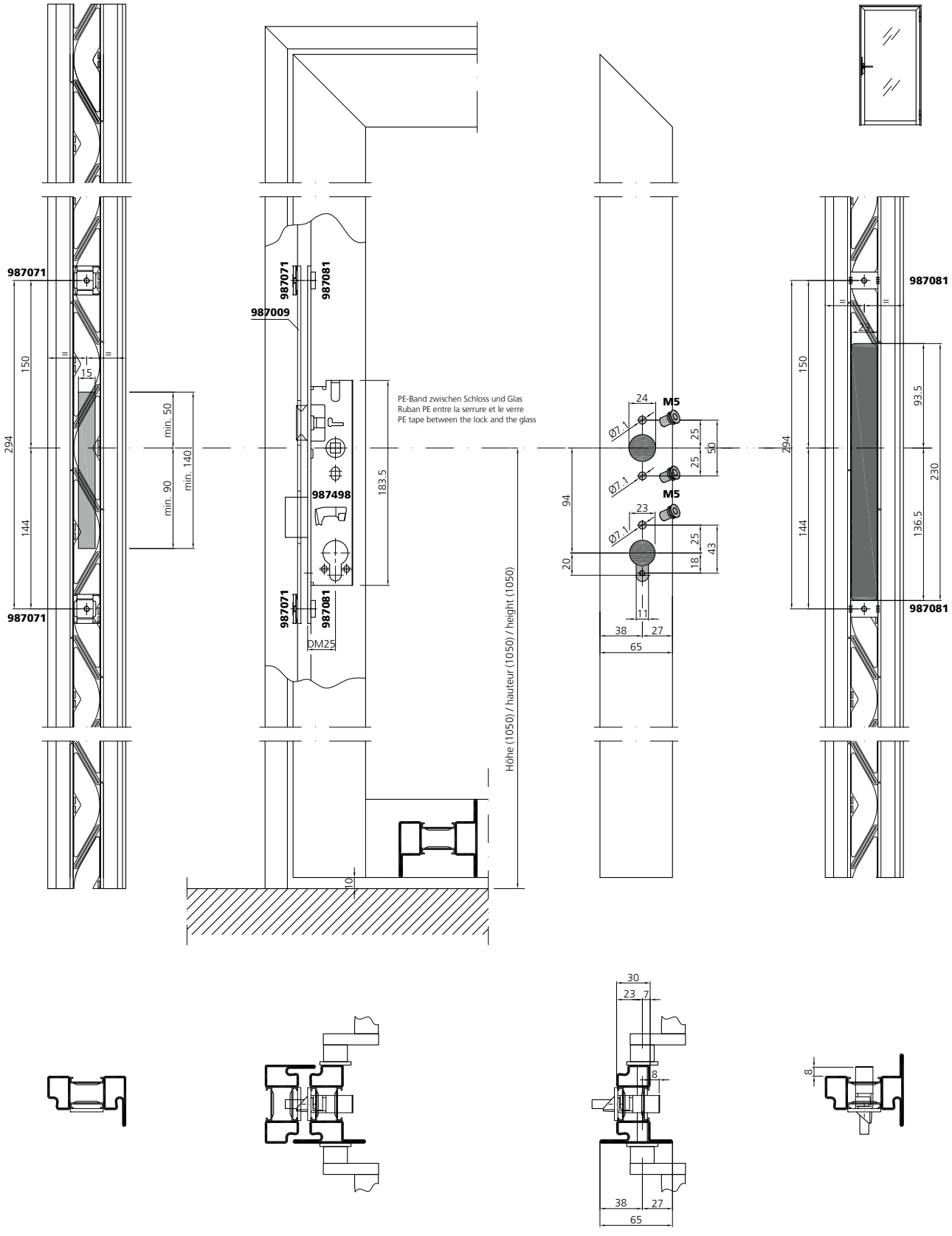

Stahl	Edelstahl
Acier	Acier inox
Steel	Stainless steel

Schlosseinbau
Dornmass 25 mm
PZ

Montage serrure
Distance au cylindre 25 mm
CP

Lock installation
Pin size 25 mm
PC

un_ep_0126

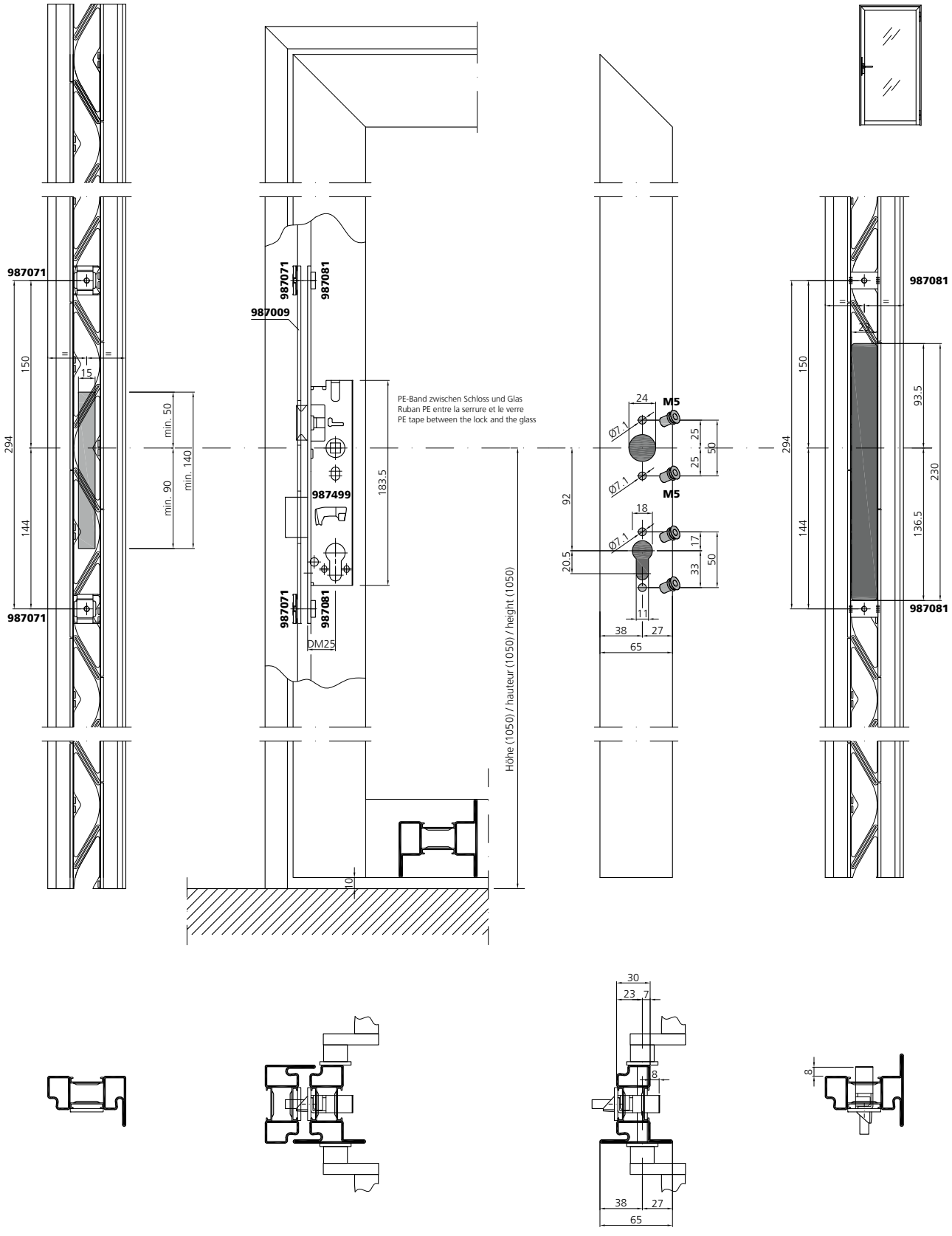

Schlosseinbau RZ

Montage serrure CR

Lock installation RC

un_ep_0013

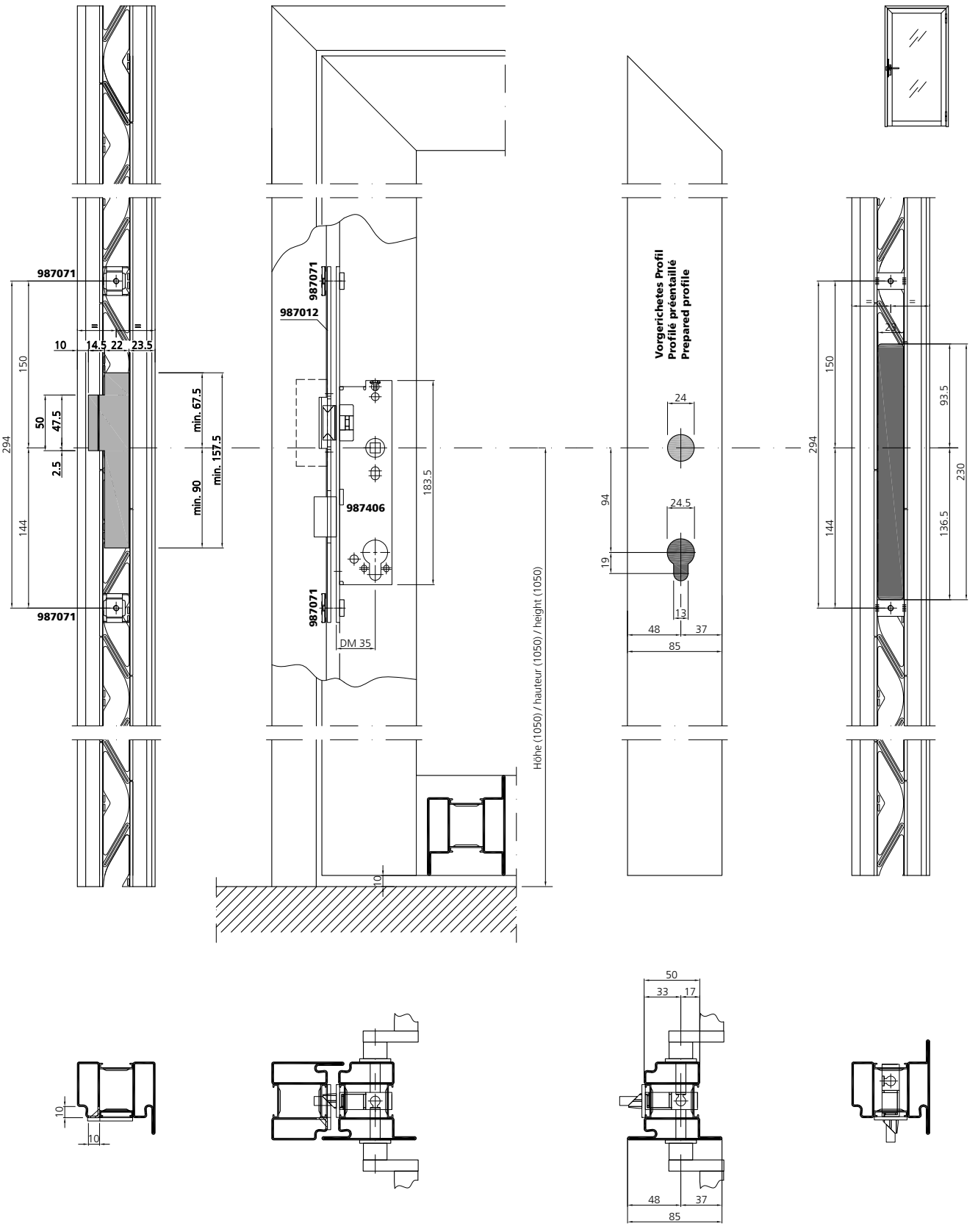

Stahl	Edelstahl
Acier	Acier inox
Steel	Stainless steel

Schlosseinbau
PZ

Montage serrure
CP

Lock installation
PC

un_ep_0053

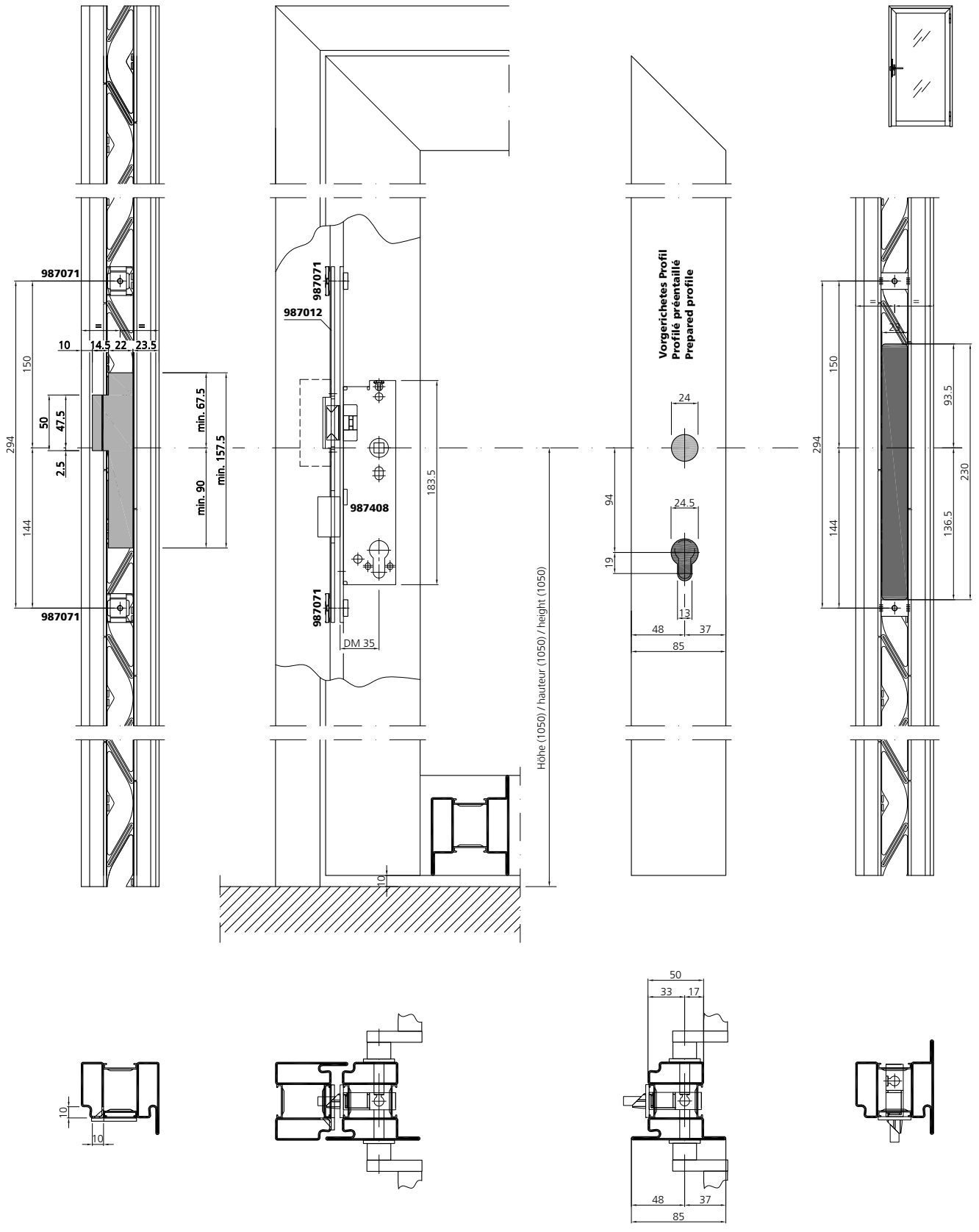

Schlosseinbau RZ

Montage serrure CR

Lock installation RC

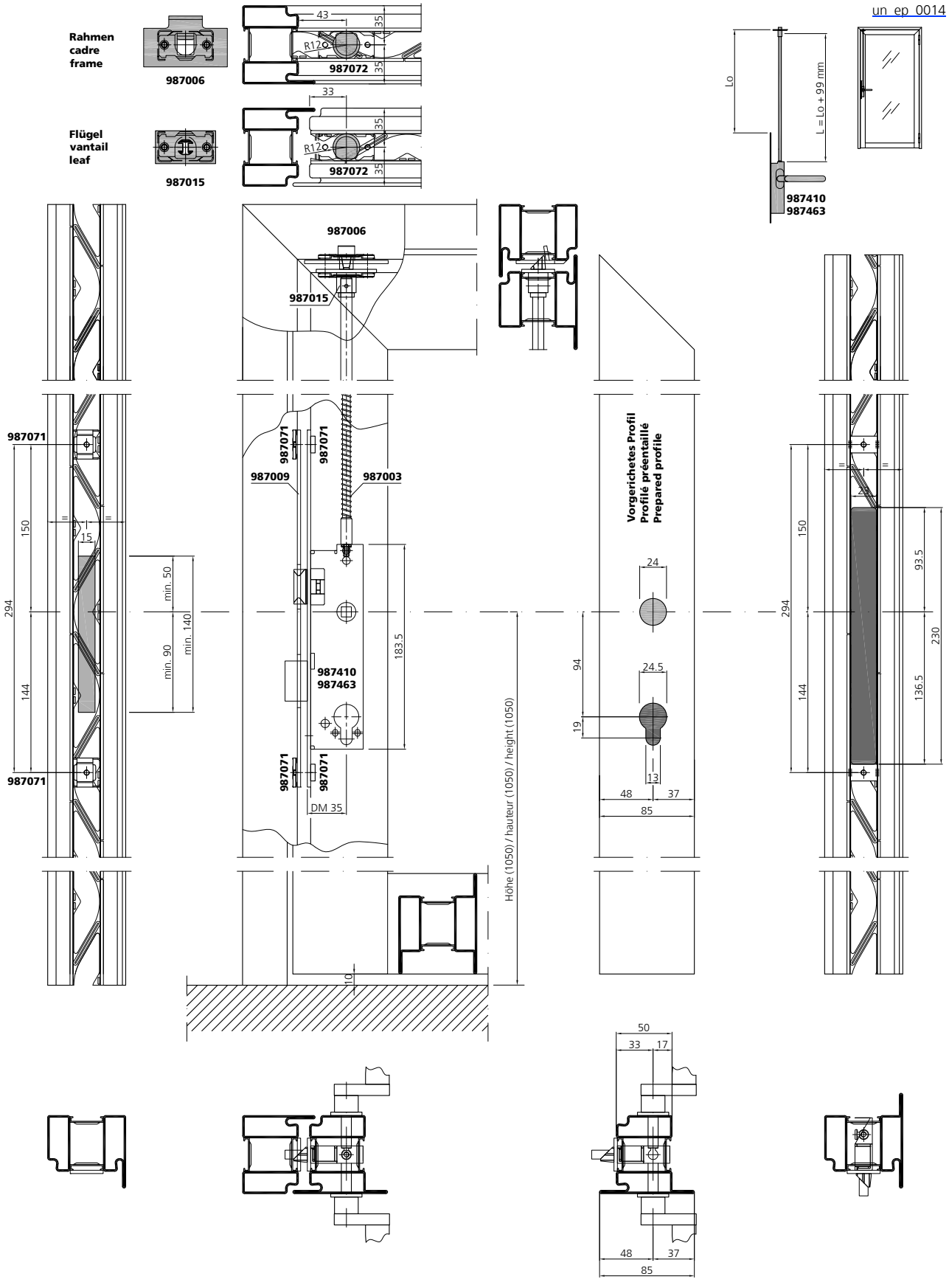

Verarbeitung Beschläge Tür
Mise en œuvre quincaillerie portes
Assembly door fittings

Stahl	Edelstahl
Acier	Acier inox
Steel	Stainless steel

Schlosseinbau PZ

Montage serrure CP

Lock installation PC

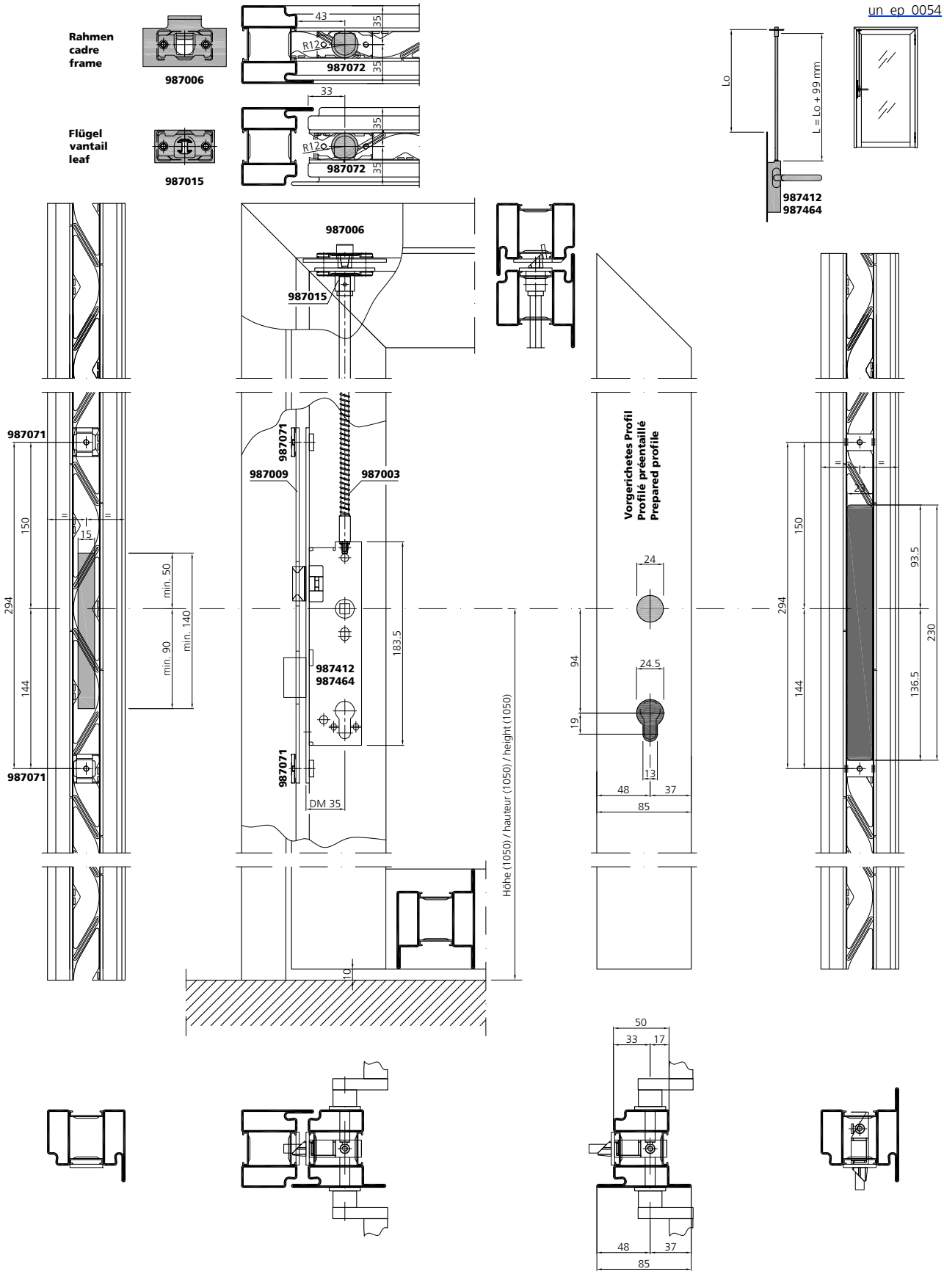

Verarbeitung Beschläge Tür
Mise en œuvre quincaillerie portes
Assembly door fittings

Schlosseinbau RZ

Montage serrure CR

Lock installation RC

un_ep_0015

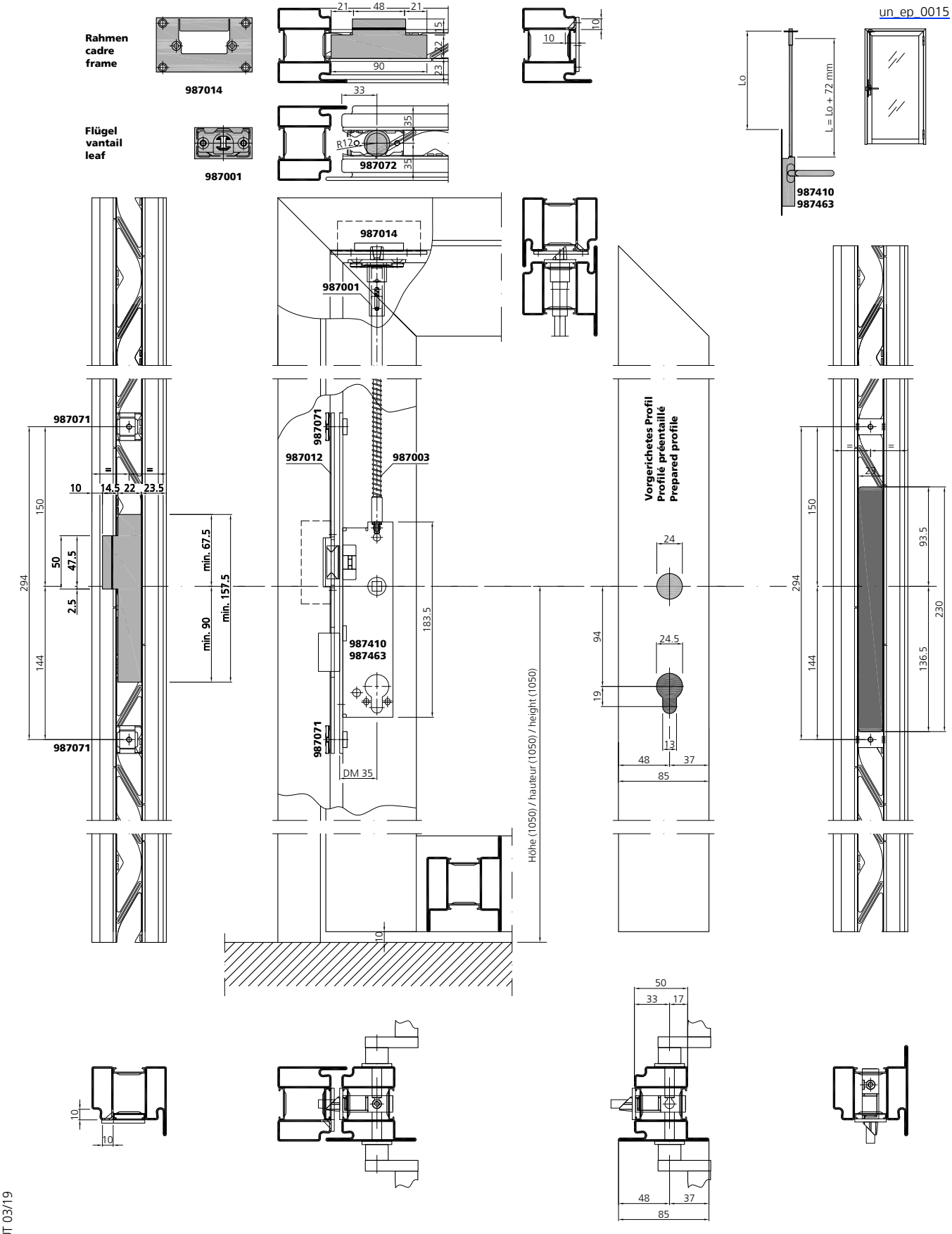

Verarbeitung Beschläge Tür
Mise en œuvre quincaillerie portes
Assembly door fittings

Stahl	Edelstahl
Acier	Acier inox
Steel	Stainless steel

Schlosseinbau PZ

Montage serrure CP

Lock installation PC

un_ep_0055

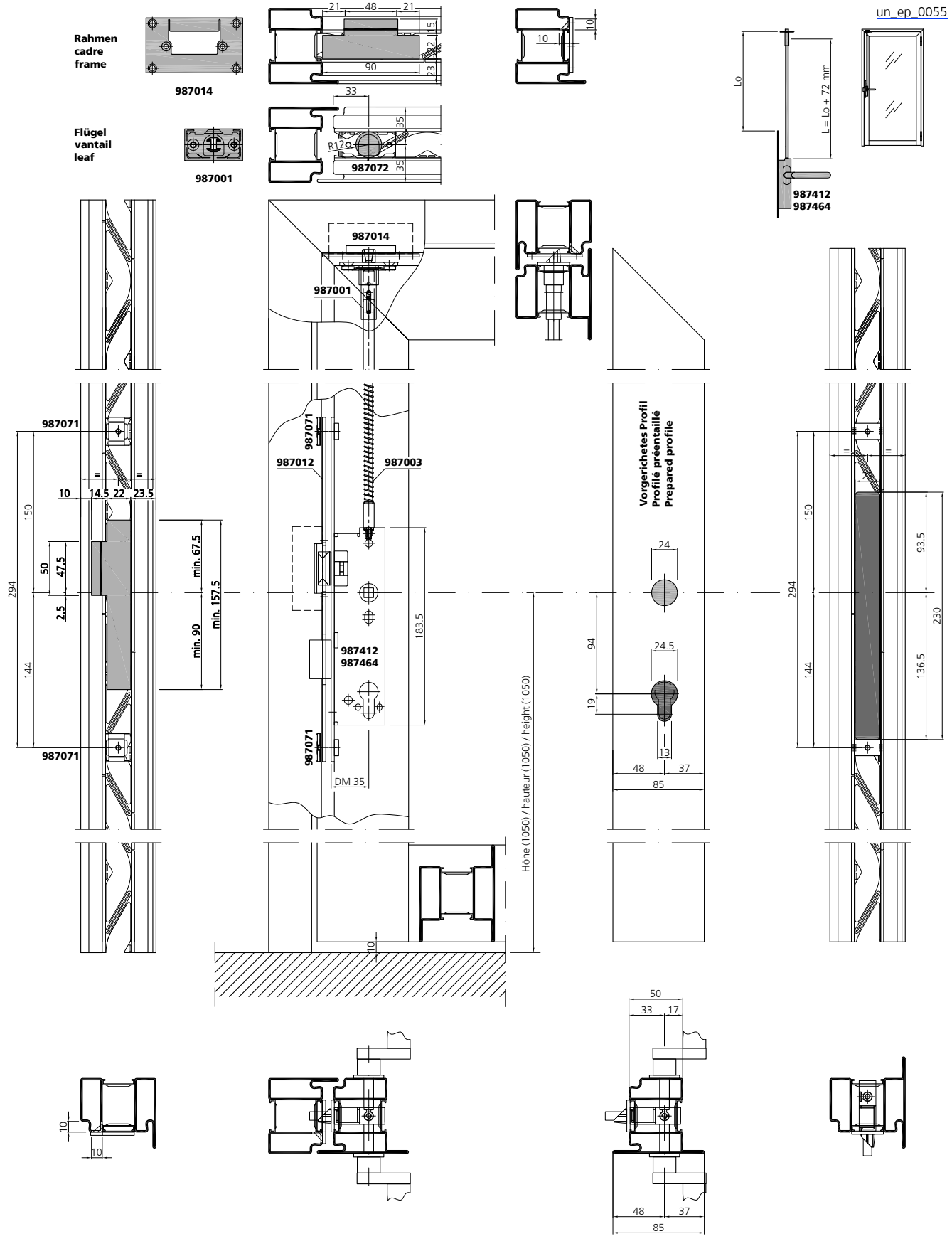

Verarbeitung Beschläge Tür
Mise en œuvre quincaillerie portes
Assembly door fittings

forsterunico

Schlosseinbau RZ

Montage serrure CR

Lock installation RC

un_ep_0016

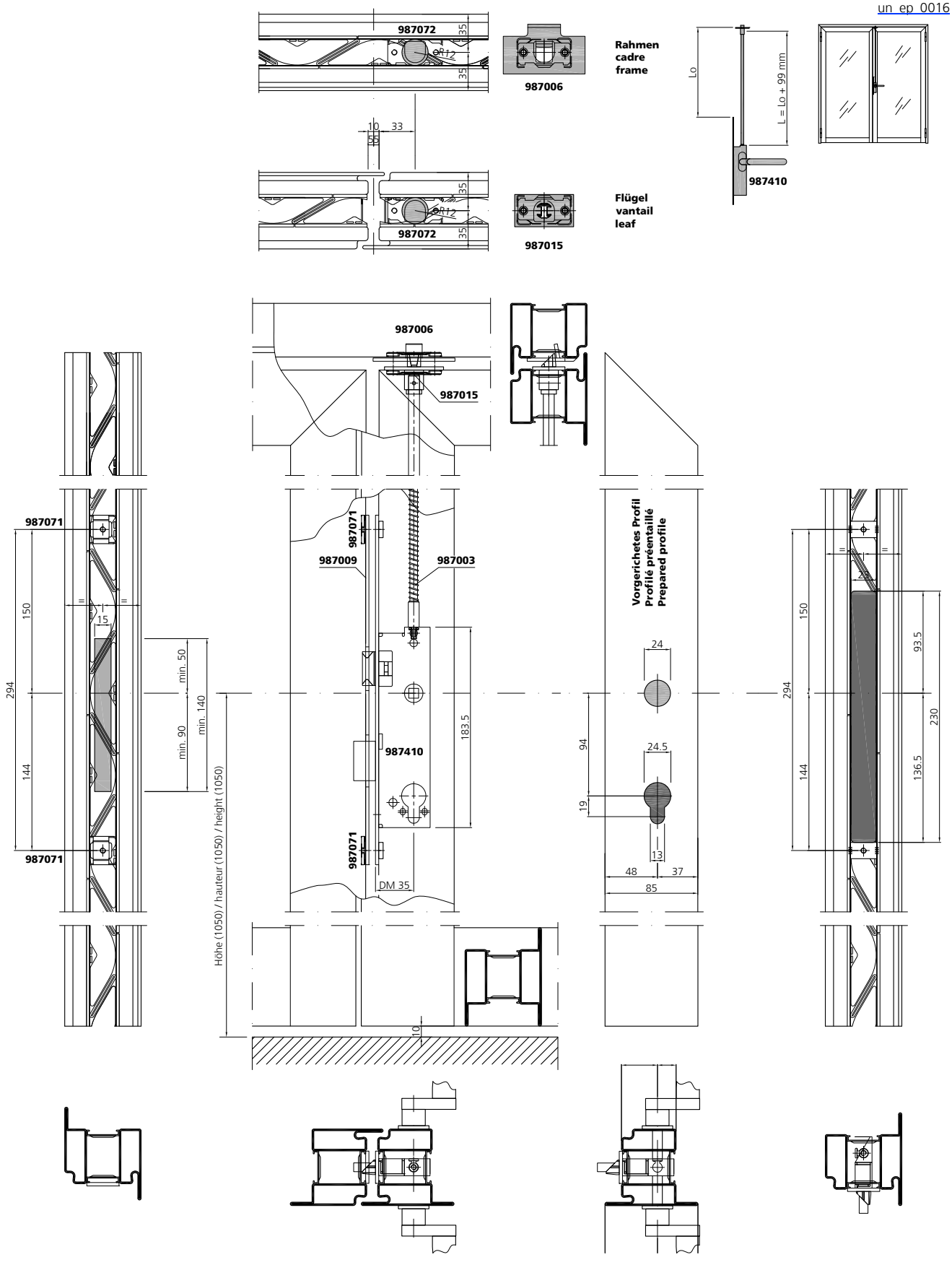

Verarbeitung Beschläge Tür
Mise en œuvre quincaillerie portes
Assembly door fittings

Stahl	Edelstahl
Acier	Acier inox
Steel	Stainless steel

Schlosseinbau PZ

Montage serrure CP

Lock installation PC

un_ep_0057

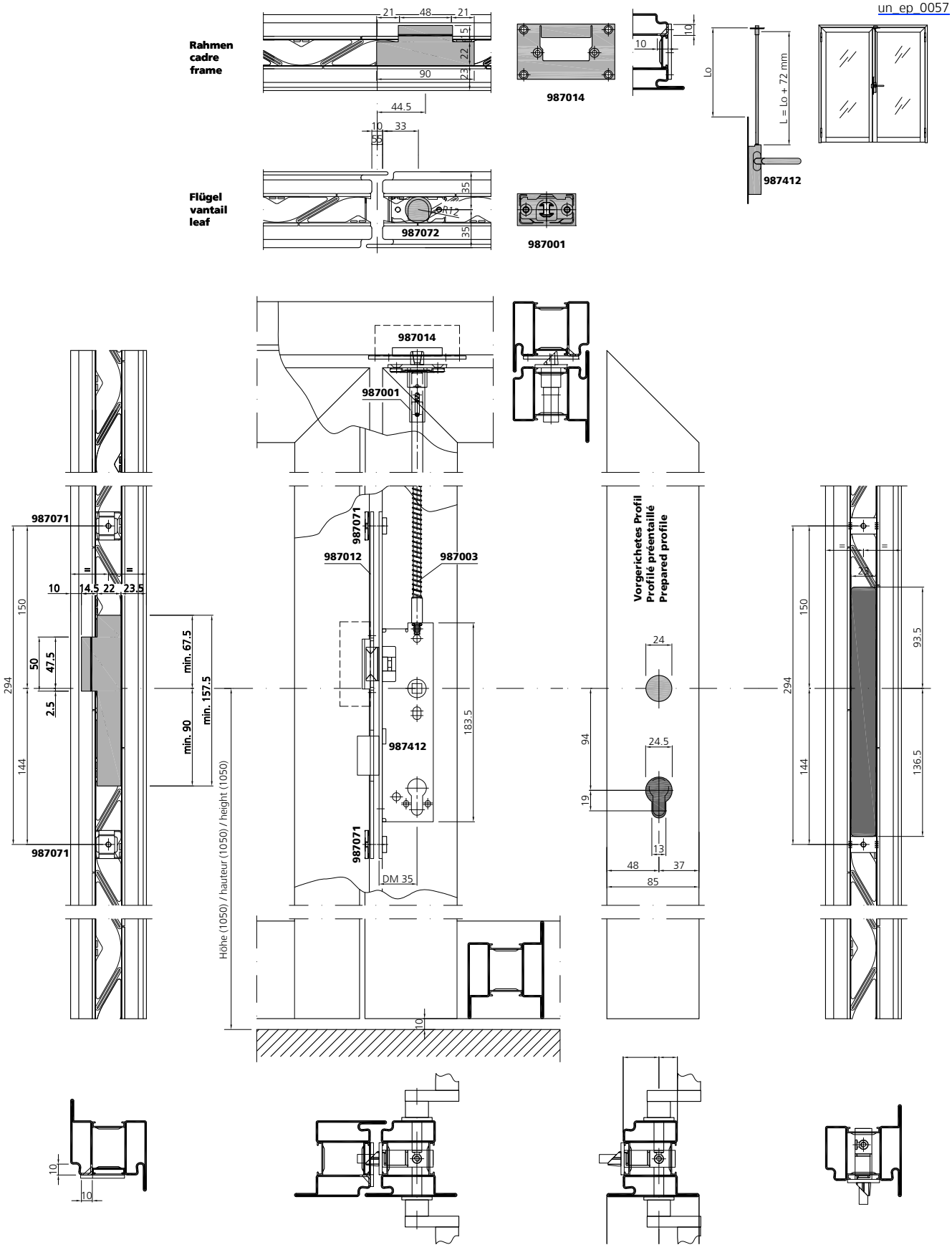

Schlosseinbau RZ

Montage serrure CR

Lock installation RC



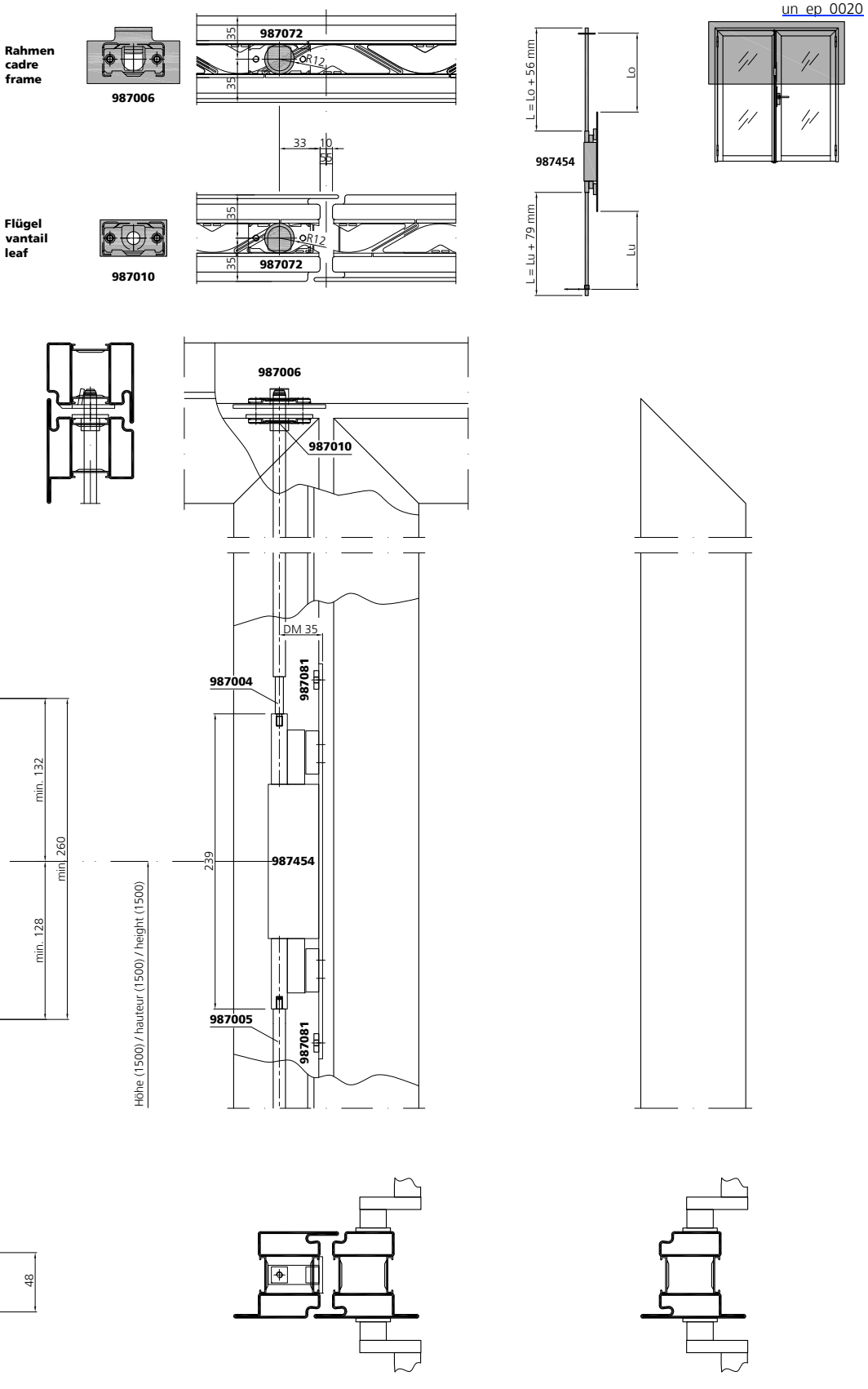

Schlosseinbau
RZ

Montage serrure
CR

Lock installation
RC

un_ep_0020

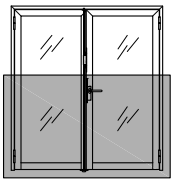

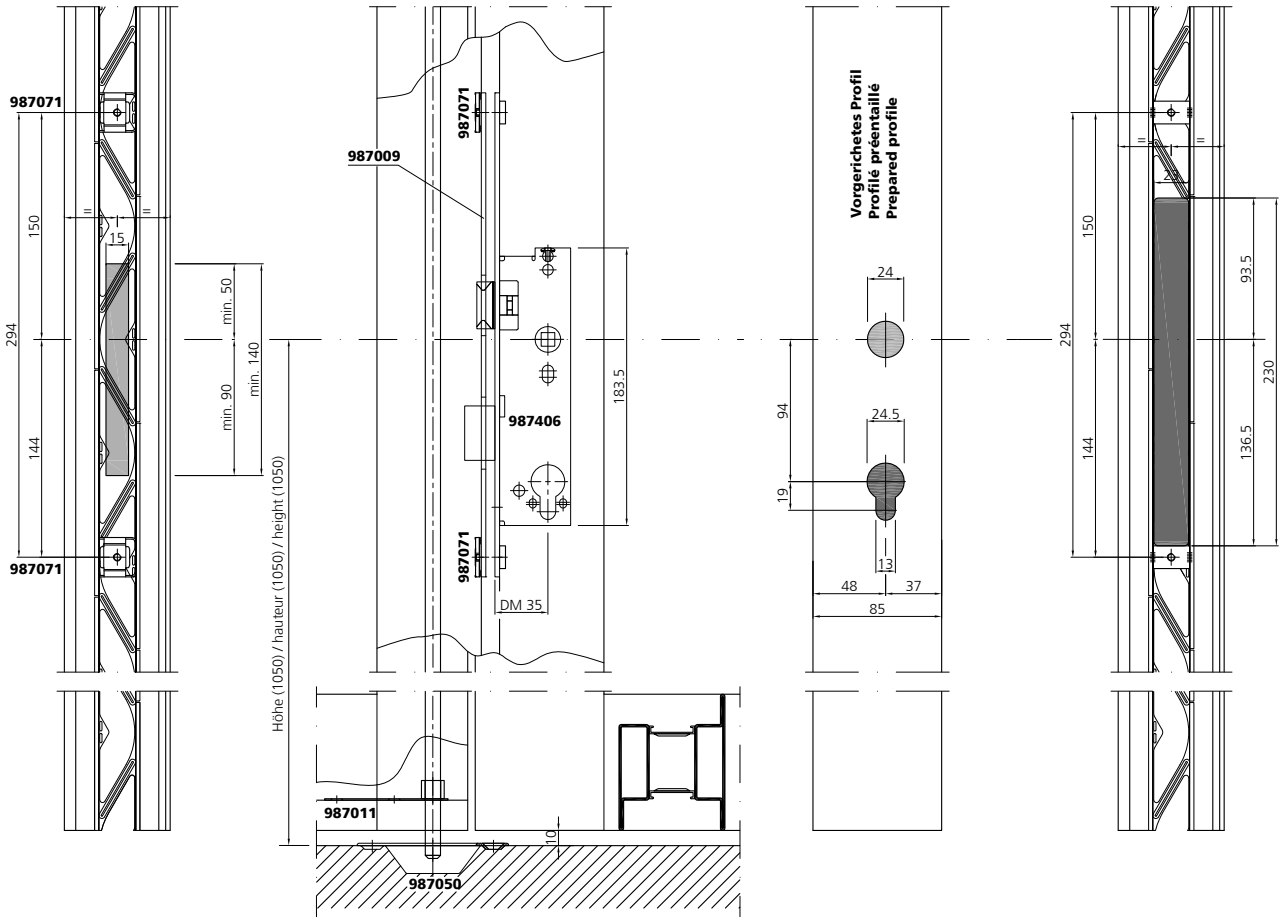

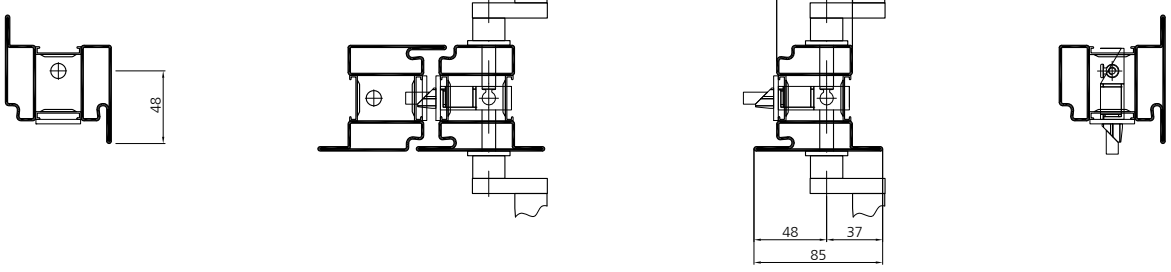

VUT 03/19

Schlosseinbau
PZ

Montage serrure
CP

Lock installation
PC

un_ep_0065

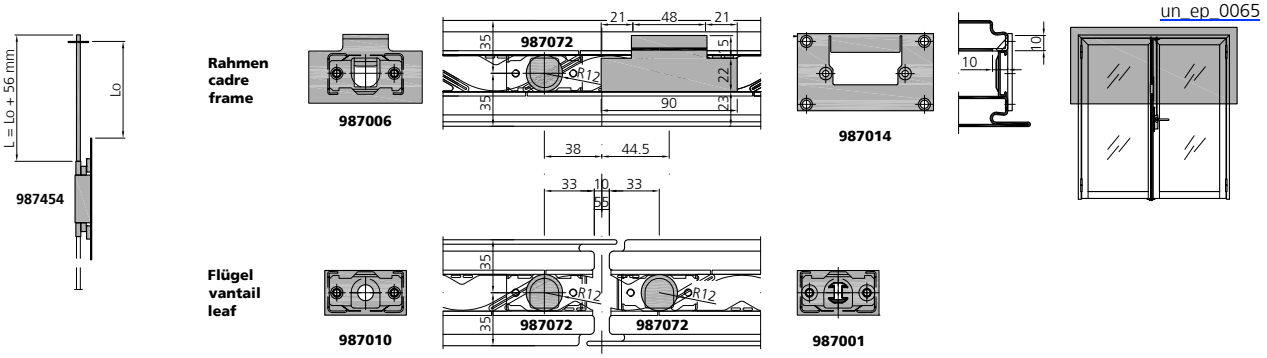

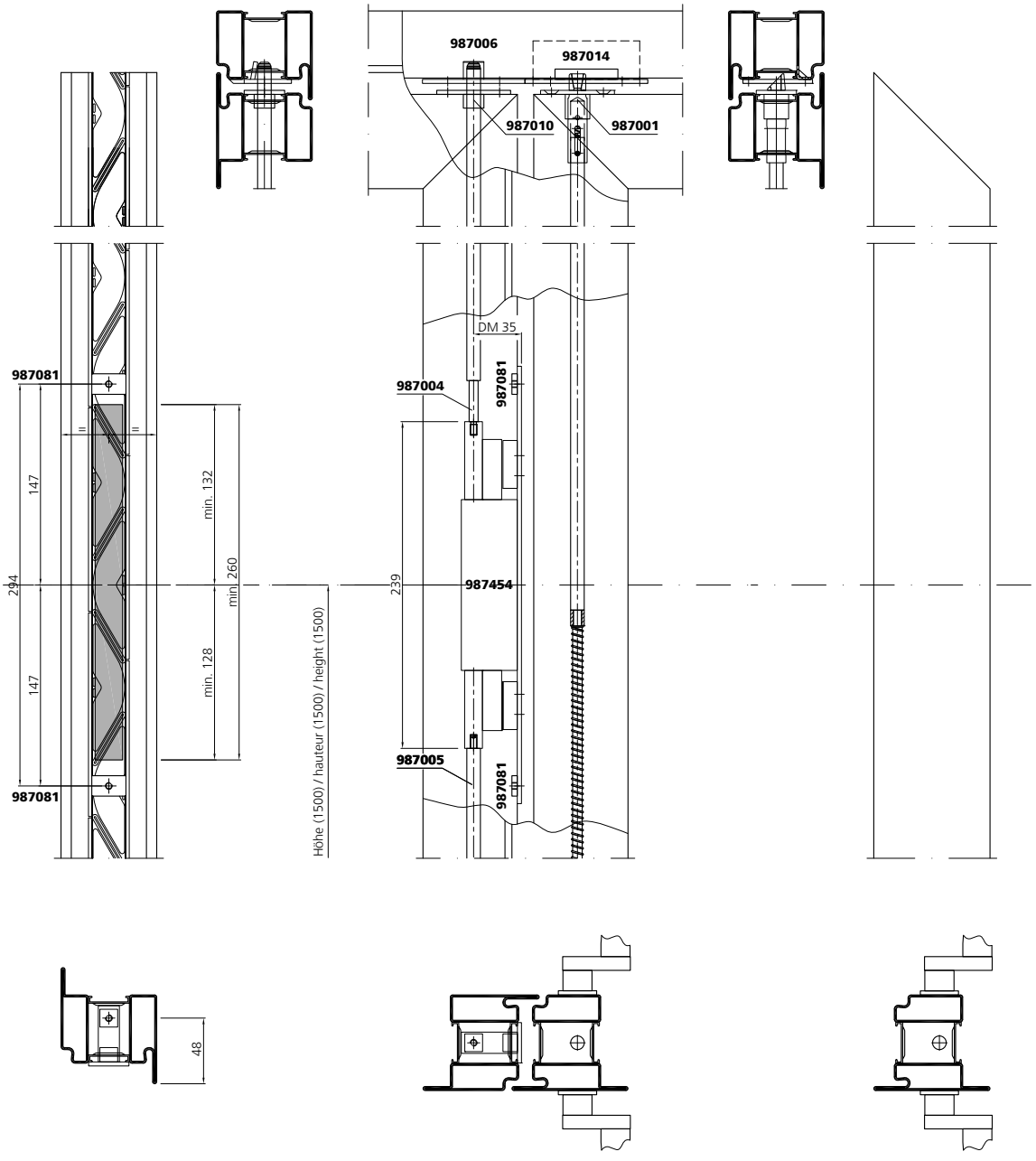

Verarbeitung Beschläge Tür
Mise en œuvre quincaillerie portes
Assembly door fittings

Stahl	Edelstahl
Acier	Acier inox
Steel	Stainless steel

Schlosseinbau
PZ

Montage serrure
CP

Lock installation
PC

un_ep_0065

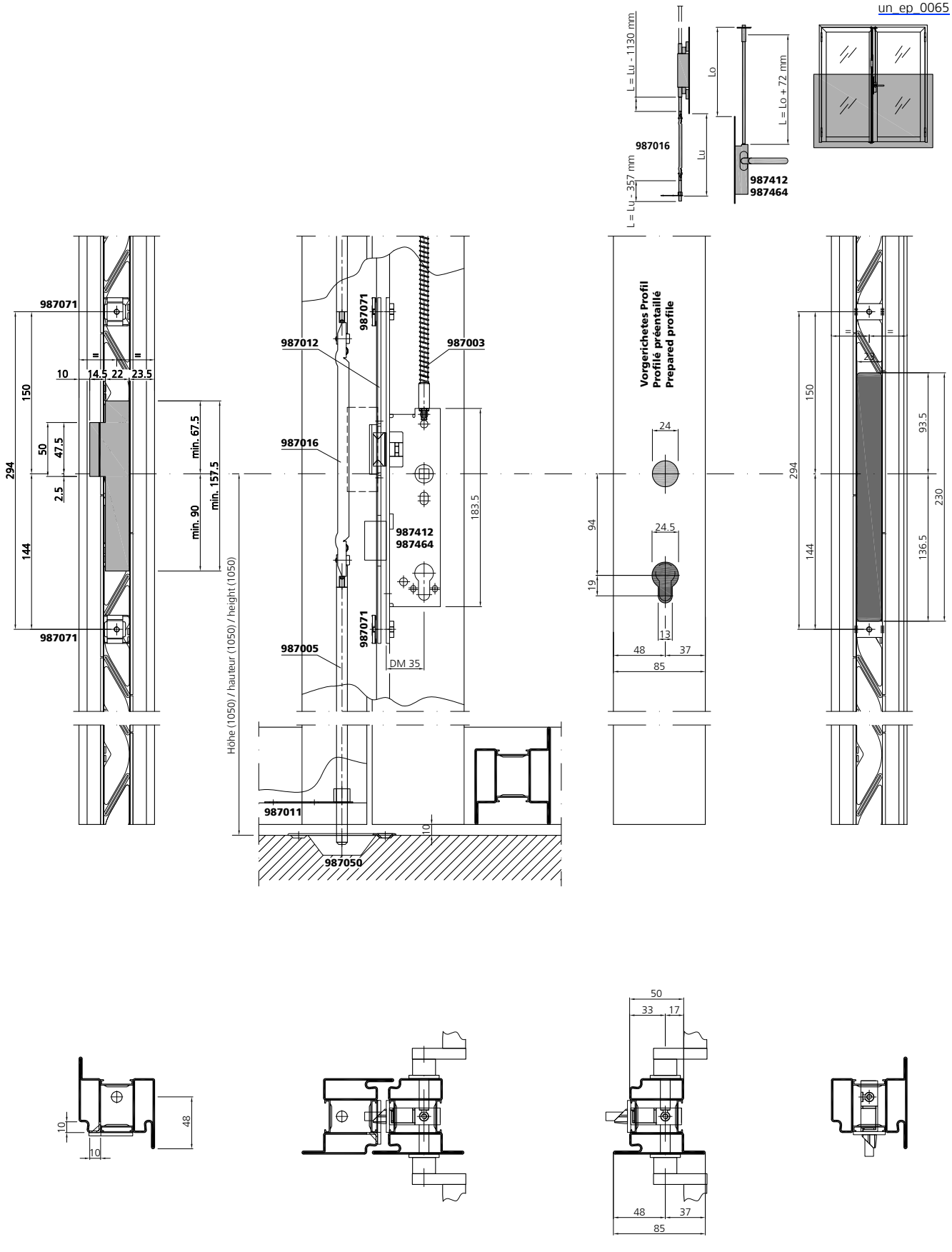

Verarbeitung Beschläge Tür
Mise en œuvre quincaillerie portes
Assembly door fittings

Schlosseinbau RZ

Montage serrure CR

Lock installation RC

un_ep_0028

EN 179
EN 1125

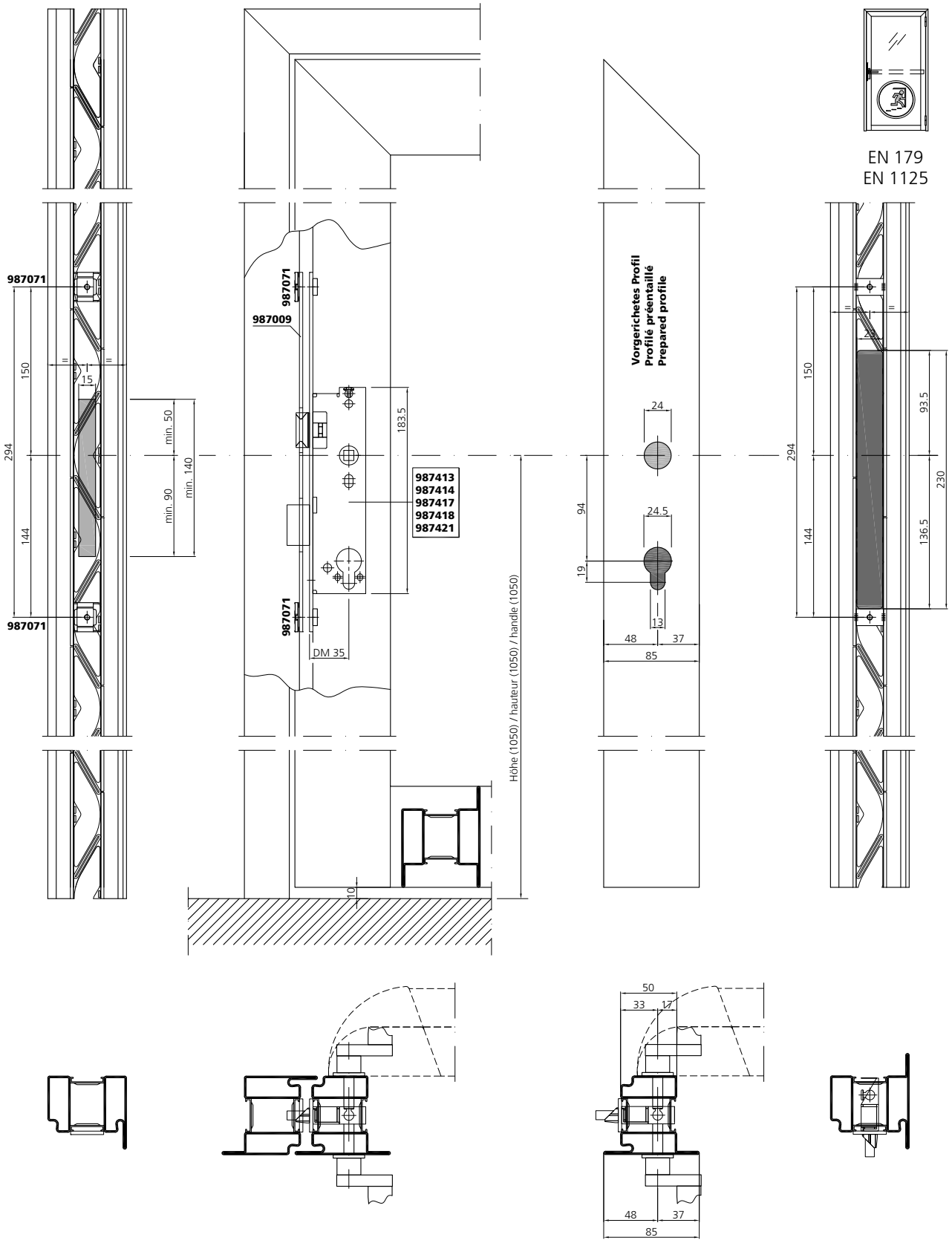

Stahl	Edelstahl
Acier	Acier inox
Steel	Stainless steel

Schlosseinbau PZ

Montage serrure CP

Lock installation PC

un_ep_0069

EN 179
EN 1125

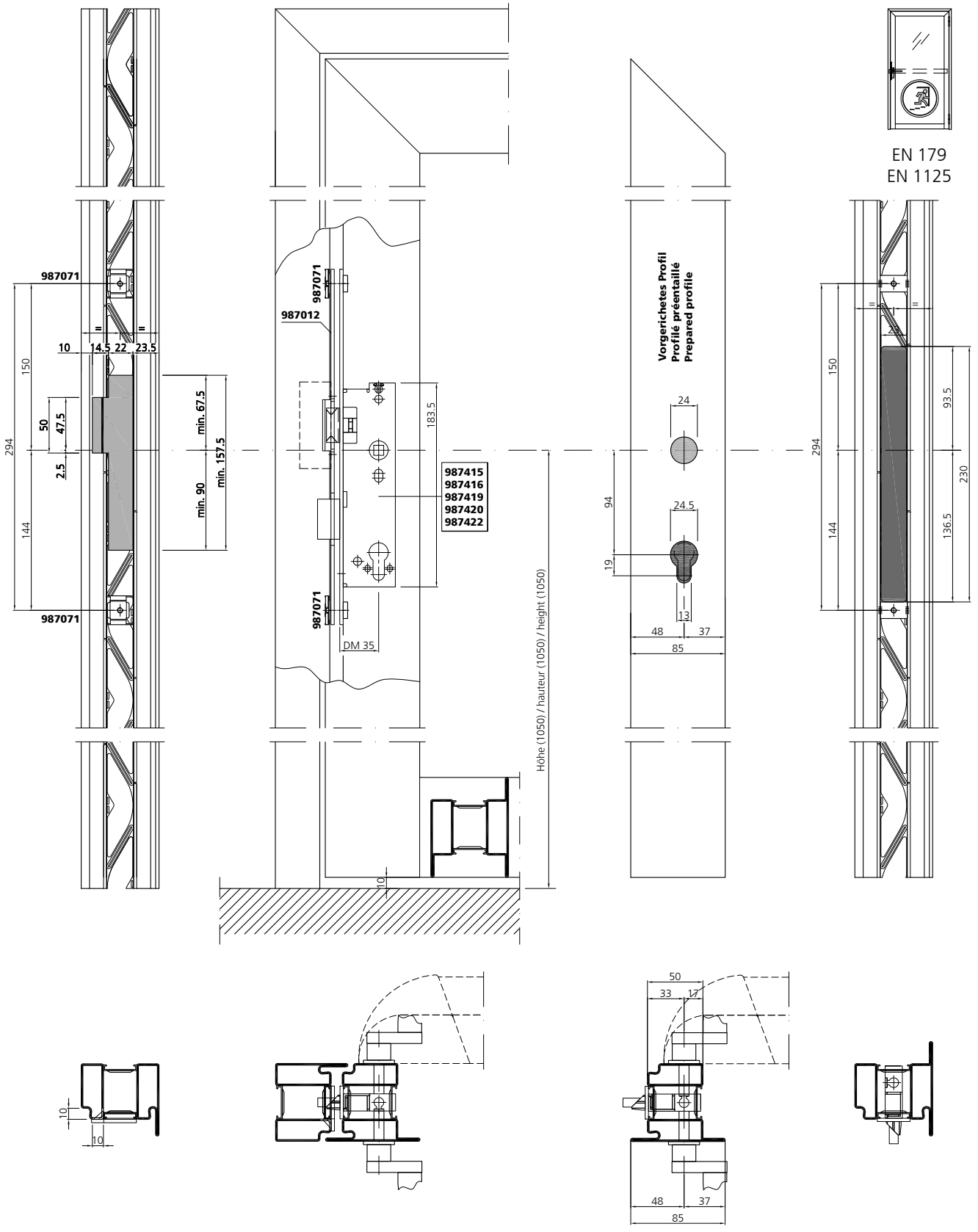

Schlosseinbau RZ

Montage serrure CR

Lock installation RC

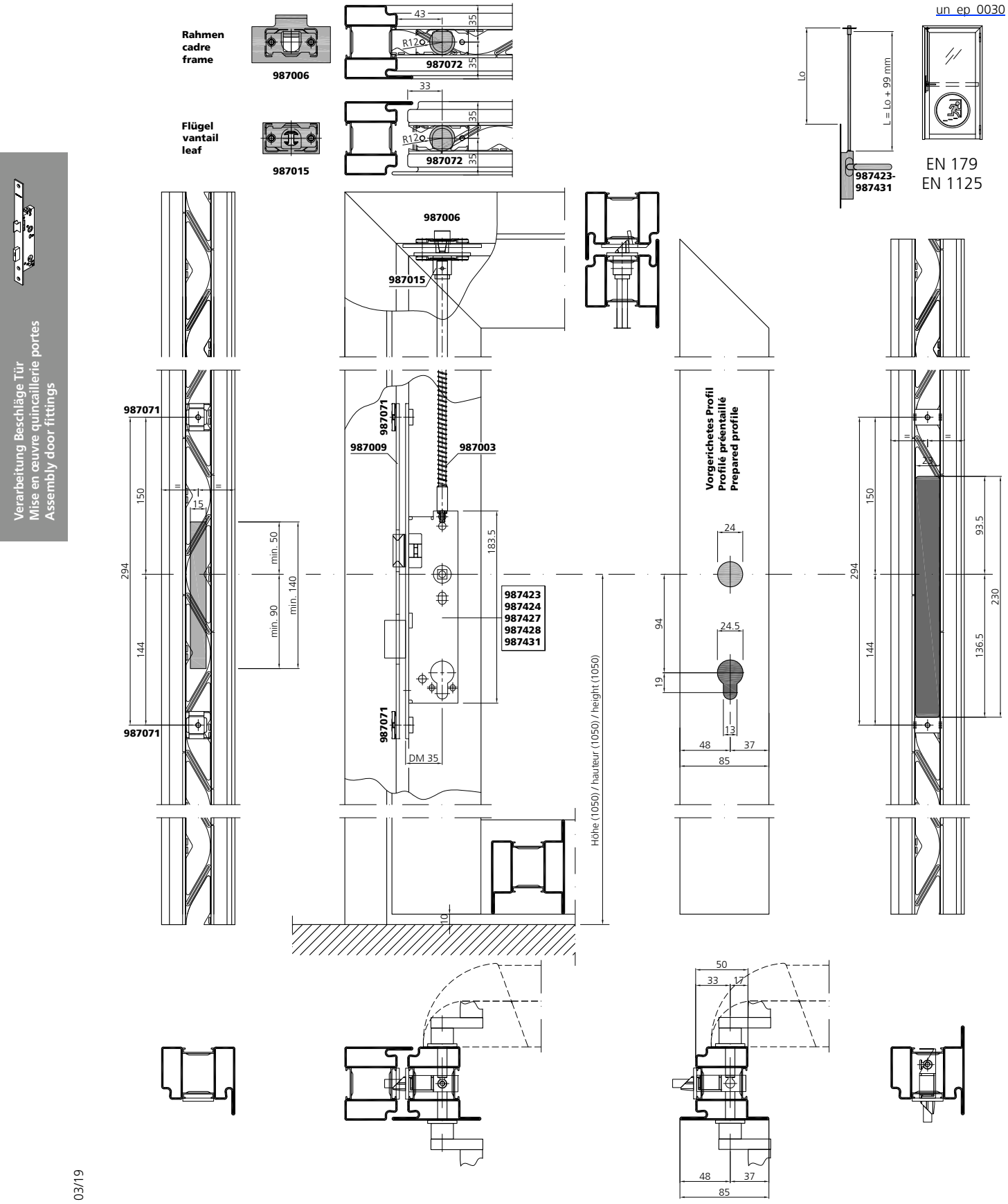

Verarbeitung Beschläge Tür
Mise en œuvre quincaillerie portes
Assembly door fittings

Stahl	Edelstahl
Acier	Acier inox
Steel	Stainless steel

Schlosseinbau
PZ

Montage serrure
CP

Lock installation
PC

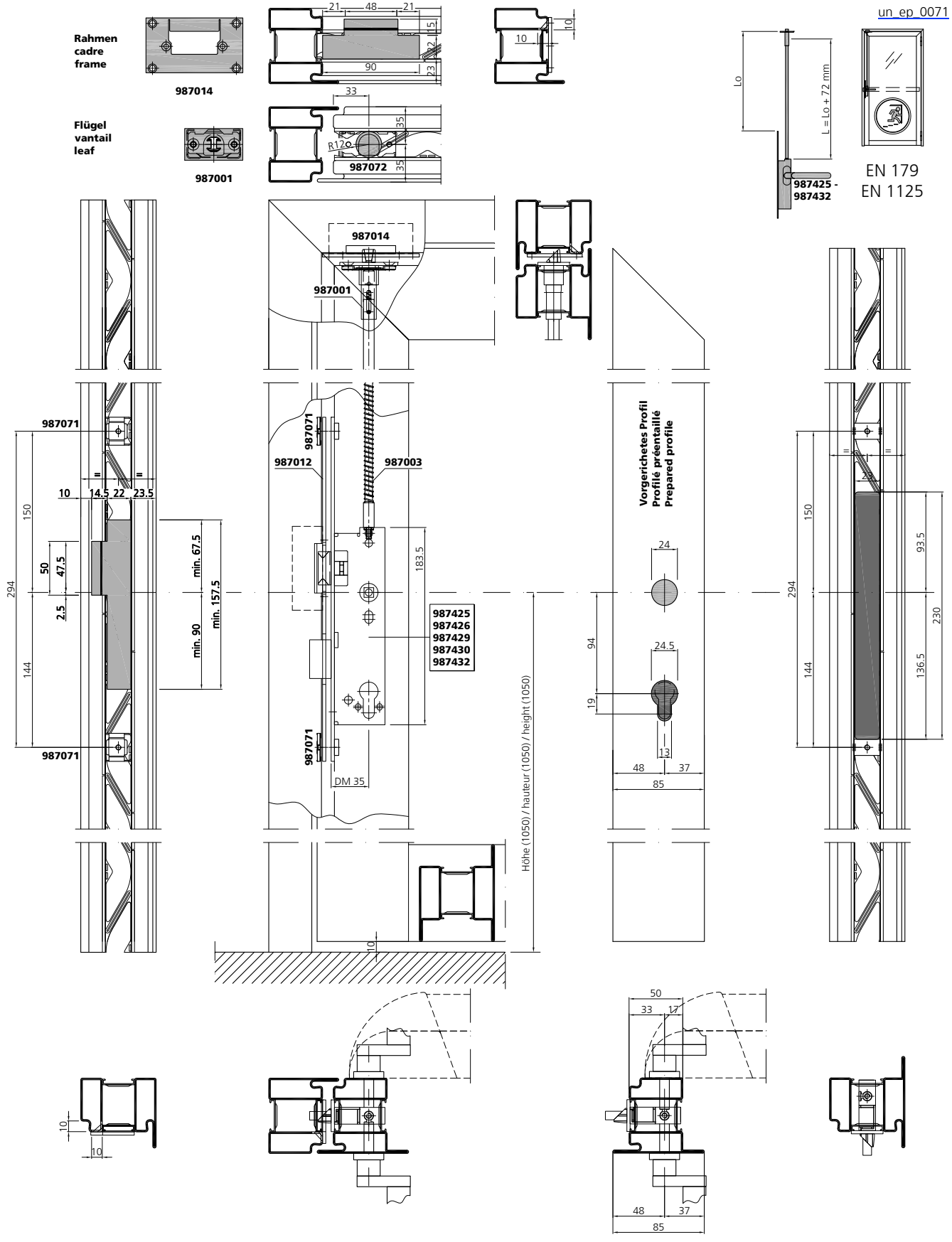

Verarbeitung Beschläge Tür
Mise en œuvre quincaillerie portes
Assembly door fittings

forsterunico

Schlosseinbau RZ

Montage serrure CR

Lock installation RC

un_ep_0032

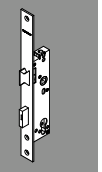

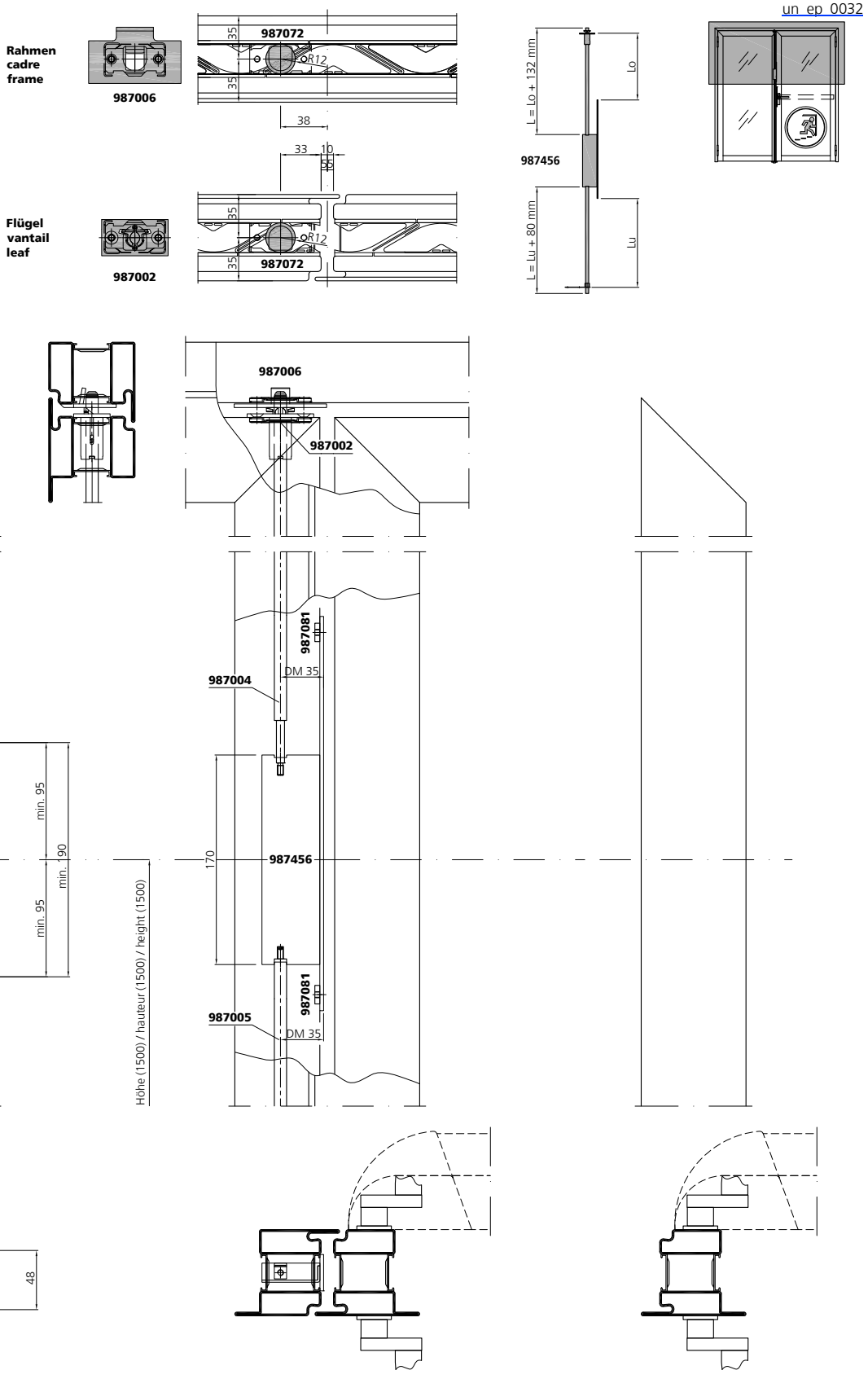

Stahl	Edelstahl
Acier	Acier inox
Steel	Stainless steel

Schlosseinbau RZ

Montage serrure CR

Lock installation RC

un_ep_0032

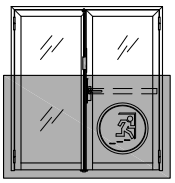

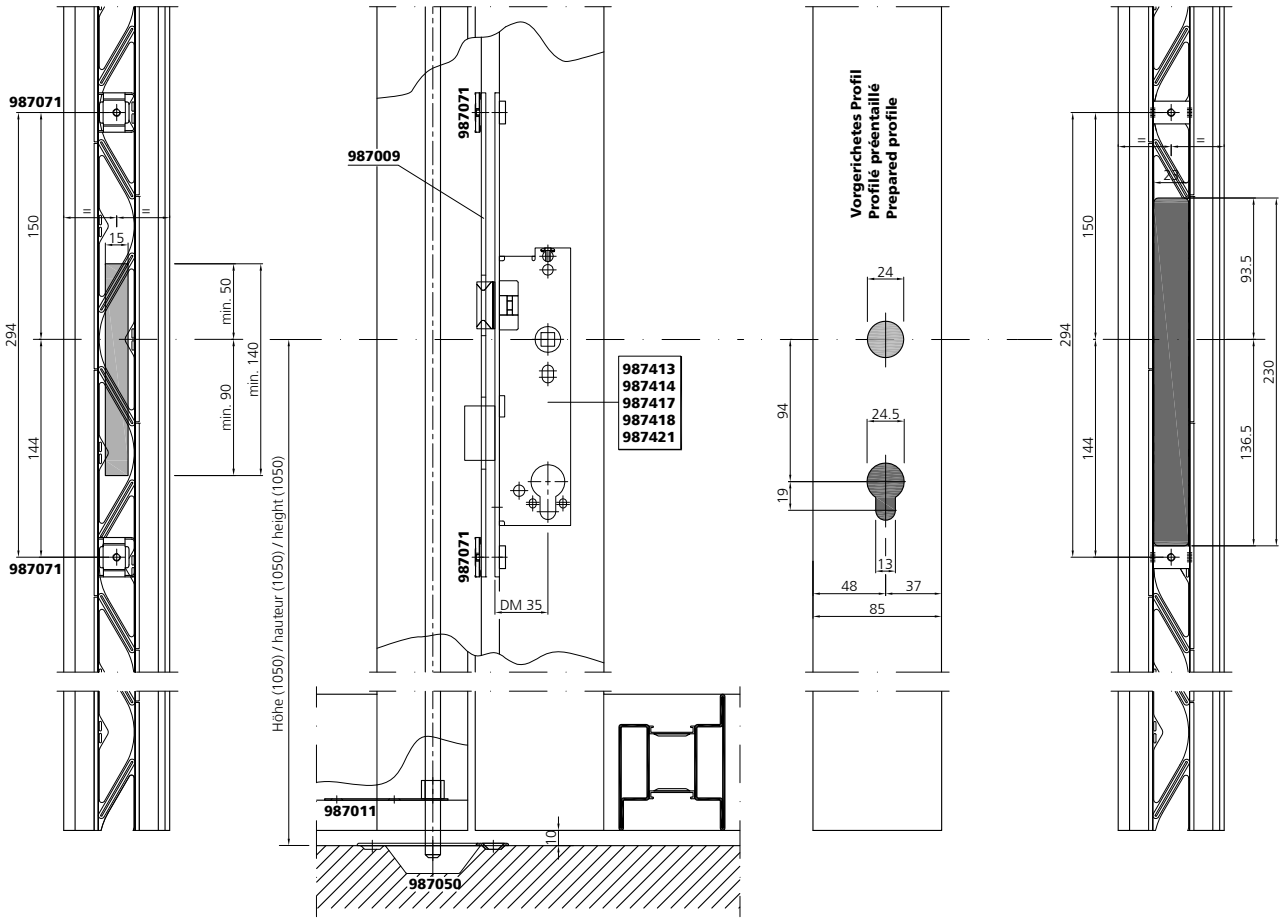

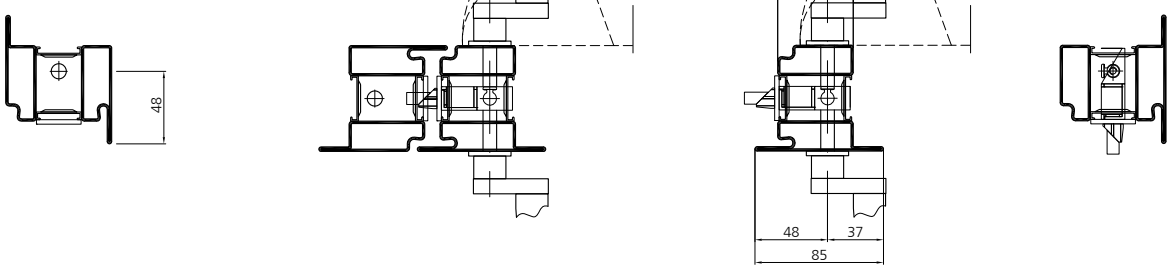

Verarbeitung Beschläge Tür
Mise en œuvre quincaillerie portes
Assembly door fittings

Schlosseinbau PZ

Montage serrure CP

Lock installation PC

un_ep_0075

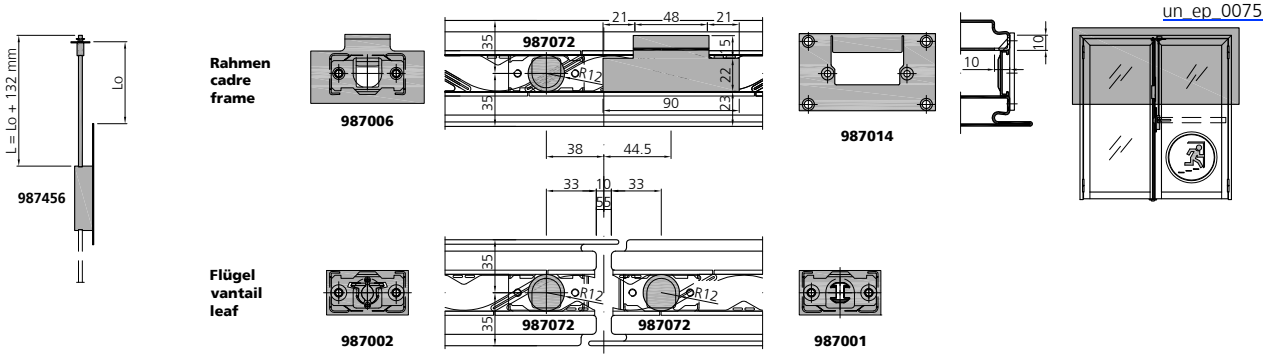

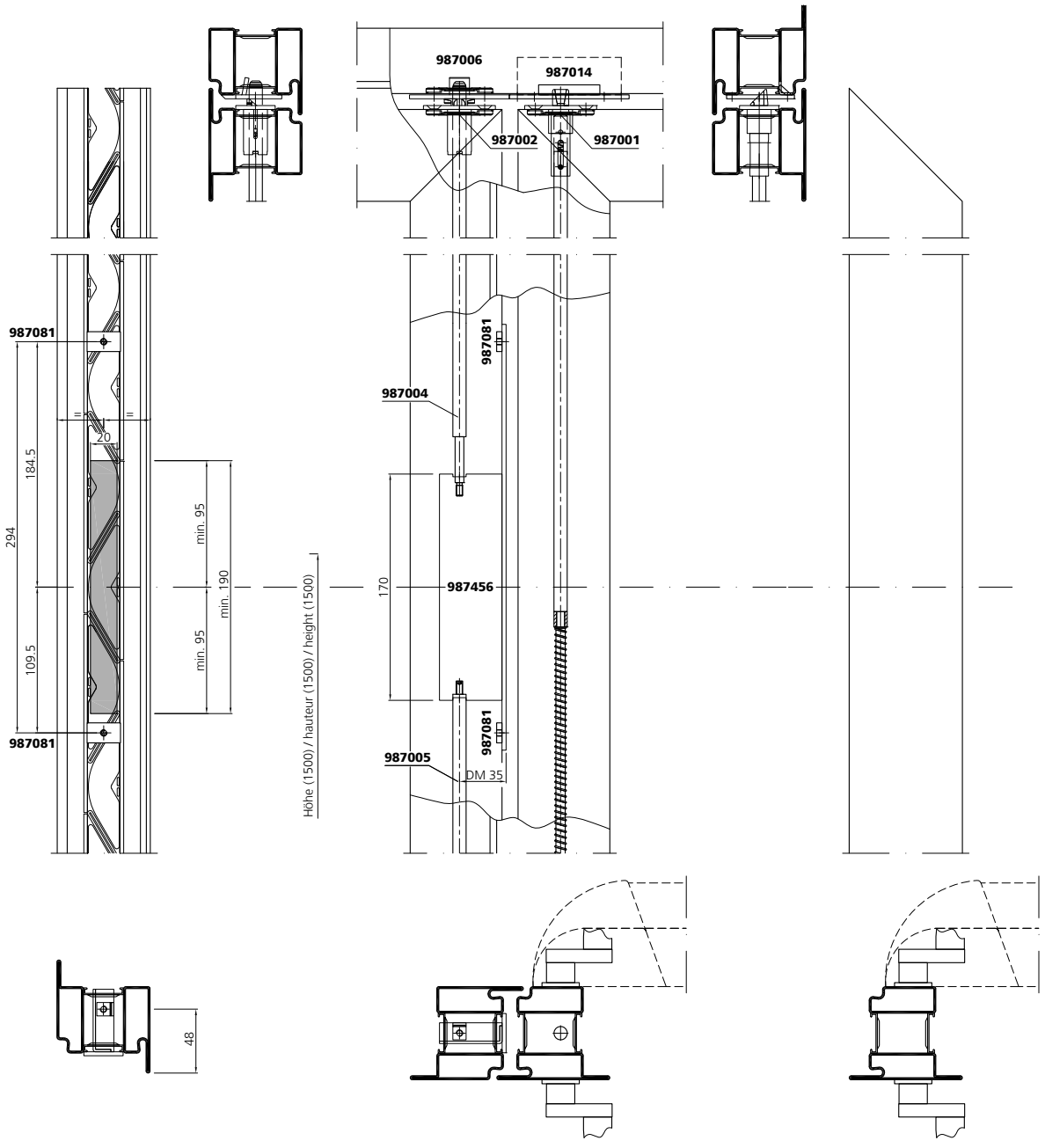

Stahl	Edelstahl
Acier	Acier inox
Steel	Stainless steel

Schlosseinbau PZ

Montage serrure CP

Lock installation PC

un_ep_0075

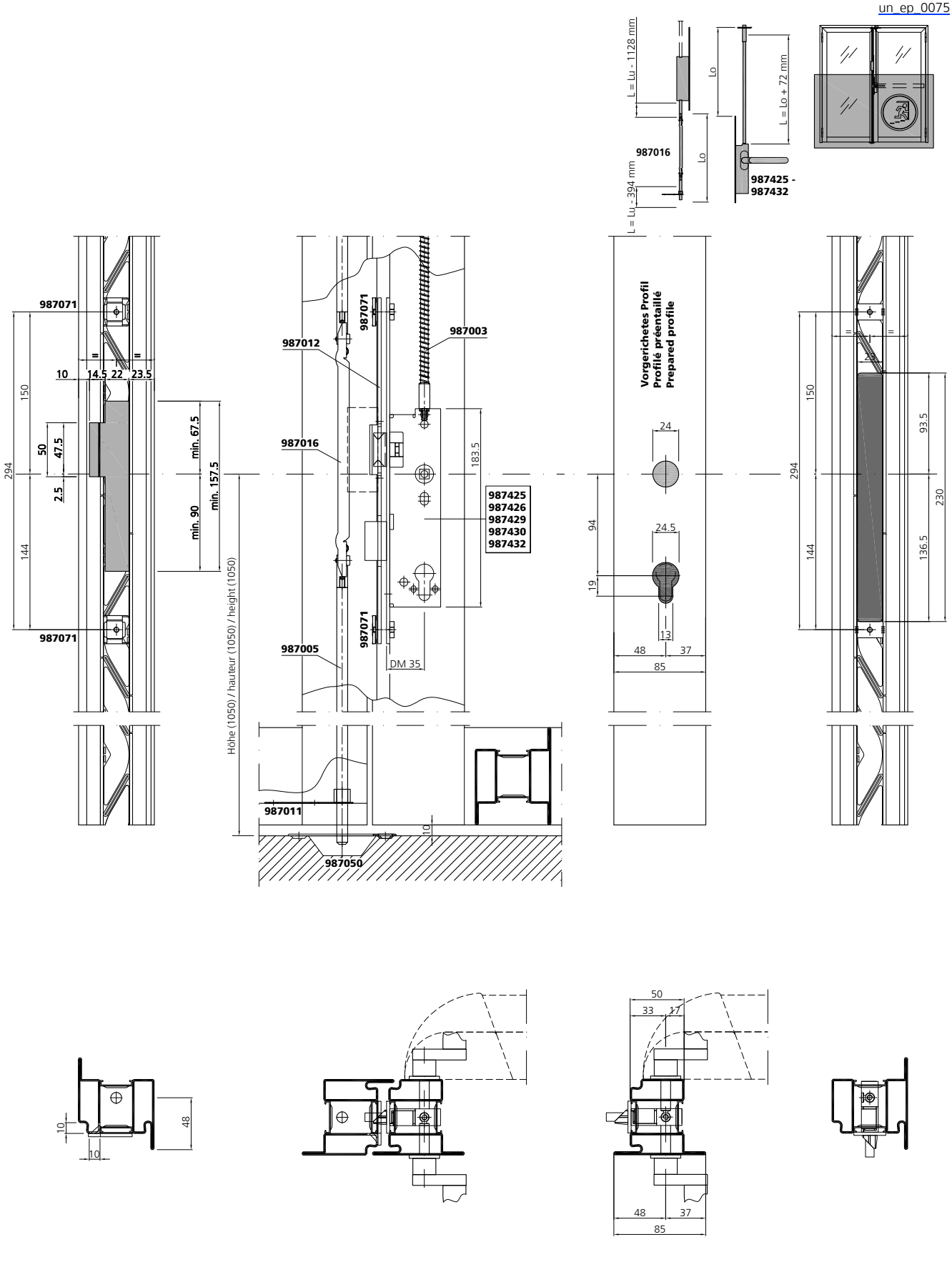

Verarbeitung Beschläge Tür
Mise en œuvre quincaillerie portes
Assembly door fittings

Schlosseinbau RZ

Montage serrure CR

Lock installation RC

un_ep_0136

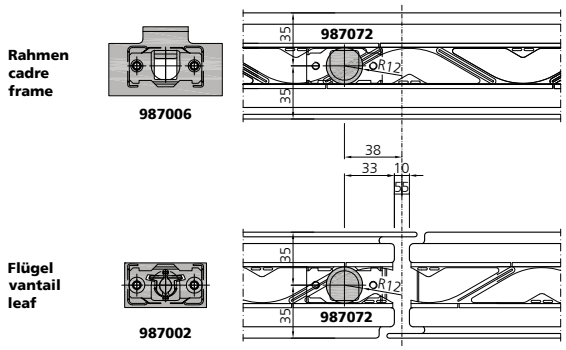

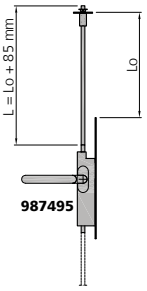

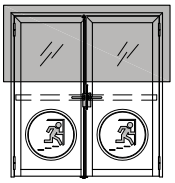

EN 179
EN 1125

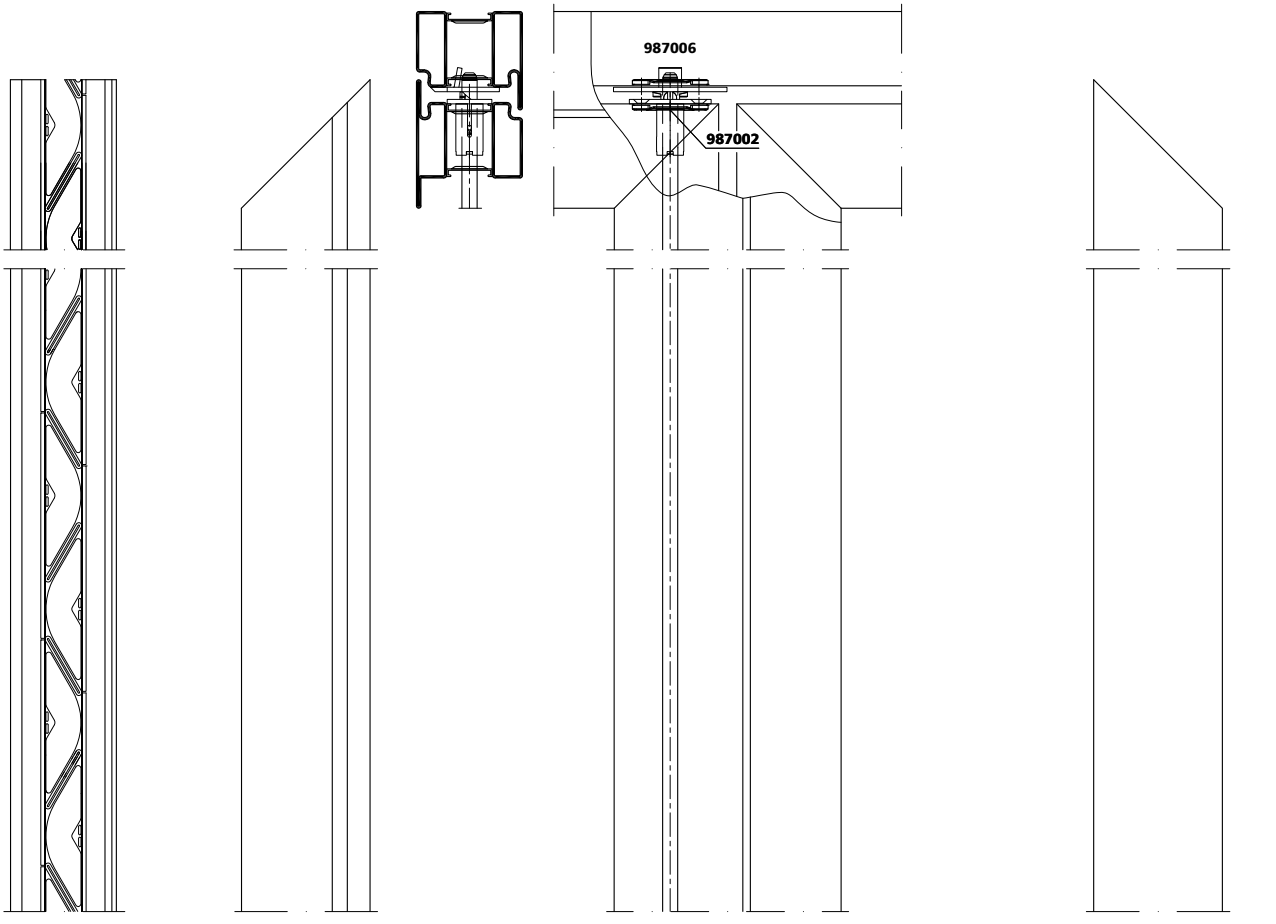

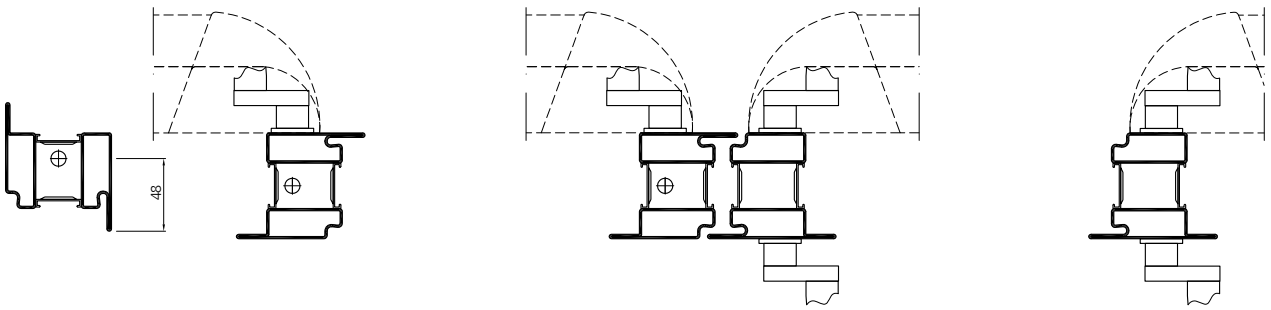

Stahl	Edelstahl
Acier	Acier inox
Steel	Stainless steel

Schlosseinbau RZ

Montage serrure CR

Lock installation RC

un_ep_0136

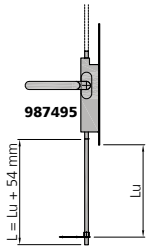

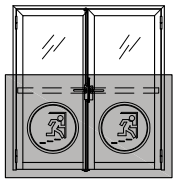

EN 179
EN 1125

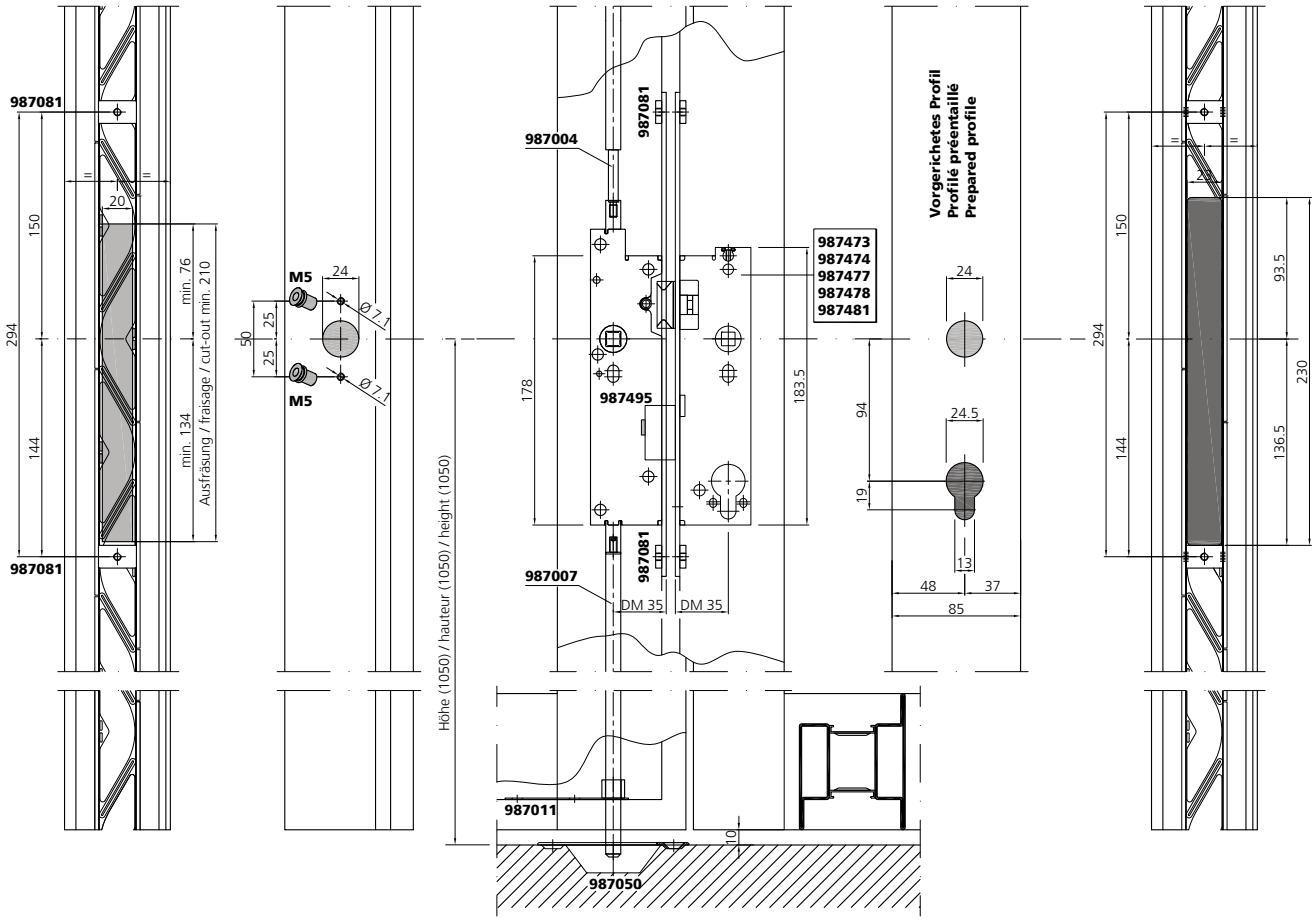

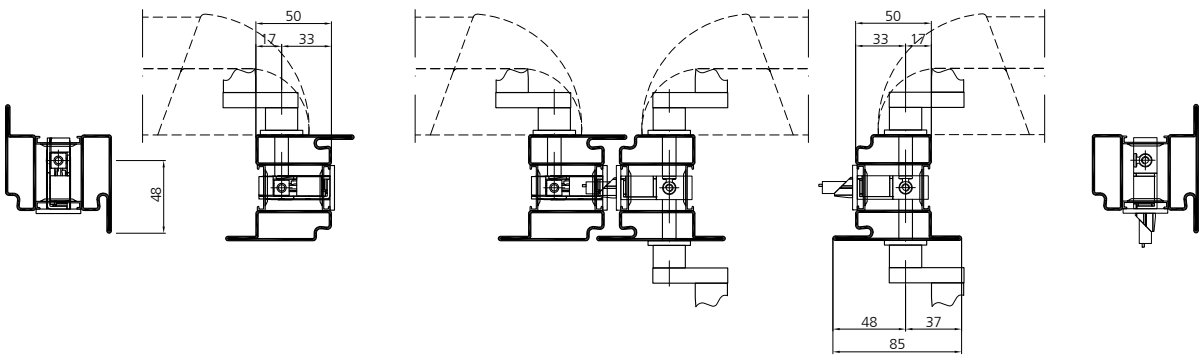

Verarbeitung Beschläge Tür
Mise en œuvre quincaillerie portes
Assembly door fittings

VUT 03/19

Schlosseinbau RZ

Montage serrure CR

Lock installation RC

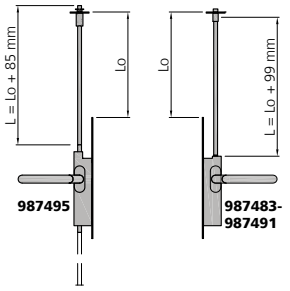

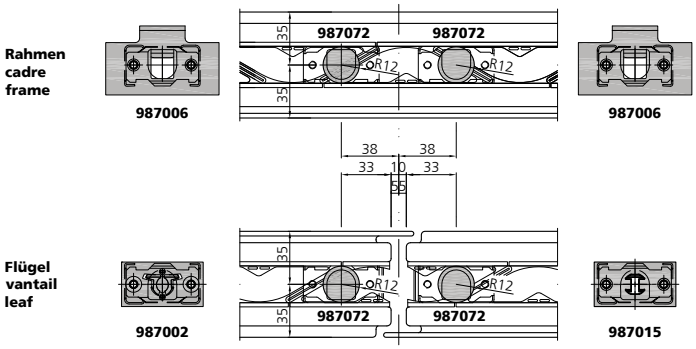

un_ep_0138

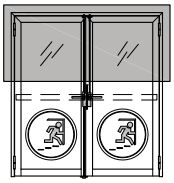

EN 179
EN 1125

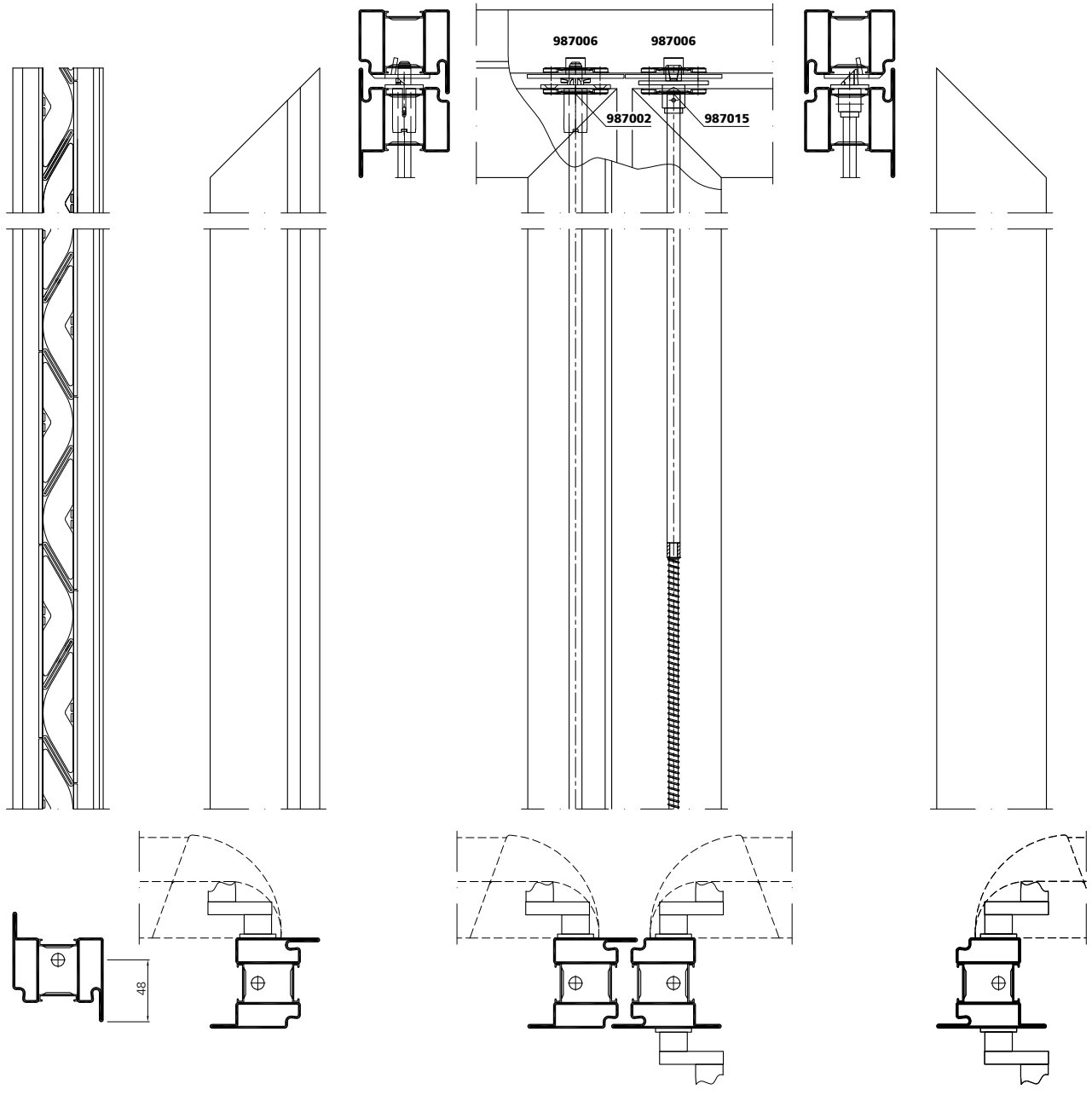

Verarbeitung Beschläge Tür
Mise en œuvre quincaillerie portes
Assembly door fittings

VUT 03/19

Stahl	Edelstahl
Acier	Acier inox
Steel	Stainless steel

Schlosseinbau RZ

Montage serrure CR

Lock installation RC

un_ep_0138

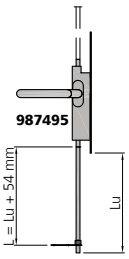

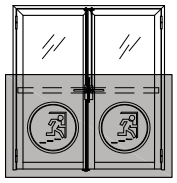

EN 179
EN 1125

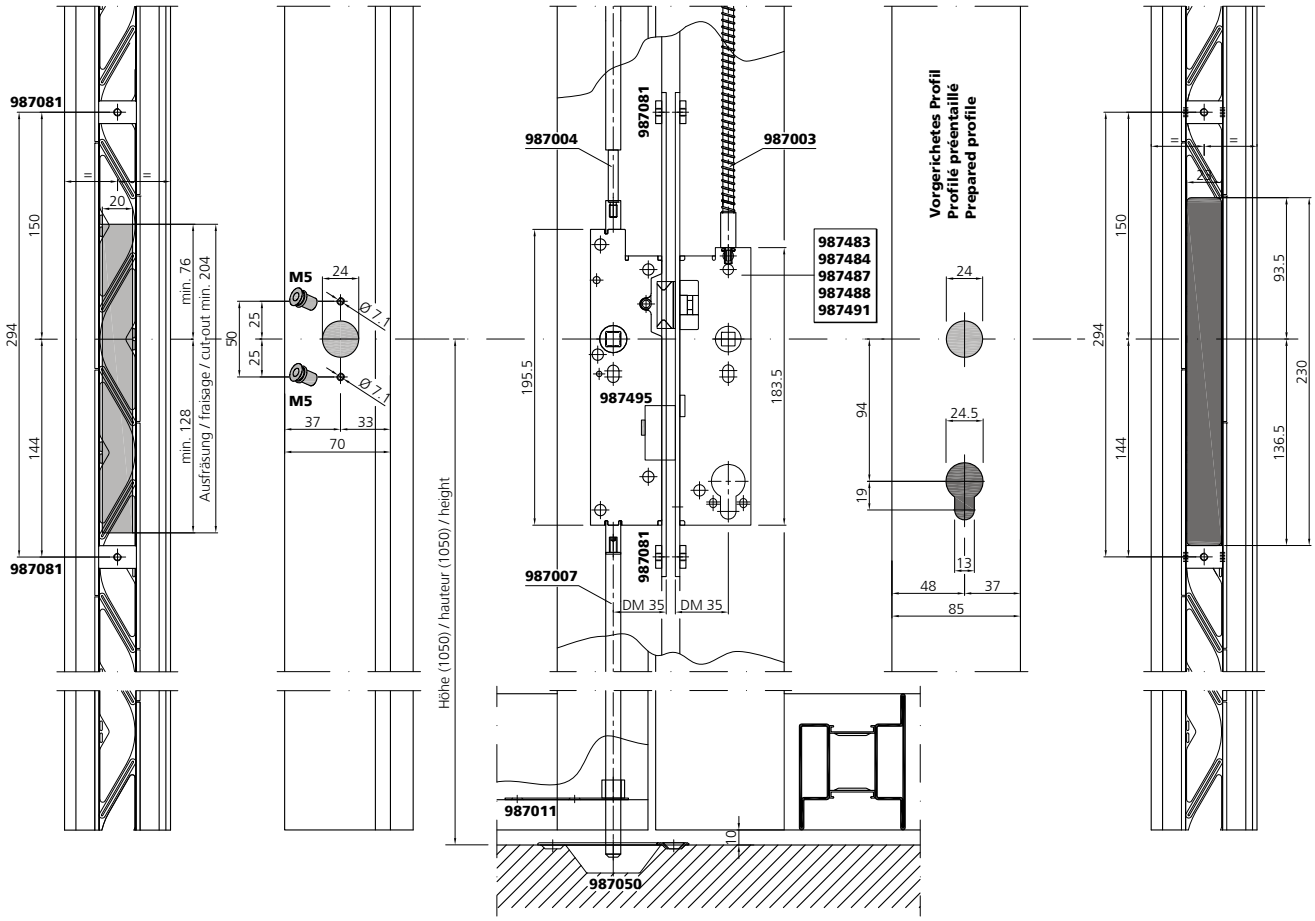

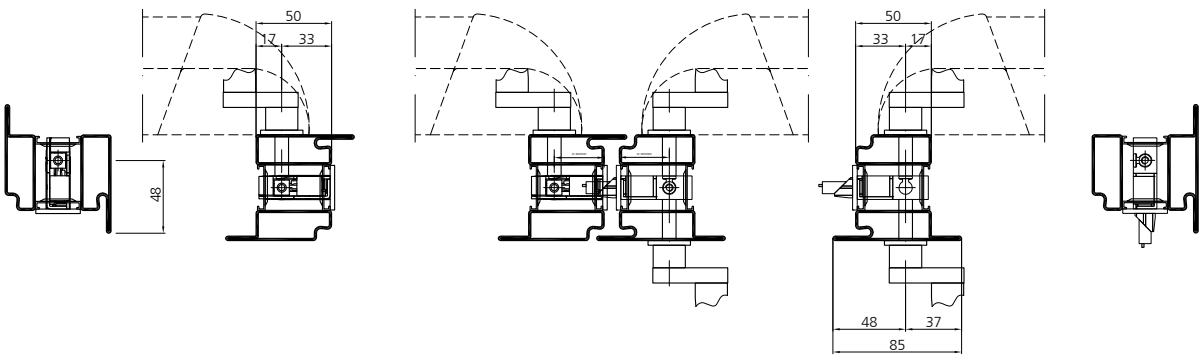

Verarbeitung Beschläge Tür
Mise en œuvre quincaillerie portes
Assembly door fittings

VUT 03/19

Schlosseinbau PZ

Montage serrure CP

Lock installation PC

un_ep_0179

EN 179

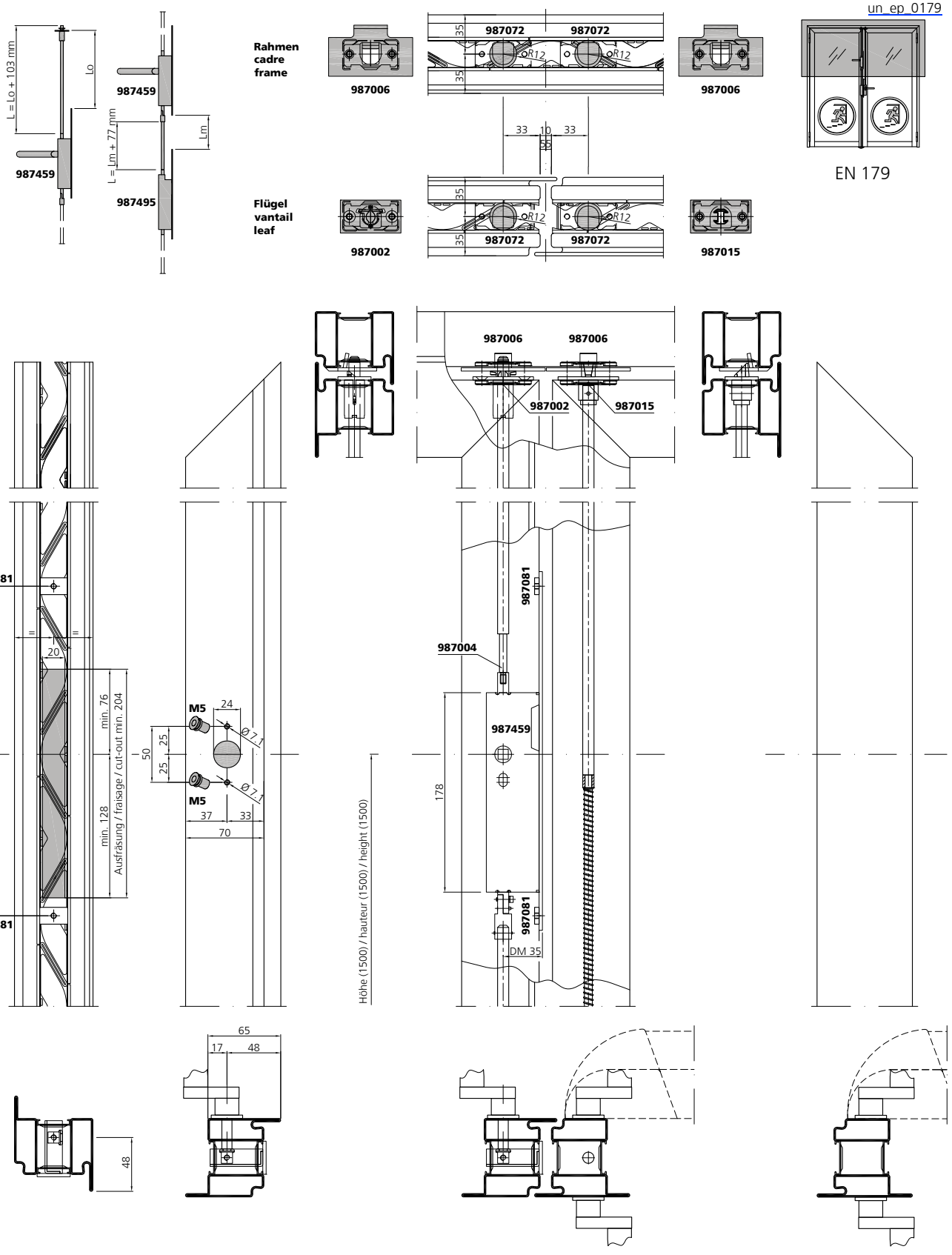

Stahl	Edelstahl
Acier	Acier inox
Steel	Stainless steel

Schlosseinbau
PZ

Montage serrure
CP

Lock installation
PC

un_ep_0179

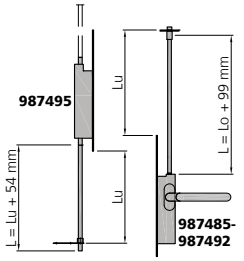

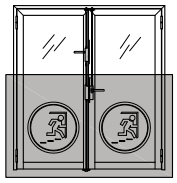

EN 179

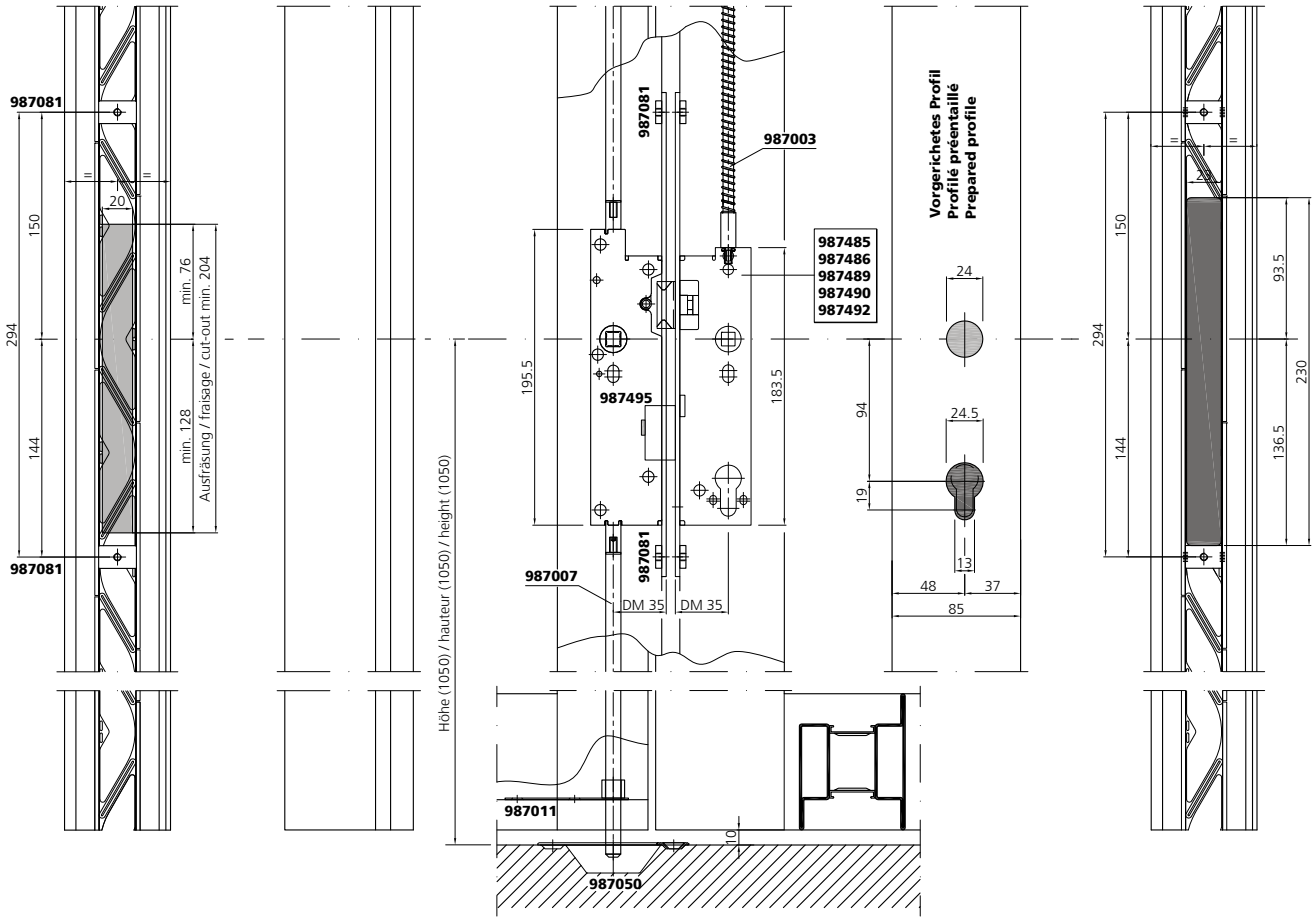

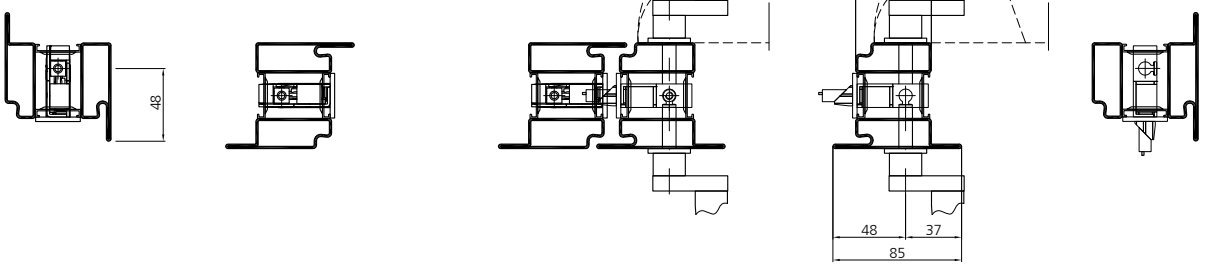

Schlosseinbau RZ

Montage serrure CR

Lock installation RC

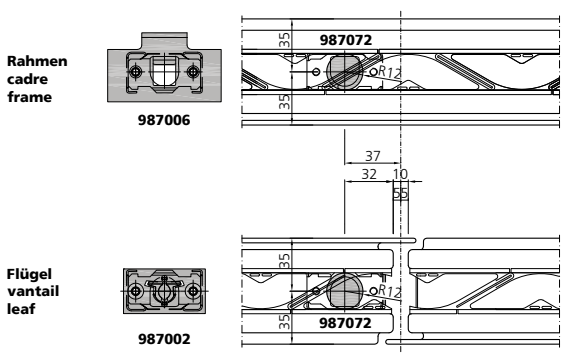

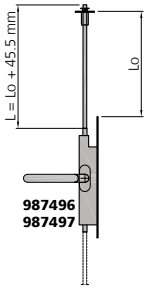

un_ep_0140

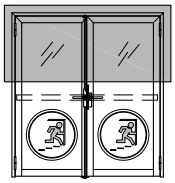

EN 179
EN 1125



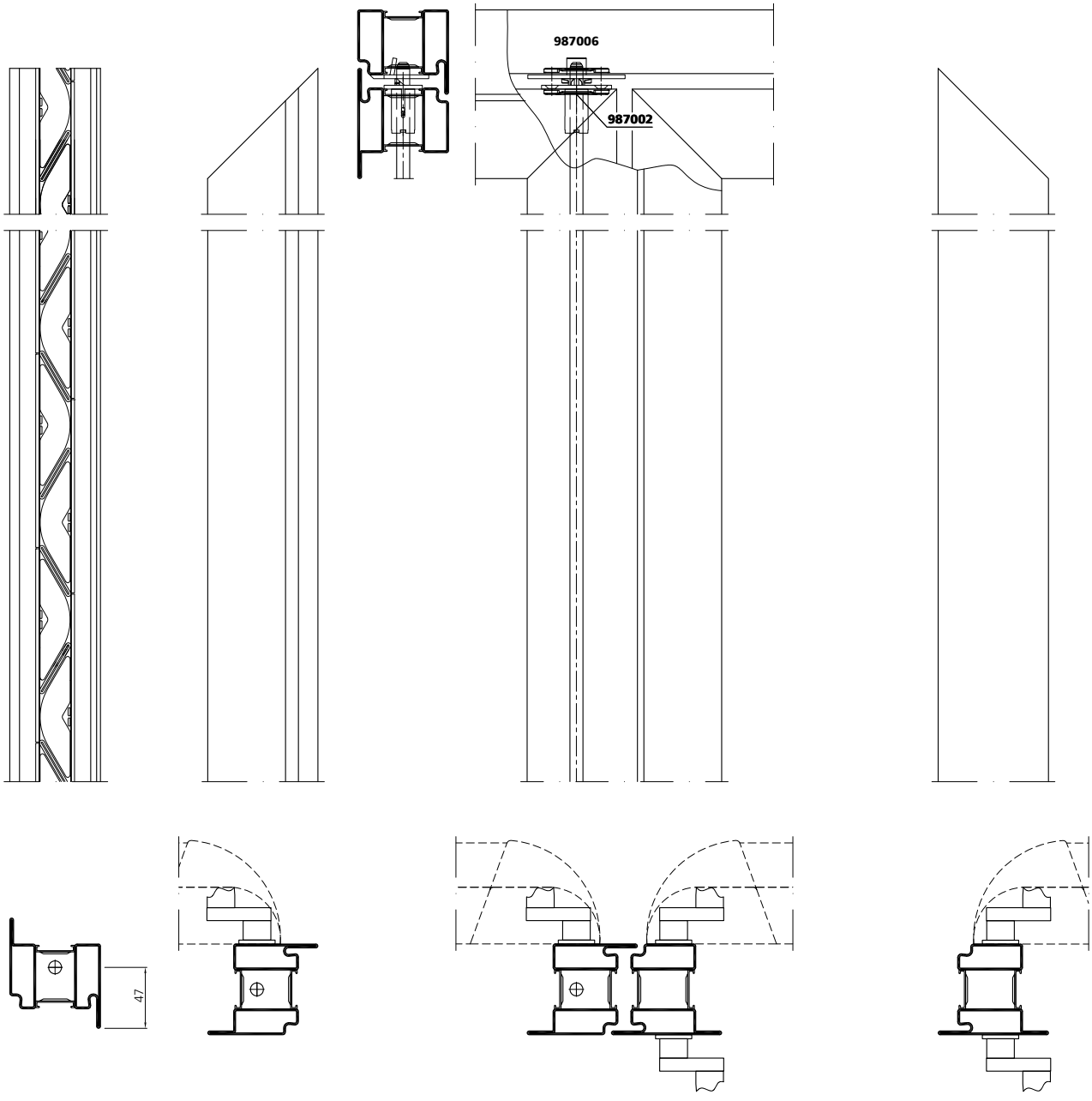

Stahl	Edelstahl
Acier	Acier inox
Steel	Stainless steel

Schlosseinbau RZ

Montage serrure CR

Lock installation RC

un_ep_0140

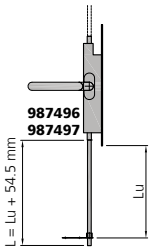

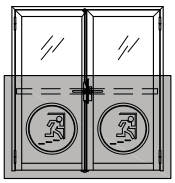

EN 179
EN 1125

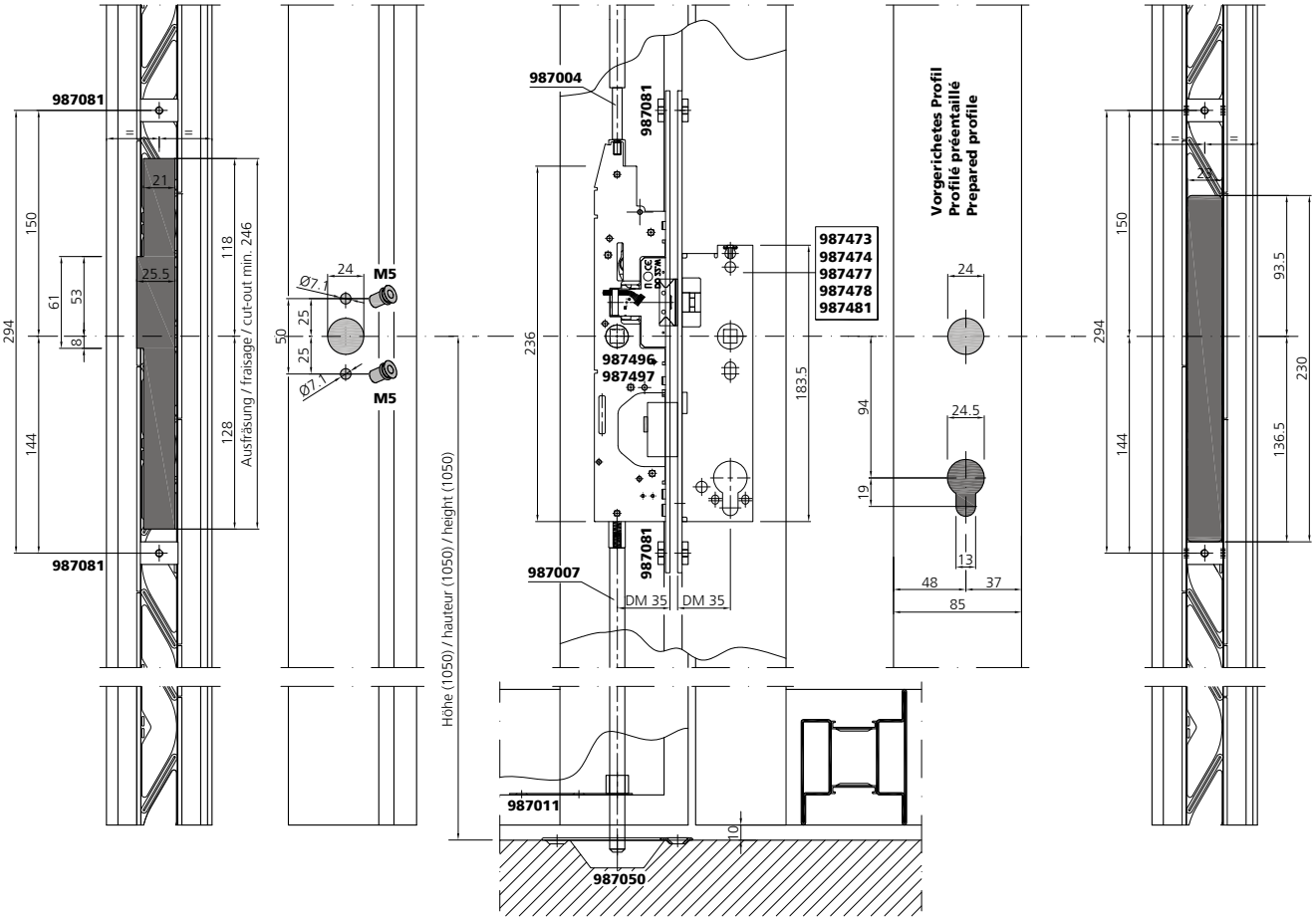

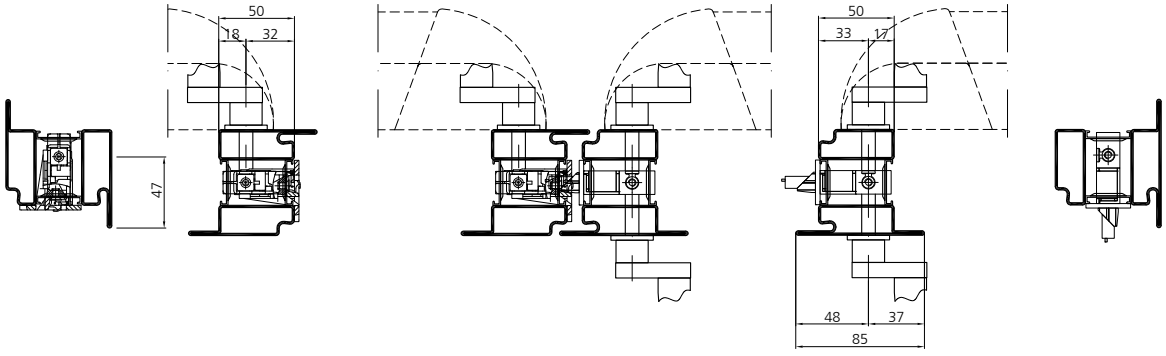

Schlosseinbau PZ

Montage serrure CP

Lock installation PC

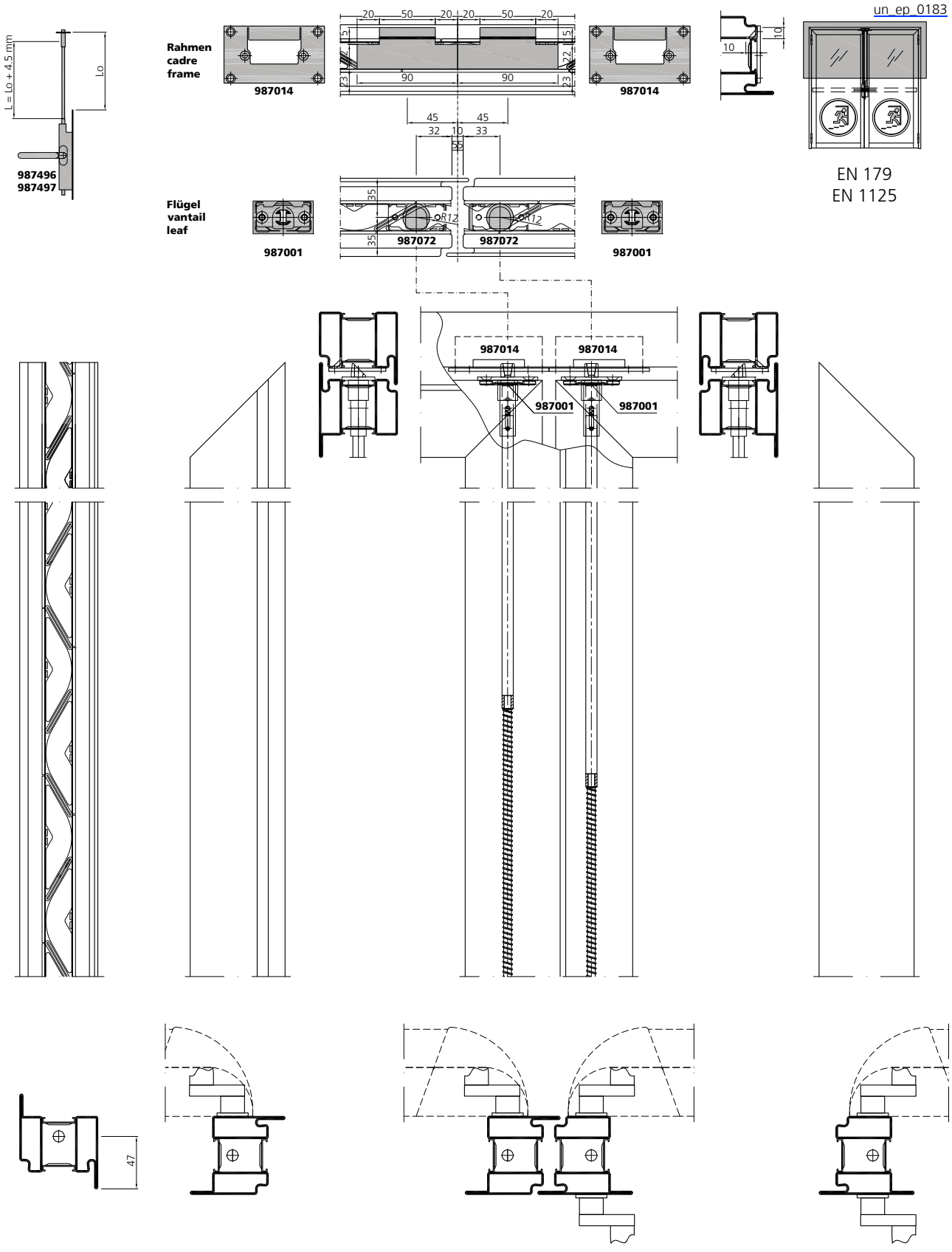

Stahl	Edelstahl
Acier	Acier inox
Steel	Stainless steel

Schlosseinbau PZ

Montage serrure CP

Lock installation PC

un_ep_0183

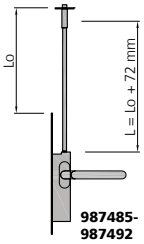

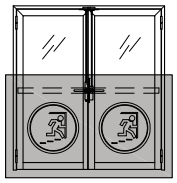

EN 179
EN 1125

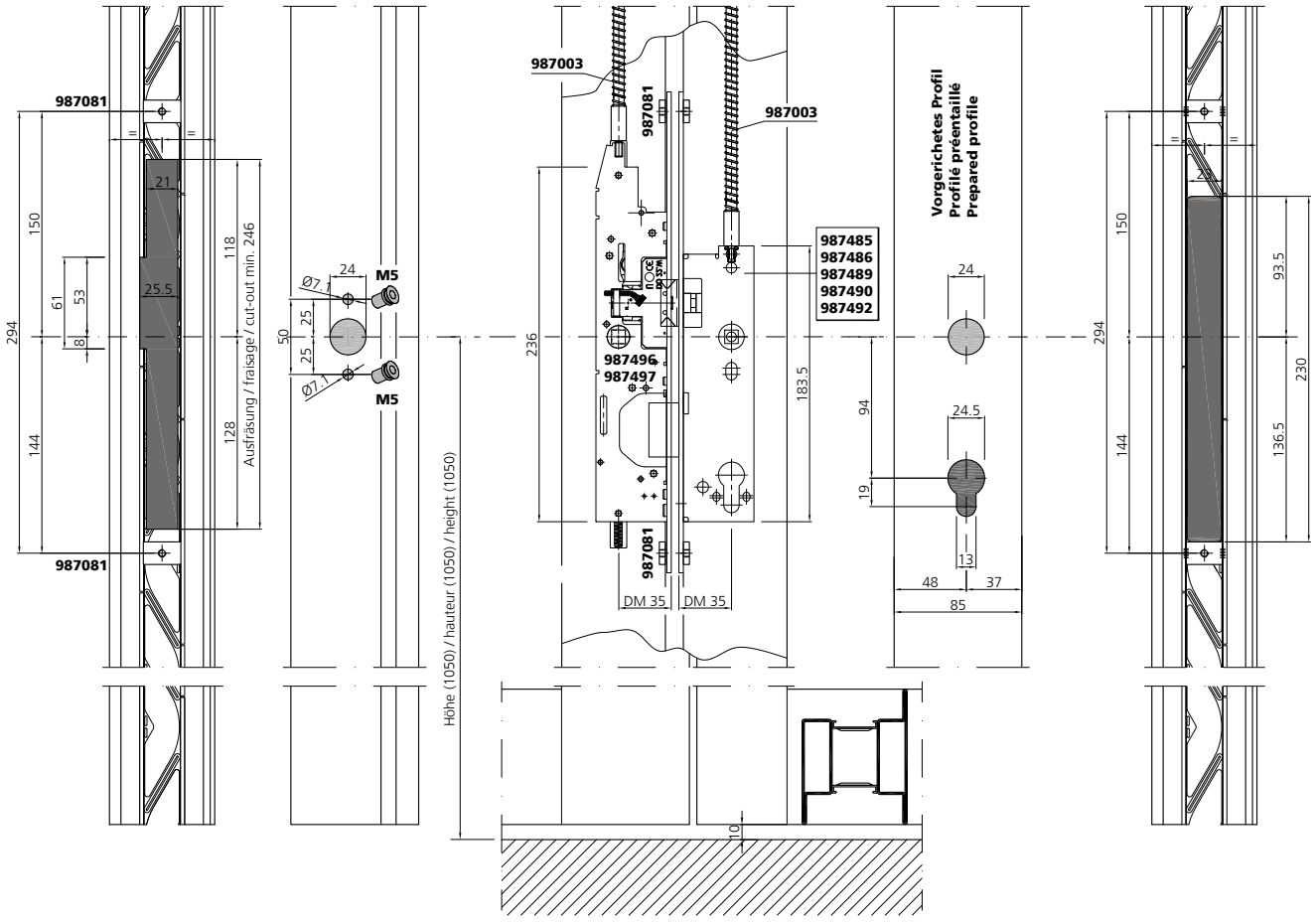

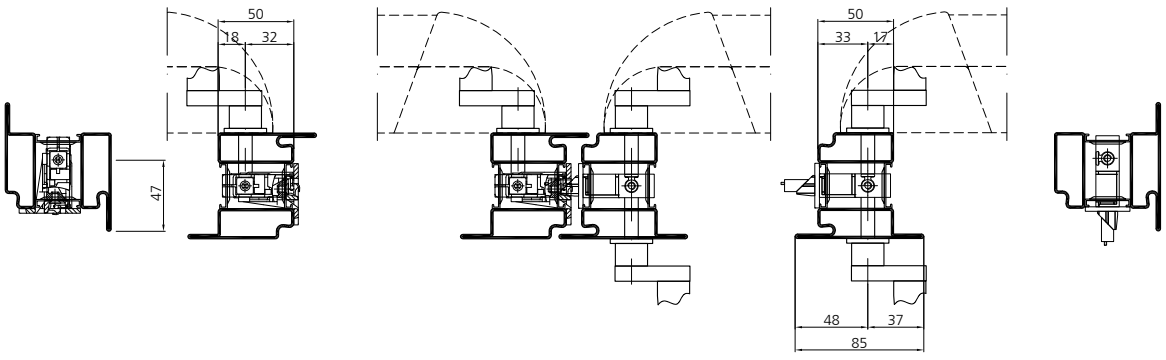

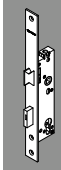

Verarbeitung Beschläge Tür
Mise en œuvre quincaillerie portes
Assembly door fittings

VUT 03/19

Montage Umlenkschloss 987459

Montage verrou de déviation 987459

Installation deflection lock 987459

1. Stange eindrehen
1. Visser la tringle
1. Screw in bolt

2. Verbindungselement aufstecken
2. monter l`élément de raccord
2. put on the connector

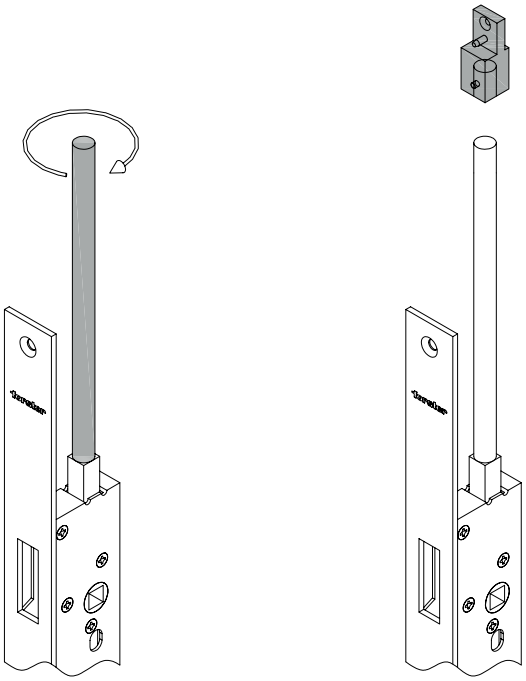

3. Stange mit Verbindungselement durchbohren, Ø 2.5
3. percer la tringle et l`élément de raccord avec Ø 2.5
3. Drill bolt and connector, Ø 2.5

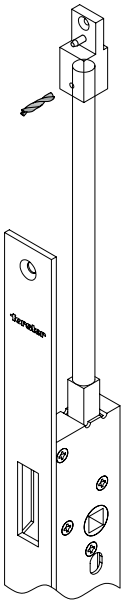

4. Stange und Verbindungselement mit Spannhülse Ø 2.5 x 16 mm verbinden
4. Assembler la tringle et l`élément de raccord avec la goupille fendue Ø 2.5 x 16 mm
4. Join bolt and connector with clamping sleeve Ø 2.5 x 16 mm

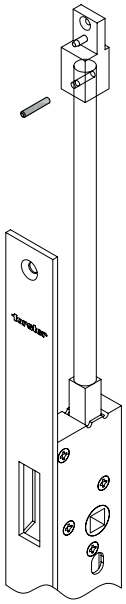

5. Gegenkasten und Umlenkschloss wie dargestellt aufstecken
5. Monter le boîtier du verrou de dérivation comme indiqué sur l`illustration.
5. Attach keep and door selector as illustrated.

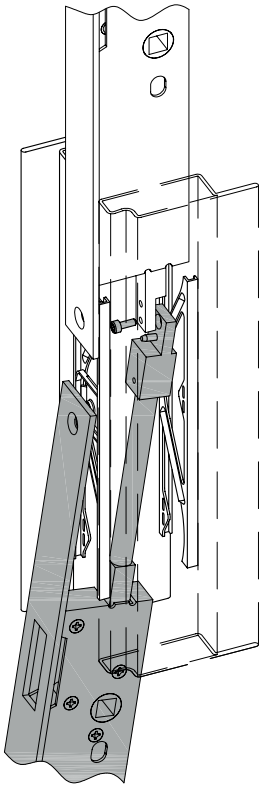

6. Gegenkasten und Umlenkschloss mit Innensechskantschraube verbinden
6. Assemble le boîtier du verrou de dérivation avec la vis à six pans creux
6. Connect keep and door selector with tighten inner hexagonal screw.

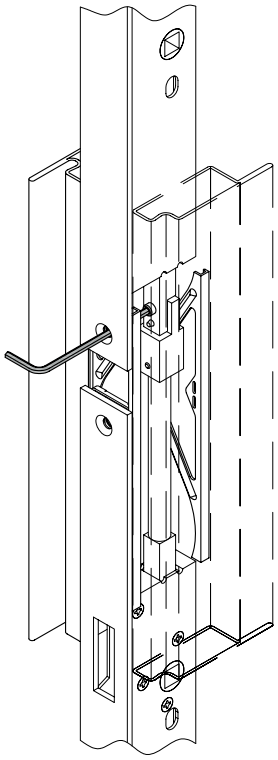

7. Alle noch fehlenden Befestigungsschrauben eindrehen.
7. Visser toutes les vis de fixation.
7. Fasten all remaining screws.

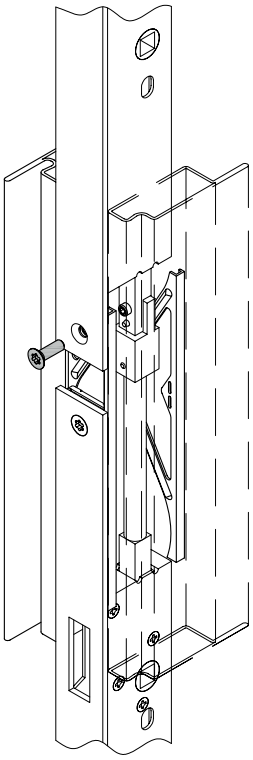

Montage Federnder Schnappriegel 987001

1. Stange Art.Nr. 987003 eindrehen
1. Visser la tringle Art.Nr. 987003
1. Screw in bolt Art.Nr. 987003

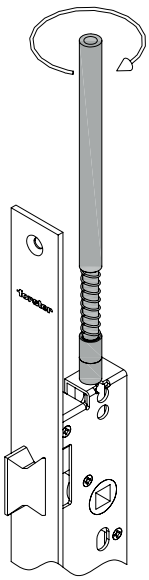

3. Bohren des Durchgangsloches, Ø 3
3. percer le trou d`assemblage, Ø 3
3. drill through the hole, Ø 3

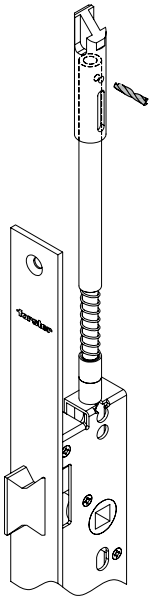

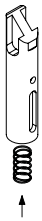

4. Einsetzen der Druckfeder
4. insérer le ressort
4. put in spring

Montage Loquet à ressort 987001

2. Schnappriegel aufsetzen
2. positionner le loquet sur la tringle
2. put on safety catch

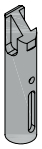

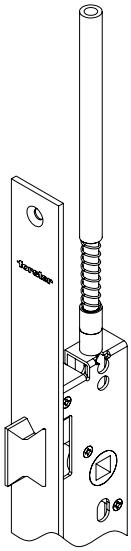

5. Schnappriegel mit Druckfeder auf Stange aufsetzen
5. monter le loquet avec le ressort sur la tringle
5. put on safety catch and spring



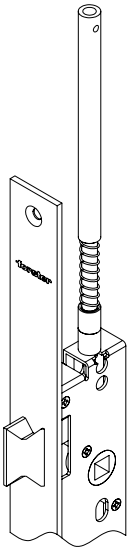

6. Spannhülse einschlagen
6. enfoncer la goupille fendue
6. drive in adapter sleeve

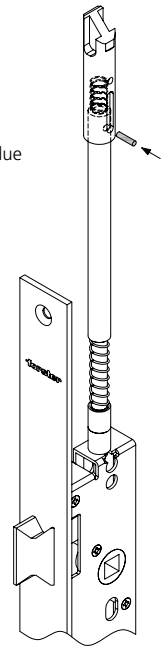

Installation Sprung safety catch 987001



Zuschnitt für Zusatzverriegelung nach oben Garnitur 987701

Débit pour verrouillage additionnel vers le haut Garniture 987701

Cutting for supplementary top shootbolt Set 987701

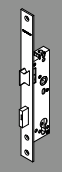

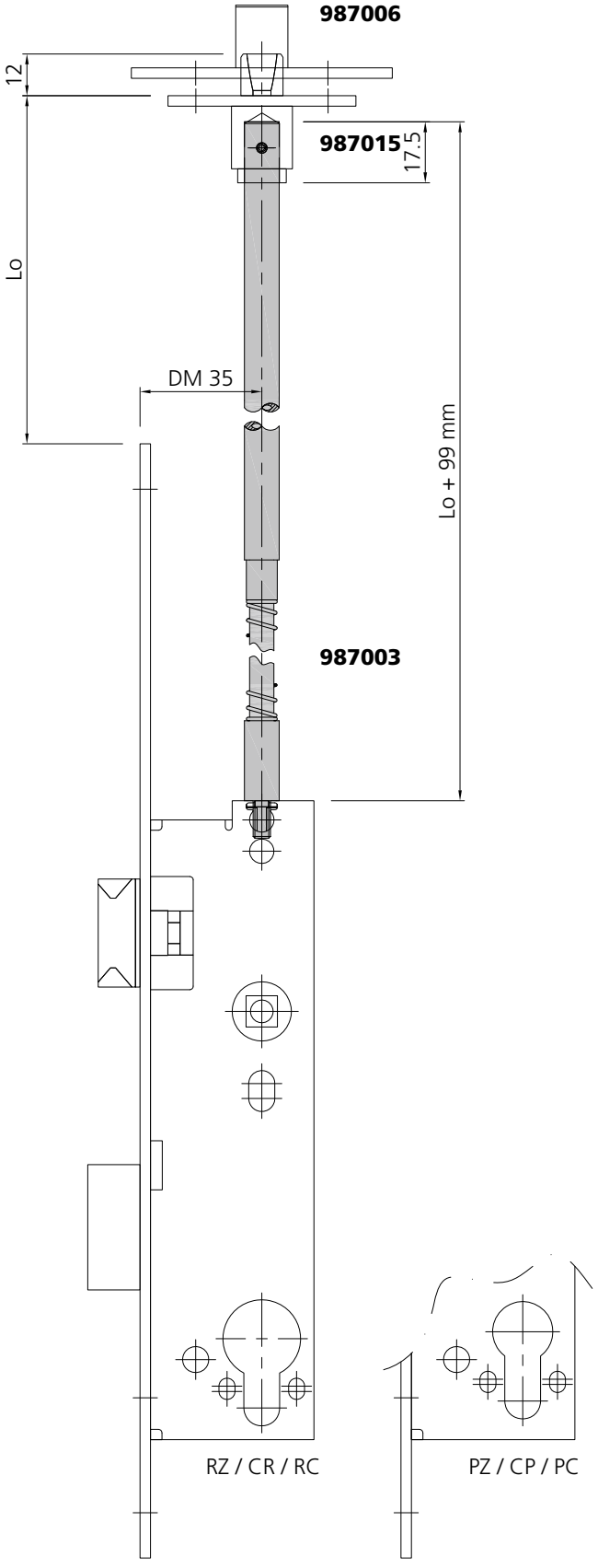

Standard Schlösser / fermetures standard / standard locks

987410 + 987412
987463 + 987464

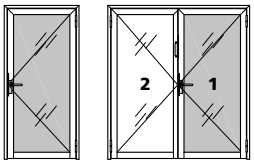

Antipanik-Schlösser / fermetures anti-panique / panic locks

987423 - 987432

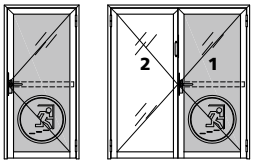

987483 - 987492

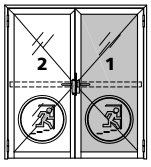

Zuschnitt für Zusatzverriegelung nach oben mit E-Öffner Garnitur 987706

Débit pour verrouillage additionnel vers le haut avec ouverture électrique Garniture 987706

Cutting for supplementary top shootbolt with electro door opener Set 987706

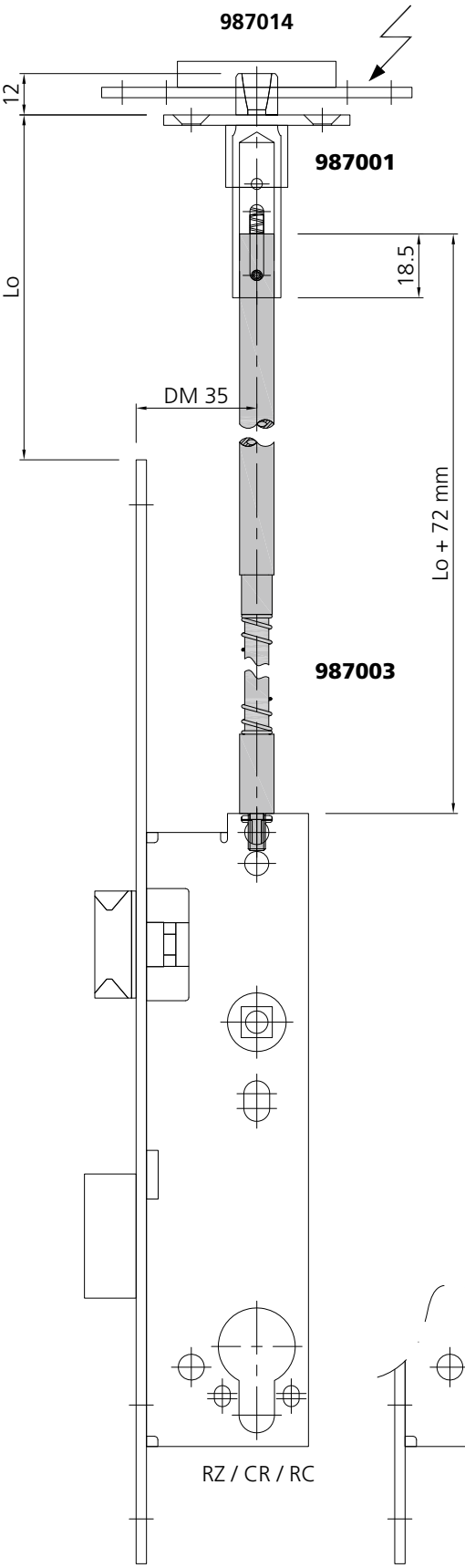

Standard Schlösser / fermetures standard / standard locks

987410 + 987412
987463 + 987464

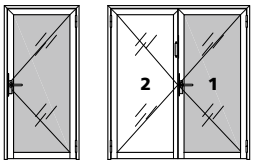

Antipanik-Schlösser / fermetures anti-panique / panic locks

987423 - 987432

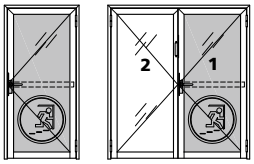

987483 - 987492

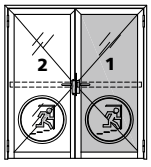

Zuschnitt für Standflügel-verriegelung Garnitur 987702

Débit pour verrouillage du vantail semi-fixe Garniture 987702

Cutting for passive leaf lock Set 987702



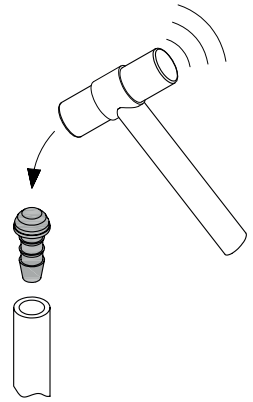

Einschlagen des Gleitstopfens nur im "nichtmontierten" Zustand
Gewinde am Stangenende nicht beschädigen!

Pose de l`arrêt anti-friction "non monté"
Ne pas abîmer le filetage sur l`extrémité de la tige!

drive in sliding stopper only in unscrewed status
do not damage the thread at the end of the bolt!

Manuelles Falztreibriegel-Schloss
Crémone à levier manuelle
Manual drive bolt lock

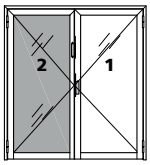

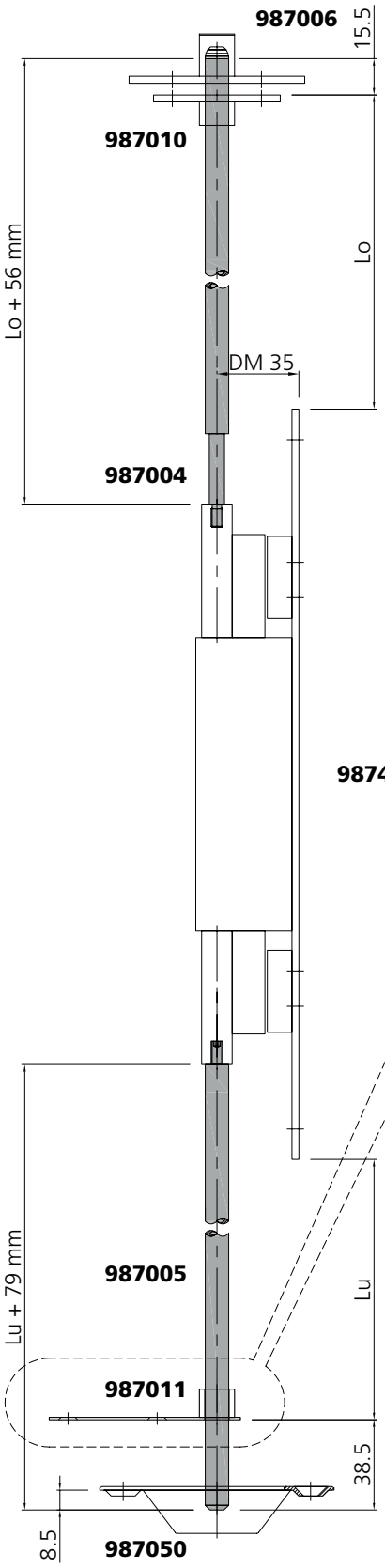

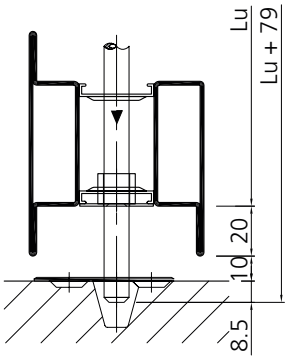

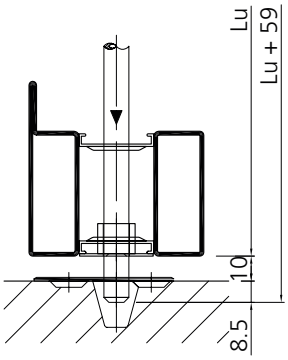

Stahl	Edelstahl
Acier	Acier inox
Steel	Stainless steel

Zuschnitt für Standflügel-verriegelung
Garnitur 987702
Isolierte Schwelle

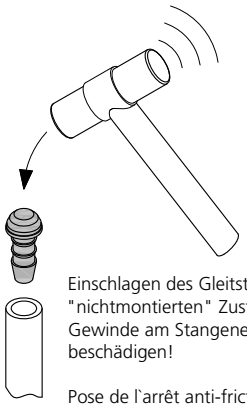

Einschlagen des Gleitstopfens nur im "nichtmontierten" Zustand
Gewinde am Stangenende nicht beschädigen!

Pose de l`arrêt anti-friction "non monté"
Ne pas abîmer le filetage sur l`extrémité de la tige!

drive in sliding stopper only in unscrewed status
do not damage the thread at the end of the bolt!

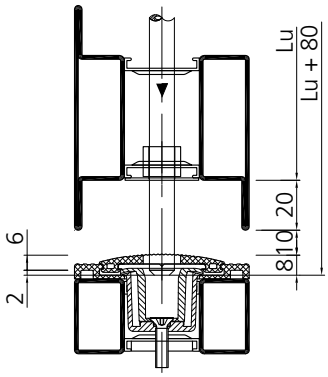

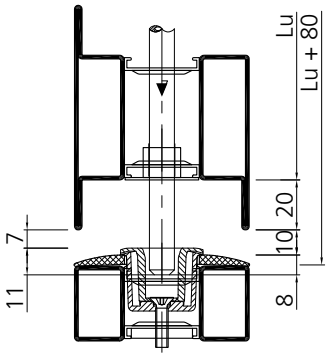

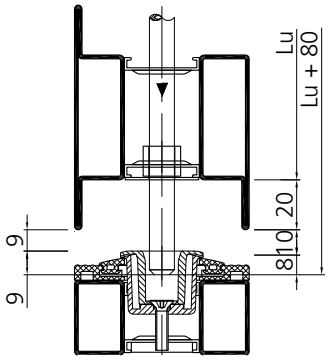

Débit pour verrouillage du vantail semi-fixe
Garniture 987702
Seuil isolé

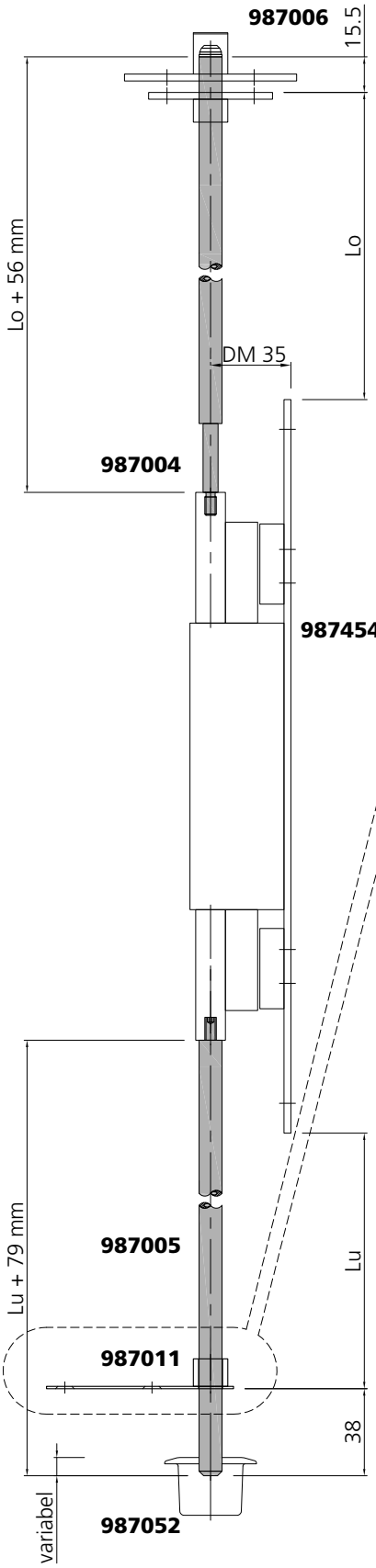

Cutting for passive leaf lock
Set 987702
Insulated threshold

Manuelles Falztreibriegel-Schloss
Crémone à levier manuelle
Manual drive bolt lock

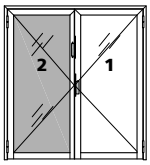

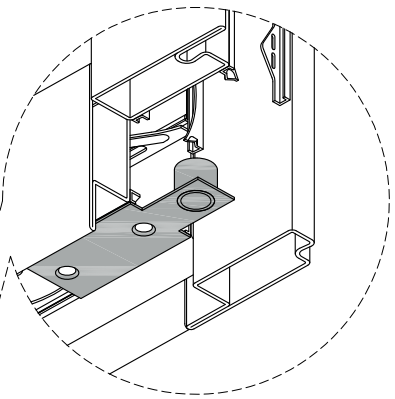

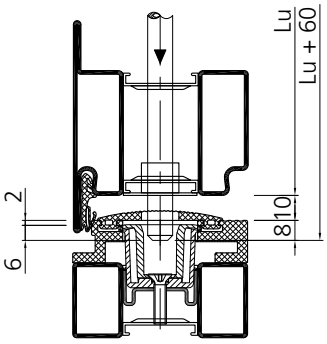

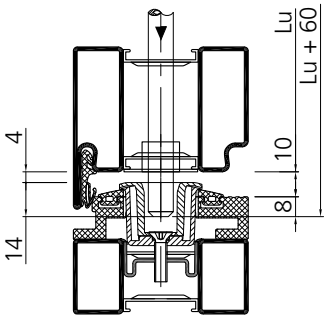

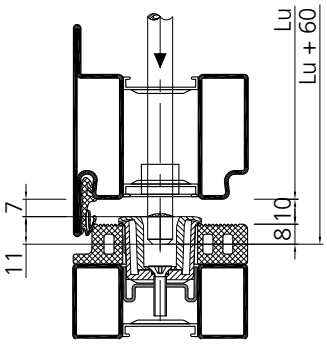

Zuschnitt für Standflügel-verriegelung Garnitur 987702

Débit pour verrouillage du vantail semi-fixe Garniture 987702

Cutting for passive leaf lock Set 987702

Manuelles Falztreibriegel-Schloss und E-Öffner
Crémone à levier manuelle
avec ouverture électrique
Manual drive bolt lock with E-opener

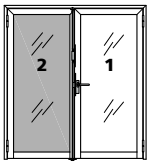

Stahl	Edelstahl
Acier	Acier inox
Steel	Stainless steel

Zuschnitt für Standflügel-verriegelung Garnitur 987702 Isolierte Schwelle

Débit pour verrouillage du vantail semi-fixe Garniture 987702 Seuil isolé

Cutting for passive leaf lock Set 987702 Insulated threshold

Manuelles Falztreibriegel-Schloss und E-Öffner
Crémone à levier manuelle
avec ouverture électrique
Manual drive bolt lock with E-opener

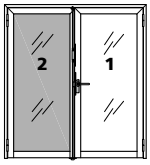

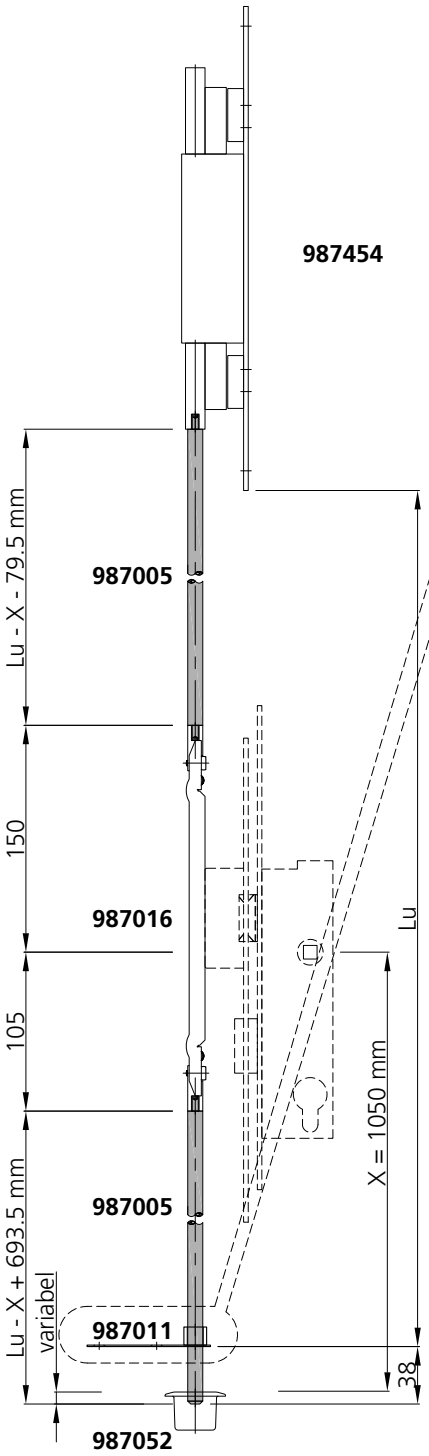

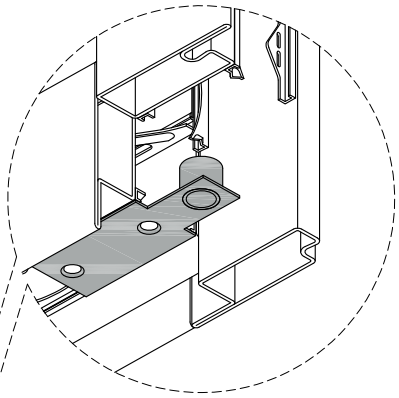

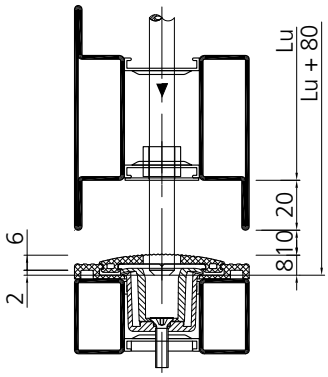

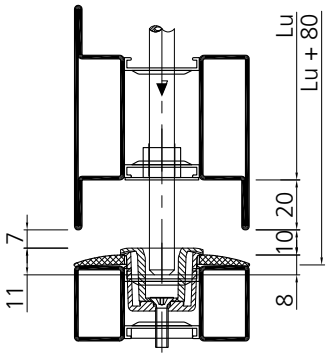

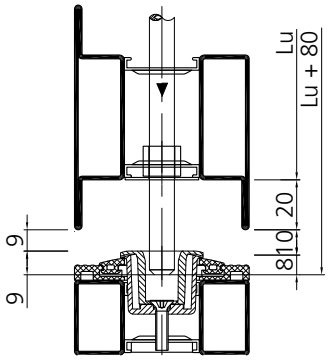

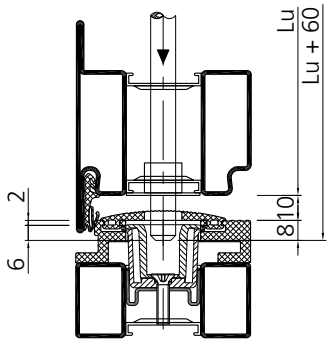

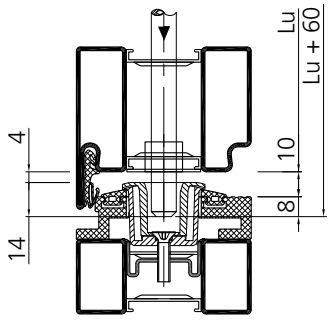

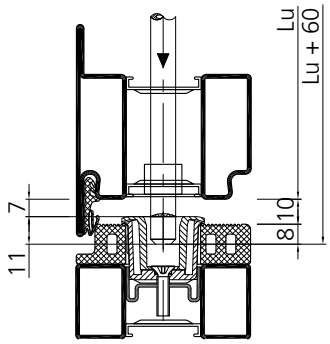

Zuschnitt für Standflügel-verriegelung Garnitur 987703

Débit pour verrouillage du vantail semi-fixe Garniture 987703

Cutting for passive leaf lock Set 987703

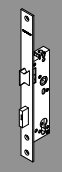

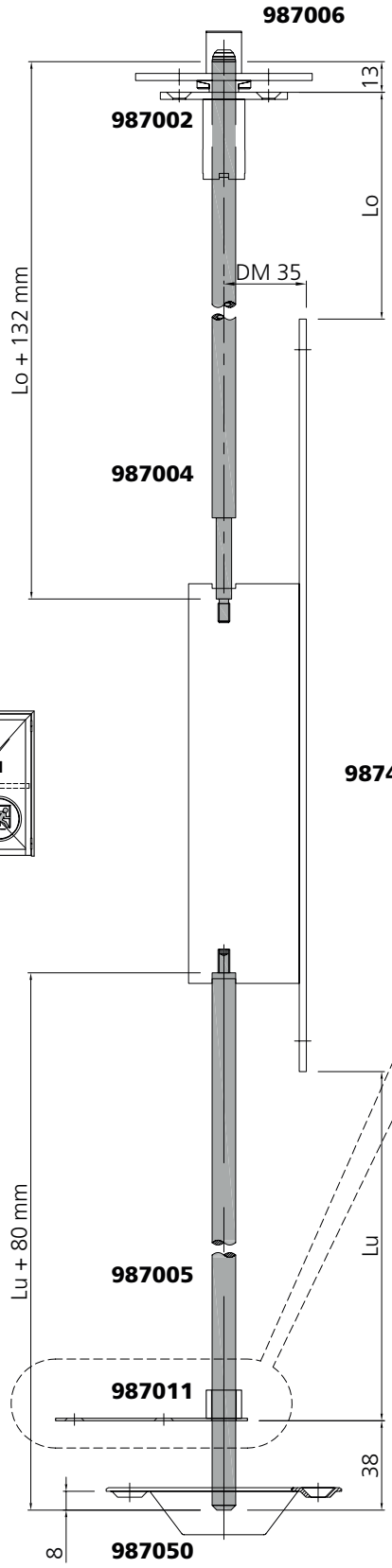

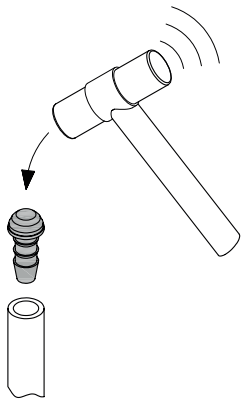

Einschlagen des Gleitstopfens nur im "nichtmontierten" Zustand
Gewinde am Stangenende nicht beschädigen!

Pose de l'arrêt anti-friction "non monté"
Ne pas abîmer le filetage sur l'extrémité de la tige!

drive in sliding stopper only in unscrewed status
do not damage the thread at the end of the bolt!

Selbstverriegelndes Falztreibriegelschloss
Crémone à levier avec verrouillage automatique
Self-locking drive bolt lock

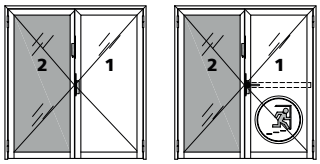

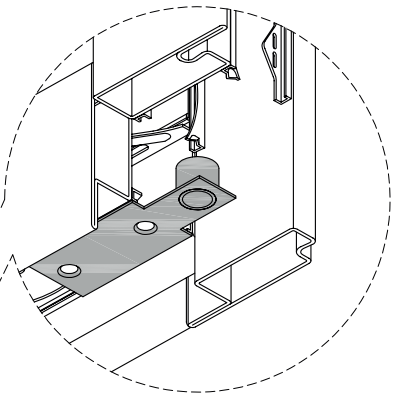

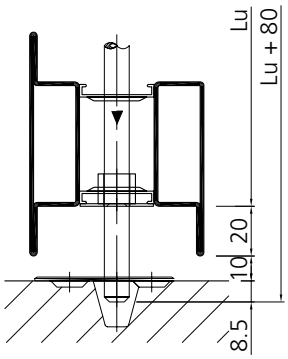

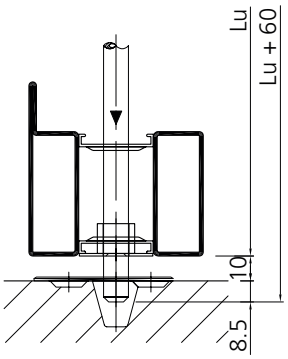

Stahl	Edelstahl
Acier	Acier inox
Steel	Stainless steel

Zuschnitt für Standflügel-verriegelung Garnitur 987703 Isolierte Schwelle

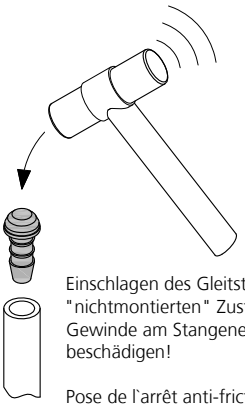

Einschlagen des Gleitstopfens nur im "nichtmontierten" Zustand
Gewinde am Stangenende nicht beschädigen!

Pose de l'arrêt anti-friction "non monté"
Ne pas abîmer le filetage sur l'extrémité de la tige!

drive in sliding stopper only in unscrewed status
do not damage the thread at the end of the bolt!

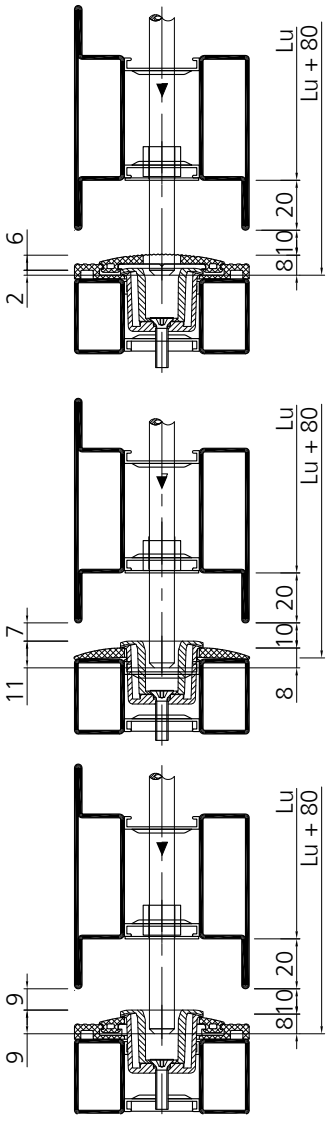

Débit pour verrouillage du vantail semi-fixe Garniture 987703 Seuil isolé

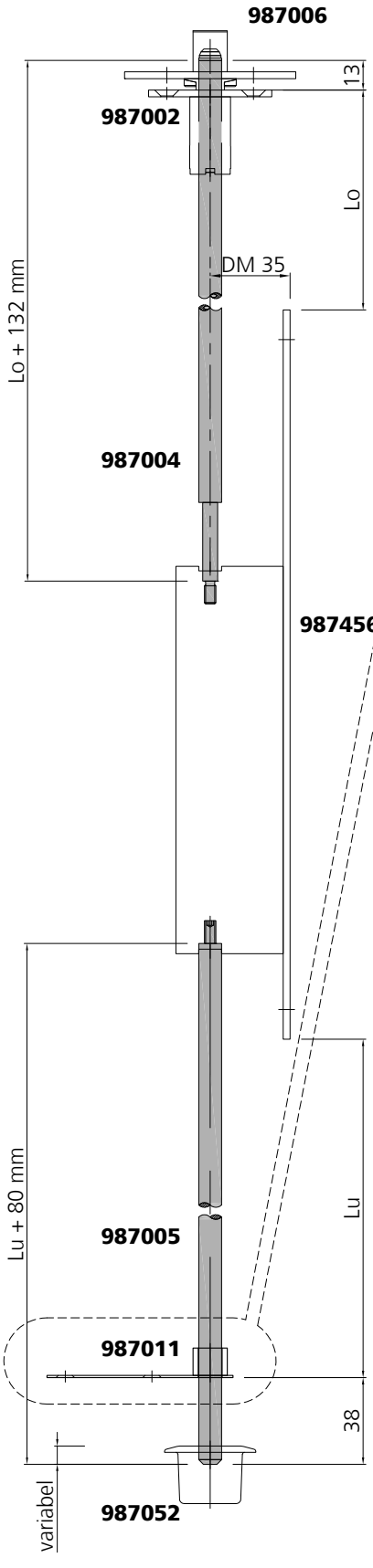

Cutting for passive leaf lock Set 987703 Insulated threshold

Selbstverriegelndes Falztreibriegelschloss
Crémone à verrouillage automatique à commande à levier
Self-locking drive bolt lock

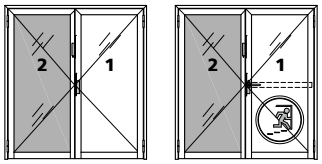

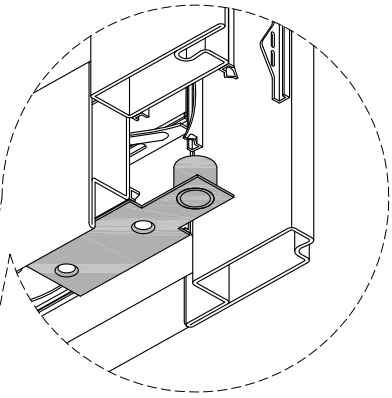

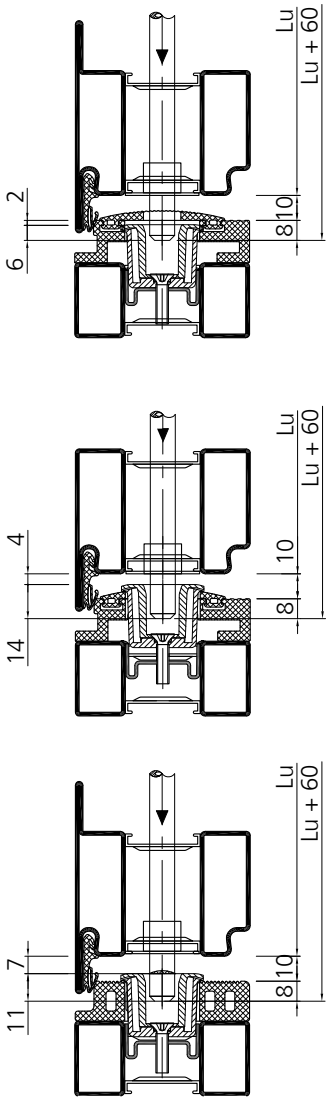

Zuschnitt für Standflügel-verriegelung Garnitur 987703

Débit pour verrouillage du vantail semi-fixe Garniture 987703

Cutting for passive leaf lock Set 987703

Selbstverriegelndes Falztreibriegel-Schloss und E-Öffner
Crémone à levier avec verrouillage automatique avec ouverture électrique
Self-locking drive bolt lock with E-opener

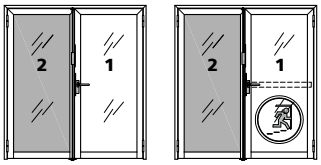

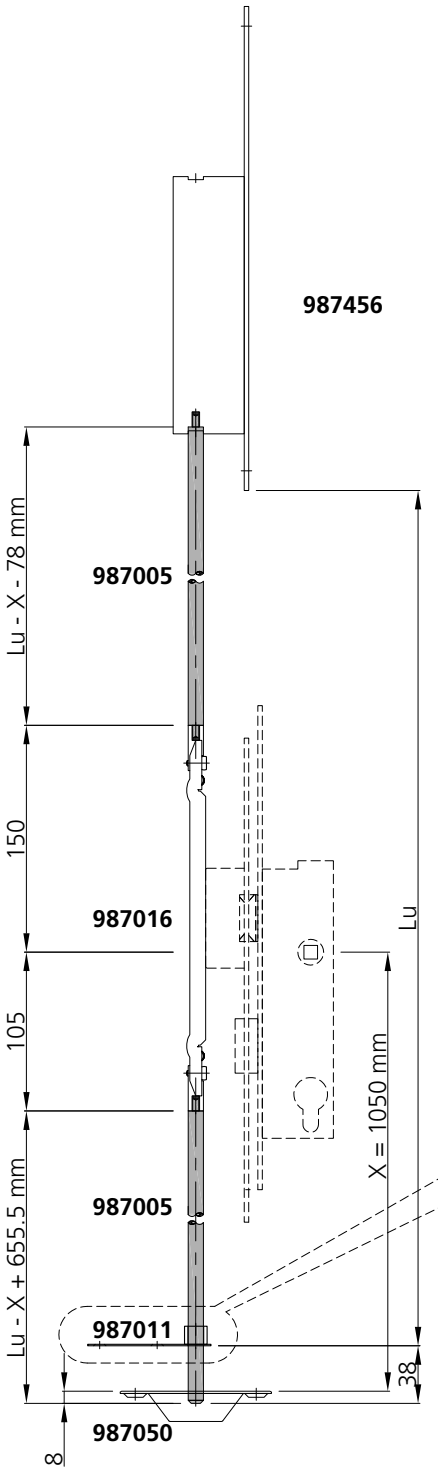

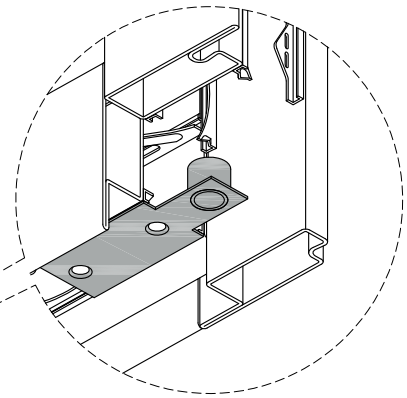

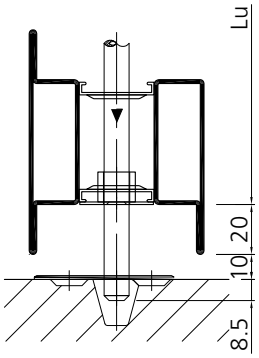

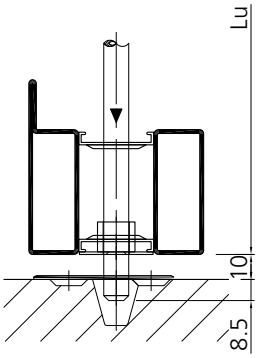

Stahl	Edelstahl
Acier	Acier inox
Steel	Stainless steel

Zuschnitt für Standflügel-verriegelung Garnitur 987703 Isolierte Schwelle

Débit pour verrouillage du vantail semi-fixe Garniture 987703 Seuil isolé

Cutting for passive leaf lock Set 987703 Insulated threshold

Selbstverriegelndes Falztreibriegel-Schloss und E-Öffner
Crémone à levier avec verrouillage automatique avec ouverture électrique
Self-locking drive bolt lock with E-opener

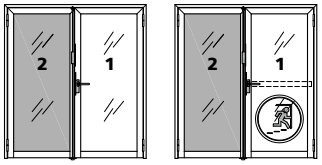

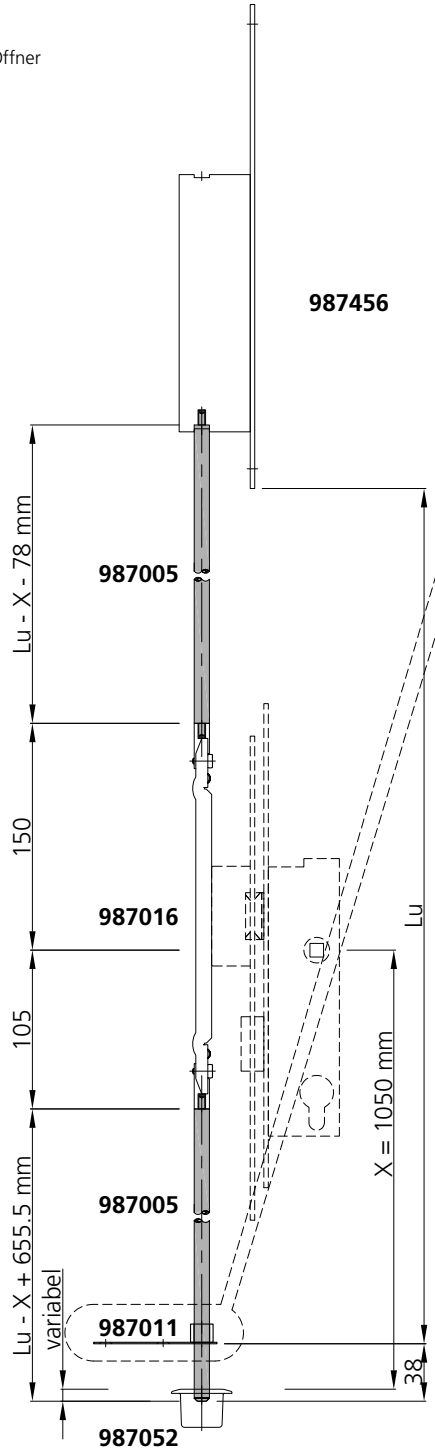

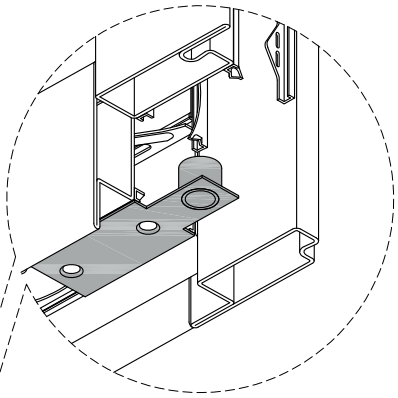

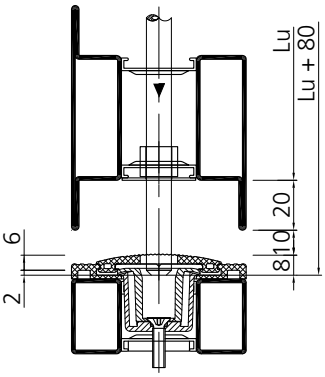

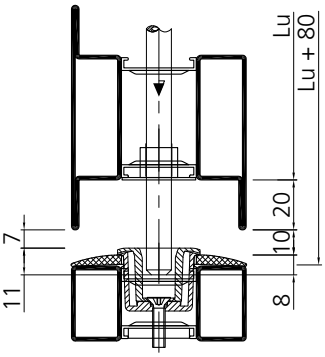

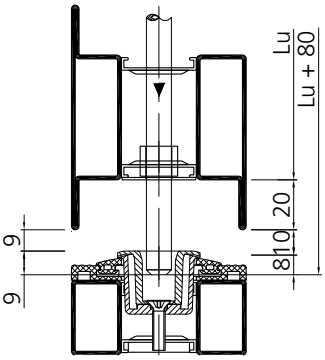

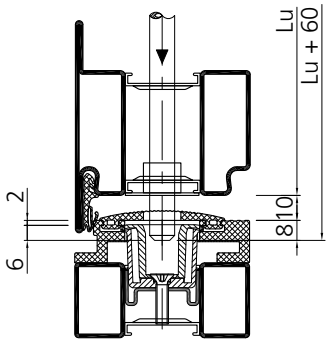

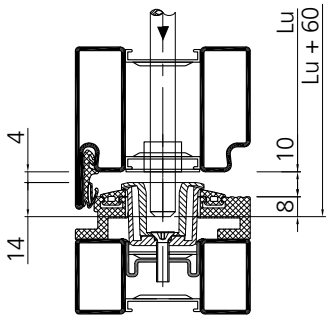

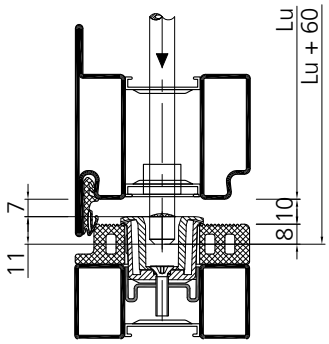

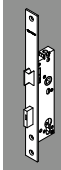

Verarbeitung Beschläge Tür
Mise en œuvre quincaillerie portes
Assembly door fittings

Zuschnitt für Standflügel-verriegelung Garnitur 987704

Débit pour verrouillage du vantail semi-fixe Garniture 987704

Cutting for passive leaf lock Set 987704



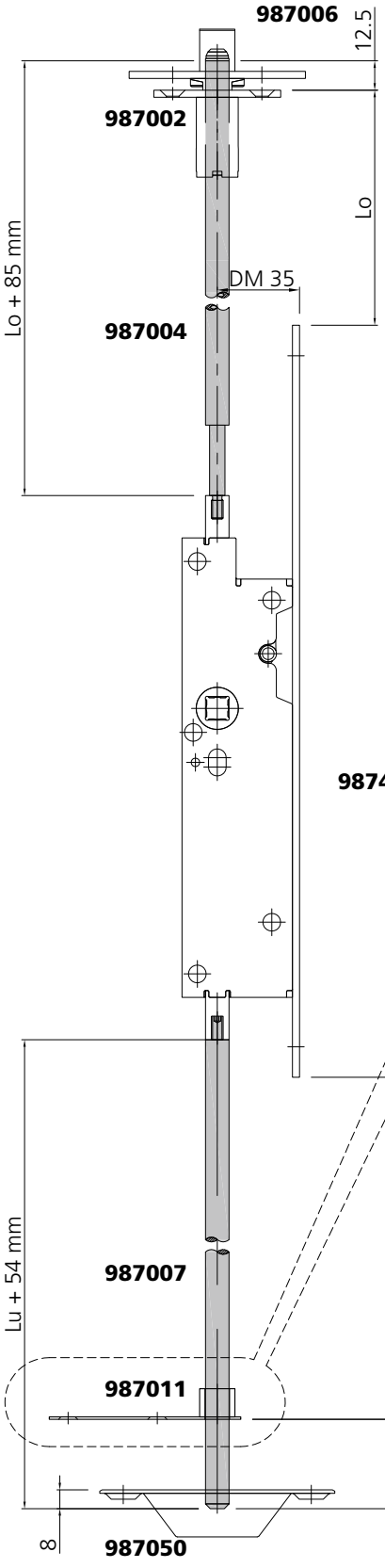

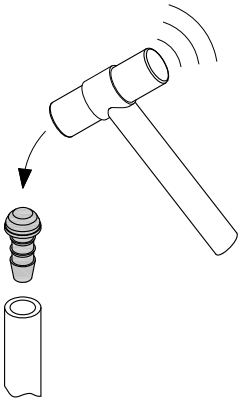

Einschlagen des Gleitstopfens nur im "nichtmontierten" Zustand.
Gewinde am Stangenende nicht beschädigen!

Pose de l`arrêt anti-friction "non monté".
Ne pas abîmer le filetage sur l`etrémité de la tige!

Drive in sliding stopper only in unscrewed status
Do not damage the thread at the end of the bolt!

Antipanik-Gegenkasten
Crémone anti-panique
Anti-panic opposite lock

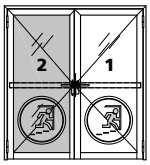

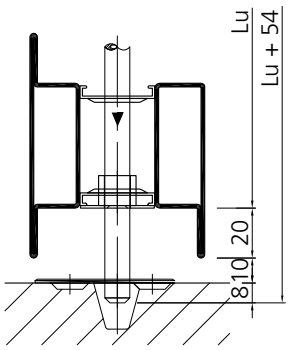

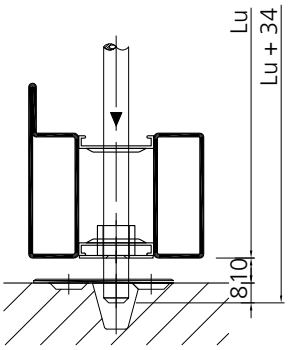

Stahl	Edelstahl
Acier	Acier inox
Steel	Stainless steel

Zuschnitt für Standflügel-verriegelung Garnitur 987704 Isolierte Schwelle

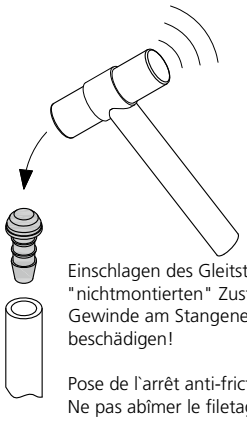

Einschlagen des Gleitstopfens nur im "nichtmontierten" Zustand.
Gewinde am Stangenende nicht beschädigen!

Pose de l'arrêt anti-friction "non monté".
Ne pas abîmer le filetage sur l'etrémité de la tige!

Drive in sliding stopper only in unscrewed status
Do not damage the thread at the end of the bolt!

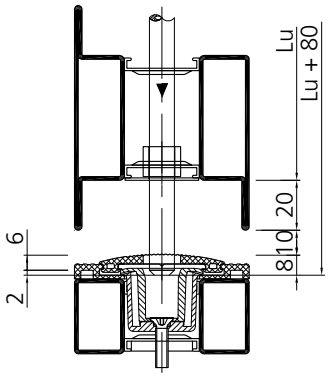

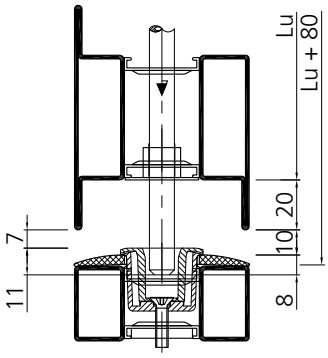

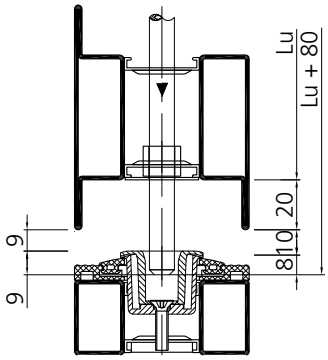

Débit pour verrouillage du vantail semi-fixe Garniture 987704 Seuil isolé

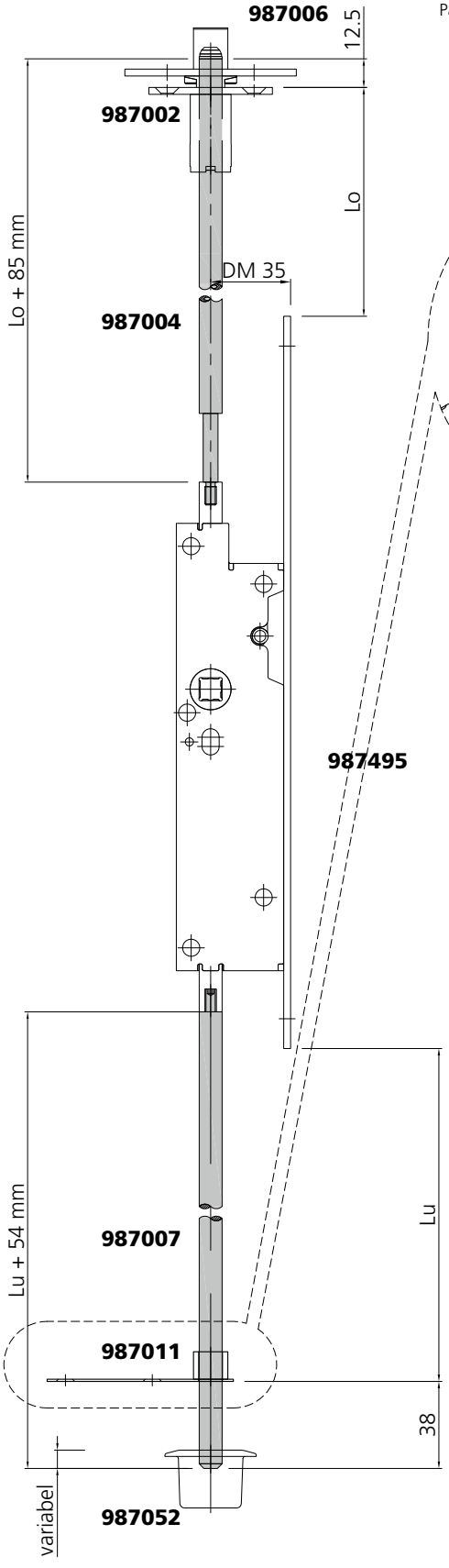

Cutting for passive leaf lock Set 987704 Insulated threshold

Antipanik Gegenkasten
Crémone anti-panique
Panic-version opposite according

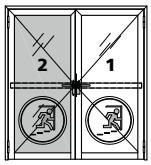

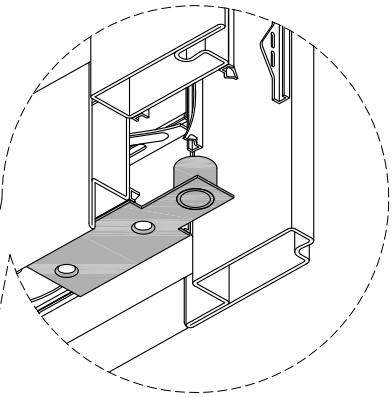

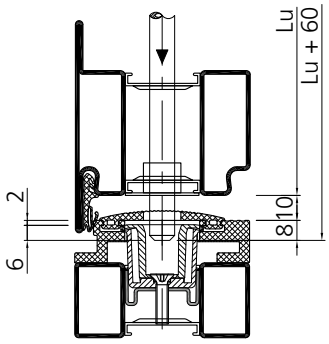

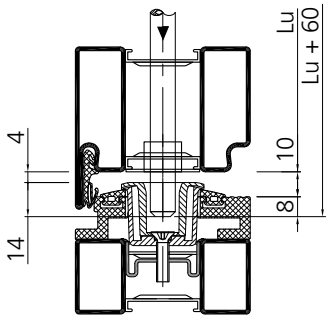

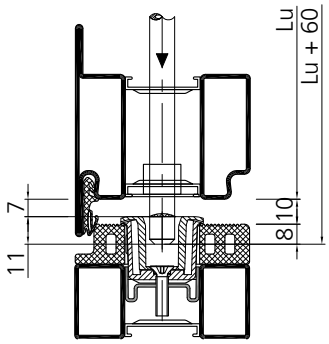

Zuschnitt für Standflügel-verriegelung Garnitur 987704

Débit pour verrouillage du vantail semi-fixe Garniture 987704

Cutting for passive leaf lock Set 987704

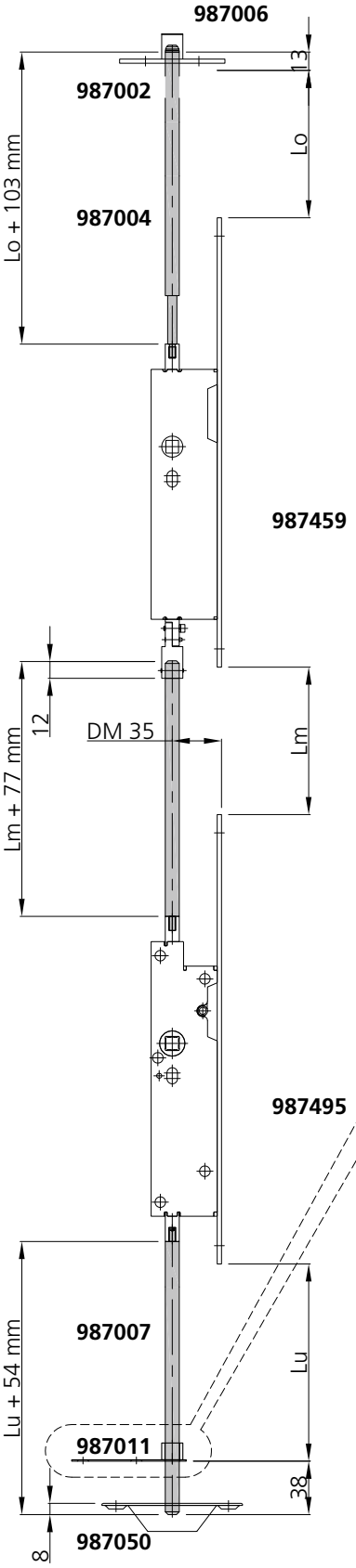

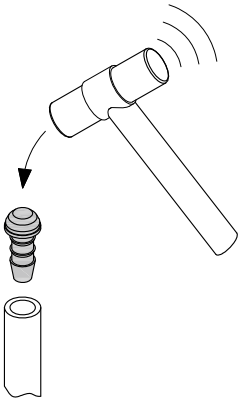

Einschlagen des Gleitstopfens nur im "nichtmontierten" Zustand.
Gewinde am Stangenende nicht beschädigen!

Pose de l`arrêt anti-friction "non monté".
Ne pas abîmer le filetage sur l`etrémité de la tige!

Drive in sliding stopper only in unscrewed status
Do not damage the thread at the end of the bolt!

Antipanik-Gegenkasten mit Umlenkschloss
Crémone anti-panique avec verrou de dérivation
Anti-panic opposite lock with deflection lock

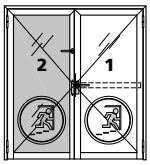

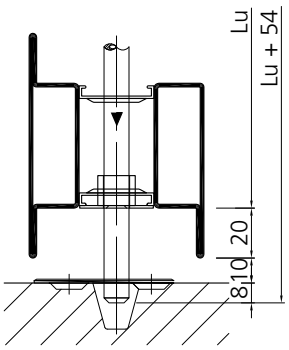

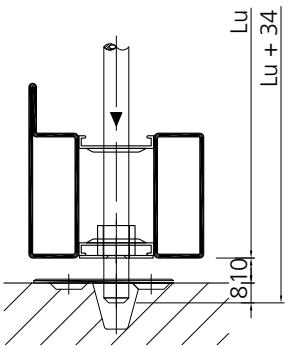

Stahl	Edelstahl
Acier	Acier inox
Steel	Stainless steel

Zuschnitt für Standflügel-verriegelung Garnitur 987704 Isolierte Schwelle

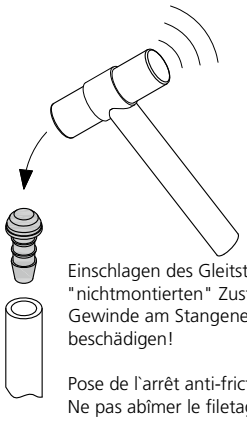

Einschlagen des Gleitstopfens nur im "nichtmontierten" Zustand.
Gewinde am Stangenende nicht beschädigen!

Pose de l`arrêt anti-friction "non monté".
Ne pas abîmer le filetage sur l`etrémité de la tige!

Drive in sliding stopper only in unscrewed status
Do not damage the thread at the end of the bolt!

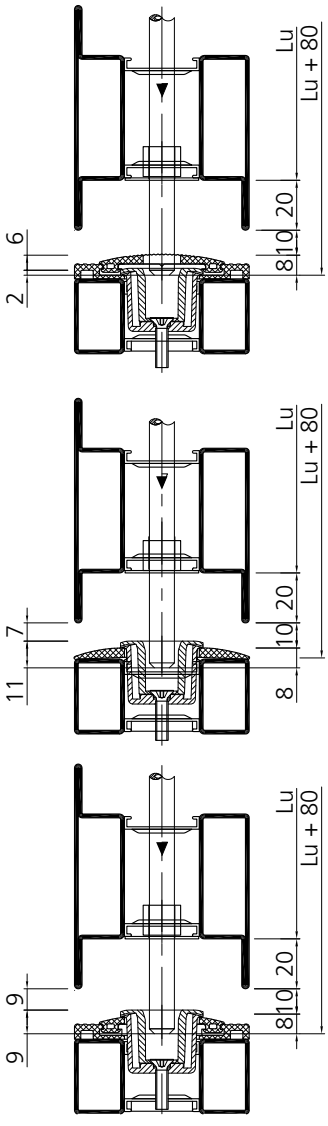

Débit pour verrouillage du vantail semi-fixe Garniture 987704 Seuil isolé

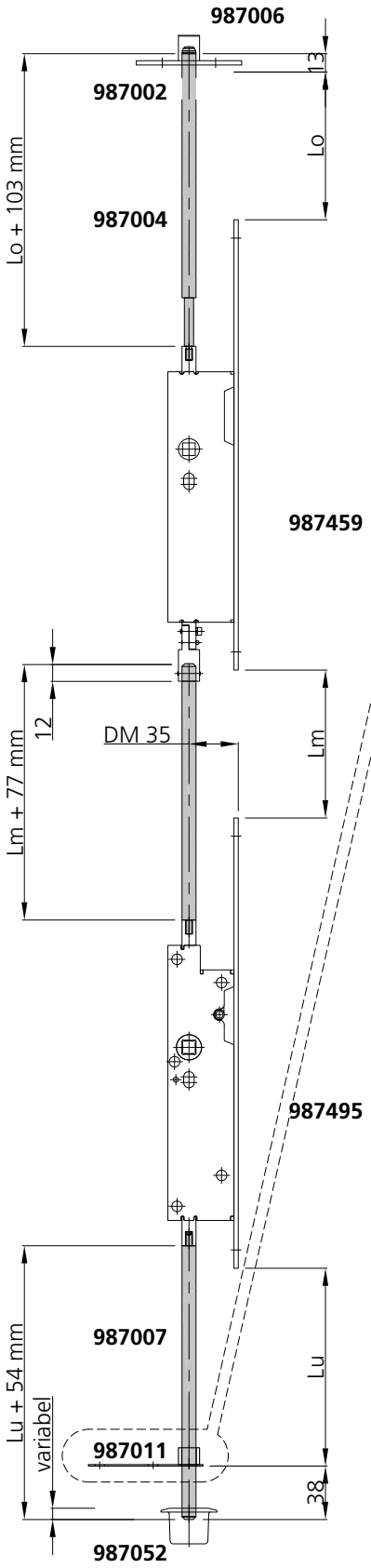

Cutting for passive leaf lock Set 987704 Insulated threshold

Antipanik Gegenkasten mit Umlenkschloss
Crémone anti-panique avec verrou de dérivation
Anti-panic opposite lock with deflection lock

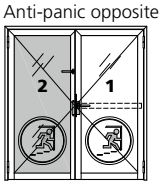

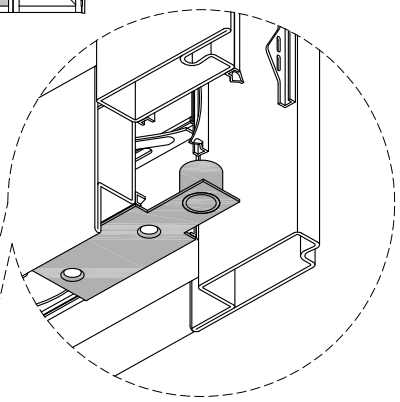

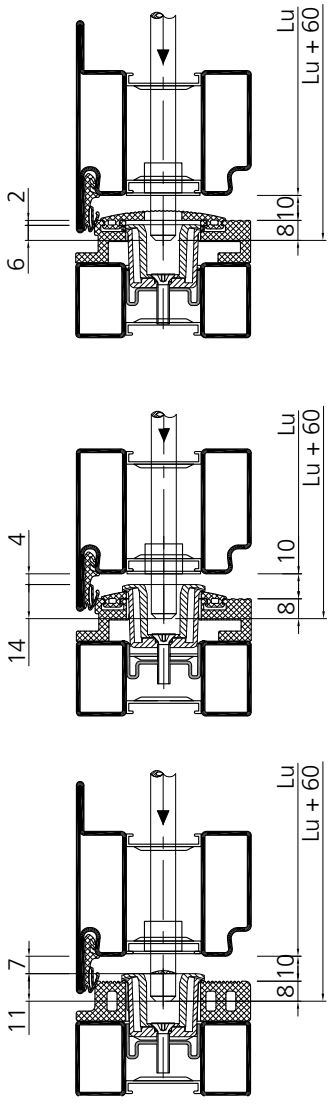

Zuschnitt für Standflügel-verriegelung Garnitur 987704

Débit pour verrouillage du vantail semi-fixe Garniture 987704

Cutting for passive leaf lock Set 987704

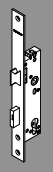

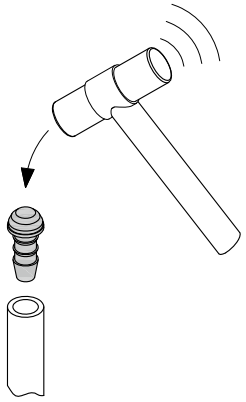

Einschlagen des Gleitstopfens nur im "nichtmontierten" Zustand.
Gewinde am Stangenende nicht beschädigen!

Pose de l`arrêt anti-friction "non monté".
Ne pas abîmer le filetage sur l`etrémité de la tige!

Drive in sliding stopper only in unscrewed status
Do not damage the thread at the end of the bolt!

Antipanik-Gegenkasten mit E-Öffner
Crémone anti-panique avec ouverture électrique
Anti-panic opposite lock with E-opener

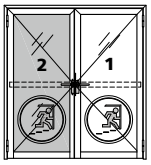

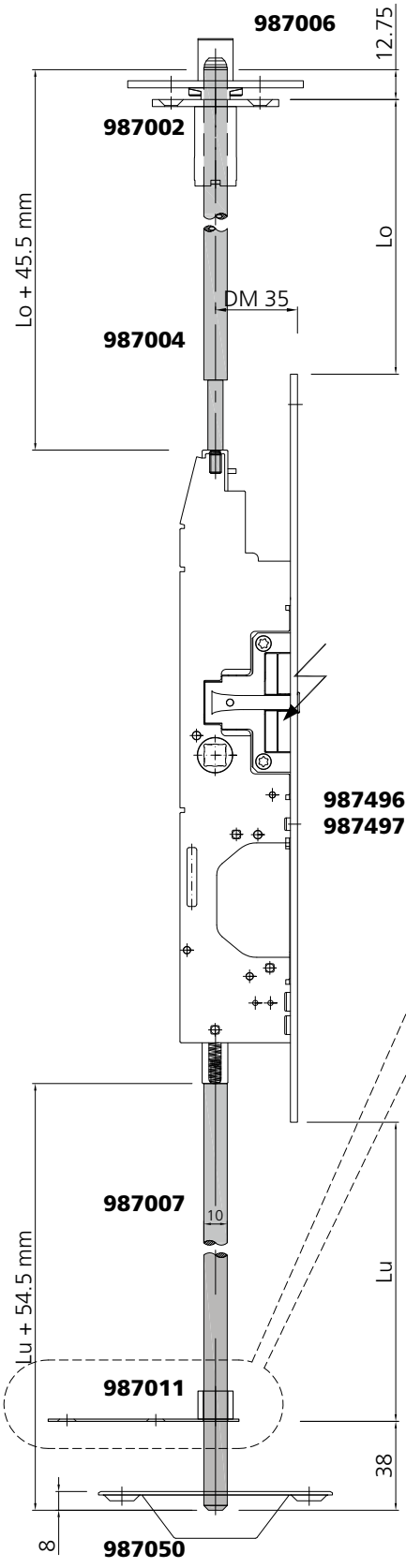

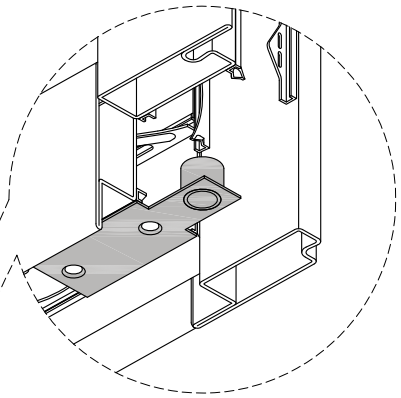

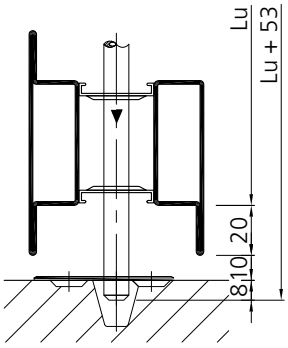

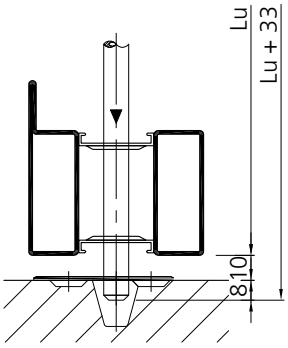

Stahl	Edelstahl
Acier	Acier inox
Steel	Stainless steel

Zuschnitt für Standflügel-verriegelung Garnitur 987704 Isolierte Schwelle

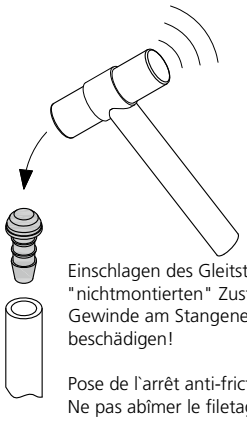

Einschlagen des Gleitstopfens nur im "nichtmontierten" Zustand.
Gewinde am Stangenende nicht beschädigen!

Pose de l`arrêt anti-friction "non monté".
Ne pas abîmer le filetage sur l`etrémité de la tige!

Drive in sliding stopper only in unscrewed status
Do not damage the thread at the end of the bolt!

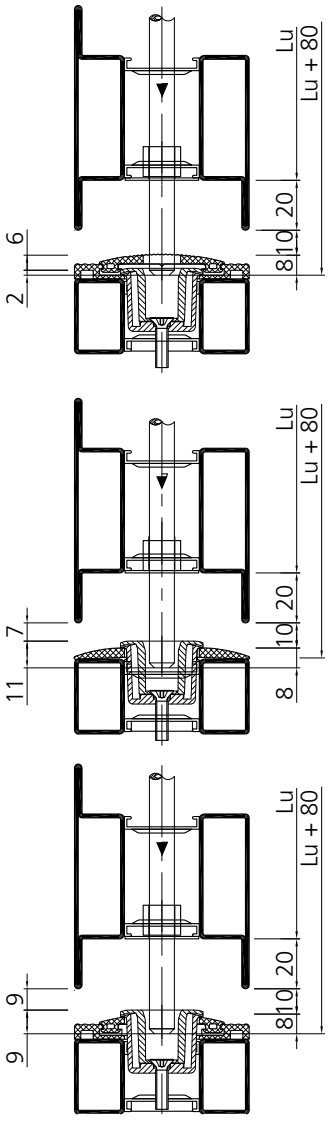

Débit pour verrouillage du vantail semi-fixe Garniture 987704 Seuil isolé

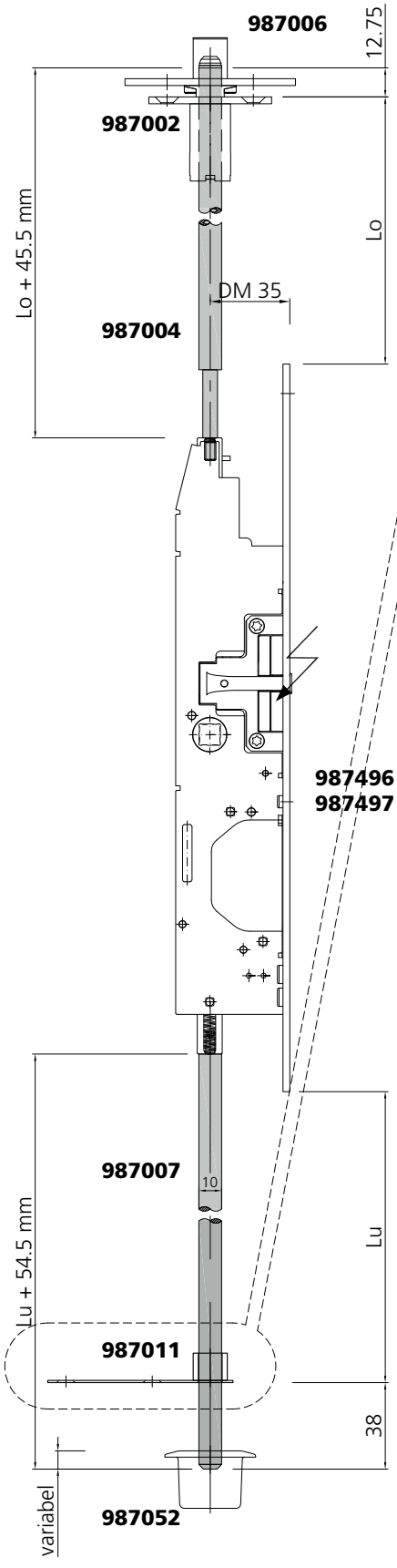

Cutting for passive leaf lock Set 987704 Insulated threshold

Antipanik Gegenkasten mit E-Öffner
Crémone anti-panique avec ouverture électrique
Anti-panic opposite lock with E-opener



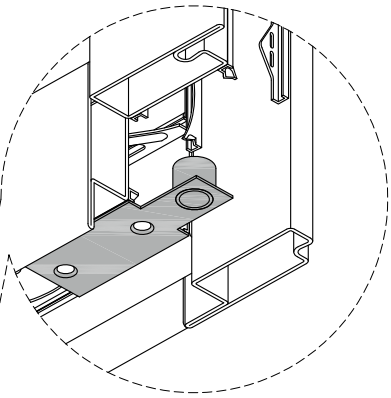

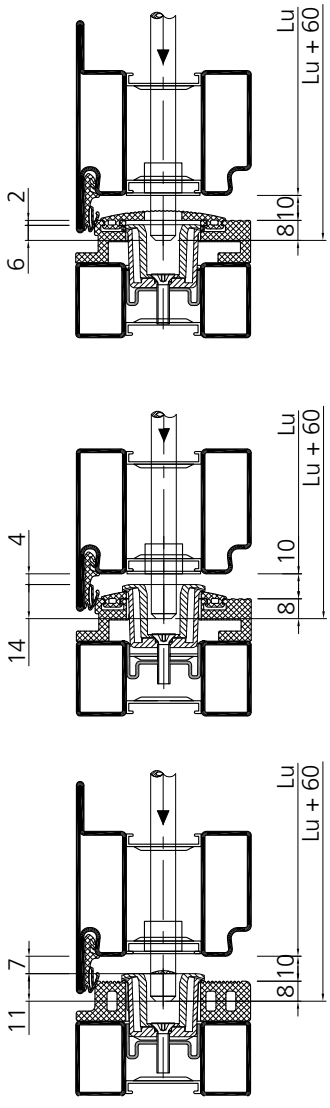

Zuschnitt für Standflügel-verriegelung Garnitur 987706

Débit pour verrouillage du vantail semi-fixe Garniture 987706

Cutting for passive leaf lock Set 987706



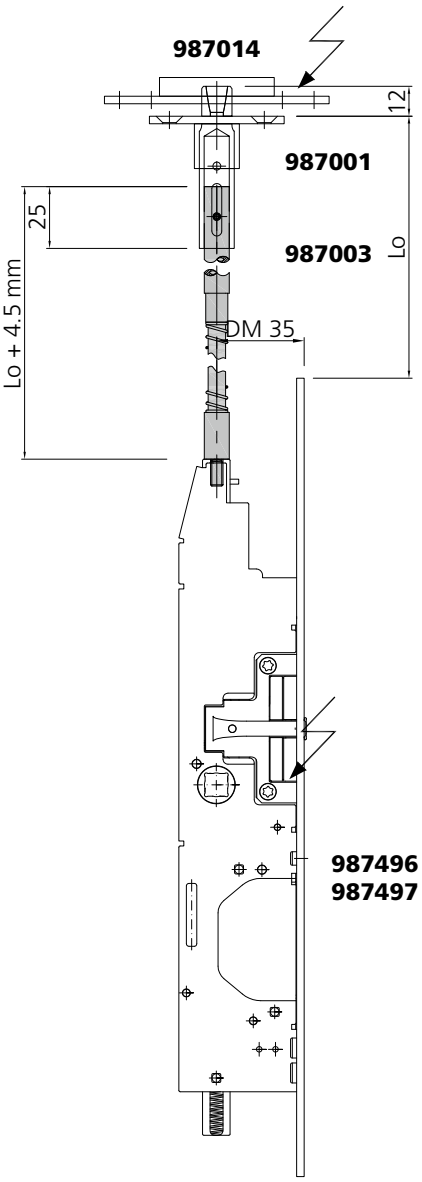

Antipanik-Gegenkasten mit E-Öffner
Serrure opposée anti-panique avec ouverture électrique
Panic-version opposite according with E-opener

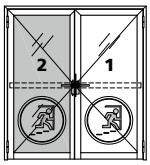

Montage Hülsen

Montage douilles

Mounting sleeves

Anpassen der Federkraft durch Änderung der Hülsenzahl

Adaptation de la force du ressort en modifiant le nombre de douilles

Spring force can be adjusted by changing the number of sleeves

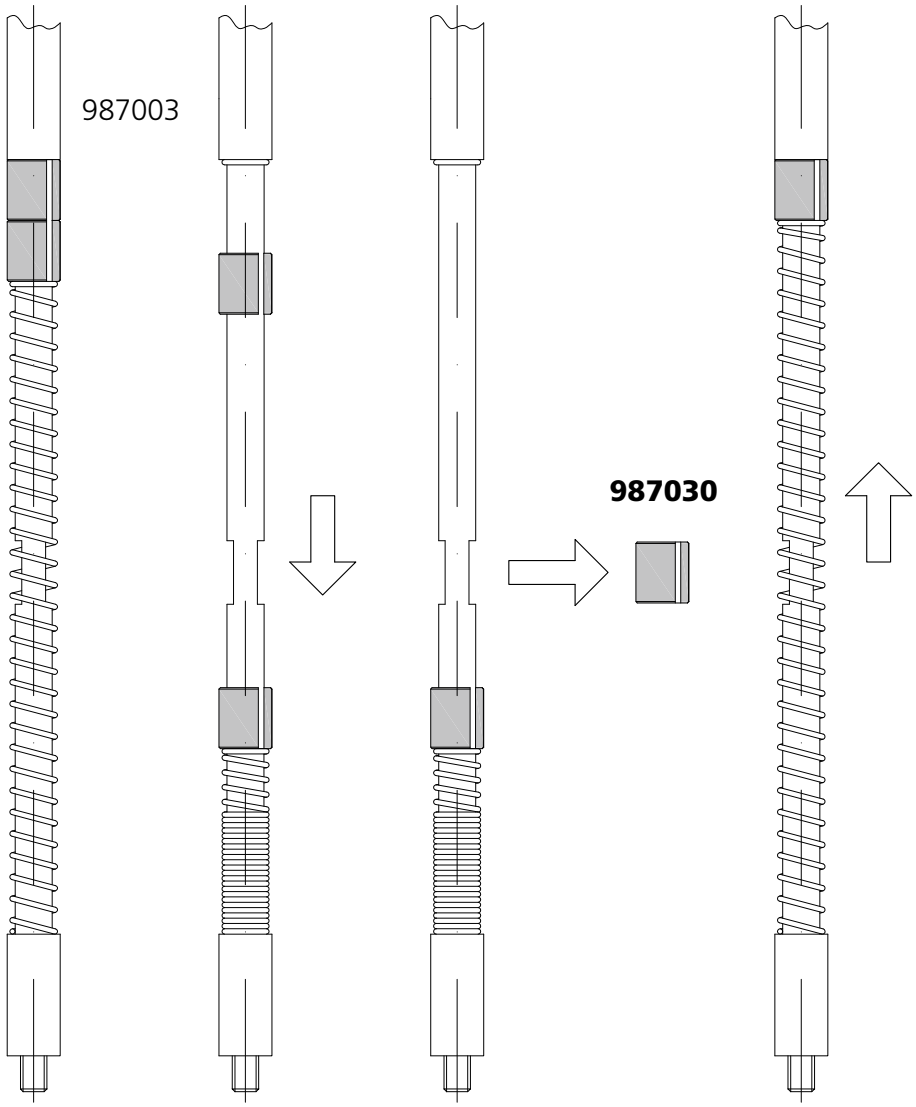

Länge Longueur Length	Türhöhe Hauteur de la porte Door height	Hülsen Douilles Sleeves
900 - 1150	2000 - 2250	-
1150 - 1400	2250 - 2500	1
1400 - 1650	2500 - 2750	2
1650 - 1900	2750 - 3000	3
1900 - 2150	3000 - 3250 *	4
2150 - 2400	3250 - 3500 *	5

* auf Anfrage
sur demande
on request

Befestigung für Schlösser mit Stulpbreite kleiner als 29.5 mm (zum Beispiel SVP)

Montage de serrures avec largeur de têtière inférieure 29.5 mm (par exemple SVP)

Installation of fittings with front plate width less than 29.5 mm (for example SVP)

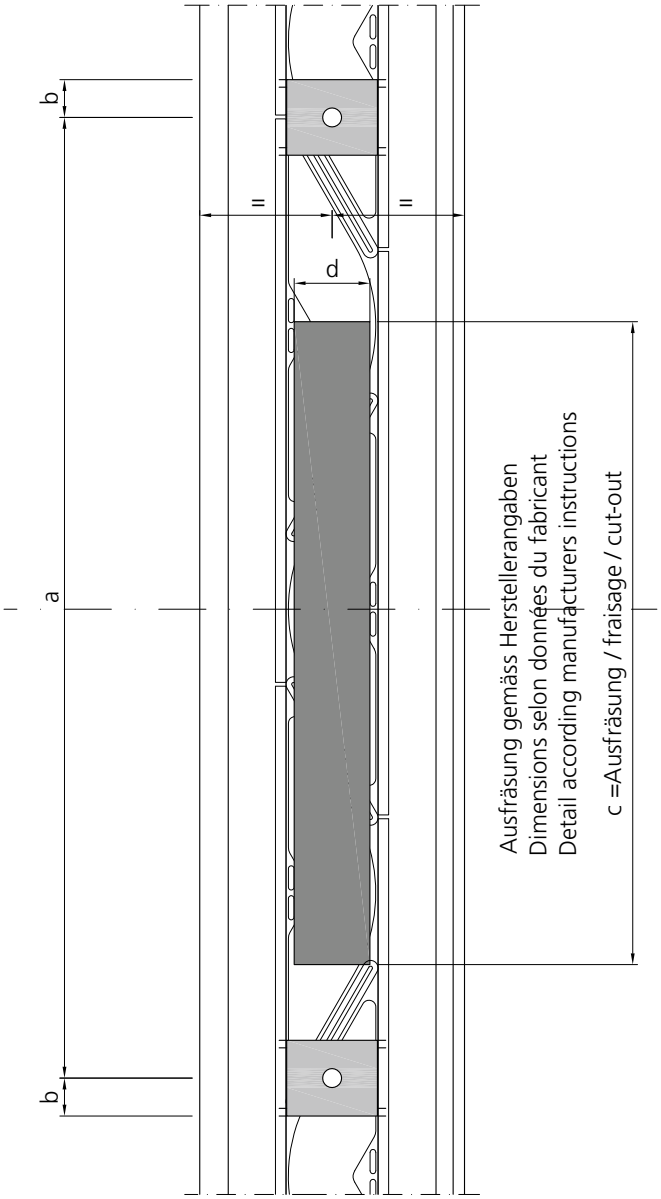

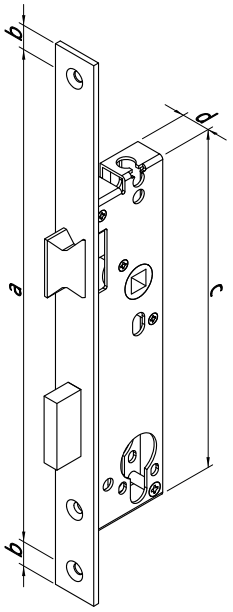

CRNI 4 mm
Acier inox 4 mm
stainless steel 4 mm

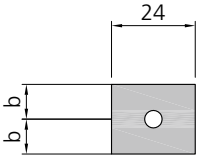

Eigenfertigung
auto-fabrication
in house production

wahlweise / au choix / optional

987081

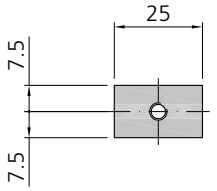

CRNI 4 mm
Acier inox 4 mm
stainless steel 4 mm

Beispiel mit Dornmass 35 mm
Exemple pour distance au cylindre 35 mm
Example for backset 35 mm

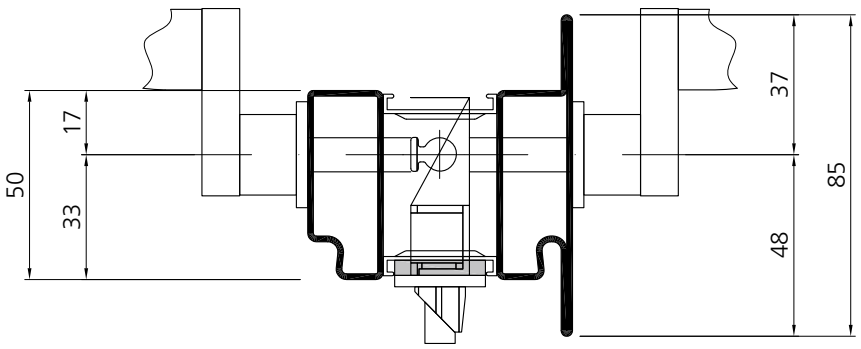

Befestigung für Schlösser mit U-Stulp (24 mm) (3 Fallenschlösser)

Montage de serrures avec têtière U (24 mm) (Serrures à 3 points)

Installation of fittings with U-front plate (24 mm) (Locks with 3 points)

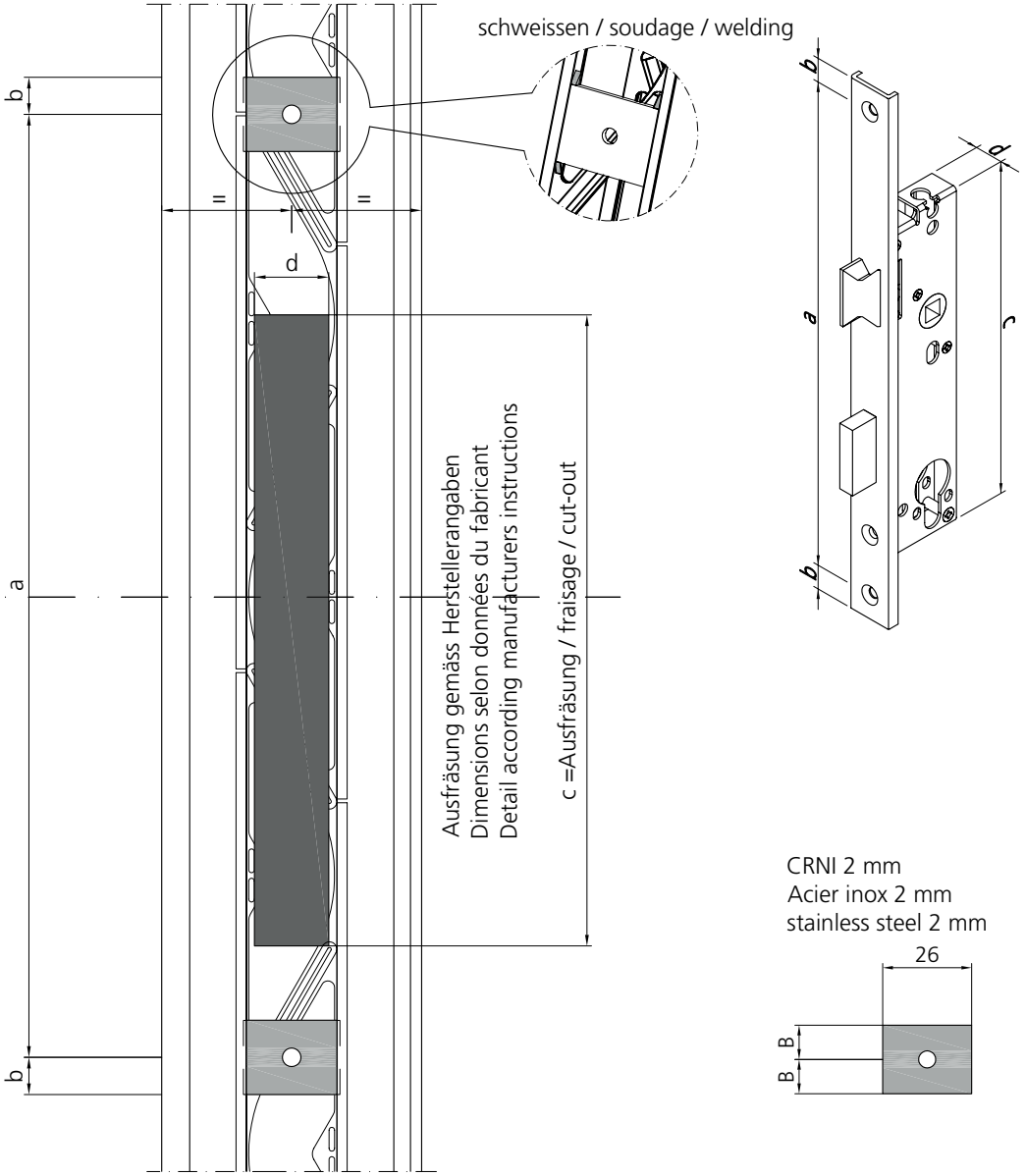

CRNI 2 mm
Acier inox 2 mm
stainless steel 2 mm

Beispiel mit Dornmass 35 mm
Exemple pour distance au cylindre 35 mm
Example for backset 35 mm

Eigenfertigung
auto-fabrication
in house production

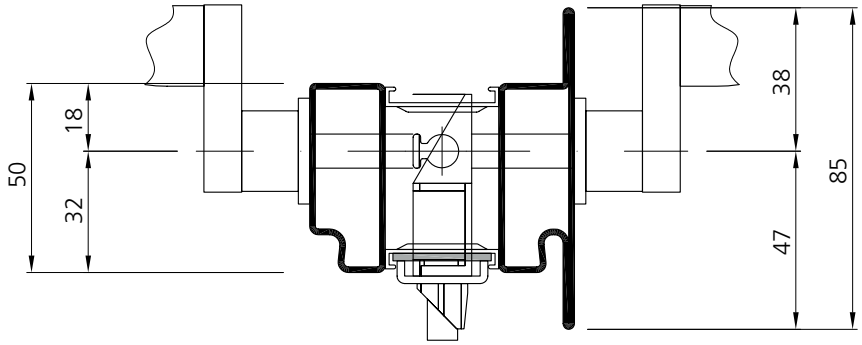



Villa Stockhausen / Lingner-Schloss Lingnerterrassen, DE-Dresden

Stahl	Edelstahl
Acier	Acier inox
Steel	Stainless steel

Einbau Drücker und Stangengriffe

Montage poignées et barres anti-paniques

Installation door handles and push-bars



Zahnarztpraxis, CH-Zürich

Einbau Drücker RZ/PZ 907350, 907351, 907356

Montage poignée de porte CR/CP 907350, 907351, 907356

Door handle installation RC/PC 907350, 907351, 907356

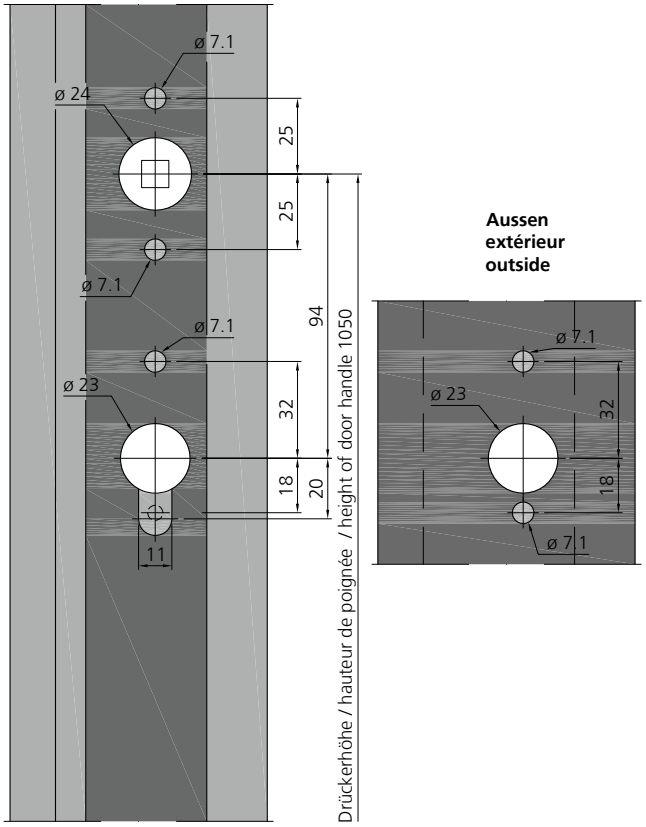

RZ / CR / RC

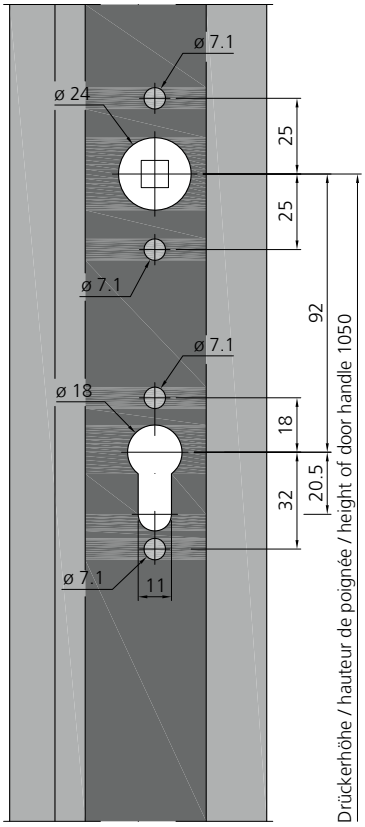

PZ / CP / PC

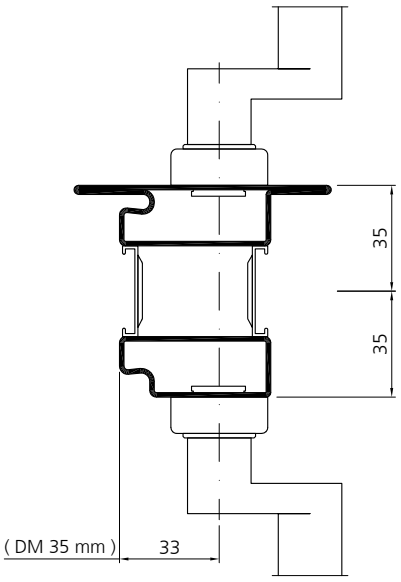

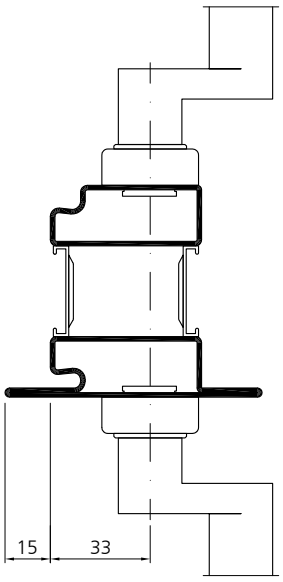

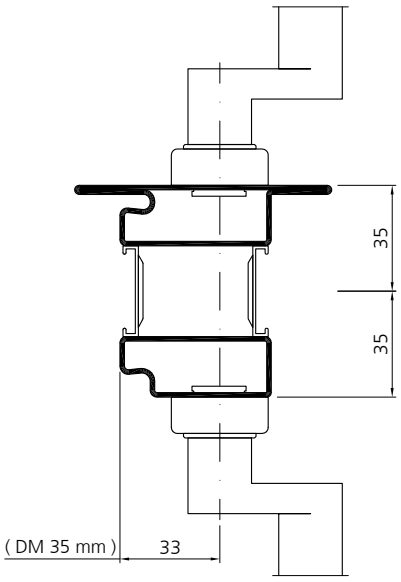

Einbau Drücker RZ/PZ 907326-907329

Montage poignée de porte CR/CP 907326-907329

Door handle installation RC/PC 907326-907329

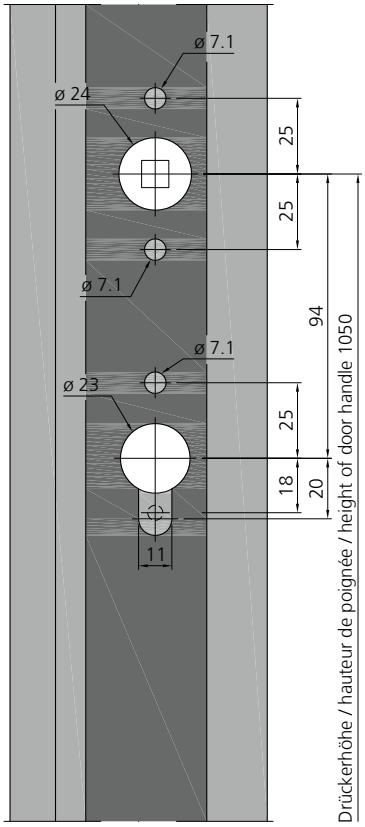

RZ / CR / RC

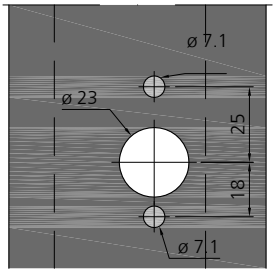

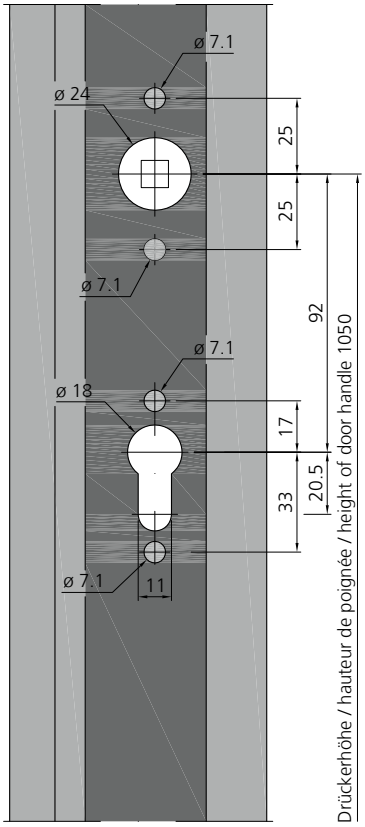

PZ / CP / PC

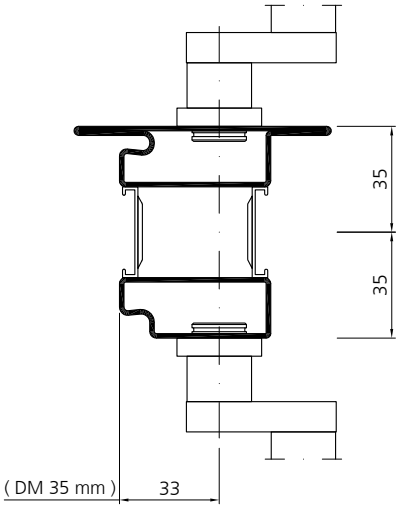

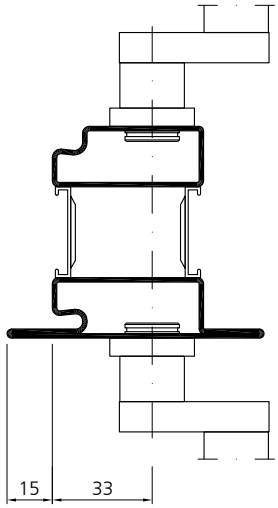

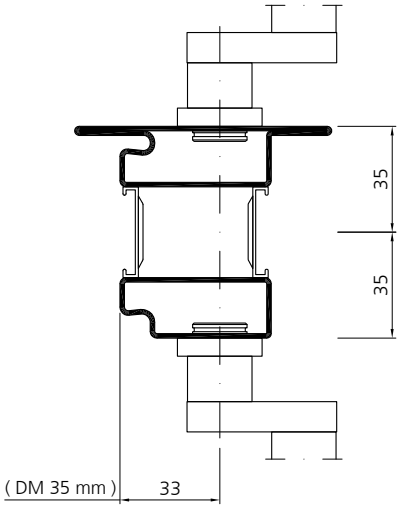

Einbau Drücker RZ/PZ 907326-907329 Dornmass 25 mm

Montage poignée de porte CR/CP 907326-907329 Distance au cylindre 25 mm

Door handle installation RC/PC 907326-907329 Pin size 25 mm

RZ / CR / RC

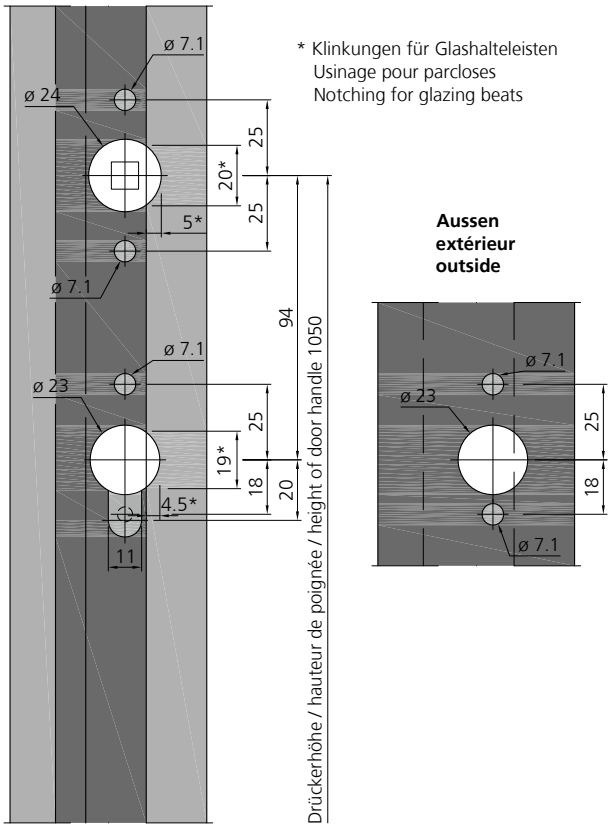

* Klinkungen für Glashalteleisten
Usinage pour parcloses
Notching for glazing beats

Aussen
extérieur
outside

PZ / CP / PC

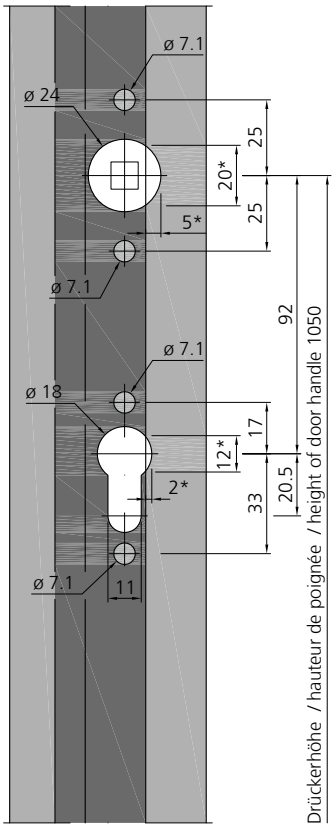

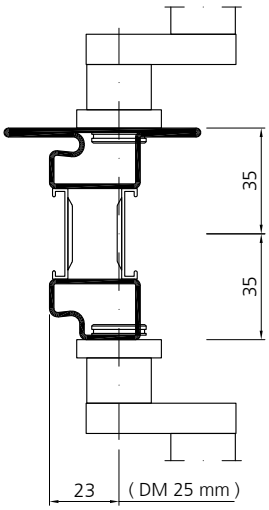

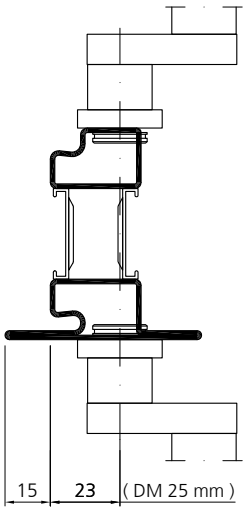

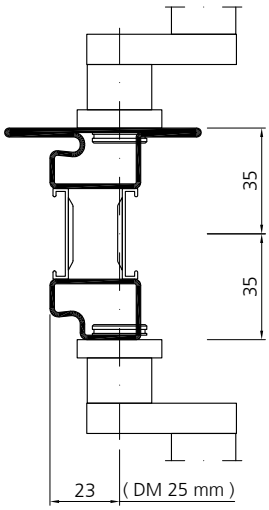

Stahl	Edelstahl
Acier	Acier inox
Steel	Stainless steel

Einbau Drücker
Minimale Flügelbreiten

Montage poignée de porte
Largeur minimale des vantaux

Door handle installation
Minimum leaf width

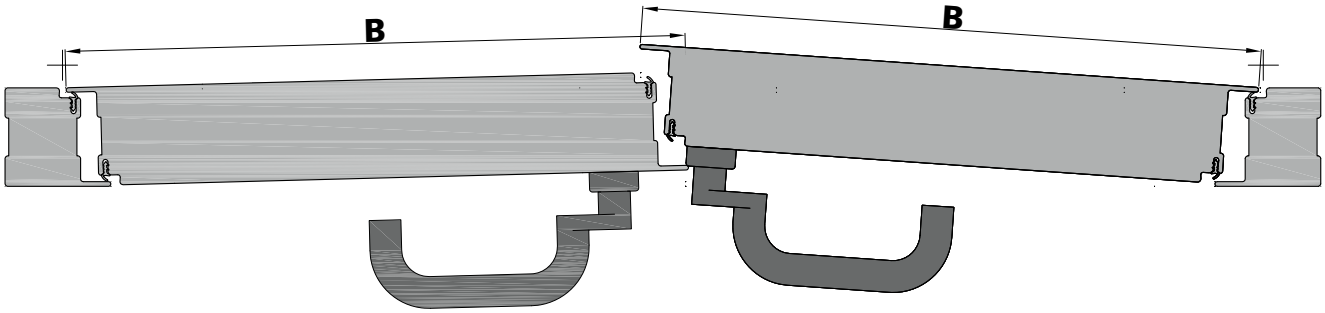

B : min. Flügelbreite / min. largeur de vantail / min. leaf width

		B
Band / Paumelle / Hinge	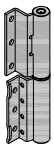 **987610 - 987613 987621 - 987624**	850 mm
	 **907662 907664**	850 mm
	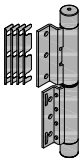 **987680 987681**	850 mm
	 **907667 907668**	850 mm
	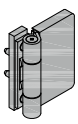 **907618 907611**	850 mm
	 **907663**	850 mm

		B
Band / Paumelle / Hinge	 **907669**	850 mm
	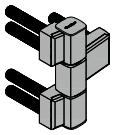 **907672 907673**	850 mm
	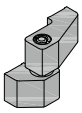 **907600**	1100 mm
	907613 907617	950 mm
	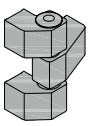 **907610**	1100 mm
	907612 907616	950 mm
	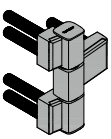 **907670 907671**	1100 mm
	 **907740**	850 mm

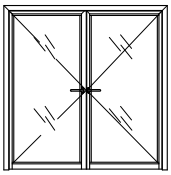

Einbau Druckstange 1-flügelige Tür

Montage pushbar Porte à 1 vantail

Installation touch-bar Single leaved door

	a	b
RZ	94	115.5
PZ	92	113.5



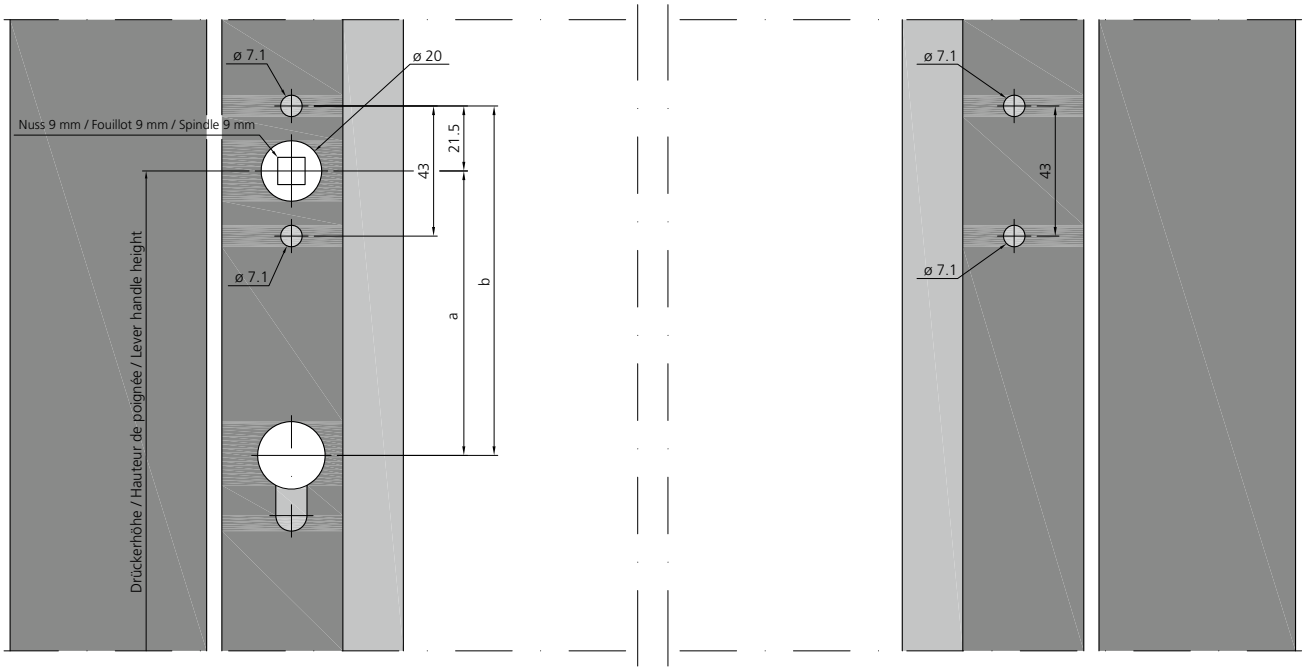

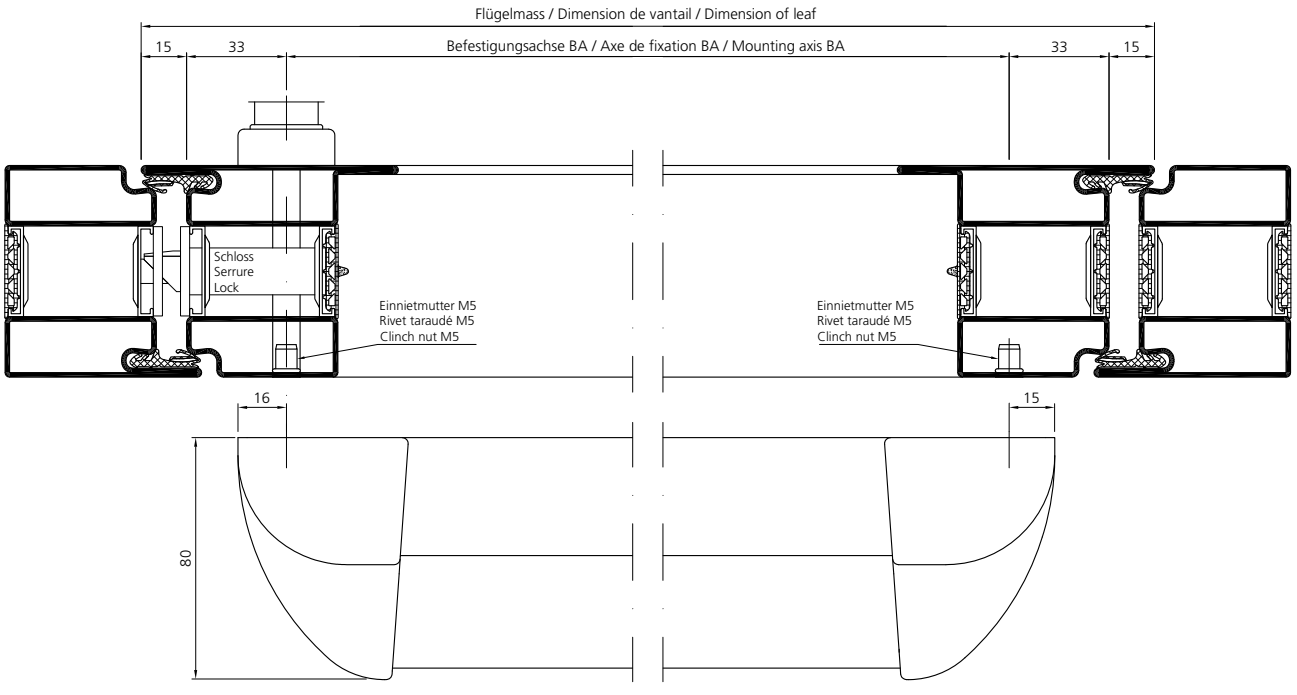

Stahl	Edelstahl
Acier	Acier inox
Steel	Stainless steel

Einbau Stangengriff 1-flügelige Tür

Montage barre anti-panique Porte à 1 vantail

Installation push-bar Single leaved door

	a
RZ	94
PZ	92

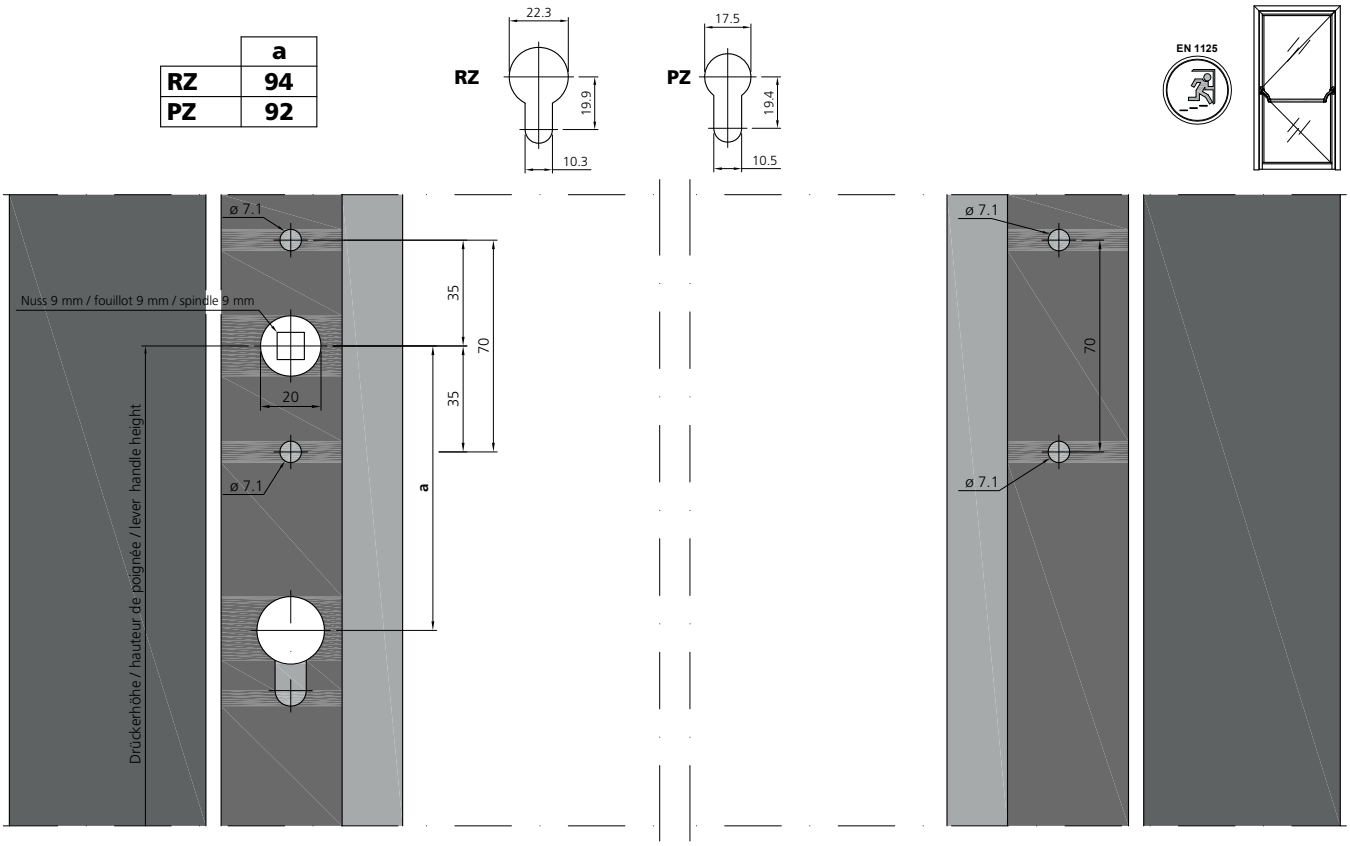

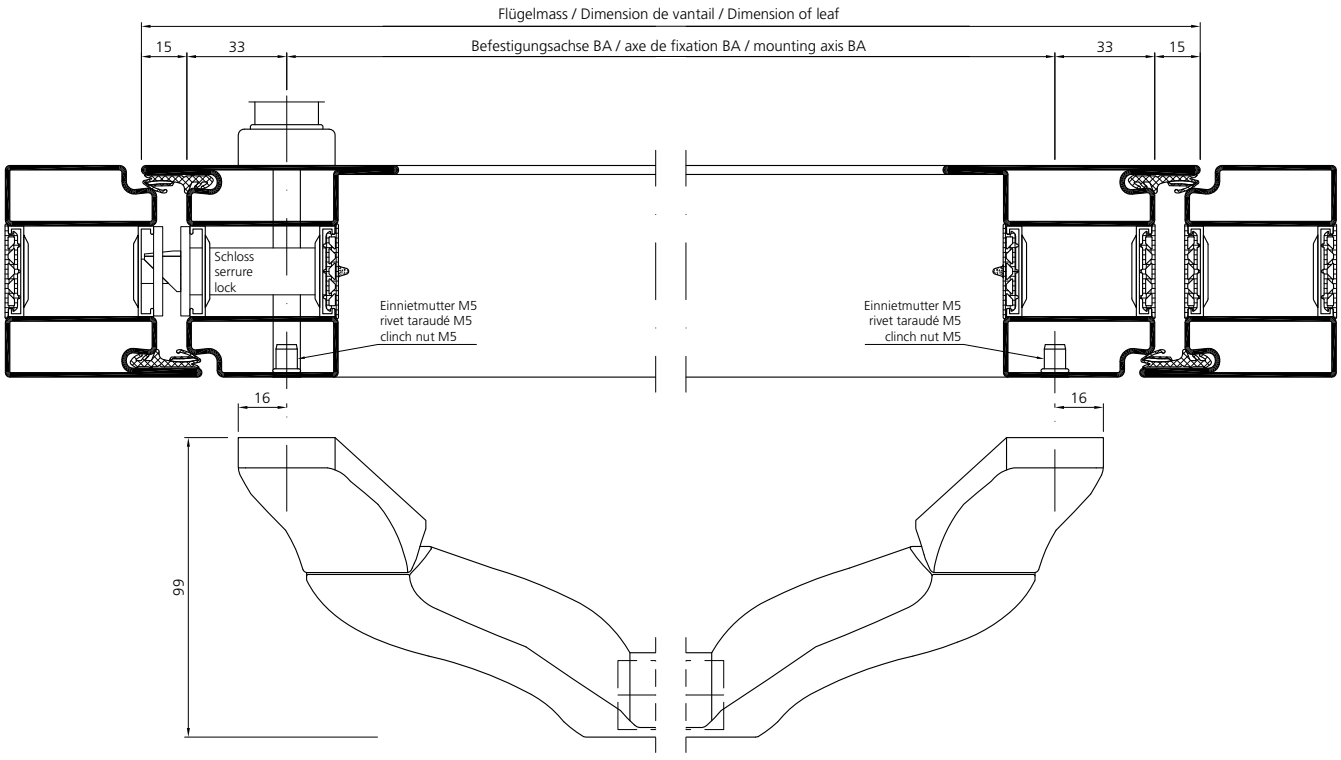

Einbau Druckstange
Minimale Flügelbreiten

Montage pushbar
Largeur minimale des vantaux

Installation touch-bar
Minimum leaf width

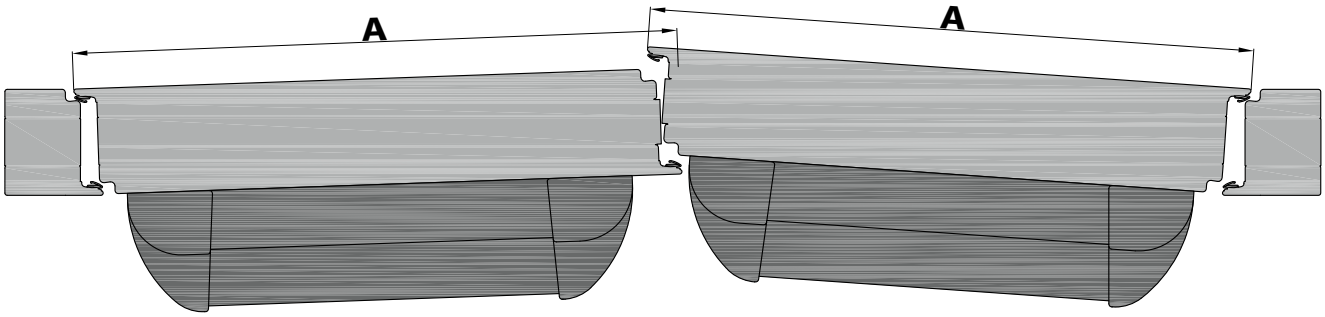

A : min. Flügelbreite / min. largeur de vantail / min. leaf width

		A
Band / Paumelle / Hinge	**987610 - 987613 987621 - 987624**	850 mm
	907662 907664	850 mm
	987680 987681	850 mm
	907667 907668	850 mm
	907618 907611	850 mm
	907663	850 mm

		A
Band / Paumelle / Hinge	**907669**	850 mm
	907672 907673	850 mm
	907600	1100 mm
	907613 907617	950 mm
	907610	1100 mm
	907612 907616	950 mm
	907670 907671	1100 mm
	907740	850 mm

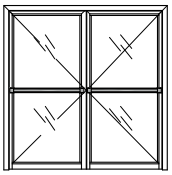

Stahl	Edelstahl
Acier	Acier inox
Steel	Stainless steel

Einbau Stangengriff
Minimale Flügelbreiten

Montage barre anti-panique
Largeur minimale des vantaux

Installation push-bar
Minimum leaf width

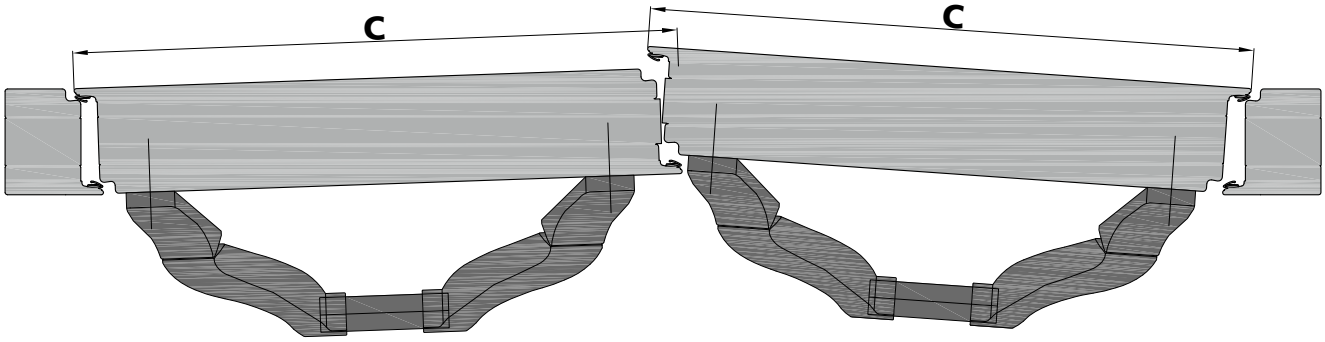

C : min. Flügelbreite / min. largeur de vantail / min. leaf width

		C
Band / Paumelle / Hinge	 **987610 - 987613 987621 - 987624**	850 mm
	 **907662 907664**	900 mm
	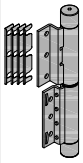 **987680 987681**	900 mm
	 **907667 907668**	900 mm
	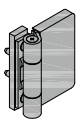 **907618 907611**	900 mm
	 **907663**	950 mm

		C
Band / Paumelle / Hinge	 **907669**	950 mm
	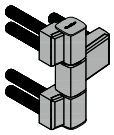 **907672 907673**	1000 mm
	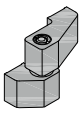 **907600**	
	907613 907617	1100 mm
	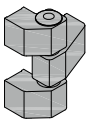 **907610**	
	907612 907616	1100 mm
	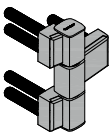 **907670 907671**	1350 mm
	 **907740**	850 mm

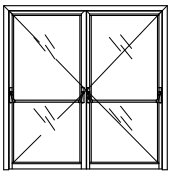

Einbau Druckstange 2-flügelige Tür

Montage pushbar Porte à 2 vantaux

Installation touch-bar Double leaved door

	a	b
RZ	94	115.5
PZ	92	113.5

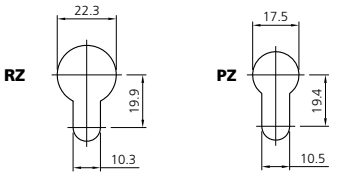

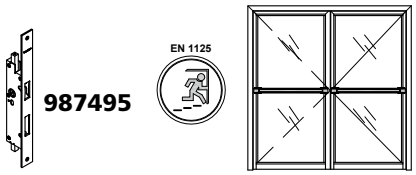

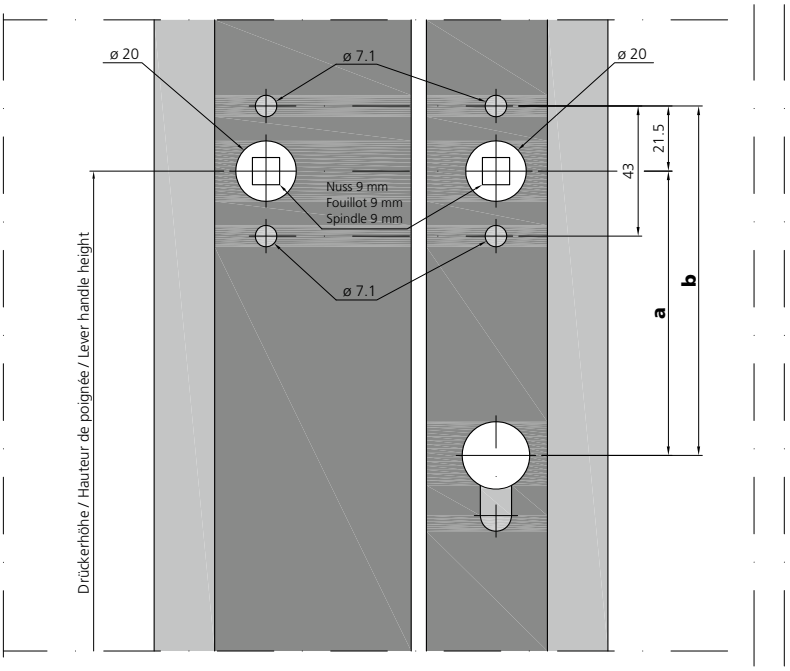

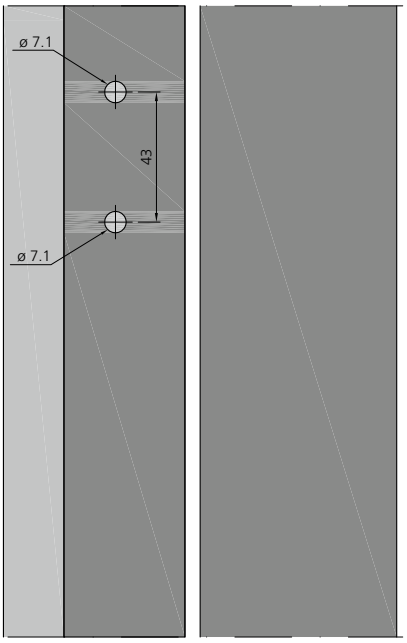

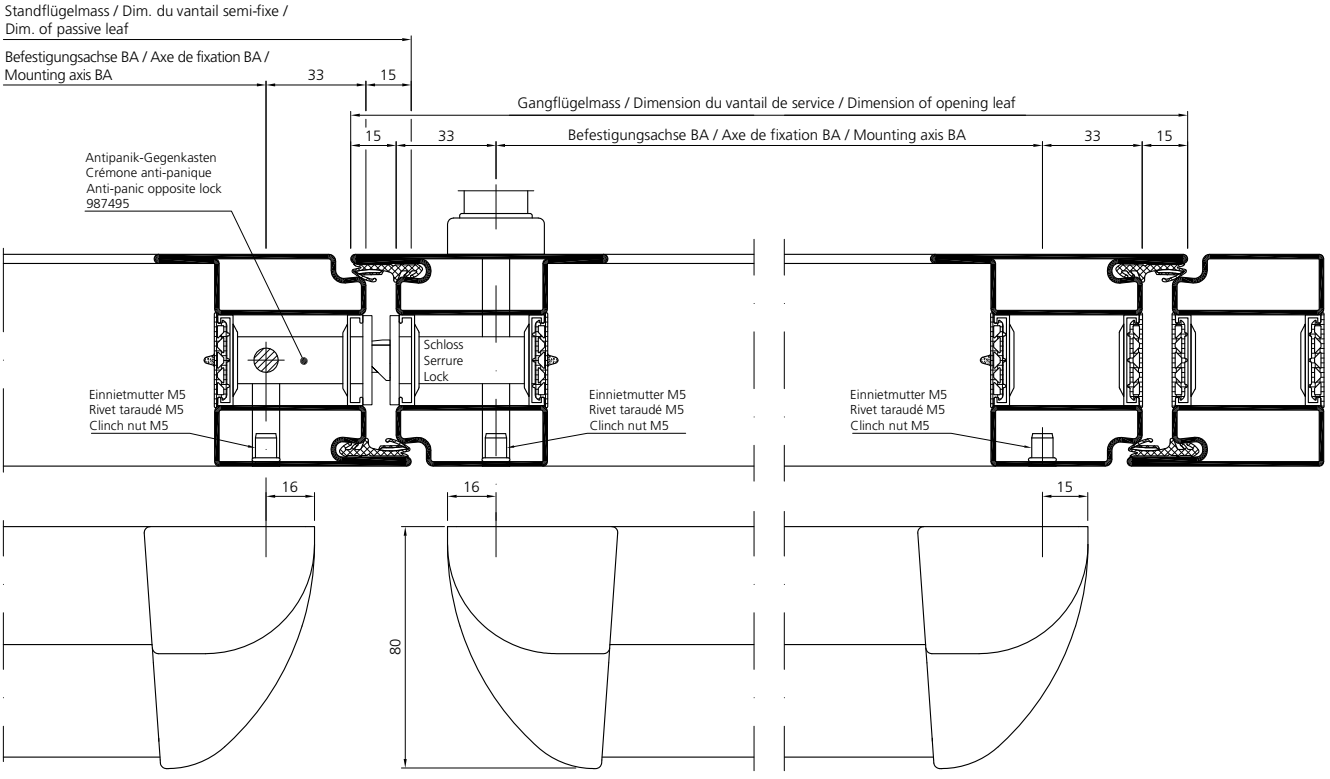

Verarbeitung Beschläge Tür
Mise en œuvre quincaillerie portes
Assembly door fittings

Stahl	Edelstahl
Acier	Acier inox
Steel	Stainless steel

Einbau Druckstange
2-flügelige Tür
Mit Antipanik-Gegenkasten und E-Öffner

Montage pushbar
Porte à 2 vantaux
Avec crémone anti-panique et ouverture électrique

Installation touch-bar
Double leaved door
With anti-panic opposite lock and E-opener

	a	b
RZ	94	115.5
PZ	92	113.5

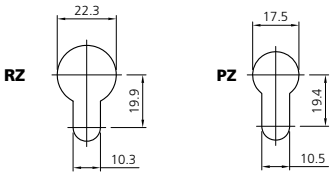

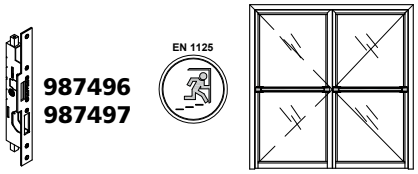

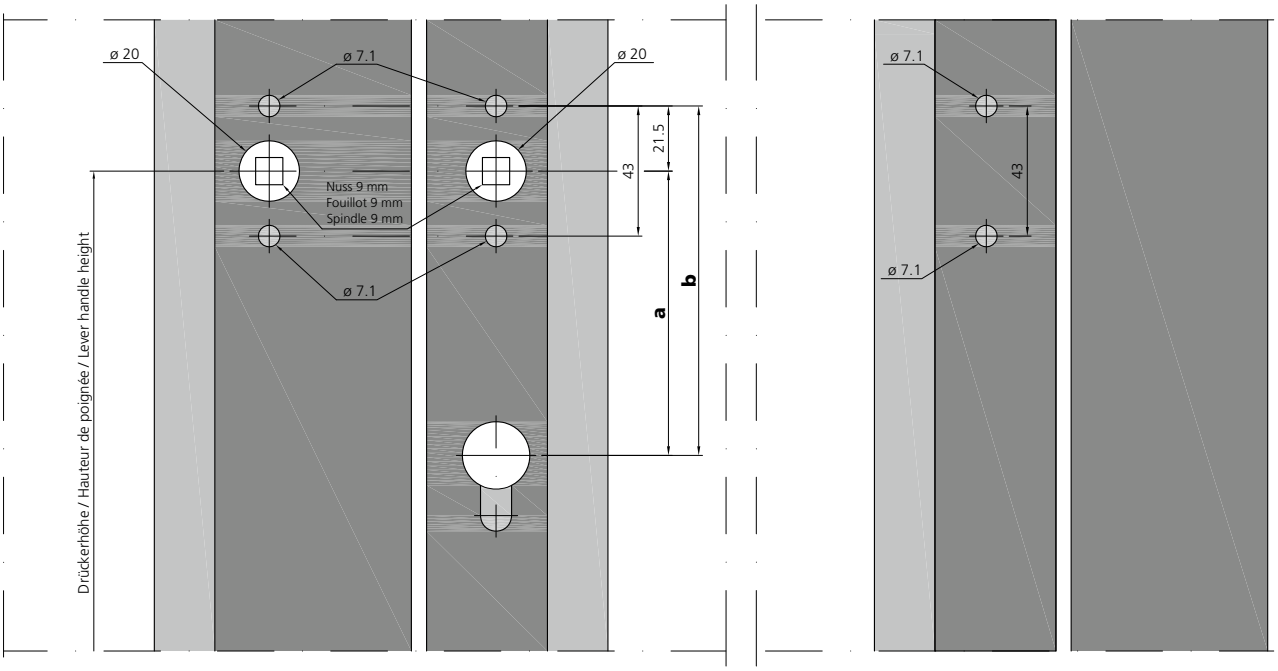

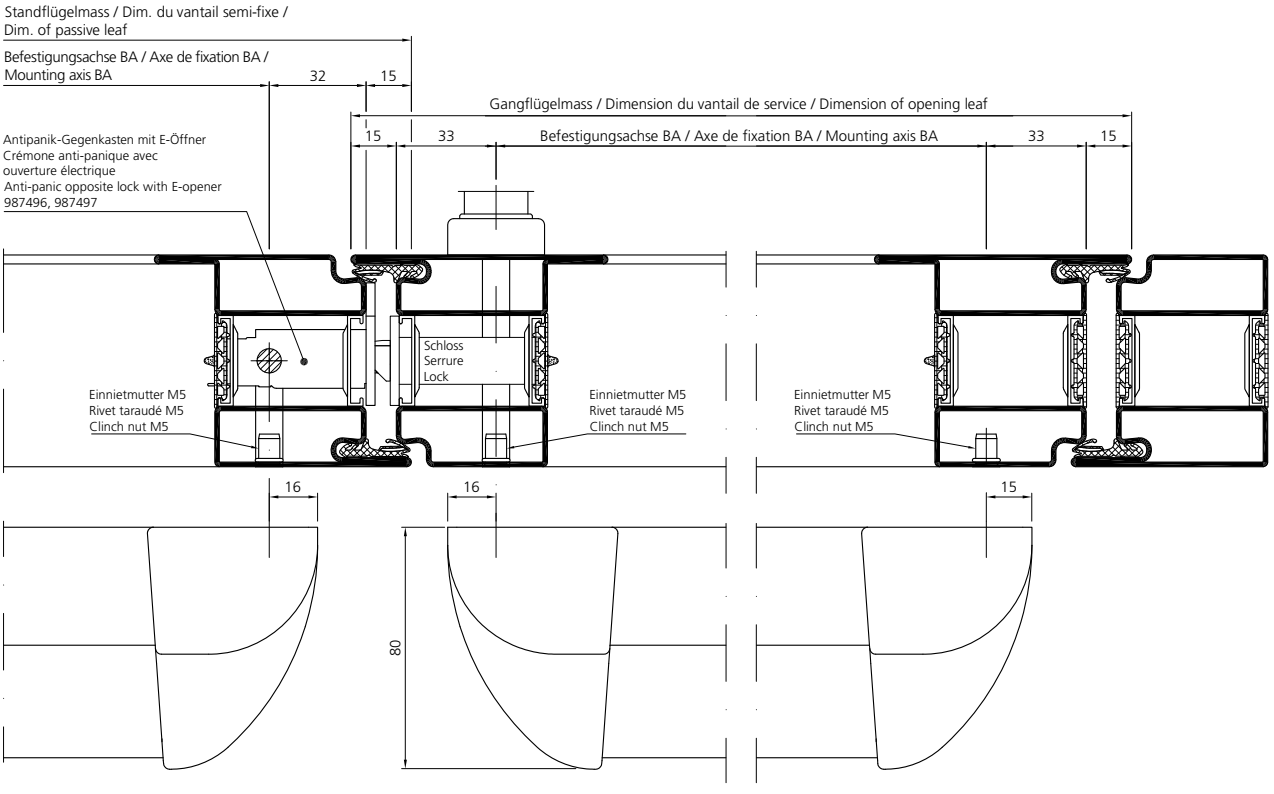

Einbau Stangengriff 2-flügelige Tür

Montage barre anti-panique Porte à 2 vantaux

Installation push-bar Double leaved door

	a
RZ	94
PZ	92

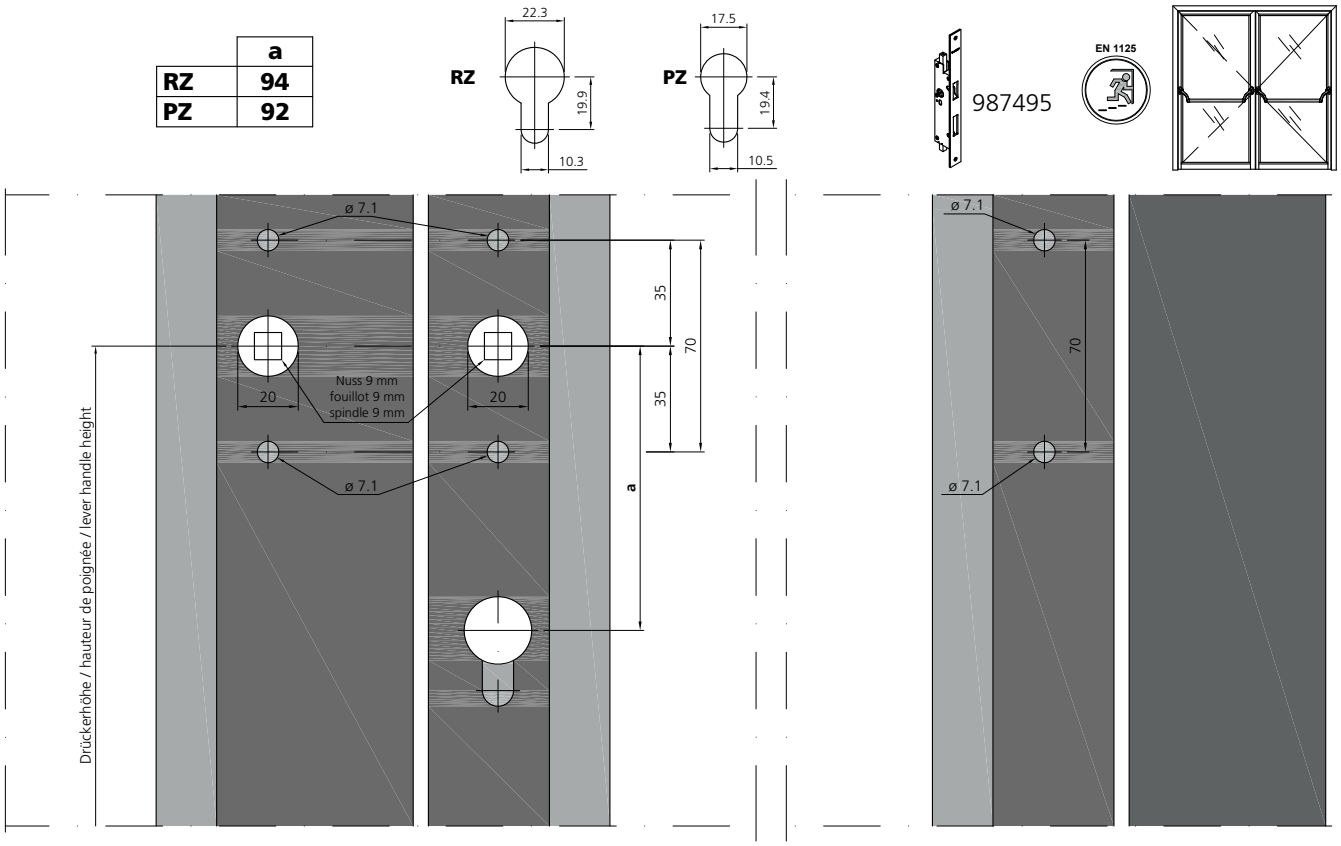

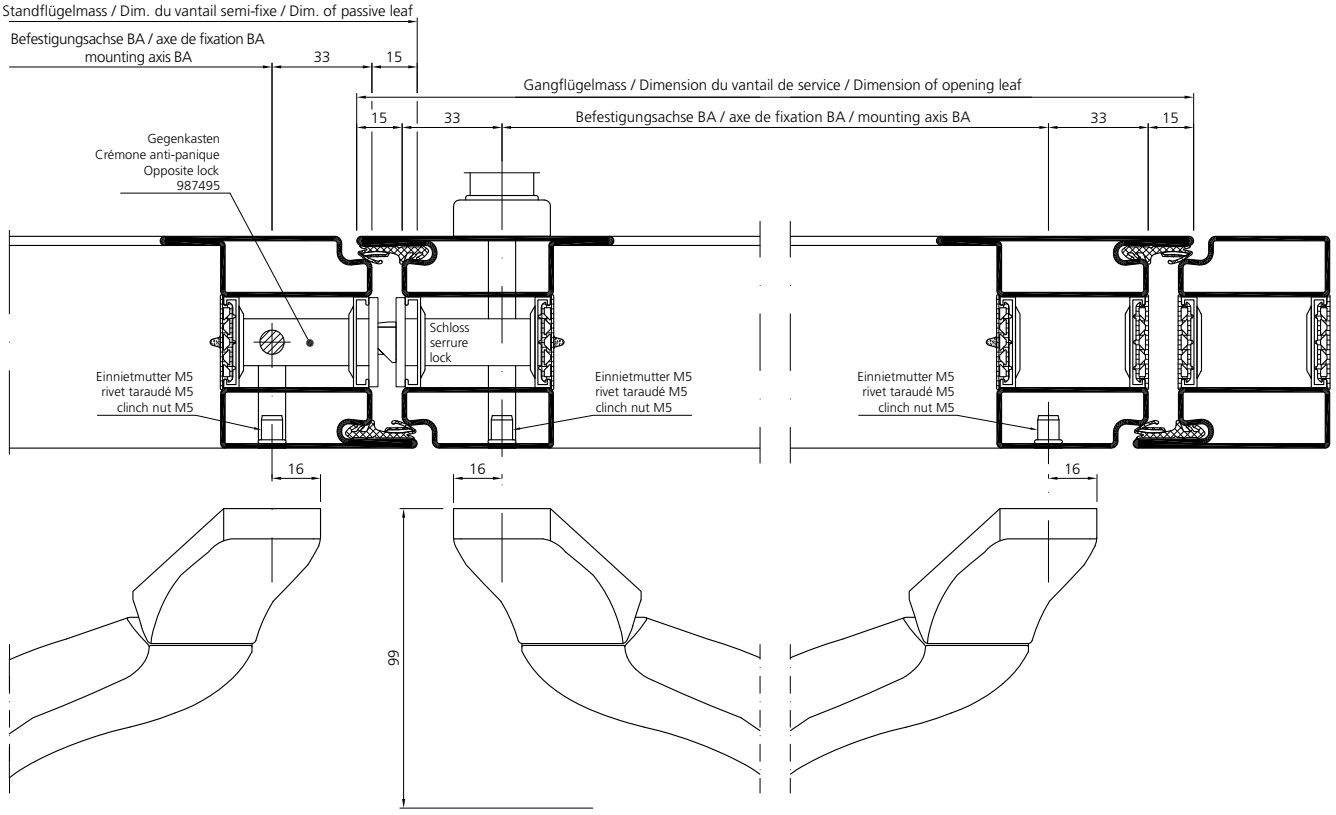

Stahl	Edelstahl
Acier	Acier inox
Steel	Stainless steel

Einbau Stangengriff 2-flügelige Tür Mit Antipanik-Gegenkasten mit E-Öffner

Montage barre antipanique Porte à 2 vantaux Avec crémone anti-panique et ouverture électrique

Installation push-bar Double leaved door With anti-panic opposite lock and E-opener

	a
RZ	94
PZ	92

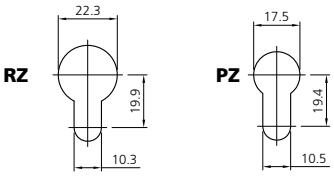

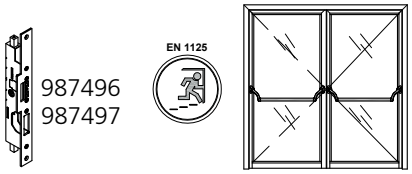

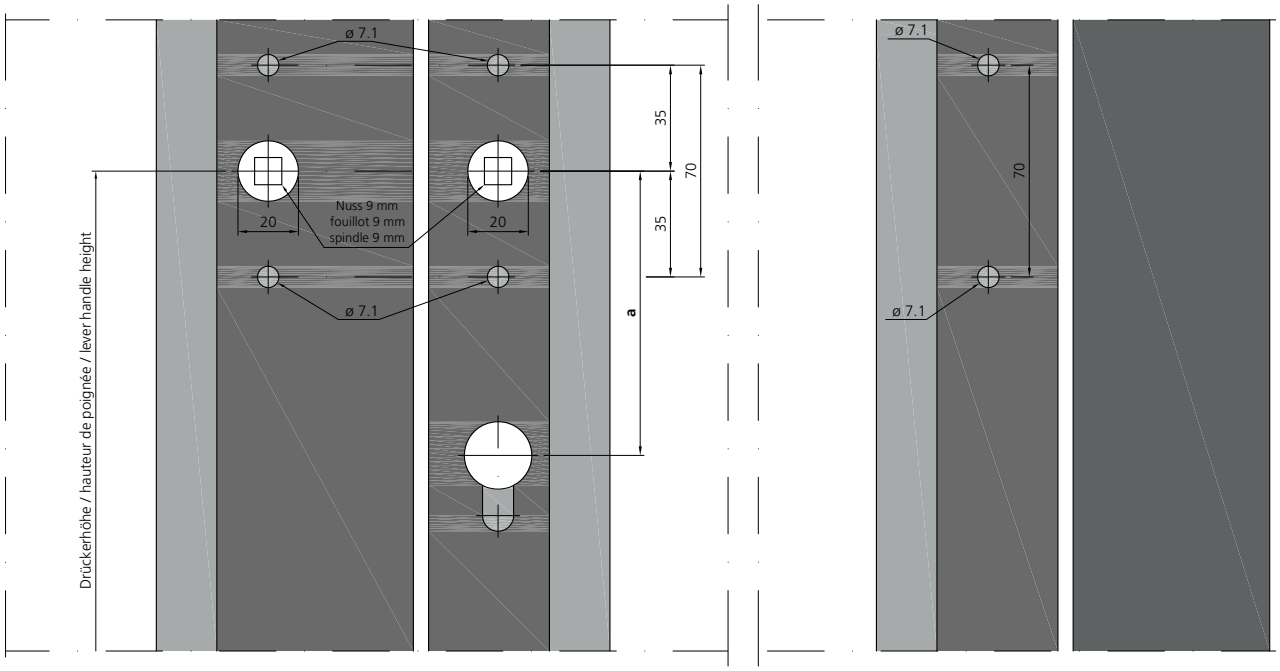

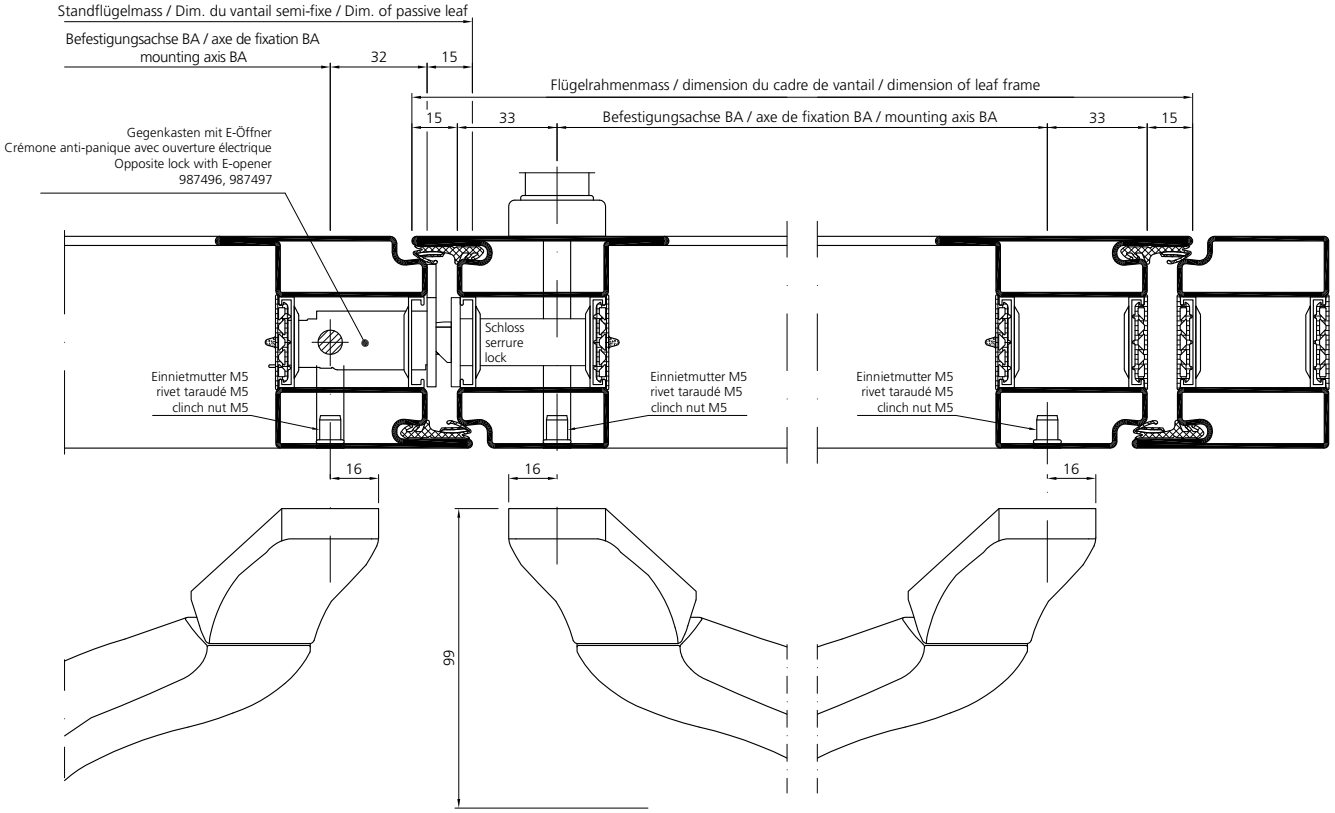

Lichte Durchgangsbreite bei 90° Flügelöffnung

Passage libre avec une ouverture de vantail de 90°

Inside width with 90° leaf opening

Türdrücker
und -knopf
Poignée de porte
et Bouton de porte
Door handle
and -knob

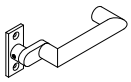

907326



907327



907329

EN 179 EN 1125
EN 179

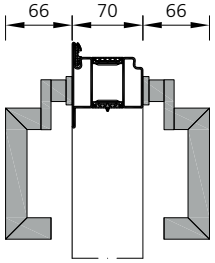

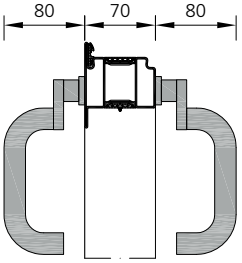

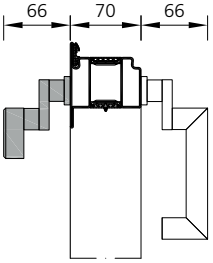

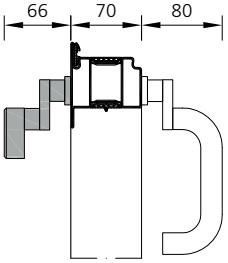

Antipanik-Druckstange
Pushbar anti-panique
Anti-panic touch-bar

EN 1125

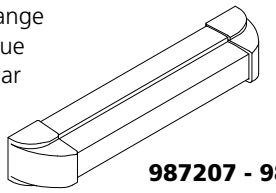

987207 - 987210

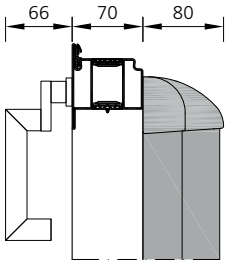

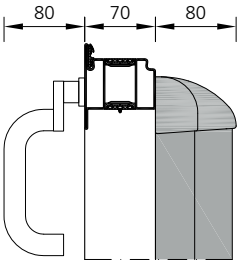

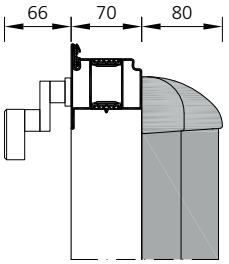

Antipanik-Stangengriff
Barre anti-panique
Anti-panic push-bar

EN 1125

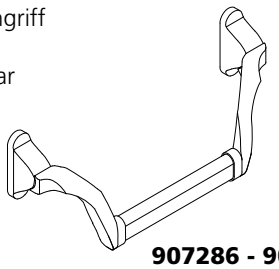

907286 - 907289

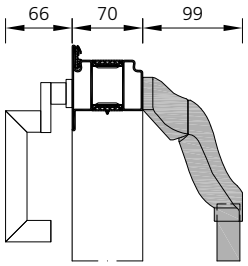

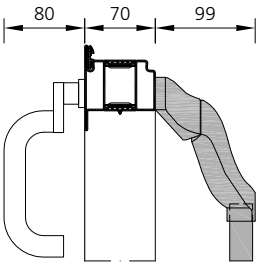

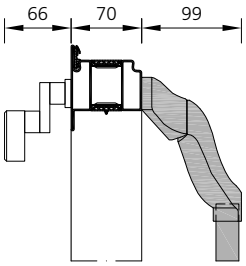

Stahl	Edelstahl
Acier	Acier inox
Steel	Stainless steel

Lichte Durchgangsbreite bei 90° Flügelöffnung

Passage libre avec une ouverture de vantail de 90°

Inside width with 90° leaf opening

Türdrücker
und -knopf
Poignée de porte
et Bouton de porte
Door handle
and -knob

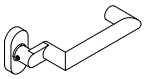

907351



907350



907356

EN 179 EN 1125

EN 179

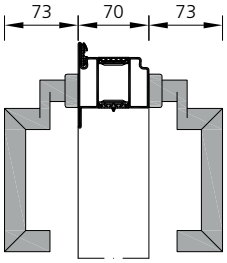

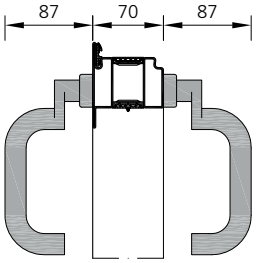

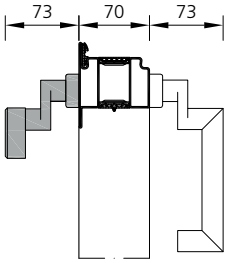

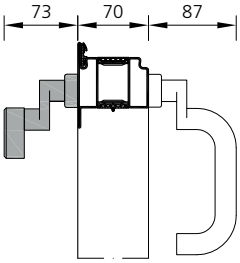

Antipanik-Druckstange
Pushbar anti-panique
Anti-panic touch-bar

EN 1125

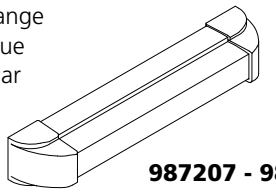

987207 - 987210

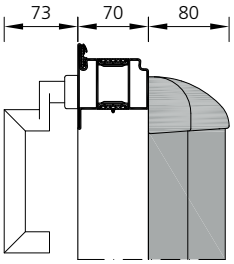

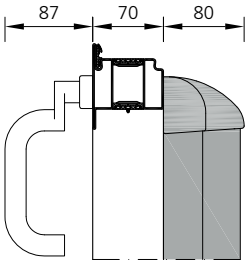

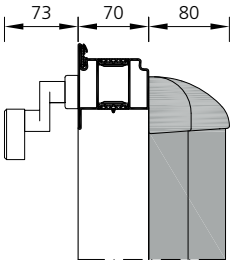

Antipanik-Stangengriff
Barre anti-panique
Anti-panic push-bar

EN 1125

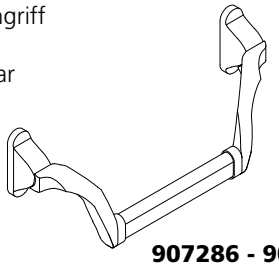

907286 - 907289

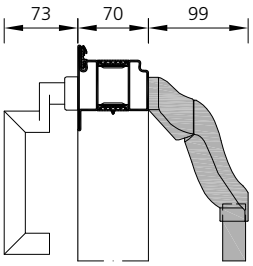

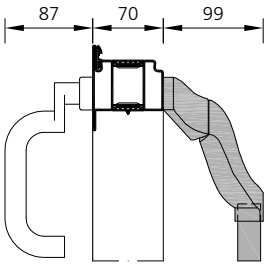

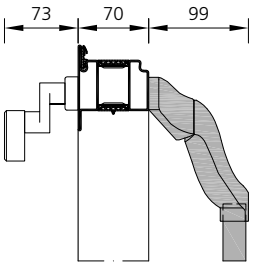

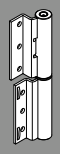

Lichte Durchgangsbreite bei 90° Flügelöffnung

Passage libre avec une ouverture de vantail de 90°

Inside width with 90° leaf opening

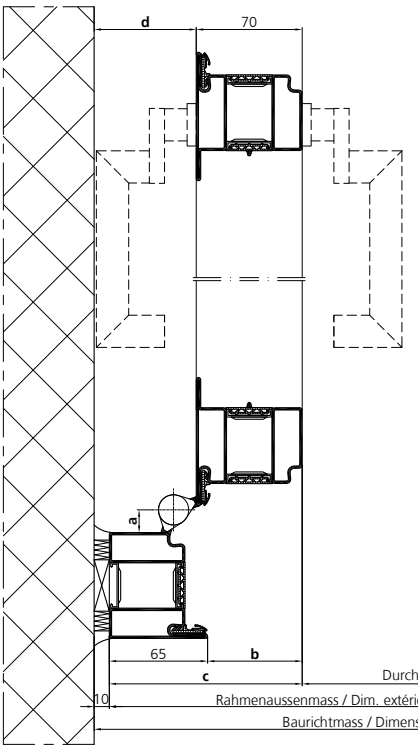

907662 907664	a	15
	b	62.5
	c	127.5
	d	67.5
907667 907668	a	15
	b	62.5
	c	127.5
	d	67.5
907663	a	16.5
	b	64
	c	129
	d	69
907669	a	17
	b	64.5
	c	129.5
	d	69.5

Durchgangsbreite / Passage / Inside width
Rahmenaussenmass / Dim. extérieure du cadre / Dim. of outer frame
Baurichtmass / Dimension modulaire / Modular dimension

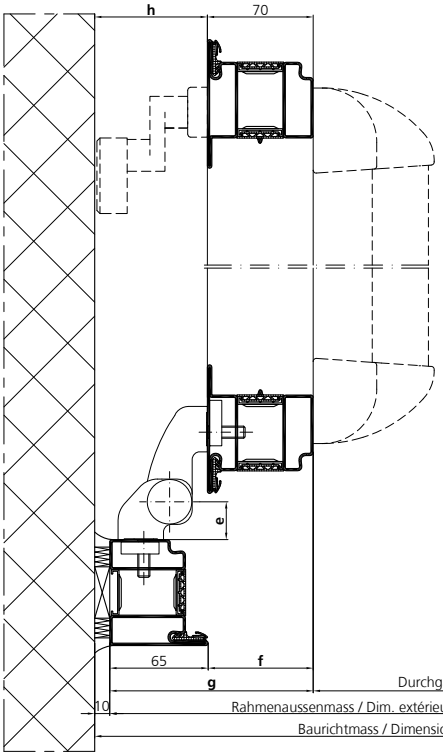

907612 907616	e	25
	f	69.5
	g	134.5
	h	74.5
907613 907617	e	25
	f	69.5
	g	134.5
	h	74.5
907610	e	36
	f	80.5
	g	145.5
	h	85.5
907600	e	36
	f	80.5
	g	145.5
	h	85.5

Durchgangsbreite / Passage / Inside width
Rahmenaussenmass / Dim. extérieure du cadre / Dim. of outer frame
Baurichtmass / Dimension modulaire / Modular dimension

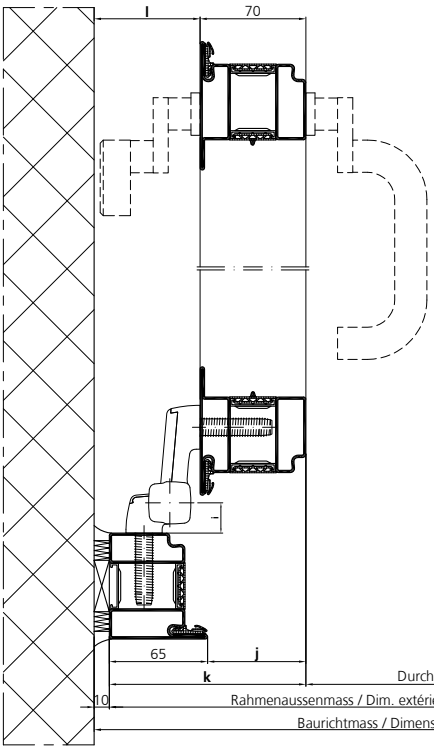

907672 907673	i	20
	j	65
	k	130
	l	70
907670 907671	i	36
	j	81
	k	146
	l	86

Durchgangsbreite / Passage / Inside width
Rahmenaussenmass / Dim. extérieure du cadre / Dim. of outer frame
Baurichtmass / Dimension modulaire / Modular dimension

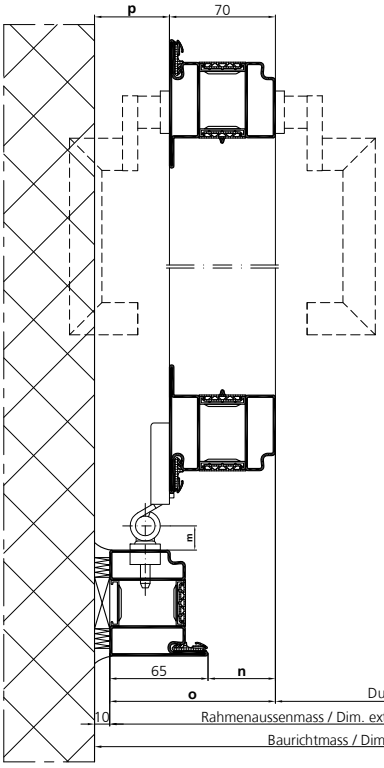

907618 907611	m	16
	n	44.5
	o	109.5
	p	49.5
987610- 987613 987621- 987624	m	12
	n	57.5
	o	122.5
	p	62.5
987680- 987681	m	13.5
	n	56.5
	o	121.5
	p	61.5

Durchgangsbreite / Passage / Inside width
Rahmenaussenmass / Dim. extérieure du cadre / Dim. of outer frame
Baurichtmass / Dimension modulaire / Modular dimension

Stahl	Edelstahl
Acier	Acier inox
Steel	Stainless steel

Lichte Durchgangsbreite bei 90° Flügelöffnung

Passage libre avec une ouverture de vantail de 90°

Inside width with 90° leaf opening

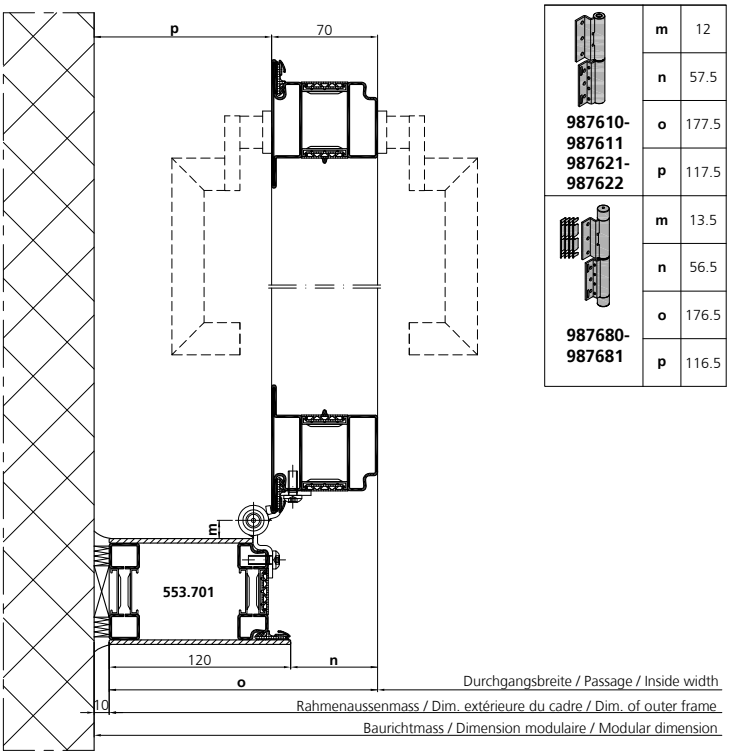

987610- 987611 987621- 987622	m	12
	n	57.5
	o	177.5
	p	117.5
987680- 987681	m	13.5
	n	56.5
	o	176.5
	p	116.5

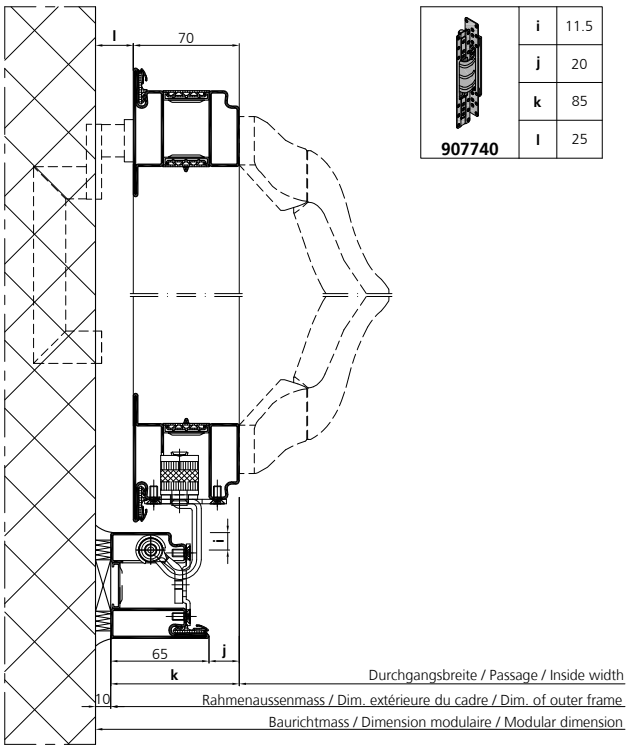

907740	i	11.5
	j	20
	k	85
	l	25

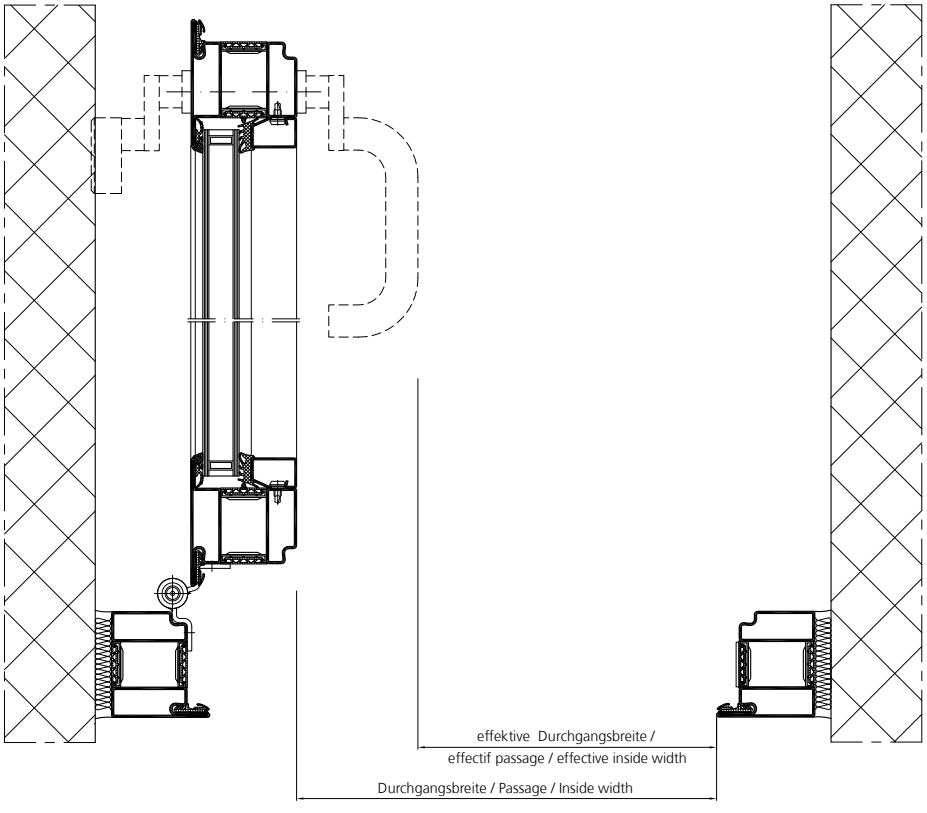



Piscine les Argoulets (Complexe Alex Jany), FR-Toulouse

Stahl	Edelstahl
Acier	Acier inox
Steel	Stainless steel

Beschlagseinbau Anschweissband 907662 / 907664

Montage de la quincaillerie Paumelle à souder 907662 / 907664

Installation of the fittings Weld-on hinge 907662 / 907664

un_ep_0006

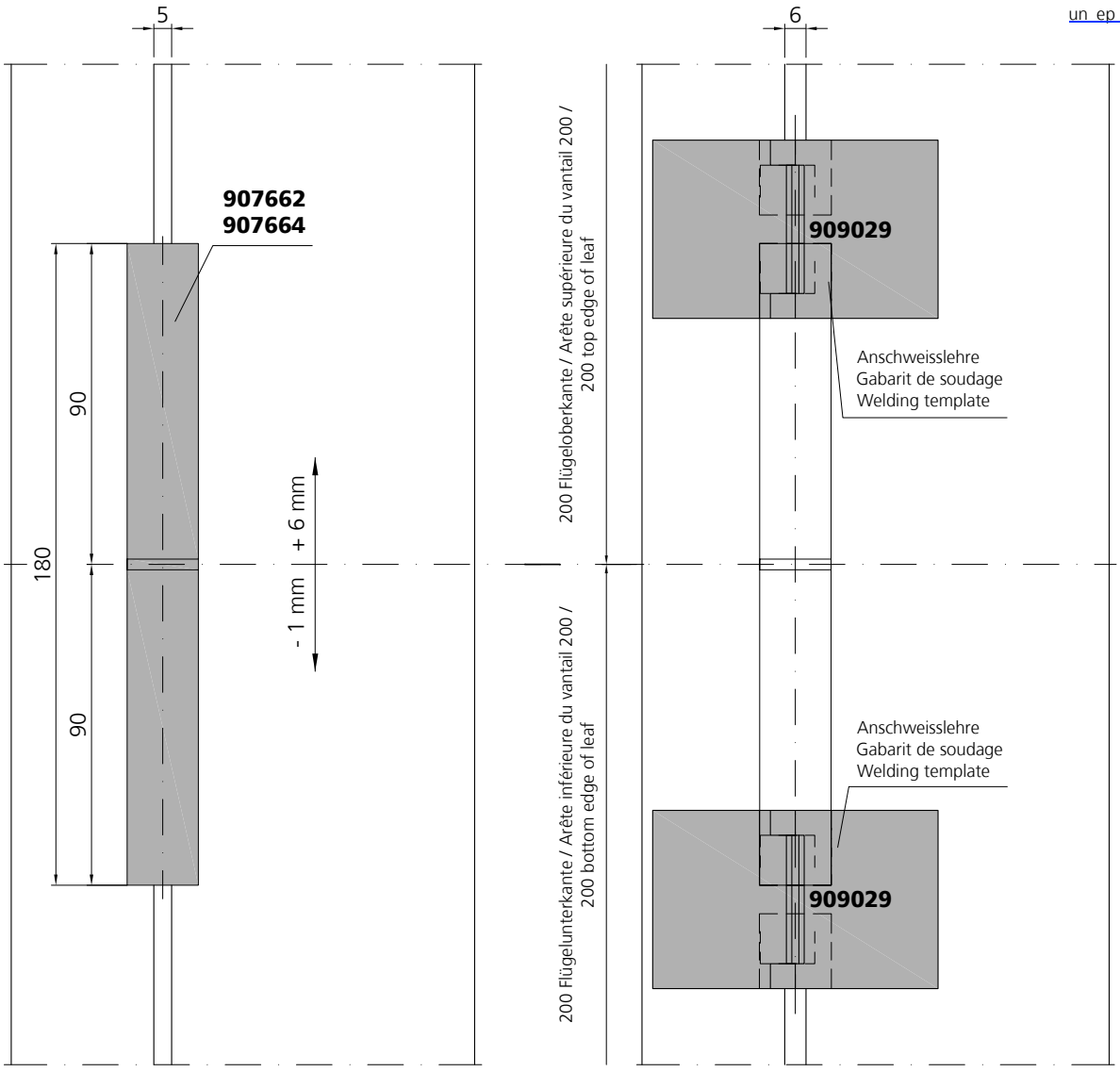

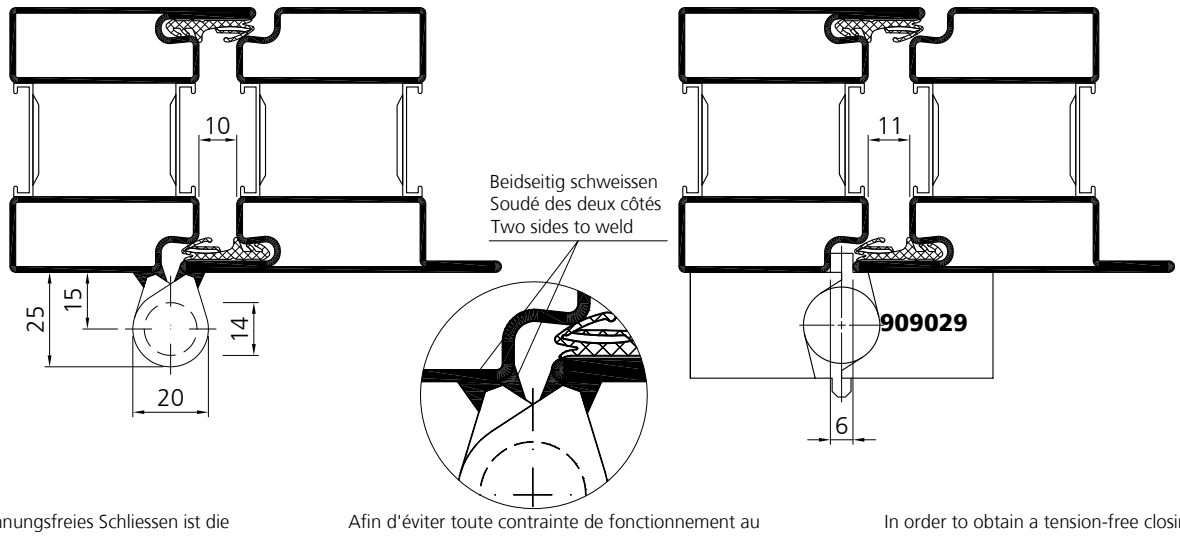

Für ein spannungsfreies Schliessen ist die Bandachse zentrisch über die Schattenfuge zu positionieren.

Afin d'éviter toute contrainte de fonctionnement au niveau du vantail, il est nécessaire de positionner l'axe de la paumelle au milieu de la rainure.

In order to obtain a tension-free closing the pivot axis has to be positioned in the center of the shadow gap.

Beschlagseinbau Anschweissband 907662

Montage de la quincaillerie Paumelle à souder 907662

Installation of the fittings Weld-on hinge 907662

un_ep_0006

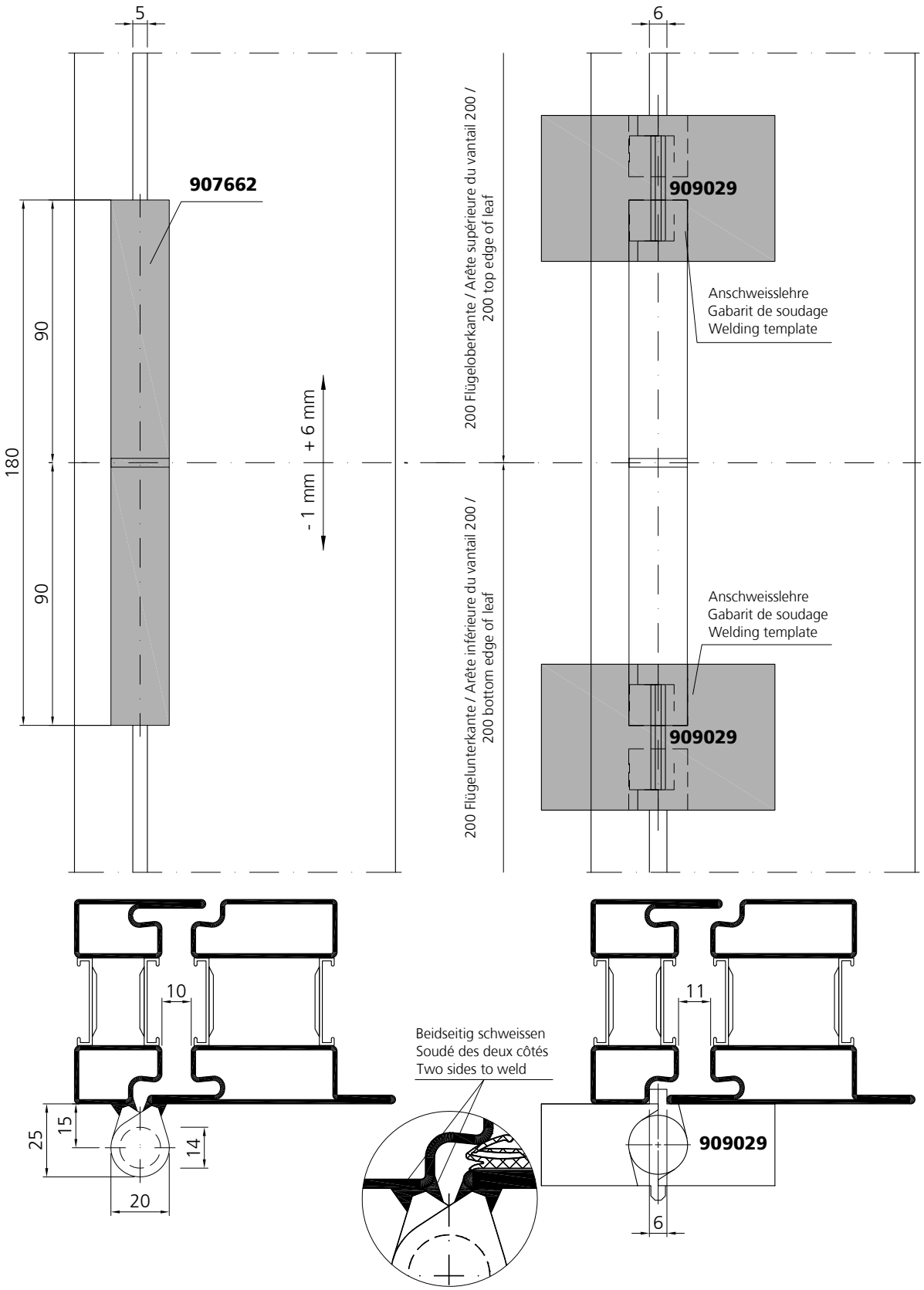

Für ein spannungsfreies Schliessen ist die Bandachse zentrisch über die Schattenfuge zu positionieren.

Afin d'éviter toute contrainte de fonctionnement au niveau du vantail, il est nécessaire de positionner l'axe de la paumelle au milieu de la rainure.

In order to obtain a tension-free closing the pivot axis has to be positioned in the center of the shadow gap.

Stahl	Edelstahl
Acier	Acier inox
Steel	Stainless steel

Beschlagseinbau Bänder mit Profil 533.731

Montage de la quincaillerie Paumelles avec profilé 533.731

Installation of the fittings Hinges with profile 533.731

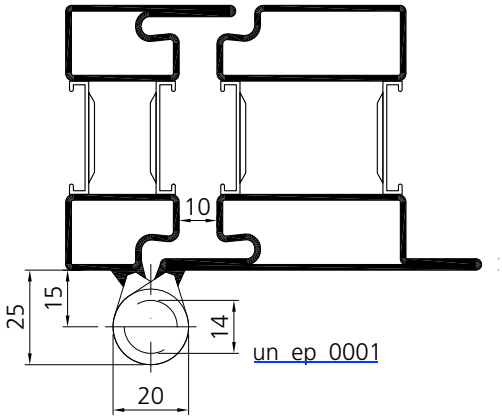

un_ep_0001

907667
907668

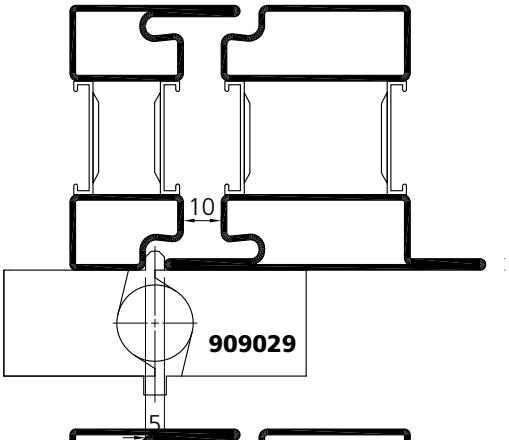

909029

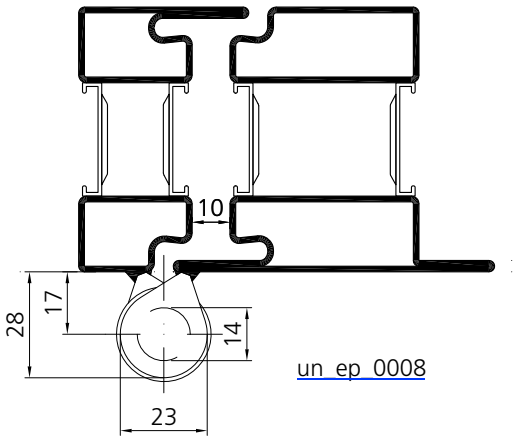

un_ep_0008

907663

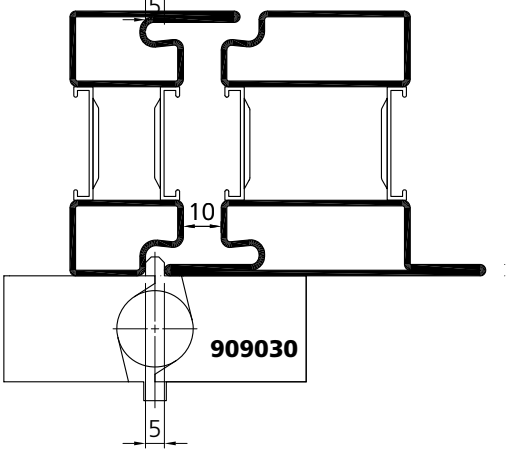

909030

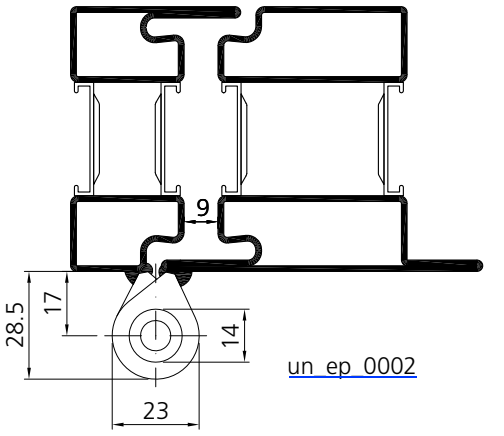

un_ep_0002

907669

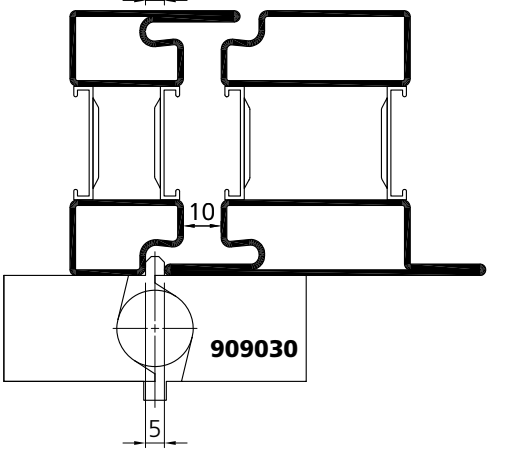

909030

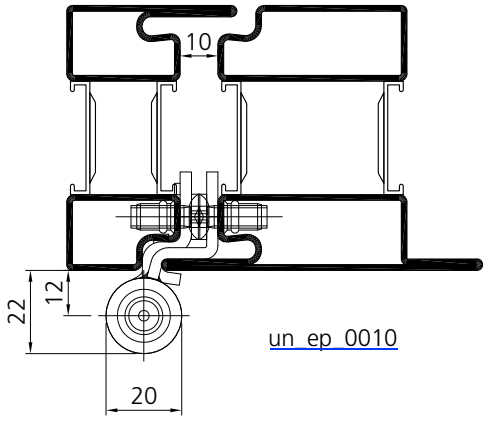

un_ep_0010

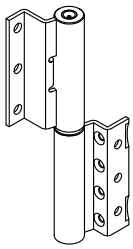

987610-13
987621-24

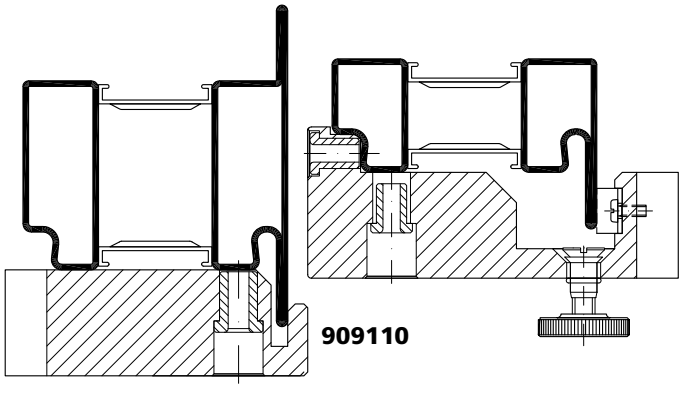

909110

Beschlagseinbau Anschweissband 907667 / 907668

Montage de la quincaillerie Paumelle à souder 907667 / 907668

Installation of the fittings Weld-on hinge 907667 / 907668

un_ep_0001

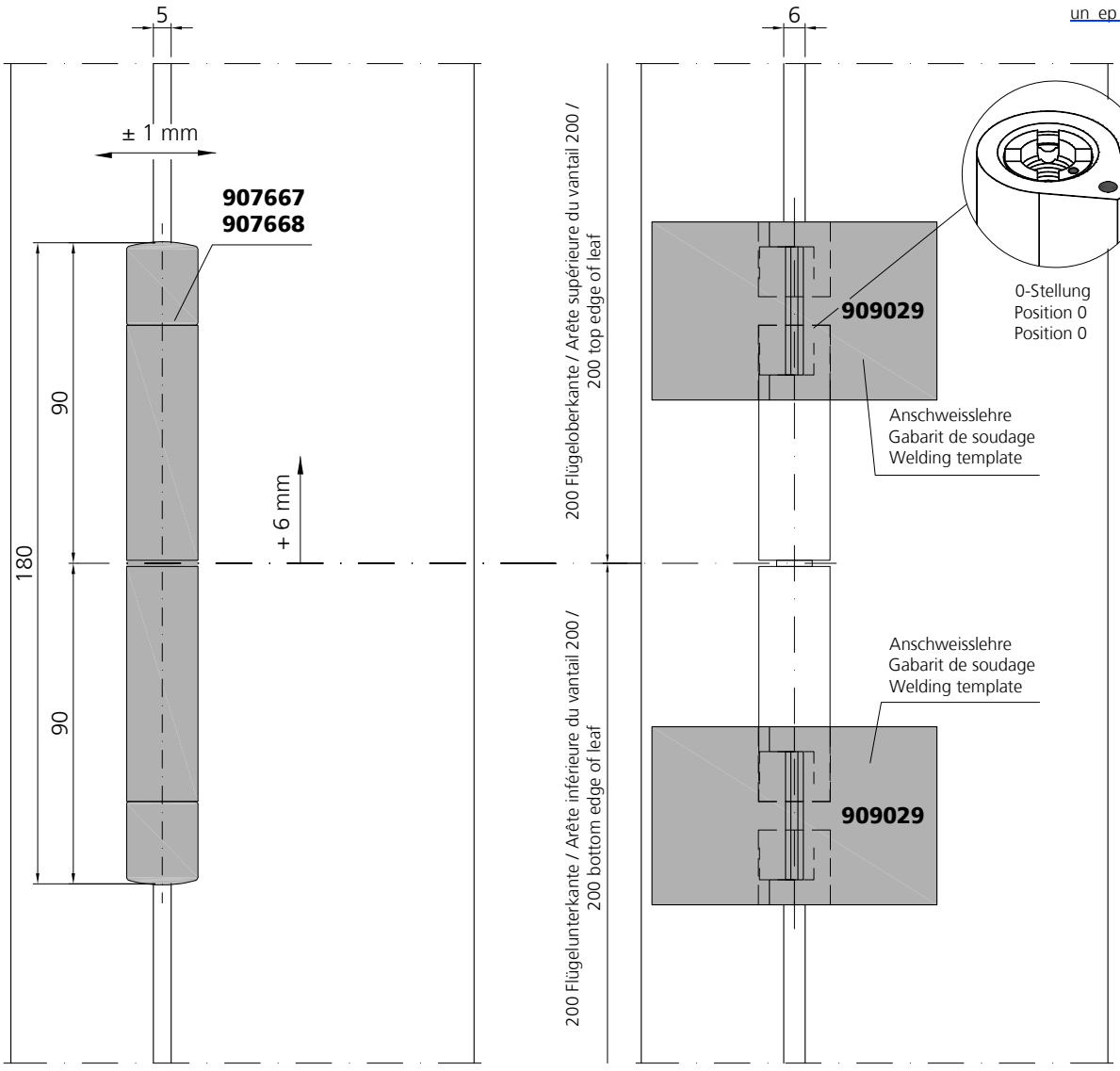

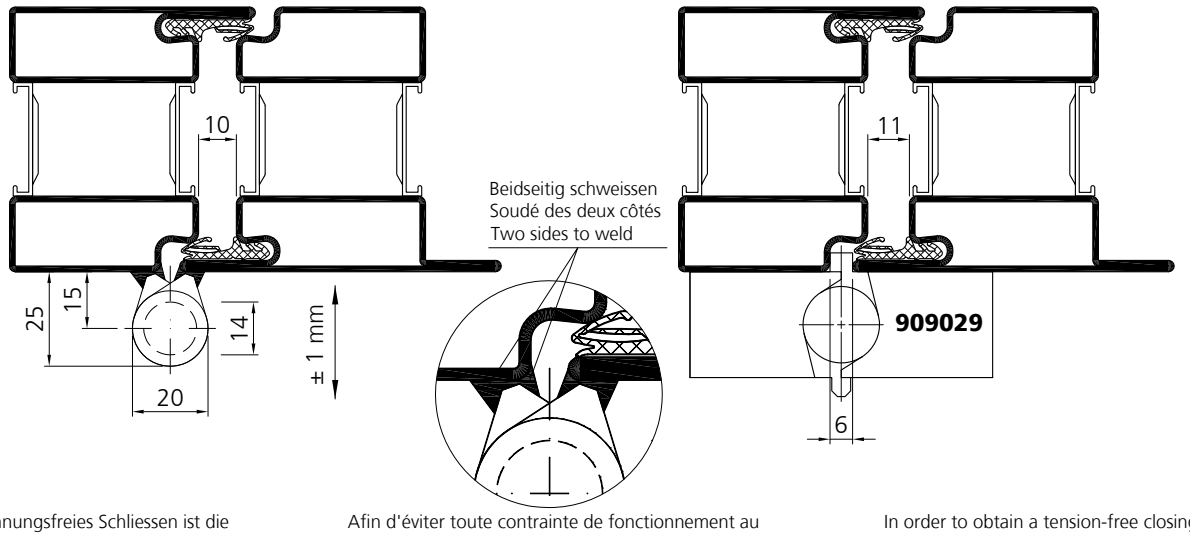

Für ein spannungsfreies Schliessen ist die Bandachse zentrisch über die Schattenfuge zu positionieren.

Afin d'éviter toute contrainte de fonctionnement au niveau du vantail, il est nécessaire de positionner l'axe de la paumelle au milieu de la rainure.

In order to obtain a tension-free closing the pivot axis has to be positioned in the center of the shadow gap.

Beschlagseinbau Anschweissband 907663

Montage de la quincaillerie Paumelle à souder 907663

Installation of the fittings Weld-on hinge 907663

un_ep_0008

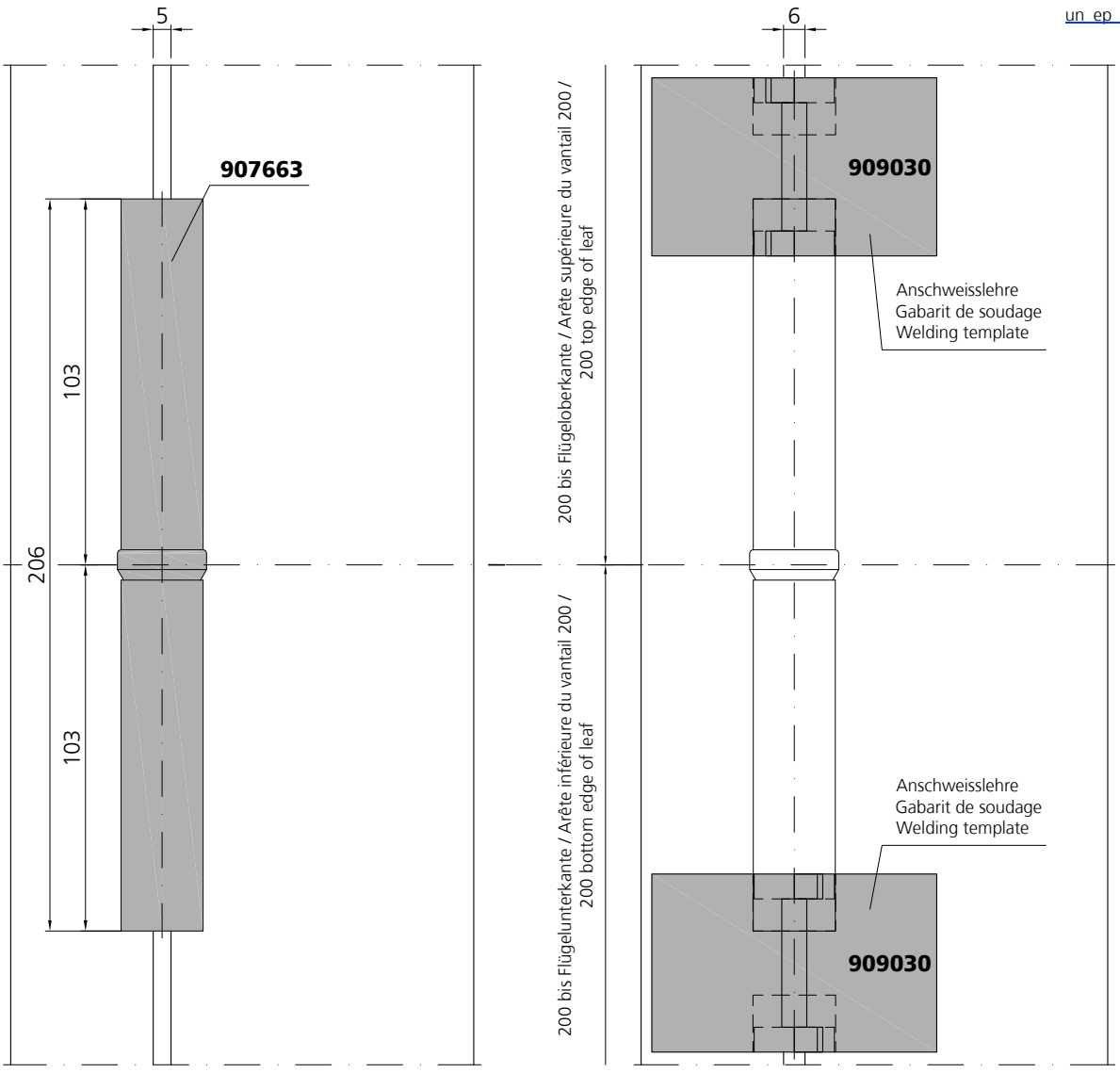

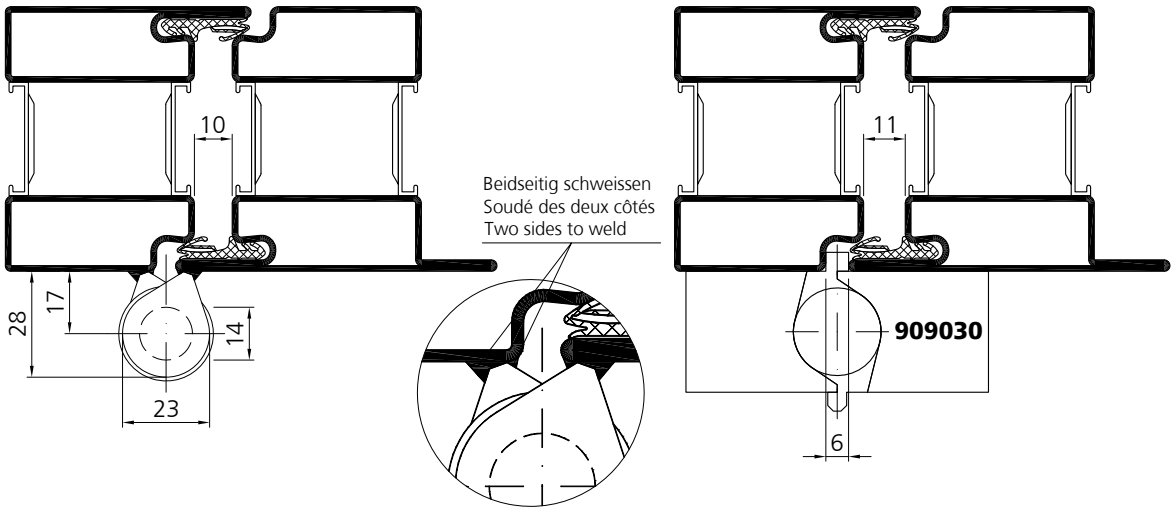

Für ein spannungsfreies Schliessen ist die Bandachse zentrisch über die Schattenfuge zu positionieren.

Afin d'éviter toute contrainte de fonctionnement au niveau du vantail, il est nécessaire de positionner l'axe de la paumelle au milieu de la rainure.

In order to obtain a tension-free closing the pivot axis has to be positioned in the center of the shadow gap.

Beschlagseinbau Anschraubband 987610 - 987613 / 987621 - 987624

Montage de la quincaillerie Paumelle à visser 987610 - 987613 / 987621 - 987624

Installation of the fittings Screw-on hinge 987610 - 987613 / 987621 - 987624

un_ep_0010

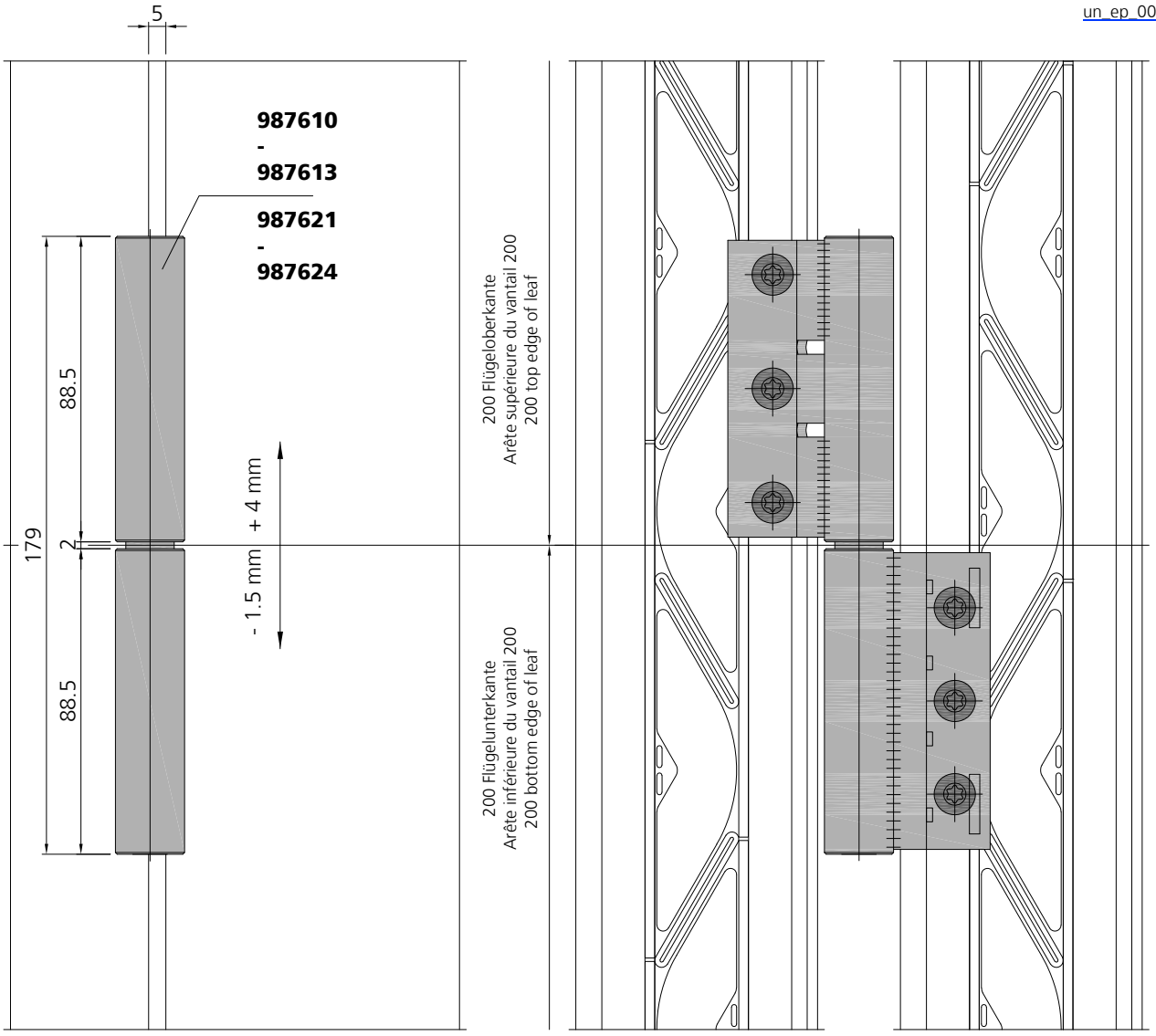

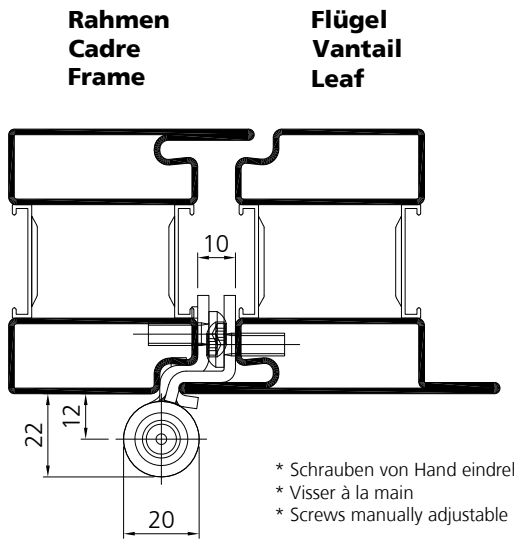

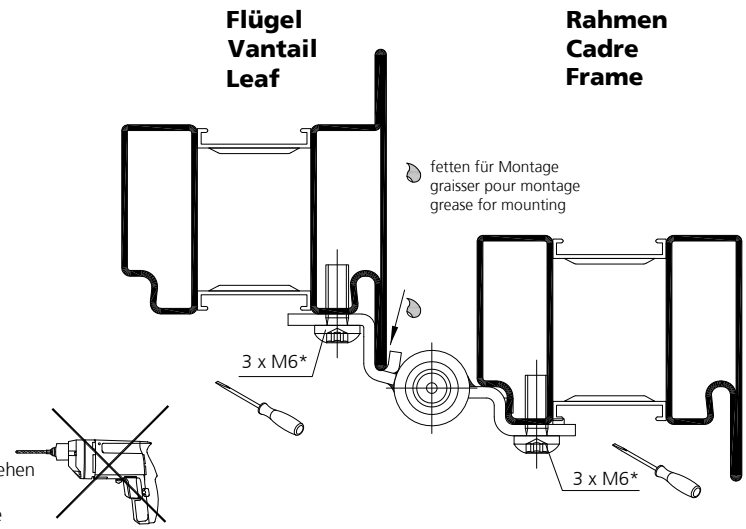

* Schrauben von Hand eindrehen
* Visser à la main
* Screws manually adjustable

VUT 012/20

Stahl	Edelstahl
Acier	Acier inox
Steel	Stainless steel

Beschlagseinbau Anschraubband 987610 - 987613 / 987621 - 987624

Montage de la quincaillerie Paumelle à visser 987610 - 987613 / 987621 - 987624

Installation of the fittings Screw-on hinge 987610 - 987613 / 987621 - 987624

un_ep_0010

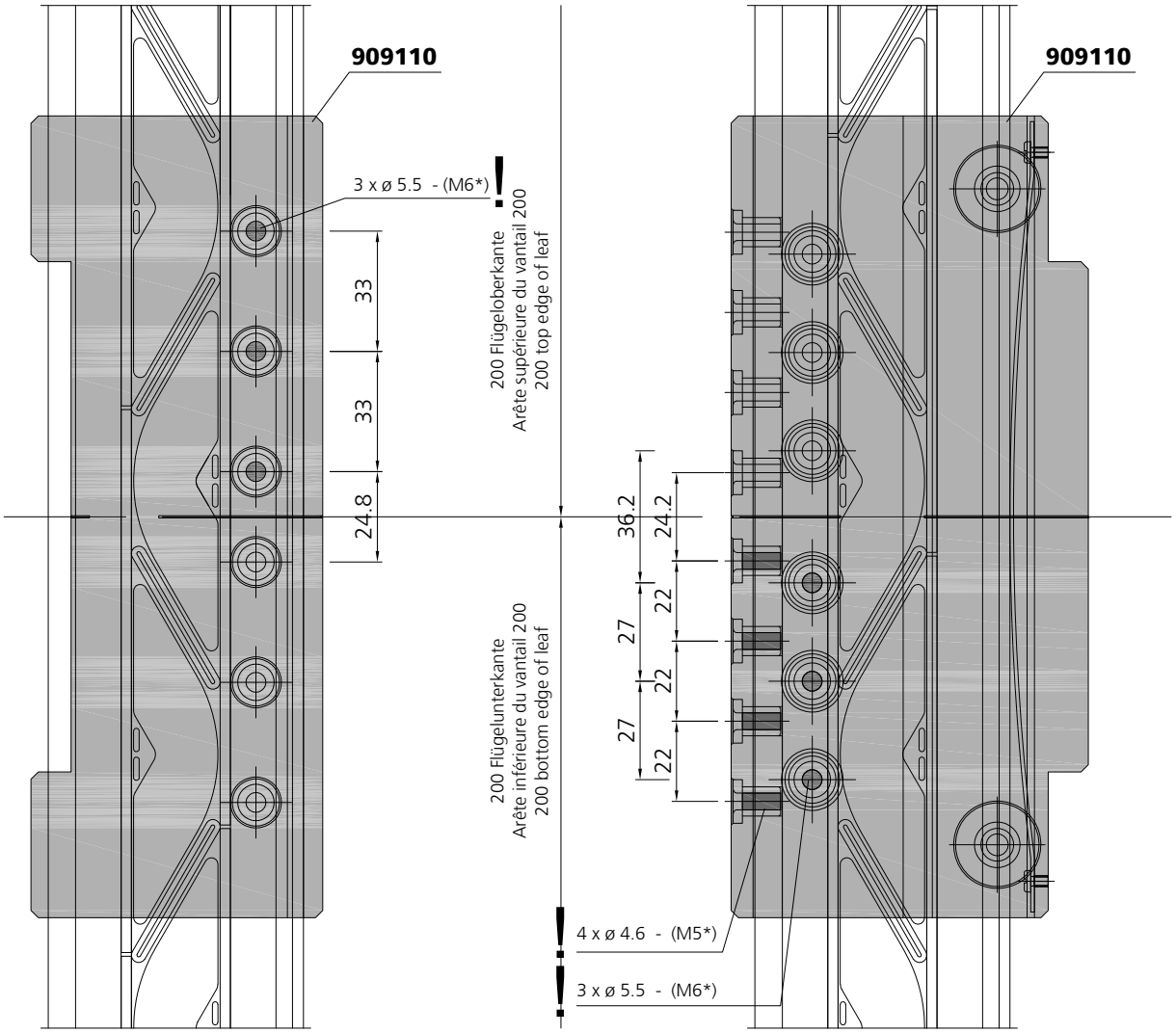

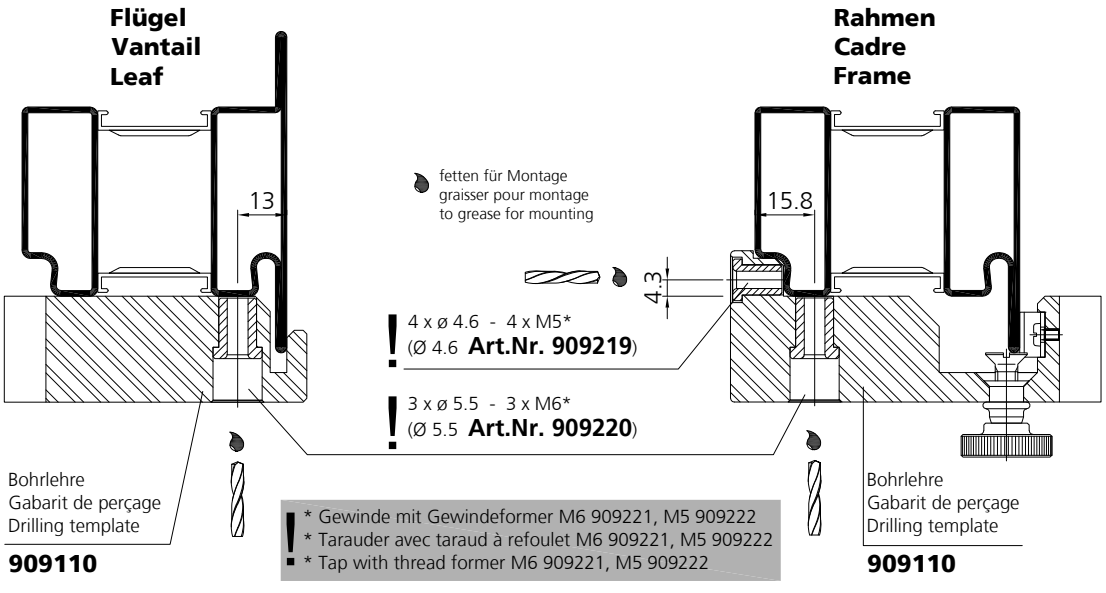

* Gewinde mit Gewindeformer M6 909221, M5 909222
* Tarauder avec taraud à refoulet M6 909221, M5 909222
* Tap with thread former M6 909221, M5 909222

Beschlagseinbau Anschraubband 987680 - 987681

Montage de la quincaillerie Paumelle à visser 987680 - 987681

Installation of the fittings Screw-on hinge 987680 - 987681

un_ep_0132

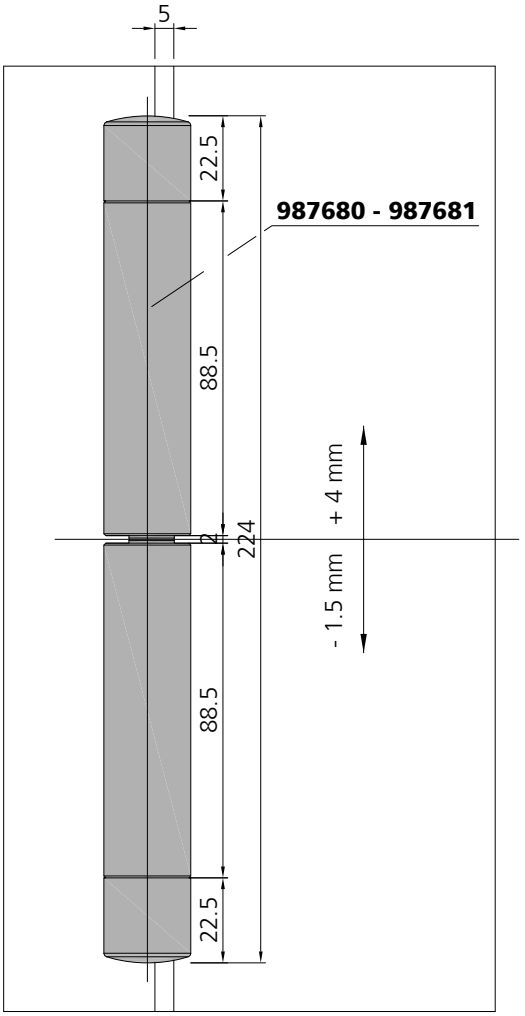

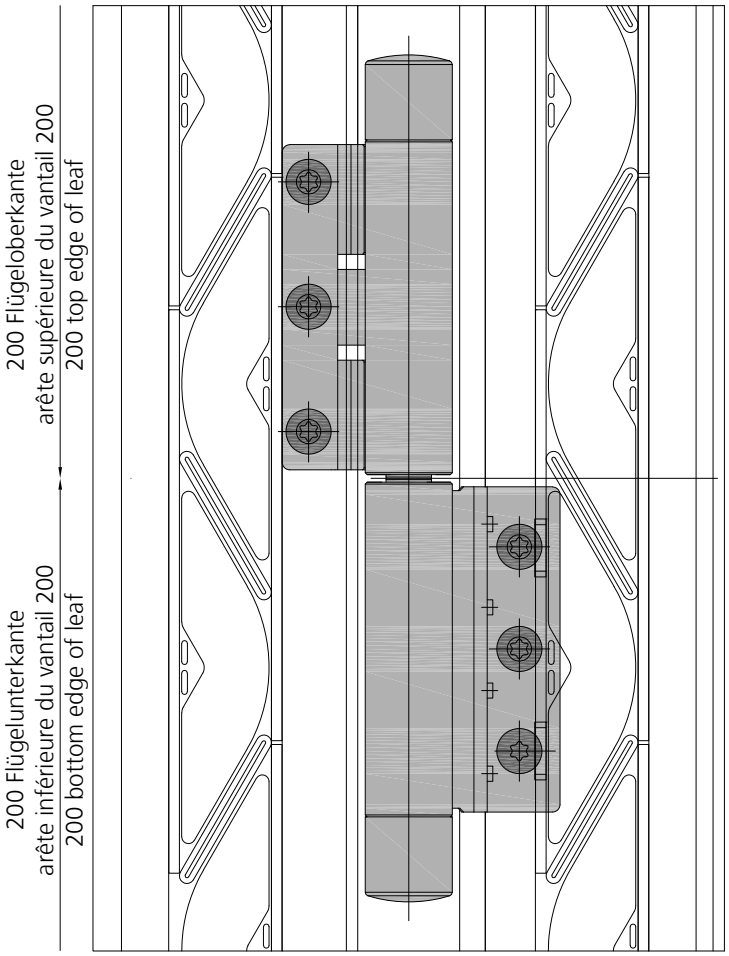

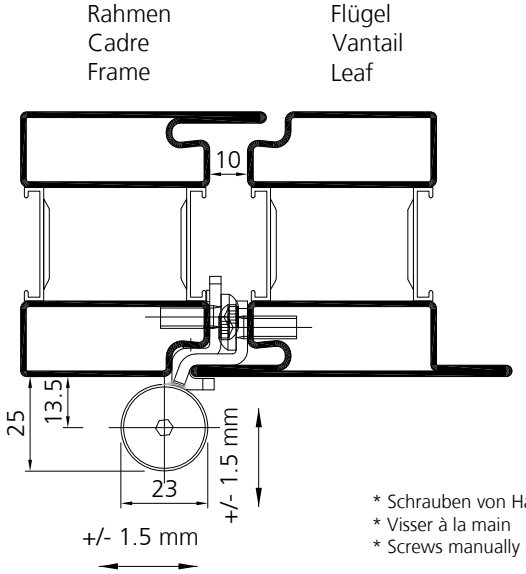

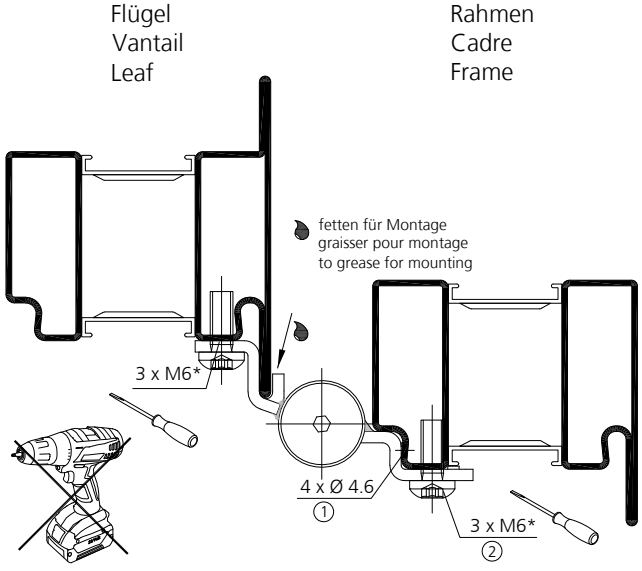

* Schrauben von Hand eindrehen
* Visser à la main
* Screws manually adjustable

VUT 012/20

Stahl	Edelstahl
Acier	Acier inox
Steel	Stainless steel

Beschlagseinbau Anschraubband 987680 - 987681

Montage de la quincaillerie Paumelle à visser 987680 - 987681

Installation of the fittings Screw-on hinge 987680 - 987681

un_ep_0132

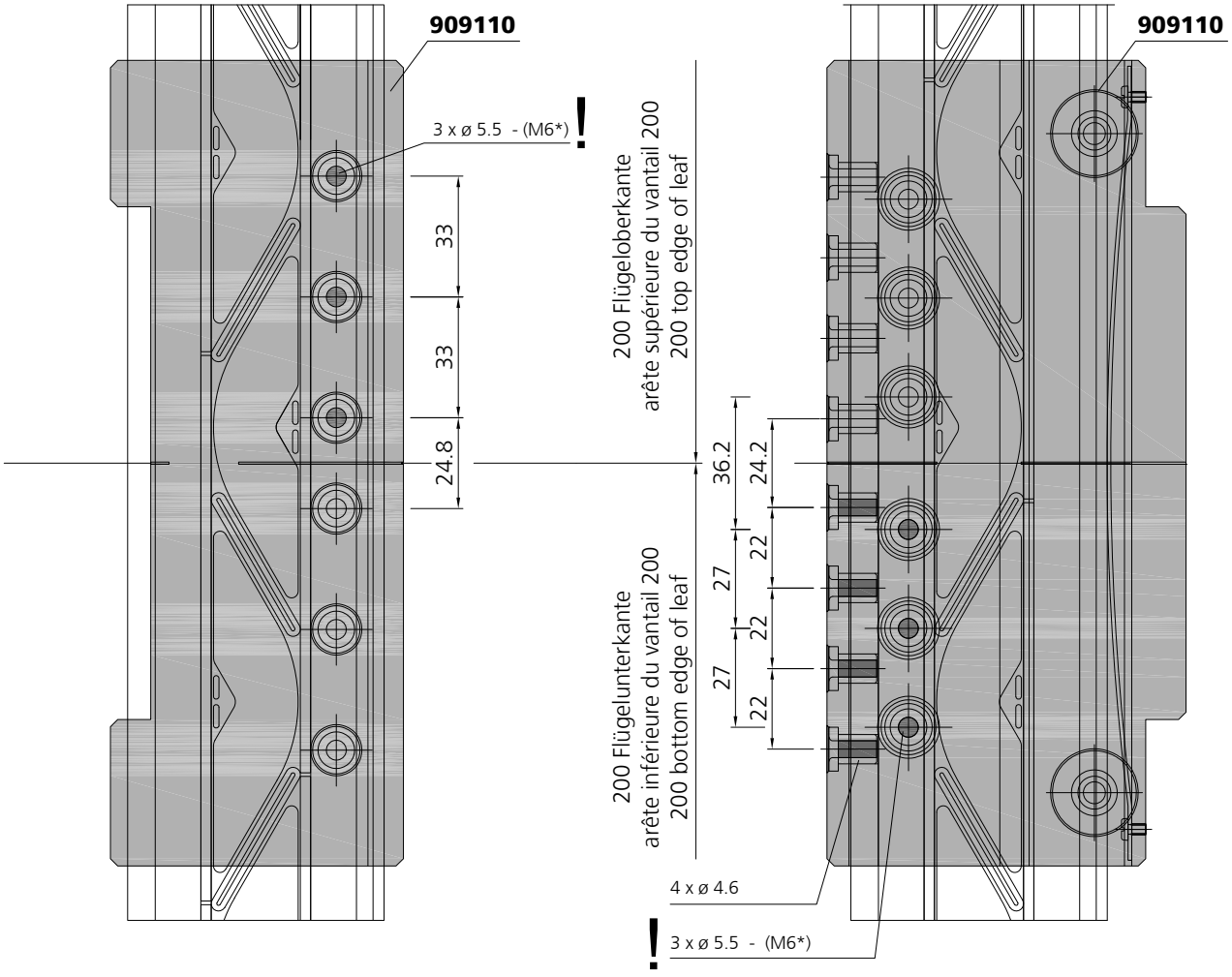

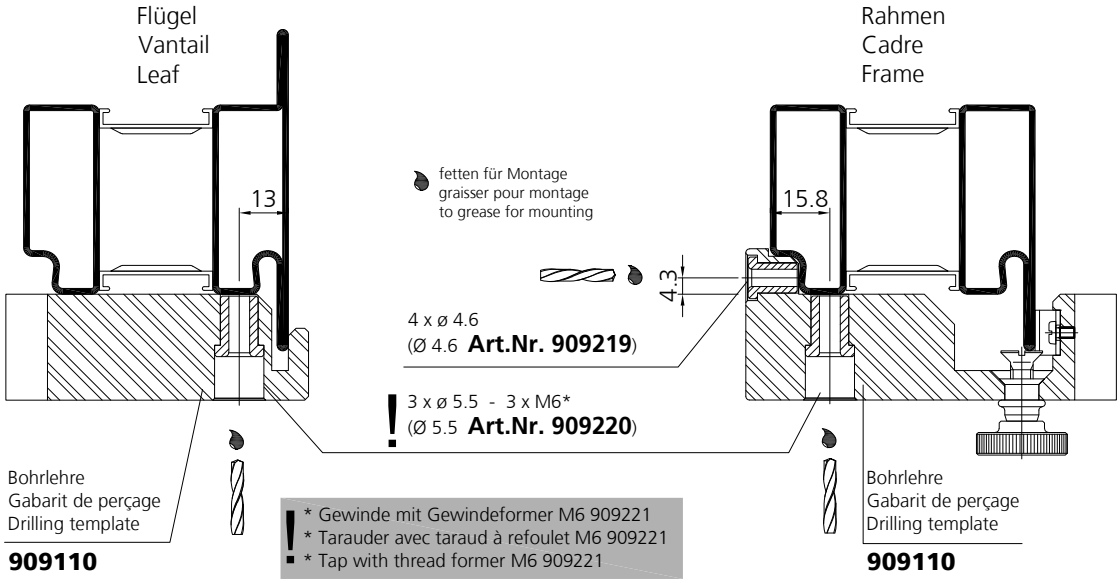

* Gewinde mit Gewindeformer M6 909221
* Tarauder avec taraud à refoulet M6 909221
* Tap with thread former M6 909221

Verarbeitung Beschläge Tür
Mise en œuvre quincaillerie portes
Assembly door fittings

VUT 12/20

Beschlagseinbau Anschraubband verdeckt liegend 907740

Montage de la quincaillerie Paumelle à visser, cachée 907740

Installation of the fittings Concealed screw-on hinge 907740

Abbildung: DIN rechts
fig.: DIN droite
fig.: DIN right

un_ep_0009

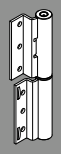

Rahmen / Cadre / Frame

* Gewinde mit Gewindeformer M5 909222
* Tarauder avec taraud M5 909222
* Tap with special tapper M5 909222

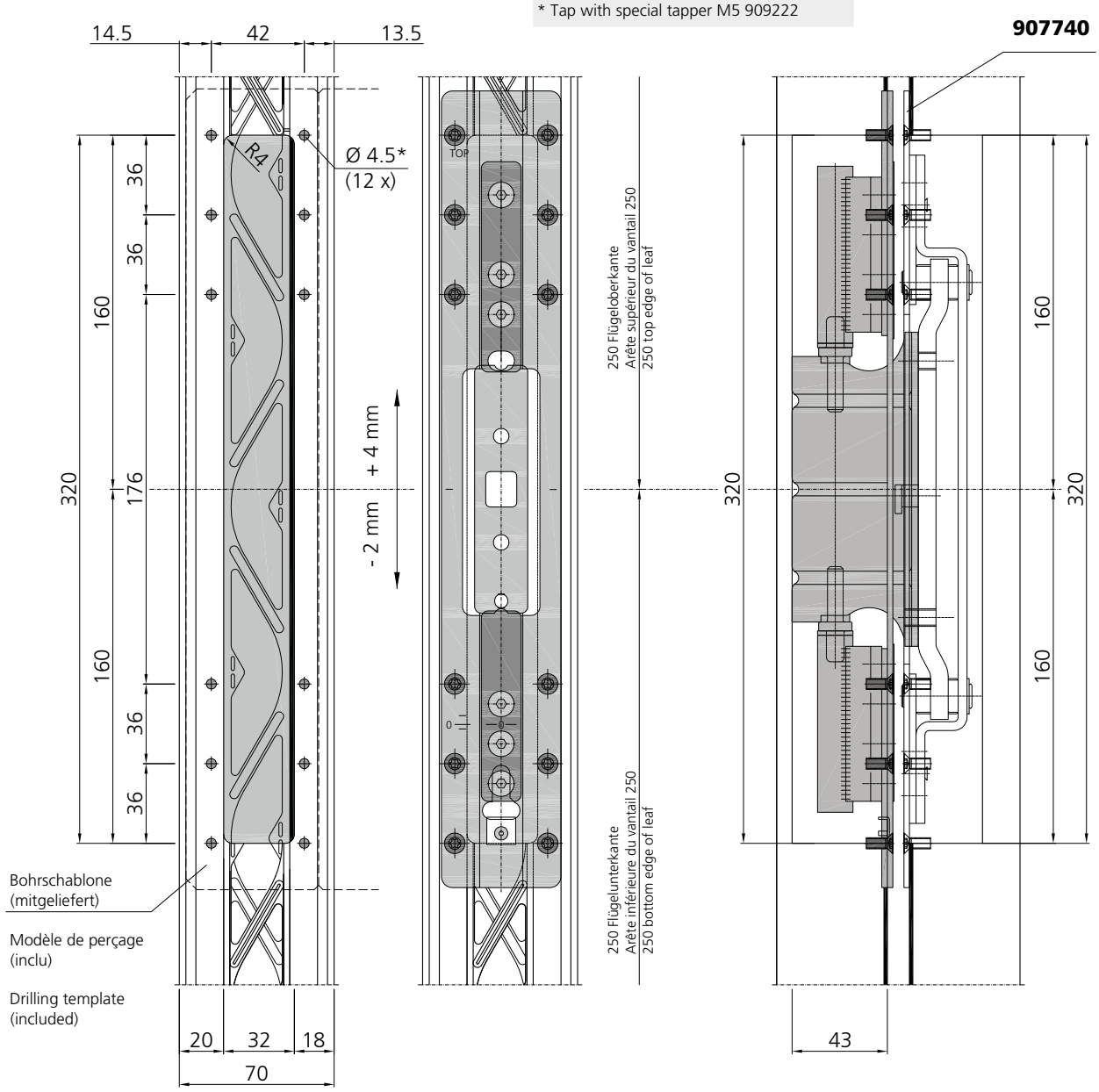

Montageanleitung und Umbauanleitung (DIN links/ DIN rechts) beachten!

Respecter les instructions de montage et les instructions de modification (DIN gauche/DIN droite)!

Adhere to the assembly instructions and the conversion instructions (DIN left/DIN right)!

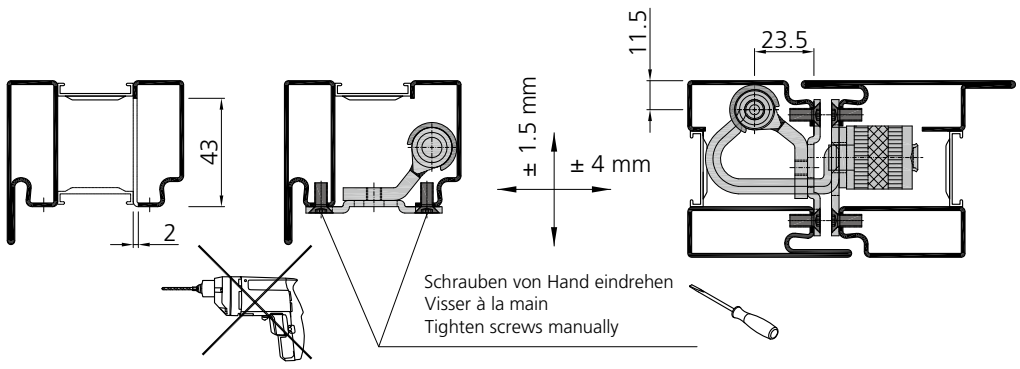

Stahl	Edelstahl
Acier	Acier inox
Steel	Stainless steel

Beschlagseinbau Anschraubband verdeckt liegend 907740

Montage de la quincaillerie Paumelle à visser, cachée 907740

Installation of the fittings Concealed screw-on hinge 907740

Abbildung: DIN rechts
fig.: DIN droite
fig.: DIN right

un_ep_0009

Flügel / Vantail / Leaf

* Gewinde mit Gewindeformer M5 909222
* Tarauder avec taraud M5 909222
* Tap with special tapper M5 909222

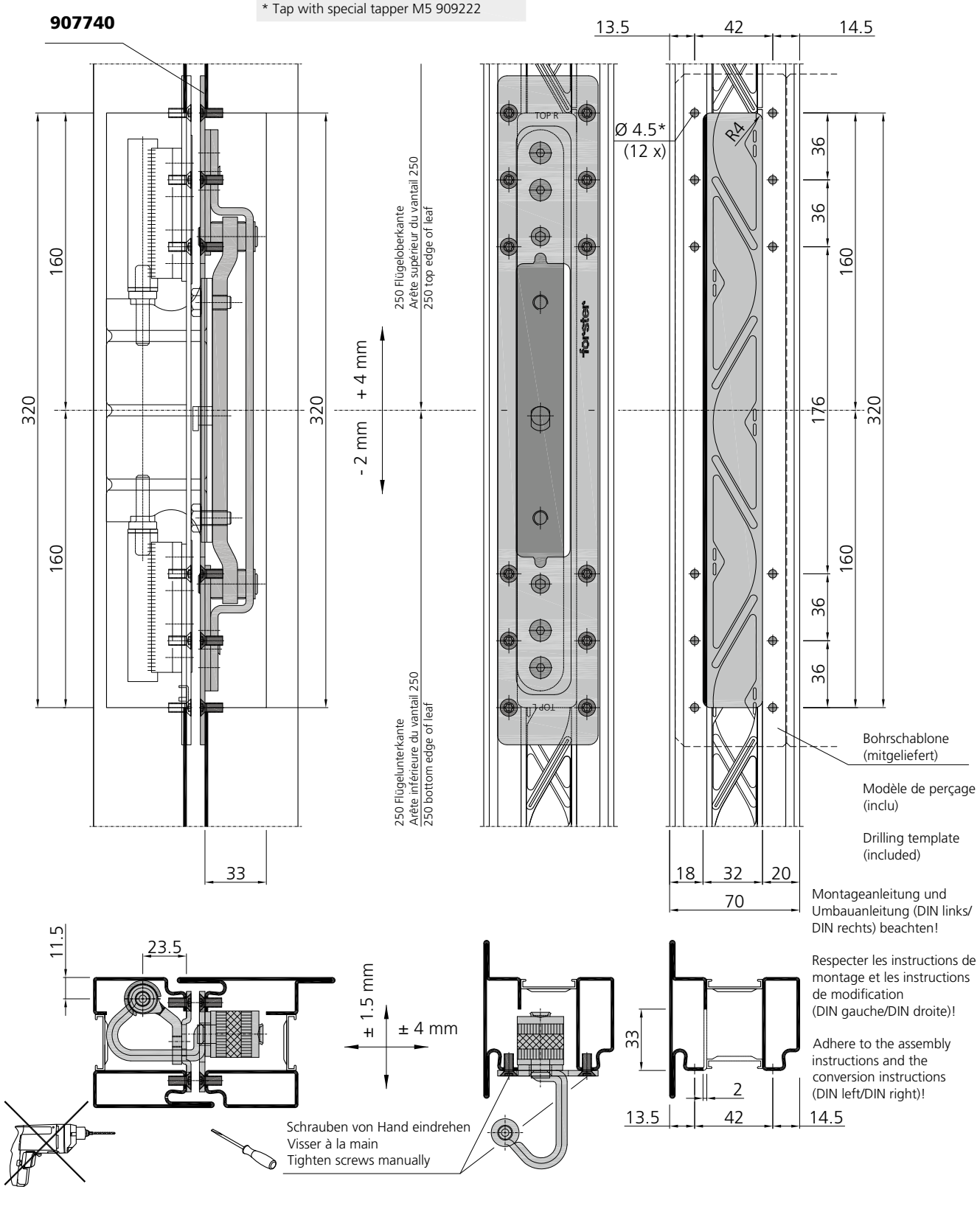

Beschlagseinbau Anschweissband 907669

Montage de la quincaillerie Paumelle à souder 907669

Installation of the fittings Weld-on hinge 907669

un_ep_0002

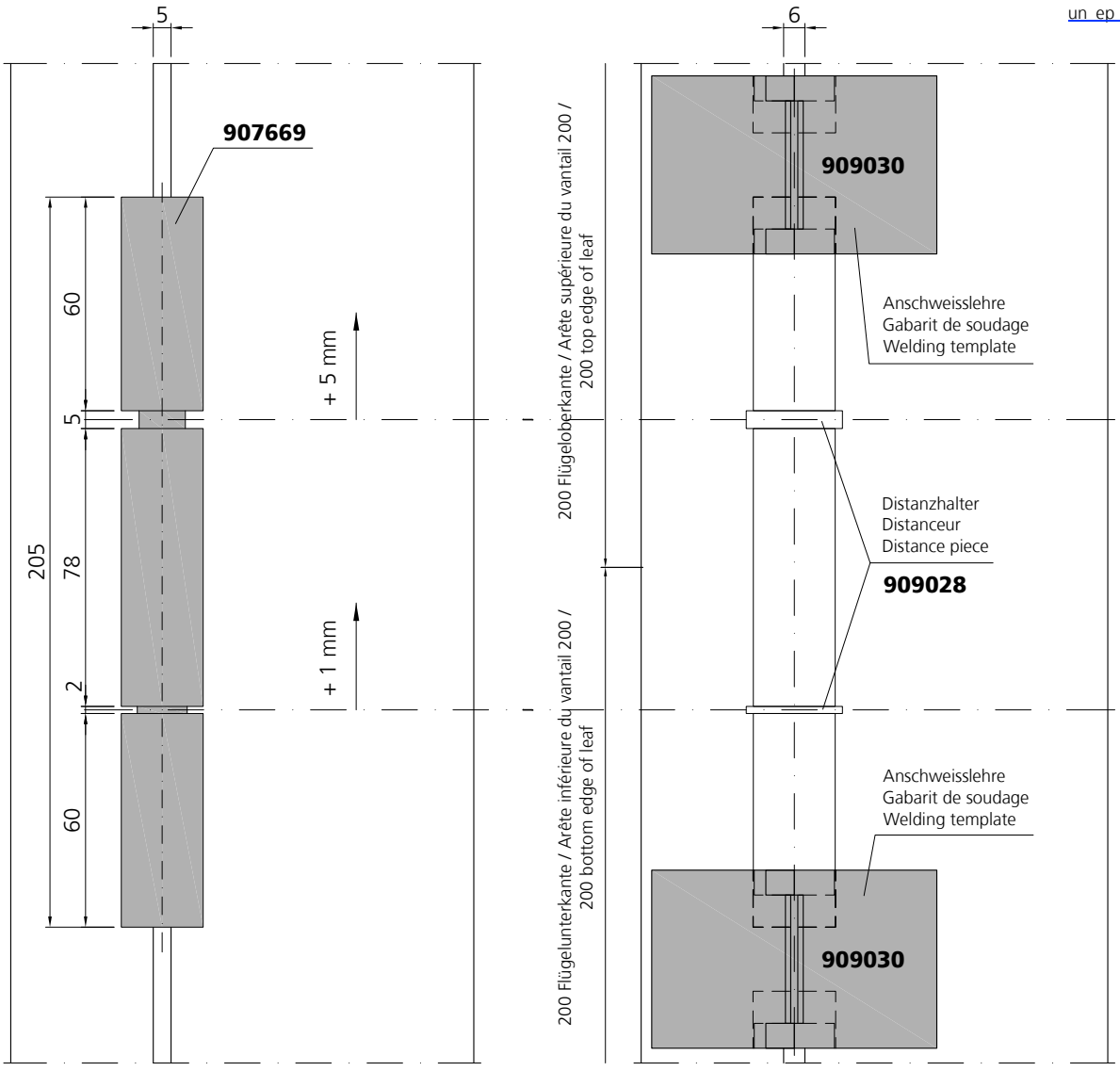

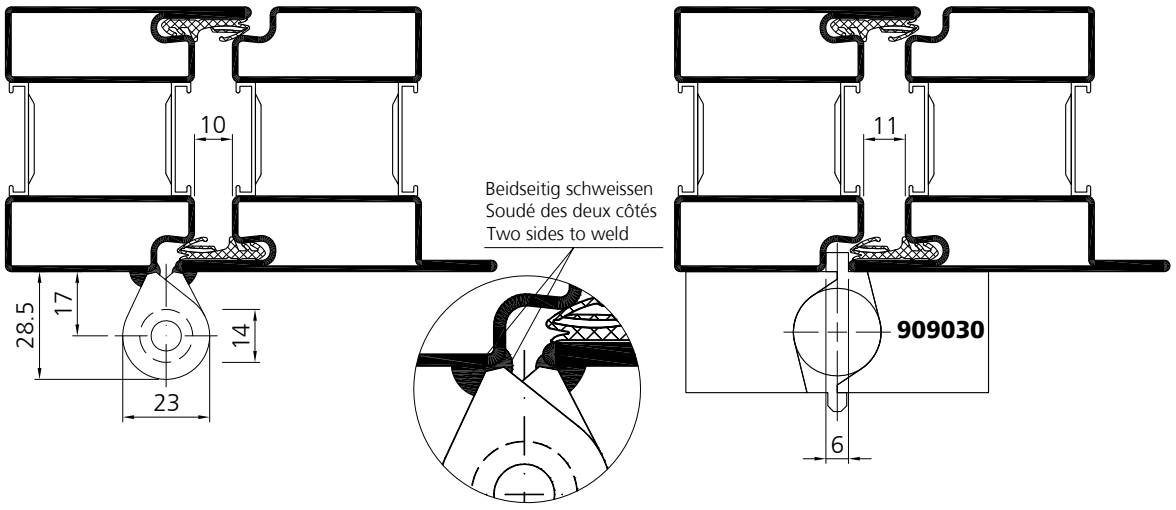

Für ein spannungsfreies Schliessen ist die Bandachse zentrisch über die Schattenfuge zu positionieren.

Afin d'éviter toute contrainte de fonctionnement au niveau du vantail, il est nécessaire de positionner l'axe de la paumelle au milieu de la rainure.

In order to obtain a tension-free closing the pivot axis has to be positioned in the center of the shadow gap.

Stahl	Edelstahl
Acier	Acier inox
Steel	Stainless steel

Beschlagseinbau Anschraubband 907670 / 907671 / 907672 / 907673

Montage de la quincaillerie Paumelle à visser 907670 / 907671 / 907672 / 907673

Installation of the fittings screw-on hinge 907670 / 907671 / 907672 / 907673

un_ep_0007

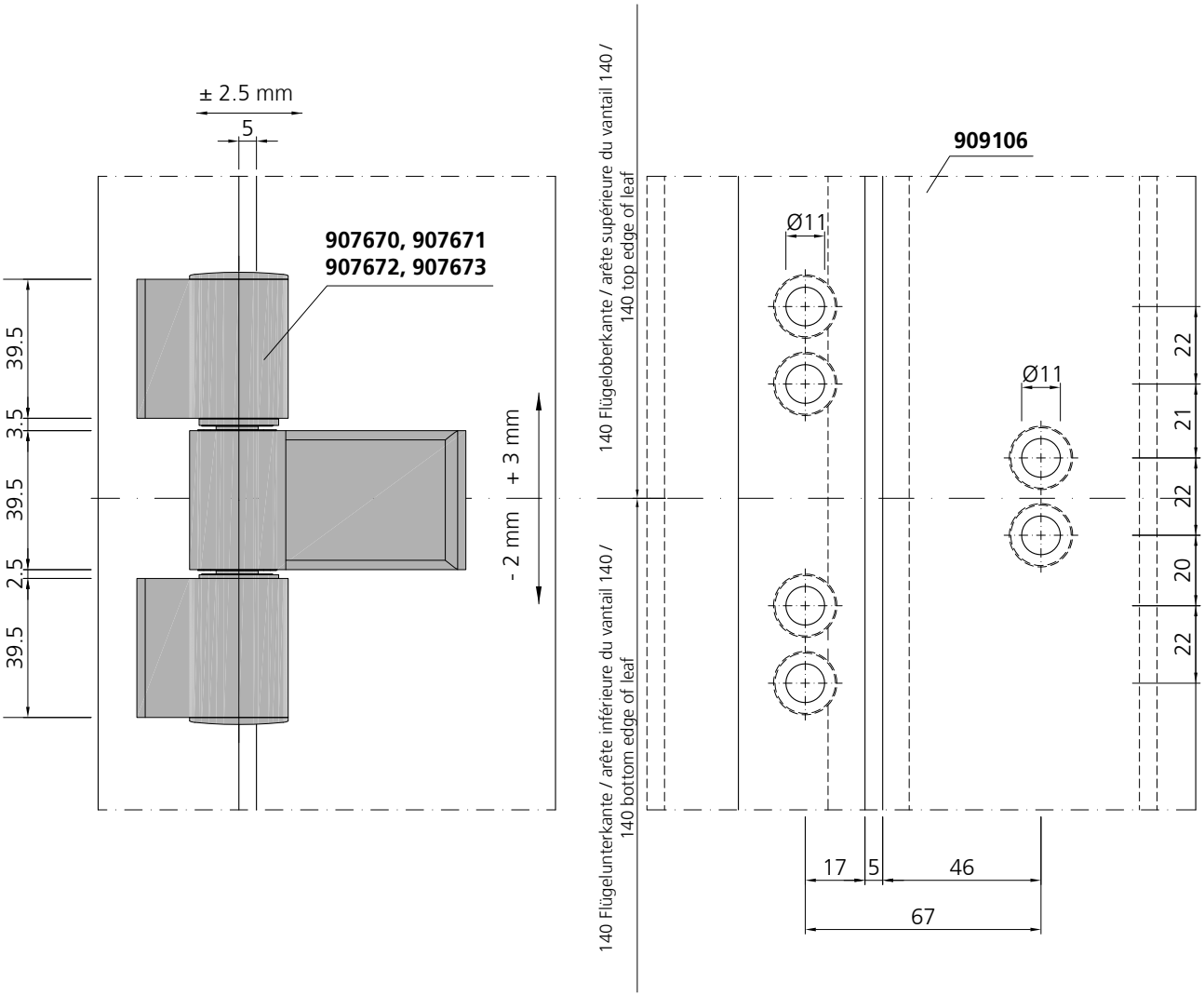

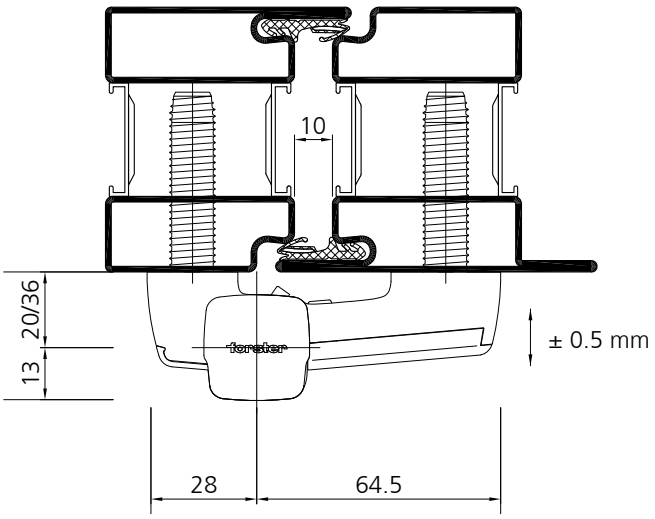

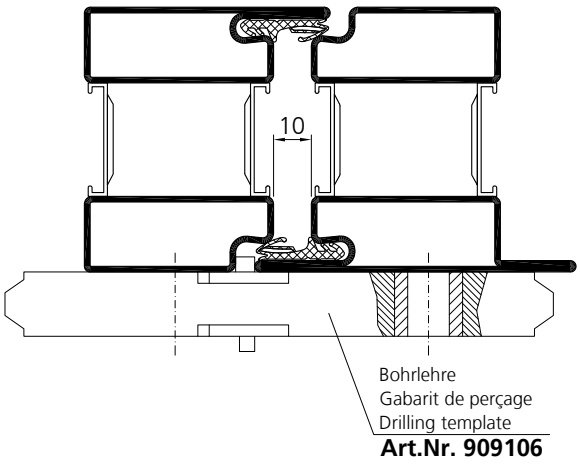

Beschlagseinbau Anschraubband 907600 / 907613 / 907617

Montage de la quincaillerie Paumelle à visser 907600 / 907613 / 907617

Installation of the fittings screw-on hinge 907600 / 907613 / 907617

un_ep_0005

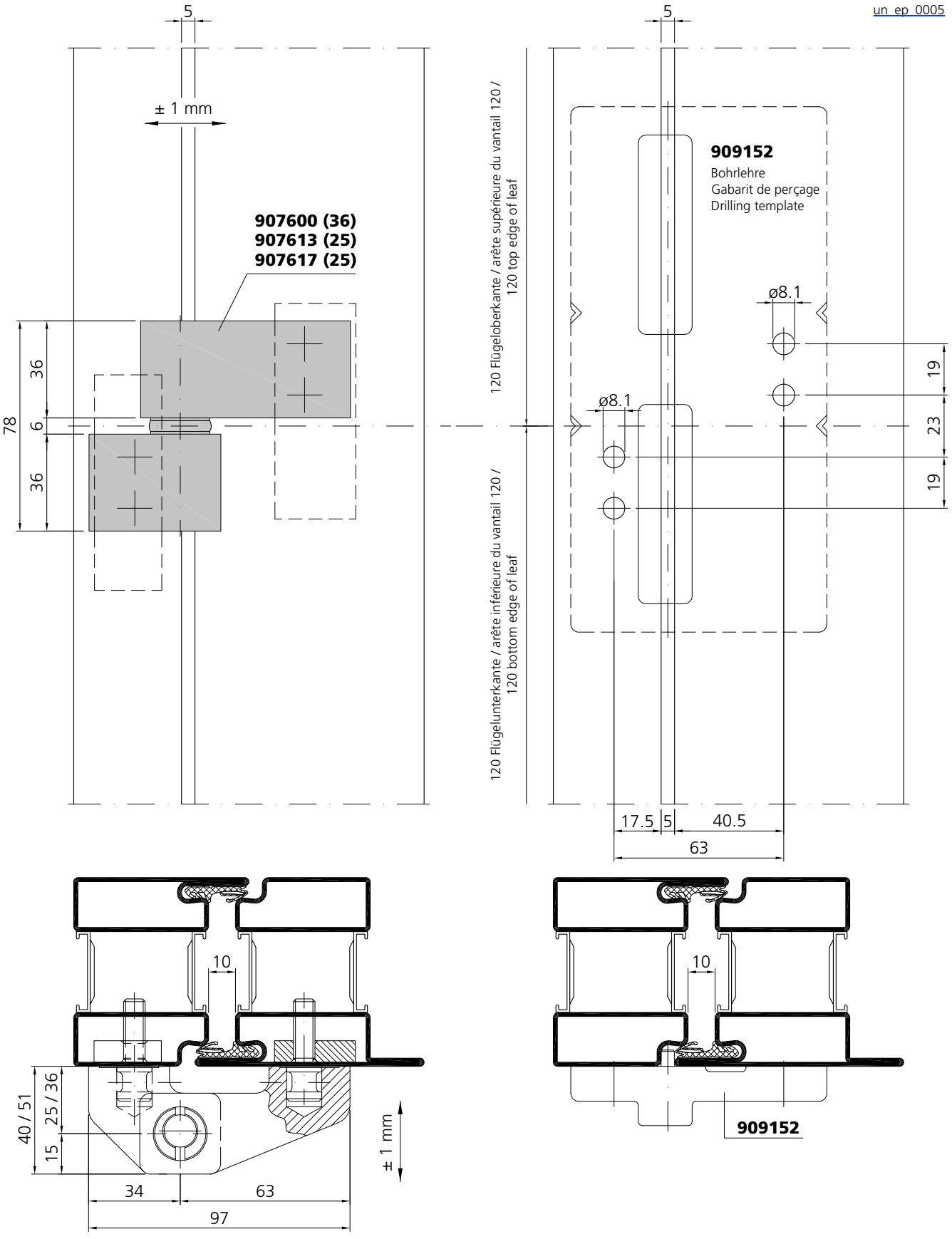

Stahl	Edelstahl
Acier	Acier inox
Steel	Stainless steel

Beschlagseinbau Anschraubband 907610 / 907612 / 907616

Montage de la quincaillerie Paumelle à visser 907610 / 907612 / 907616

Installation of the fittings screw-on hinge 907610 / 907612 / 907616

un_ep_0004

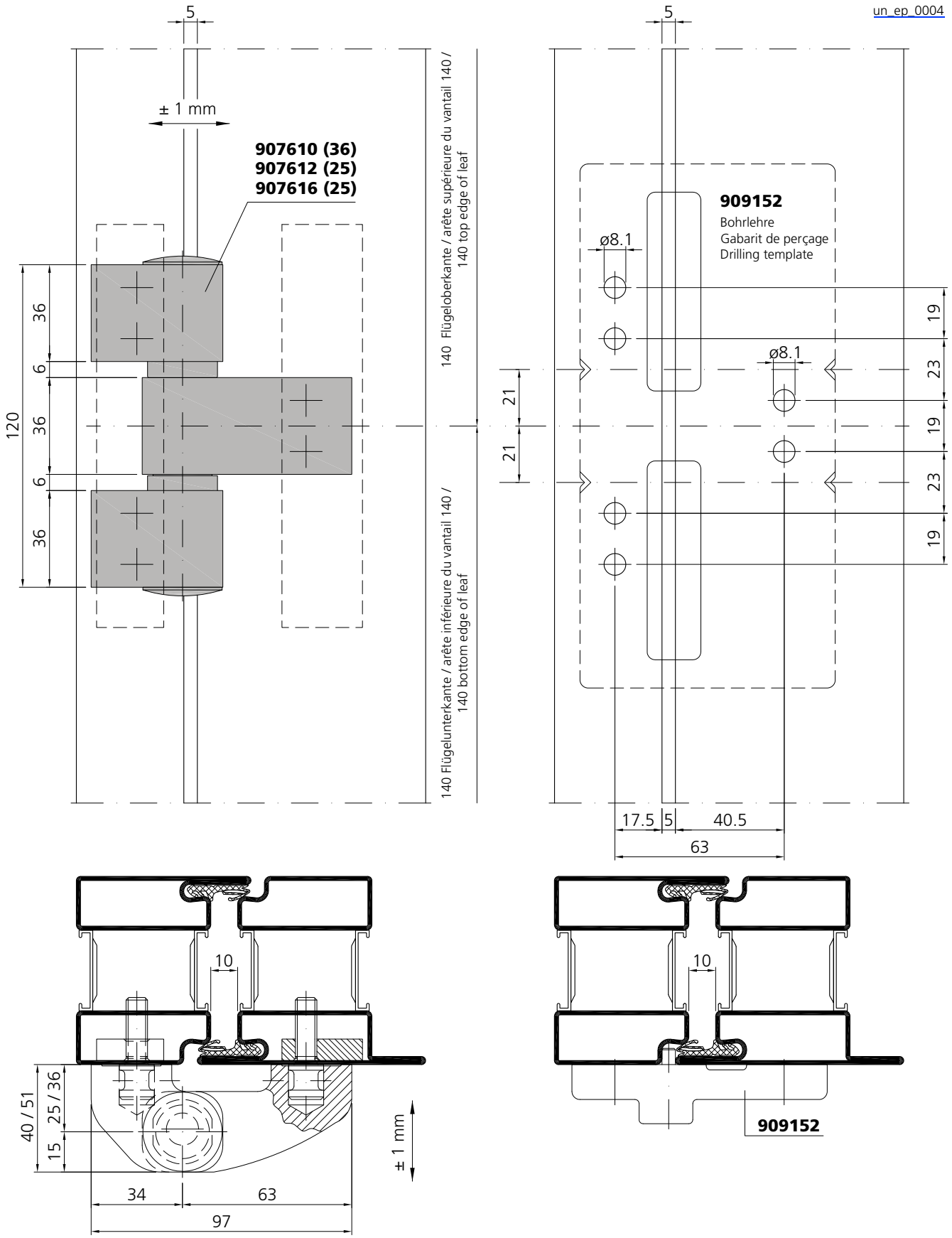

Beschlagseinbau Anschraubband 907611 / 907618

Montage de la quincaillerie Paumelle à visser 907611 / 907618

Installation of the fittings screw-on hinge 907611 / 907618

un_ep_0003

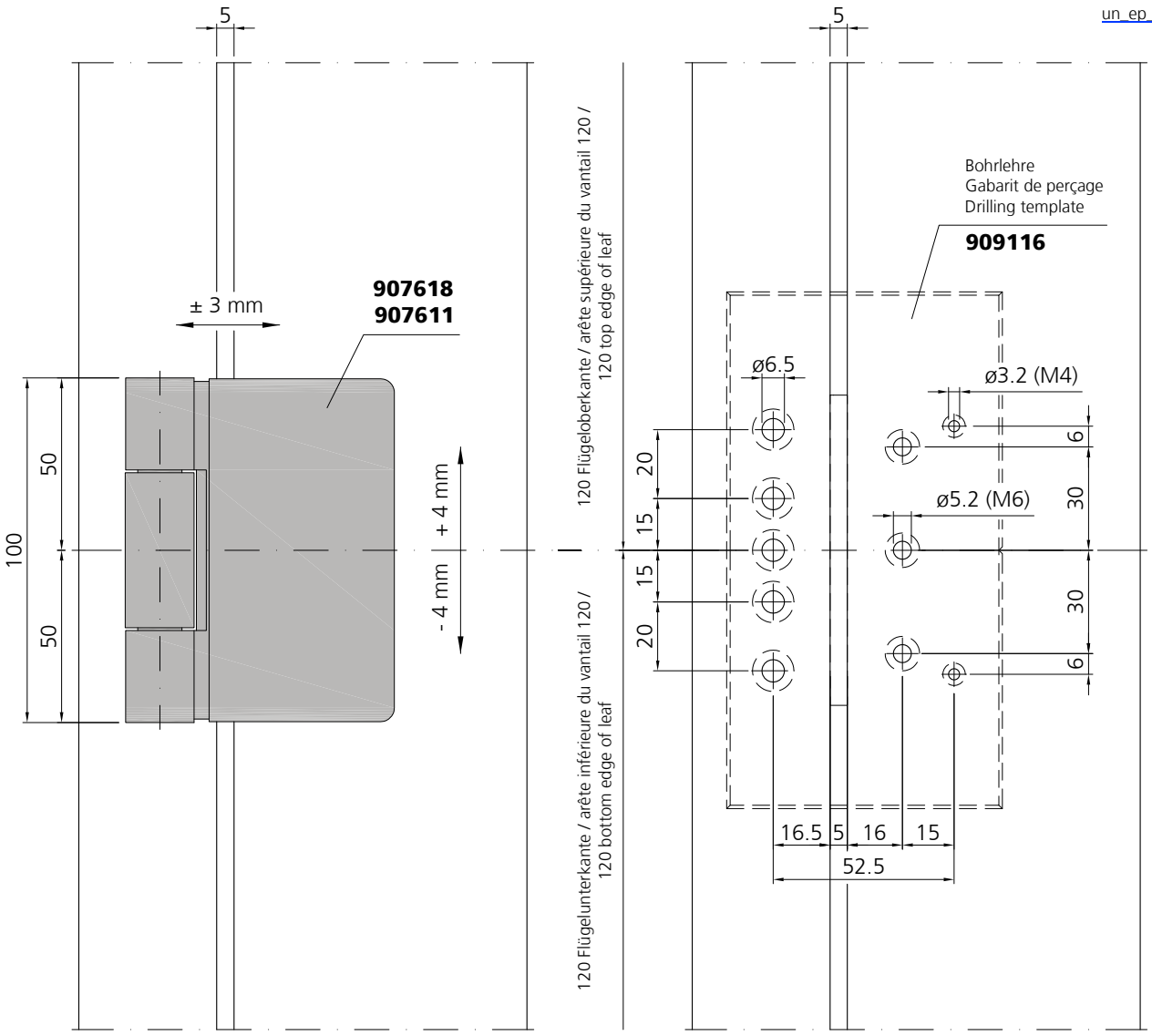

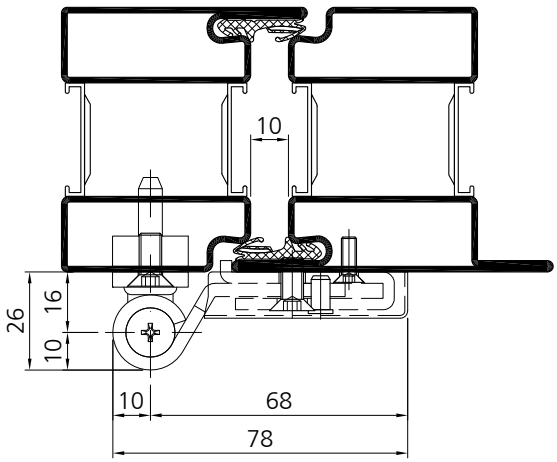

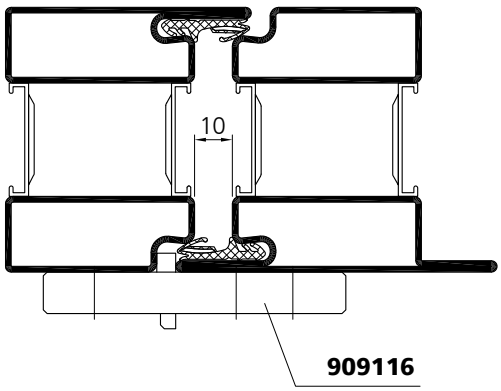

Stahl	Edelstahl
Acier	Acier inox
Steel	Stainless steel

Beschlagseinbau Mitnehmerklappe 907103

Montage de la quincaillerie Taquet d'entrainement 907103

Installation of the fittings Carry bar 907103

Einsatz bei Antipanik-Türen
Utilisé pour portes antipanique
Use for anti-panic doors

un_ep_0102



EN 179
EN 1125

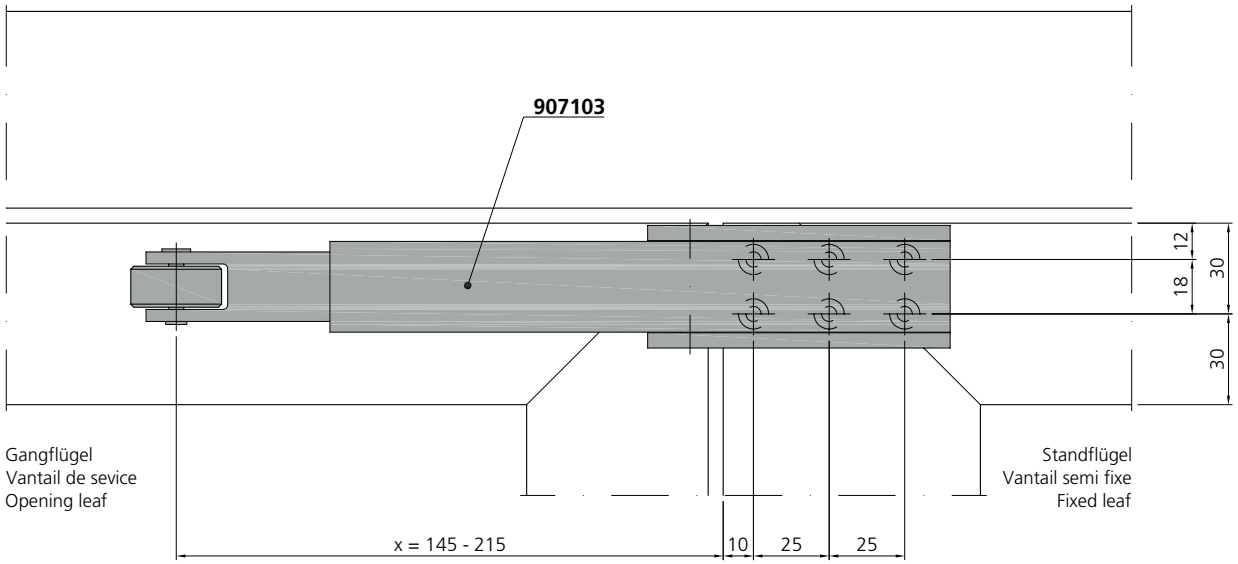

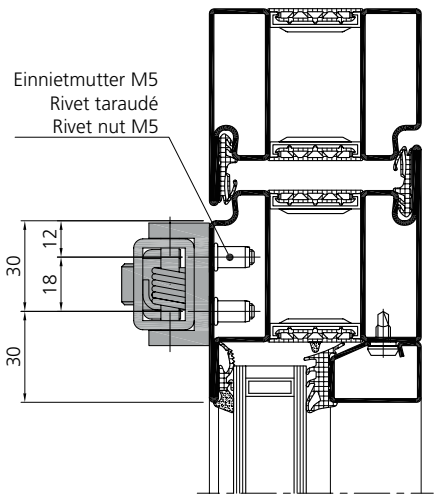

Einbau: siehe Montageanleitung
Pose: voir instructions de montage
Installation: see assembly instructions

Beschlagseinbau Mitnehmerhaken verdeckt liegend 987082-85

Montage de la quincaillerie Taquet d'entrainement caché 987082-85

Installation of the fittings Concealed carry bar 987082-85

Gangflügel
Vantail de service
Opening leaf

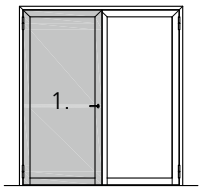

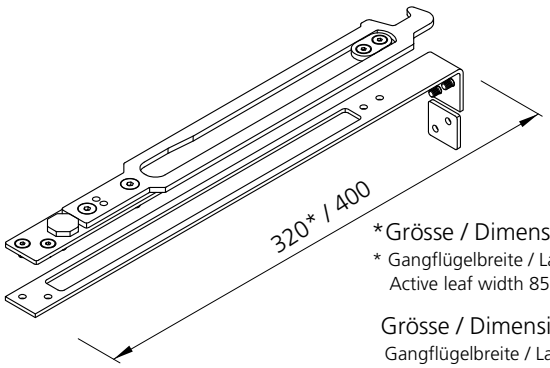

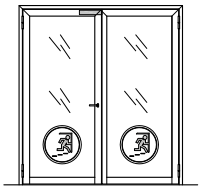

*Grösse / Dimension / Size 1
* Gangflügelbreite / Largeur du vantail de service / Active leaf width 850 - 1000 mm

Grösse / Dimension / Size 2
Gangflügelbreite / Largeur du vantail de service / Active leaf width 930 - 1400 mm

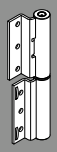

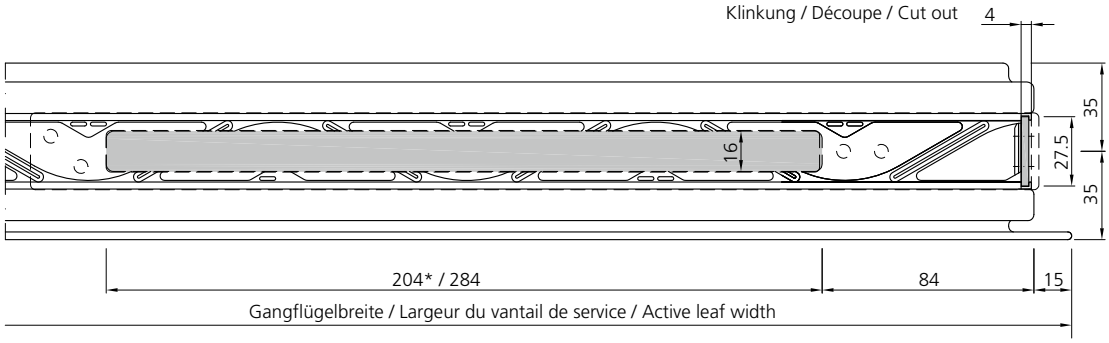

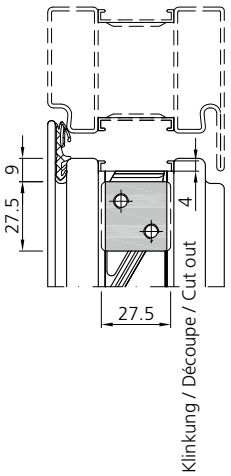

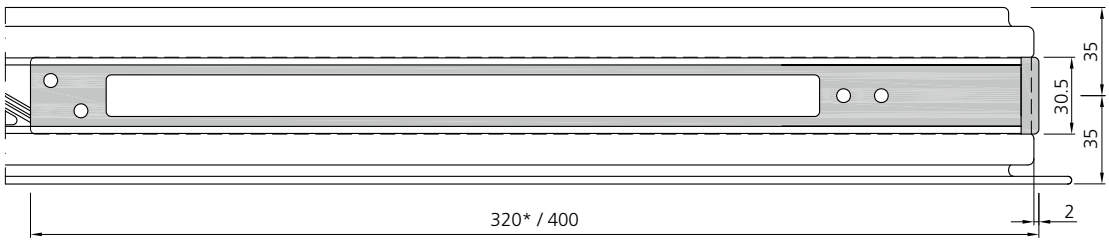

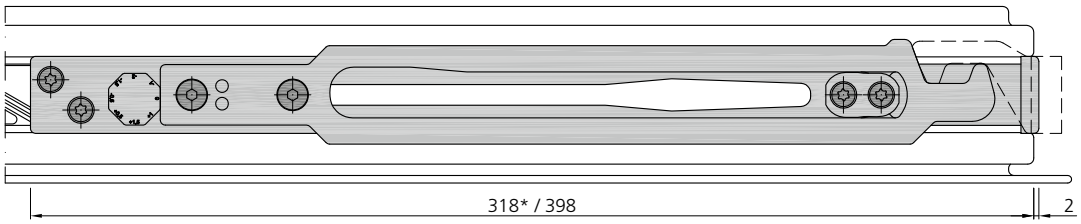

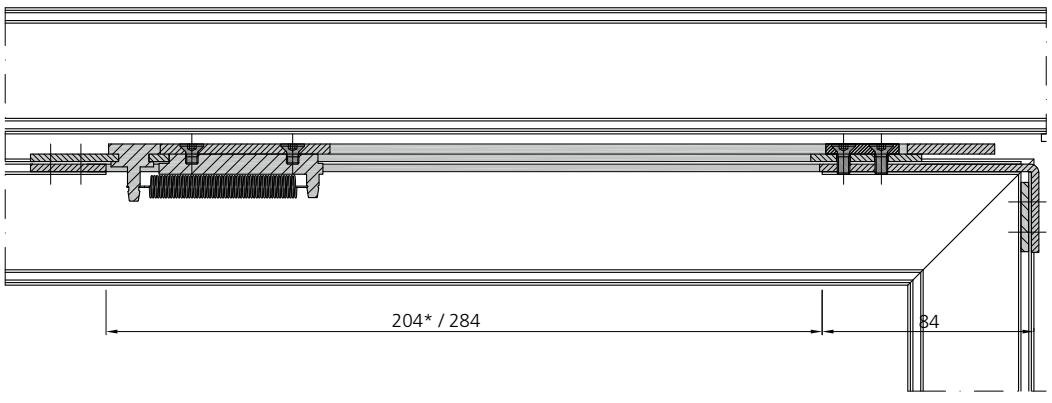

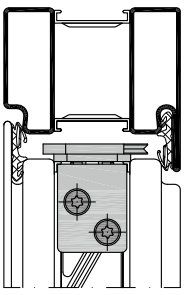

Stahl	Edelstahl
Acier	Acier inox
Steel	Stainless steel

Beschlagseinbau Mitnehmerhaken verdeckt liegend 987082-85

Montage de la quincaillerie Taquet d'entrainement caché 987082-85

Installation of the fittings Concealed carry bar 987082-85

Standflügel
Vantail semi-fixe
Passive leaf

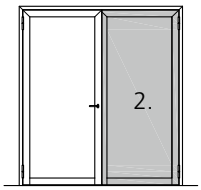

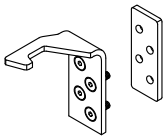

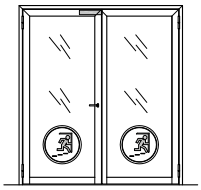

*Grösse / Dimension / Size 1
* Standflügelbreite / Largeur du vantail semi-fixe / Passive leaf width 850 - 1000 mm

Grösse / Dimension / Size 2
Standflügelbreite / Largeur du vantail de semi-fixe / Passive leaf width 850 - 1400 mm

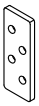

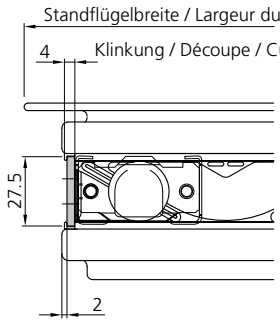

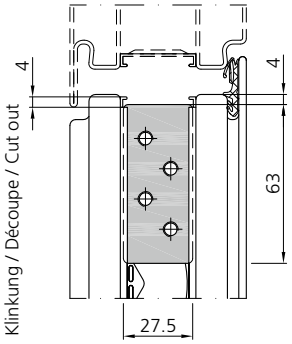

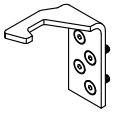

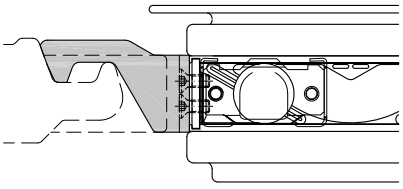

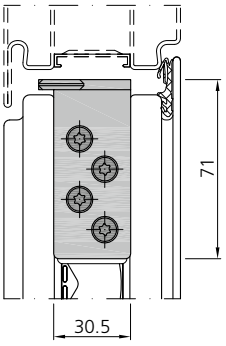

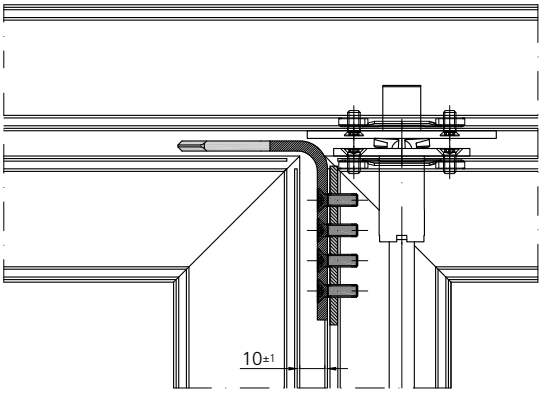

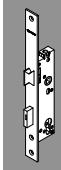

Verarbeitung Beschläge Tür
Mise en œuvre quincaillerie portes
Assembly door fittings

Hotel Veronesi La Torre, IT-Dossobuono di Villafranca (VR)

Stahl	Edelstahl
Acier	Acier inox
Steel	Stainless steel

Einbau Türschliesser — Montage ferme portes — Installation of door closers



Fohlenhof (Grundschule, Pfarrhaus), DE-Steingaden

Dorma TS93B
1 flügelig
Bandseite
Normalmontage

Dorma TS93B
1 vantail
Côté paumelles
Montage standard

Dorma TS93B
1 leaf
Hinge side
Standard mounting

un_ep_0111

DIN rechts
DIN droite
DIN right

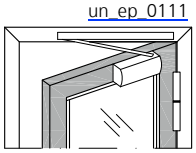

Ansicht von Innen / Élévation de l`intérieur / View from inside

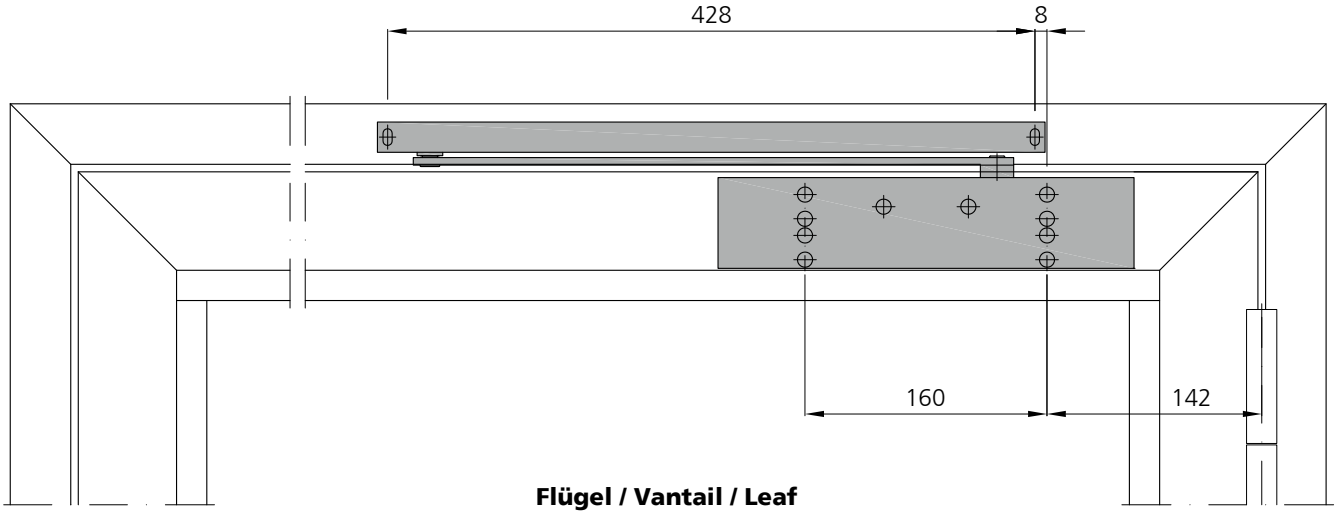

Flügel / Vantail / Leaf

FRM min. 620 mm



Masse sind gemäss Einbauanleitung Dorma zu prüfen!

Contrôler les dimensions selon les instructions de montage Dorma!

Dimensions have to be verified according to Dorma's assembly instructions!

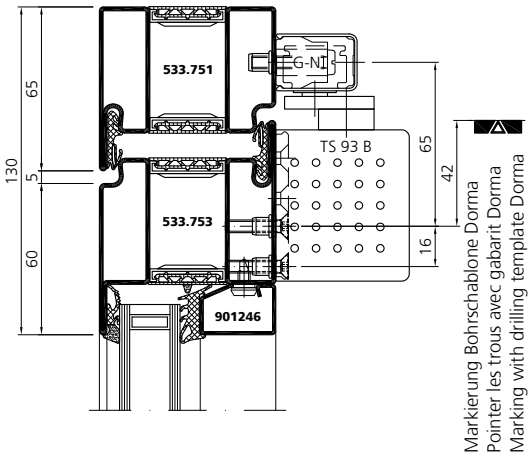

Stahl	Edelstahl
Acier	Acier inox
Steel	Stainless steel

Dorma TS93B
1 flügelig
Bandseite
Normalmontage

Dorma TS93B
1 vantail
Côté paumelles
Montage standard

Dorma TS93B
1 leaf
Hinge side
Standard mounting

un_ep_0111

DIN rechts
DIN droite
DIN right

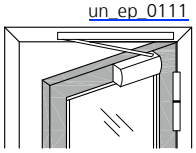

Ansicht von Innen / Élévation de l`intérieur / View from inside

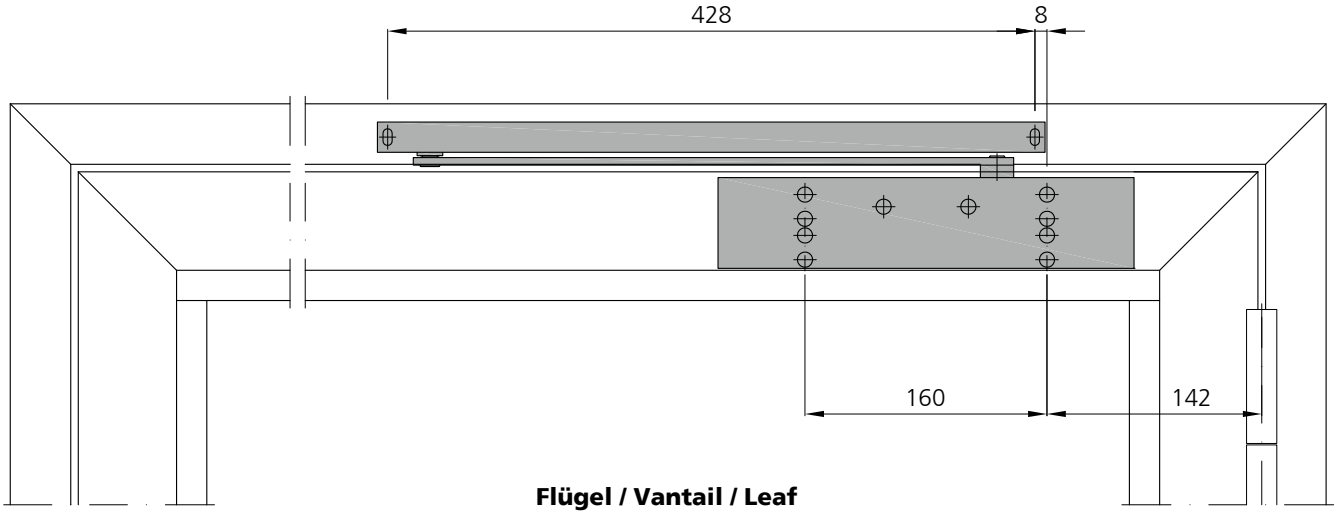

Flügel / Vantail / Leaf

FRM min. 620 mm



Masse sind gemäss Einbauanleitung Dorma zu prüfen!

Contrôler les dimensions selon les instructions de montage Dorma!

Dimensions have to be verified according to Dorma's assembly instructions!

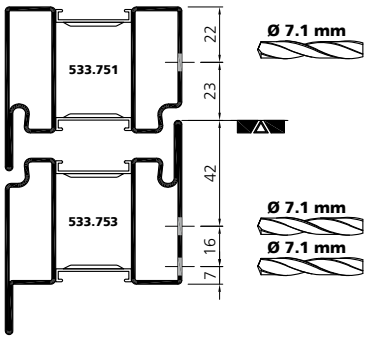

Dorma TS93G
1 flügelig
Bandseite
Kopfmontage

Dorma TS93G
1 vantail
Côté paumelles
Montage renversé

Dorma TS93G
1 leaf
Hinge side
Head mounting

un_ep_0103

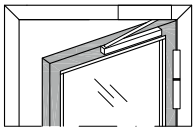

DIN rechts
DIN droite
DIN right

Ansicht von Innen / Élévation de l`intéreieur / View from inside



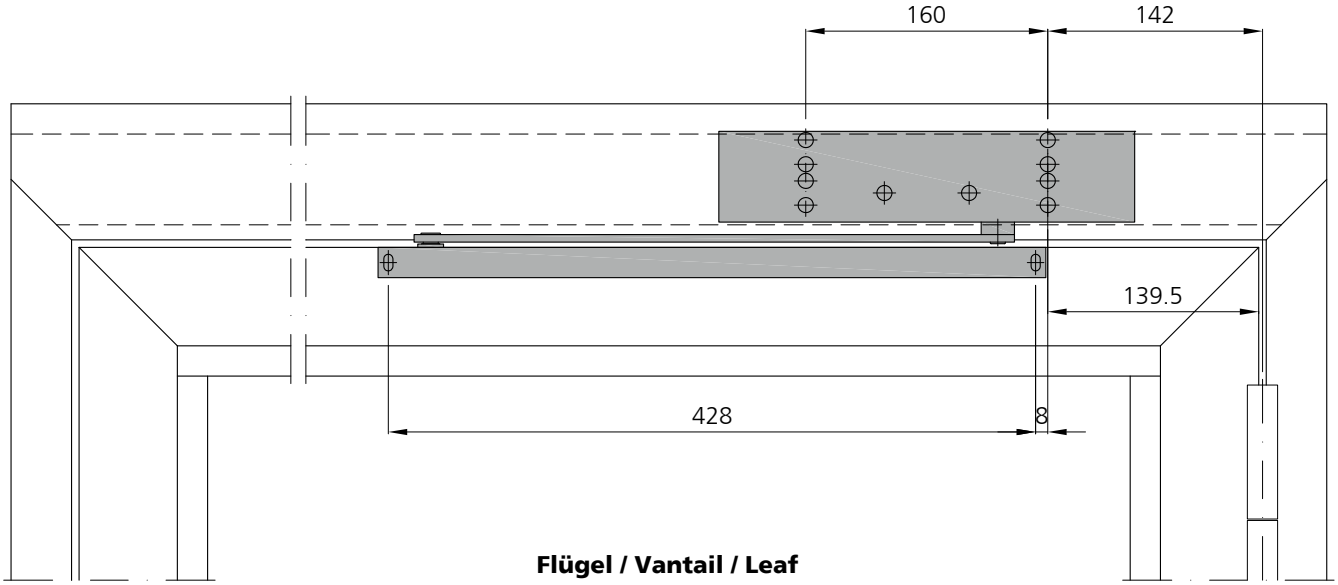

Flügel / Vantail / Leaf

FRM min. 620 mm



Masse sind gemäss Einbauanleitung Dorma zu prüfen!

Contrôler les dimensions selon les instructions de montage Dorma!

Dimensions have to be verified according to Dorma's assembly instructions!

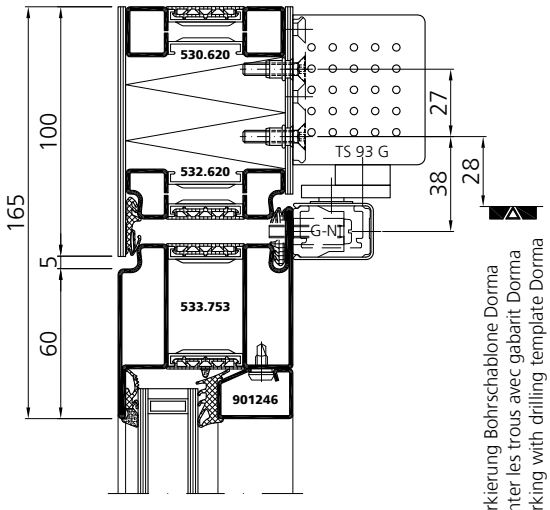

Markierung Bohrschablone Dorma
Pointer les trous avec gabarit Dorma
Marking with drilling template Dorma

Dorma TS93G
1 flügelig
Bandseite
Kopfmontage

Dorma TS93G
1 vantail
Côté paumelles
Montage renversé

Dorma TS93G
1 leaf
Hinge side
Head mounting

un_ep_0103

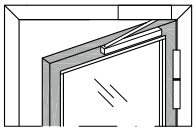

DIN rechts
DIN droite
DIN right

Ansicht von Innen / Élévation de l`intéreieur / View from inside

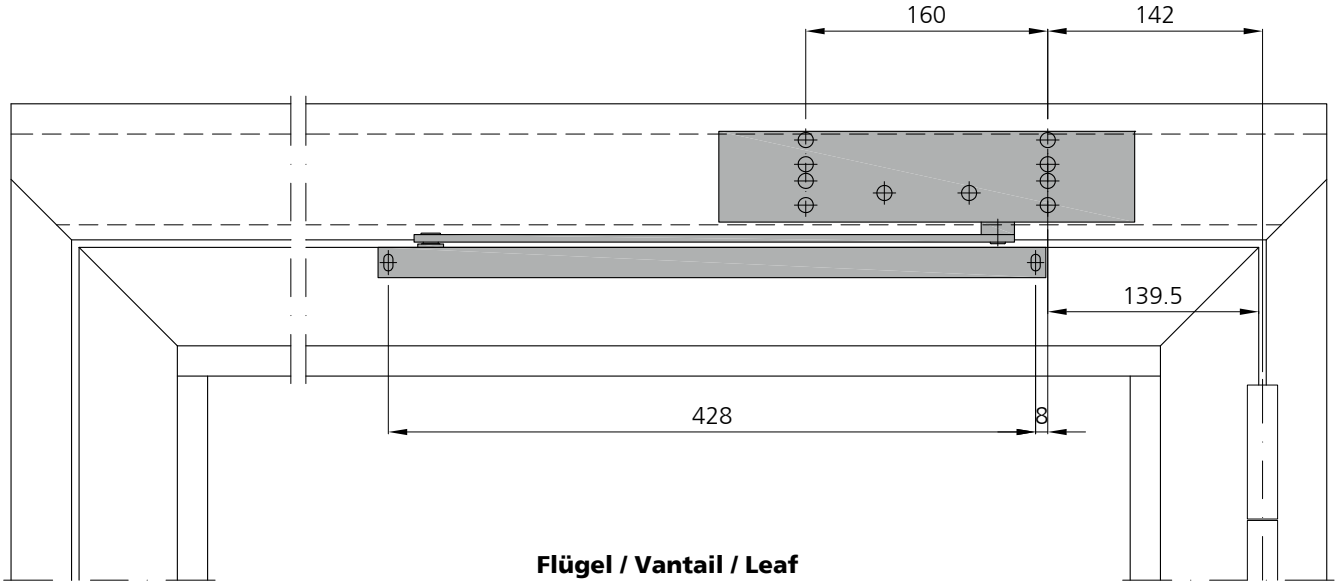

Flügel / Vantail / Leaf

FRM min. 620 mm



Masse sind gemäss Einbauanleitung Dorma zu prüfen!

Contrôler les dimensions selon les instructions de montage Dorma!

Dimensions have to be verified according to Dorma's assembly instructions!

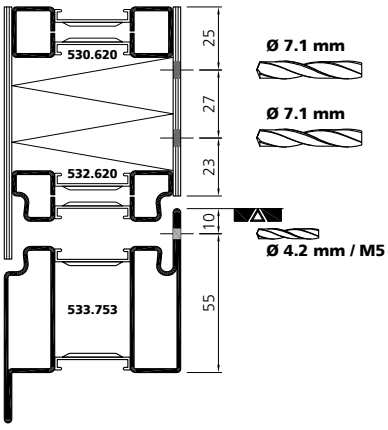

Dorma TS93B
1 flügelig
Gegenbandseite
Kopfmontage

Dorma TS93B
1 vantail
Côté opposé aux paumelles
Montage renversé

Dorma TS93B
1 leaf
Opposite hinge side
Head mounting

un_ep_0104

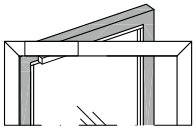

DIN rechts
DIN droite
DIN right

Ansicht von Innen / Élévation de l`intéreieur / View from inside

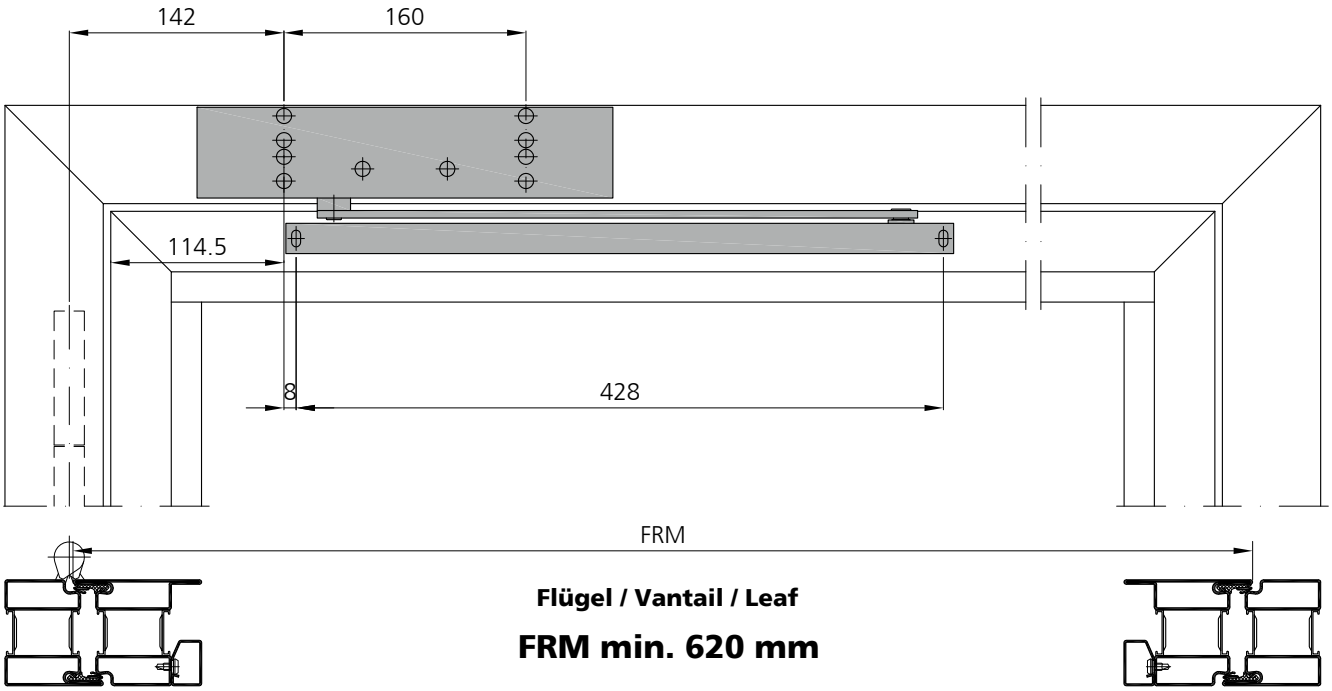

Flügel / Vantail / Leaf

FRM min. 620 mm

Masse sind gemäss Einbauanleitung Dorma zu prüfen!

Contrôler les dimensions selon les instructions de montage Dorma!

Dimensions have to be verified according to Dorma's assembly instructions!

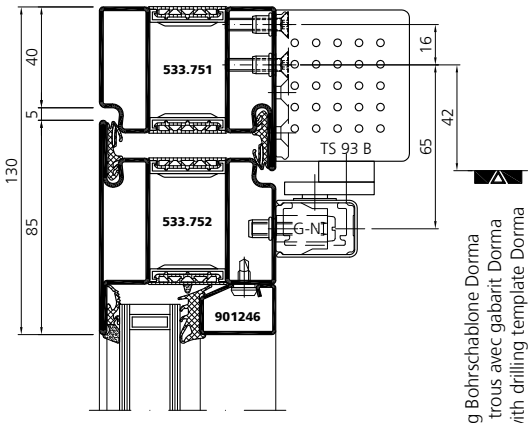

Markierung Bohrschablone Dorma
Pointer les trous avec gabarit Dorma
Marking with drilling template Dorma

Stahl	Edelstahl
Acier	Acier inox
Steel	Stainless steel

Dorma TS93B
1 flügelig
Gegenbandseite
Kopfmontage

Dorma TS93B
1 vantail
Côté opposé aux paumelles
Montage renversé

Dorma TS93B
1 leaf
Opposite hinge side
Head mounting

un_ep_0104

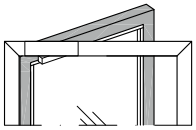

DIN rechts
DIN droite
DIN right

Ansicht von Innen / Élévation de l`intéreieur / View from inside

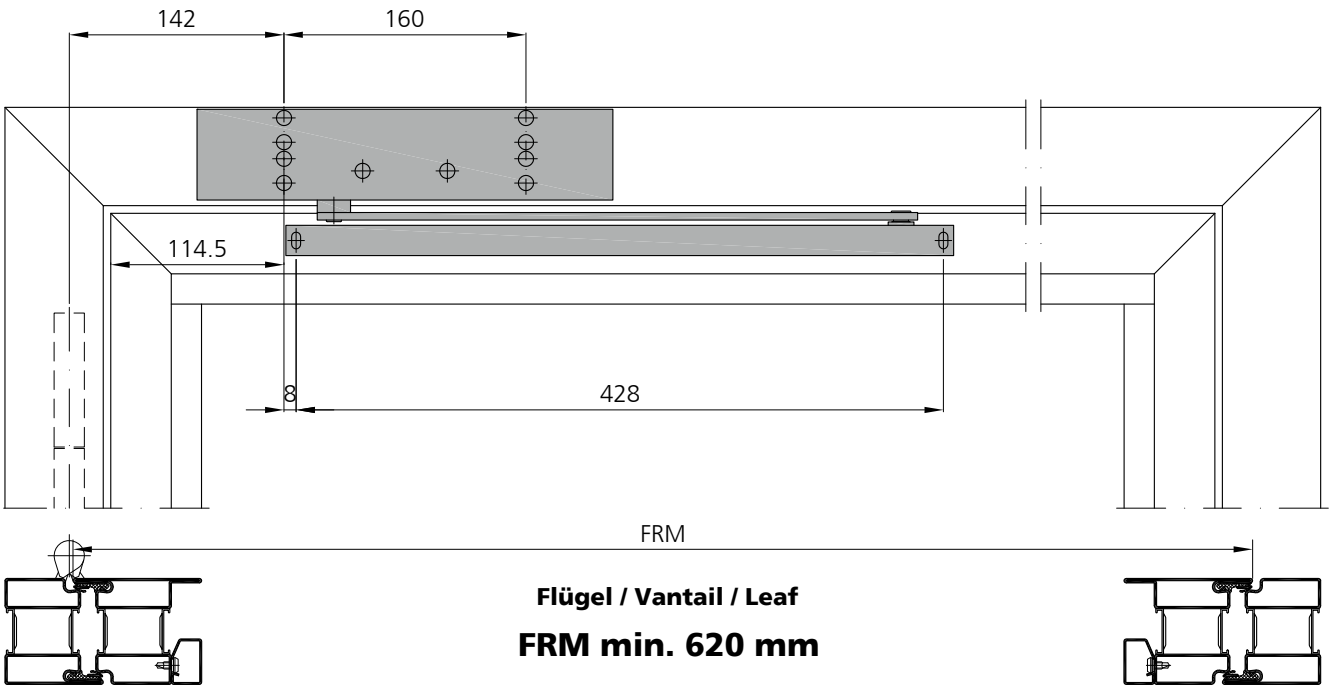

Flügel / Vantail / Leaf

FRM min. 620 mm

Masse sind gemäss Einbauanleitung Dorma zu prüfen!

Contrôler les dimensions selon les instructions de montage Dorma!

Dimensions have to be verified according to Dorma's assembly instructions!

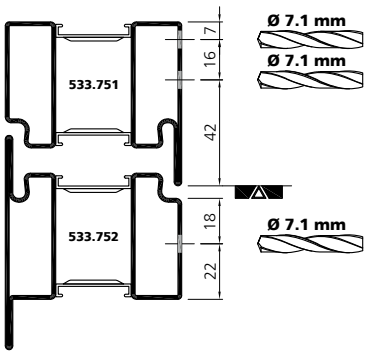

Dorma TS93B G-SR
2 flügelig
Bandseite
Normalmontage

Dorma TS93B G-SR
2 vantaux
Côté paumelles
Montage standard

Dorma TS93B G-SR
2 leafs
Hinge side
Standard mounting

un_ep_0105

DIN rechts
DIN droite
DIN right

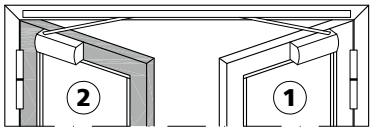

Ansicht von Innen / Élévation de l`intérieur / View from inside

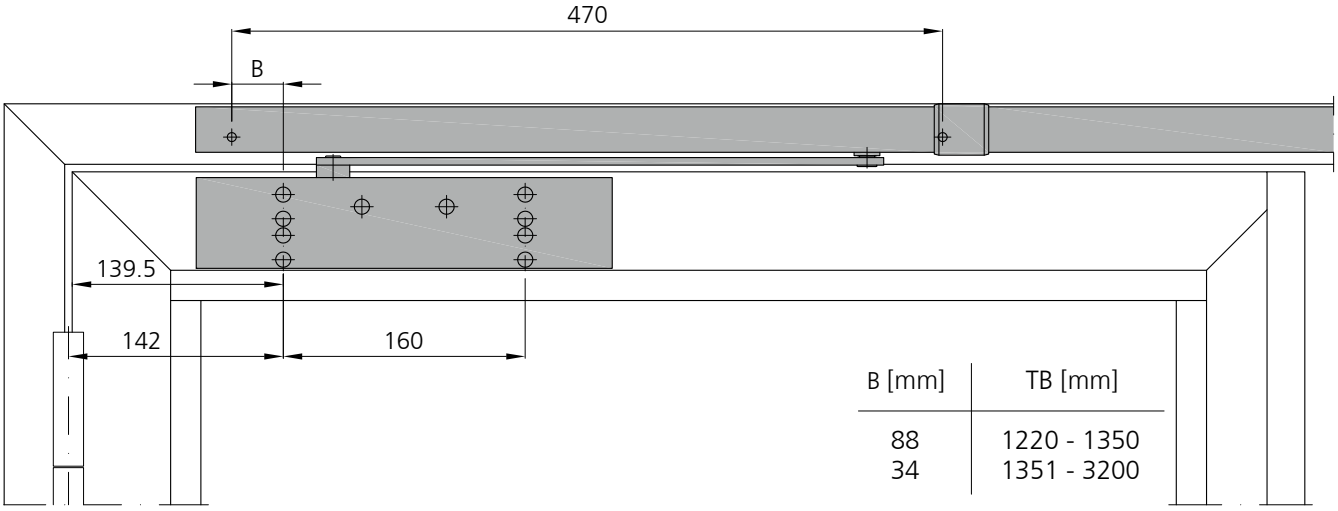

B [mm]	TB [mm]
88	1220 - 1350
34	1351 - 3200

Standflügel / Vantail semi-fixe / Fixed leaf

FRM min. 400 mm

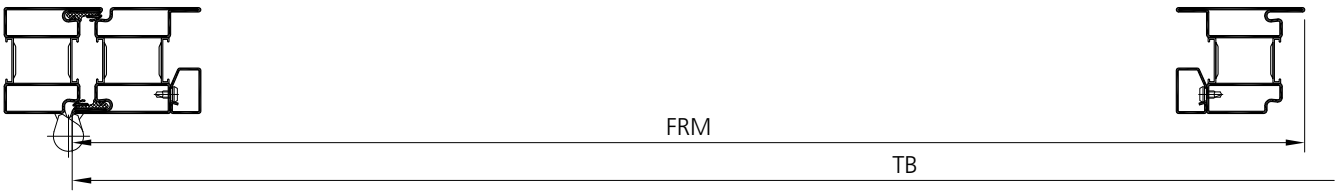

Masse sind gemäss Einbauanleitung Dorma zu prüfen!

Contrôler les dimensions selon les instructions de montage Dorma!

Dimensions have to be verified according to Dorma's assembly instructions!

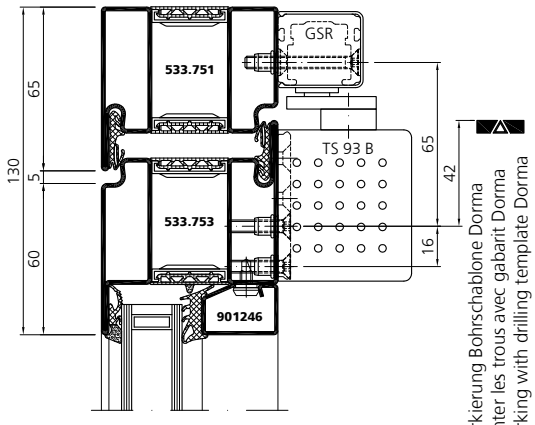

Stahl	Edelstahl
Acier	Acier inox
Steel	Stainless steel

Dorma TS93B G-SR
2 flügelig
Bandseite
Normalmontage

Dorma TS93B G-SR
2 vantaux
Côté paumelles
Montage standard

Dorma TS93B G-SR
2 leafs
Hinge side
Standard mounting

un_ep_0105

DIN rechts
DIN droite
DIN right

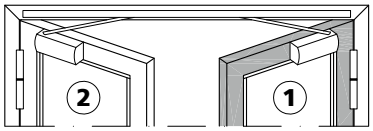

Ansicht von Innen / Élévation de l`intérieur / View from inside

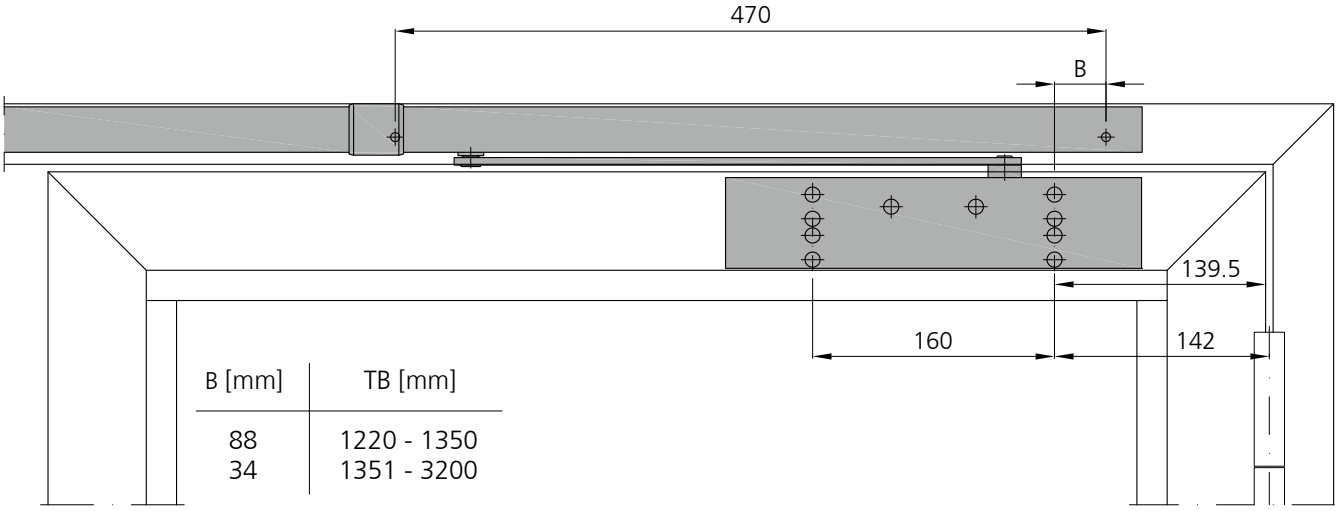

B [mm]	TB [mm]
88	1220 - 1350
34	1351 - 3200

Gangflügel / Vantail de service / Opening leaf

FRM min. 620 mm

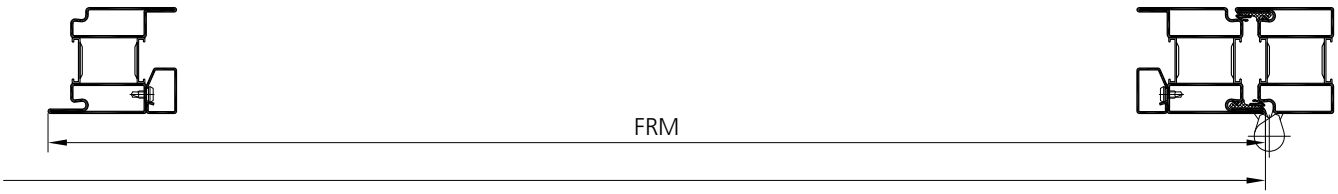

Masse sind gemäss Einbauanleitung Dorma zu prüfen!

Contrôler les dimensions selon les instructions de montage Dorma!

Dimensions have to be verified according to Dorma's assembly instructions!

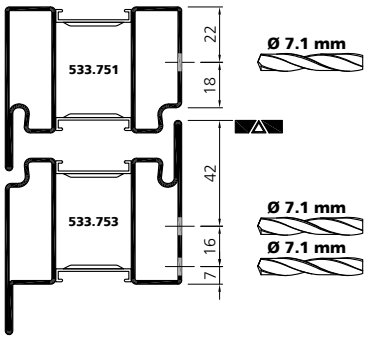

Dorma TS93G G-SR/BG
2 flügelig
Gegenbandseite
Normalmontage

Dorma TS93G G-SR/BG
2 vantaux
Côté opposé aux paumelles
Montage standard

Dorma TS93G G-SR/BG
2 leafs
Opposite hinge side
Standard mounting

un_ep_0106

DIN links
DIN gauche
DIN left

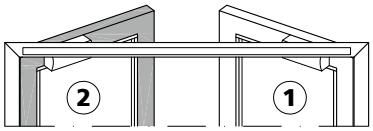

Ansicht von Innen / Élévation de l`intérieur / View from inside

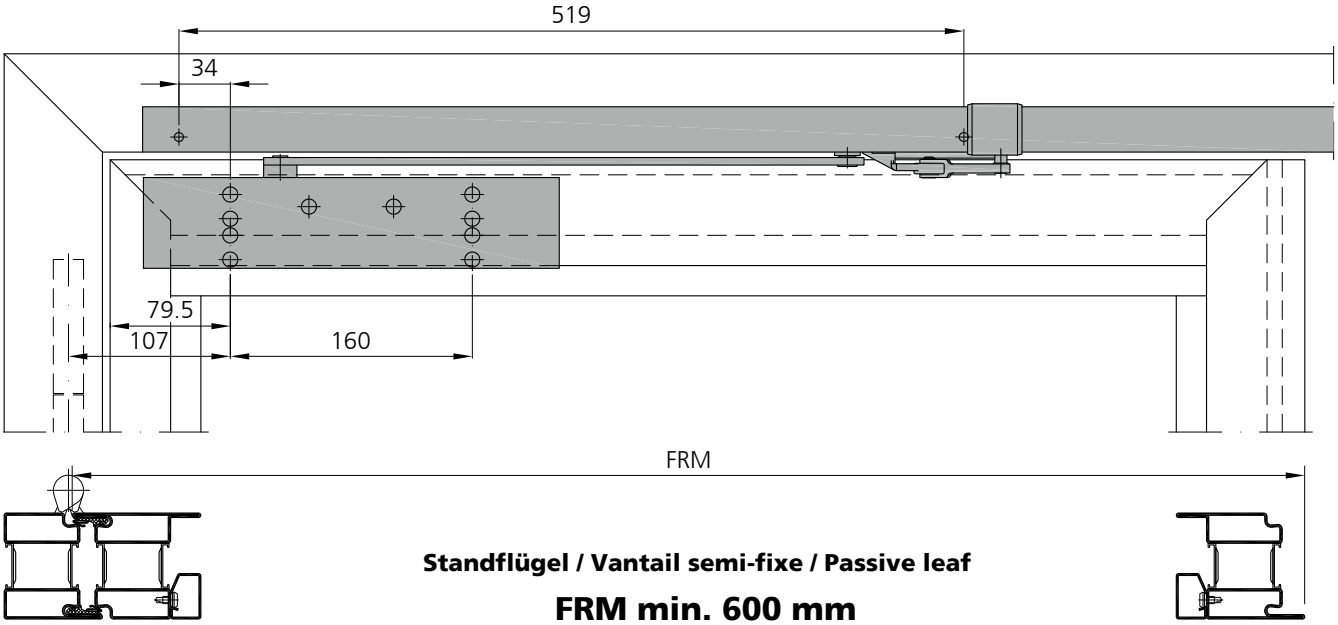

Standflügel / Vantail semi-fixe / Passive leaf

FRM min. 600 mm

Masse sind gemäss Einbauanleitung Dorma zu prüfen!

Contrôler les dimensions selon les instructions de montage Dorma!

Dimensions have to be verified according to Dorma's assembly instructions!

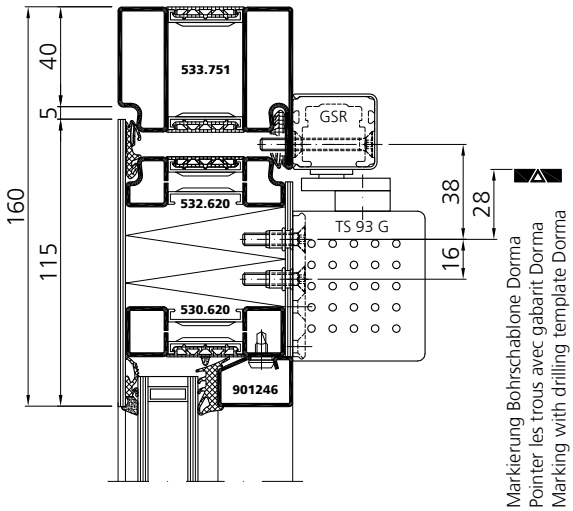

Dorma TS93G G-SR/BG
2 flügelig
Gegenbandseite
Normalmontage

Dorma TS93G G-SR/BG
2 vantaux
Côté opposé aux paumelles
Montage standard

Dorma TS93G G-SR/BG
2 leafs
Opposite hinge side
Standard mounting

un_ep_0106

DIN links
DIN gauche
DIN left

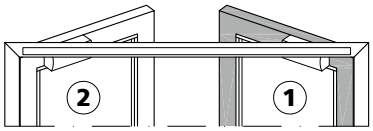

Ansicht von Innen / Élévation de l`intérieur / View from inside

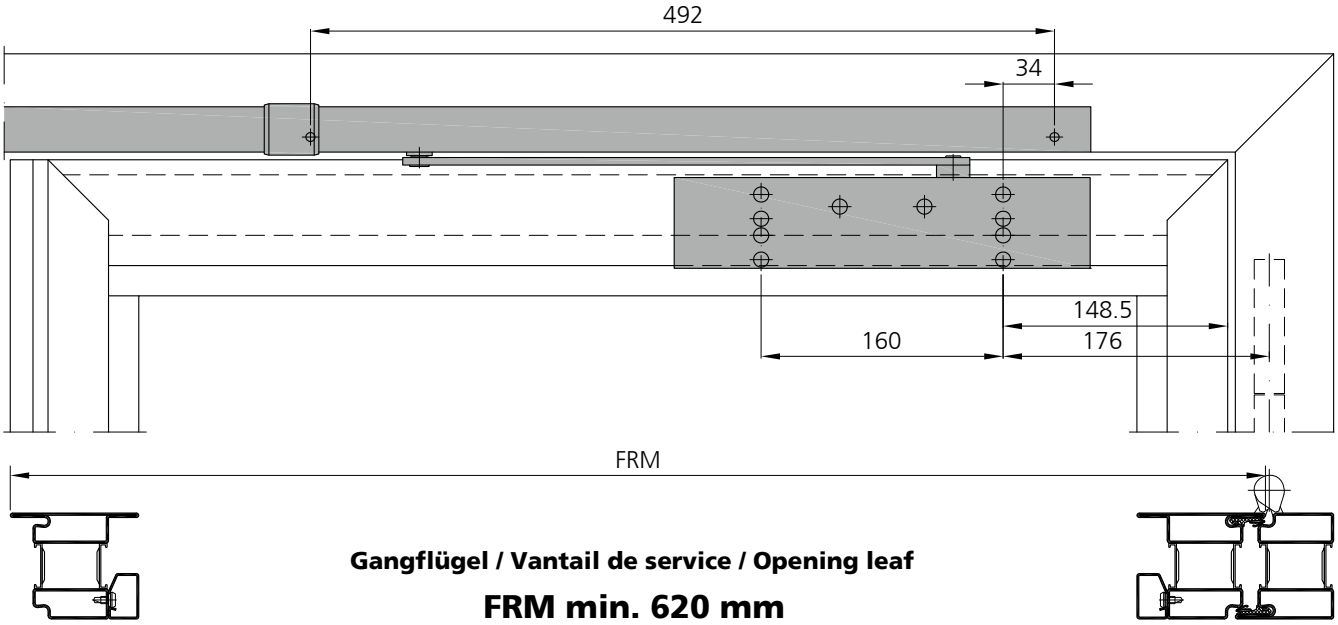

Gangflügel / Vantail de service / Opening leaf

FRM min. 620 mm

Masse sind gemäss Einbauanleitung Dorma zu prüfen!

Contrôler les dimensions selon les instructions de montage Dorma!

Dimensions have to be verified according to Dorma's assembly instructions!

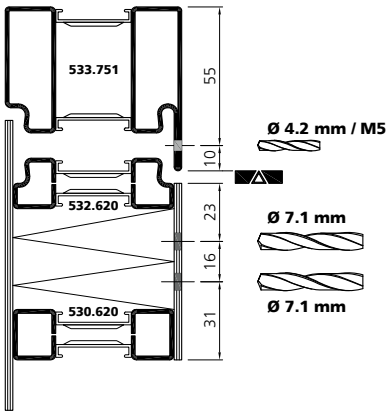

GEZE 5000 L
1 flügelig
Bandseite
Normalmontage

GEZE 5000 L
1 vantail
Côté paumelles
Montage standard

GEZE 5000 L
1 leaf
Hinge side
Standard mounting

un_ep_0108

DIN rechts
DIN droite
DIN right

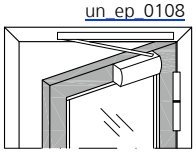

Ansicht von Innen / Élévation de l`intérieur / View from inside

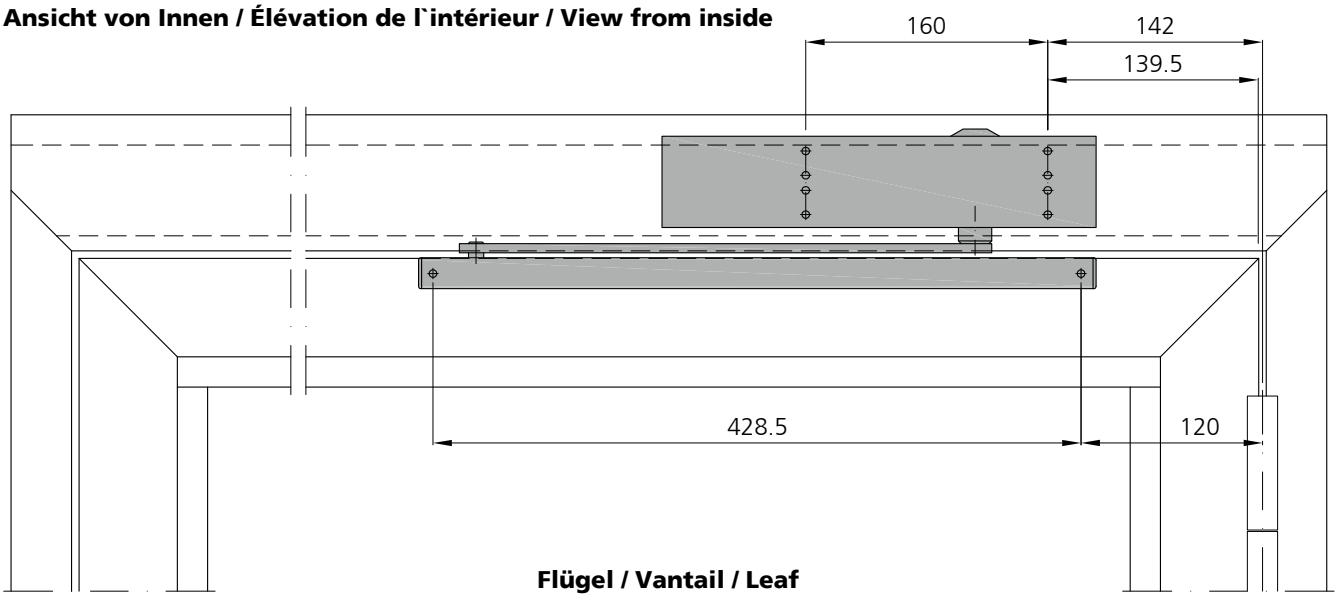

Flügel / Vantail / Leaf

FRM min. 620 mm



Masse sind gemäss Einbauanleitung GEZE zu prüfen!

Contrôler les dimensions selon les instructions de montage GEZE!

Dimensions have to be verified according to GEZE's assembly instructions!

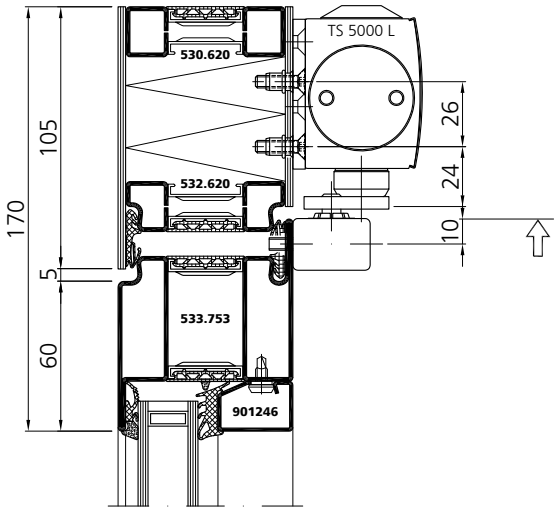

Markierung Bohrschablone GEZE
Pointer les trous avec gabarit GEZE
Marking with drilling template GEZE

GEZE 5000 L
1 flügelig
Bandseite
Normalmontage

GEZE 5000 L
1 vantail
Côté paumelles
Montage standard

GEZE 5000 L
1 leaf
Hinge side
Standard mounting

un_ep_0108

DIN rechts
DIN droite
DIN right

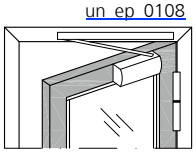

Ansicht von Innen / Élévation de l`intérieur / View from inside

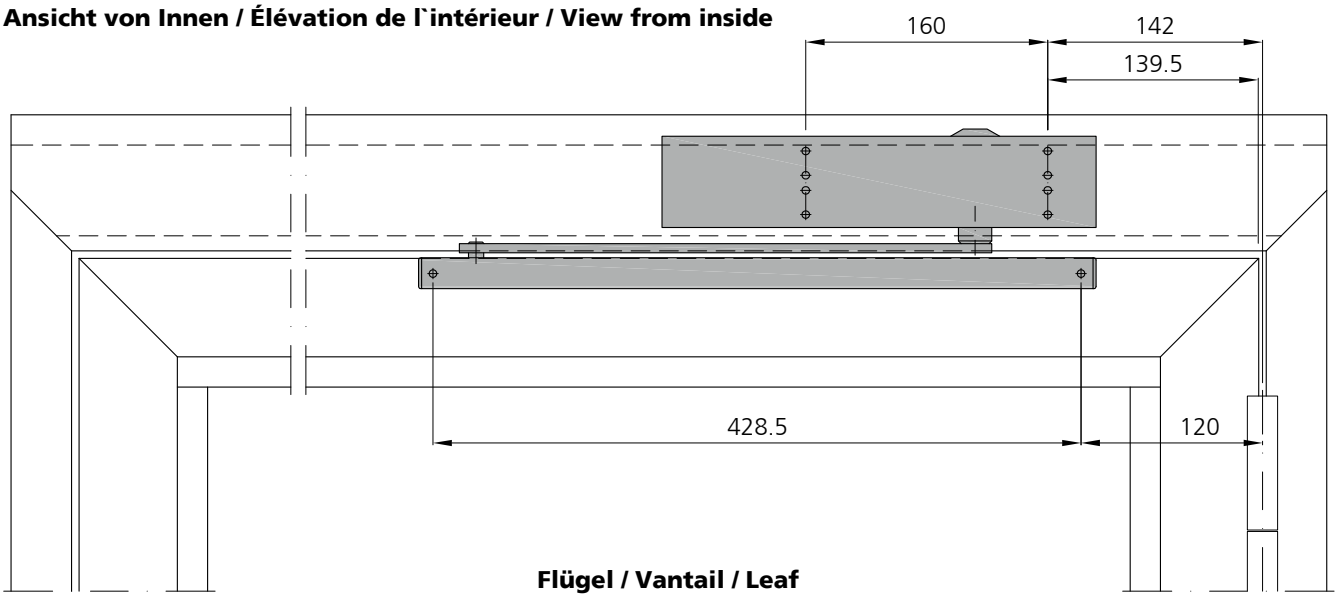

Flügel / Vantail / Leaf

FRM min. 620 mm



Masse sind gemäss Einbauanleitung GEZE zu prüfen!

Contrôler les dimensions selon les instructions de montage GEZE!

Dimensions have to be verified according to GEZE's assembly instructions!

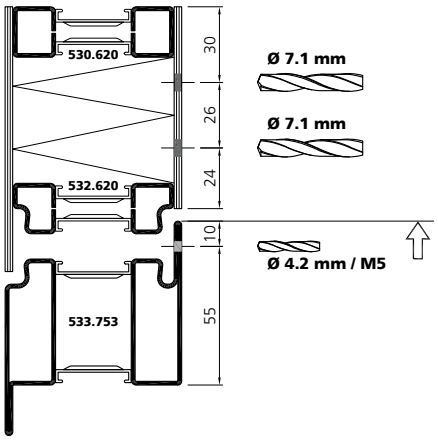

GEZE 5000
1 flügelig
Bandseite
Normalmontage

GEZE 5000
1 vantail
Côté paumelles
Montage standard

GEZE 5000
1 leaf
Hinge side
Standard mounting

un_ep_0112

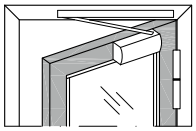

DIN rechts
DIN droite
DIN right

Ansicht von Innen / Élévation de l`intéreieur / View from inside



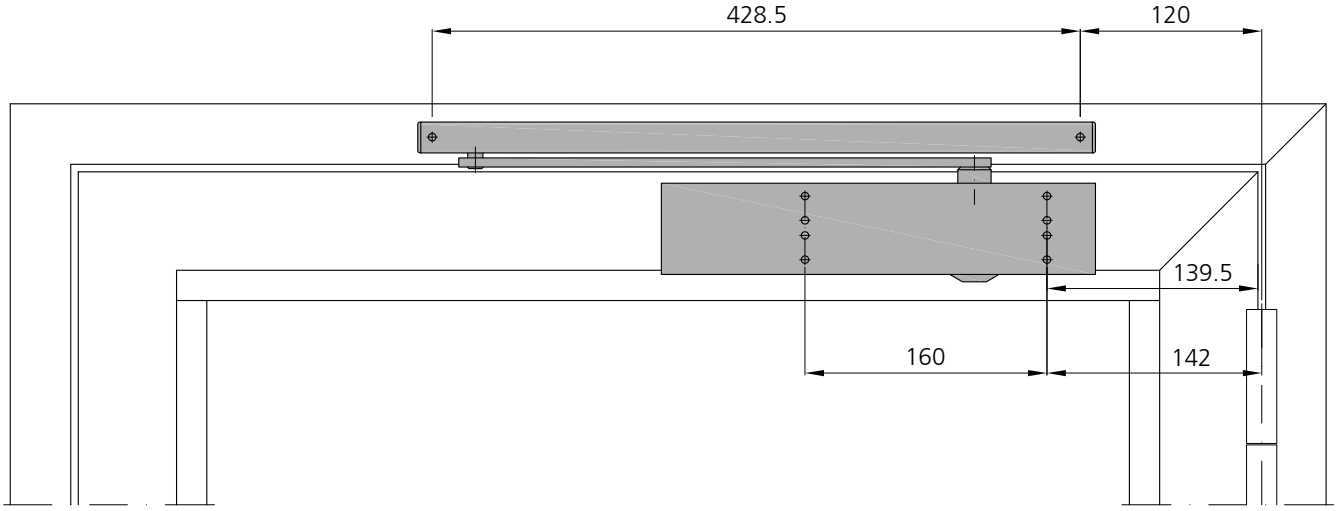

Flügel / Vantail / Leaf

FRM min. 620 mm



Masse sind gemäss Einbauanleitung GEZE zu prüfen!

Contrôler les dimensions selon les instructions de montage GEZE!

Dimensions have to be verified according to GEZE's assembly instructions!

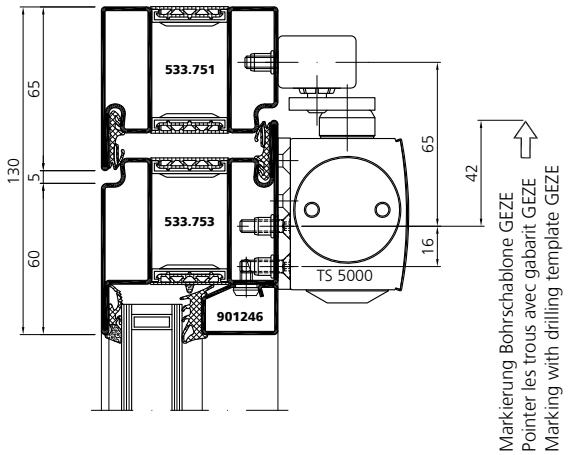

Stahl	Edelstahl
Acier	Acier inox
Steel	Stainless steel

GEZE 5000
1 flügelig
Bandseite
Normalmontage

GEZE 5000
1 vantail
Côté paumelles
Montage standard

GEZE 5000
1 leaf
Hinge side
Standard mounting

un_ep_0112

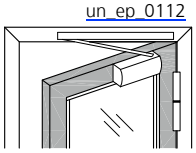

DIN rechts
DIN droite
DIN right

Ansicht von Innen / Élévation de l`intéreieur / View from inside

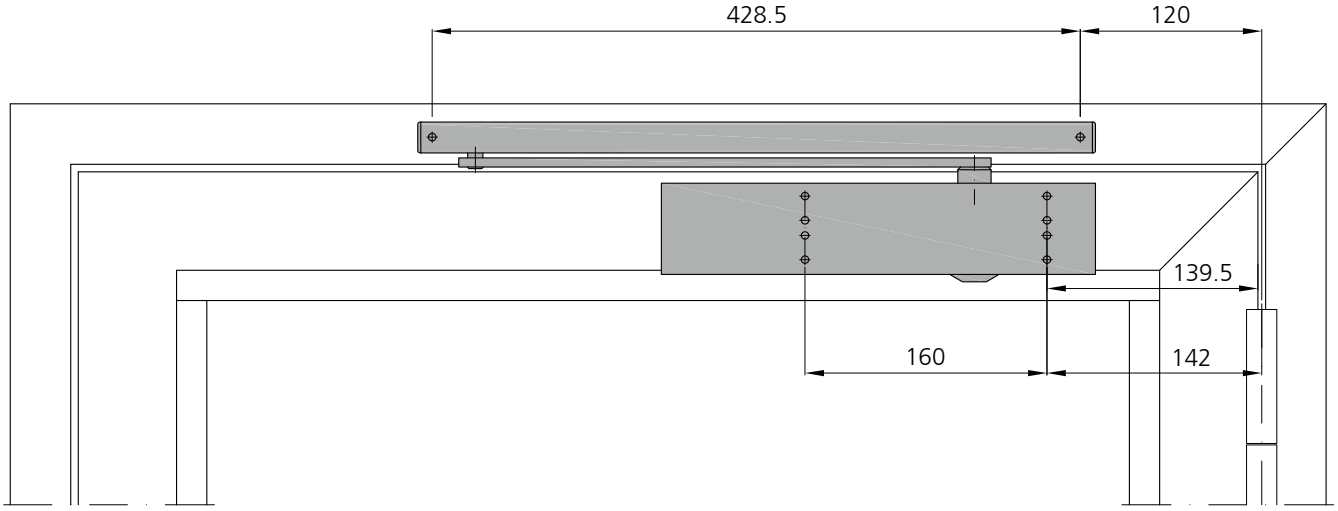

Flügel / Vantail / Leaf

FRM min. 620 mm



Masse sind gemäss Einbauanleitung GEZE zu prüfen!

Contrôler les dimensions selon les instructions de montage GEZE!

Dimensions have to be verified according to GEZE's assembly instructions!

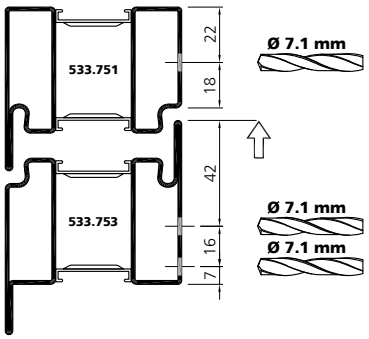

GEZE 5000
1 flügelig
Gegenbandseite
Kopfmontage

GEZE 5000
1 vantail
Côté opposé aux paumelles
Montage renversé

GEZE 5000
1 leaf
Opposite hinge side
Head mounting

un_ep_0107

DIN rechts
DIN droite
DIN right

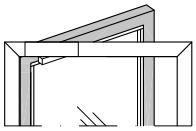

Ansicht von Innen / Élévation de l`intérieur / View from inside

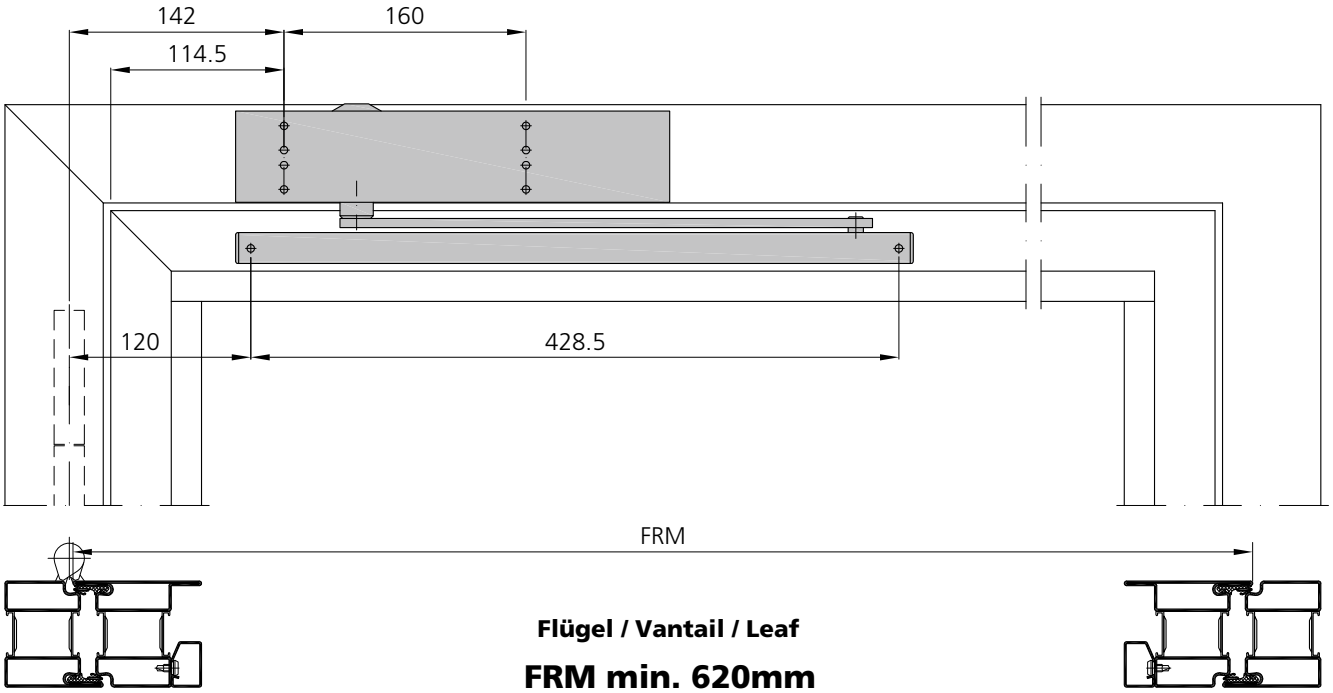

Flügel / Vantail / Leaf

FRM min. 620mm

Masse sind gemäss Einbauanleitung GEZE zu prüfen!

Contrôler les dimensions selon les instructions de montage GEZE!

Dimensions have to be verified according to GEZE's assembly instructions!

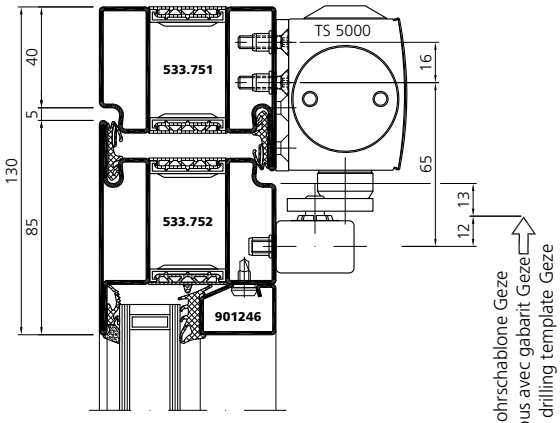

Markierung Bohrschablone Geze
Pointer les trous avec gabarit Geze
Marking with drilling template Geze

Stahl	Edelstahl
Acier	Acier inox
Steel	Stainless steel

GEZE 5000
1 flügelig
Gegenbandseite
Kopfmontage

GEZE 5000
1 vantail
Côté opposé aux paumelles
Montage renversé

GEZE 5000
1 leaf
Opposite hinge side
Head mounting

un_ep_0107

DIN rechts
DIN droite
DIN right

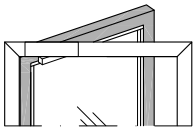

Ansicht von Innen / Élévation de l`intérieur / View from inside

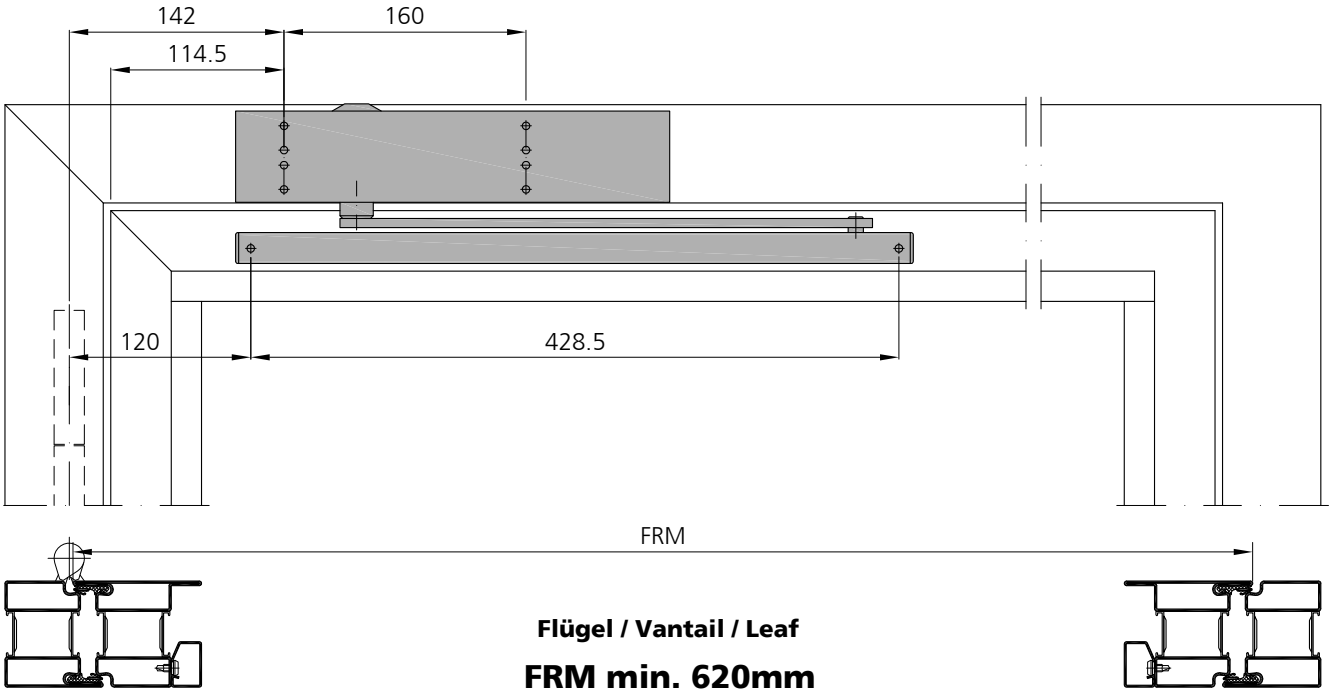

Flügel / Vantail / Leaf

FRM min. 620mm

Masse sind gemäss Einbauanleitung GEZE zu prüfen!

Contrôler les dimensions selon les instructions de montage GEZE!

Dimensions have to be verified according to GEZE's assembly instructions!

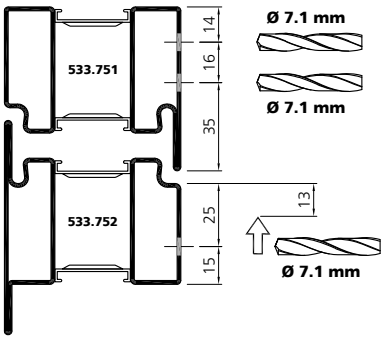

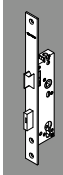

GEZE 5000 ISM
2 flügelig
Bandseite
Normalmontage

GEZE 5000 ISM
2 vantaux
Côté paumelles
Montage standard

GEZE 5000 ISM
2 leafs
Hinge side
Standard mounting

un_ep_0109

DIN rechts
DIN droite
DIN right

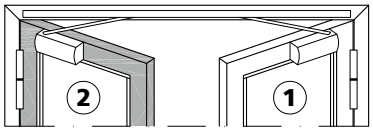

Ansicht von Innen / Élévation de l`intérieur / View from inside

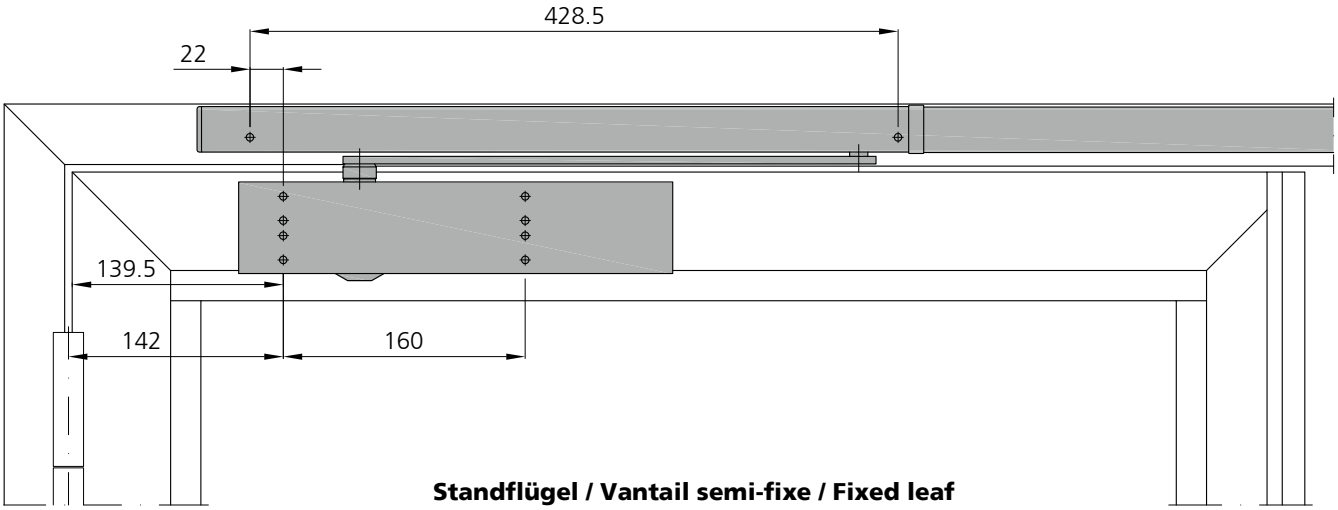

Standflügel / Vantail semi-fixe / Fixed leaf

FRM > 400 mm



Masse sind gemäss Einbauanleitung GEZE zu prüfen!

Contrôler les dimensions selon les instructions de montage GEZE!

Dimensions have to be verified according to GEZE's assembly instructions!

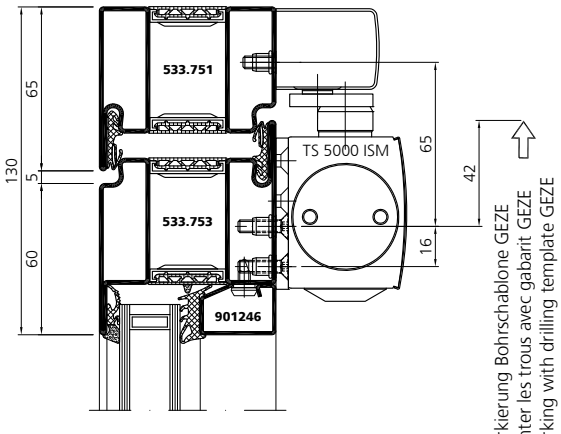

Stahl	Edelstahl
Acier	Acier inox
Steel	Stainless steel

GEZE 5000 ISM
2 flügelig
Bandseite
Normalmontage

GEZE 5000 ISM
2 vantaux
Côté paumelles
Montage standard

GEZE 5000 ISM
2 leafs
Hinge side
Standard mounting

un_ep_0109

DIN rechts
DIN droite
DIN right

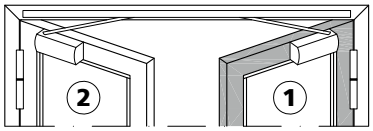

Ansicht von Innen / Élévation de l`intérieur / View from inside

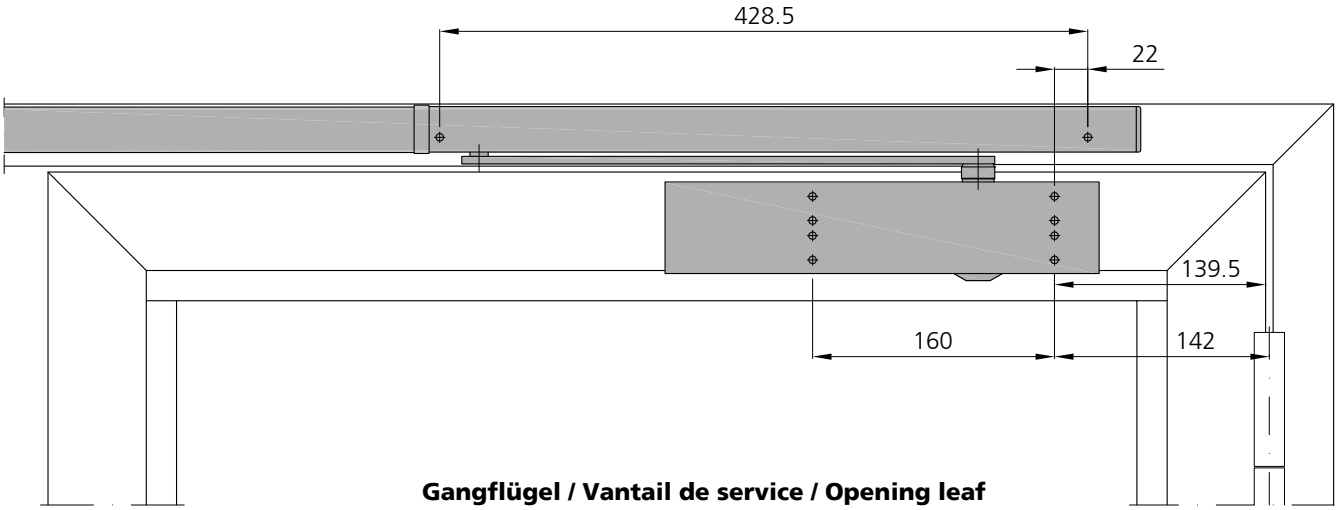

Gangflügel / Vantail de service / Opening leaf

FRM > 620 mm



Masse sind gemäss Einbauanleitung GEZE zu prüfen!

Contrôler les dimensions selon les instructions de montage GEZE!

Dimensions have to be verified according to GEZE's assembly instructions!

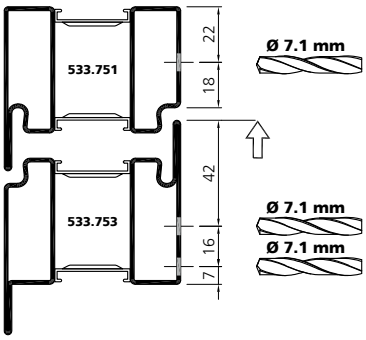

GEZE 5000 L ISM
2 flügelig
Gegenbandseite
Normalmontage

GEZE 5000 L ISM
2 vantaux
Côté opposé aux paumelles
Montage standard

GEZE 5000 L ISM
2 leafs
Opposite hinge side
Standard mounting

un_ep_0110

DIN links
DIN gauche
DIN left

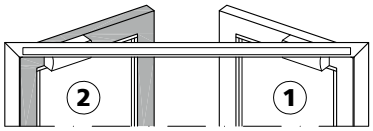

Ansicht von Innen / Élévation de l`intérieur / View from inside

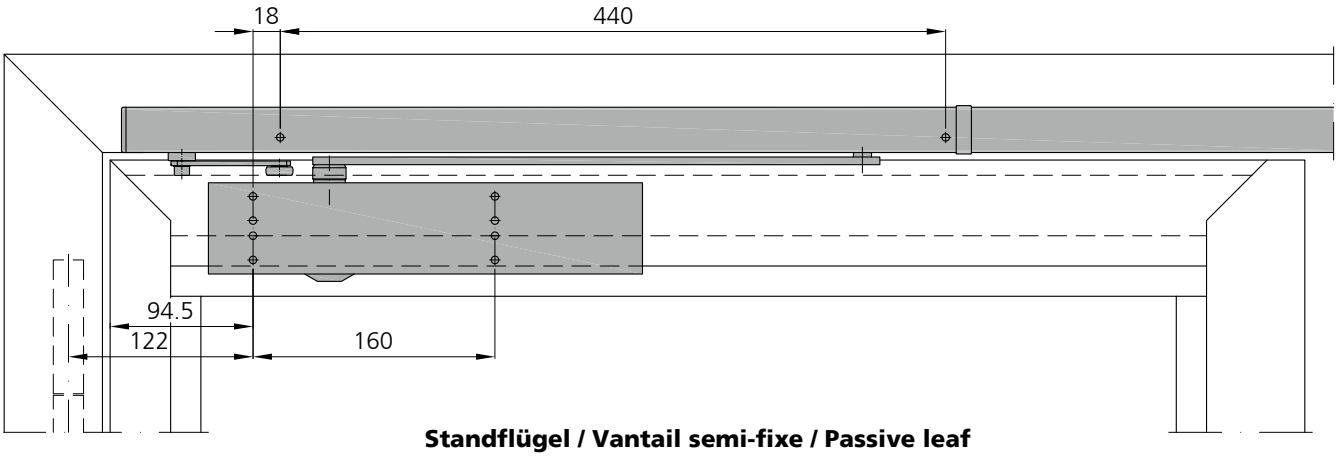

Standflügel / Vantail semi-fixe / Passive leaf

FRM > 400 mm

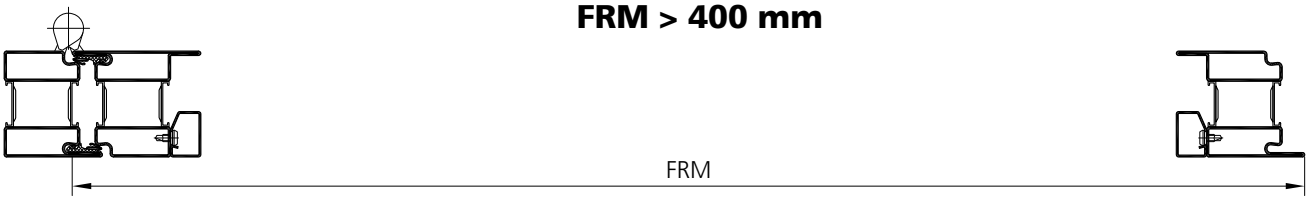

Masse sind gemäss Einbauanleitung GEZE zu prüfen!

Contrôler les dimensions selon les instructions de montage GEZE!

Dimensions have to be verified according to GEZE's assembly instructions!

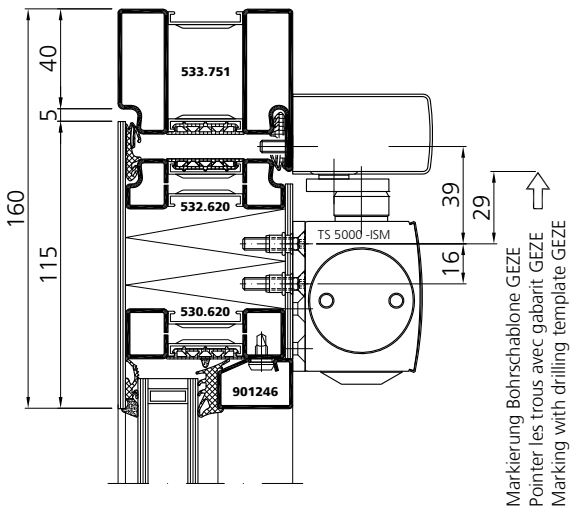

GEZE 5000 L ISM
2 flügelig
Gegenbandseite
Normalmontage

GEZE 5000 L ISM
2 vantaux
Côté opposé aux paumelles
Montage standard

GEZE 5000 L ISM
2 leafs
Opposite hinge side
Standard mounting

un_ep_0110

DIN links
DIN gauche
DIN left

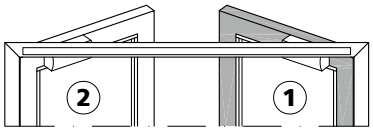

Ansicht von Innen / Élévation de l`intérieur / View from inside

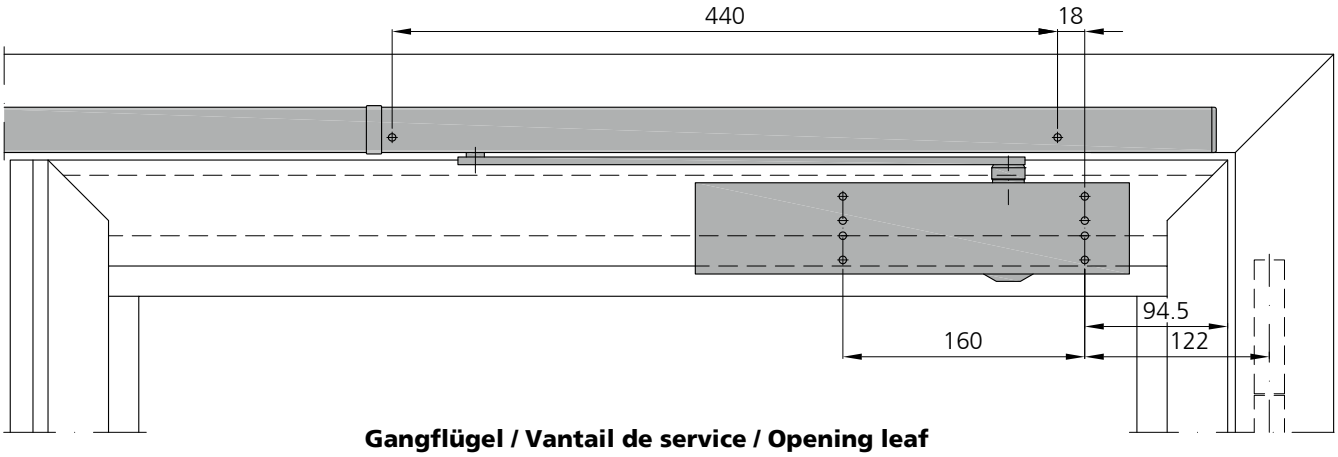

Gangflügel / Vantail de service / Opening leaf

FRM > 620 mm

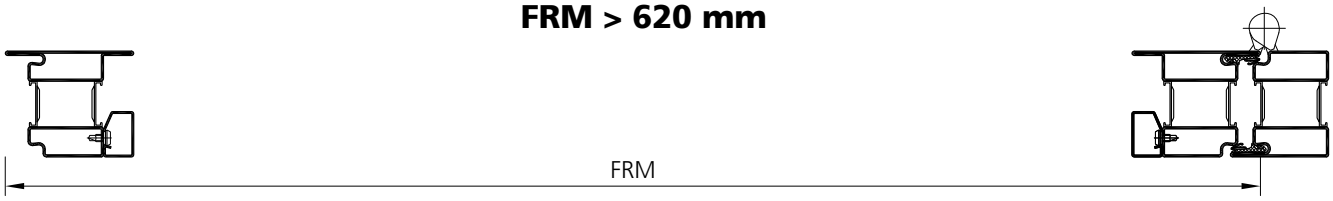

Masse sind gemäss Einbauanleitung GEZE zu prüfen!

Contrôler les dimensions selon les instructions de montage GEZE!

Dimensions have to be verified according to GEZE's assembly instructions!

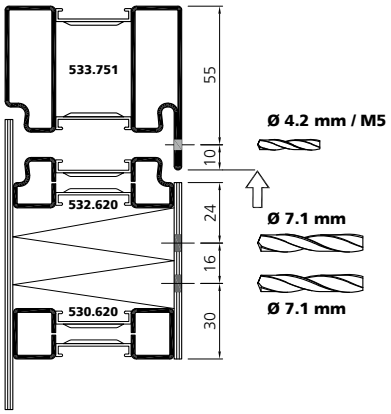

Übersicht Artikel DORMA / GEZE

Aperçu des articles DORMA / GEZE

Article overview DORMA / GEZE

Ohne elektromechanische Feststelleinheit

Sans arrêt électromécanique

Without electromagnetic hold/release device

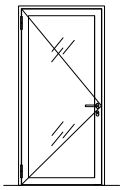

GEZE

art.no. 099735
Türschliesser Boxer 3-6
Ferme-porte Boxer 3-6
Door closer Boxer 3-6

art.no. 129213
Gleitschiene Boxer 12 mm
DIN links/rechts
Glissière Boxer 12 mm
DIN gauche/droite
Guide rail Boxer 12mm
DIN left/right

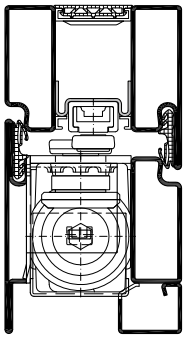

auswärts öffnend
ouverture à l'extérieur
outward opening

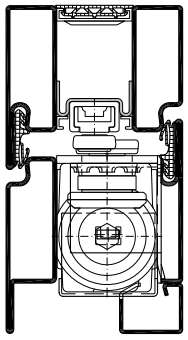

einwärts öffnend
ouverture à l'interieur
inward opening

DORMA

art.no. 52330150
Türschleisser ITS 3-6
Ferme-porte ITS 3-6
Door closer ITS 3-6

art.no. 52003701
Gleitschiene G96 N20-K8 DIN links
Glissière G96 N20-K8 DIN gauche
Guide rail G96 N20-K8 DIN left

art.no. 52003801
Gleitschiene G96 N20-K8 DIN rechts
Glissière G96 N20-K8 DIN droite
Guide rail G96 N20-K8 DIN right

Ohne elektromechanische Feststelleinheit

Sans arrêt électromécanique

Without electromagnetic hold/release device

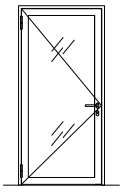

GEZE

art.no. 099735
Türschliesser Boxer 3-6
Ferme-porte Boxer 3-6
Door closer Boxer 3-6

art.no. 119640
E-Gleitschiene Boxer DIN-L/R
Glissière Boxer E DIN gauche/droite
E-guide rail Boxer DIN left/right

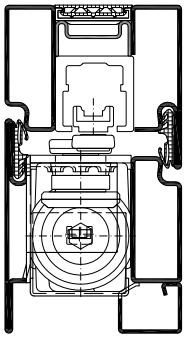

auswärts öffnend
ouverture à l'extérieur
outward opening

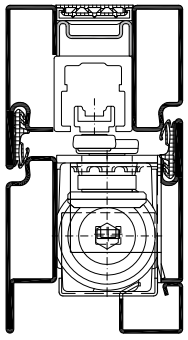

einwärts öffnend
ouverture à l'interieur
inward opening

DORMA

art.no. 52330150
Türschleisser ITS 3-6
Ferme-porte ITS 3-6
Door closer ITS 3-6

art.no. 52001501
Gleitschiene G 96 EMF DIN-L
Glissière G96 EMF DIN gauche
Guide rail G96 EMF DIN left

art.no. 52001601
Gleitschiene G 96 EMF DIN-R
Glissière G96 EMF DIN droite
Guide rail G96 EMF DIN right

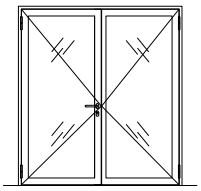

DORMA

art.no. 52330150
Türschliesser ITS 3-6
Ferme-porte ITS 3-6
Door closer ITS 3-6

art.no. 52001801
Gleitschiene G 96 GSR *
Glissière G 96 GSR *
Guide rail G 96 GSR *

art.no. 52001701
Gleitschiene G 96 GSR-EMF *
Glissière G 96 GSR-EMF *
Guide rail G 96 GSR-EMF*

* min. Standflügelbreite 670 mm
largeur min. du vantail semi-fixe 670 mm
min. width of fixed leaf 670 mm

Stahl	Edelstahl
Acier	Acier inox
Steel	Stainless steel

Einbau integrierter Türschliesser, Beispiel einwärts-öffnend

Montage ferme-porte encastré, exemple d'ouverture Intérieure

Assembly of the integrated door closer, example inward opening

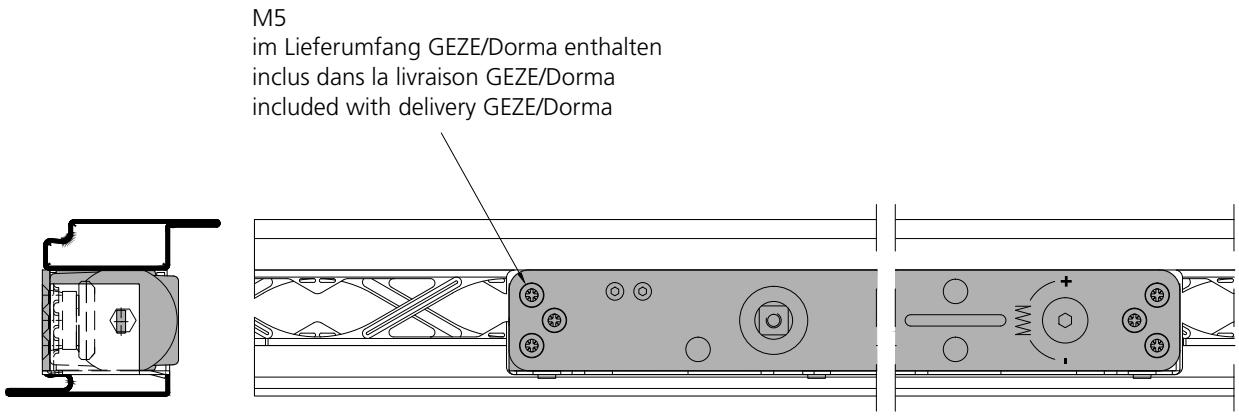

Bearbeitung Glashalteleiste
Usinage des parcloses
Installation of glazing beads

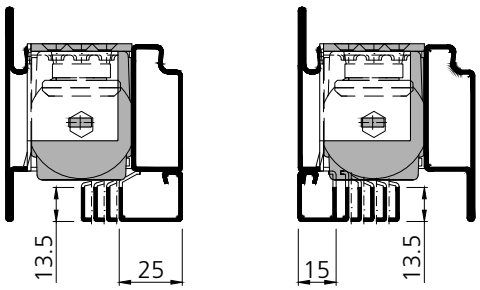

Zuschnitt Gehrung
Coupe de l'onglet
Mitred cut

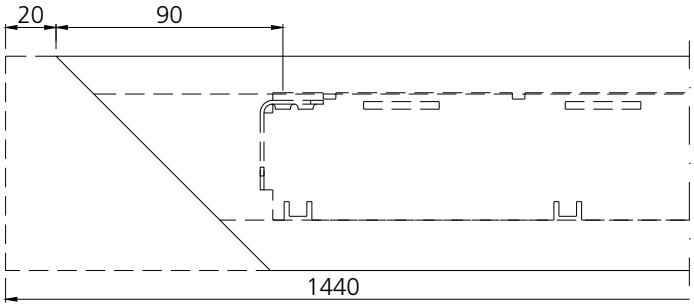

Bearbeitung Rahmenprofil für Einbau Gleitschiene

Usinage du profilé pour le montage de la glissière

Processing of the profile for the guide rail assembly

* heften / souder / welding (987041)

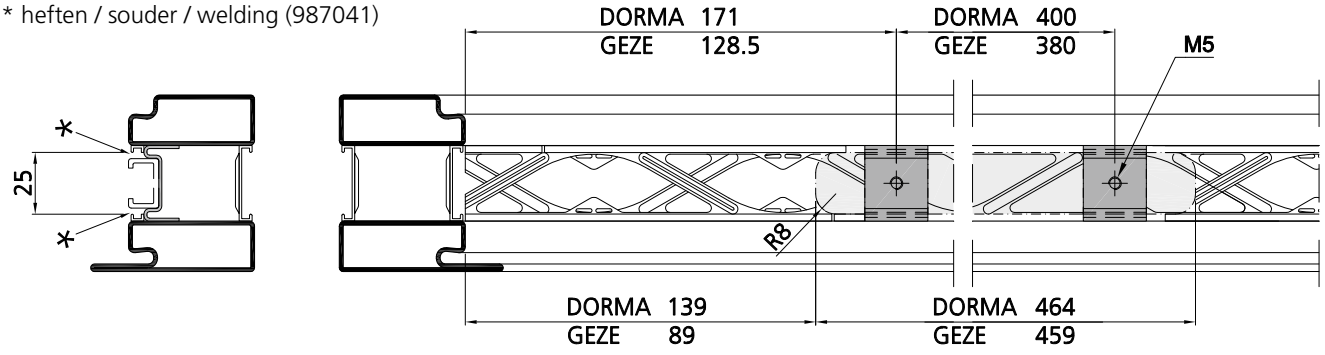

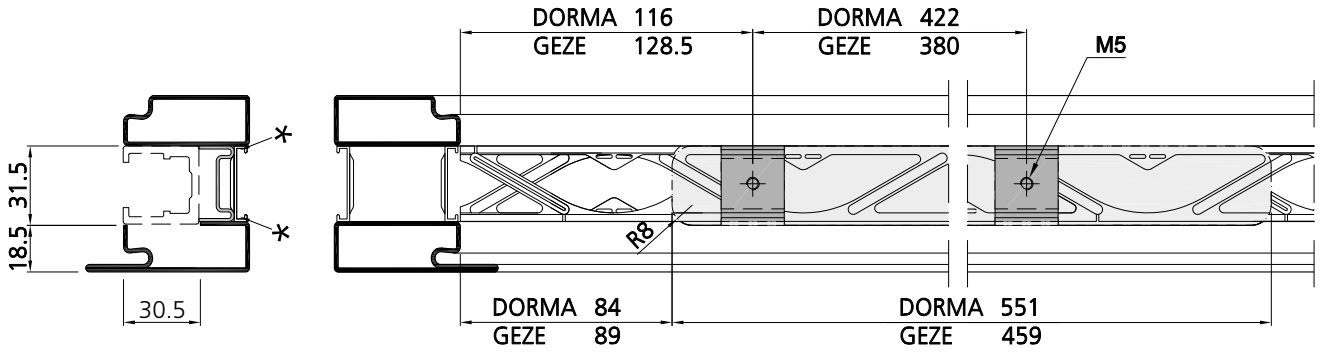

Standflügel / Vantail semi-fixe / Passive leaf

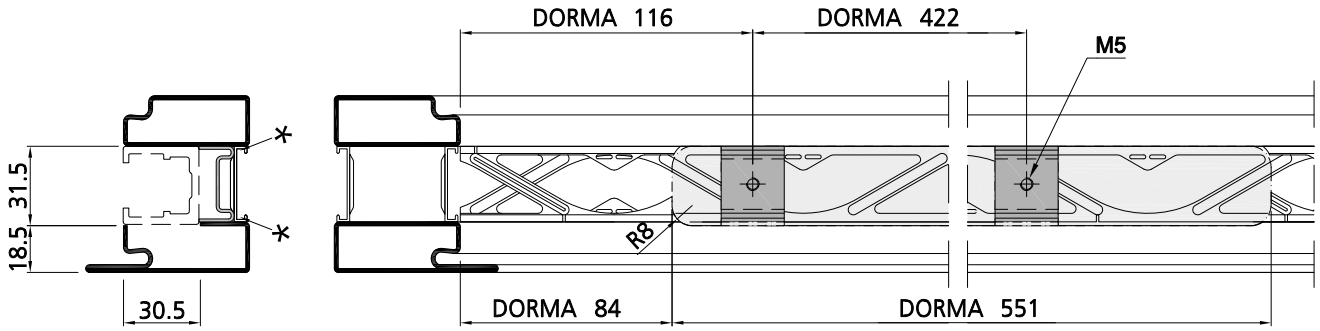

Gangflügel / Vantail de service / Opening leaf

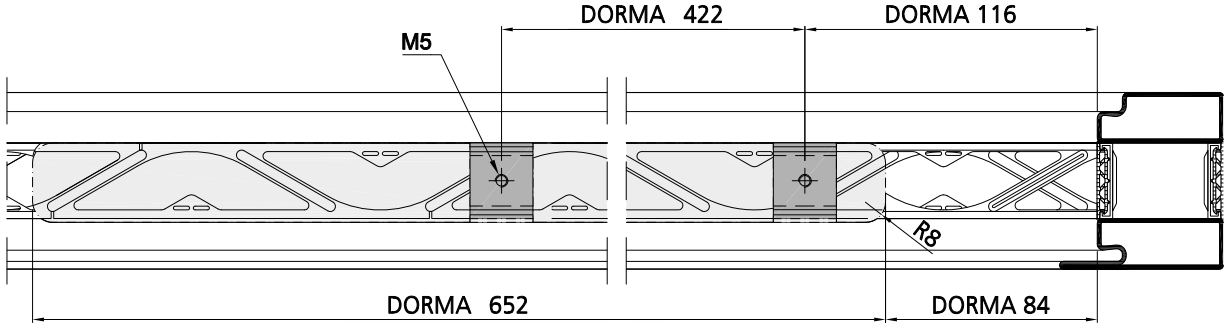

Stahl	Edelstahl
Acier	Acier inox
Steel	Stainless steel

Stromübertrager
effeff 10305

Conducteur de courant
effeff 10305

Current transfer
effeff 10305

Rahmen / cadre / frame

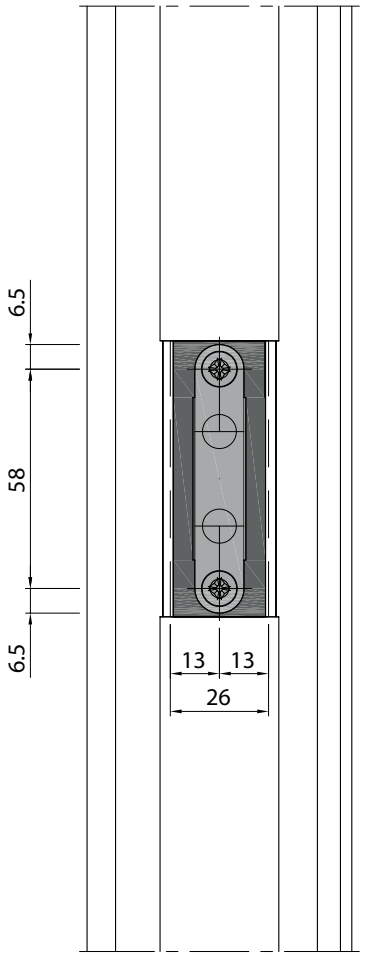

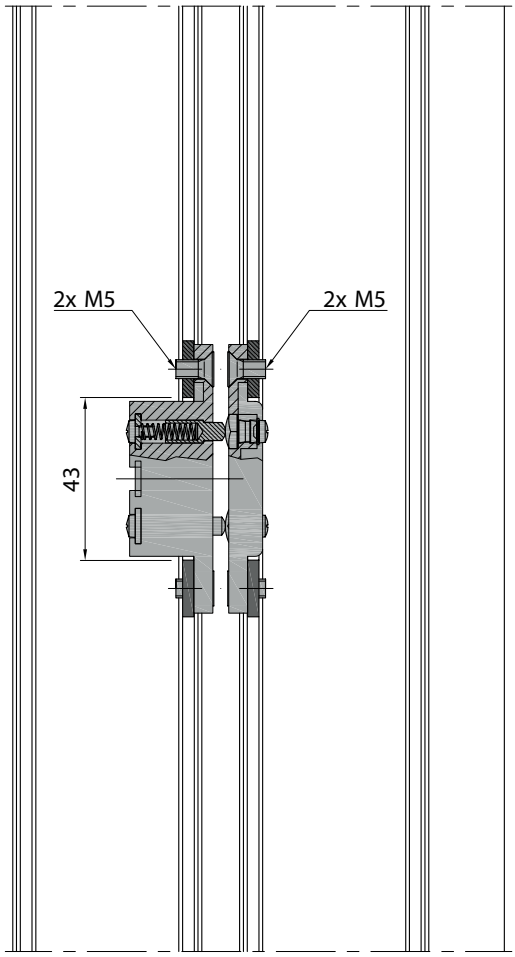

Flügel / vantail / leaf

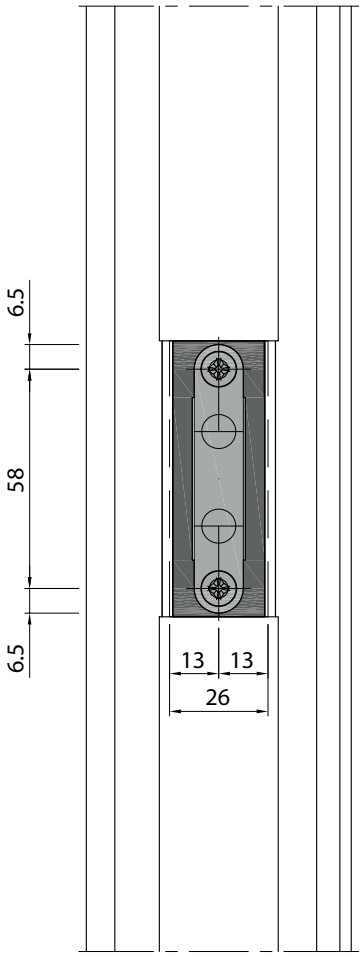

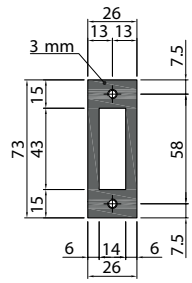

Eigenfertigung
fabrication par le métallier
in-house production

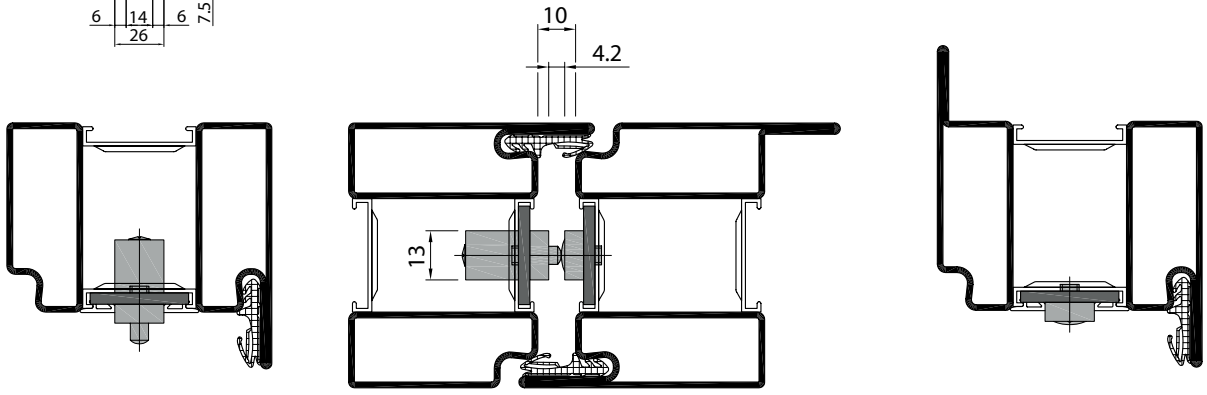

Kabelübergang
Dorma KÜ-480 / KÜ-260

Passe-câble
Dorma KÜ-480 / KÜ-260

Cable crossing
Dorma KÜ-480 / KÜ-260

Flügel / vantail / leaf

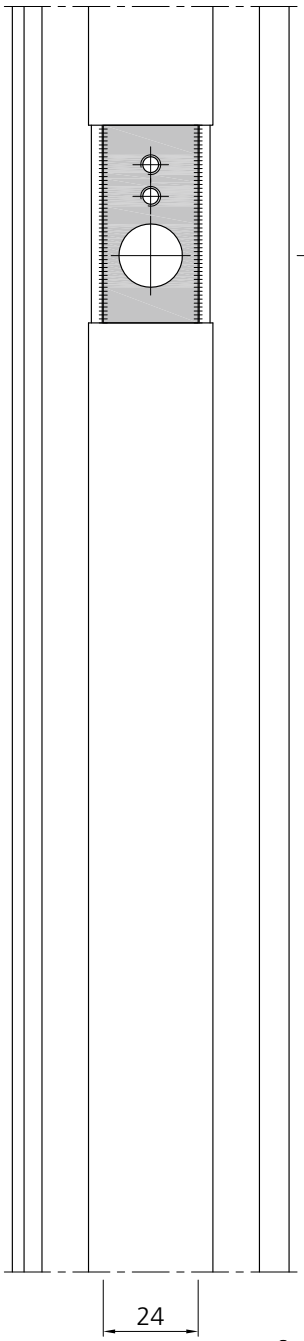

Rahmen / cadre / frame

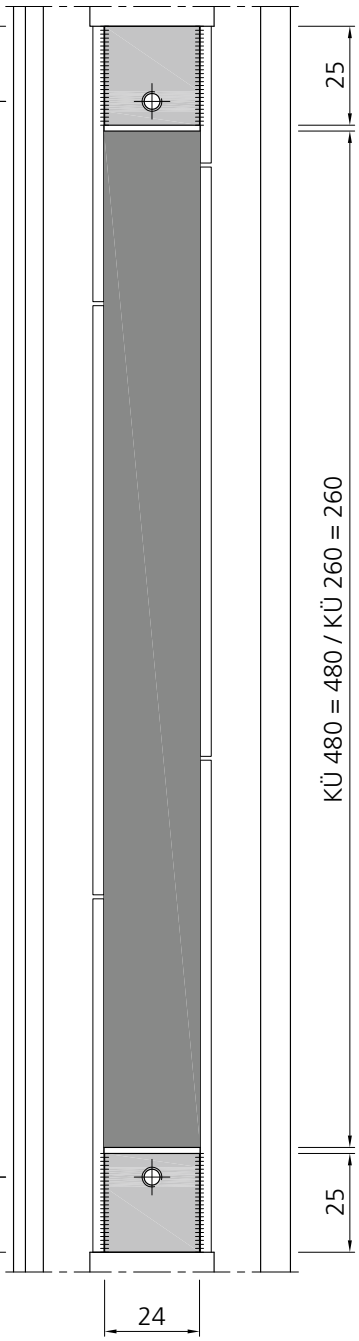

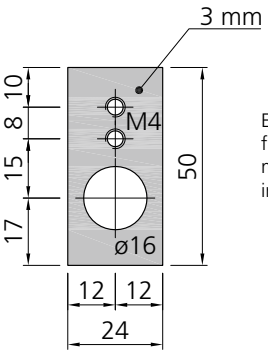

Eigenfertigung
fabrication par le
métallier
in-house production

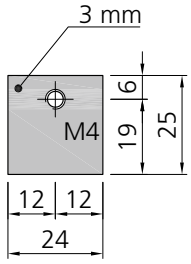

Eigenfertigung
fabrication par le
métallier
in-house production

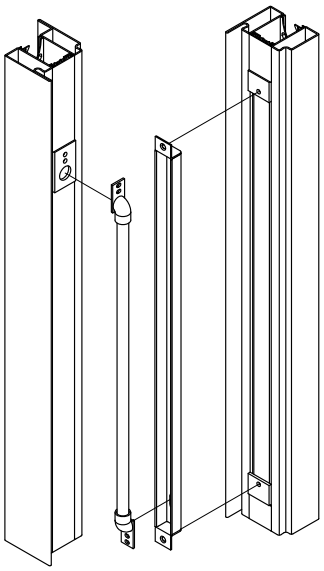

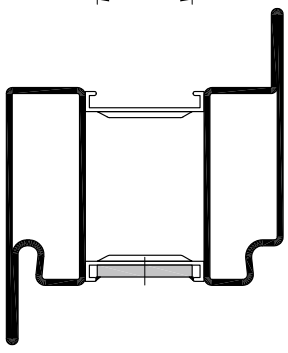

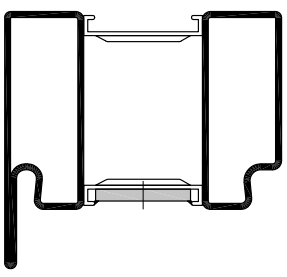

Stahl	Edelstahl
Acier	Acier inox
Steel	Stainless steel

Stromübertrager
Haumann KÜ-180

Conducteur de courant
Haumann KÜ-180

Current transfer
Haumann KÜ-180

Rahmen / cadre / frame

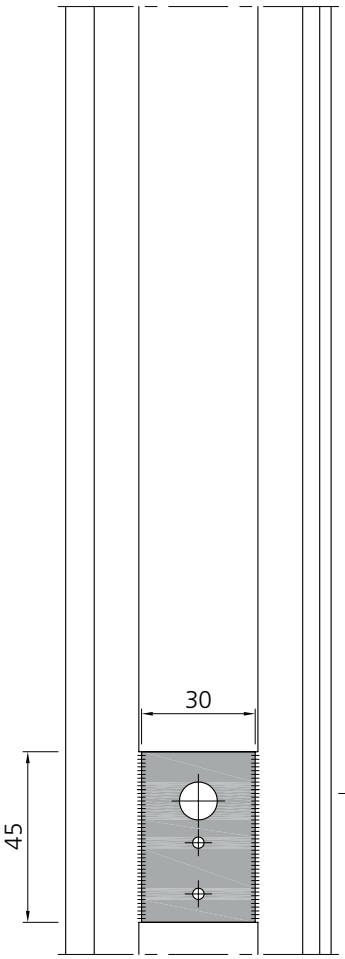

Flügel / vantail / leaf

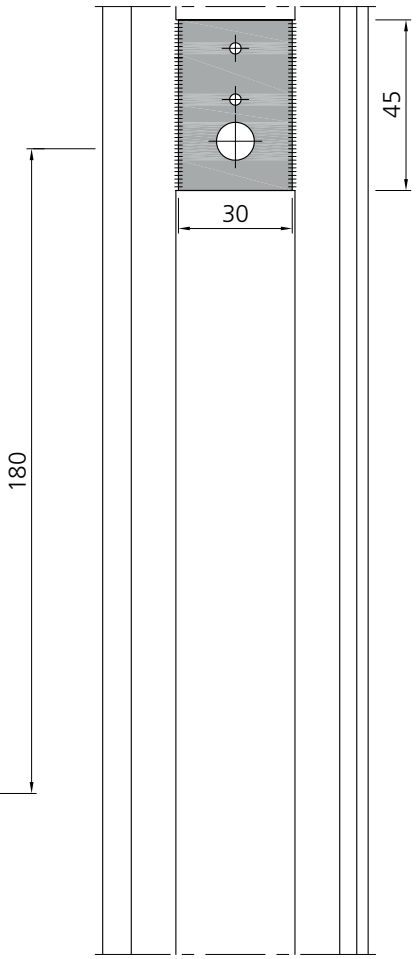

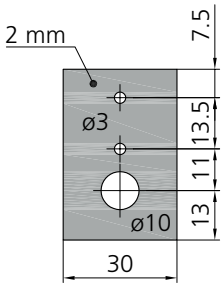

Eigenfertigung
fabrication par le métallier
in-house production

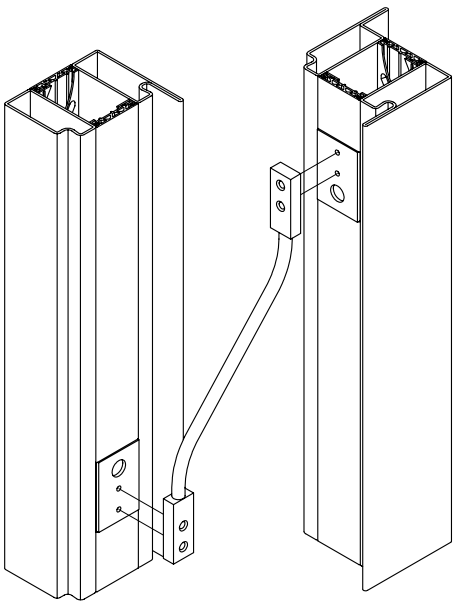

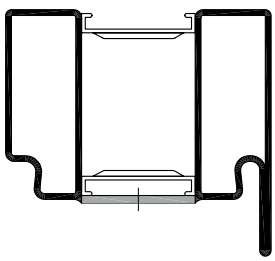

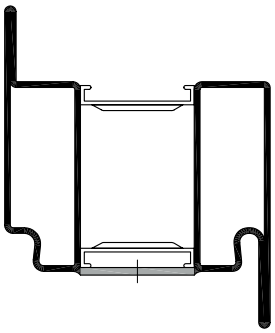

	8
Verarbeitung Zubehör	
Falzabdeckung, Dichtkeile, isolierte Schwelle	8.1.1 - 8.1.14
Senkdichtung	8.2.1 - 8.2.24
Montage Dichtungen	8.3.1 - 8.3.16
Verglasung	8.4.1 - 8.4.10

Mise en œuvre accessoires	
Recouvrement de feuillure, pièce d'étanchéité, seuil isolé	8.1.1 - 8.1.14
Joint de seuil automatique	8.2.1 - 8.2.24
Montage des joints	8.3.1 - 8.3.16
Vitrage	8.4.1 - 8.4.10

Processing accessories	
Rebate cover, seal-wedge, insulated threshold	8.1.1 - 8.1.14
Automatic drop seal	8.2.1 - 8.2.24
Installation of weatherstrippings	8.3.1 - 8.3.16
Glazing	8.4.1 - 8.4.10

Symbole | Symboles | Symbols

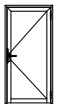

1-flügelige Tür ohne Antipanik-Funktion
Porte à 1 vantail sans fonction anti-panique
Single-leaved door without anti-panic-function

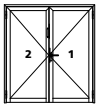

2-flügelige Tür ohne Antipanik-Funktion
Porte à 2 vantaux sans fonction anti-panique
Double-leaved door without anti-panic-function

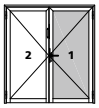

2-flügelige Tür, Verwendung Forster Artikel auf Gangflügel
Porte à 2 vantaux, utilisation des articles Forster sur le vantail de service
Double-leaved door, use Forster articles for opening leaf

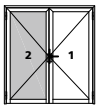

2-flügelige Tür, Verwendung Forster Artikel auf Standflügel
Porte à 2 vantaux, utilisation des articles Forster sur le vantail semi-fixe
Double-leaved door, use Forster articles for fixed leaf



1-flügelige Tür mit Antipanik-Funktion
Porte à 1 vantail avec fonction anti-panique
Single-leaved door with anti-panic-function



2-flügelige Tür mit Antipanik-Funktion auf Gangflügel
Porte à 2 vantaux avec fonction anti-panique sur le vantail de service
Double-leaved door with anti-panic-function only on active leaf

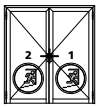

2-flügelige Tür mit Antipanik-Funktion auf Stand- und Gangflügel
Porte à 2 vantaux avec fonction anti-panique sur le vantail de service et le vantail semi-fixe
Double-leaved door with anti-panic-function on active and passive leaf



Türen ohne Antipanik-Anforderung
Portes sans exigence anti-panique
Doors without anti-panic requirement



Türen mit Antipanik-Anforderung
Portes avec exigence anti-panique
Doors with anti-panic requirement



Artikel gemäss Norm EN 179
Référence selon norme EN 179
Article according to EN 179



Artikel gemäss Norm EN 1125
Référence selon norme EN 1125
Article according to EN 1125



Einbruchhemmende Türen / Fenster
Portes / fenêtres anti-effraction
Burglary resistant doors / windows



Durchschusshemmende Türen / Fenster
Portes / fenêtres pare-balles
Bullet proof doors / windows

Verarbeitung Zubehör Mise en œuvre accessoires Processing accessories



Kultur- und Kongresszentrum, CH-Thun

Falzabdeckung Sockel stumpf

Recouvrement de feuillure Socle coupe droite

Rebate cover Bottom rail butt joint

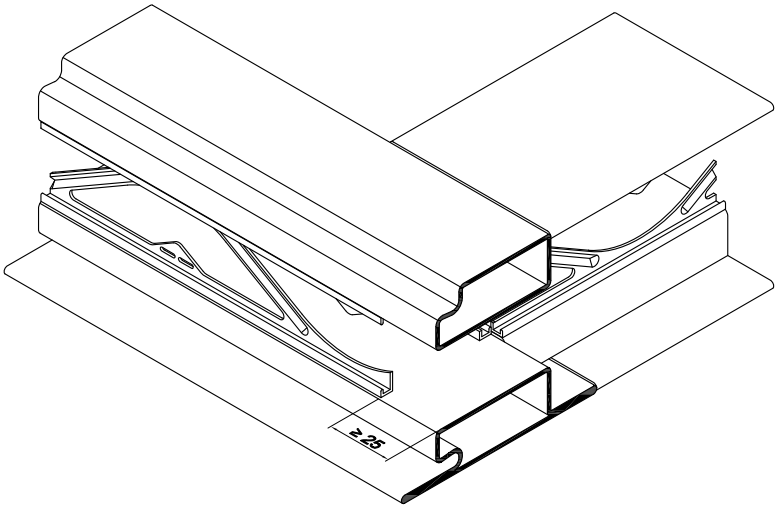

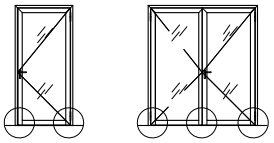

* für Schallschutz
Senkdichtungs-Isolation 938023
Pour isolation acoustique
Isolation pour joint seuil 938023
For sound insulation
Drop seal insulation 938023

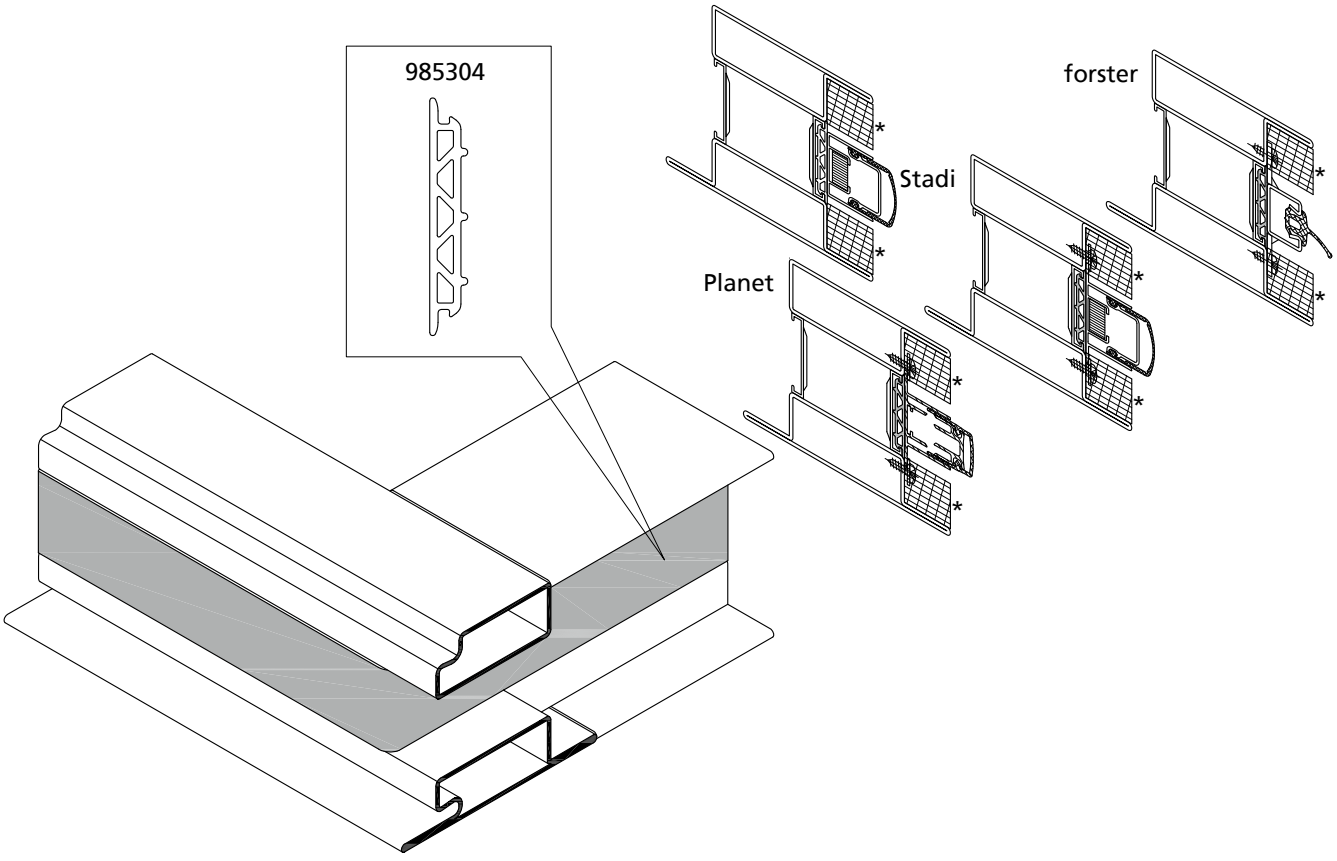

Stahl	Edelstahl
Acier	Acier inox
Steel	Stainless steel

Falzabdeckung
Sockel
Gehrung

Recouvrement de feuillure
Socle
en onglet

Rebate cover
Bottom rail
mitred joint

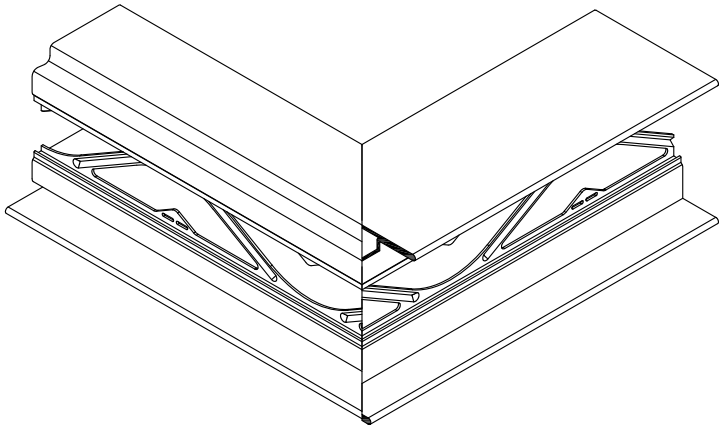

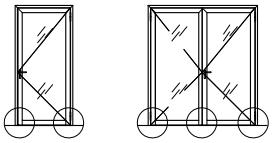

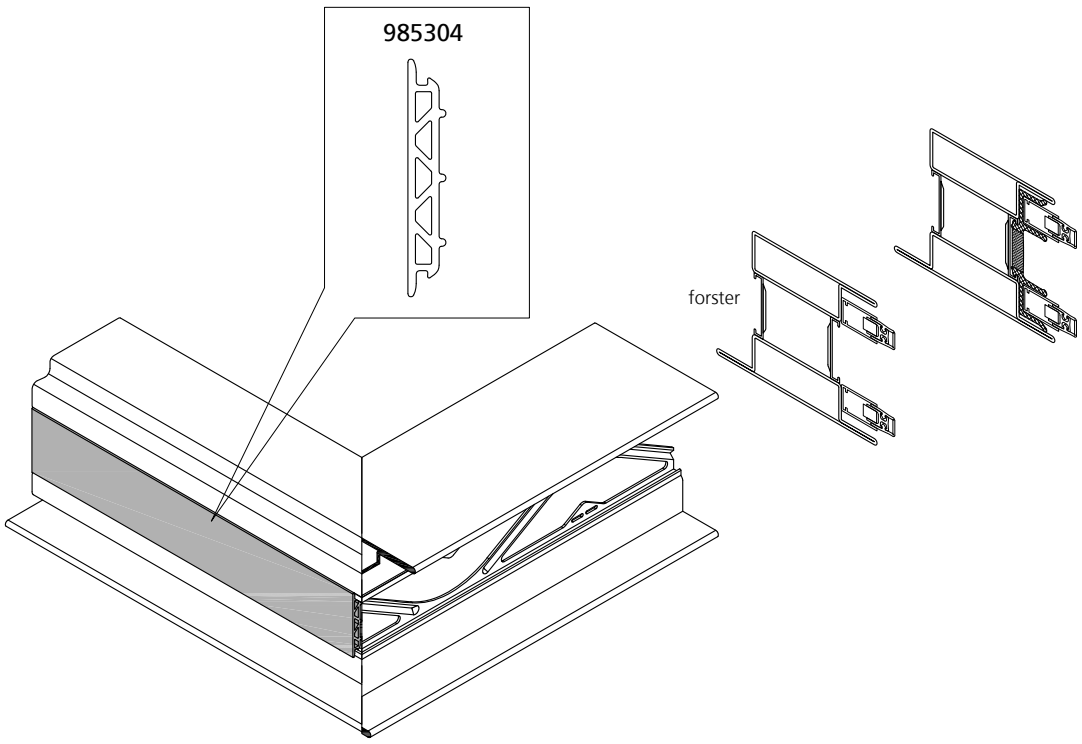

Einbau Dichtkeilset 955002

Kit pièce d'étanchéité 955002

Mounting set of sealing wedges 955002

Rahmen / Cadre / Frame

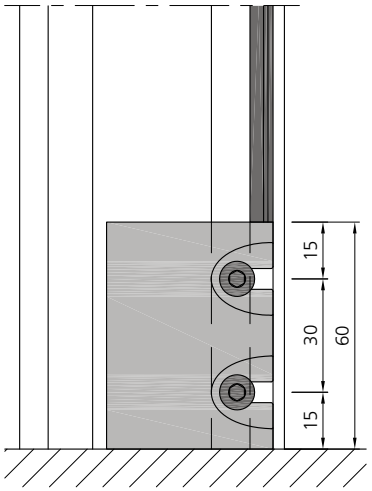

Flügel / Vantail / Leaf

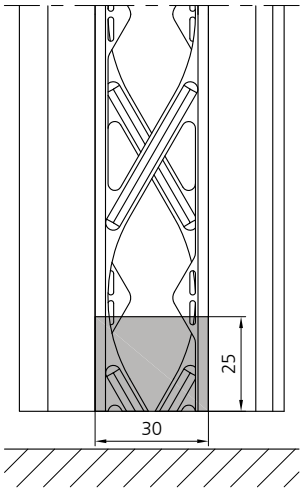

Flügel / Vantail / Leaf

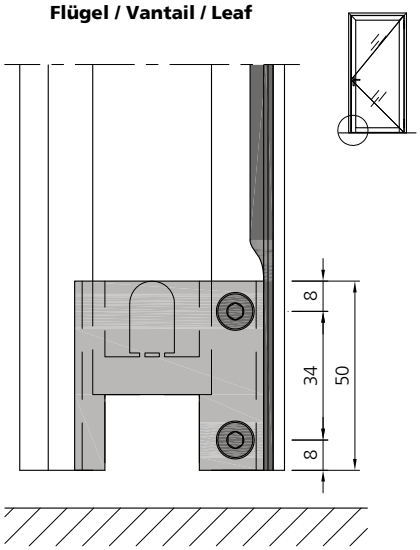

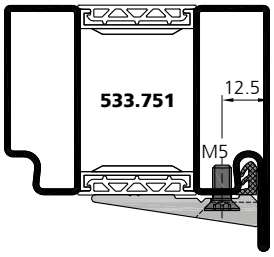

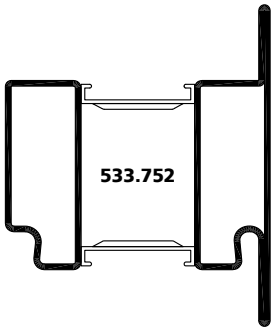

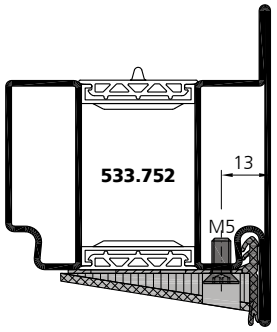

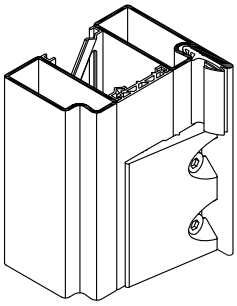

Dichtkeilset 1-flügelige Tür
Kit joints d'angle pour porte à 1 vantail
Seal-wedge set for 1 leaf door

955002

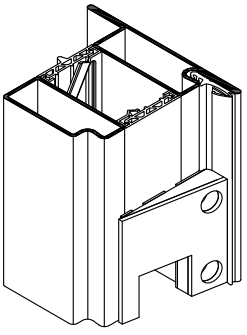

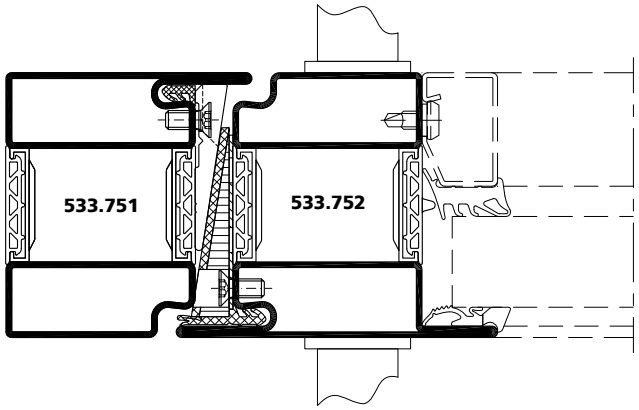

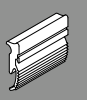

Verarbeitung Zubehör
Mise en œuvre accessoires
Assembly accessories

Stahl	Edelstahl
Acier	Acier inox
Steel	Stainless steel

Einbau Dichtkeilset 955002

Kit pièce d'étanchéité 955002

Mounting set of sealing wedges 955002

Flügel / Vantail / Leaf

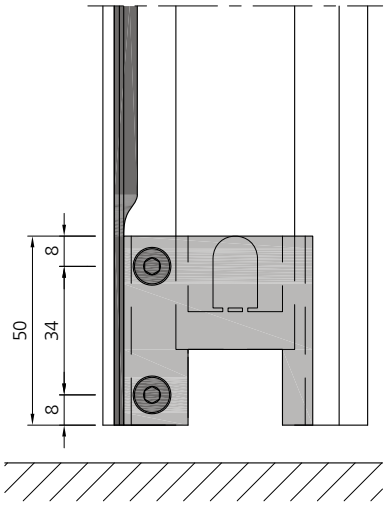

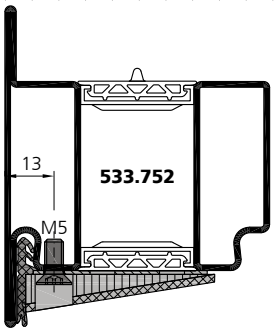

Flügel / Vantail / Leaf

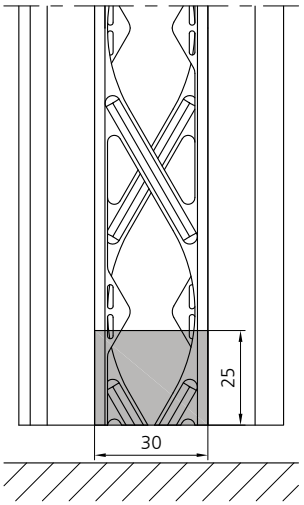

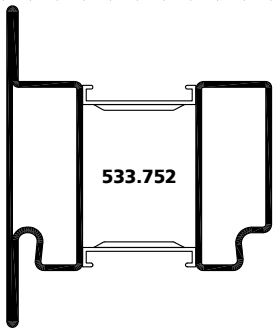

Rahmen / Cadre / Frame

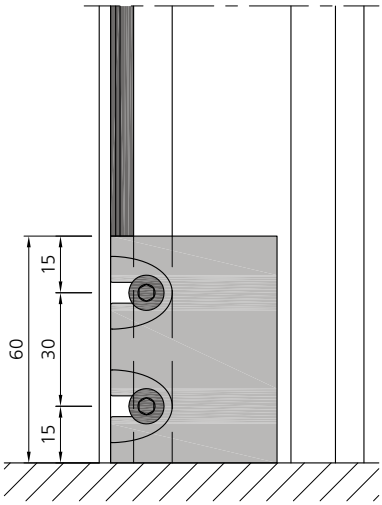

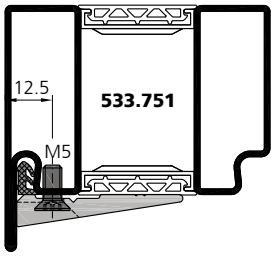

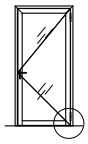

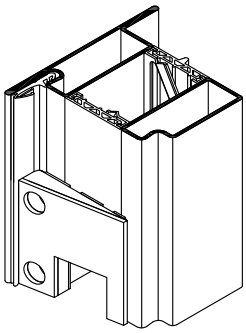

Dichtkeilset 1-flügelige Tür
Kit joints d'angle pour porte à 1 vantail
Seal-wedge set for 1 leaf door

955002

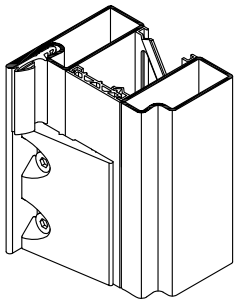

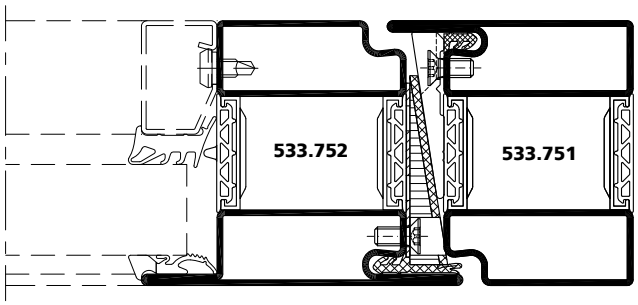



Einbau Dichtkeilset 955003

Kit pièce d'étanchéité 955003

Mounting set of sealing wedges 955003

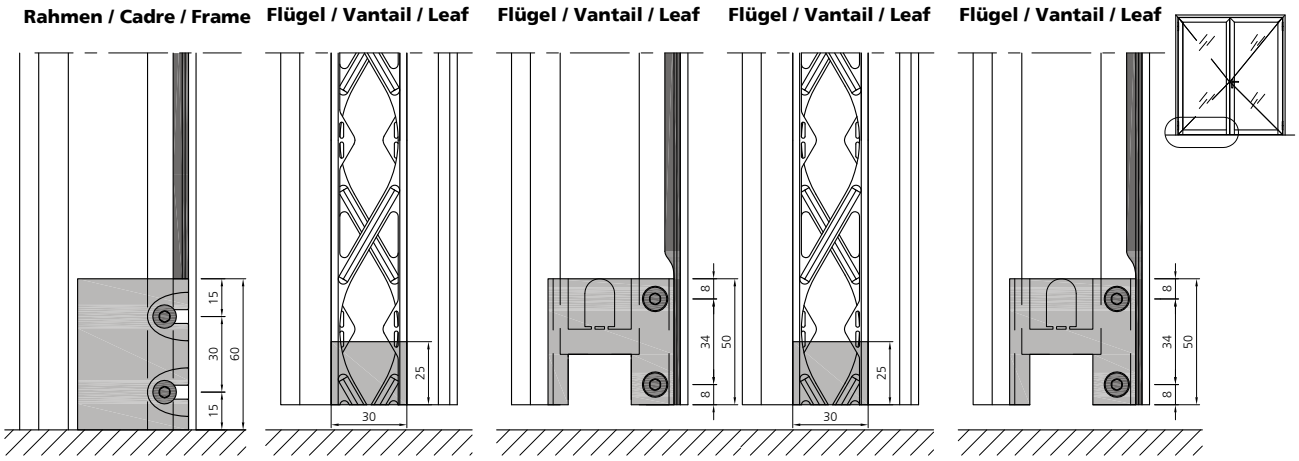

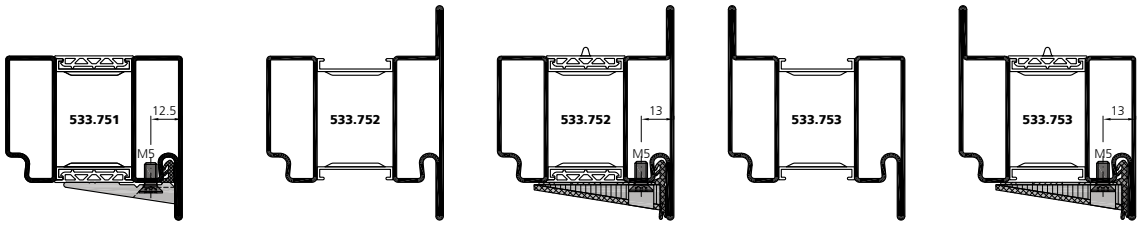

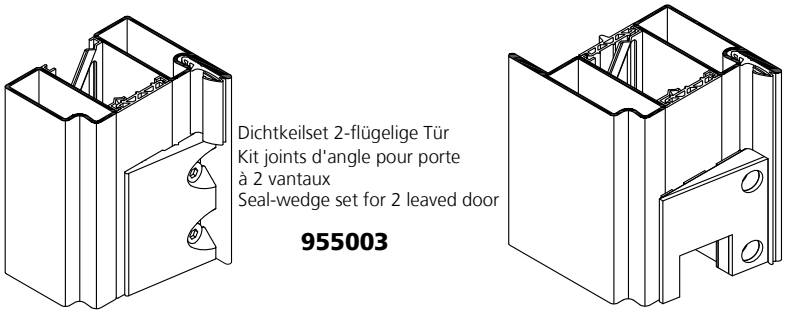

Dichtkeilset 2-flügelige Tür
Kit joints d'angle pour porte à 2 vantaux
Seal-wedge set for 2 leaved door

955003

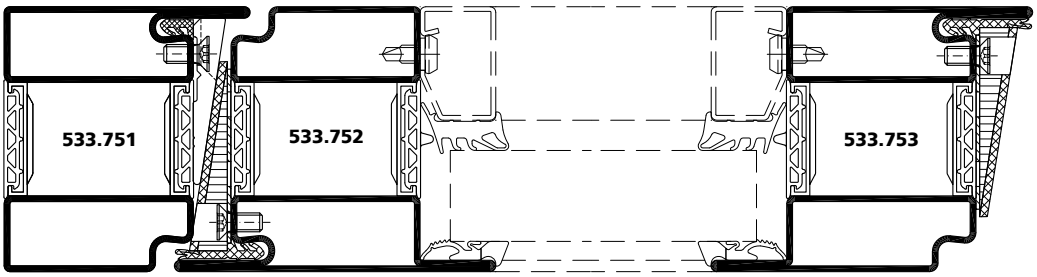

Stahl	Edelstahl
Acier	Acier inox
Steel	Stainless steel

Einbau Dichtkeilset 955003

Kit pièce d'étanchéité 955003

Mounting set of sealing wedges 955003

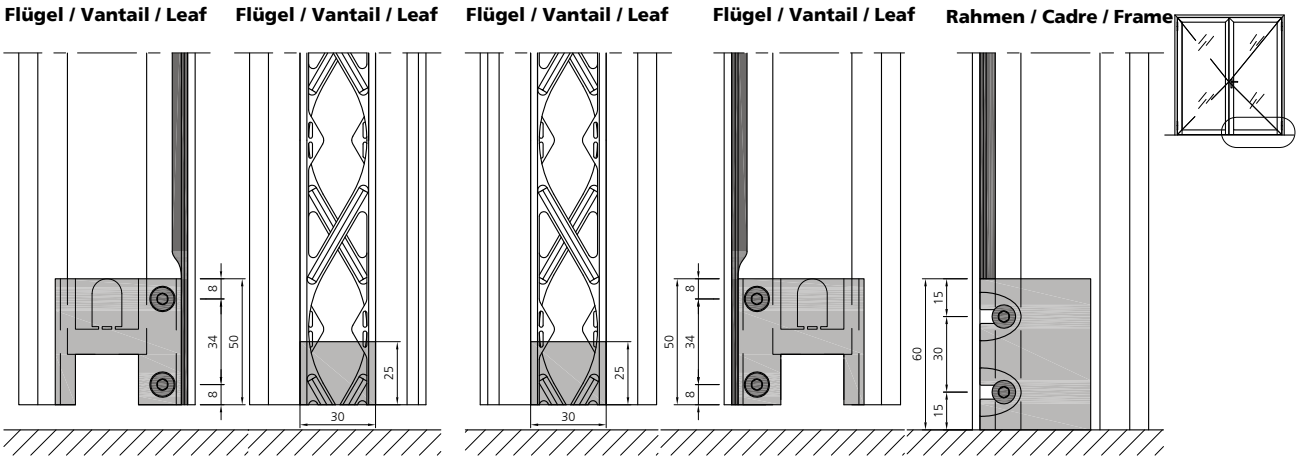

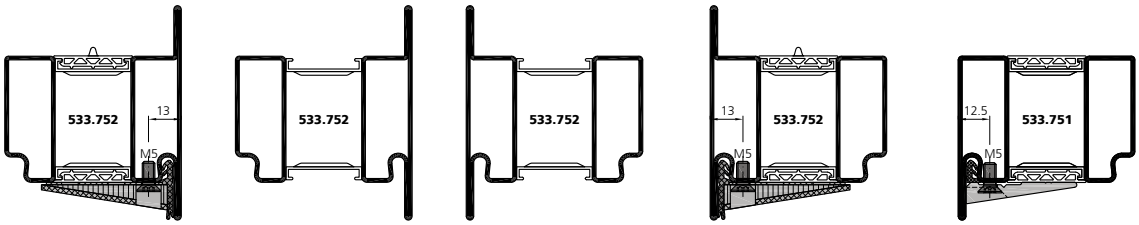

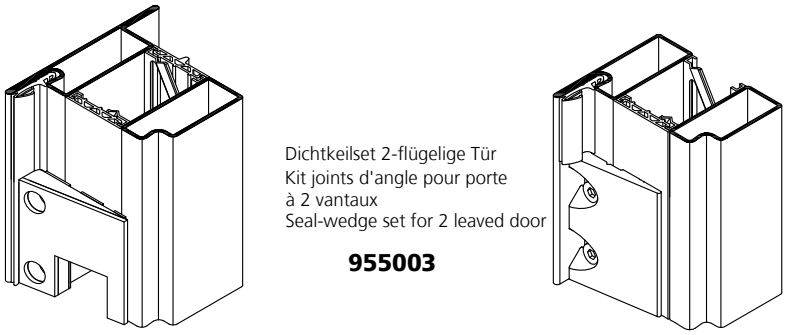

Dichtkeilset 2-flügelige Tür
Kit joints d'angle pour porte à 2 vantaux
Seal-wedge set for 2 leaved door

955003

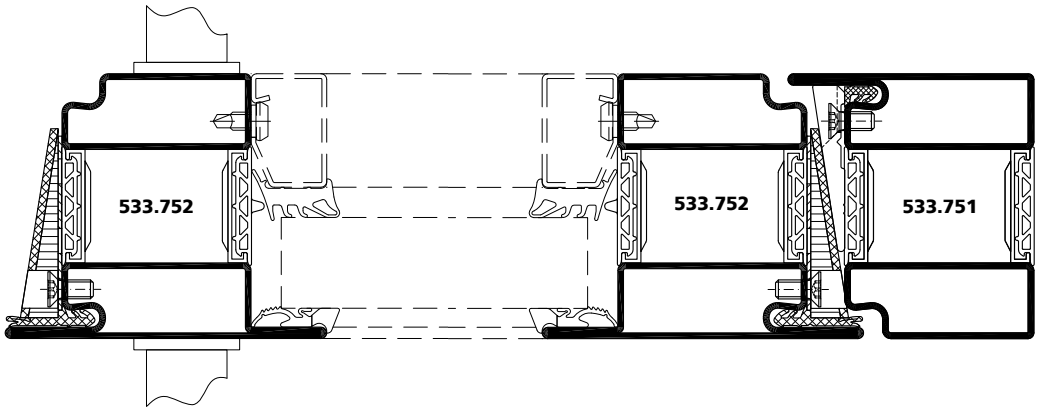

Einbau Dichtung 955002 / 955003

Montage joint 955002 / 955003

Mounting weatherstripping 955002 / 955003

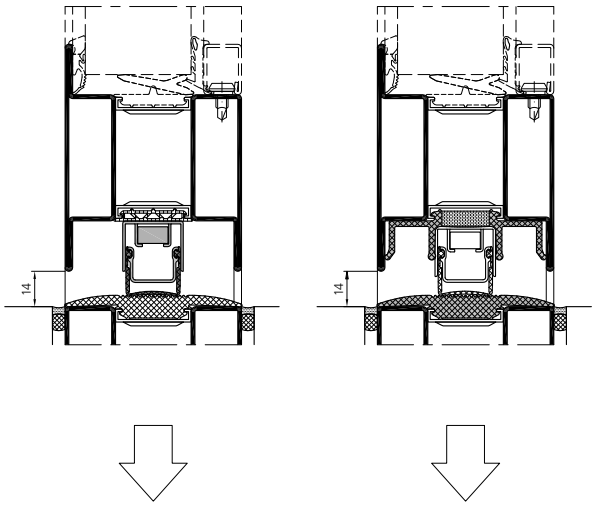

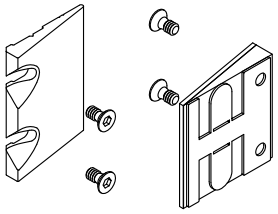

* wahlweise
au choix
optionally

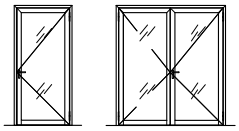

Dichtkeilset 1-flügelige Tür
Kit joints d'angle pour porte à 1 vantail
Seal-wedge set for 1 leaf door

955002*

Dichtkeilset 2-flügelige Tür
Kit joints d'angle pour porte à 2 vantaux
Seal-wedge set for 2 leaved door

955003*

Flügel / Vantail / Leaf

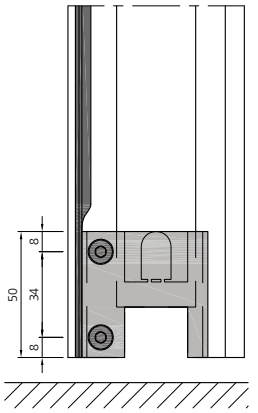

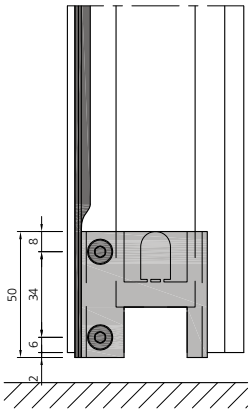

Flügel / Vantail / Leaf

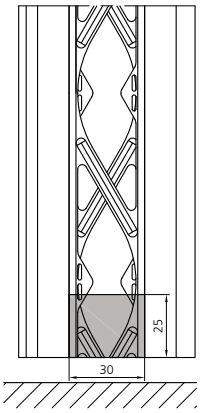

Rahmen / Cadre / Frame

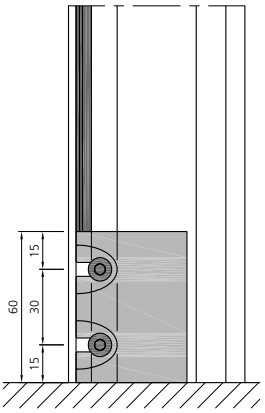

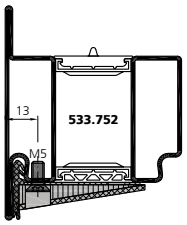

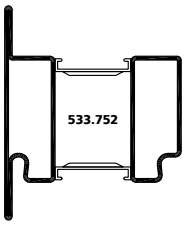

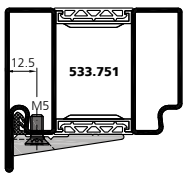

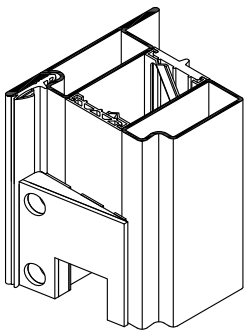

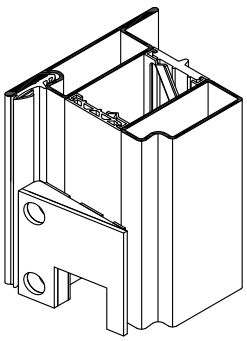

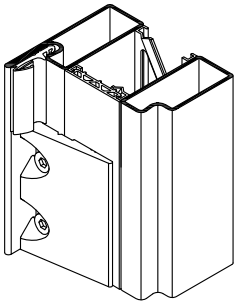

Stahl	Edelstahl
Acier	Acier inox
Steel	Stainless steel



Verkehrsmuseum Dresden / Johanneum, DE-Dresden

Montage Schwellenprofil Anschlagschwelle

Montage profilé de seuil Seuil en butée

Threshold profile installation Buffer threshold

985324

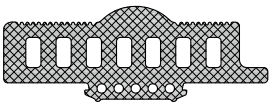

Abdichten mit 908005,
Dichtungsmasse muss EPDM verträglich sein!

Etancher avec 908005,
la masse d'étanchéité doit être compatible avec EPDM!

Seal with 908005,
sealing compound has to be compatible with EPDM!

1. Durchlaufende Dichtungsfuge, mind. auf der Aussenseite

Etanchéité en continu, au moins à l'extérieur

As a minimum, continuously seal outside edge

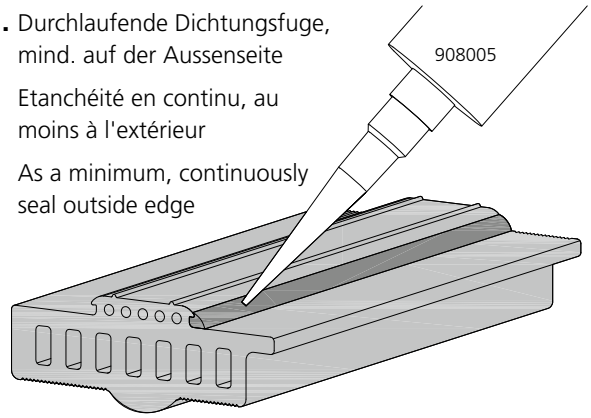

2. Dichtung einseitig in den Profilsteg einfahren

Insérer le joint d'un côté dans le profilé

Insert one edge of the seal into the profile first

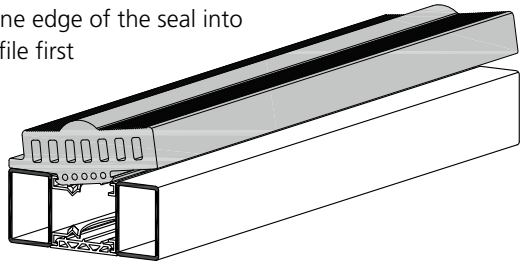

3. Gegenüberliegende Seite eindrücken

Presser sur le côté opposé

Insert the opposite side

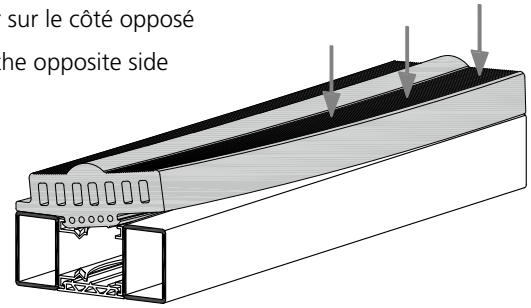

Variante 1 / Variante 1 / Variant 1

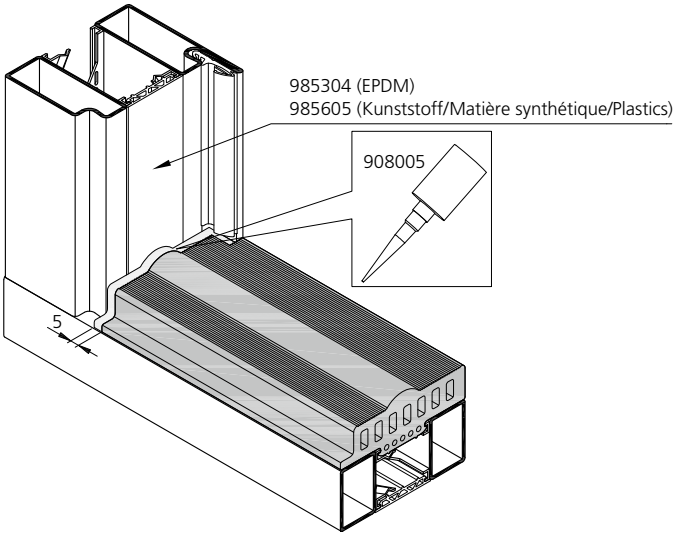

Variante 2 / Variante 2 / Variant 2

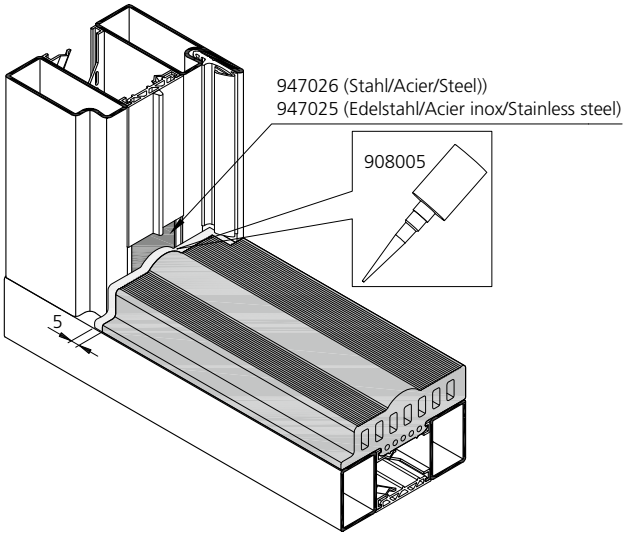

Stahl	Edelstahl
Acier	Acier inox
Steel	Stainless steel

Montage Schwellenprofil Schwellenlos

Montage profilé de seuil Sans obstacle

Threshold profile installation Trip-free

985323



Abdichten mit 908005,
Dichtungsmasse muss EPDM verträglich sein!

Etancher avec 908005,
la masse d'étanchéité doit être compatible avec EPDM!

Seal with 908005,
sealing compound has to be compatible with EPDM!

1. Durchlaufende Dichtungsfuge, mind. auf der Aussenseite

Etanchéité en continu, au moins à l'extérieur

As a minimum, continuously seal outside edge

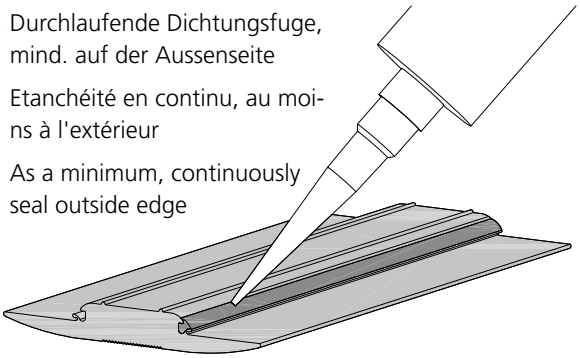

2. Dichtung einseitig in den Profilsteg einfahren

Insérer le joint d'un côté dans le profilé

Insert one edge of the seal into the profile first

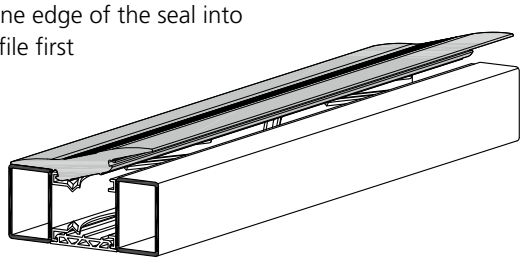

3. Gegenüberliegende Seite eindrücken

Presser sur le côté opposé

Insert the opposite side

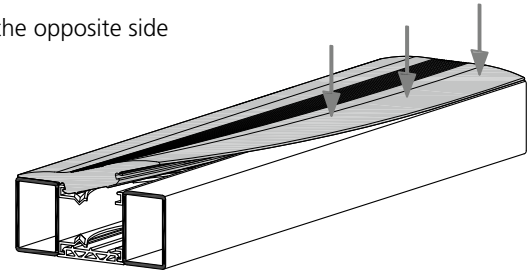

Variante 1 / Variante 1 / Variant 1

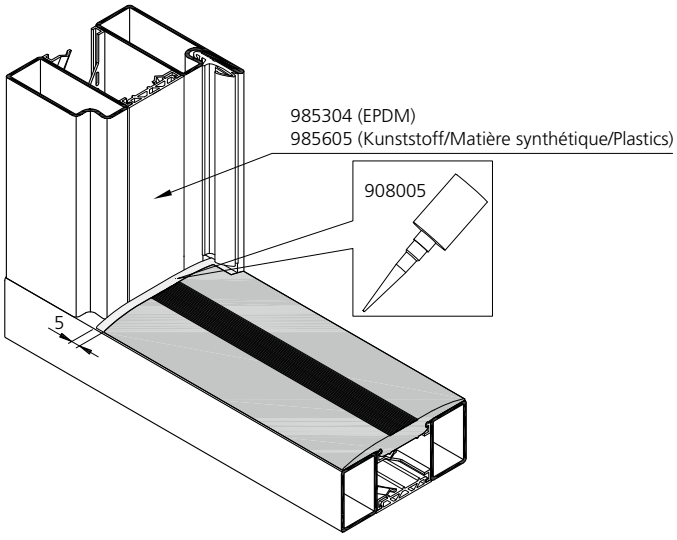

Variante 2 / Variante 2 / Variant 2

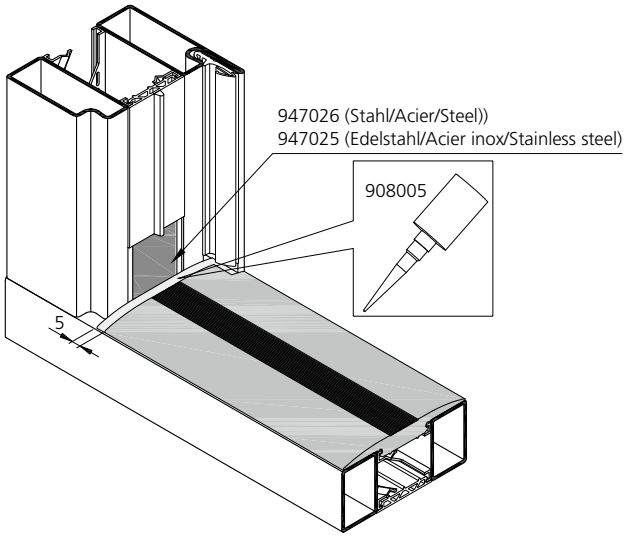

Montage Aufsatzprofil Anschlagschwelle

Montage profilé d'applique Seuil en butée

Installation attachment profile Buffer threshold

984800

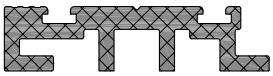

985321



Abdichten mit 908005,
Dichtungsmasse muss EPDM verträglich sein!

Etancher avec 908005,
la masse d'étanchéité doit être compatible avec EPDM!

Seal with 908005,
sealing compound has to be compatible with EPDM!

Befestigung direkt auf Rohboden, auf Profil oder Unterkonstruktion

Fixation directement sur le sol brut, sur le profilé ou la sous-construction

Fix frame threshold to floor, mount attachment profile to frame threshold as shown. Optionally the frame threshold can be fixed directly to the floor.

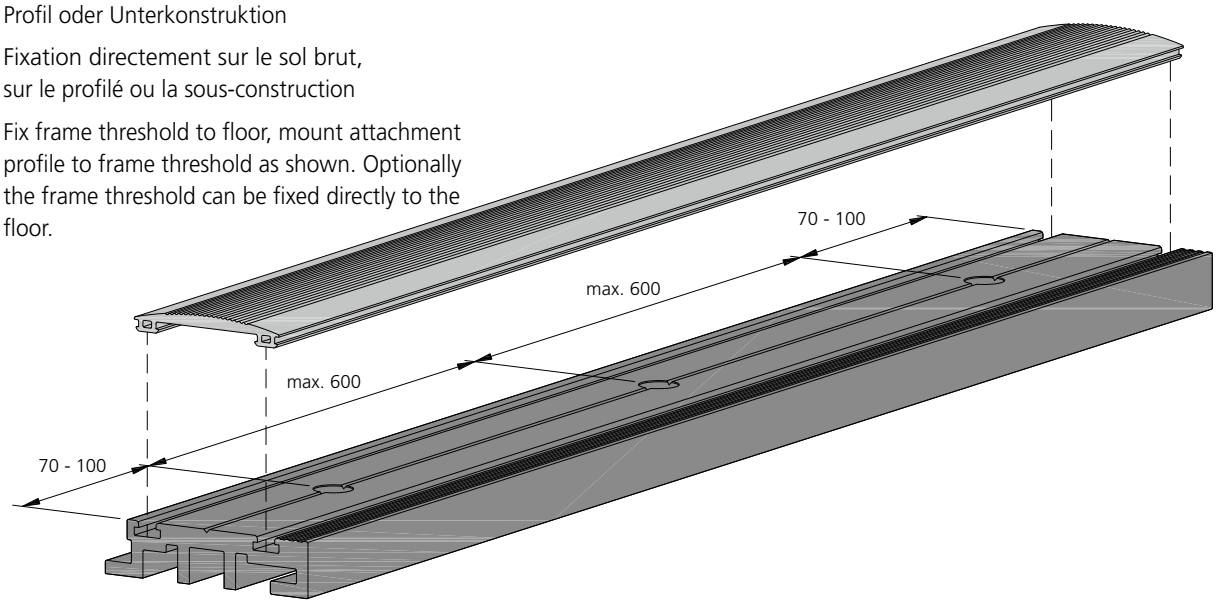

Variante 1 / Variante 1 / Variant 1

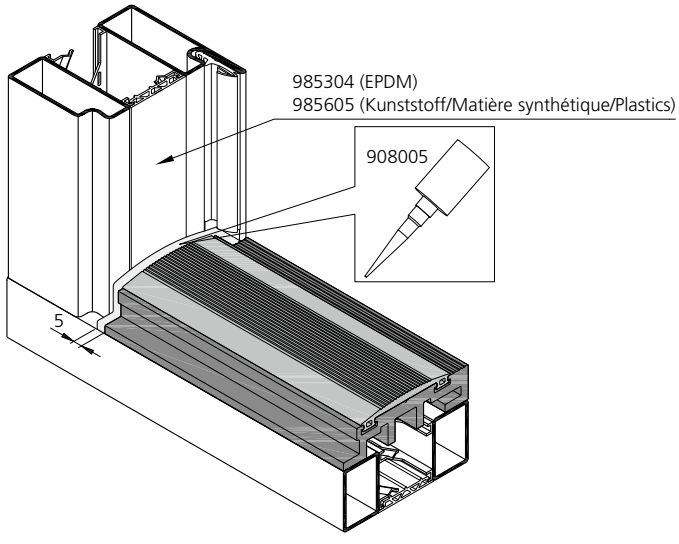

Variante 2 / Variante 2 / Variant 2

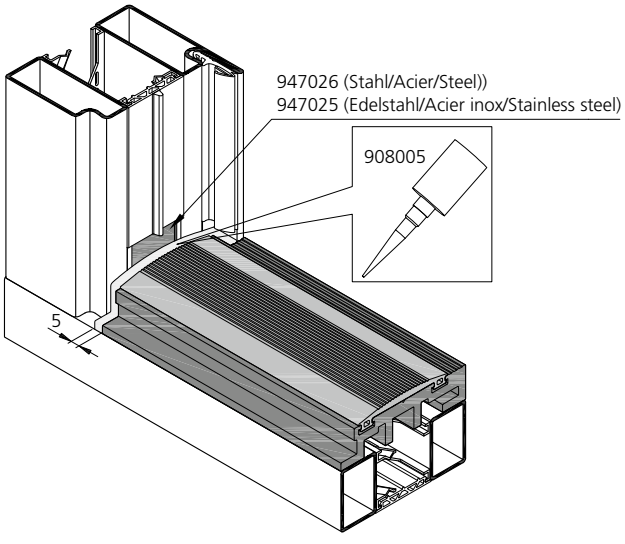

Montage Aufsatzprofil Universal Design

Montage profilé d'applique Universal Design

Installation attachment profile Universal Design

984801



985321



Abdichten mit 908005,
Dichtungsmasse muss EPDM verträglich sein!

Etancher avec 908005,
la masse d'étanchéité doit être compatible avec EPDM!

Seal with 908005,
sealing compound has to be compatible with EPDM!

Befestigung direkt auf Rohboden, auf Profil oder Unterkonstruktion

Fixation directement sur le sol brut, sur le profilé ou la sous-construction

Fix frame threshold to floor, mount attachment profile to frame threshold as shown. Optionally the frame threshold can be fixed directly to the floor.

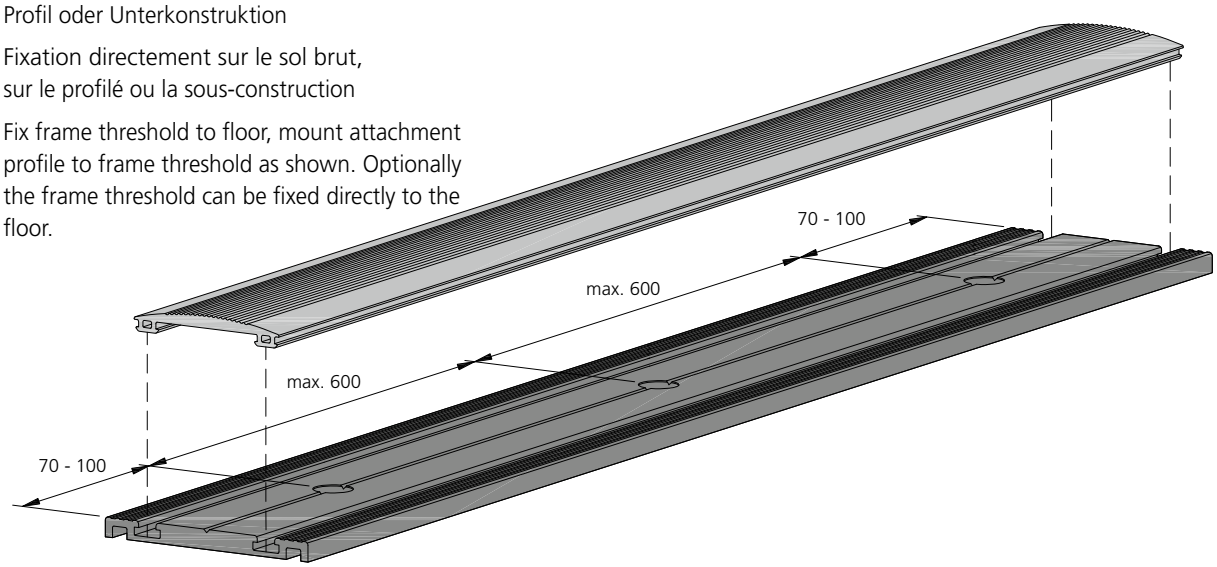

Variante 1 / Variante 1 / Variant 1

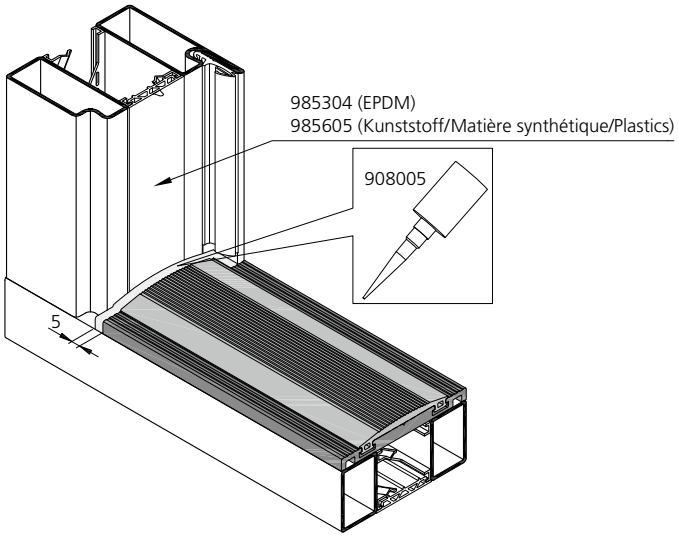

Variante 2 / Variante 2 / Variant 2

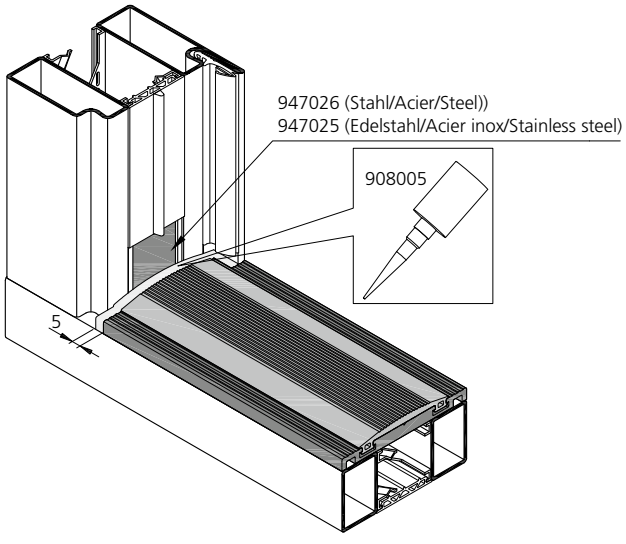

Zuschnitt und Klinkung — Débitage et usinage — Cutting and notching

LD = Lichtes Durchgangsmass
Passage libre
Inside width

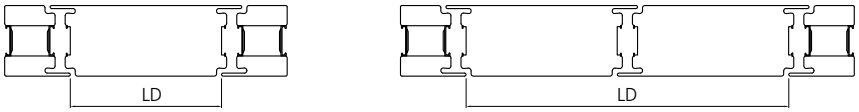

985321

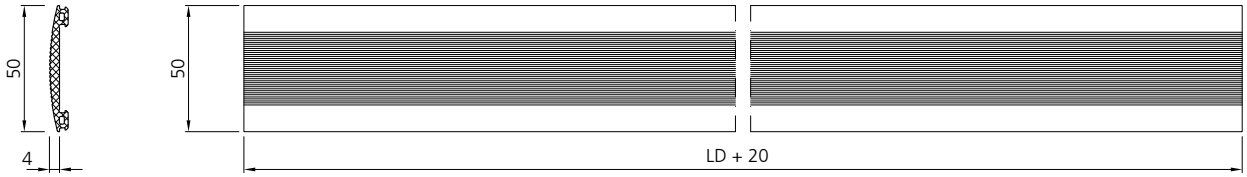

985323

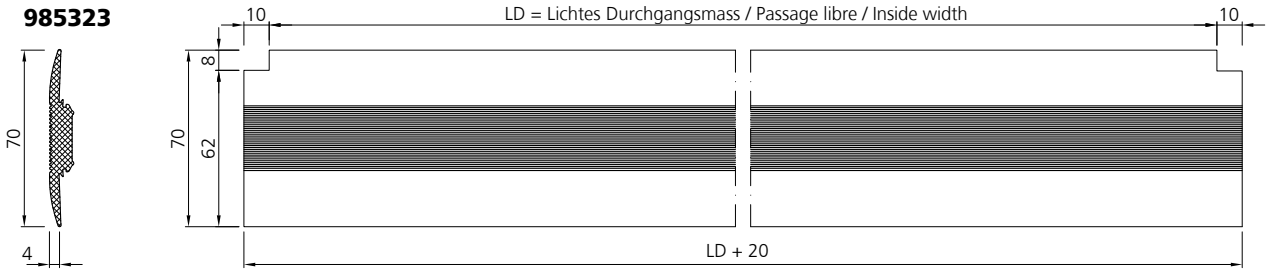

985324

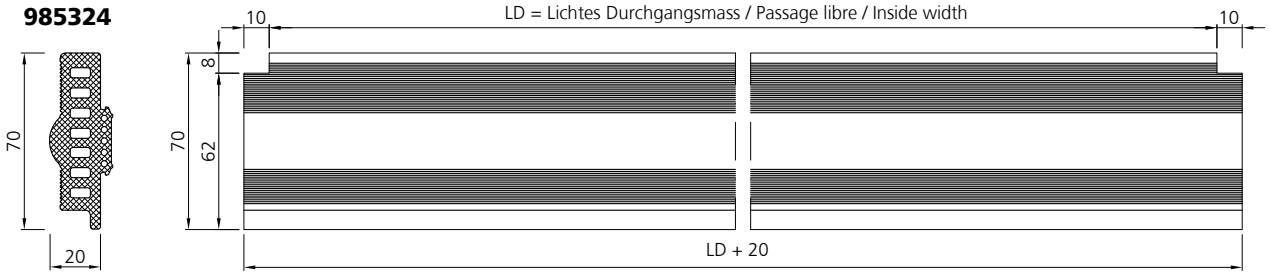

984800

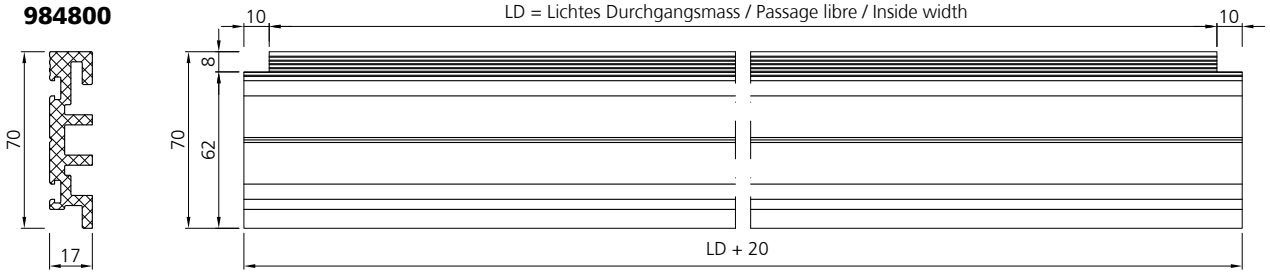

984801

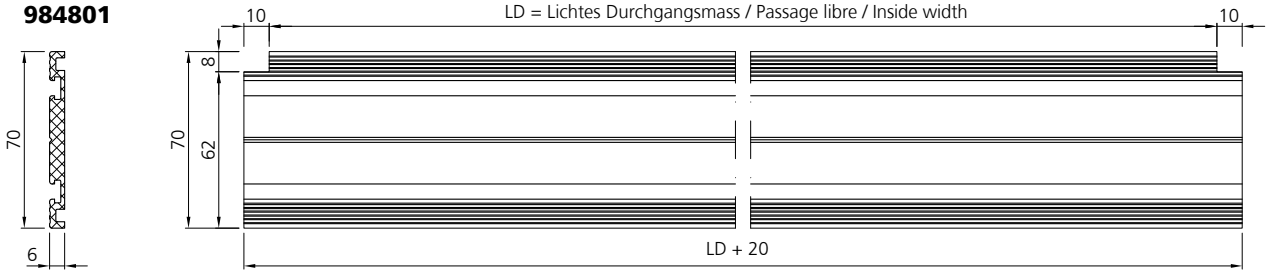

Senkdichtung | Joint de seuil automatique | Automatic drop seal



Kongresshaus, CH-Davos

Zuschnitt
Adapter für Senkdichtung

Débitage
Adaptateur pour seuil automatique

Cutting
Adapter for automatic drop seal

FB = Flügelbreite
Largeur de vantail
Leaf width

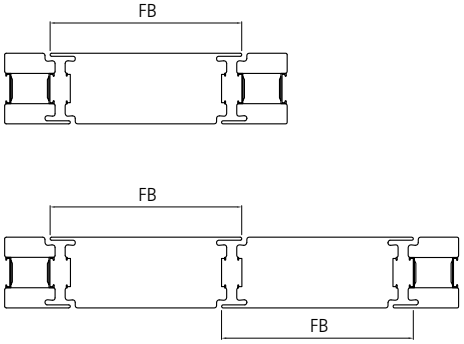

984902

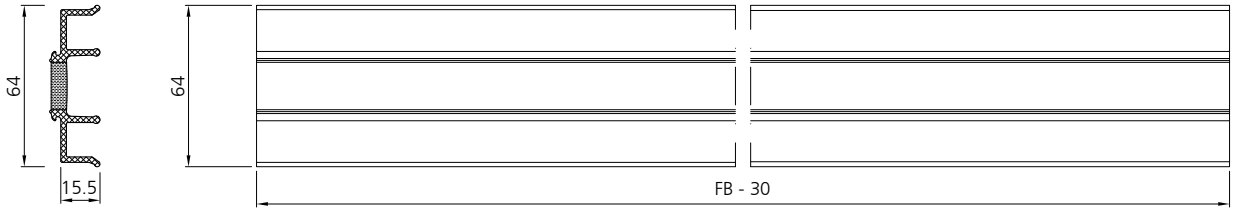

Stahl	Edelstahl
Acier	Acier inox
Steel	Stainless steel

Senkdichtung ein- und auswärts öffnend 1-flügelig

Joint de seuil automatique ouvrant vers l'intérieur ou l'extérieur 1 vantail

Automatic drop seal opening in- and outwards 1 leaf

X = Länge absenkbare Bodendichtung
Longueur joint seuil automatique
Length drop floor seal

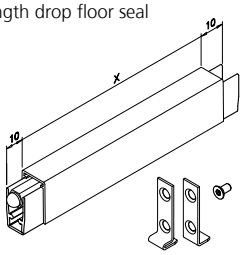

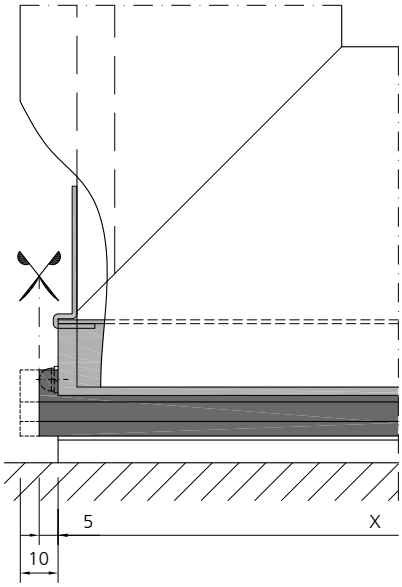

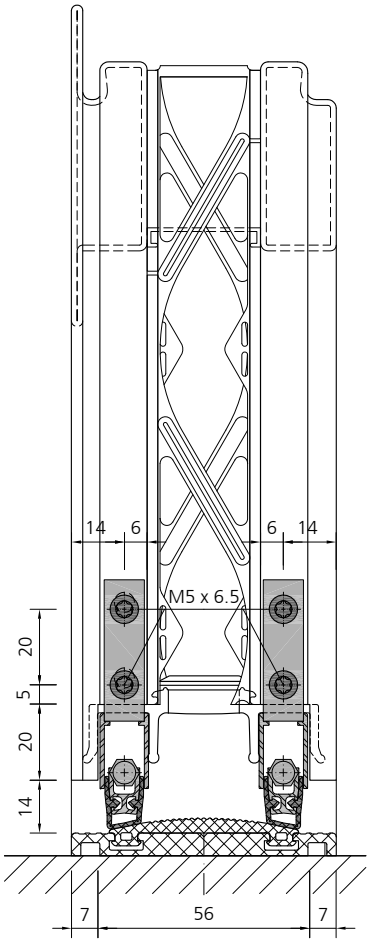

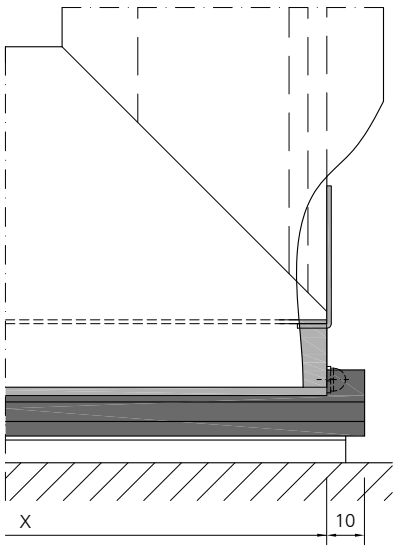

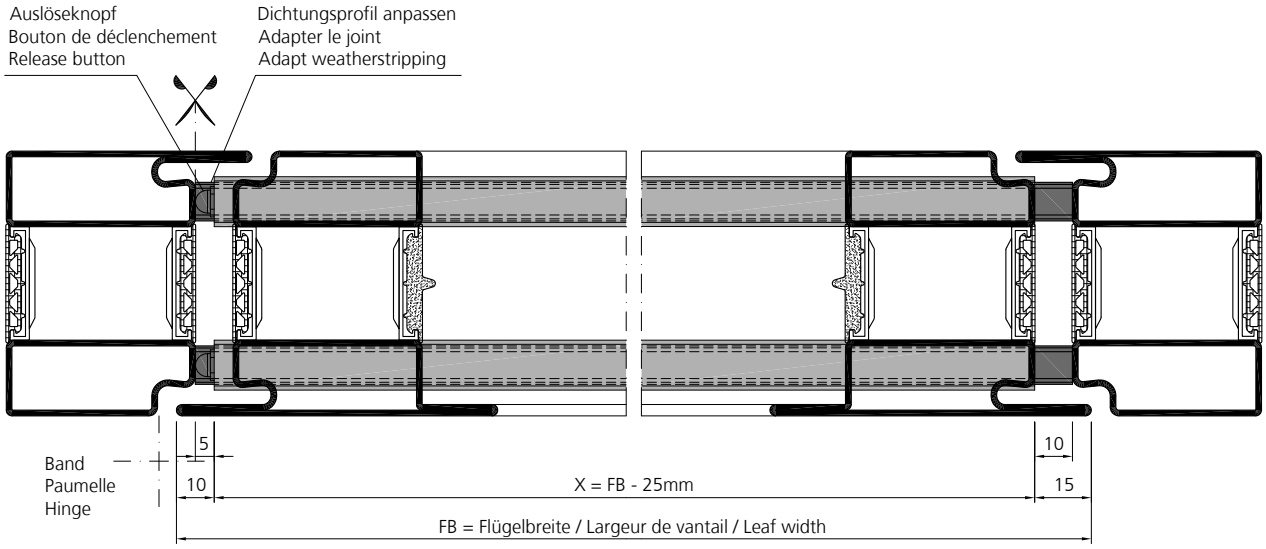

Senkdichtung ein- und auswärts öffnend 2-flügelig

Joint de seuil automatique ouvrant vers l'intérieur ou l'extérieur 2 vantaux

Automatic drop seal opening in- and outwards 2 leaf

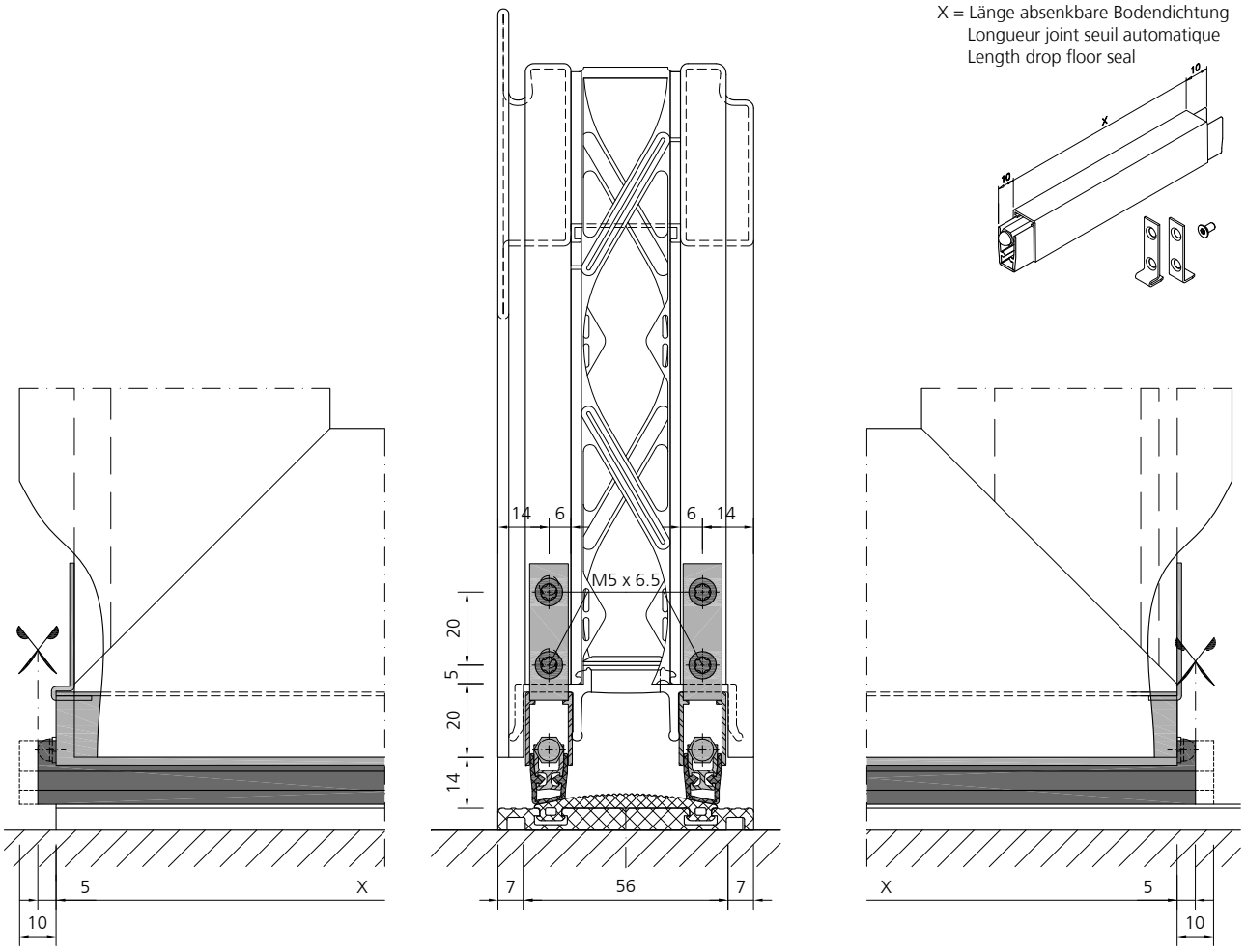

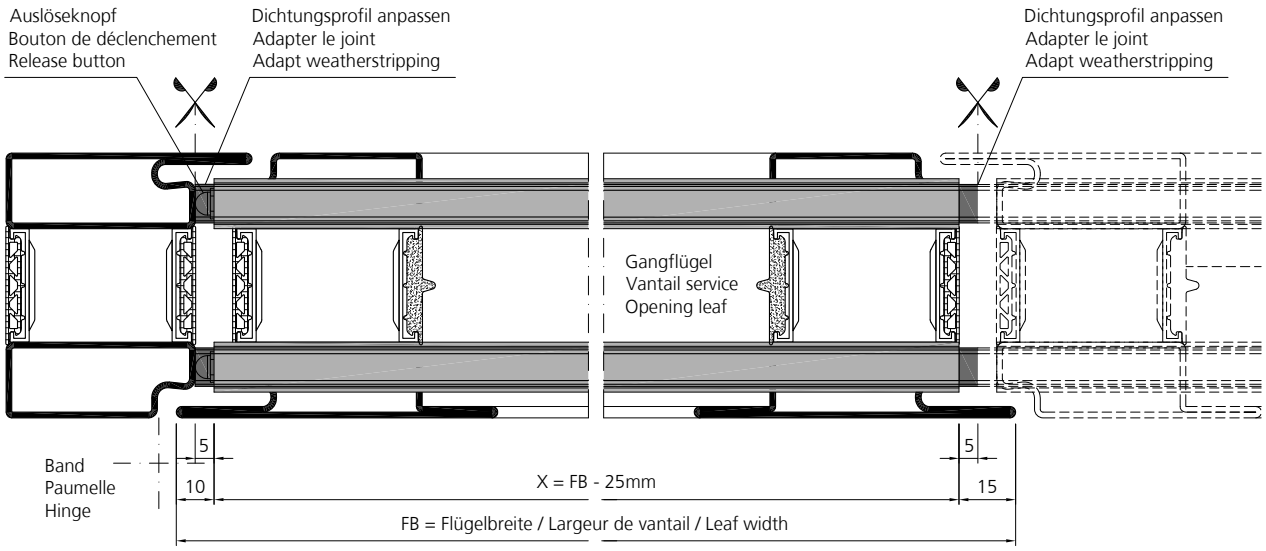

Stahl	Edelstahl
Acier	Acier inox
Steel	Stainless steel

Senkdichtung ein- und auswärts öffnend 2-flügelig

Joint de seuil automatique ouvrant vers l'intérieur ou l'extérieur 2 vantaux

Automatic drop seal opening in- and outwards 2 leaf

X = Länge absenkbare Bodendichtung
Longueur joint seuil automatique
Length drop floor seal

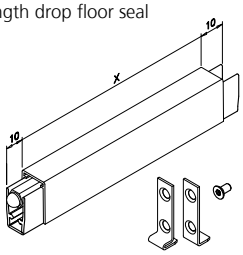

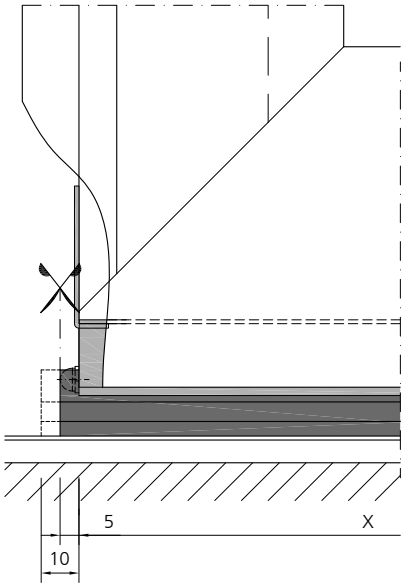

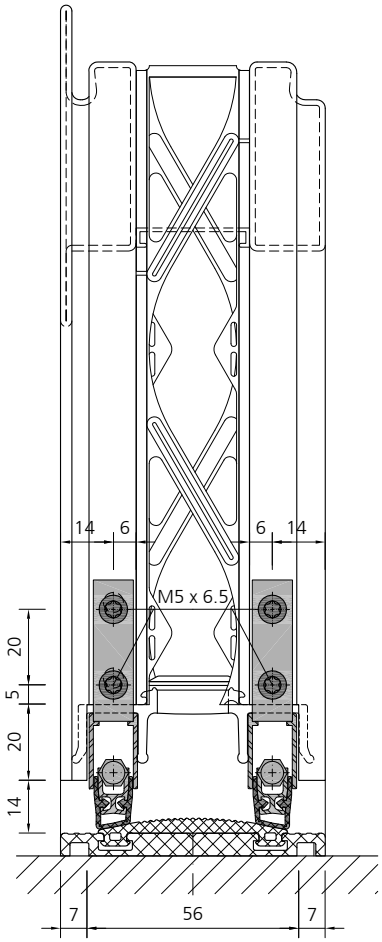

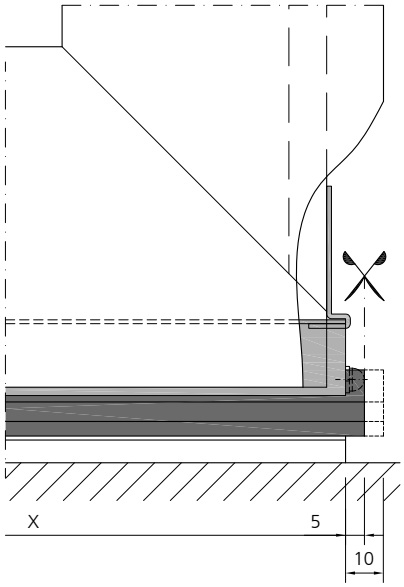

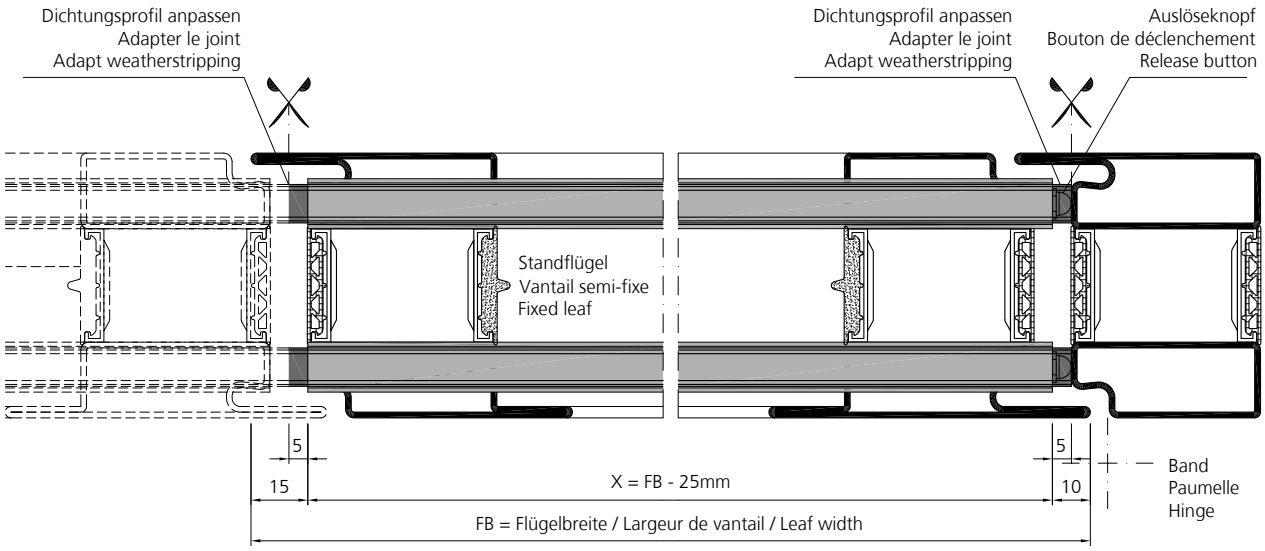

Senkdichtung
Athmer Stadi Typ L 24/20 TS
1-flügelig

Joint de seuil automatique
Athmer Stadi Type L 24/20 TS
1 vantail

Automatic drop seal
Athmer Stadi Type L 24/20 TS
1 leaf

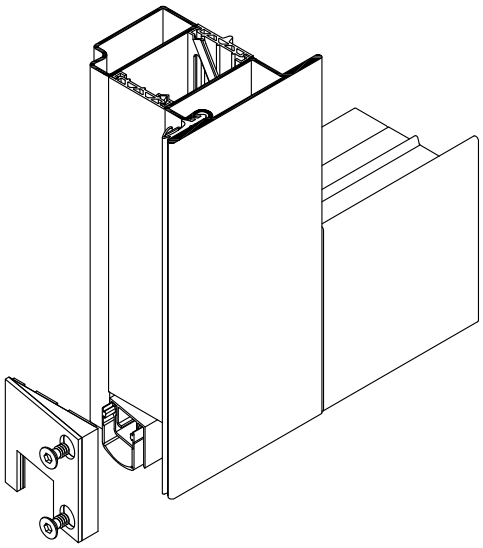

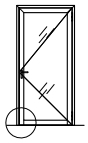

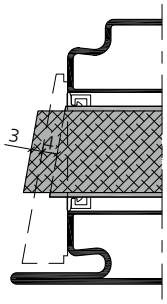

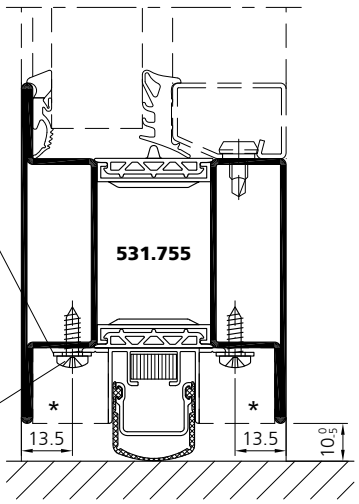

Unterlagsscheibe M5
Rondelle M5
Washer M5

Blechschraube
4.2 x 13 mm
Vis à tôle
4.2 x 13 mm
Sheet metal screw
4.2 x 13 mm

* für Schallschutz
Senkdichtungs-Isolation 938023
Pour isolation acoustique
Isolation pour joint seuil 938023
For sound insulation
Drop seal insulation 938023

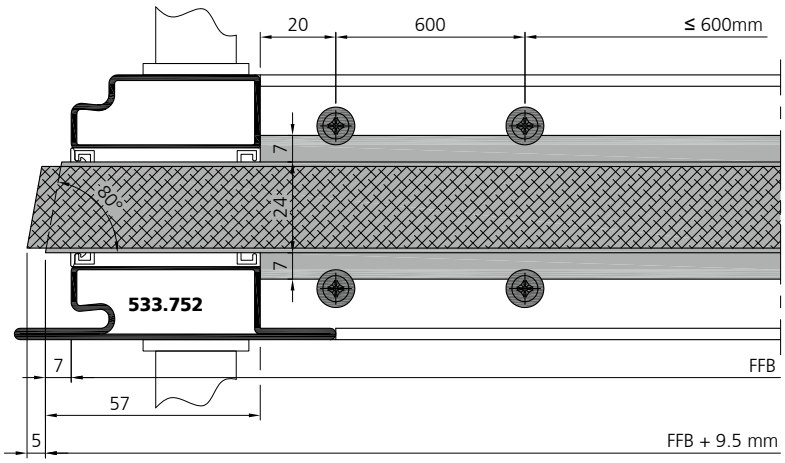

Stahl	Edelstahl
Acier	Acier inox
Steel	Stainless steel

Senkdichtung
Athmer Stadi Typ L 24/20 TS
1-flügelig

Joint de seuil automatique
Athmer Stadi Type L 24/20 TS
1 vantail

Automatic drop seal
Athmer Stadi Type L 24/20 TS
1 leaf

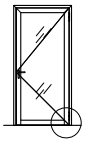

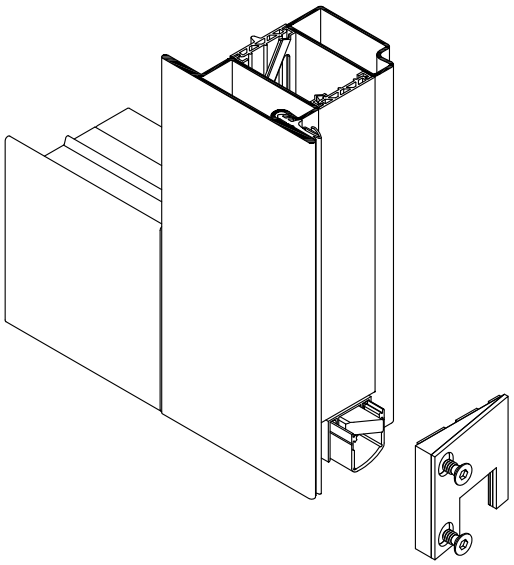

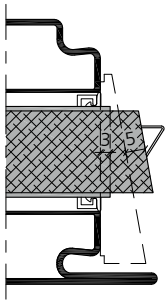

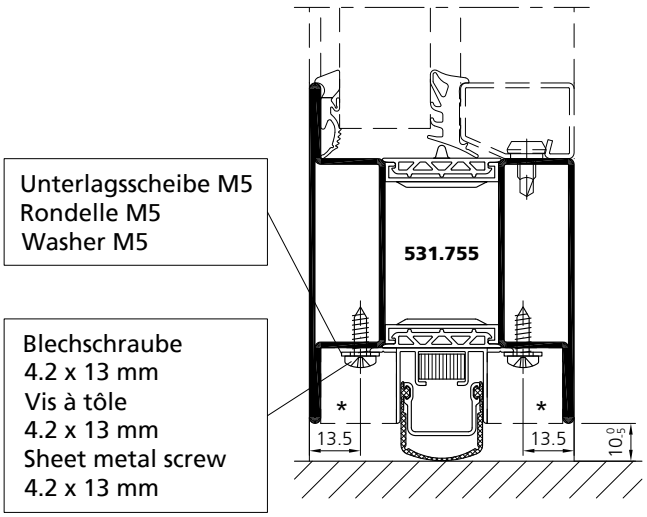

* für Schallschutz
Senkdichtungs-Isolation 938023
Pour isolation acoustique
Isolation pour joint seuil 938023
For sound insulation
Drop seal insulation 938023

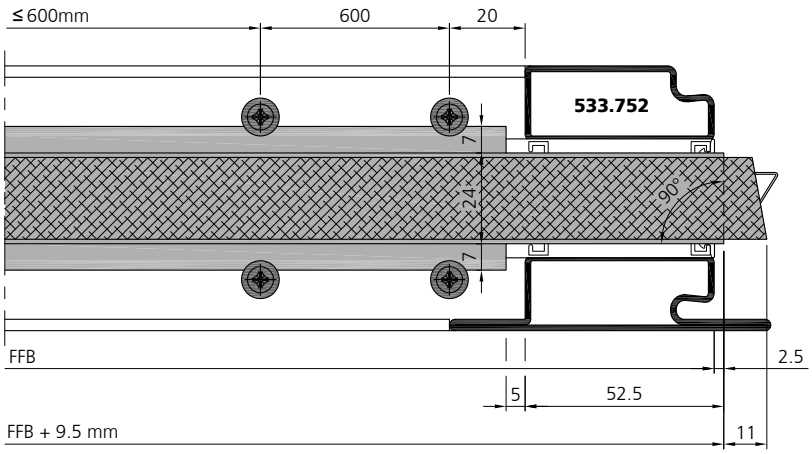

Senkdichtung
Athmer Stadi Typ L 24/20 TS
2-flügelig

Joint de seuil automatique
Athmer Stadi Type L 24/20 TS
2 vantaux

Automatic drop seal
Athmer Stadi Type L 24/20 TS
2 leaved

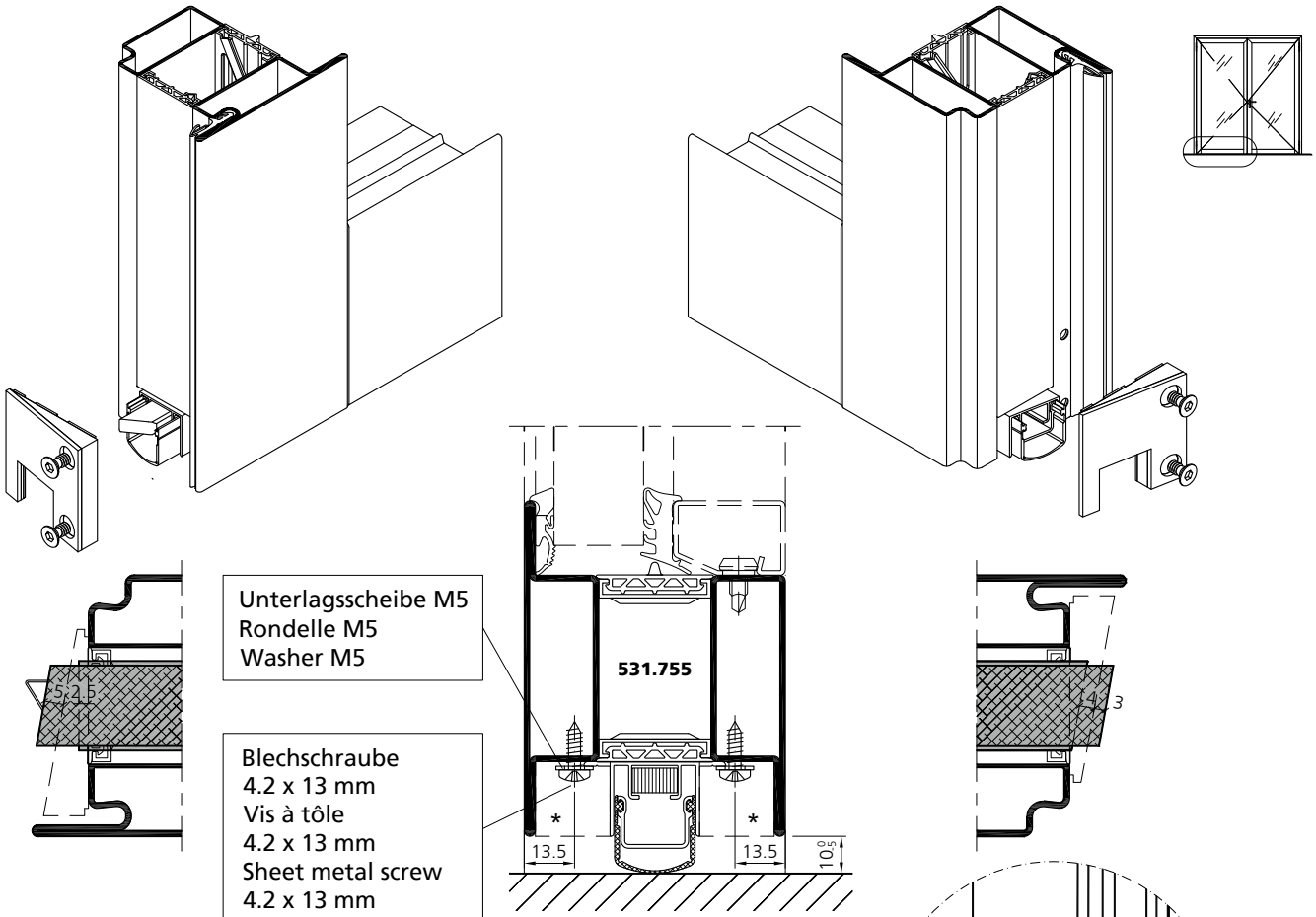

* für Schallschutz
Senkdichtungs-Isolation 938023
Pour isolation acoustique
Isolation pour joint seuil 938023

For sound insulation
Drop seal insulation 938023

nur bei Standflügelverriegelung nach unten
seulement pour verrouillage semi-fixe vers le bas
only for fixed leaf bottom locking

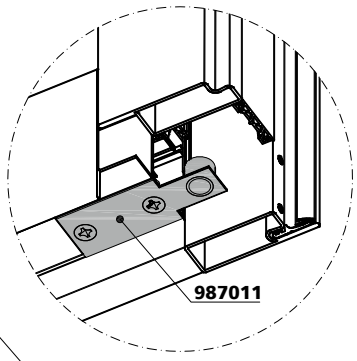

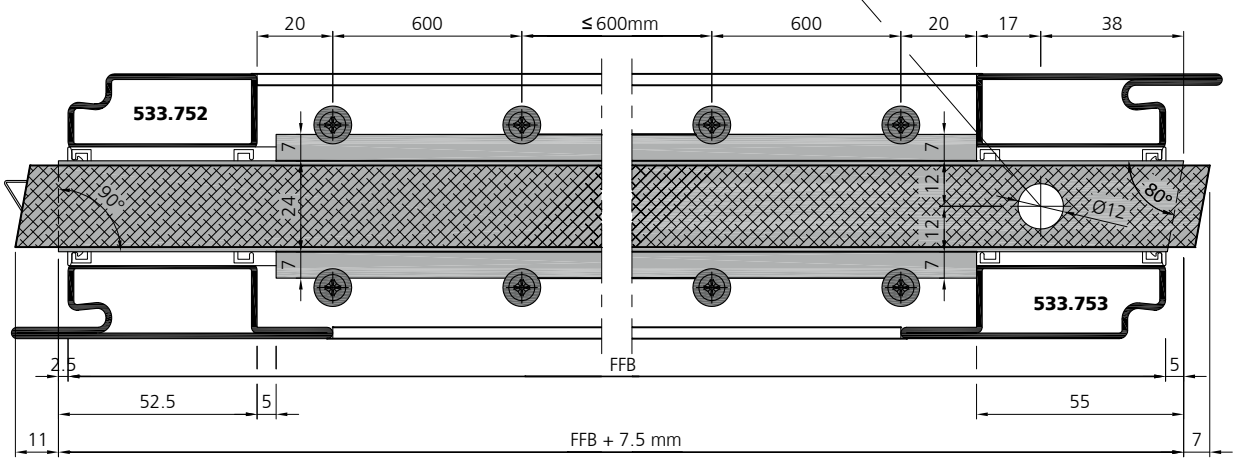

Stahl	Edelstahl
Acier	Acier inox
Steel	Stainless steel

Senkdichtung
Athmer Stadi Typ L 24/20 TS
2-flügelig

Joint de seuil automatique
Athmer Stadi Type L 24/20 TS
2 vantaux

Automatic drop seal
Athmer Stadi Type L 24/20 TS
2 leaved

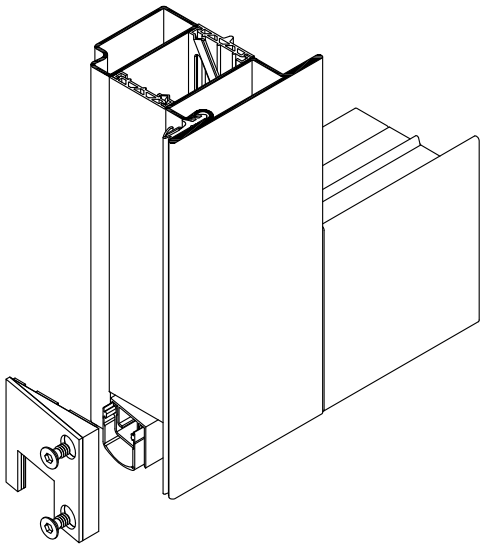

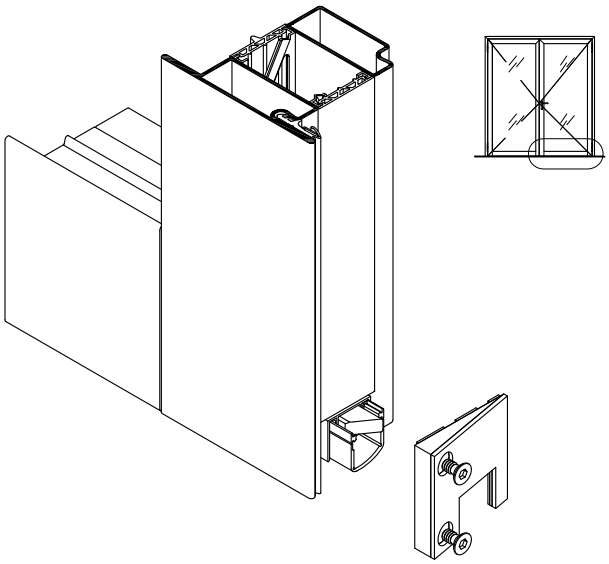

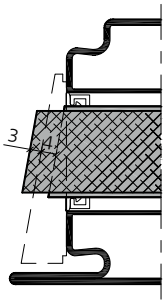

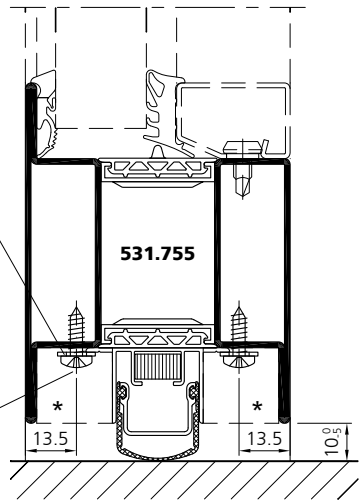

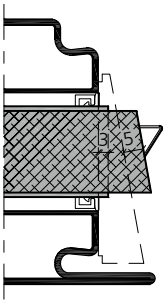

Unterlagsscheibe M5
Rondelle M5
Washer M5

Blechschraube
4.2 x 13 mm
Vis à tôle
4.2 x 13 mm
Sheet metal screw
4.2 x 13 mm

* für Schallschutz
Senkdichtungs-Isolation 938023
Pour isolation acoustique
Isolation pour joint seuil 938023
For sound insulation
Drop seal insulation 938023

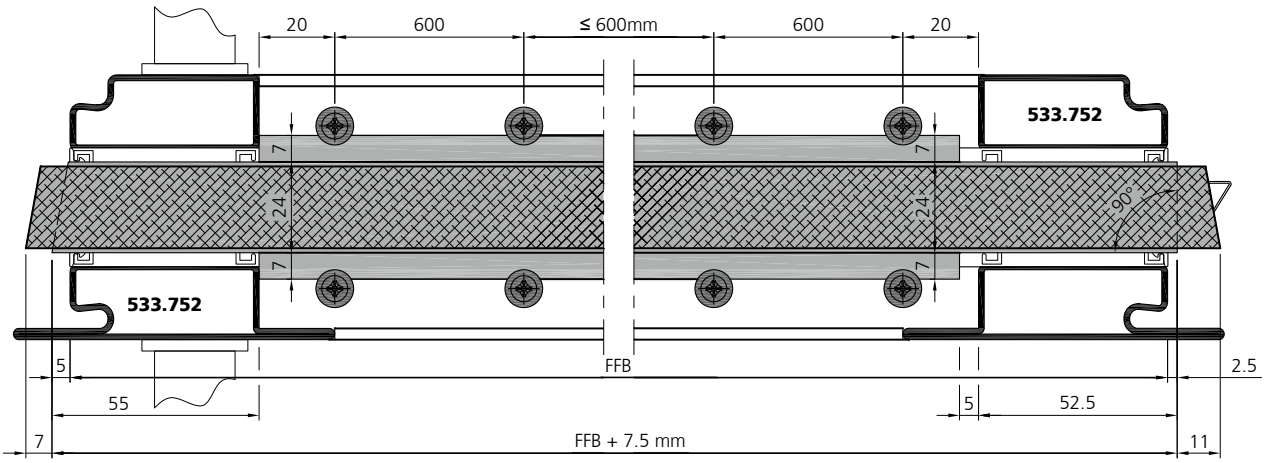

Senkdichtung
Athmer Stadi Typ L 24/20 WS
1-flügelig

Joint de seuil automatique
Athmer Stadi Type L 24/20 WS
1 vantail

Automatic drop seal
Athmer Stadi Type L 24/20 WS
1 leaf

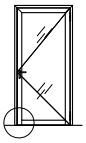

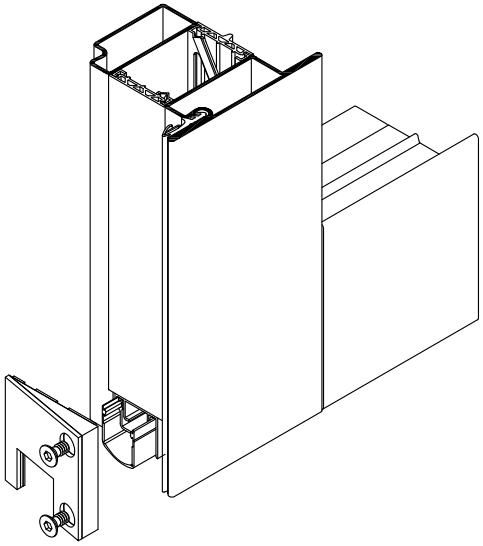

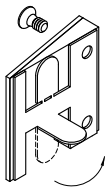

Anmerkung:
Vorgängig mit dem Cutter
Lasche vom Kunststoff lösen
Ramarque:
Avant plier, la languette doit être
détaché du plastic avec un cutter
Note:
Before bending, remove the flap
from the plastic with a cutter

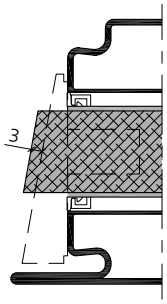

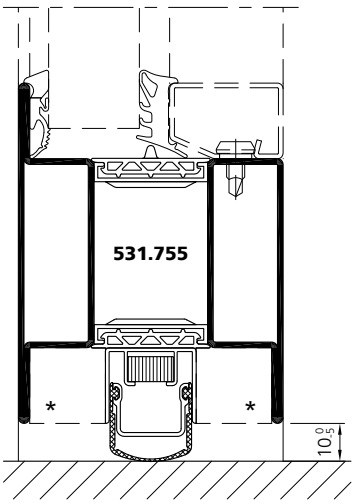

* für Schallschutz
Senkdichtungs-Isolation 938023
Pour isolation acoustique
Isolation pour joint seuil 938023
For sound insulation
Drop seal insulation 938023

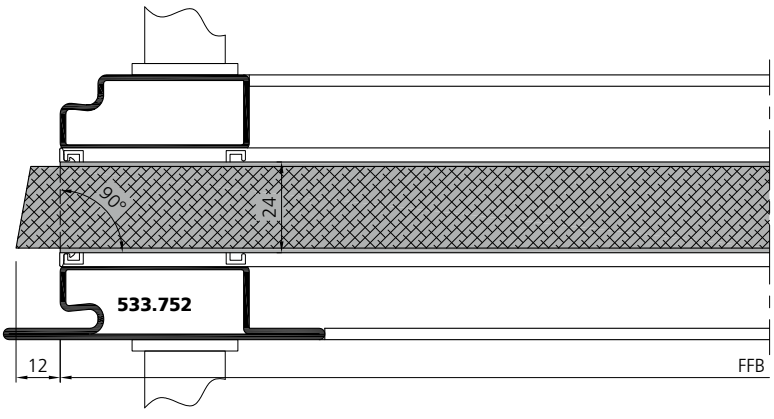

Stahl	Edelstahl
Acier	Acier inox
Steel	Stainless steel

Senkdichtung
Athmer Stadi Typ L 24/20 WS
1-flügelig

Joint de seuil automatique
Athmer Stadi Type L 24/20 WS
1 vantail

Automatic drop seal
Athmer Stadi Type L 24/20 WS
1 leaf

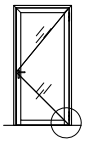

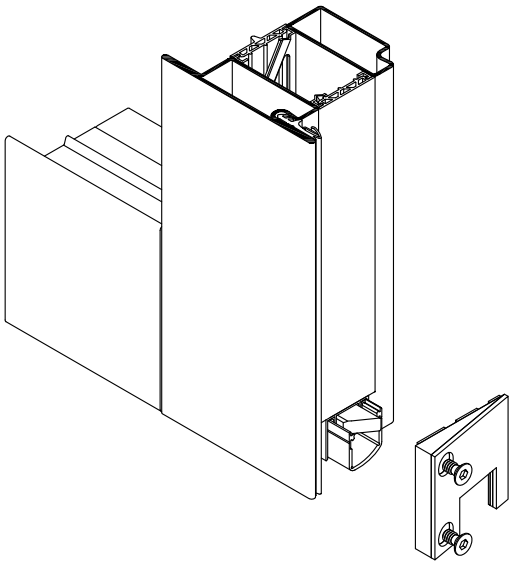

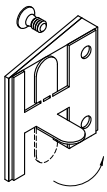

Anmerkung:
Vorgängig mit dem Cutter
Lasche vom Kunststoff lösen
Ramarque:
Avant plier, la languette doit être
détaché du plastic avec un cutter
Note:
Before bending, remove the flap
from the plastic with a cutter

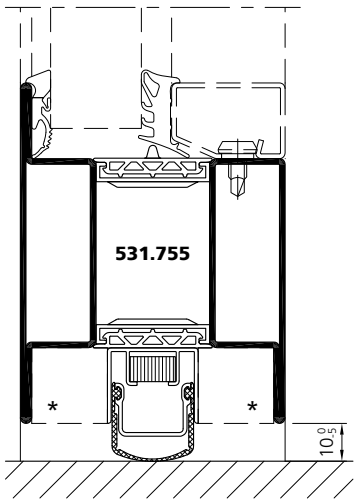

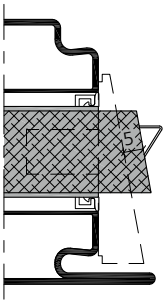

* für Schallschutz
Senkdichtungs-Isolation 938023
Pour isolation acoustique
Isolation pour joint seuil 938023
For sound insulation
Drop seal insulation 938023

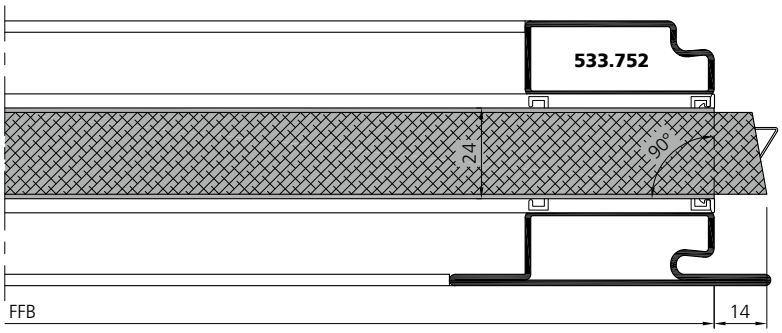

Senkdichtung
Athmer Stadi Typ L 24/20 WS
1-flügelig
Isolierte Schwelle

Joint de seuil automatique
Athmer Stadi Type L 24/20 WS
1 vantail
Seuil isolé

Automatic drop seal
Athmer Stadi Type L 24/20 WS
1 leaf
Insulated threshold

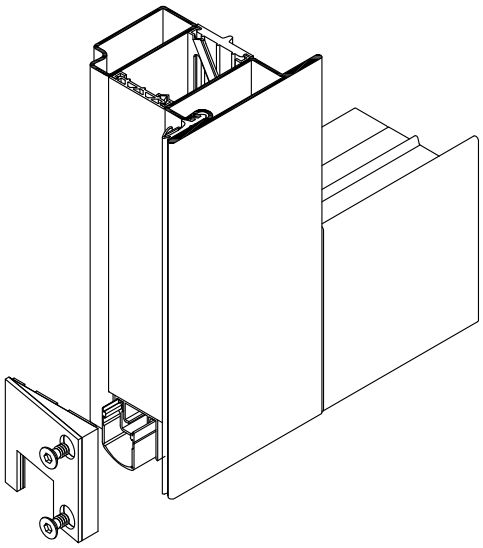

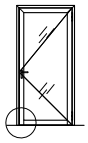

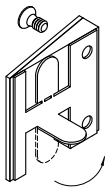

Anmerkung:
Vorgängig mit dem Cutter
Lasche vom Kunststoff lösen
Remarque:
Avant de replier la languette, la
détacher du plastique avec un cutter
Note:
Before bending, remove the flap
from the plastic with a cutter

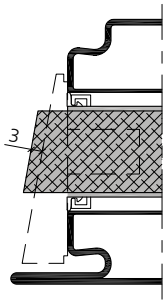

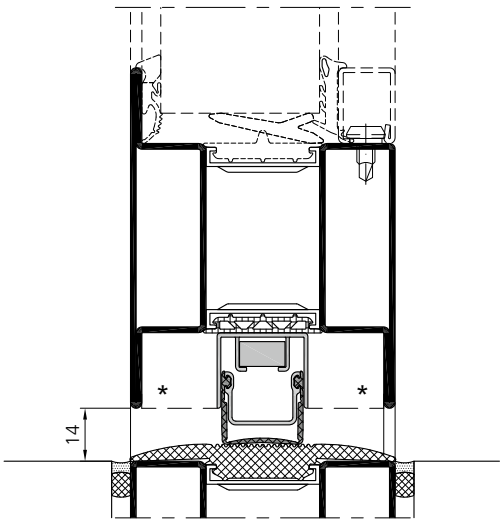

* für Schallschutz
Senkdichtungs-Isolation 938023
Pour isolation acoustique
Isolation pour joint seuil 938023
For sound insulation
Drop seal insulation 938023

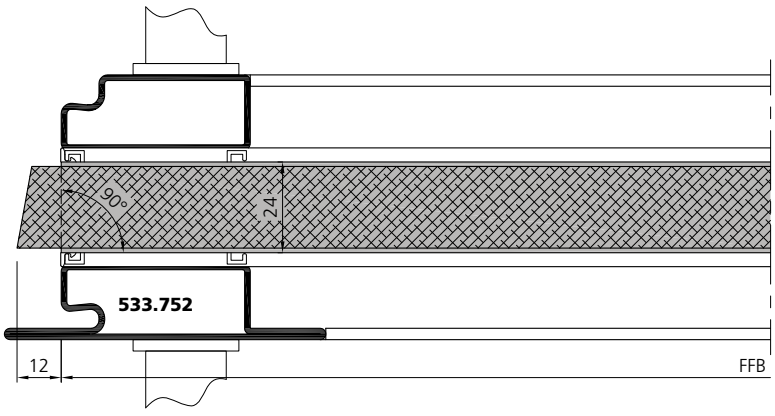

Stahl	Edelstahl
Acier	Acier inox
Steel	Stainless steel

Senkdichtung
Athmer Stadi Typ L 24/20 WS
1-flügelig
Isolierte Schwelle

Joint de seuil automatique
Athmer Stadi Type L 24/20 WS
1 vantail
Seuil isolé

Automatic drop seal
Athmer Stadi Type L 24/20 WS
1 leaf
Insulated threshold

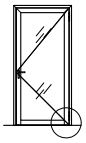

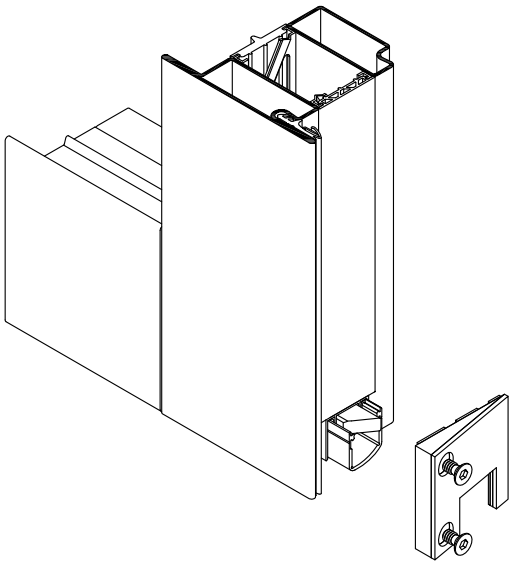

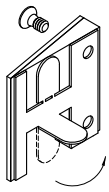

Anmerkung:
Vorgängig mit dem Cutter
Lasche vom Kunststoff lösen
Remarque:
Avant de replier la languette, la
détacher du plastique avec un cutter
Note:
Before bending, remove the flap
from the plastic with a cutter

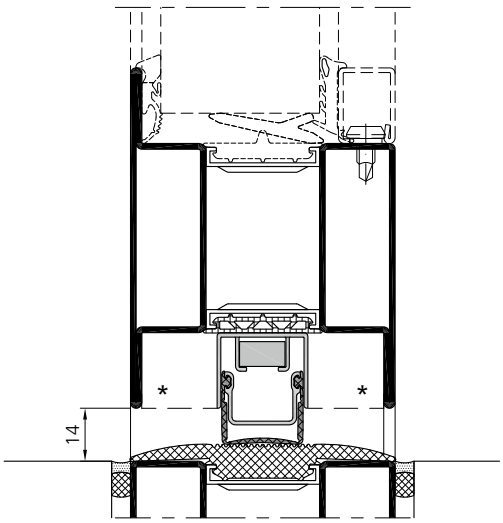

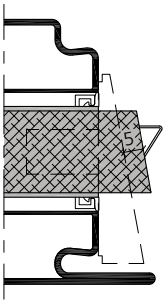

* für Schallschutz
Senkdichtungs-Isolation 938023
Pour isolation acoustique
Isolation pour joint seuil 938023
For sound insulation
Drop seal insulation 938023

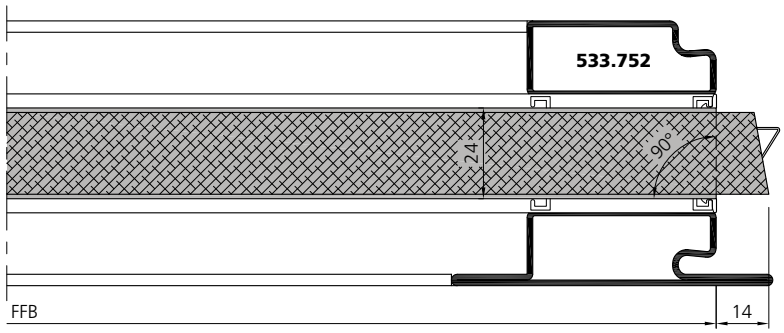

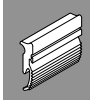

Senkdichtung
Athmer Stadi Typ L 24/20 WS
2-flügelig

Joint de seuil automatique
Athmer Stadi Type L 24/20 WS
2 vantaux

Automatic drop seal
Athmer Stadi Type L 24/20 WS
2 leaved

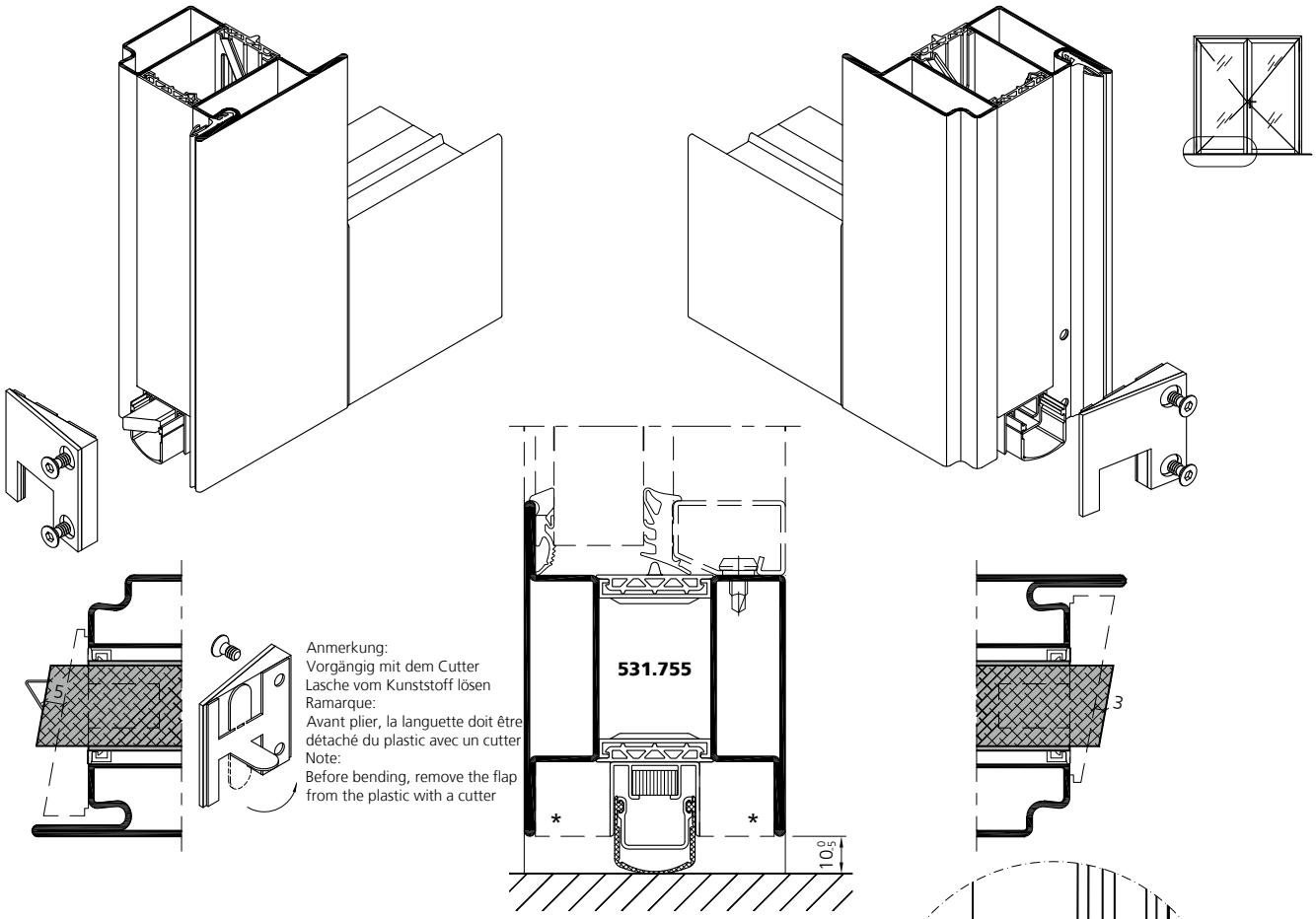

* für Schallschutz
Senkdichtungs-Isolation 938023
Pour isolation acoustique
Isolation pour joint seuil 938023

For sound insulation
Drop seal insulation 938023

nur bei Standflügelverriegelung nach unten
seulement pour verrouillage semi-fixe vers le bas
only for fixed leaf bottom locking

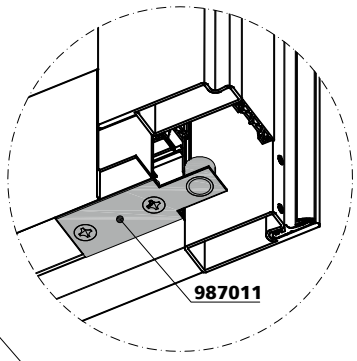

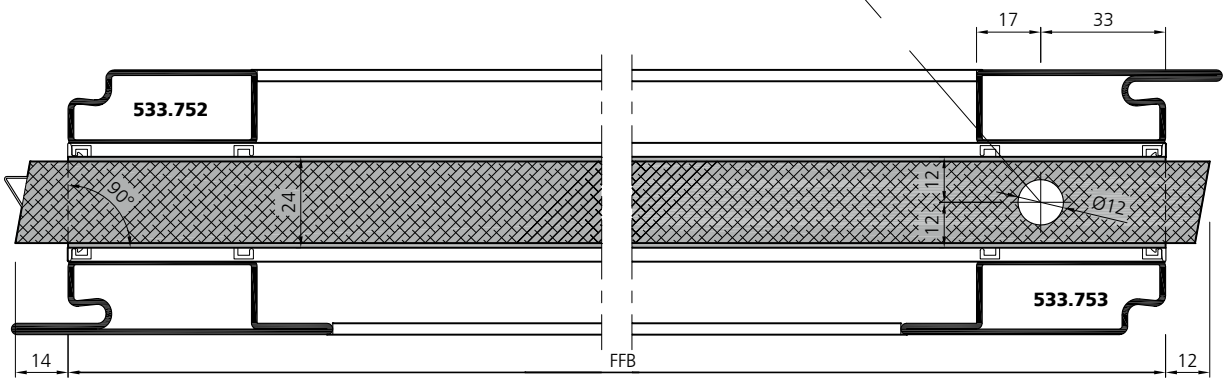

Verarbeitung Zubehör
Mise en œuvre accessoires
Assembly accessories

VUT 03/19

Stahl	Edelstahl
Acier	Acier inox
Steel	Stainless steel

Senkdichtung
Athmer Stadi Typ L 24/20 WS
2-flügelig

Joint de seuil automatique
Athmer Stadi Type L 24/20 WS
2 vantaux

Automatic drop seal
Athmer Stadi Type L 24/20 WS
2 leaved

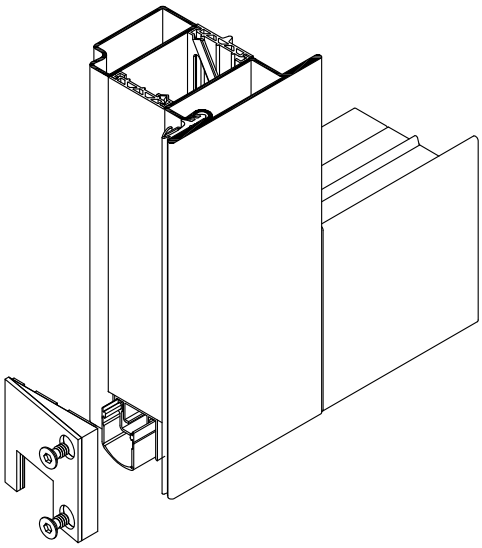

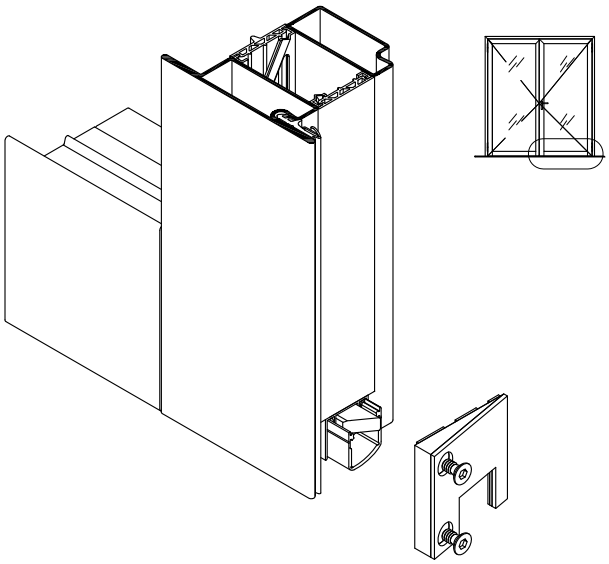

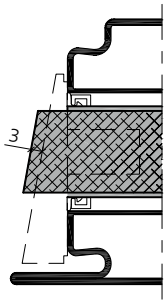

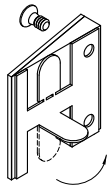

Anmerkung:
Vorgängig mit dem Cutter
Lasche vom Kunststoff lösen
Ramarque:
Avant plier, la languette doit être
détaché du plastic avec un cutter
Note:
Before bending, remove the flap
from the plastic with a cutter

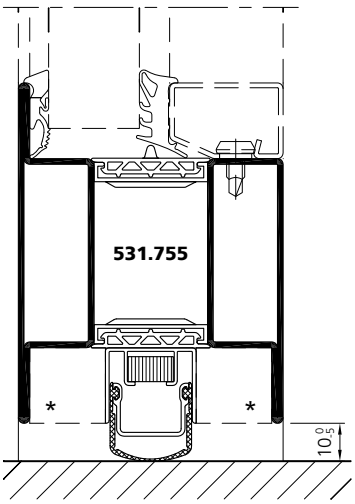

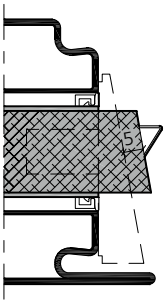

* für Schallschutz
Senkdichtungs-Isolation 938023
Pour isolation acoustique
Isolation pour joint seuil 938023
For sound insulation
Drop seal insulation 938023

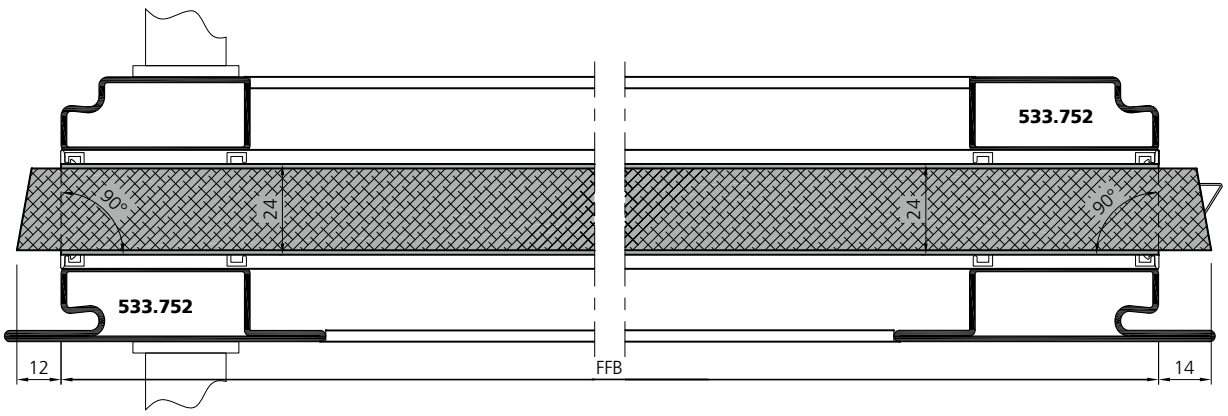

Senkdichtung
Athmer Stadi Typ L 24/20 WS
2-flügelig
Isolierte Schwelle

Joint de seuil automatique
Athmer Stadi Type L 24/20 WS
2 vantaux
Seuil isolé

Automatic drop seal
Athmer Stadi Type L 24/20 WS
2 leaved
Insultated threshold

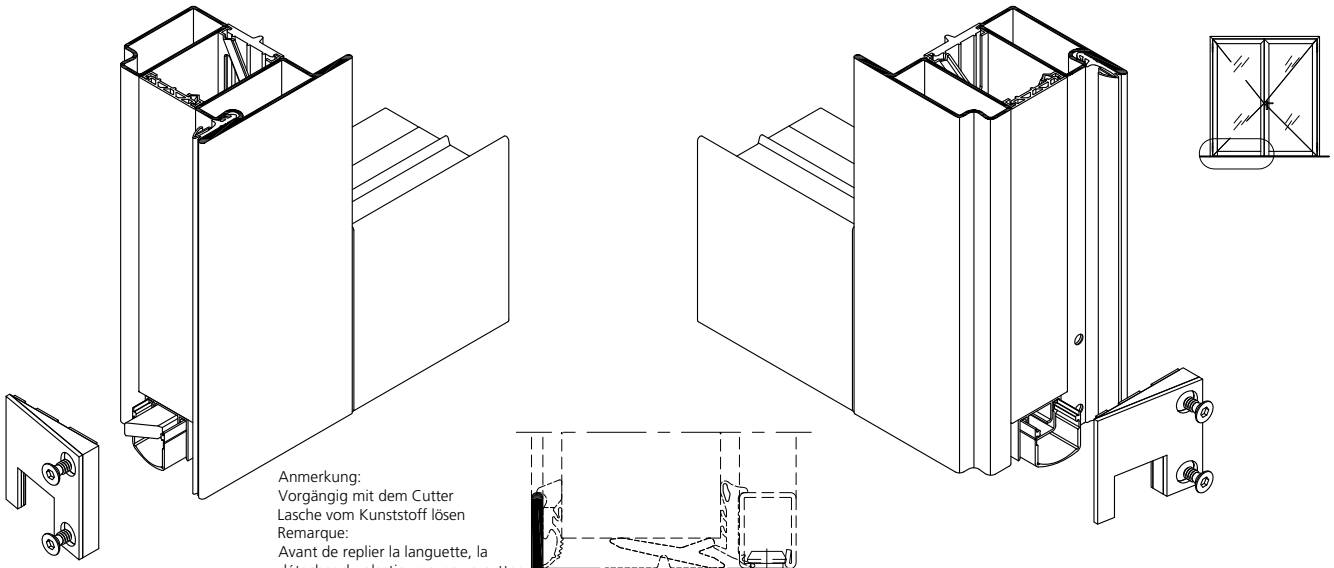

Anmerkung:
Vorgängig mit dem Cutter
Lasche vom Kunststoff lösen
Remarque:
Avant de replier la languette, la
détacher du plastique avec un cutter
Note:
Before bending, remove the flap
from the plastic with a cutter

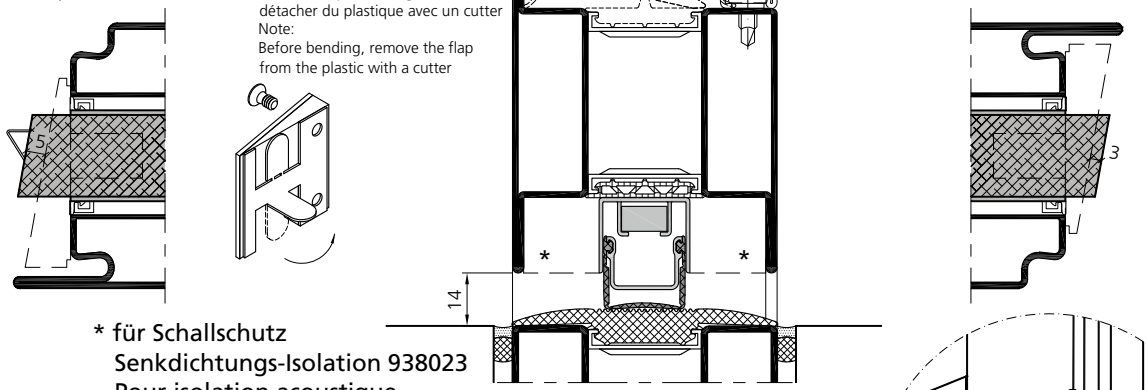

* für Schallschutz
Senkdichtungs-Isolation 938023
Pour isolation acoustique
Isolation pour joint seuil 938023
For sound insulation
Drop seal insulation 938023

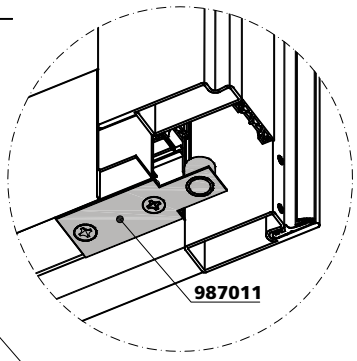

nur bei Standflügelverriegelung nach unten
seulement pour verrouillage semi-fixe vers le bas
only for fixed leaf bottom locking

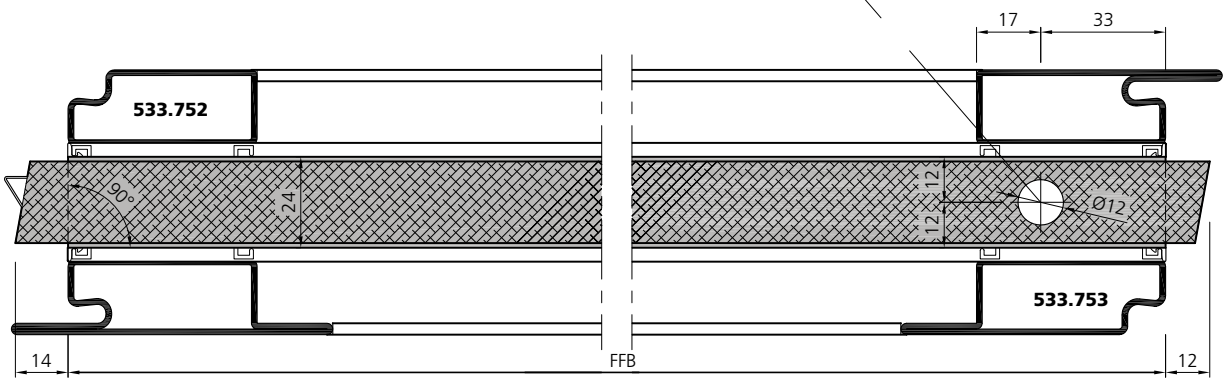

Stahl	Edelstahl
Acier	Acier inox
Steel	Stainless steel

Senkdichtung
Athmer Stadi Typ L 24/20 WS
2-flügelig
Isolierte Schwelle

Joint de seuil automatique
Athmer Stadi Type L 24/20 WS
2 vantaux
Seuil isolé

Automatic drop seal
Athmer Stadi Type L 24/20 WS
2 leaved
Insultated threshold

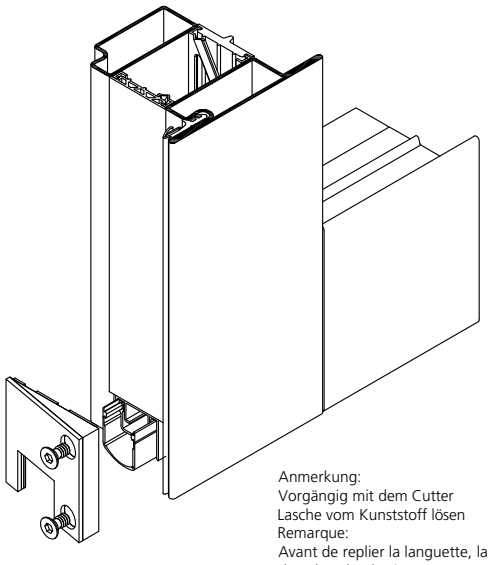

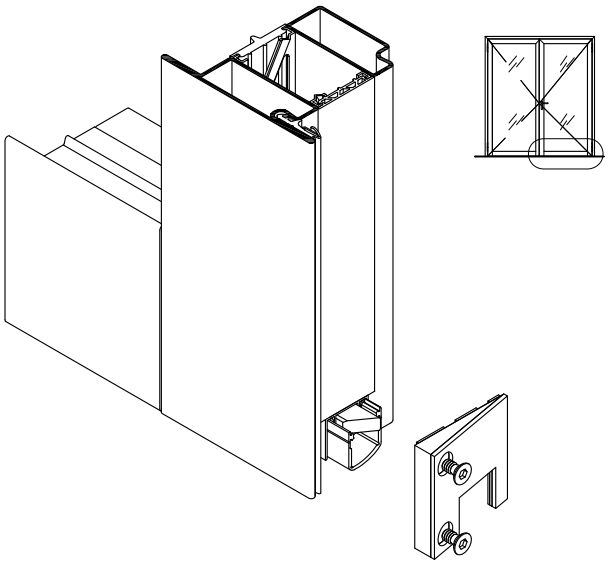

Anmerkung:
Vorgängig mit dem Cutter
Lasche vom Kunststoff lösen
Remarque:
Avant de replier la languette, la
détacher du plastique avec un cutter
Note:
Before bending, remove the flap
from the plastic with a cutter

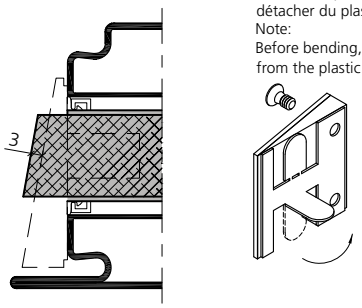

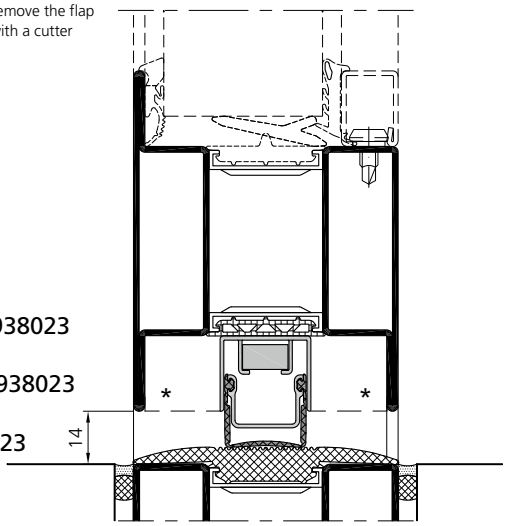

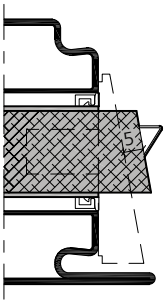

* für Schallschutz
Senkdichtungs-Isolation 938023
Pour isolation acoustique
Isolation pour joint seuil 938023
For sound insulation
Drop seal insulation 938023

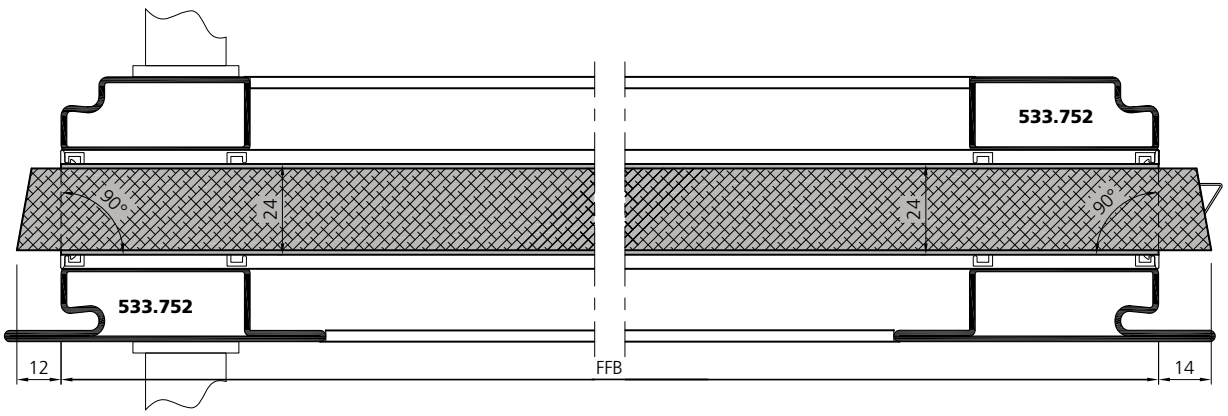

Senkdichtung Typ Planet RO 1-flügelig

Joint de seuil automatique Type Planet RO 1 vantail

Automatic drop seal Type Planet RO 1 leaf

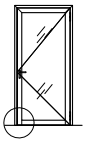

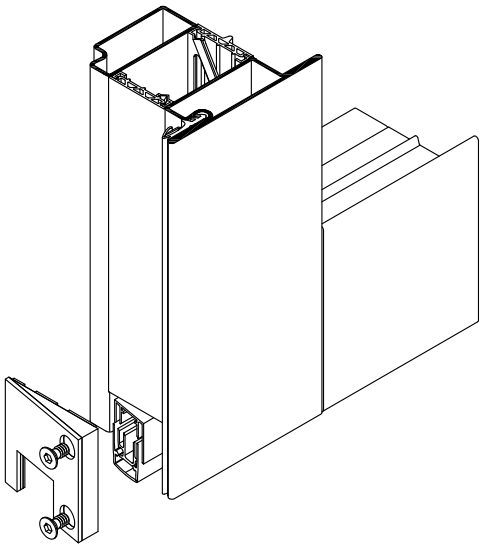

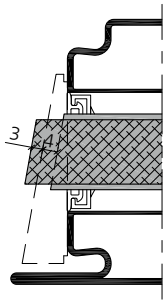

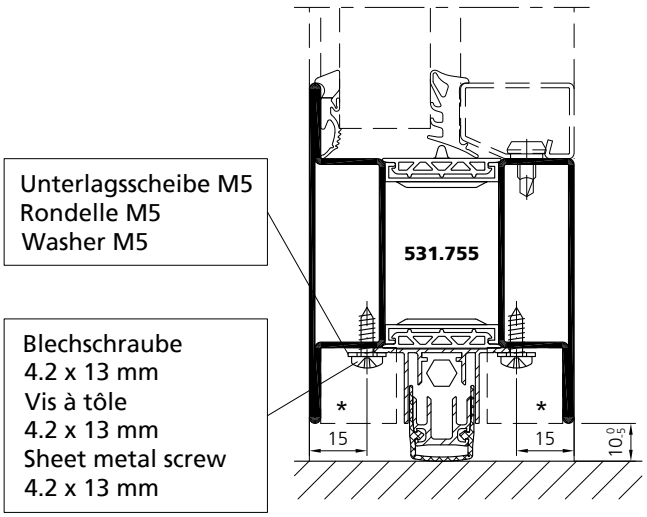

* für Schallschutz
Senkdichtungs-Isolation 938023
Pour isolation acoustique
Isolation pour joint seuil 938023
For sound insulation
Drop seal insulation 938023

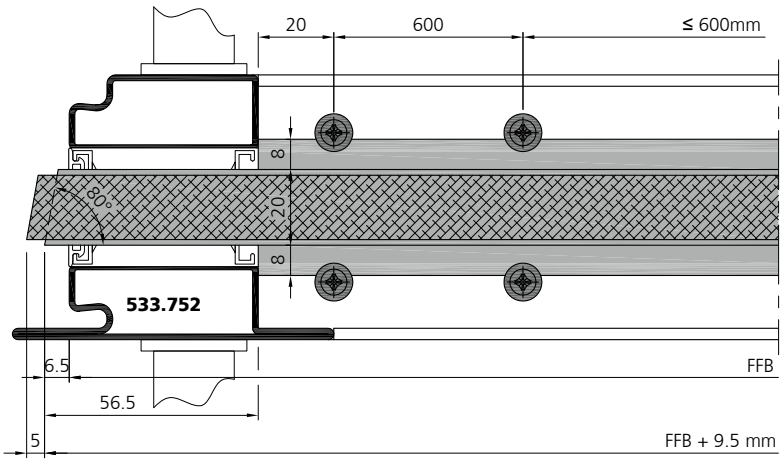

Stahl	Edelstahl
Acier	Acier inox
Steel	Stainless steel

Senkdichtung
Typ Planet RO
1-flügelig

Joint de seuil automatique
Type Planet RO
1 vantail

Automatic drop seal
Type Planet RO
1 leaf

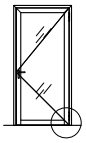

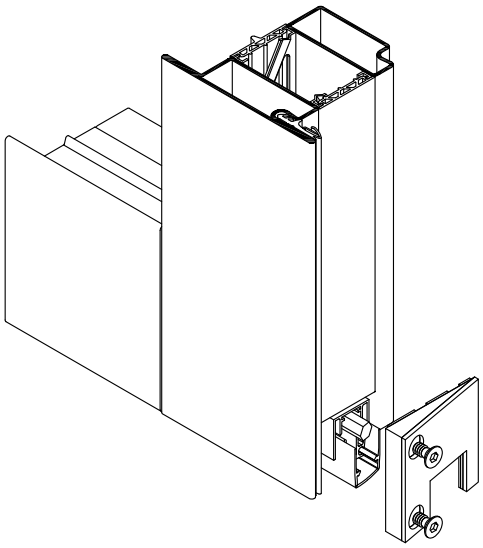

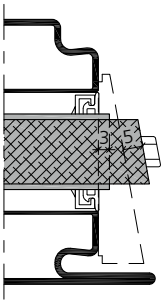

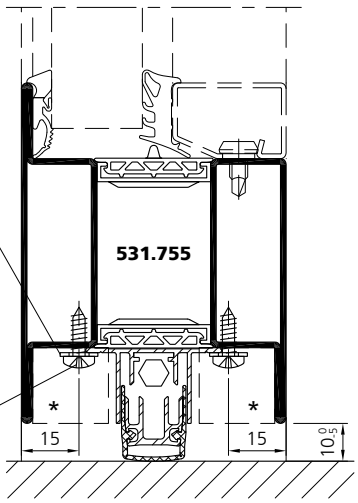

Unterlagsscheibe M5
Rondelle M5
Washer M5

Blechschraube
4.2 x 13 mm
Vis à tôle
4.2 x 13 mm
Sheet metal screw
4.2 x 13 mm

* für Schallschutz
Senkdichtungs-Isolation 938023
Pour isolation acoustique
Isolation pour joint seuil 938023
For sound insulation
Drop seal insulation 938023

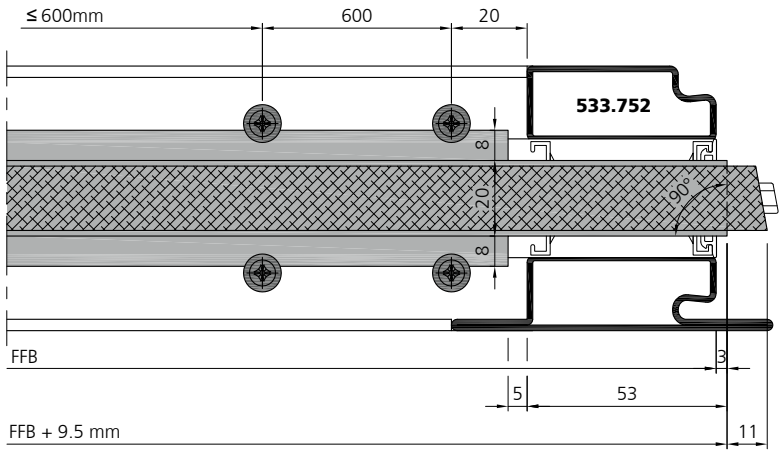

Senkdichtung
Typ Planet RO
2-flügelig

Joint de seuil automatique
Type Planet RO
2 vantaux

Automatic drop seal
Type Planet RO
2 leaved

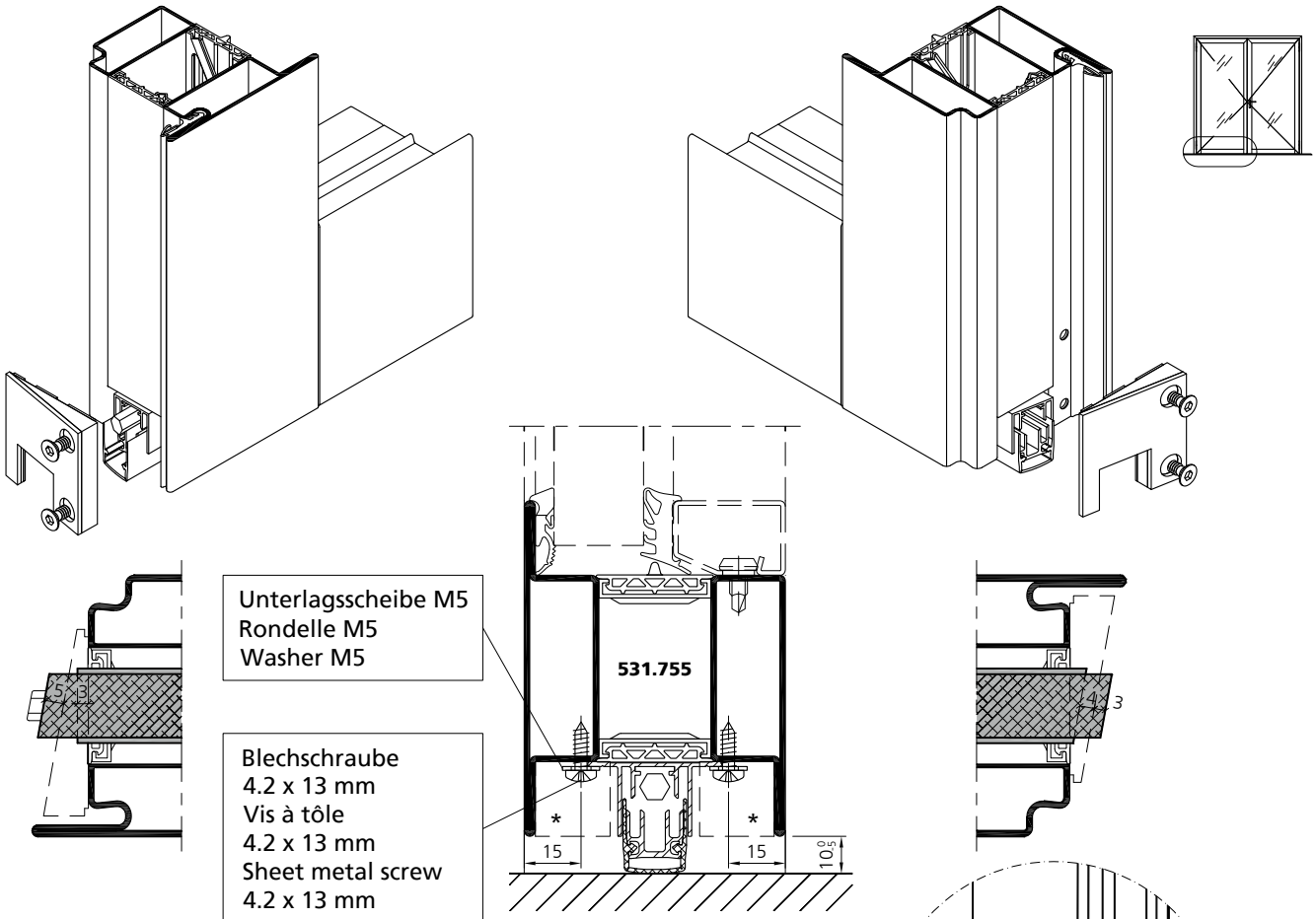

* für Schallschutz
Senkdichtungs-Isolation 938023
Pour isolation acoustique
Isolation pour joint seuil 938023

For sound insulation
Drop seal insulation 938023

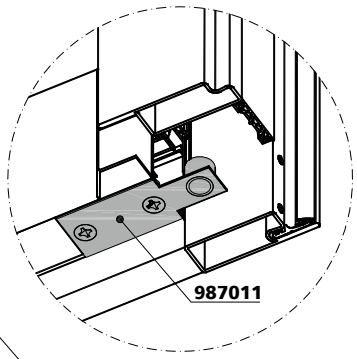

nur bei Standflügelverriegelung nach unten
seulement pour verrouillage semi-fixe vers le bas
only for fixed leaf bottom locking

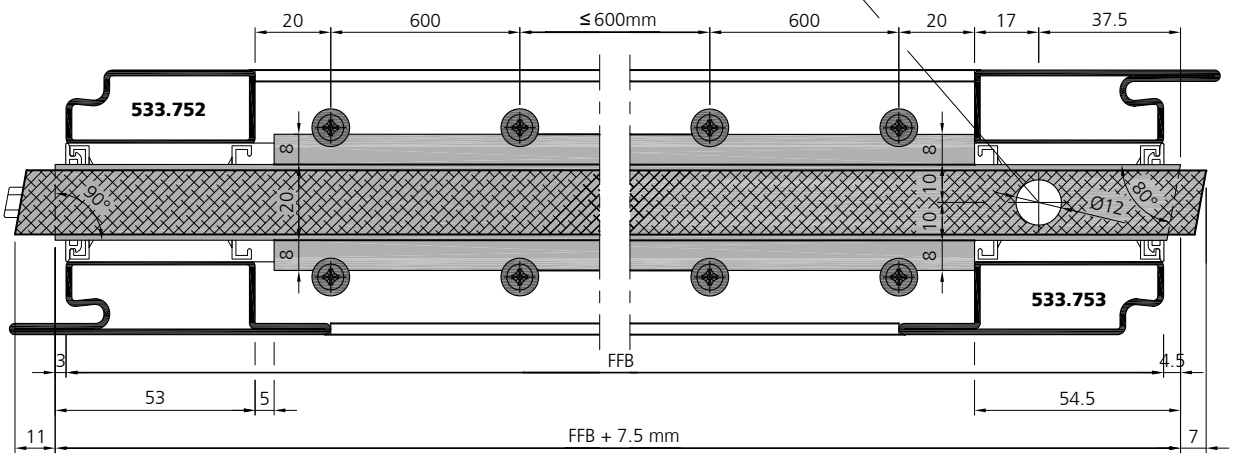

Stahl	Edelstahl
Acier	Acier inox
Steel	Stainless steel

Senkdichtung
Typ Planet RO
2-flügelig

Joint de seuil automatique
Type Planet RO
2 vantaux

Automatic drop seal
Type Planet RO
2 leaved

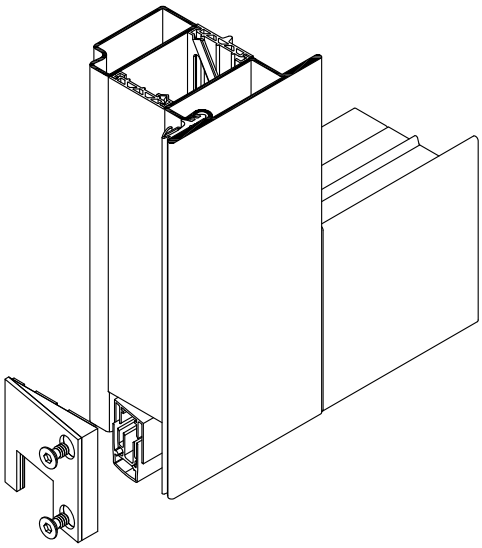

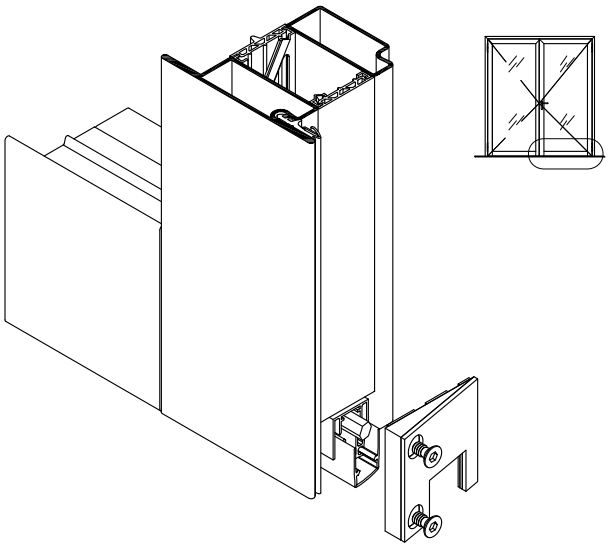

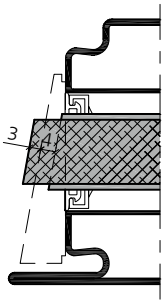

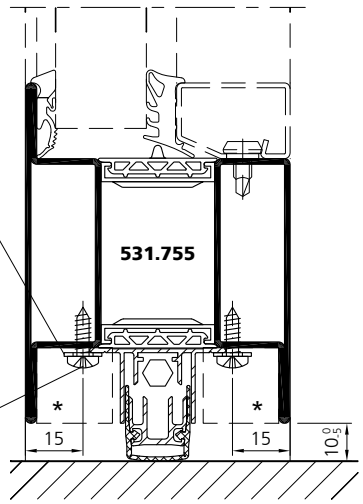

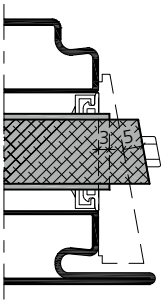

Unterlagsscheibe M5
Rondelle M5
Washer M5

Blechschraube
4.2 x 13 mm
Vis à tôle
4.2 x 13 mm
Sheet metal screw
4.2 x 13 mm

* für Schallschutz
Senkdichtungs-Isolation 938023
Pour isolation acoustique
Isolation pour joint seuil 938023
For sound insulation
Drop seal insulation 938023

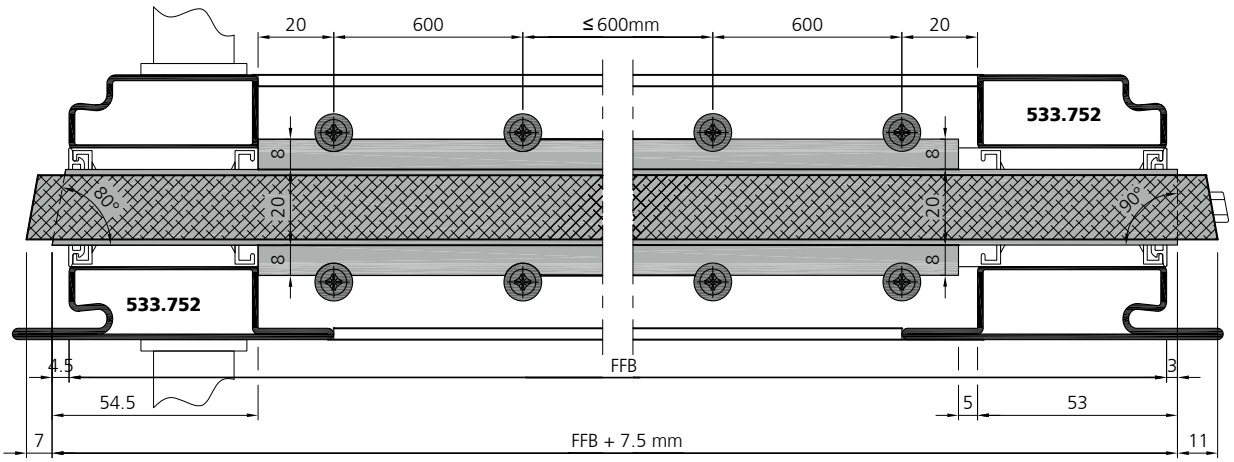

Einbau Dichtung 905201

Montage joint 905201

Mounting weatherstripping 905201

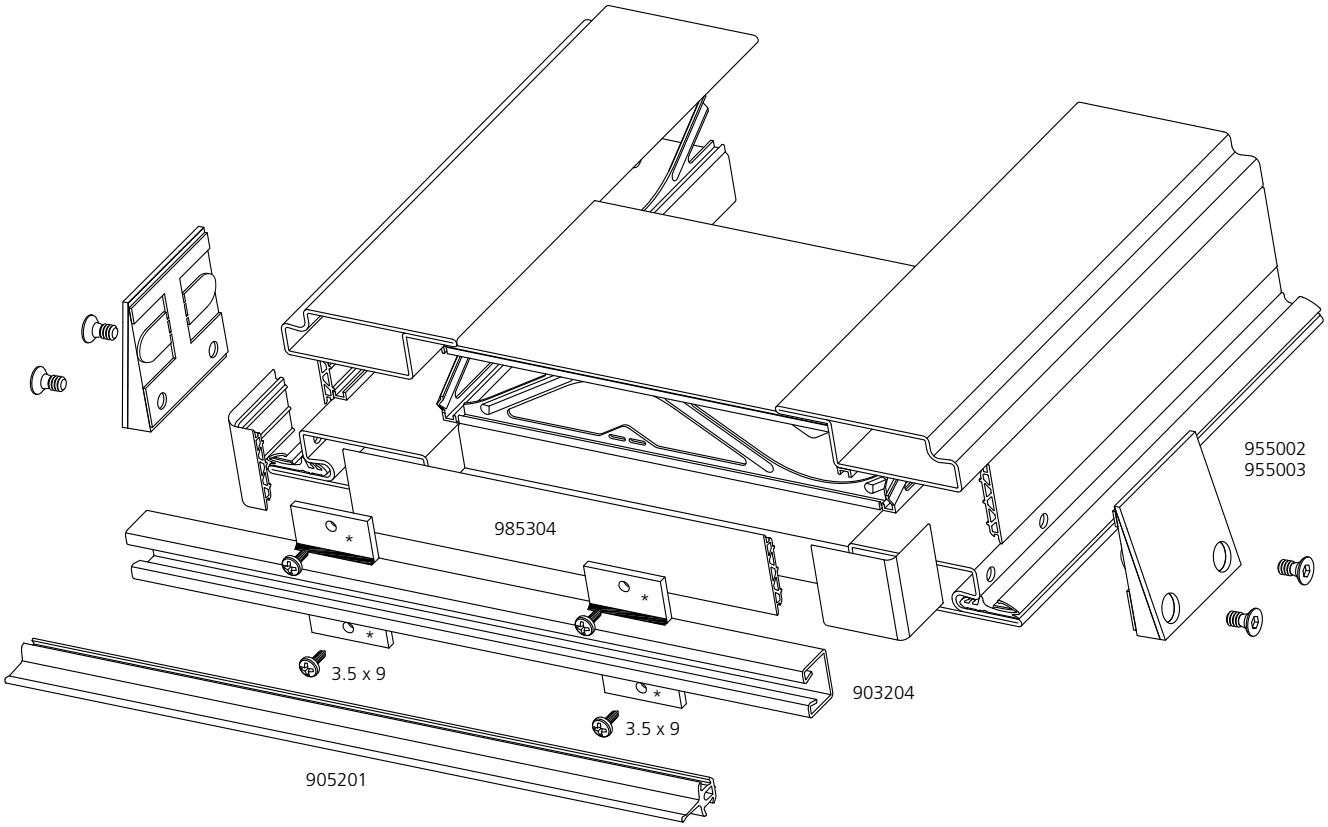

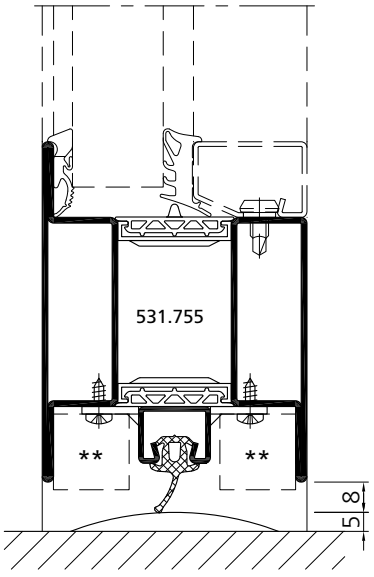

* Eigenfertigung
auto-fabrication
in house production
(20 x 15 x 2)

** für Schallschutz
Senkdichtungs-Isolation 938023
Pour isolation acoustique
Isolation pour joint seuil 938023
For sound insulation
Drop seal insulation 938023

Einbau Dichtung 905201 | Montage joint 905201 | Mounting weatherstripping 905201

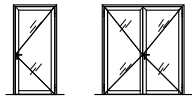

Rahmen / cadre / frame

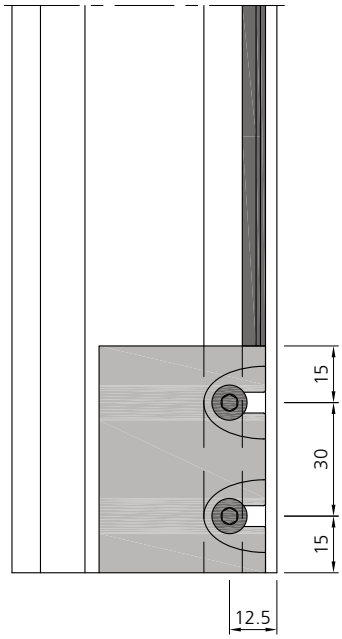

Flügel / vantail / leaf

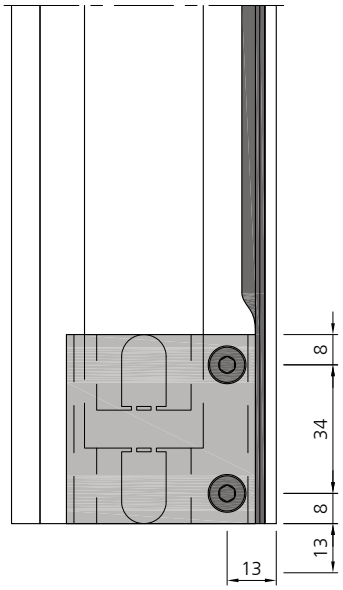

1-flügelige Tür | **Porte à 1 vantail** | **Single leaved door**

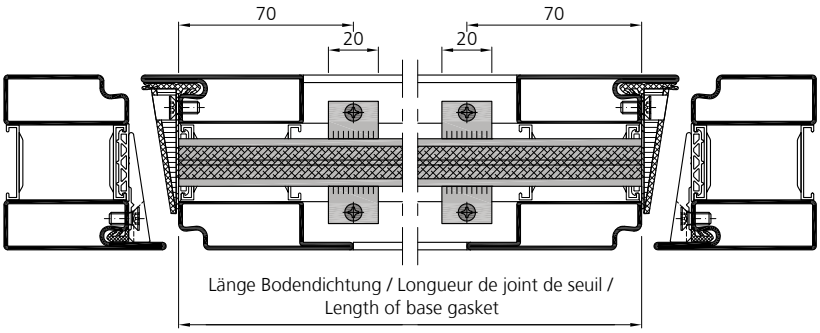

2-flügelige Tür | **Porte à 2 vantaux** | **Double leaved door**

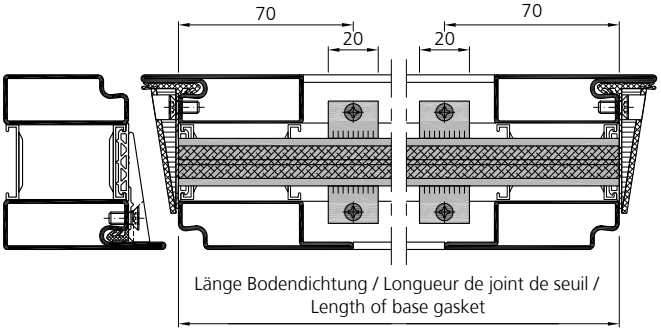

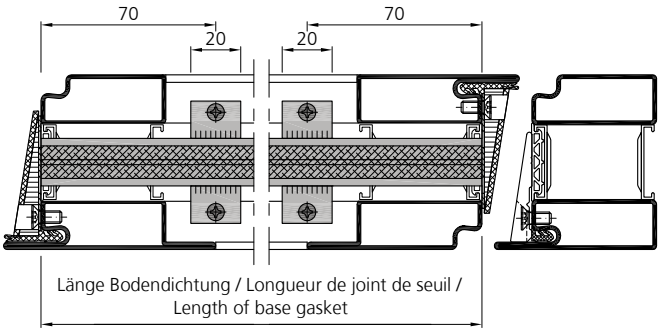





Pfalzkeller, CH-St.Gallen

Dichtungseinbau Falzabdeckung Rahmen

Montage du joint de recouvrement de feuillure

Installation of seal Rebate cover

Die Dichtung **985304** oder **985315** wird um die Aussenecke herum durchgehend geführt.

Poser en continu le recouvrement de feuillure **985304** ou **985315** autour des angles extérieurs.

The seal **985304** or **985315** is placed continiously around the outer corner.

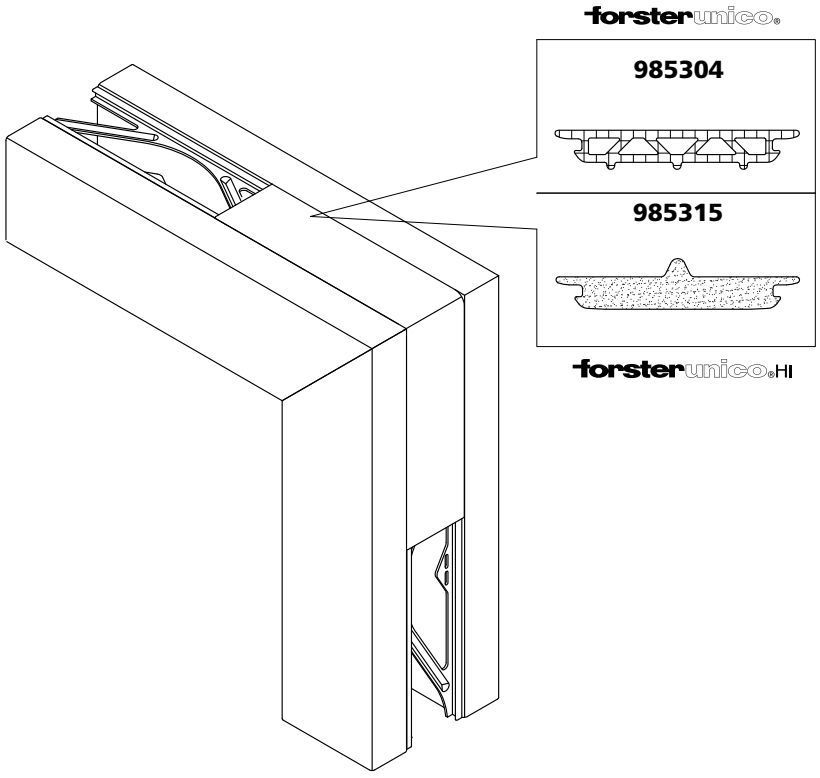

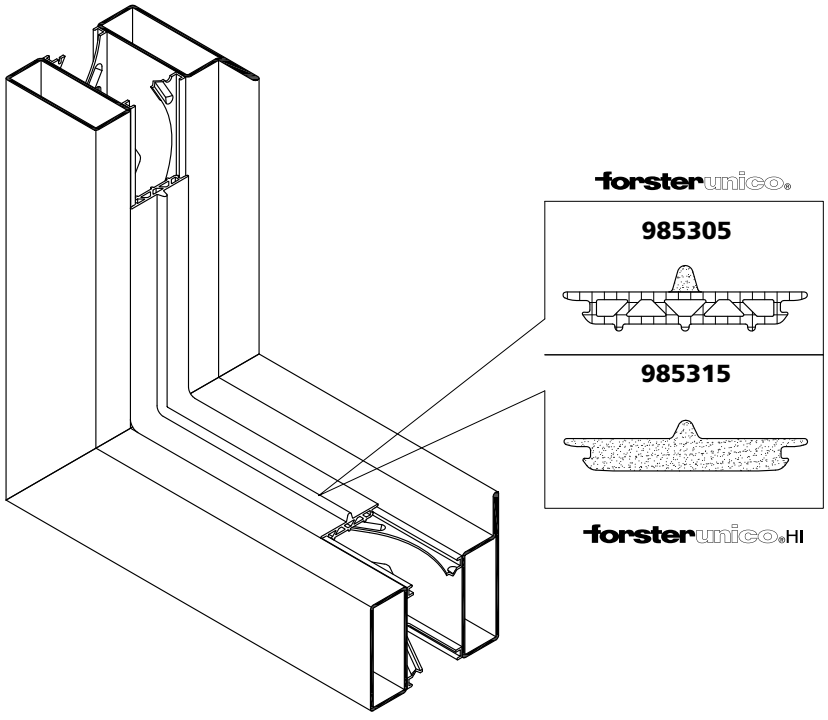

Dichtungseinbau Falzabdeckung Türflügel

Montage du joint de recouvrement de feuillure du vantail de porte

Installation of seal Rebate cover on door leaves

Die Dichtung **985304** wird um die Aussenecke herum durchgehend geführt.

Poser en continu le recouvrement de feuillure **985304** autour des angles extérieurs.

The seal **985304** is placed continiously around the outer corner.

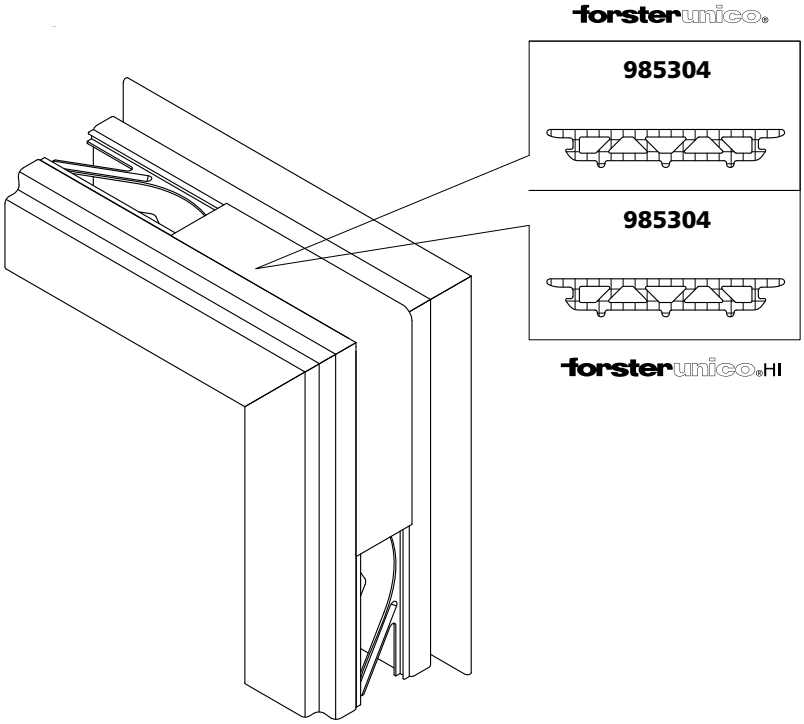

Die Dichtung **985305** oder **985315** wird in der Innenecke durchgehend geführt.

Poser en continu le recouvrement de feuillure **985305** ou **985315** dans les angles intérieurs.

The seal **985305** or **985315** is placed continiously around the inner corner.

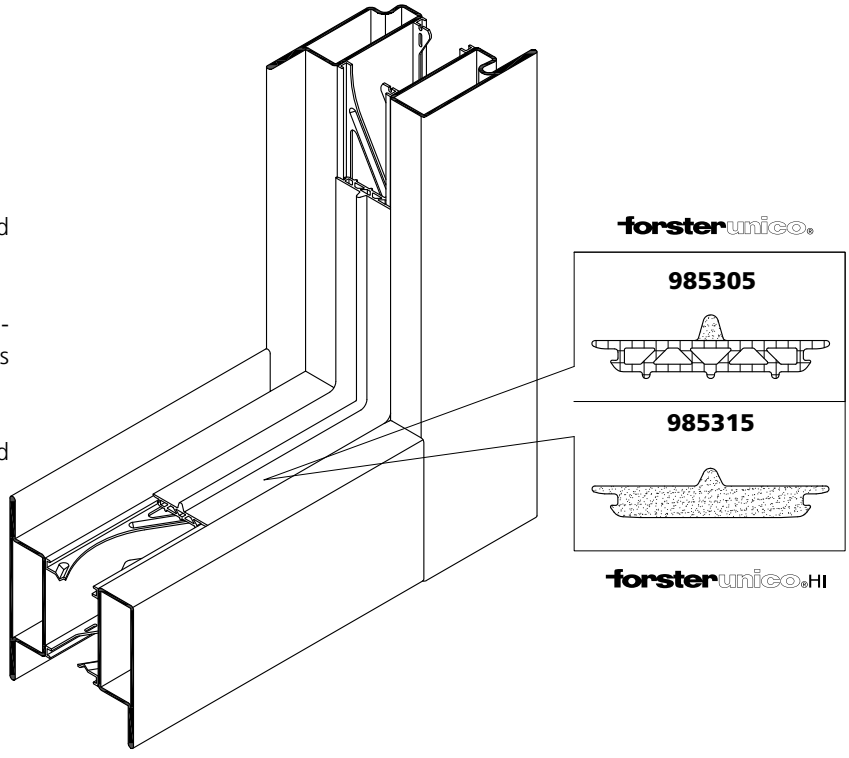

Stahl	Edelstahl
Acier	Acier inox
Steel	Stainless steel

Dichtungseinbau
Falzabdeckung Rahmen

Montage du joint
Recouvrement de feuillure du cadre

Installation of seal
Rebate cover frame

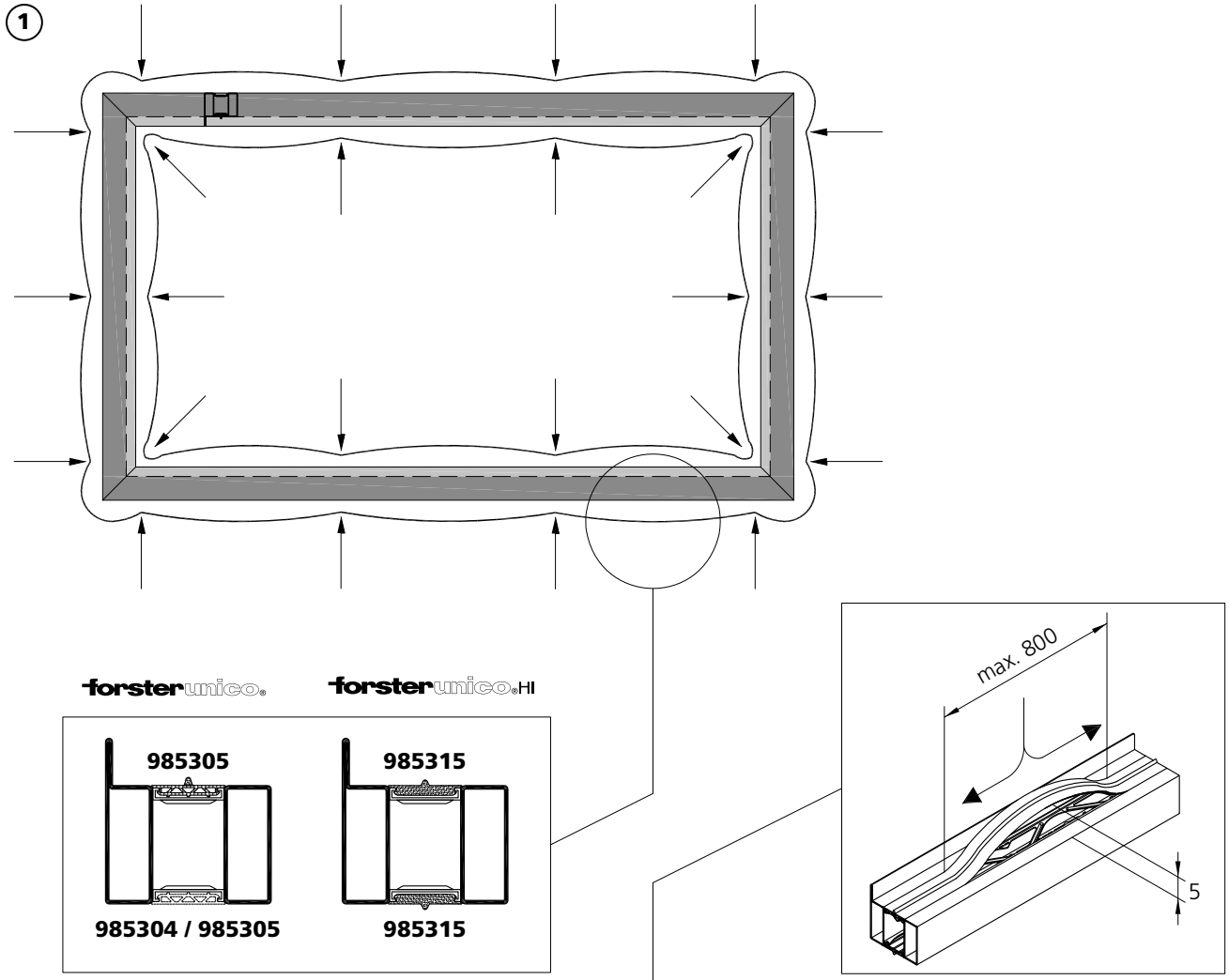

Dichtungseinbau
Falzabdichtung Festfeld

Montage du joint
Etanchement de feuillure du vitrage fixe

Installation of seal
Rebate seal of fixed glazing

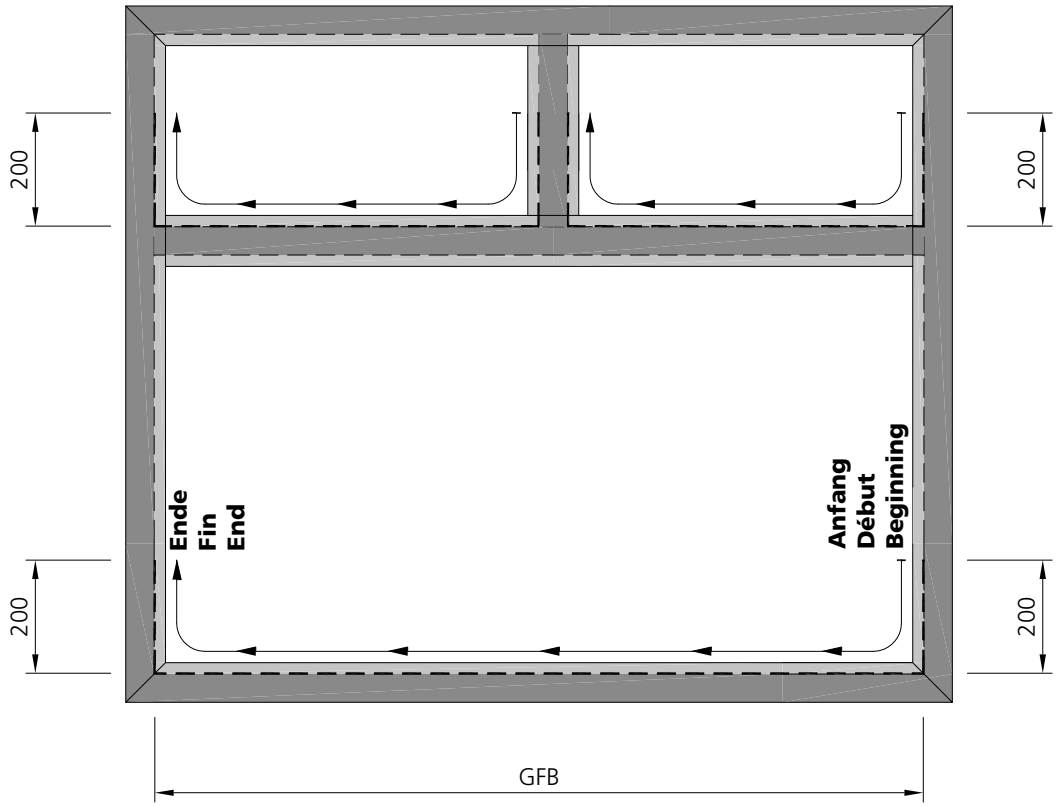

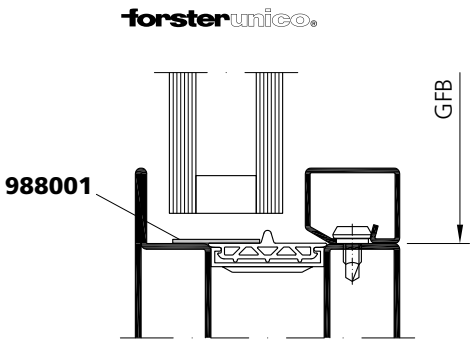

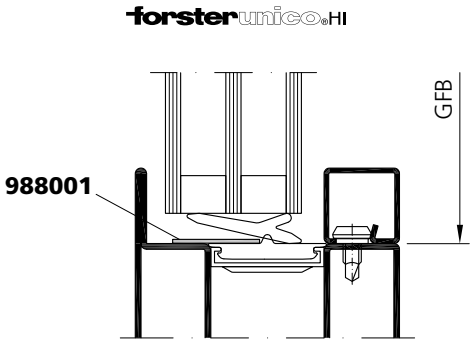

Stahl	Edelstahl
Acier	Acier inox
Steel	Stainless steel

Dichtungseinbau
Falzabdeckung Türrahmen

Montage du joint
Recouvrement de feuillure de cadre de porte

Installation of seal
Rebate cover on door frame

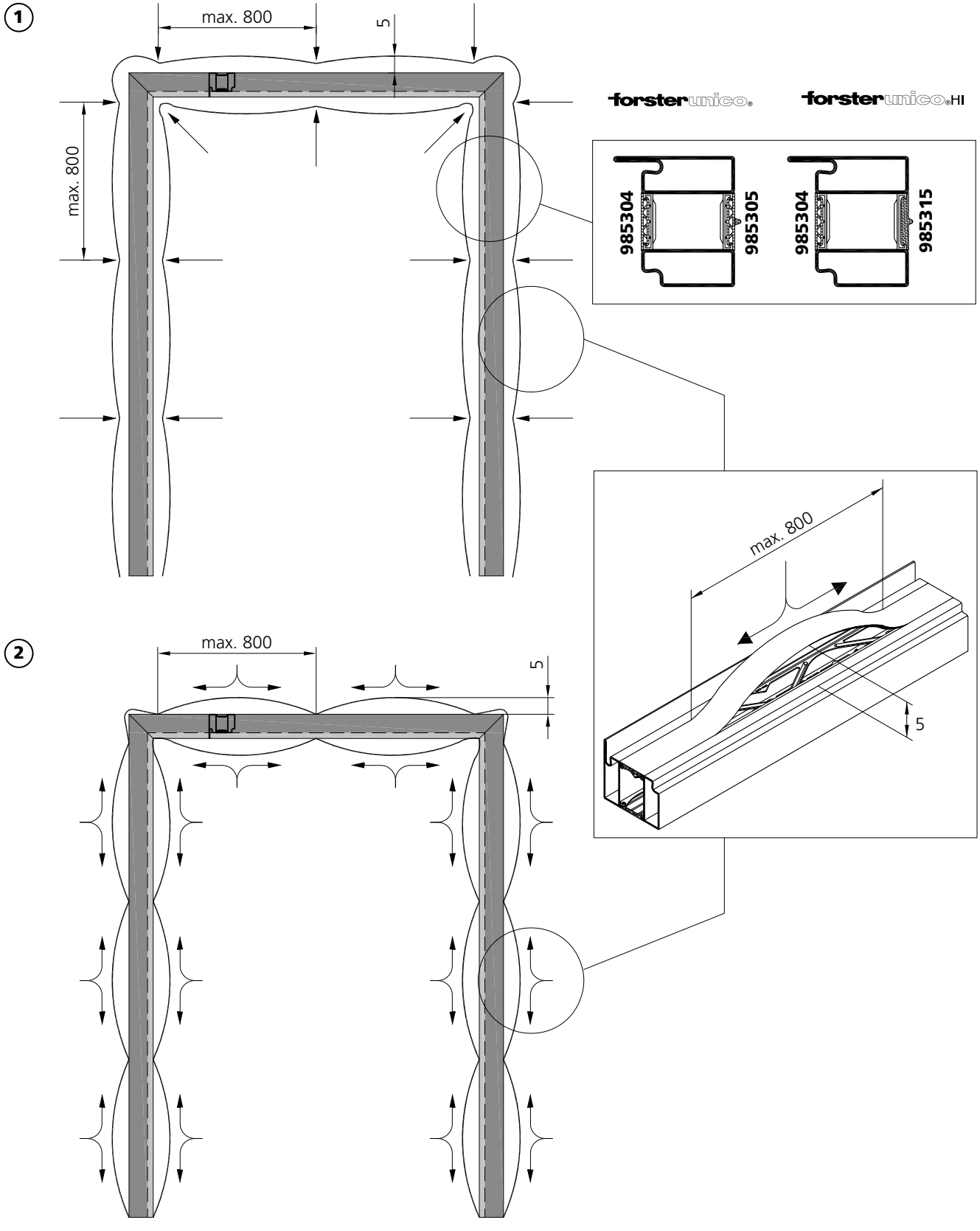

Dichtungseinbau
Einbau verdeckt liegende Entwässerung/Belüftung Rahmen

forsterunico

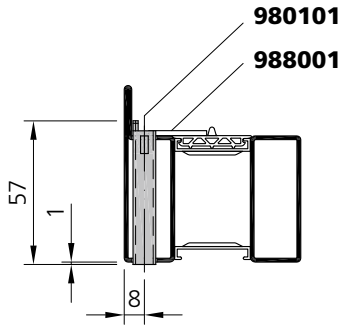

forsterunico HI

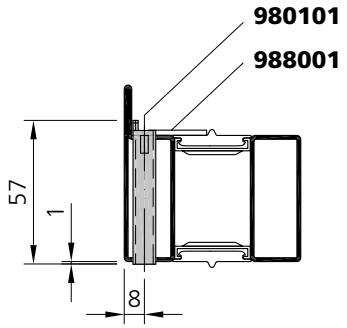

Das Butylband **Art. Nr. 988001** wird in den Ecken zusätzlich mit Dichtungsmasse **Art. Nr. 908005** abgeklebt.

Montage du joint
Montage d'une ventilation/ évacuation d'eau cachée Cadre

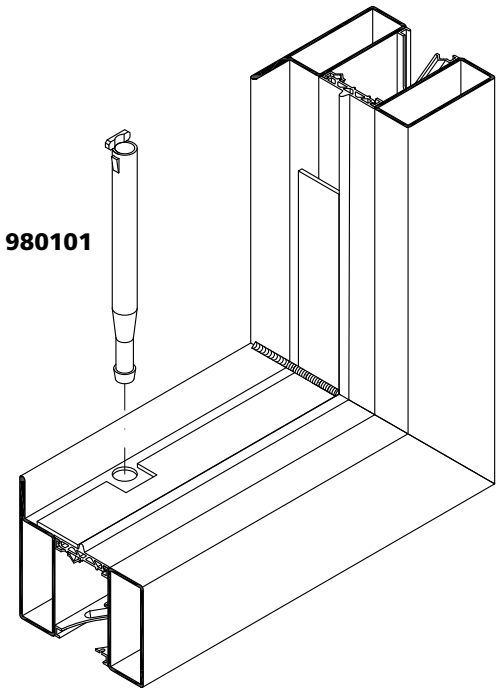

Coller le ruban de butyle **art. no. 988001** dans les angles avec le mastic **art. no. 908005.**

Installation of seal
Installation of hidden drainage/ventilation Frame

The butyl tape **art. no. 988001** is strengthened in the corners with sealing compound **art. no. 908005**.

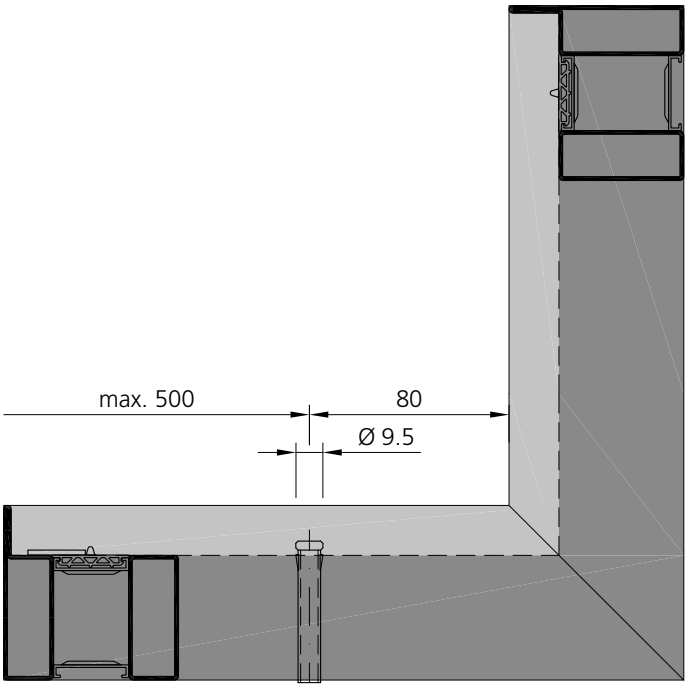

Das indirekte Entspannungsröhrchen **Art. Nr. 980101** wird durch das Rahmenprofil gesteckt und auf der Austrittseite mit 1 mm Überstand abgeschnitten.

Faire passer la tubulure de décompression indirecte **art. no. 980101** à travers le profilé de cadre et la couper sortie avec une saillie de 1 mm.

The indirect decompression pipe **art. no. 980101** is plugged in through the frame profile and cut off at the exit side, leaving an overhang of 1 mm.

Dichtungseinbau
Einbau verdeckt liegende Entwässerung / Belüftung Sprosse

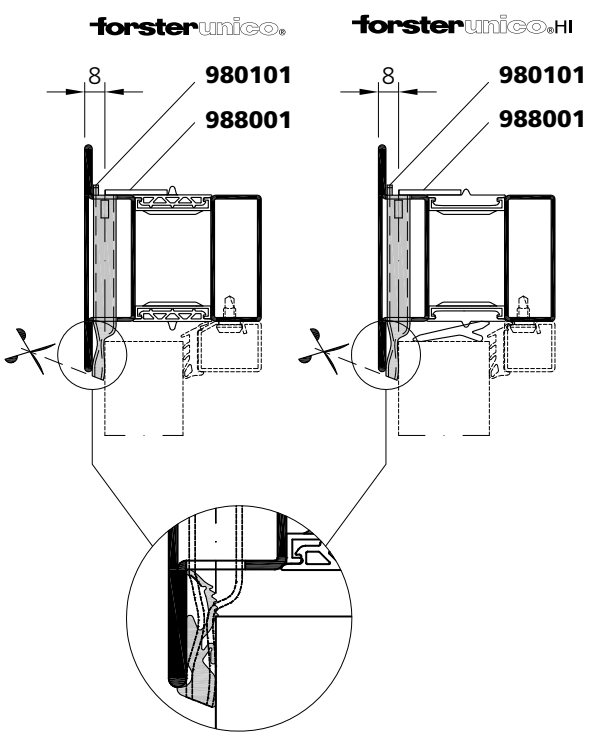

Das Butylband **Art. Nr. 988001** wird in den Ecken zusätzlich mit Dichtungsmasse **Art. Nr. 908005** abgeklebt.

Montage du joint
Montage d'une ventilation/ évacuation d'eau horizontale cachée
Traverse

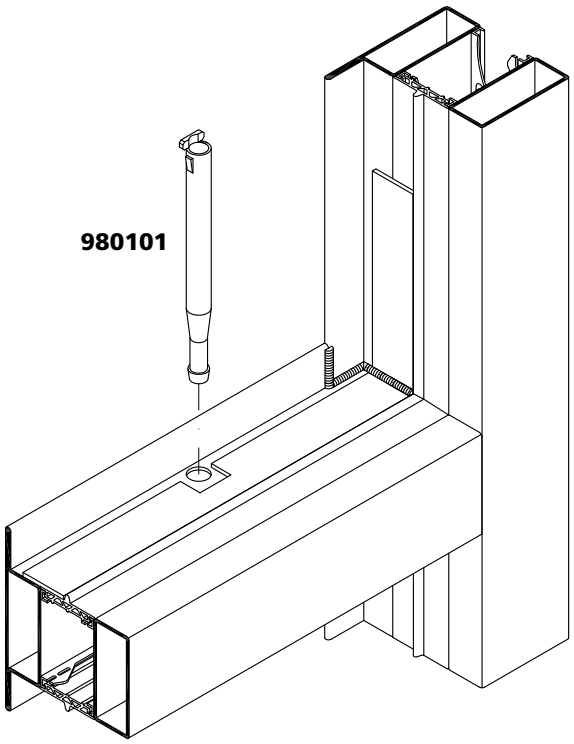

Coller le ruban de butyle **art. no. 988001** dans les angles avec le mastic **art. no. 908005**.

Installation of seal
Installation of hidden drainage/ventilation
Transom

The butyl tape **art. no. 988001** is strengthened in the corners with sealing compound **art. no. 908005**.

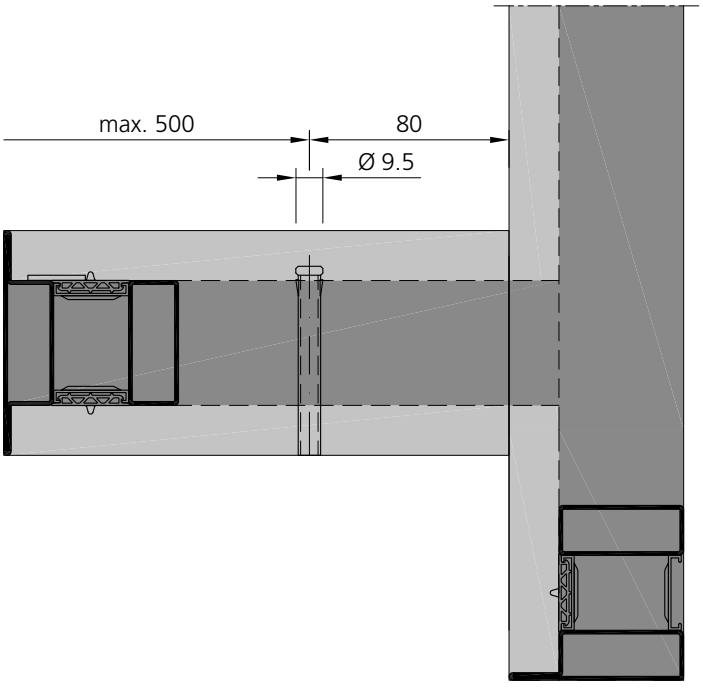

Das indirekte Entspannungsröhrchen **Art. Nr. 980101** wird durch das Rahmenprofil gesteckt und auf der Austrittseite bündig abgeschnitten.

Faire passer la tubulure de décompression indirecte **art. no. 980101** à travers le profilé de cadre et la couper sur le côté sortie en affleurement.

The indirect decompression pipe **art. no. 980101** is plugged in through the frame profile and cut off flush at the exit side.

Dichtungseinbau
Anschlagdichtung Türrahmen

Montage du joint
Joint de butée de cadre de porte

Installation of seal
Weatherstripping on door frame

Rahmen / Cadre / Frame

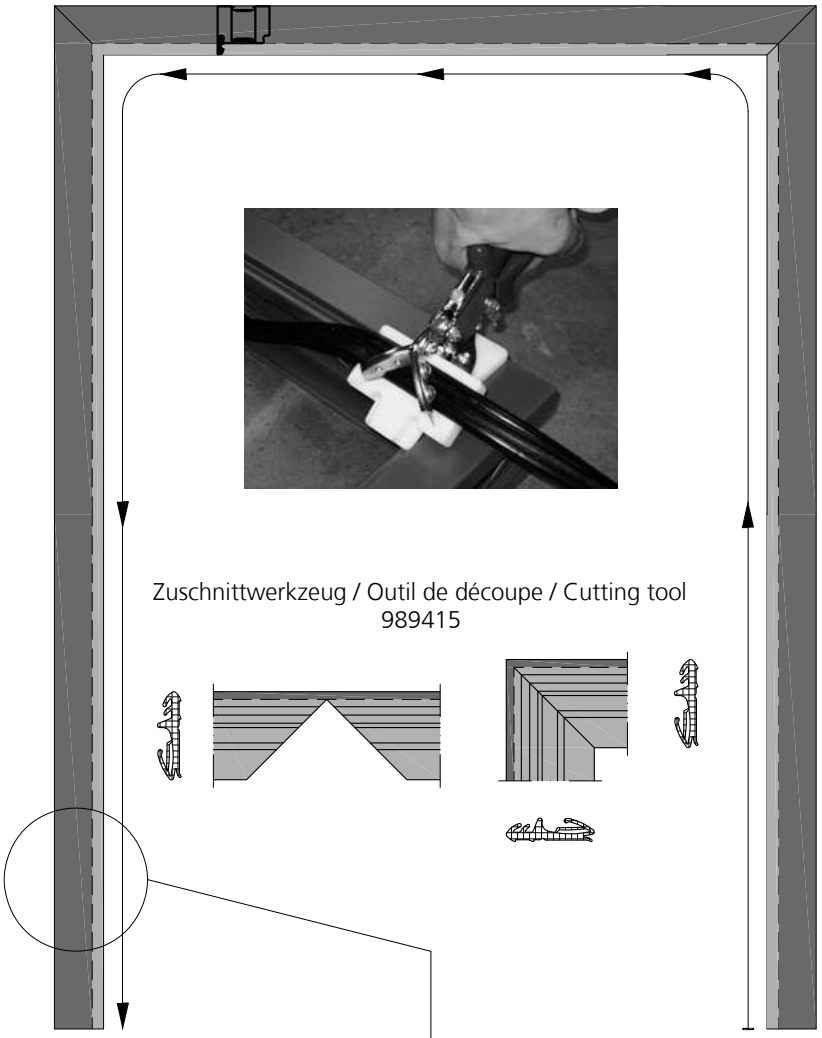

Zuschnittwerkzeug / Outil de découpe / Cutting tool
989415

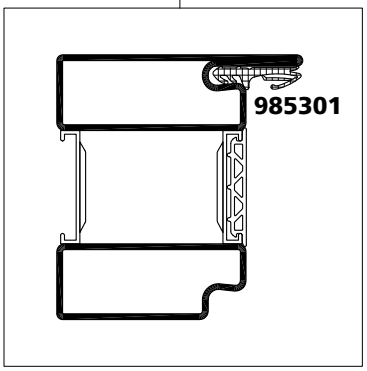

Ende
Fin
End

Anfang
Début
Beginning

Stahl	Edelstahl
Acier	Acier inox
Steel	Stainless steel

Dichtungseinbau
Falzabdeckung Türflügel

Montage du joint
Recouvrement de feuillure
vantail de porte

Installation of seal
Rebate cover door leaf

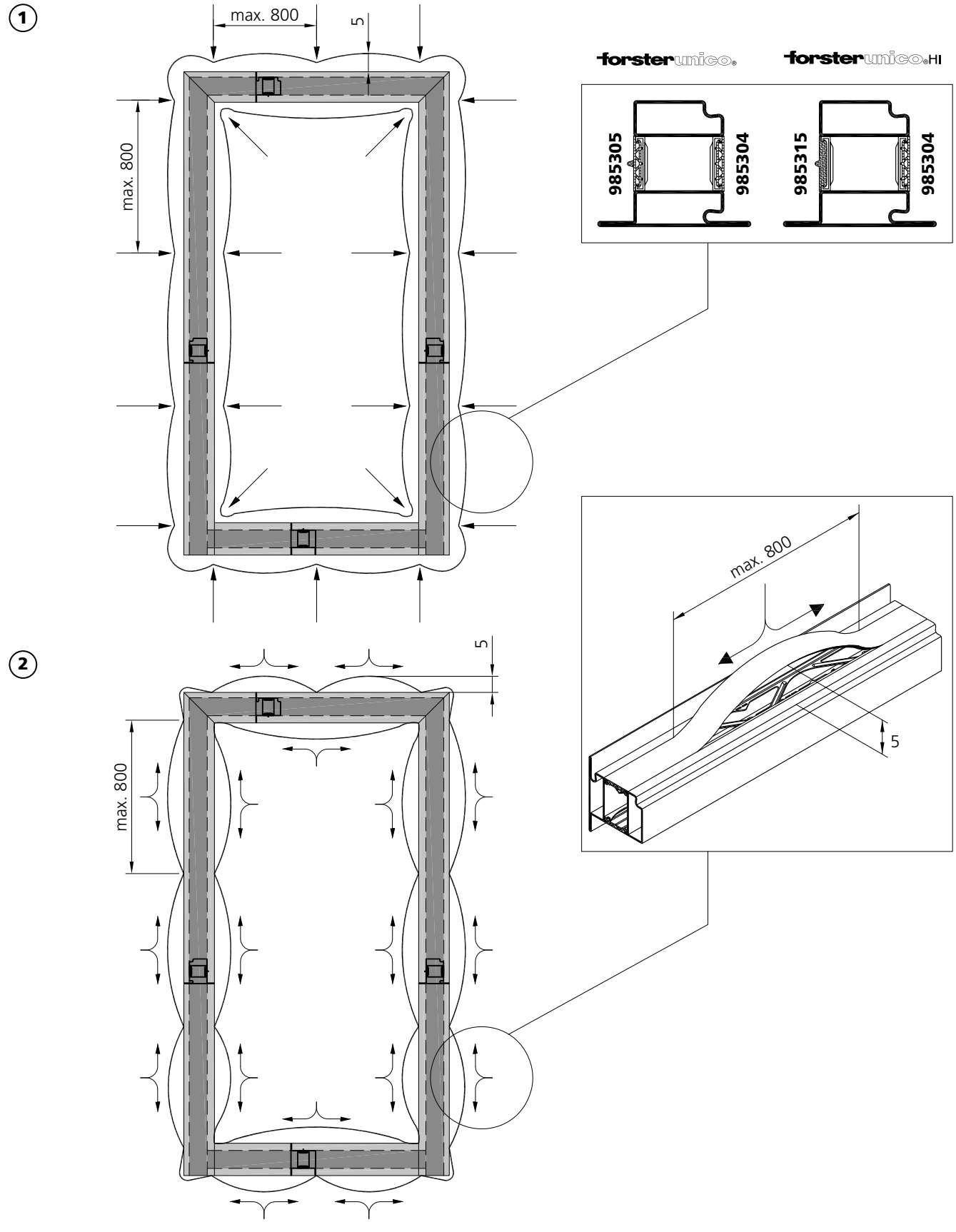

Dichtungseinbau
Falzabdichtung Türflügel

Montage du joint
Recouvrement de feuillure du vantail de porte

Installation of seal
Rebate seal on door leaf

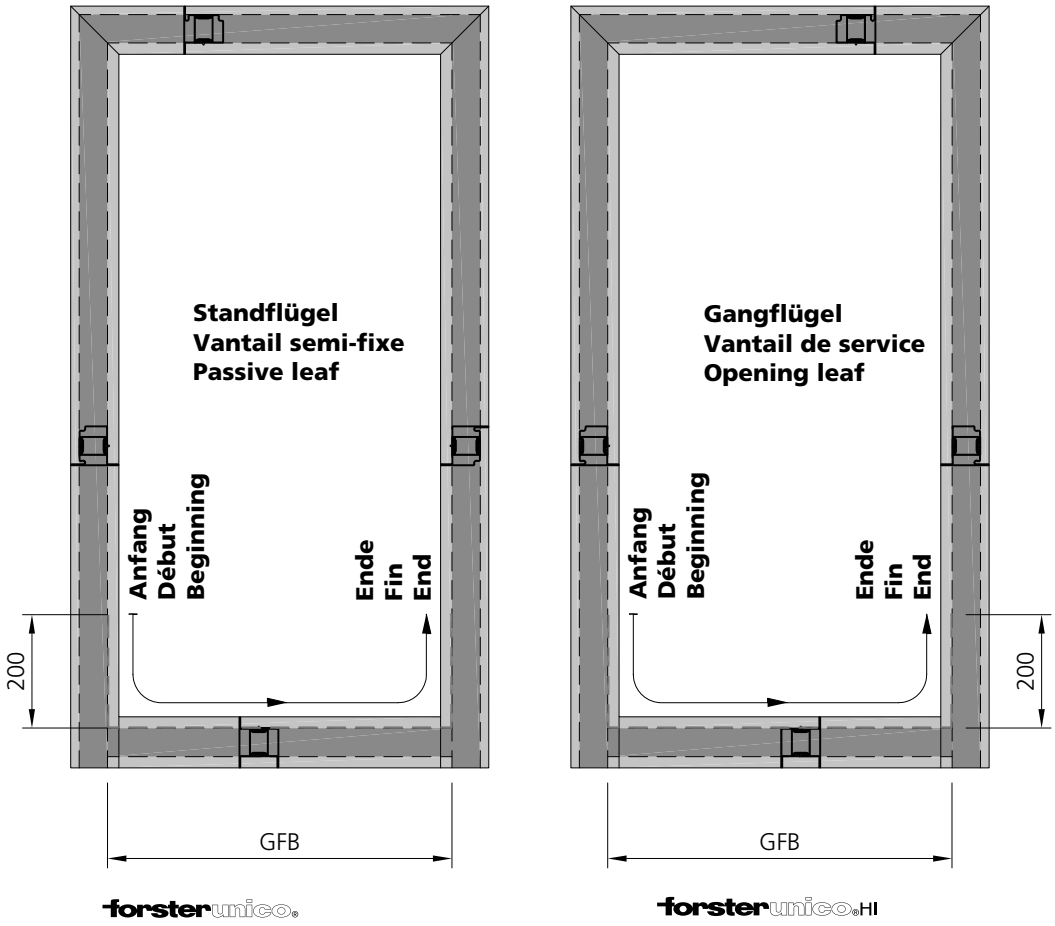

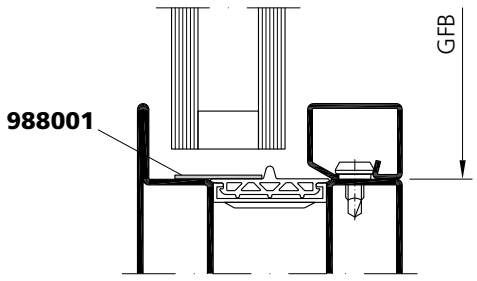

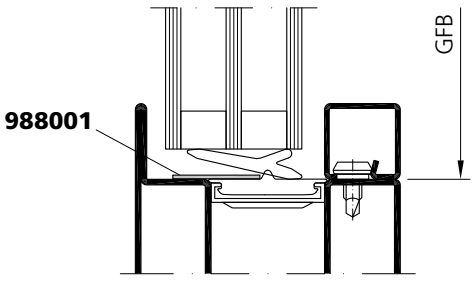

Dichtungseinbau
Entspannung Türflügel

Montage du joint
Décompression du vantail de porte

Installation of seal
Tension release door leaf

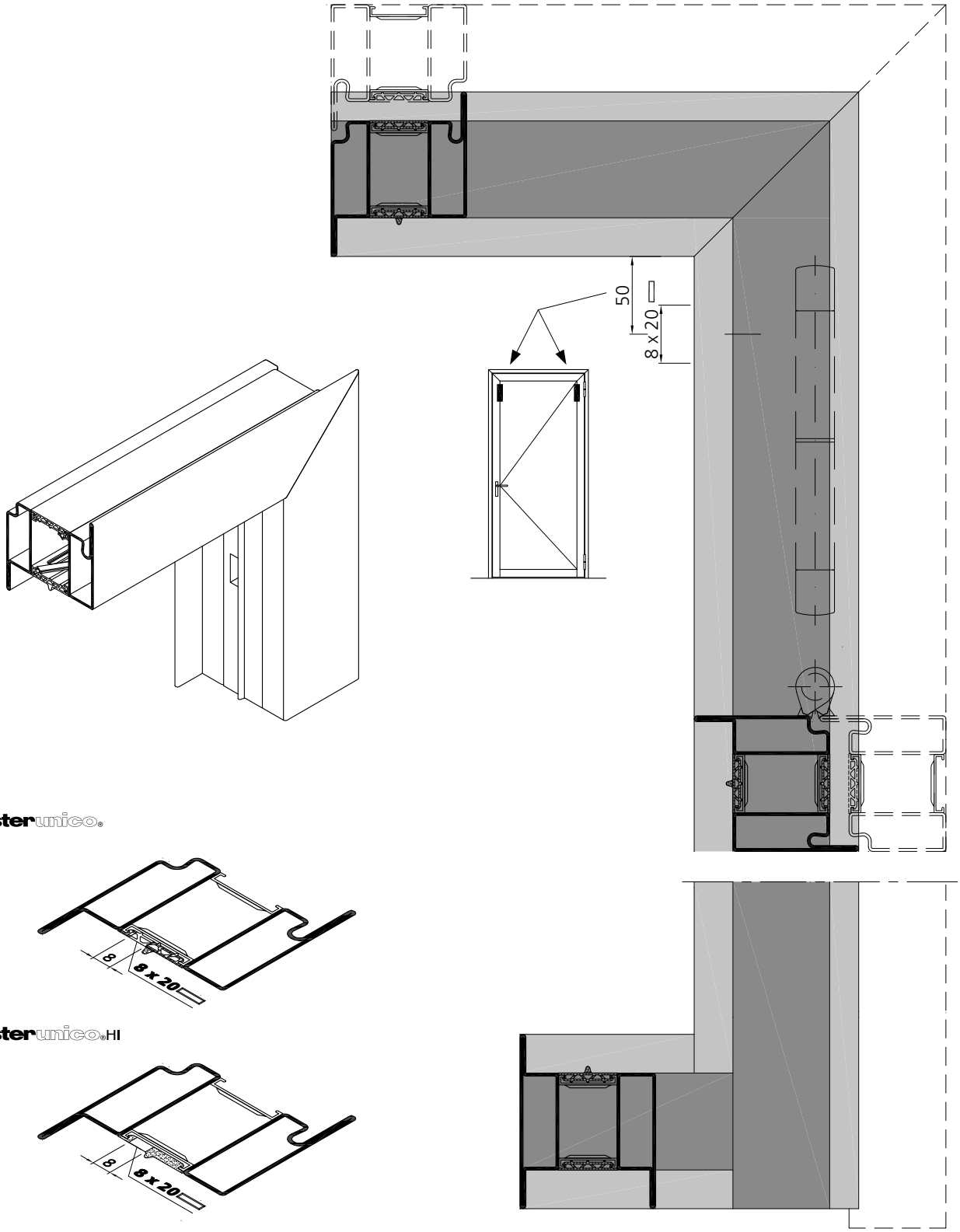

forsterunico

forsterunico HI

Ausklinkung 8 × 20 mm mittels Zuschnittwerkzeug Entwässerung
Art. Nr. 989411

Poinçonner des ouvertures 8 × 20 mm pour le drainage avec l'outillage de découpe **art. no. 989 411**

Notch 8 × 20 mm with cutter for drainage **art. no. 989 411**

Dichtungseinbau
Einbau indirekte Entwässerung/Belüftung Türflügel

forsterunico

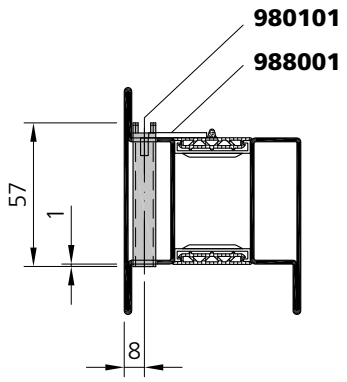

forsterunico HI

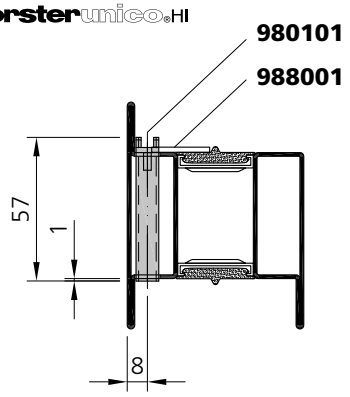

Das Butylband **Art. Nr. 988001** wird in den Ecken zusätzlich mit Dichtungsmasse **Art. Nr. 908005** abgeklebt.

Montage du joint
Montage d'une évacuation d'eau indirecte/ventilation de vantail de porte

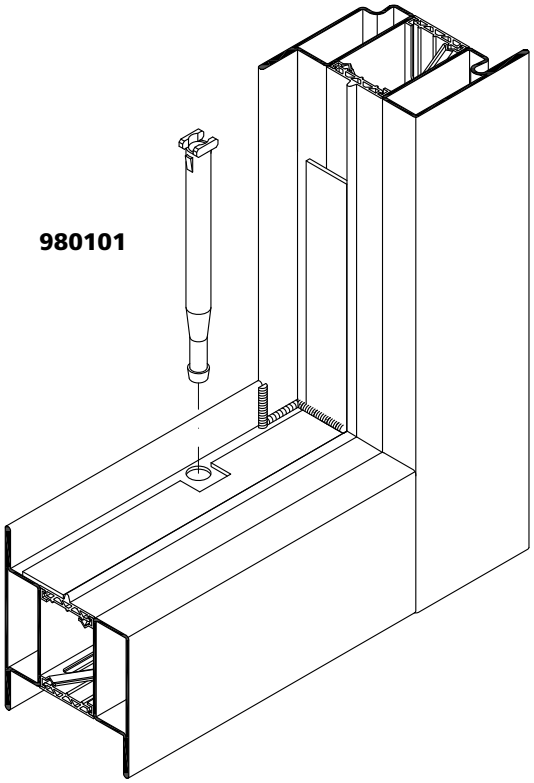

Coller le ruban de butyle **art. no. 988001** dans les angles avec le mastic **art. no. 908005**.

Installation of seal
Installation indirect drainage/ventilation on door leaf

The butyl tape **art. no. 988001** is strengthened in the corners with sealing compound **art. no. 908005**.

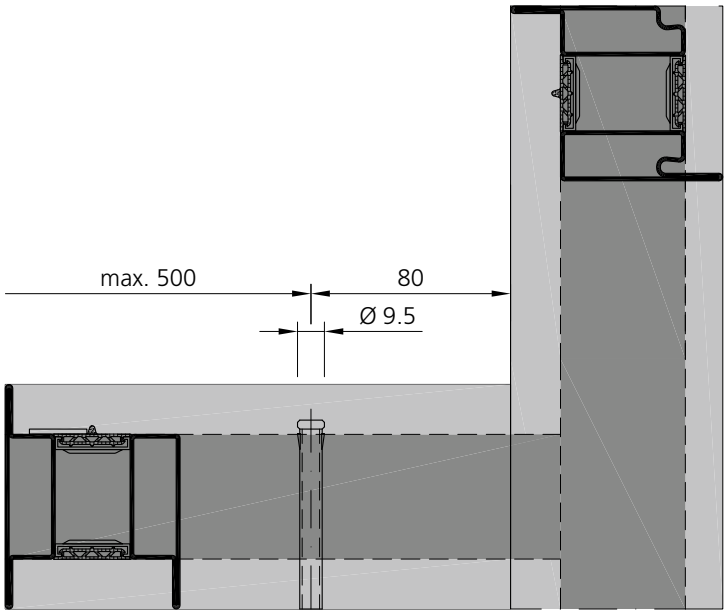

Das indirekte Entspannungsröhrchen **Art.Nr. 980101** wird durch das Butylband **Art.Nr. 988001** gesteckt und beim Flügelfalz mit 1 mm Überstand abgeschnitten.

Faire passer la tubulure de décompression indirecte **art. no. 980101** à travers le ruban de butyle **art. no. 988001** et le couper avec une saillie de 1 mm.

The indirect decompression pipe **art. no. 980101** is plugged in through the butyl tape **art. no. 988001** and cut at the leaf with an overhang of 1 mm.

Dichtungseinbau Endkappen Stulp Tür

Montage du joint Etanchéité porte

Installation of seal Door face plate end flap

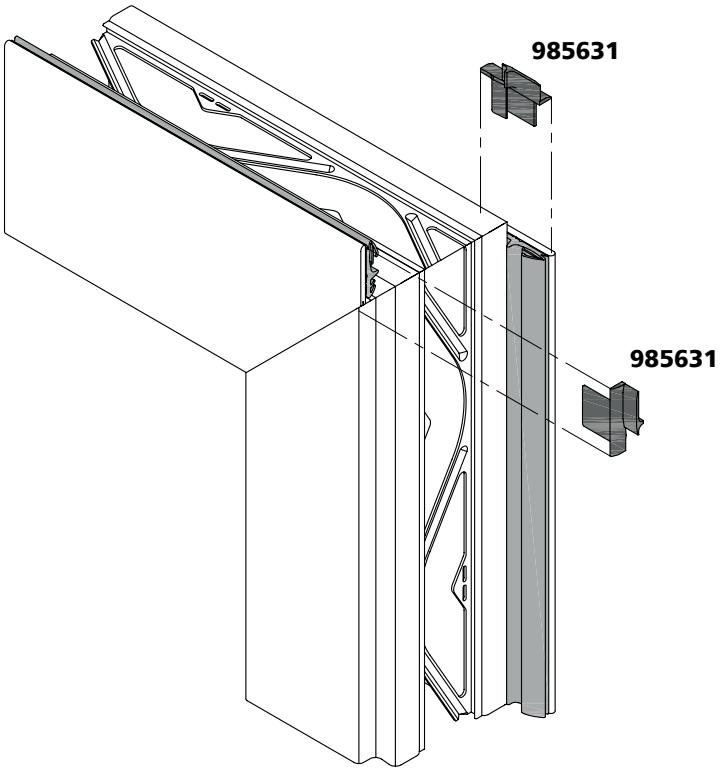

1. Standflügel vantail semi-fixe passive leaf
2. Gangflügel vantail de service active leaf

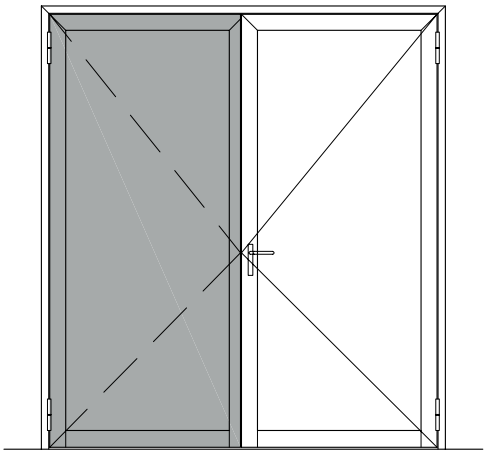

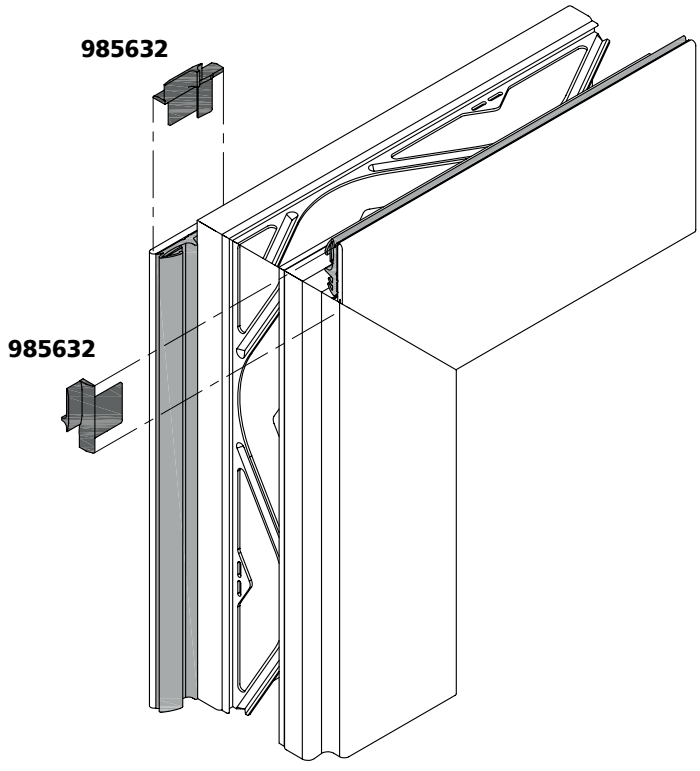

1. Gangflügel vantail de service active leaf
2. Standflügel vantail semi-fixe passive leaf

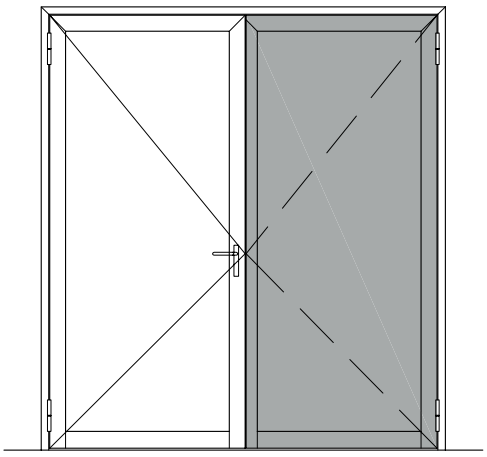

Die Dichtstücke Standflügel links / rechts mit geeignetem Dichtstoff verkleben.

Coller les pièces d'étanchéité du vantail semi-fixe à gauche / à droite avec une colle appropriée.

Bond the left/ right passive leaf seal with suitable sealing.

Einbau Dämmkeil

Montage du joint d'isolation

Installation of the insulation wedge

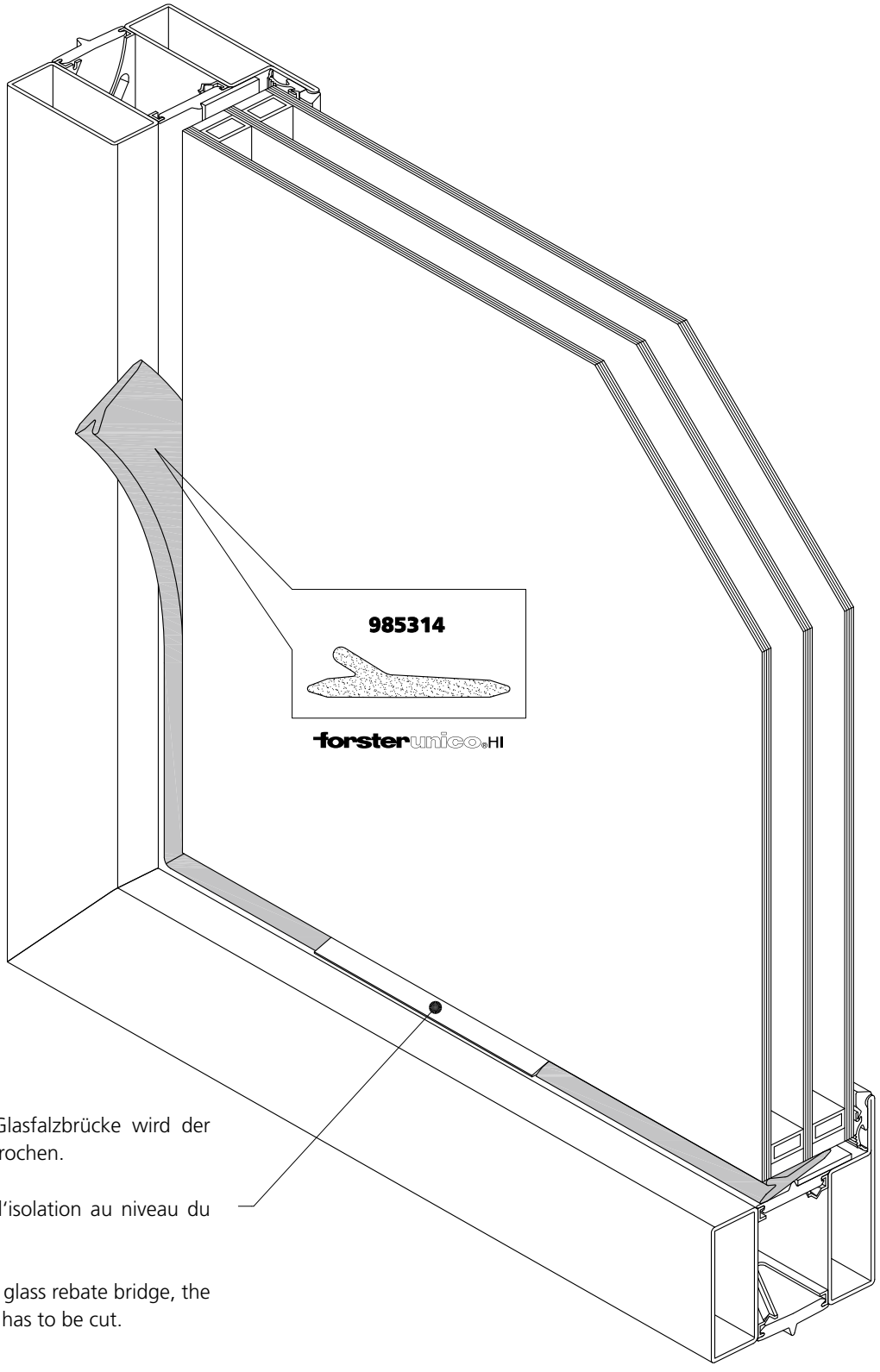

Im Bereich der Glasfalzbrücke wird der Dämmkeil unterbrochen.

Couper le joint d'isolation au niveau du support de verre.

In the area of the glass rebate bridge, the insulation wedge has to be cut.

Einbau Dämmkeil

Montage du joint d'isolation

Installation of the insulation wedge

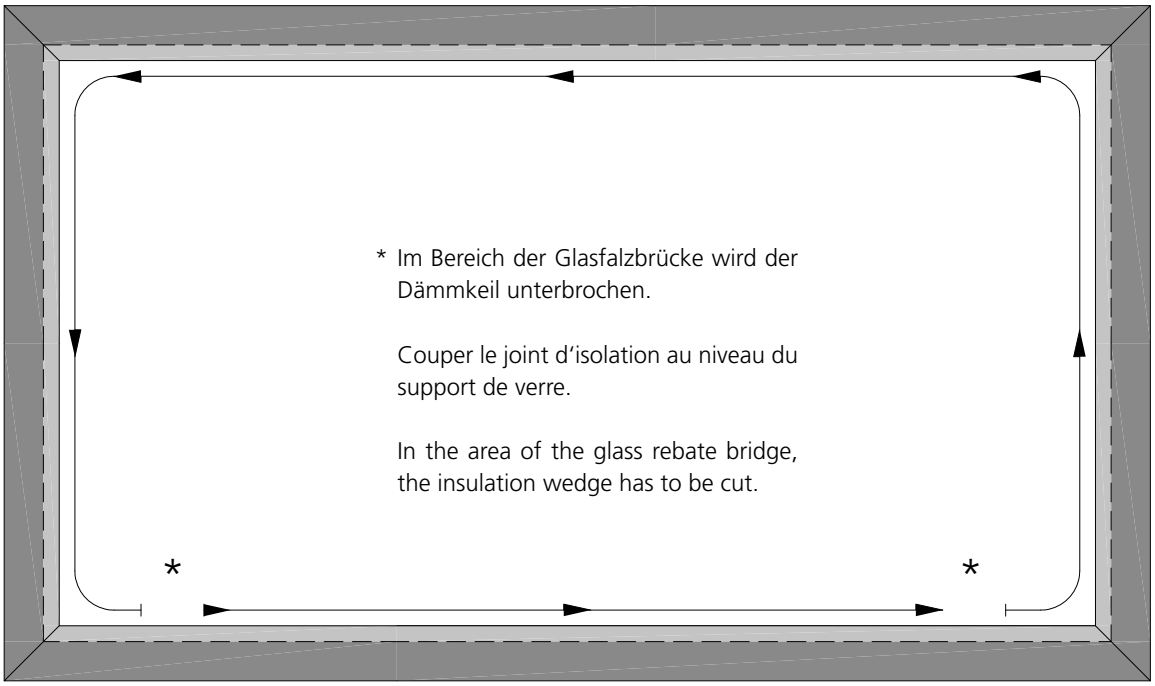

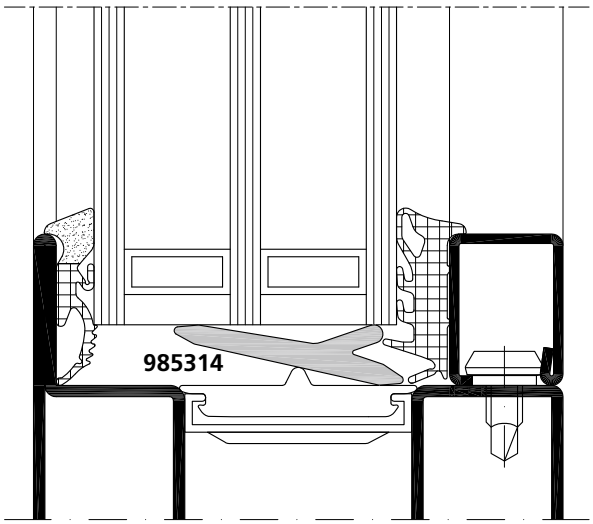

Dichtungseinbau
Anschlagdichtung Türflügel

Montage du joint
Joint de butée de vantail de porte

Installation of seal
Weatherstripping on door leaf

Flügel / Vantail / Leaf

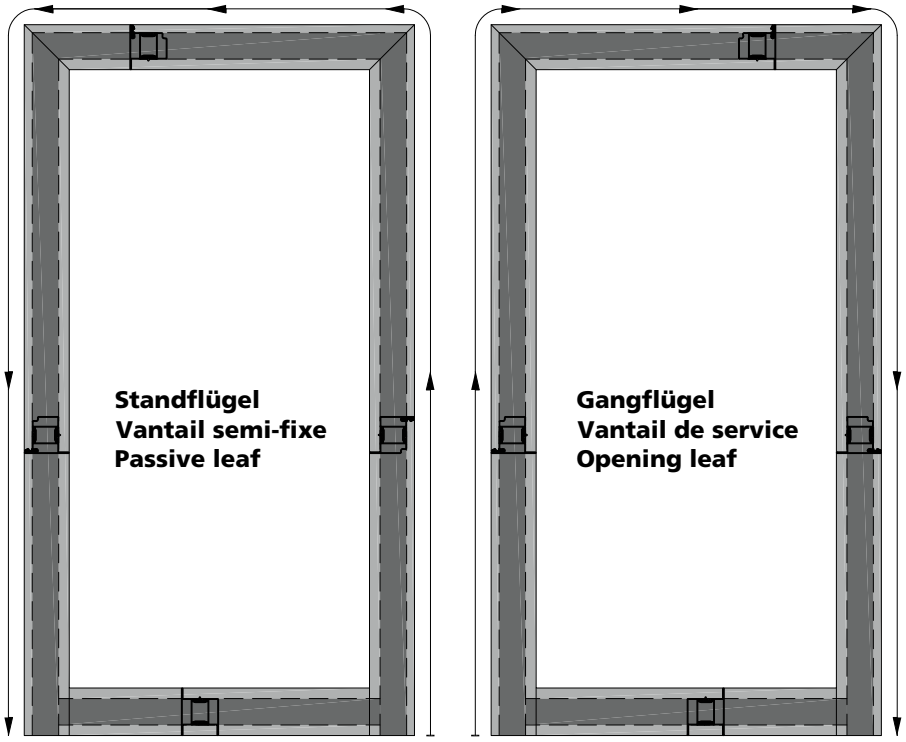

Ende / Fin / End — **Anfang / Début / Beginning** — **Ende / Fin / End**

Zuschnittwerkzeug / Outil de découpe / Cutting tool
989415

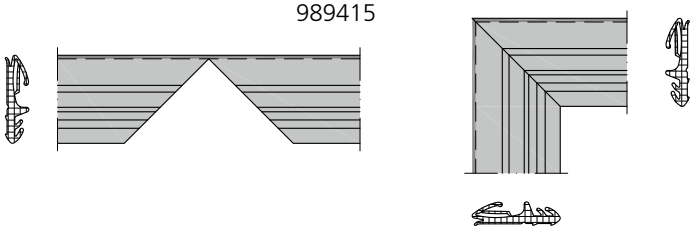

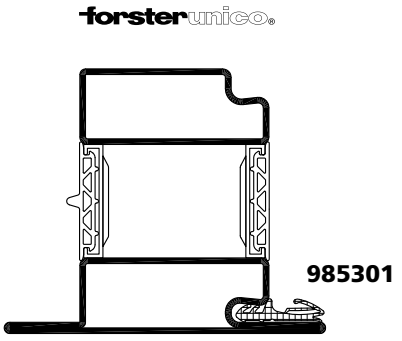

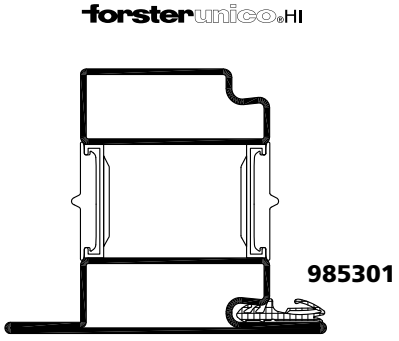

Trockenverglasung Bautiefe 70

Vitrage à sec Profondeur 70

Dry glazing Depth 70

forsterunico

Unico: y= 20 - 42

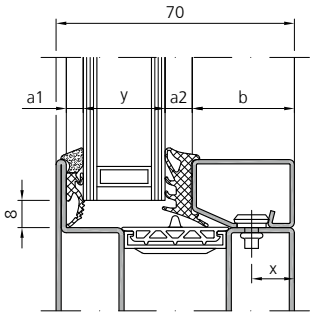

forsterunico HI

Unico Hi: y= 32 - 42

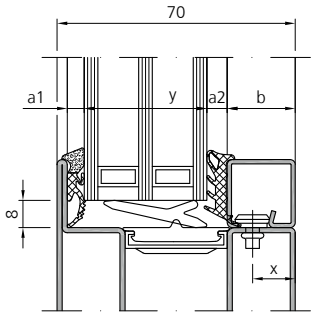

Glas-dicke Epaisseur de verre Glass thickness y [mm]	Glashalteleiste Stahl/Edelstahl Parclose acier/acier inox Glazing beads steel/stainless steel Stahl / Acier / Steel: Nr. Edelstahl /Acier Inox / Stainless steel: Nr.	Glashalteleiste Aluminium Parclose en Aluminium Glazing beads Aluminium Aluminium: Nr.	Aussendichtung Joint extérieur outer weaterstr. 985302 a1 = 5 [mm]	Innendichtung Joint intérieur inner weatherstripping 905385 a2 = 5-6 [mm] 905386 a2 = 7-8 [mm] 905387 a2 = 9-10 [mm] y [mm]						Bohr-mass x Trusqui-nage x Hole dis-tance x
20 - 22	b = 35 901247 901547	b = 35 901336	5 [mm]	**22**	**21**	**20**	-	-	-	13 [mm]
22 - 27	b = 30 b = 30 901206* 901246 901546	b = 30 901335		**27**	**26**	**25**	**24**	**23**	**22**	10 [mm] 13 [mm]
27 - 32	b = 25 b = 25 901205* 901228 901528	b = 25 901328		**32**	**31**	**30**	**29**	**28**	**27**	10 [mm] 13 [mm]
32 - 37	b = 20 b = 20 901204 901227 901527			**37**	**36**	**35**	**34**	**33**	**32**	10 [mm] 13 [mm]
32 - 37		b = 20 901327		**37**	**36**	**35**	**34**	**33**	**32**	8 [mm]
37 - 42	b = 15 901226 901526	b = 15 901326		**42**	**41**	**40**	**39**	**38**	**37**	8 [mm]

* auf Anfrage
sur demande
on request

Diese theoretischen Verglasungstabellen gelten nur für flächenbündig gesetzte Glashalteleisten (Bohrmass x).
Bei versetzter Anordnung der Glashalteleisten sowie Toleranzen bei den Füllelementen sind Vorversuche durchzuführen.

Ces tableaux théoriques de vitrage sont seulement valables pour des parcloses affleurées (trusquinage x).
Lors d'une disposition décalée des parcloses, ainsi que pour les tolérances concernant les éléments de remplissage, des essais préalables doivent être effectués.

These theoretical glazing tables apply only to flush-fitting glazing beads (distance between holes x).
Where glazing beads are placed alternately and where there are tolerances in the infill element, a trial run is necessary before.

Nassverglasung
Bautiefe 70

Vitrage par silicone
Profondeur 70

Wet glazing
Depth 70

forsterunico

Unico: y= 20 - 54.5

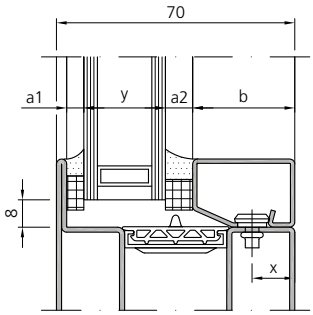

forsterunico HI

Unico Hi: y= 32 - 54.5

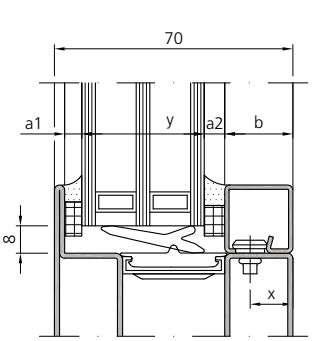

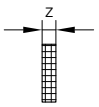

z	Art. Nr.:
4 [mm]	988002
5 [mm]	988003
6 [mm]	988004
8 [mm]	988006

Glas-dicke Epaisseur de verre Glass thickness y [mm]	Glashalteleiste Stahl/Edelstahl Parclose acier/acier inox Glazing beads steel/stainless steel Stahl / Acier / Steel: Nr. Edelstahl /Acier Inox / Stainless steel: Nr.	Glashalteleiste Aluminium Parclose en Aluminium Glazing beads Aluminium Aluminium: Nr.	Vorlegeband Bande de vitrage Glazing tape a1 = 5 [mm] a2 = 5 [mm]	a1 = 5 [mm] a2 = 6 [mm]	a1 = 6 [mm] a2 = 6 [mm]	a1 = [5mm] a2 = 8 [mm]	a1 = 6 [mm] a2 = 8 [mm] y [mm]	Bohr-mass x Trusqui-nage x Hole dis-tance x
20 - 22	b = 35 901247 901547	b = 35 901336	**22**	**21**	**20**	**-**	**-**	13 [mm]
23 - 27	b = 30 b = 30 901206* 901246 901546	b = 30 901335	**27**	**26**	**25**	**24**	**23**	10 [mm] 13 [mm]
28 - 32	b = 25 b = 25 901205* 901228 901528	b = 25 901328	**32**	**31**	**30**	**29**	**28**	10 [mm] 13 [mm]
33 - 37	b = 20 b = 20 901204 901227 901527		**37**	**36**	**35**	**34**	**33**	10 [mm] 13 [mm]
33 - 37		b = 20 901327	**37**	**36**	**35**	**34**	**33**	8 [mm]
38 - 42	b = 15 901226 901526	b = 15 901326	**42**	**41**	**40**	**39**	**38**	8 [mm]
43 - 47	b = 10 901241	b = 10 901334	**47**	**46**	**45**	**44**	**43**	16 [mm]
48 - 52		b = 5 901333	**52**	**51**	**50**	**49**	**48**	16 [mm]
50.5 - 54.5	b = 2.5 901245	b = 2.5 901332	**54.5**	**53.5**	**52.5**	**51.5**	**50.5**	16 [mm]

* auf Anfrage
sur demande
on request

Verglasung Bautiefe 70 Vitrage profondeur 70 Glazing structural depth 70

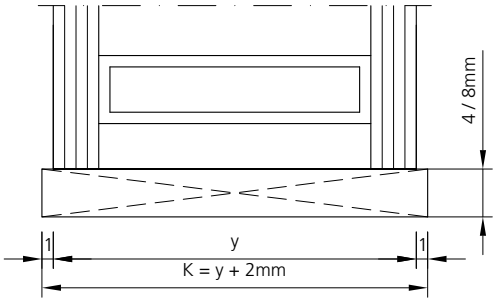

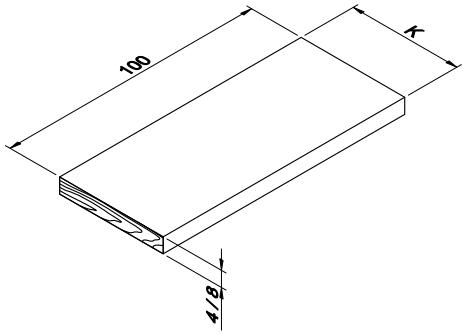

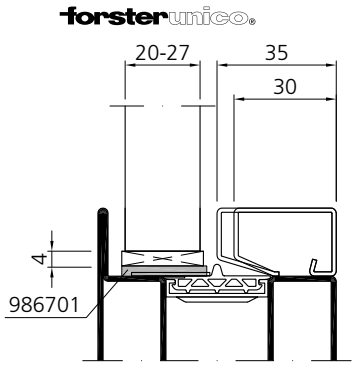

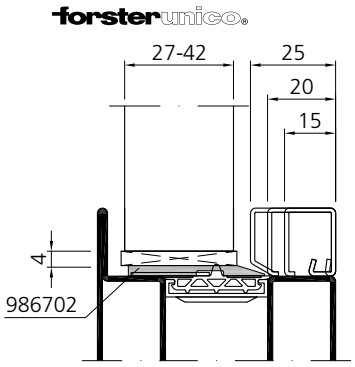

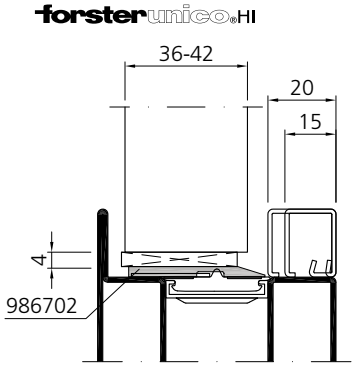

Glas-dicke Epaisseur de verre Glass thickness y [mm]	Glashalteleiste Stahl/Edelstahl Parclose acier/acier inox Glazing beads steel/stainless steel Stahl / Acier / Steel: Nr. Edelstahl /Acier Inox / Stainless steel: Nr.	Glashalteleiste Aluminium Parclose en Aluminium Glazing beads Aluminium Aluminium: Nr.	Glasfalzbrücke Pont feuillure en verre Glass rebate bridge Artikel: Nr.	Verglas-ungsklotz 4 [mm] Mass K Cale de vitrage 4 [mm] Cote K Glazing block 4 [mm] Size K
20 - 22	b = 35 901247 901547	b = 35 901336	986701	**22 - 24**
22 - 27	b = 30 b = 30 901206* 901246 901546	b = 30 901335	986701	**24 - 29**
27 - 32	b = 25 b = 25 901205* 901228 901528	b = 25 901328	986702	**29 - 34**
32 - 37	b = 20 b = 20 901204 901227 901527		986702	**34 - 39**
32 - 37		b = 20 901327	986702	**34 - 39**
37 - 42	b = 15 901226 901526	b = 15 901326	986702	**39 - 44**

* auf Anfrage
sur demande
on request

Verglasung
Verglasungsdichtung

Vitrage
Joint de vitrage

Glazing
Glazing seal

Flügel / Vantail / Leaf
Rahmen / Cadre / Frame

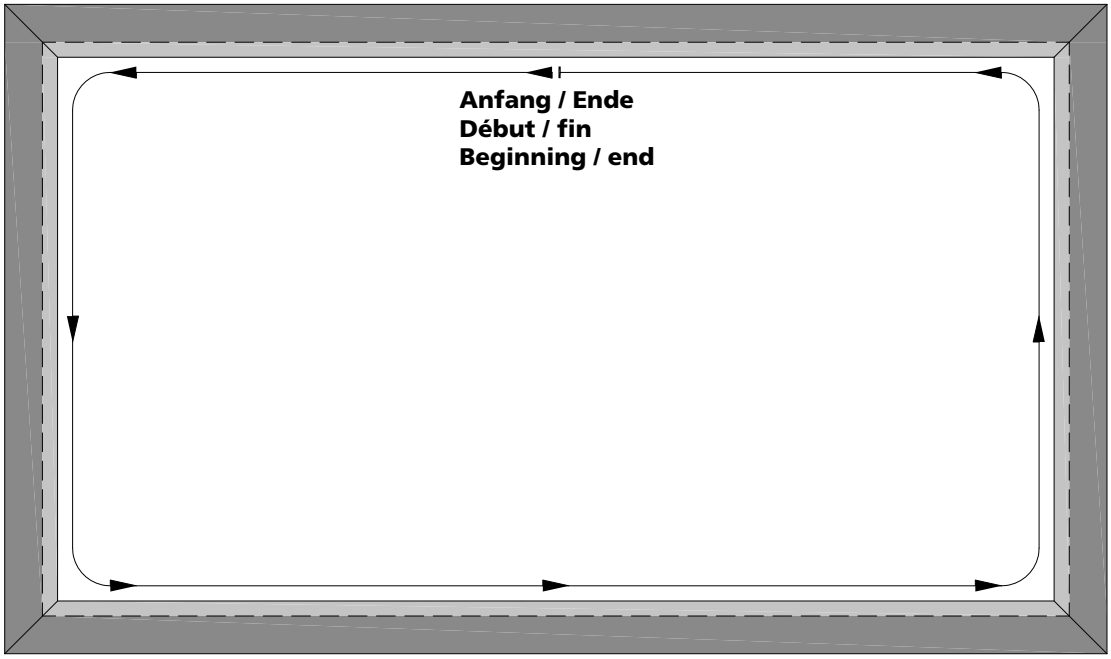

forsterunico

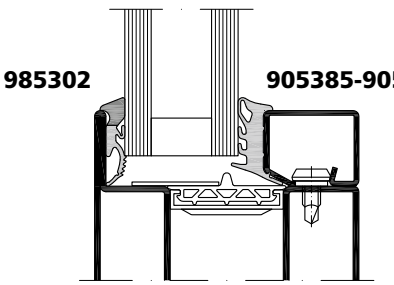

forsterunico HI

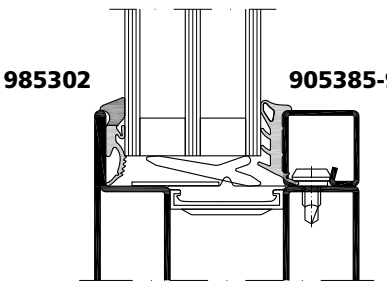

Verglasung
Vitrage
Glazing

Verglasungsdichtung aussen
Joint de vitrage extérieur
Outer glazing seal

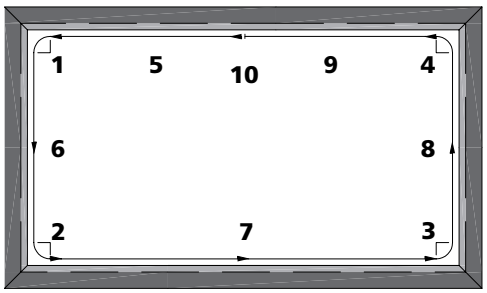

Montageablauf:
1. Dichtung einschneiden und in die Ecke kleben (1-4)
2. Längsseiten ankleben (5-9)
3. Stoss oben mittig mit geeignetem Kleber verkleben (10)

Séquences de montage:
1. Entailler le joint et le coller dans l'angle (1-4)
2. Coller les côtés longitudinaux (5-9)
3. Coller le bout en haut au milieu avec une colle appropriée (10)

Sequence of assembly:
1. Slit seal and bond in the corners (1-4)
2. Glue on the sides (5-9)
3. Bond seal ends together at the top center with suitable adhesive (10)

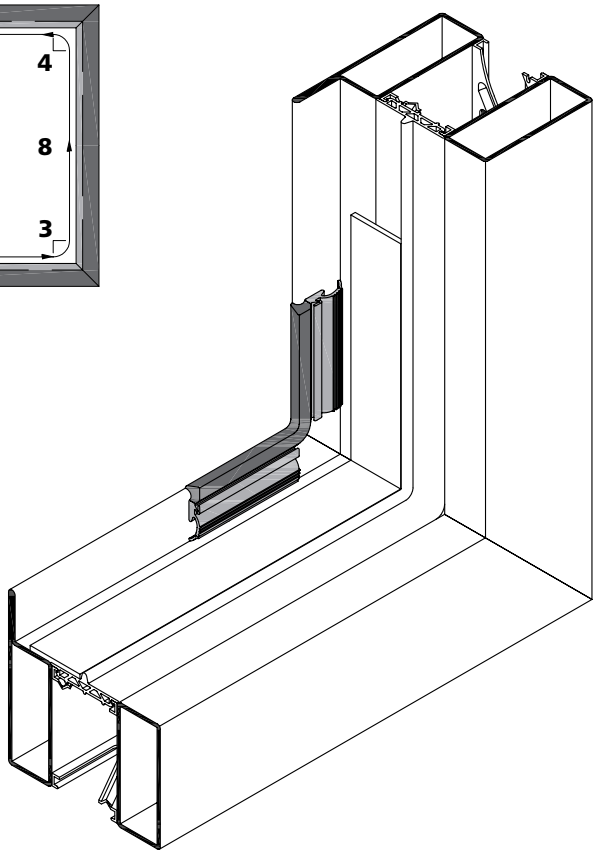

Folie abziehen!
Die Dichtung ist selbstklebend.

Retirer le film!
Le joint est autoadhésif.

Remove foil!
The seal is self-adhesive.

985302
a1 = 5mm

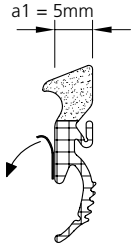

985302

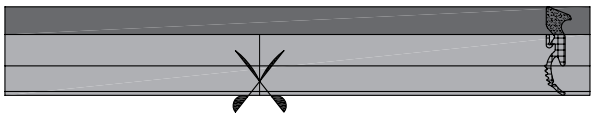

Dichtung bis zum geschäumten Bereich einschneiden und anschliessend am Profil ankleben.

Entailler le joint jusqu'à la zone expansée puis le coller sur le profilé.

Slit seal up to the foamed area and then bond it to the profile.

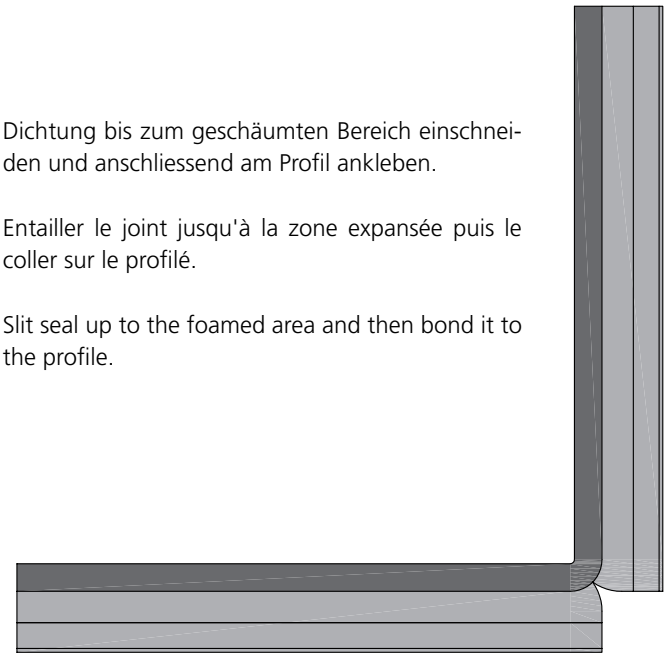

Verglasung
Verdeckt liegende Entwässerung

Vitrage
Evacuation d'eau cachée

Glazing
Hidden drainage

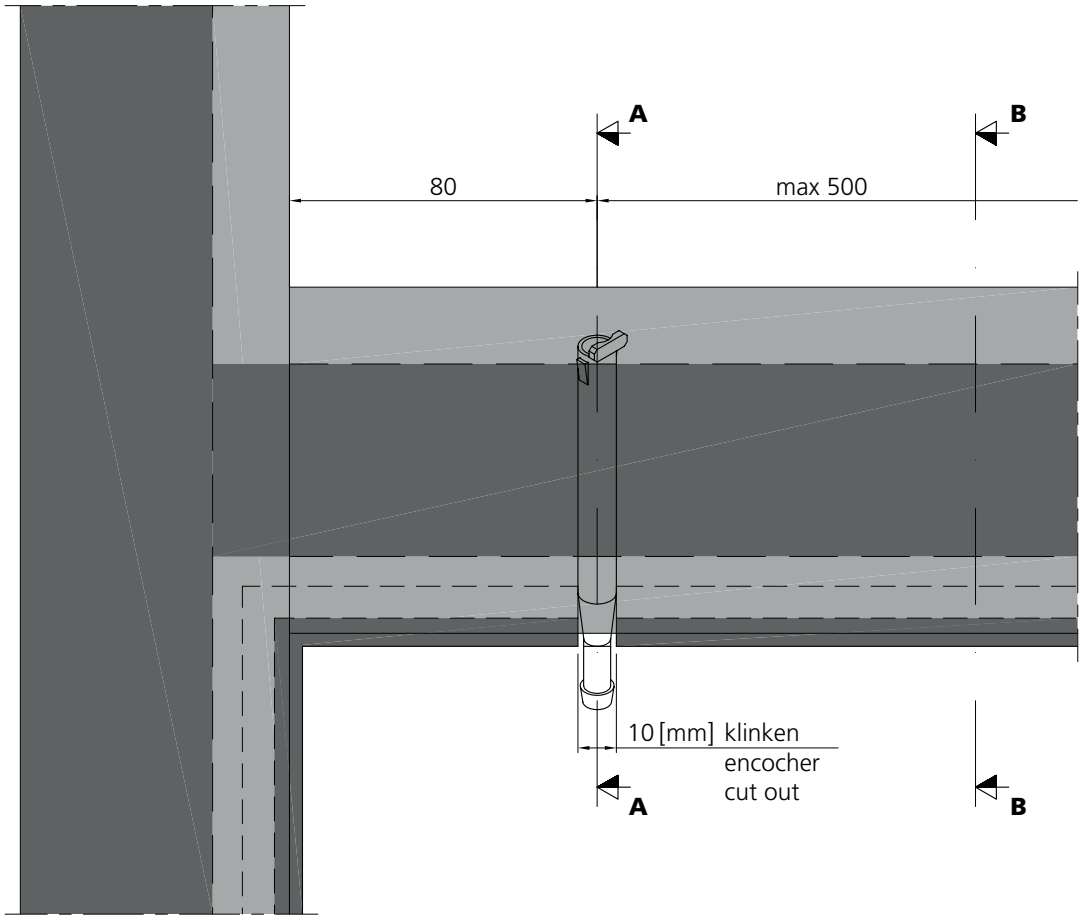

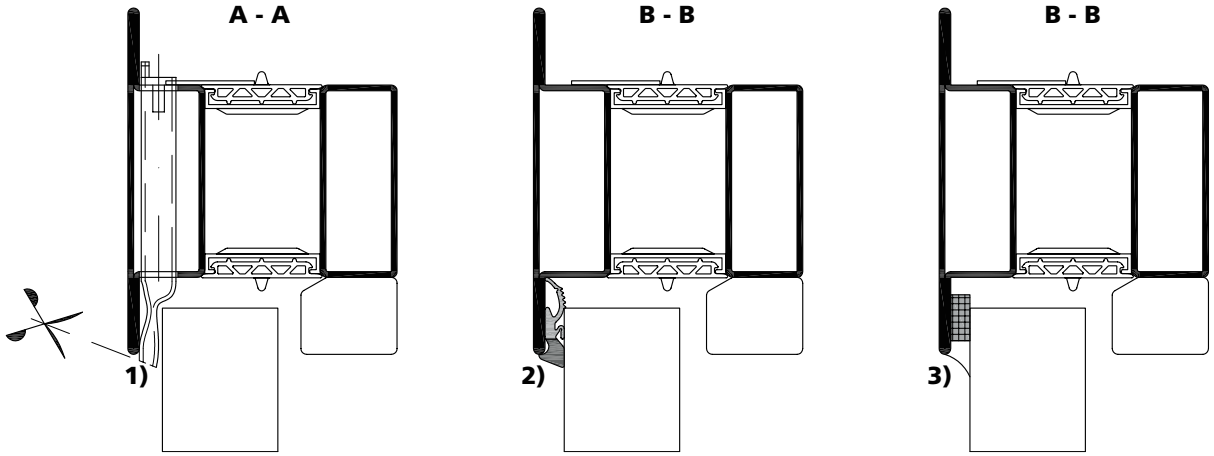

1) Im Bereich des Entspannungsröhrchens muss die Aussendichtung unterbrochen werden.
2/3) Verglasungsdichtung Art. Nr. 985302 bzw. Vorlegeband Art. Nr. 988003 werden im Bereich des Entspannungsröhrchens Art. Nr. 980101 unterbrochen.

1) Dans la zone de la tubulure de décompression, il faut interrompre le joint extérieur.
2/3) Le joint de vitrage art. no. 985302 ou le ruban art. no. 988003 sont interrompus dans la zone de la tubulure de décompression 980101.

1) In the areas of the compression pipe, the outer weatherstrip must be interrupted.
2/3) Glazing seal art. no. 985302 or preformed tape art. no. 988003 are interrupted in the areas of the decompression pipe art. no. 980101.

Stahl	Edelstahl
Acier	Acier inox
Steel	Stainless steel

Verglasung
Verglasungsdichtung innen

Vitrage
Joint de vitrage intérieur

Glazing
Inner glazing seal

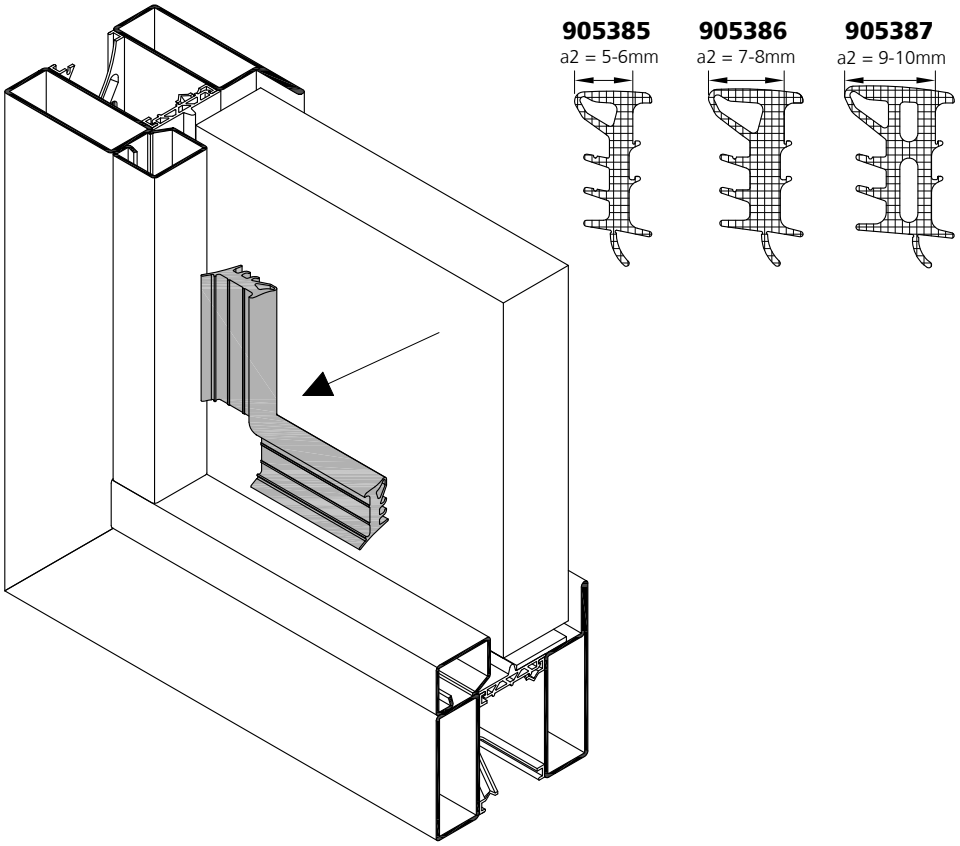

905385-905387

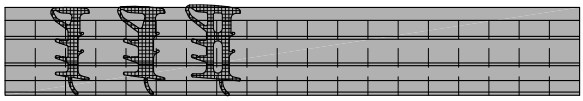

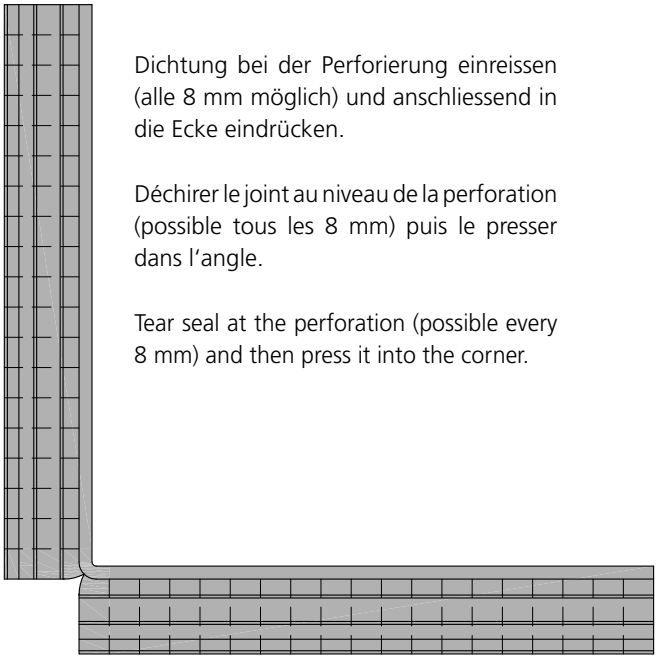

Dichtung bei der Perforierung einreissen (alle 8 mm möglich) und anschliessend in die Ecke eindrücken.

Déchirer le joint au niveau de la perforation (possible tous les 8 mm) puis le presser dans l'angle.

Tear seal at the perforation (possible every 8 mm) and then press it into the corner.

Verglasung
Verglasungsdichtung innen

Vitrage
Joint de vitrage intérieur

Glazing
Inner glazing seal

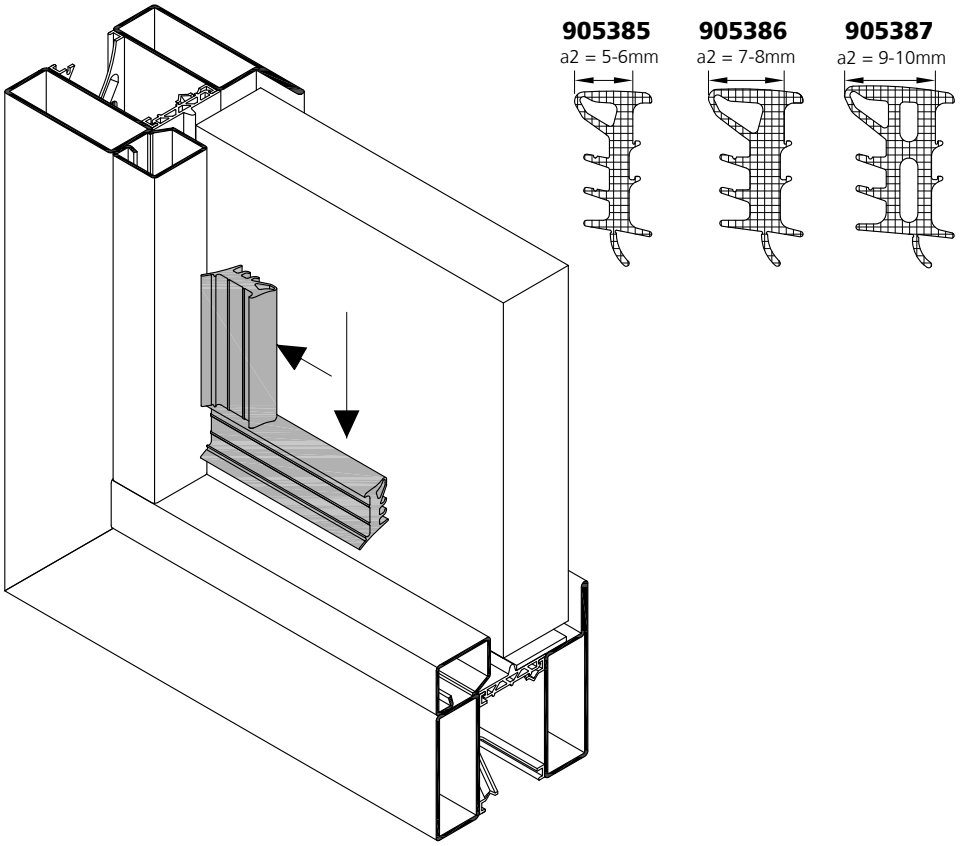

905385-905387

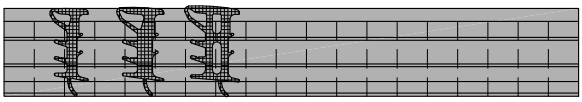

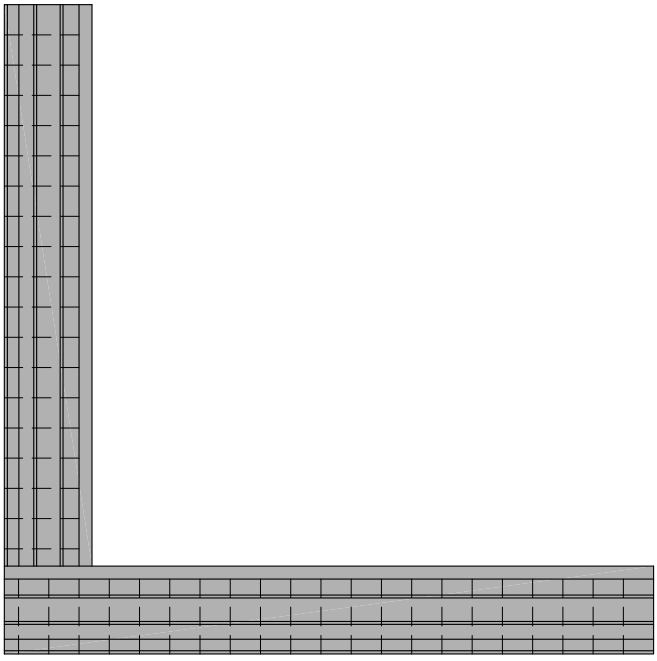

Stahl	Edelstahl
Acier	Acier inox
Steel	Stainless steel

Verglasung
Nassverglasung aussen

Vitrage
Vitrage à silicone extérieur

Glazing
Wet glazing outside

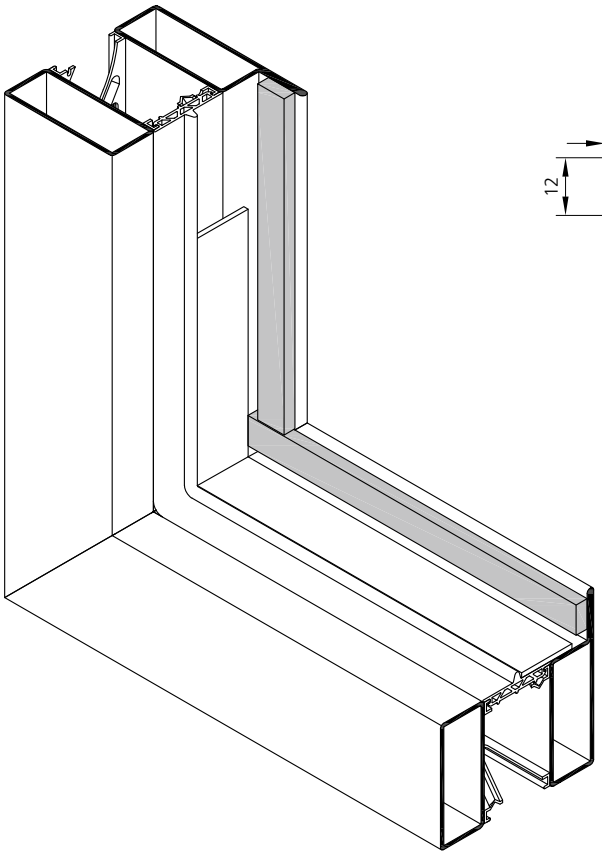

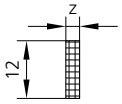

z	Art. Nr.:
4 [mm]	988002
5 [mm]	988003
6 [mm]	988004
8 [mm]	988006

forsterunico.

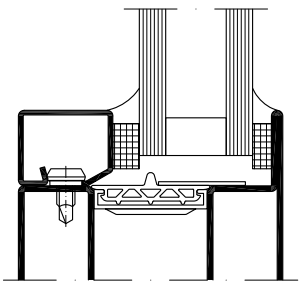

forsterunico.HI

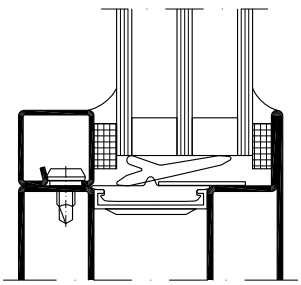

Verglasung
Nassverglasung innen

Vitrage
Vitrage à silicone intérieur

Glazing
Wet glazing inside

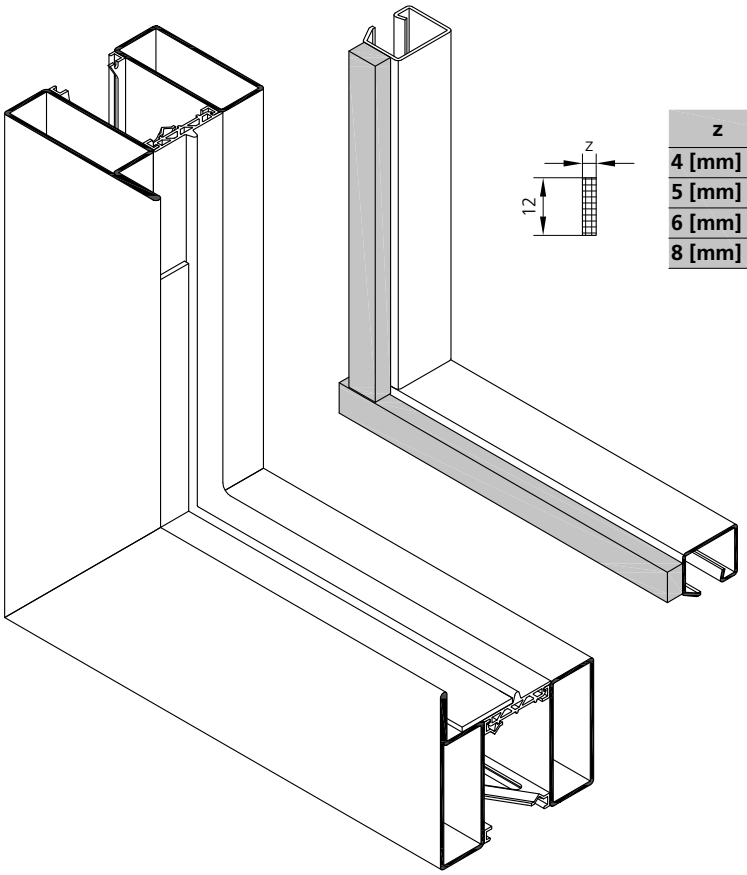

z	Art. Nr.:
4 [mm]	988002
5 [mm]	988003
6 [mm]	988004
8 [mm]	988006

forsterunico.

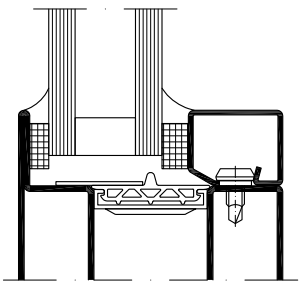

forsterunico.HI

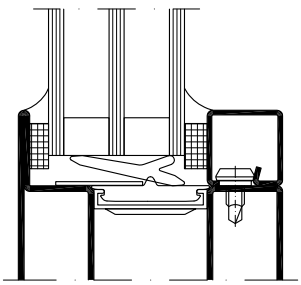

9

Fingerschutztür

Systemübersicht		9.1.1 - 9.1.6
Profile		9.2.1
Zubehör		9.3.1 - 9.3.6
Anwendungszeichnungen		9.4.1 - 9.4.17
	Systempläne	9.4.2 - 9.4.9
	Systemschnitte	9.4.10 - 9.4.13
	Konstruktionsdetails	9.4.14 - 9.4.16
	Bauanschluss	9.4.17
Verarbeitung		9.5.1 - 9.5.65
	Zuschnitt und Profilbearbeitung	9.5.2 - 9.5.14
	Einbau Beschläge	9.5.15 - 9.5.33
	Montage Dichtungen, Senkdichtungen	9.5.34 - 9.5.53
	Einbau Türschliesser	9.5.54 - 9.5.63
	Montage Türflügel	9.5.64 - 9.5.65

Porte anti-pince doigts

Tableau du système		9.1.1 - 9.1.6
Profilés		9.2.1
Accessoires		9.3.1 - 9.3.6
Coupes et plans		9.4.1 - 9.4.17
	Coupes du système	9.4.2 - 9.4.9
	Plans du système	9.4.10 - 9.4.13
	Détails de construction	9.4.14 - 9.4.16
	Raccord mural	9.4.17
Mise en œuvre		9.5.1 - 9.5.65
	Débitage et usinage des profilés	9.5.2 - 9.5.14
	Montage de la quincaillerie	9.5.15 - 9.5.33
	Montage joints et joints de seuil	9.5.34 - 9.5.53
	Montage ferme portes	9.5.54 - 9.5.63
	Montage vantail de porte	9.5.64 - 9.5.65

Anti-finger-trap door

Synopsis of system		9.1.1 - 9.1.6
Profiles		9.2.1
Accessories		9.3.1 - 9.3.6
Sections and plans		9.4.1 - 9.4.17
	System sections	9.4.2 - 9.4.9
	System plans	9.4.10 - 9.4.13
	Construction details	9.4.14 - 9.4.16
	Wall abutments	9.4.17
Processing		9.5.1 - 9.5.56
	Cutting and profile processing	9.5.2 - 9.5.14
	Installation of fittings	9.5.15 - 9.5.33
	Installation seals and automatic drop seals	9.5.34 - 9.5.53
	Installation door closers	9.5.54 - 9.5.63
	Installation door leaf	9.5.64 - 9.5.65

VUT 03/19

Symbole | Symboles | Symbols

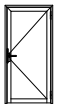

1-flügelige Tür ohne Antipanik-Funktion
Porte à 1 vantail sans fonction anti-panique
Single-leaved door without anti-panic-function

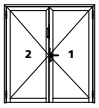

2-flügelige Tür ohne Antipanik-Funktion
Porte à 2 vantaux sans fonction anti-panique
Double-leaved door without anti-panic-function

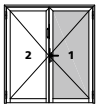

2-flügelige Tür, Verwendung Forster Artikel auf Gangflügel
Porte à 2 vantaux, utilisation des articles Forster sur le vantail de service
Double-leaved door, use Forster articles for opening leaf

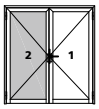

2-flügelige Tür, Verwendung Forster Artikel auf Standflügel
Porte à 2 vantaux, utilisation des articles Forster sur le vantail semi-fixe
Double-leaved door, use Forster articles for fixed leaf



1-flügelige Tür mit Antipanik-Funktion
Porte à 1 vantail avec fonction anti-panique
Single-leaved door with anti-panic-function



2-flügelige Tür mit Antipanik-Funktion auf Gangflügel
Porte à 2 vantaux avec fonction anti-panique sur le vantail de service
Double-leaved door with anti-panic-function only on active leaf

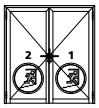

2-flügelige Tür mit Antipanik-Funktion auf Stand- und Gangflügel
Porte à 2 vantaux avec fonction anti-panique sur le vantail de service et le vantail semi-fixe
Double-leaved door with anti-panic-function on active and passive leaf



Türen ohne Antipanik-Anforderung
Portes sans exigence anti-panique
Doors without anti-panic requirement



Türen mit Antipanik-Anforderung
Portes avec exigence anti-panique
Doors with anti-panic requirement



Artikel gemäss Norm EN 179
Référence selon norme EN 179
Article according to EN 179



Artikel gemäss Norm EN 1125
Référence selon norme EN 1125
Article according to EN 1125



Einbruchhemmende Türen / Fenster
Portes / fenêtres anti-effraction
Burglary resistant doors / windows



Durchschusshemmende Türen / Fenster
Portes / fenêtres pare-balles
Bullet proof doors / windows

Das System

Barrierefreiheit und Fingerklemmschutz in einem. Mittels aufklipsbaren Halbrundschalenprofilen wird das Einklemmen von Fingern an der Nebenschliesskante verhindert. Quetsch- und Scherstellen nach DIN 18650 werden vermieden.

Das isolierte Schwellendetail mit Edelstahl-Abdeckungen erfüllt höchste optische Ansprüche und erfüllt die Anforderung nach DIN 18040 an das barrierefreie Bauen mittels eines absolut schwellenlosen Übergangs von innen nach aussen.

Die verwendeten Bandlager sind für ein maximales Flügelgewicht von 300 kg ausgelegt und eignen sich hervorragend für den Einsatz in hochfrequentierten Türen wie sie in Gebäuden mit starkem Publikumsverkehr vorkommen (z.B. Einkaufszentren, Krankenhäuser, Schulen).
Die Forster unico Fingerschutztüre erfüllt die Anforderungen der Produktenorm EN 14351-1 für Aussentüren.

Weitere Vorteile:
- Rationelle Fertigung und Montage dank aufeinander abgestimmte Systembeschläge und Zubehör
- Freie Farbgestaltung der Dichtungen (für grössere Bedarfsmengen)
- Standard unico Profile
- schmalste Ansichtsbreiten

Höhere Isolationswerte mit Forster unico Hi

Nur zwei Komponenten werden zusätzlich benötigt, um aus Forster unico ein hochwärmegedämmtes Forster unico Hi-Element zu fertigen.

Le système

Un passage libre sans entrave et une protection anti-pince doigts réunis dans le même système. Les profilés bombés clipsés sur le profilé empêchent le pincement des doigts au niveau de la rotation de la porte. Ils garantissent l'absence de zones d'écrasement et de cisaillement selon DIN 18650.

Le seuil isolé avec un revêtement en acier inoxydable remplit les plus hautes exigences visuelles et respecte les dispositions de DIN 18040 relatives à une construction sans entrave en garantissant un passage sans seuil de l'intérieur vers l'extérieur.

Les paliers des pivots sont conçus pour un poids de vantail maximal de 300 kg et conviennent très bien aux portes à usage intensif dans les bâtiments très fréquentés (par ex. centres commerciaux, hôpitaux, écoles).
La porte anti-pince doigts Forster unico respecte les exigences de la norme produit EN 14351-1 pour portes extérieures.

Autres avantages:
- Réalisation et montage rationnels grâce à la quincaillerie du système et aux accessoires compatibles entre eux
- Libre choix de la couleur des joints (pour quantités importantes)
- Profilés unico standard
- Largeurs de face vue extrêmement fines

Valeurs d'isolation thermique plus élevées avec Forster unico Hi

Seuls deux composants additionnels sont nécessaires pour faire de Forster unico un système Forster unico Hi à haute isolation thermique.

The system

Combined barrier-freedom and finger trapping protection. Fingers are protected against trapping by clipping half-rounded profiles on to the secondary closing edge. This avoids trapping points and shear traps in accordance with DIN 18650.

The insulated threshold detail with stainless steel cover meets top design requirements and complies with DIN 18040 with respect to barrier-free construction using an absolutely threshold-free transition from the inside to the outside.

The hinges used are designed for a maximum leaf weight of 300 kg and are eminently suitable for highly frequented doors such as those in buildings with heavy pedestrian traffic (e.g. shopping centres, hospitals, schools).
The Forster unico finger protection door meets the requirements of the product standard EN 14351-1 for external doors.

Added advantages:
- Efficient production and assembly thanks to matching system fittings and accessories
- Free colour options for seals (for larger quantities)
- Standard unico profiles
- Very narrow face widths

Higher insulation parameters with Forster unico Hi

Only two additional components are needed to make Forster unico into a very efficient heat insulating Forster unico Hi element.

forsterunico®

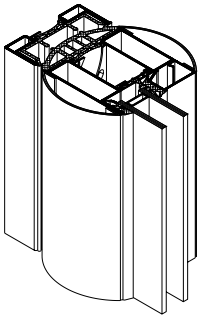

forsterunico® HI

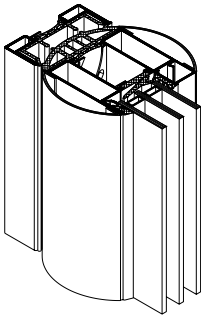

Technische Merkmale

Werkstoffe
- Stahl blank
- Stahl bandverzinkt

Abmessungen
Flügelmass: max. 1400 x 3000 mm
Flügelgewicht: max. 300 kg

Ansichtsbreiten
Identische Ansichtsbreiten auf Schloss- und Bandseite
- Rahmenprofil 30 [mm]
- Flügelprofil 85 [mm]

Beschläge
verdecktliegende Bänder

Oberflächenbehandlung
Freie Wahl des Beschichtungssystems

Dichtungen (Farbe)
Diverse Farben auf Anfrage (z.B. gleichfarbig mit dem Flügelprofil)

Wärmedämmung
- Forster unico: nach EN 10077-2
  $U_f \geq 2.1$ [W/(m²·K)]
- Forster unico Hi: nach EN 10077-1
  $U_D \geq 1.1$ [W/(m²·K)]

Füllungsdicken
Glas-/Paneelfüllungen bis 58 mm möglich

CE-Kennzeichnung nach 14351-1

Widerstandsfähigkeit bei Windlast (EN 12210) B3 / C3

Schlagregendichtheit (EN 12208)
≤ 5A

Luftdurchlässigkeit (EN 12207)
≤ Klasse 4

Dauerfunktion (EN 12400)
1-flügelig: Klasse 5 (200'000 Zyklen)

Klemmschutz (DIN 18650)
≤ 8 mm (Nebenschliesskante)

Barrierefrei (DIN 18040)
Schwellenfrei und stolperfrei (0 mm) mit isoliertem Bodenprofil und Edelstahlabdeckung.

Caractéristiques techniques

Matières premières
- acier brut
- acier en feuillard galvanisé

Dimensions
Dim. du vantail: max. 1400 x 3000 mm
Poids de vantail: max. 300 kg

Largeur des faces vues
Largeurs de face vue identiques côté serrure et côté paumelle
- Profilés de cadre 30 [mm]
- Profilés de vantail 85 [mm]

Quincaillerie
Paumelles non invisibles

Traitement de surface
Libre choix du traitement de surface

Joints (couleur)
Diverses couleurs sur demande (par ex. même couleur que le profilé du vantail)

Isolation thermique
- Forster unico: selon EN 10077-2
  $U_f \geq 2.1$ [W/(m²·K)]
- Forster unico Hi: selon EN 10077-1
  $U_D \geq 1.1$ [W/(m²·K)]

Épaisseur de remplissage
Verre/remplissage de panneau possible jusqu'à 58 mm

Marquage CE selon EN 14351-1

Résistance structurelle au vent (EN 12210) B3 / C3

Etanchéité à l'eau (EN 12208)
≤ 5A

Perméabilité à l'air (EN 12207)
≤ classe 4

Endurance (EN 12400)
1 vantail: classe 5 (200'000 cycles)

Protection anti-pince doigts (DIN 18650) ≤ 8 mm (arête de fermeture)

Absence d'entrave au passage (DIN 18040) Sans seuil et sans obstacle (0 mm) avec un profilé de sol isolé et un revêtement en acier inoxydable.

Technical characteristics

Materials
- Steel, bright
- Steel, continuously galvanized

Dimensions
Dimensions of leaf: max. 1400 x 3000 mm
Leaf weight: max. 300 kg

Facing widths
Identical face widths on the lock and hinge sides
- Frame profile 30 [mm]
- Leaf profile 85 [mm]

Fittings
Concealed hinge side

Surface treatments
Free choice of coating system

Weatherstrippings (color)
Various colours on request (e.g. matching the colour of the door leaf profile)

Thermal insulation
- Forster unico: according to EN 10077-2
  $U_f \geq 2.1$ [W/(m²·K)]
- Forster unico Hi: according to EN 10077-1
  $U_D \geq 1.1$ [W/(m²·K)]

Filling thicknesses
Glass and other infill panels to 58 mm are possible

CE-Marking according to EN 14351-1

Resistance to wind load (EN 12210) B3 / C3

Water tightness (EN 12208)
≤ 5A

Air permeability (EN 12207)
≤ class 4

Durability (EN 12400)
Single leaf: class 5 (200'000 cycles)

Trapping protection (DIN 18650)
≤ 8 mm (secondary closing edge)

Barrier-free (DIN 18040)
No threshold (0 mm) and no tripping, with insulated floor profile and stainless steel cover.

Systemvarianten Türen

Variantes du système Portes

System variations Doors

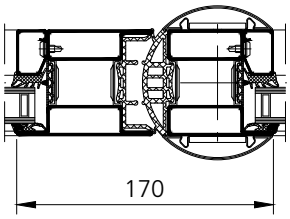

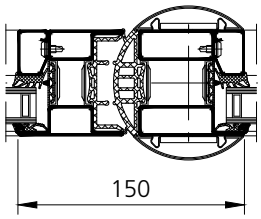

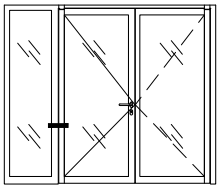

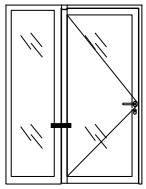

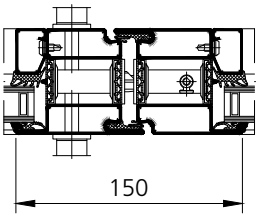

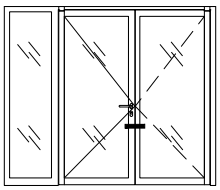

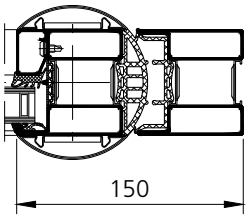

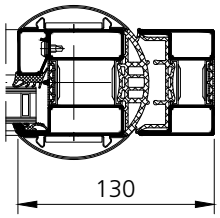

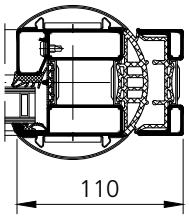

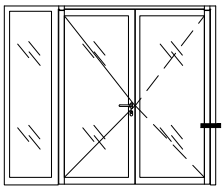

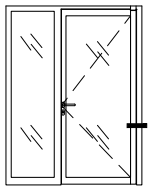

Barrierefreiheit
Absence d'entrave au passage
Barrier-free accessibility

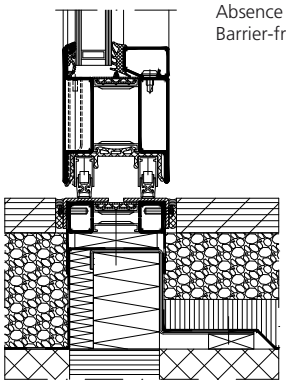

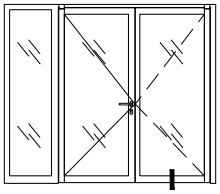

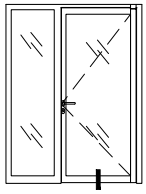

Systemübersicht Türen

Tableau du système Portes

Synopsis of system Doors

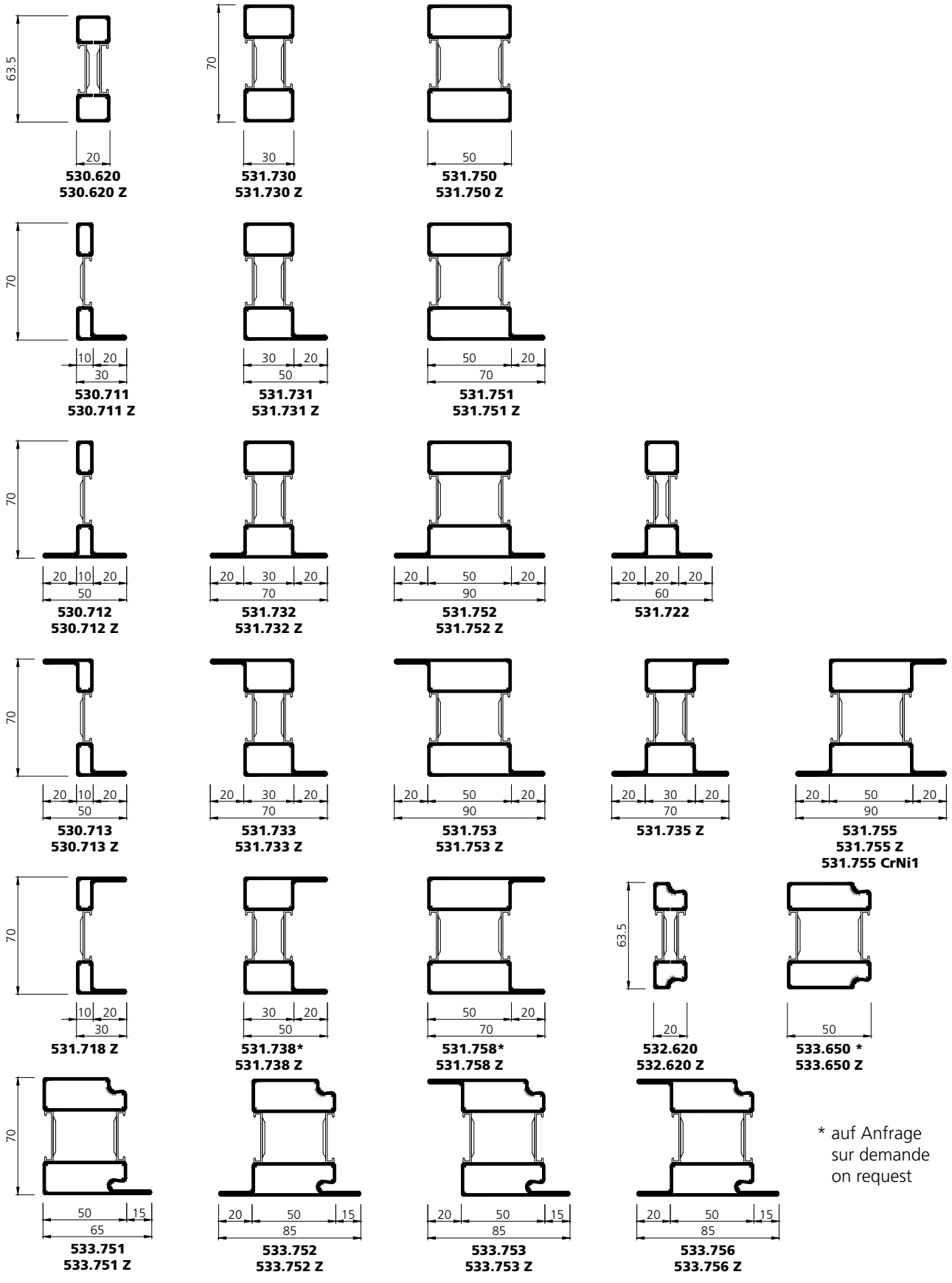

* auf Anfrage
sur demande
on request

VUT 03/19

Systemübersicht Türen

Tableau du système Portes

Synopsis of system Doors

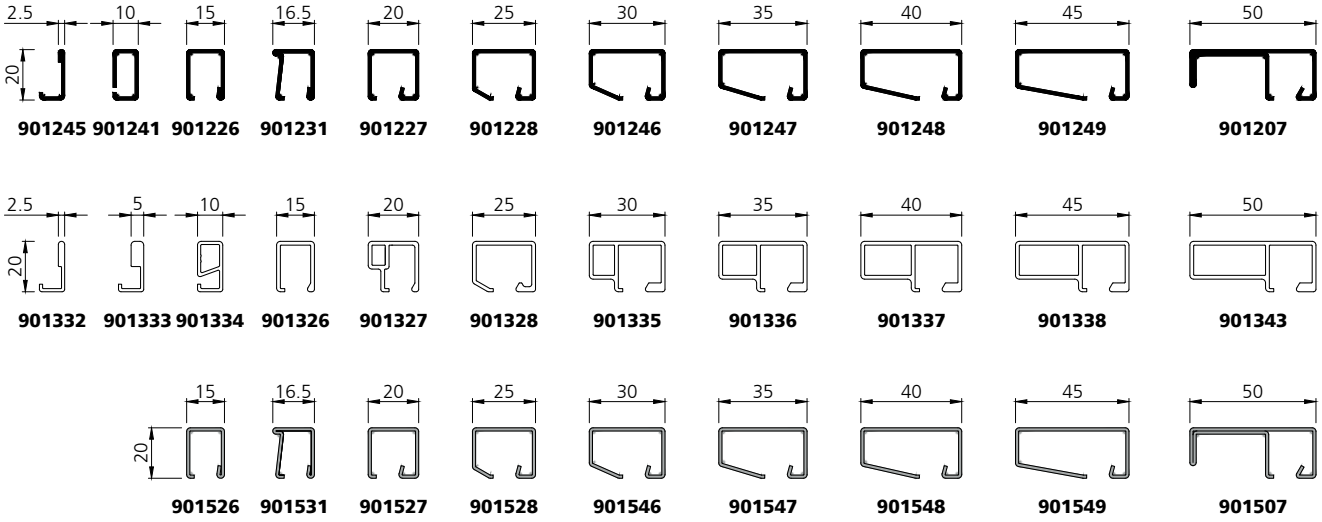

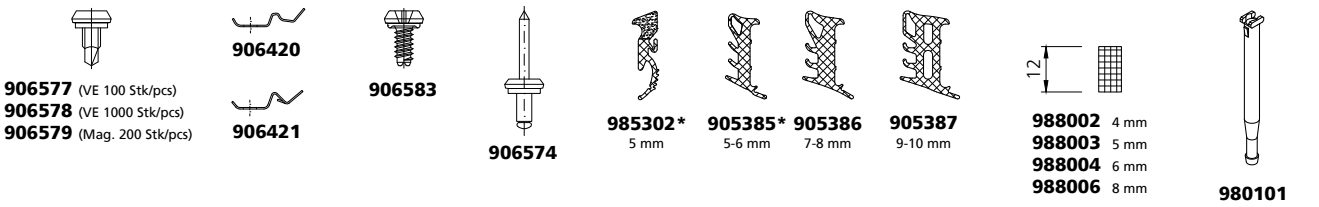

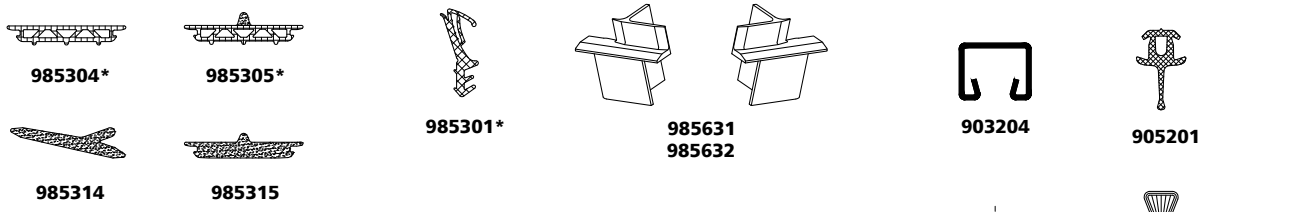

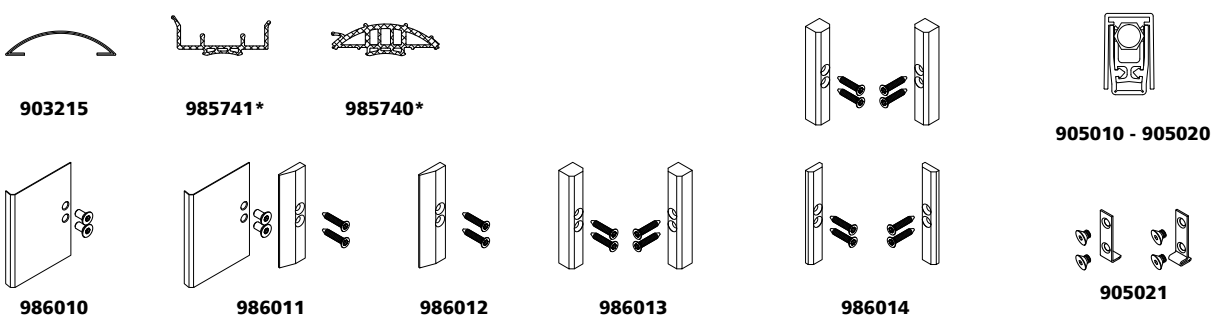

* EPDM schwarz, andere Farben (Silikon) auf Anfrage

* EPDM Silicon noir, autres couleurs (silicone) sur demande

* EPDM black, other colors (silicone) on request

VUT 03/19

Systemübersicht Türen

Tableau du système Portes

Synopsis of system Doors



907013

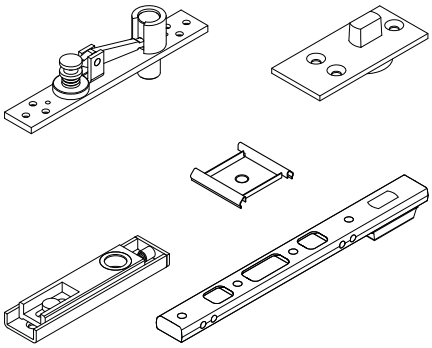

987995

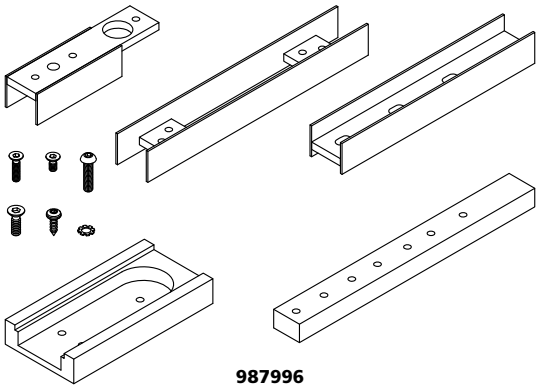

987996

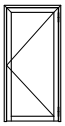

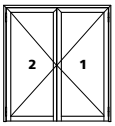



907350

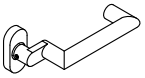

907351



907356



907352



907353

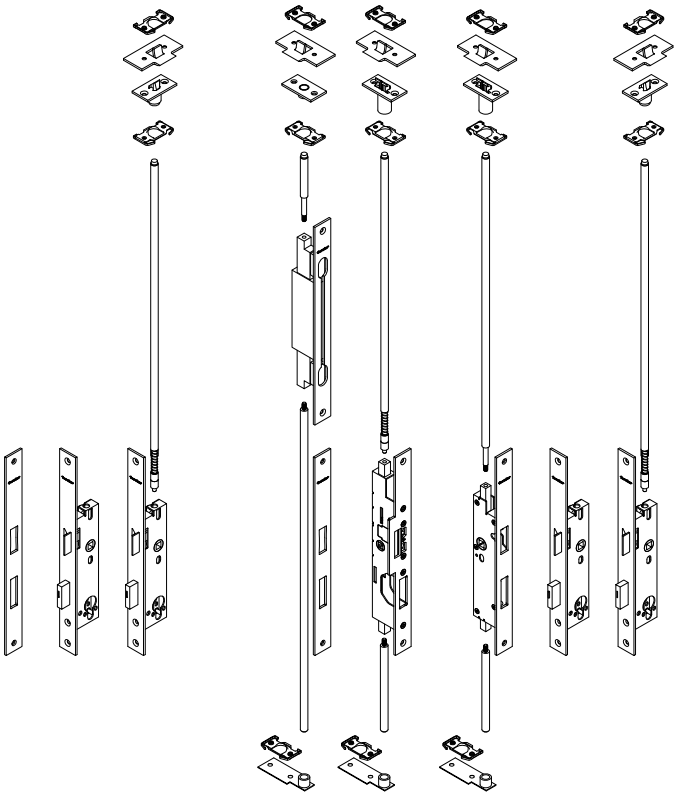

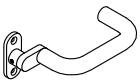

907327

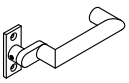

907326



907329



907337



907335



907338



907336

Schlösser und Gegenkästen - siehe Kapitel 3
Serrures et crémones - voir chapitre 3
Locks and opposite locks - see chapter 3

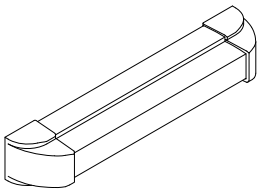

987207 - 987210

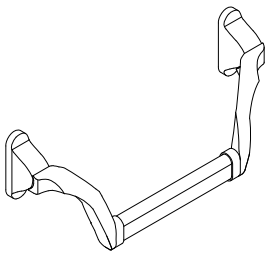

907286 - 907289

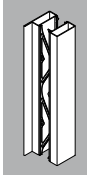

Profile Profilés Profiles

Profile / Profilés / Profiles (1:4)	Art. Nr. art. no.	m	L [mm]	G [kg/m]	I_y [cm⁴]	W_y [cm³]	I_x [cm⁴]	W_x [cm³]	e_y [mm]	e_z [mm]	O [m²/m]
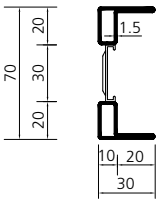	**531.718 Z**	bandverzinkt sendzimir galvanized	6000	2.307			1.12	0.59	35.00	11.41	0.260
			- 999 mm		4.32	0.09					
			1000 - 1499 mm		9.72	0.35					
			1500 - 2000 mm		14.30	0.08					
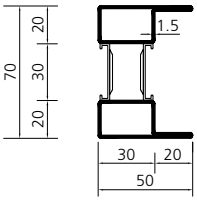	**531.738 Z***	bandverzinkt sendzimir galvanized	6000	3.427			4.44	1.58	35.00	2.43	0.310
			- 1999 mm		20.57	8.58					
			2000 - 2499 mm		24.02	8.85					
			2500 - 2999 mm		26.10	8.99					
			3000 - 3499 mm		27.41	9.07					
			3500 - 3999 mm		28.27	9.12					
			4000 - 6000 mm		28.87	9.15					
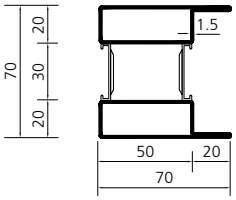	**531.758***	blank brut bright	6000	4.383			11.78	3.15	35.00	32.99	0.350
			- 1999 mm		23.80	10.53					
			2000 - 2499 mm		28.47	10.97					
	531.758 Z	bandverzinkt sendzimir galvanized	*2500 - 2999 mm*		31.44	11.19					
			3000 - 3499 mm		33.37	11.32					
			3500 - 3999 mm		34.67	11.37					
			4000 - 6000 mm		35.58	10.95					
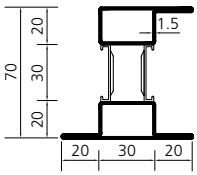	**531.735 Z**	bandverzinkt sendzimir galvanized	6000	3.869			9.17	2.62	34.12	35.64	0.350
			- 1999 mm		23.28	9.04					
			2000 - 2499 mm		27.56	9.34					
			2500 - 2999 mm		30.21	9.48					
			3000 - 3499 mm		31.90	9.56					
			3500 - 3999 mm		33.03	9.61					
			4000 - 6000 mm		33.81	9.64					
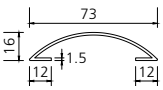	**903215**	bandverzinkt sendzimir galvanized	6000	1.183							0.110

* auf Anfrage
sur demande
on request



Gemeindekanzlei Schlosshof Falkenstein, CH-Niedergösgen

Zubehör Accessoires Accessories

Abbildung Figure Figure	Bezeichnung Désignation Designation	Verkaufseinheit Unité de vente Sales unit	Art.Nr. art. no. art. no.
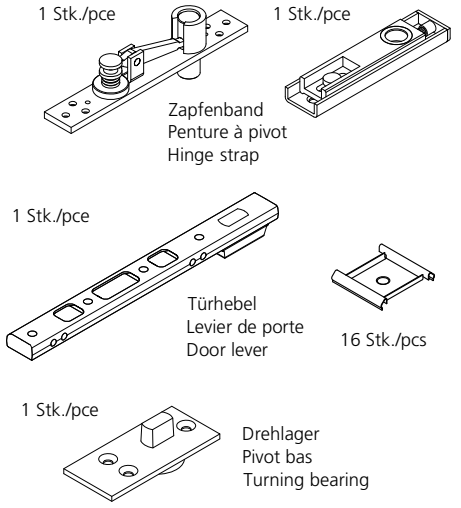	**Beschlagsgarnitur 1- und 2-flügelig** eine Garnitur pro Flügel exkl. Profile, Glashalteleisten und Standarddichtungen **Garniture des ferrements 1- et 2 vantaux** une garniture pour un vantail excl. profilés, parclose et joints standard **Fitting set single and double leaf** one set for one leaf excl. profiles, glazing beads and standard weatherstripping 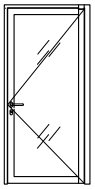 1 x 987995 1 x 987996 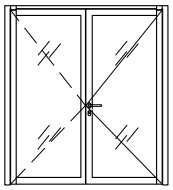 2 x 987995 2 x 987996	1 Stk./pce	**987995**
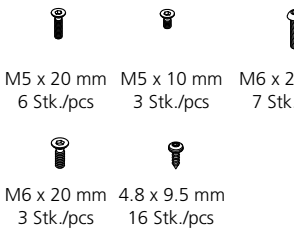			
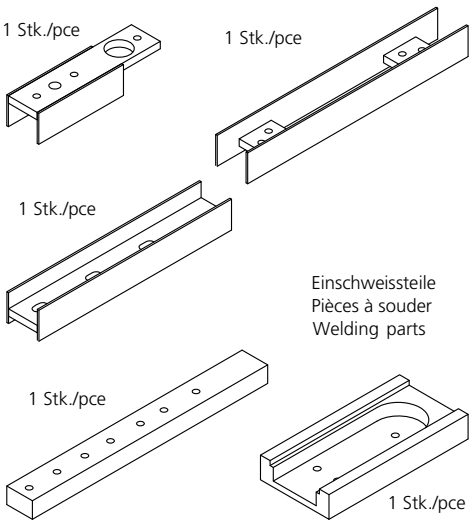	**Beschlagsgarnitur 1- und 2-flügelig** eine Garnitur pro Flügel inkl. Befestigungsschrauben exkl. Profile, Glashalteleisten und Standarddichtungen **Garniture des ferrements 1- et 2 vantaux** une garniture par vantail avec vis de fixation excl. profilés, parclose et joints standard **Fitting set single and double leaf** one set for one leaf incl. fastening screws excl. profiles, glazing beads and standard weatherstripping	1 Stk./pce	**987996**
	**Bolzen Kabelübergang** zu Zapfenband **Axe de pivot passe-câble** pour penture à pivot **Bolt cable crossing** for hinge strap	1 Stk./pce	**907013**

Zubehör
Dichtungen

Accessoires
Joints

Accessories
Weatherstrippings

Abbildung Figure Figure	Bezeichnung Désignation Designation	Verkaufseinheit Unité de vente Sales unit	Art.Nr. art. no. art. no.
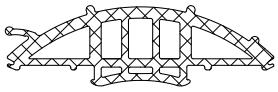	Dichtung Joint Weatherstripping Silikon schwarz silicon noir silicon black	12.5 m	**985740**
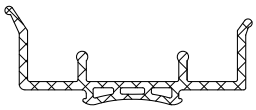	Dichtung Joint Weatherstripping Silikon schwarz silicon noir silicon black zusätzlich bestellen / à commander séparément / to order additionnally: Loctite 406 Sofortkleber, Primer Loctite 770	14 m	**985741**
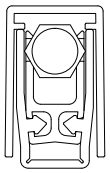 905021 Montageset / set de fixation / fastening set  Ablängbereich max. 125 mm Zone à découper max. 125 mm Max. length for cutting off 125 mm (Anleitung mitgeliefert) (Instruction inclue) (Instructions included) 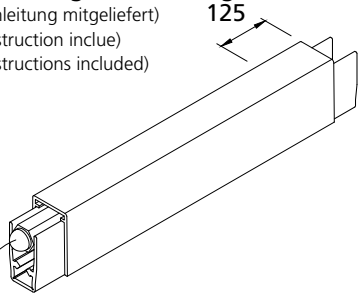 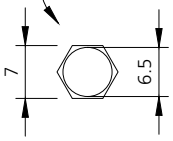 Auslösekopf aus Edelstahl Bouton de déclenchement en inox Release button in stainless steel	Absenkbare Bodendichtung inkl. Montageset 905021 Joint seuil automatique incl. set de fixation 905021 Drop floor seal incl. fastening set 905021 * 230 - 343 mm * 344 - 468 mm * 469 - 593 mm * 594 - 718 mm * 719 - 843 mm 844 - 968 mm 969 - 1093 mm 1094 - 1218 mm 1219 - 1343 mm 1344 - 1468 mm * 1469 - 1593 mm *auf Anfrage sur demande on request Zuschnitt über Bestellformular Coupe en longueur via formulaire de commande For pre-cutting, use order form	1 Stk./pce	**905010** **905011** **905012** **905013** **905014** **905015** **905016** **905017** **905018** **905019** **905020**
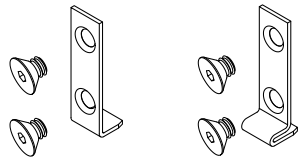	Montageset Ersatz Set de fixation Remplacement Fastening Set Replacement	1 Stk./pce	**905021**

Bodensenkdichtung
Bestellformulare
Sonderlängen

Joint de seuil automatique
Formulaire de commande
pour coupes en longueur

Automatic drop seal
Ordering form
for seals cut to length

☐ Bestellung**: 905002**
Commande**: 905002**
Order**: 905002**

Kunde:
Client:
Customer: _____

Kontaktperson:
Responsable de projet:
Project responsibility: _____

Objekt:
Projet:
Project: _____

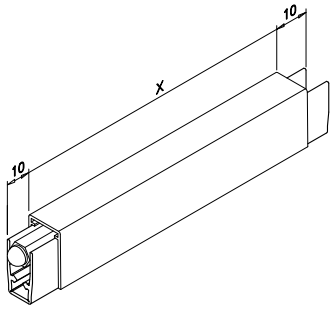

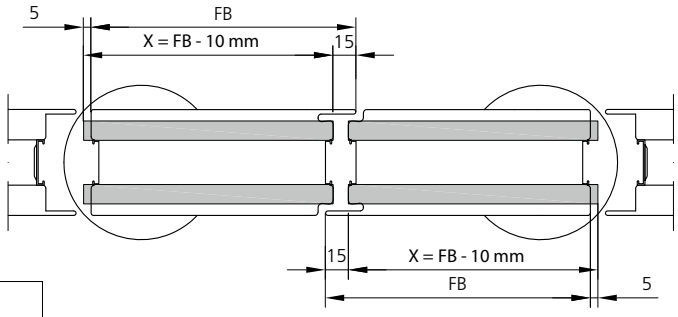

Anwendungsbereich Domaine d´application Specified area of application	Stück Pièce Piece	Länge X Longueur X Lenght X
FB = 230 - 343 mm		
FB = 344 - 468 mm		
FB = 469 - 593 mm		
FB = 594 - 718 mm		
FB = 719 - 843 mm		
FB = 844 - 968 mm		
FB = 969 - 1093 mm		
FB = 1094 - 1218 mm		
FB = 1219 - 1343 mm		
FB = 1344 - 1468 mm		
FB = 1469 - 1593 mm		

inkl. Montageset 905021
avec kit de montage 905021
incl. installation set 905021

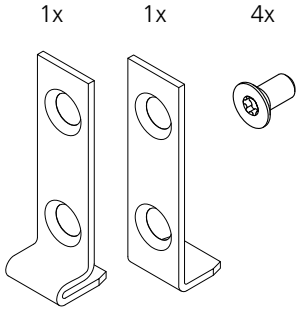

Zubehör
Auslöseset

Accessoires
Kit de déclenchement

Accessories
Release set

Abbildung Figure Figure	Bezeichnung Désignation Designation	Verkaufseinheit Unité de vente Sales unit	Art.Nr. art. no. art. no.
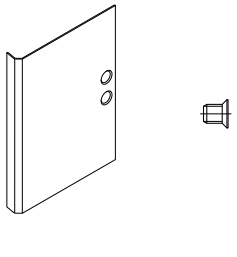 1 x 2 x	**Auslöseset für 1 absenkbare Bodendichtung** 1-flügelig, einwärtsöffnend, Edelstahl inkl. Schrauben M5 x 6.5 **Kit de déclenchement pour 1 joint seuil automatique** 1 vantail, ouverture à l'intérieur, acier inox avec vis M5 x 6.5 **Release set for 1 automatic drop seal** single leaf, opening inwards, stainless steel incl. M5 x 6.5 screws	1 Stk./pce	**986010**
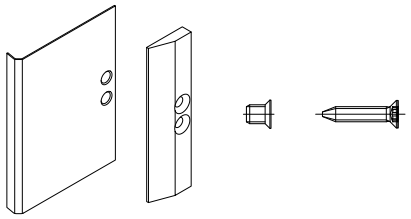 1 x 1 x 2 x 2 x	**Auslöseset für 2 absenkbare Bodendichtungen** 1-flügelig, auswärts- und einwärtsöffnend, Edelstahl inkl. Schrauben M5 x 6.5 und M4 x 21 **Kit de déclenchement pour 2 joints seuils automatiques** 1 vantail, ouverture à l'extérieur et à l'intérieur, acier inox avec vis M5 x 6.5 et M4 x 21 **Release set for 2 automatic drop seals** single leaf, opening out- and inwards, stainless steel incl. M5 x 6.5 and M4 x 21 screws	1 Stk./pce	**986011**
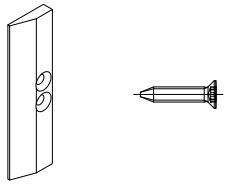 1 x 2 x	**Auslöseset für 1 absenkbare Bodendichtung** 1-flügelig, auswärtsöffnend, Edelstahl inkl. Schrauben M4 x 21 **Kit de déclenchement pour 1 joint seuil automatique** 1 vantail, ouverture l'extérieur, acier inox avec vis M4 x 21 **Release set for 1 automatic drop seal** single leaf, opening outwards, stainless steel incl. M4 x 21 screws	1 Stk./pce	**986012**
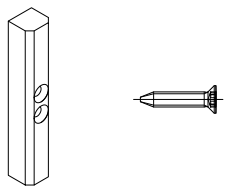 2 x 4 x	**Auslöseset für 1 absenkbare Bodendichtung** 2-flügelig, auswärts- und einwärtsöffnend, Edelstahl inkl. Schrauben M4 x 21 **Kit de déclenchement pour 1 joint seuil automatique** 2 vantaux, ouverture à l'extérieur et à l'intérieur, acier inox avec vis M4 x 21 **Release set for 1 automatic drop seal** double leaf, opening out- and inwards, stainless steel incl. M4 x 21 screws	1 Stk./pce	**986013**
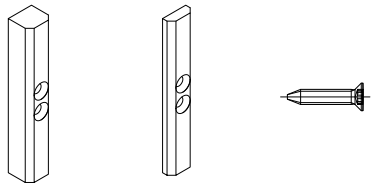 2 x 2 x 8 x	**Auslöseset für 2 absenkbare Bodendichtungen** 2-flügelig, auswärts- und einwärtsöffnend, Edelstahl inkl. Schrauben M4 x 21 **Kit de déclenchement pour 2 joints seuils automatiques** 2 vantaux, ouverture l'extérieur et à l'intérieur, acier inox avec vis M4 x 21 **Release set for 2 automatic drop seals** double leaf, opening out- and inwards, stainless steel incl. M4 x 21 screws	1 Stk./pce	**986014**

Auslöseset
Bestellseite

Kit de déclenchement
Page de commande

Release set
Order page

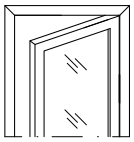 Auswärts öffnend ouverture à l'extérieur opening outwards	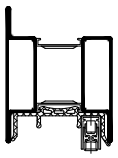	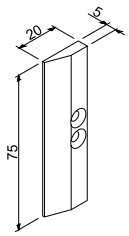 1 Stk. / pce  2 Stk. / pcs (M4 x 21mm)	**986012**
	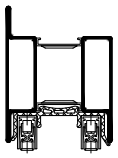	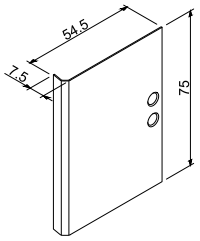 1 Stk. / pce 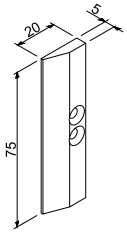 1 Stk. / pce 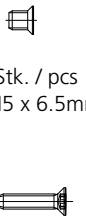 2 Stk. / pcs (M5 x 6.5mm) 2 Stk. / pcs (M4x 21mm)	**986011**
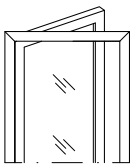 Einwärts öffnend ouverture à l'intérieur opening inwards	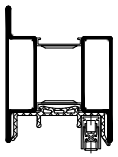	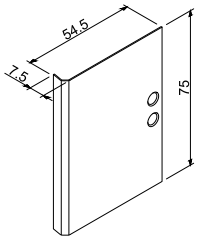 1 Stk. / pce  2 Stk. / pcs (M5 x 6.5mm)	**986010**
	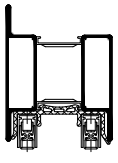	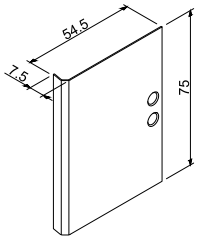 1 Stk. / pce 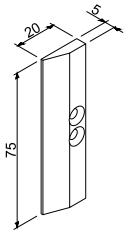 1 Stk. / pce 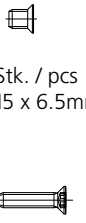 2 Stk. / pcs (M5 x 6.5mm) 2 Stk. / pcs (M4 x 21mm)	**986011**

Auslöseset
Kit de déclenchement
Release set
Bestellseite
Page de commande
Order page

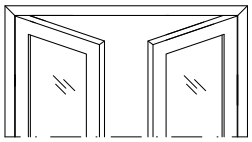 Auswärts öffnend ouverture à l'extérieur opening outwards	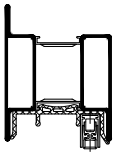	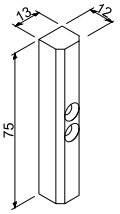 2 Stk. / pcs  4 Stk. / pcs (M4 x 21mm)	**986013**
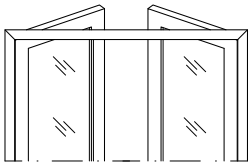 Einwärts öffnend ouverture à l'intérieur opening inwards	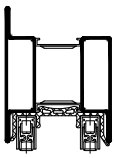	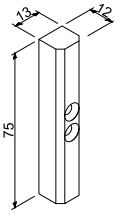 2 Stk. / pcs 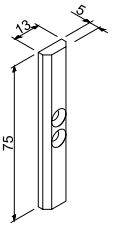 2 Stk. / pcs  8 Stk. / pcs (M4 x 21mm)	**986014**



Anwendungszeichnungen Coupes et plans Sections and plans



Cultural Center Westrand, BE-Dilbeek

VUT 03/19

forsterunico®

Systemplan | Plan du système | System plan

un_sp_0406

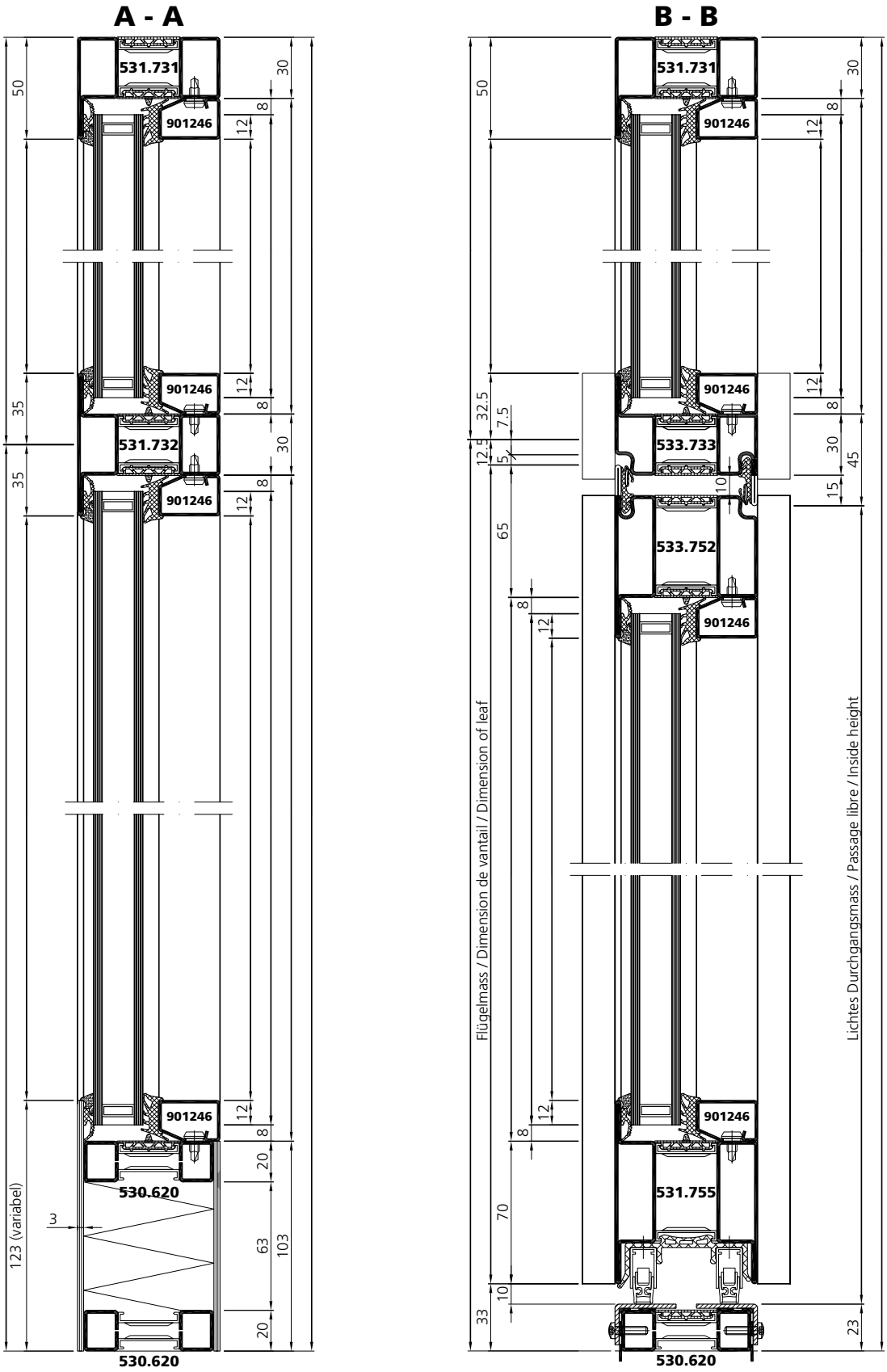

Systemplan | Plan du système | System plan

un_sp_0406

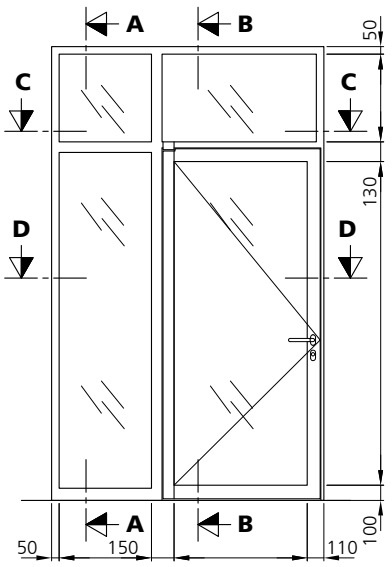

C - C

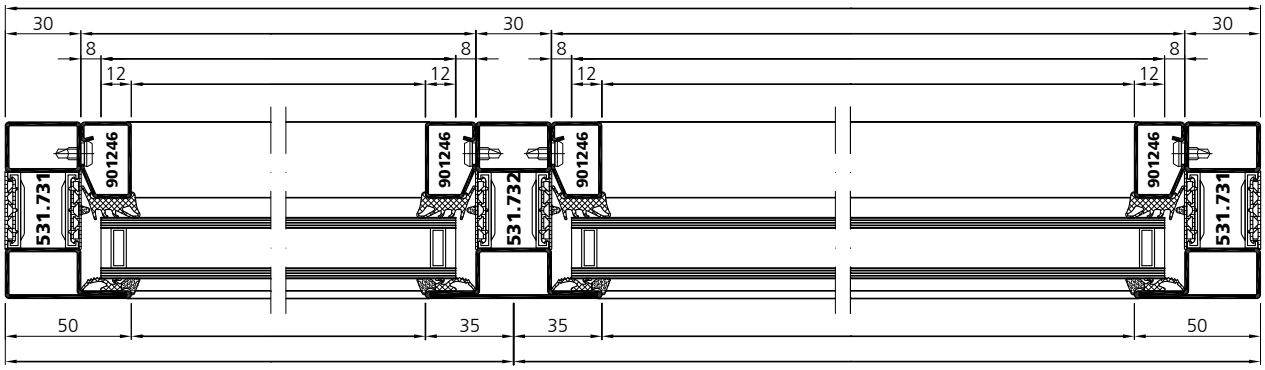

D - D

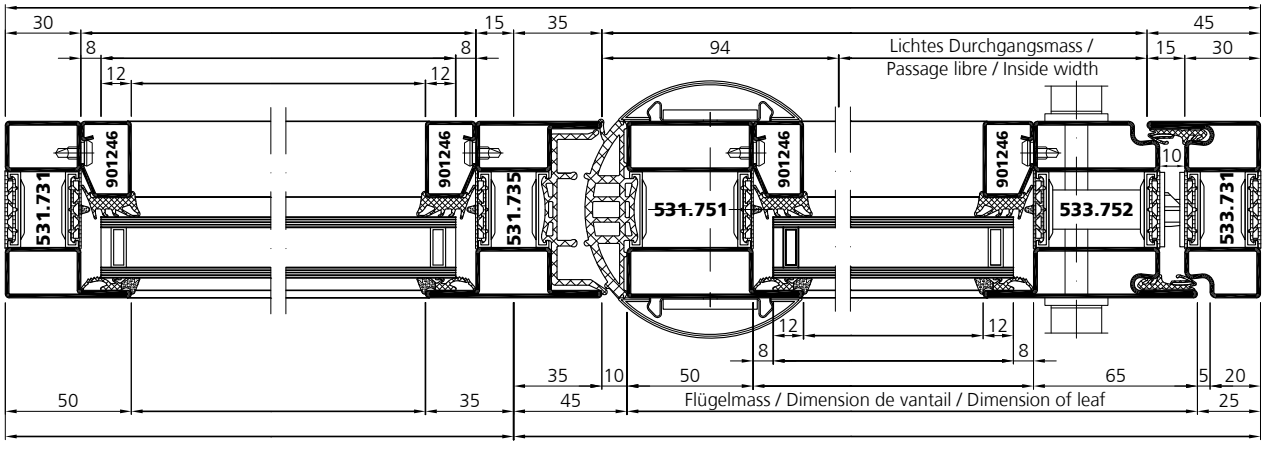

VUT 03/19

Systemplan | Plan du système | System plan

un_sp_0398

A - A

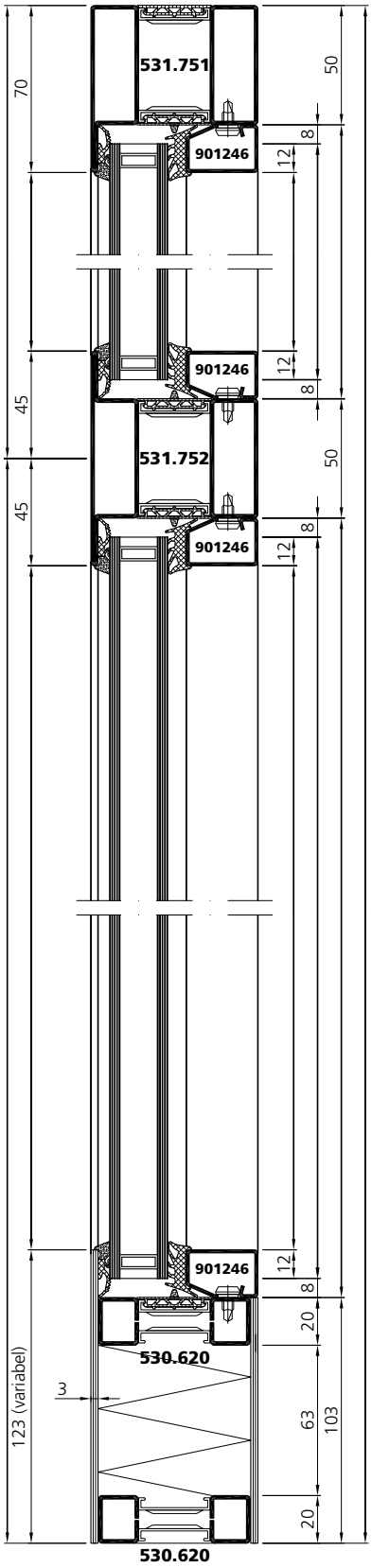

B - B

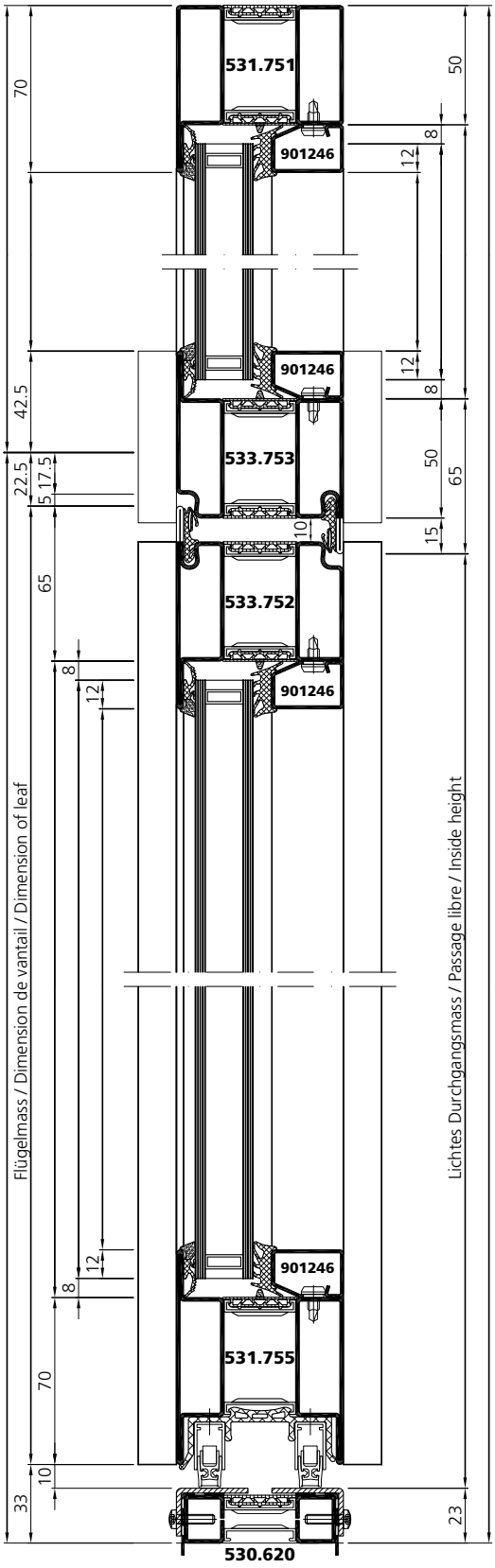

Systemplan | Plan du système | System plan

un_sp_0398

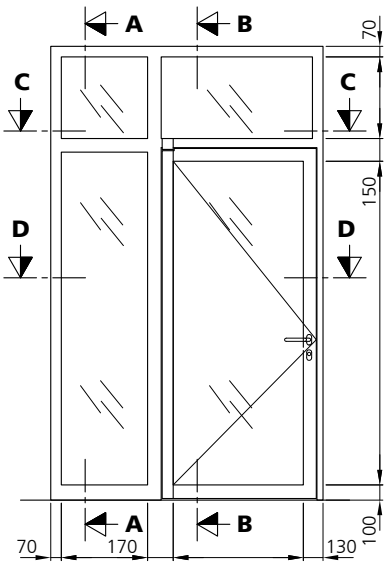

C - C

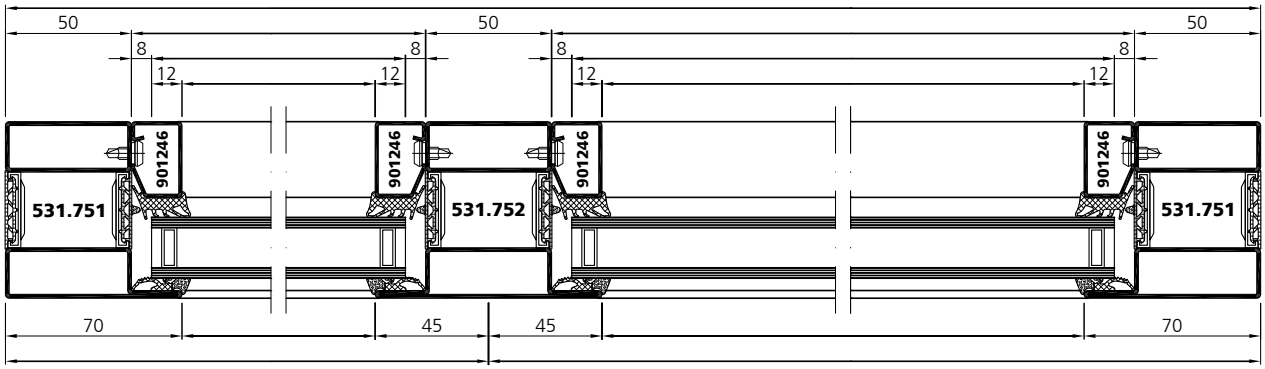

D - D

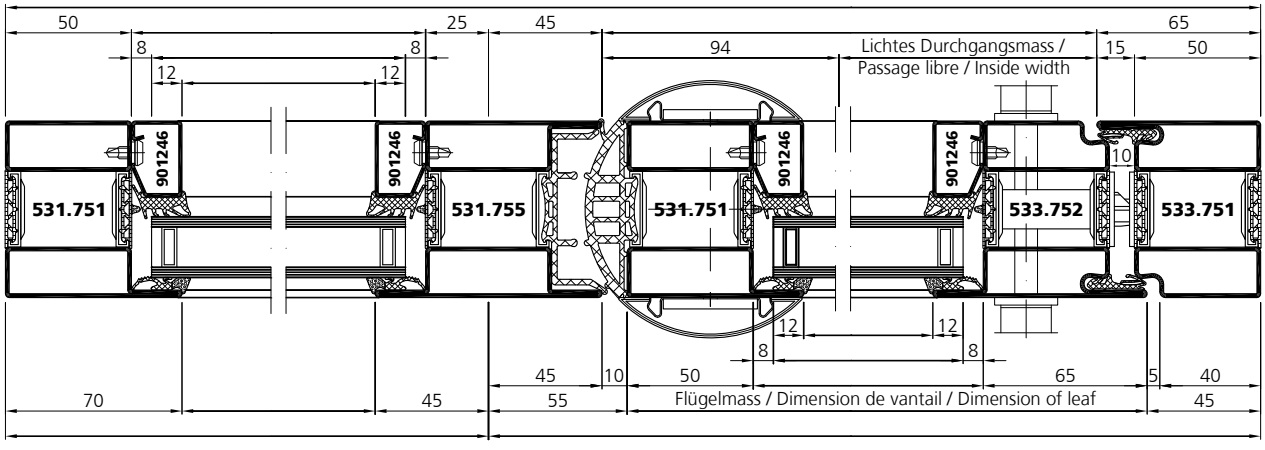

VUT 03/19

Systemplan | Plan du système | System plan

un_sp_0407

A - A

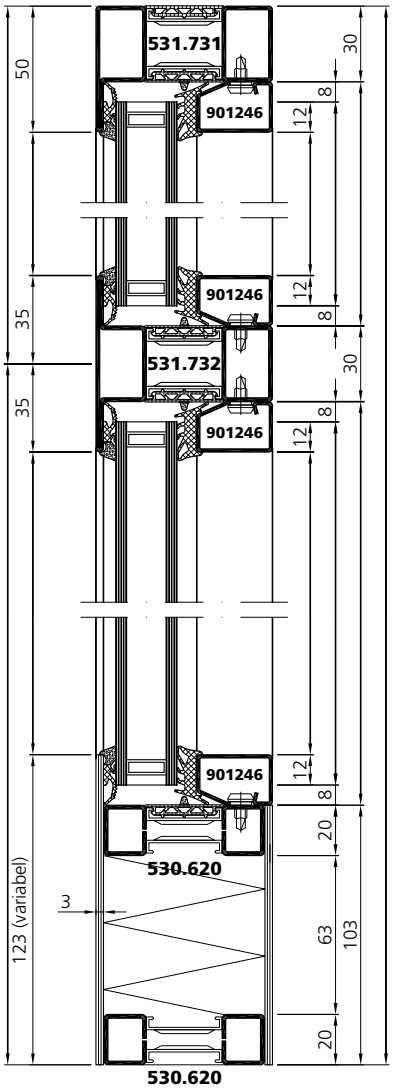

B - B

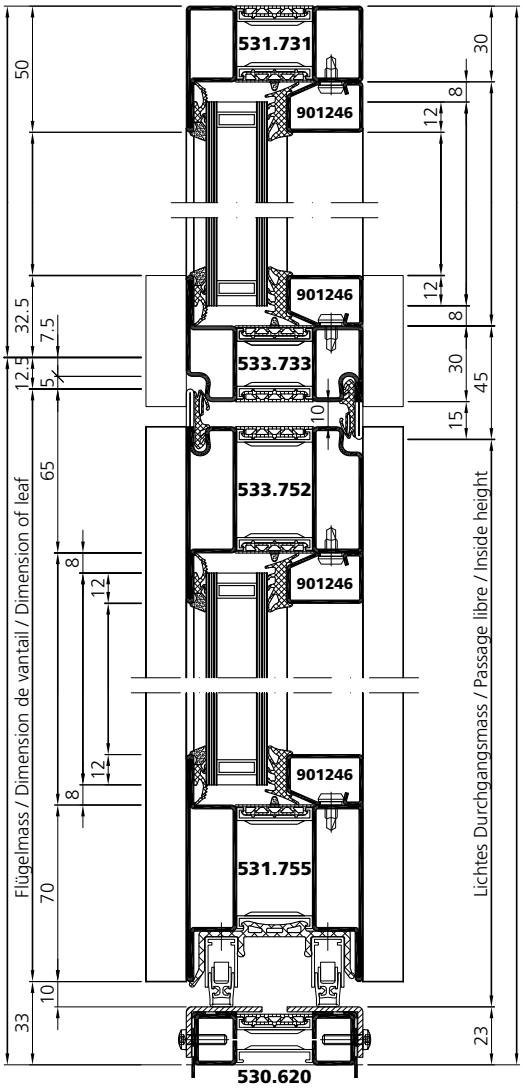

D - D

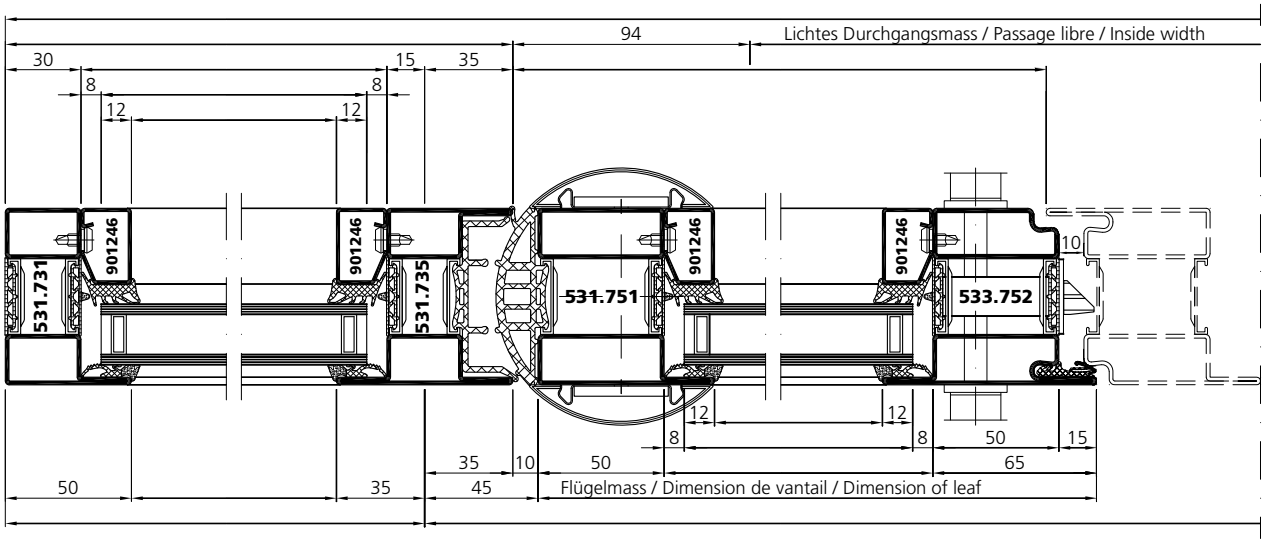

VUT 03/19

Systemplan | Plan du système | System plan

un_sp_0407

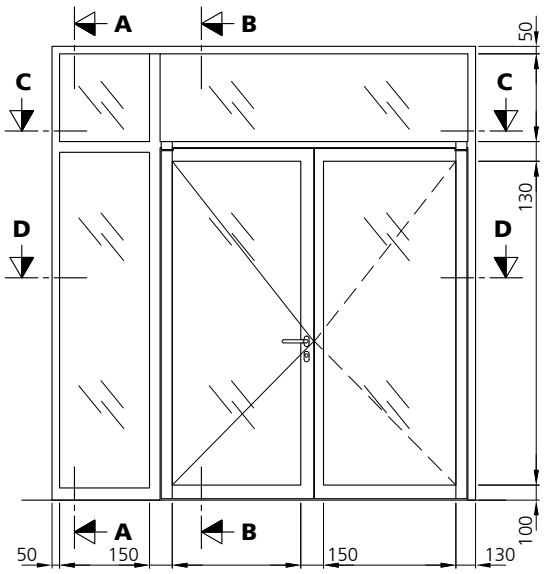

C - C

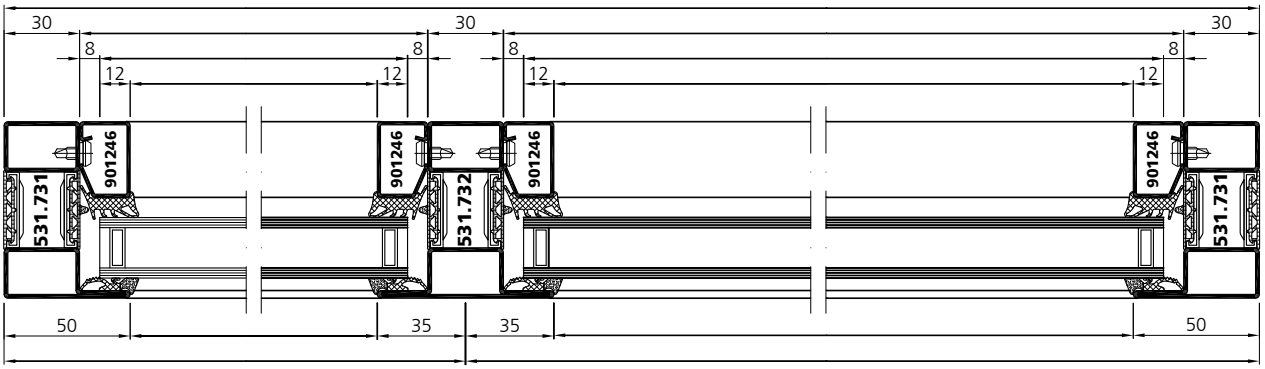

D - D

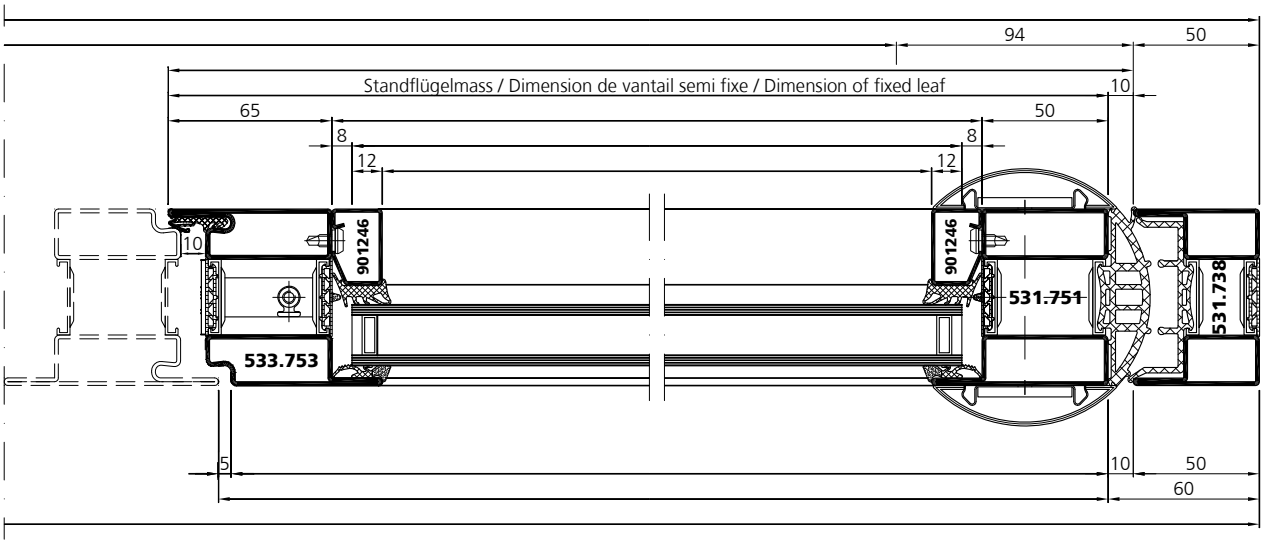

VUT 03/19

Systemplan | Plan du système | System plan

un_sp_0404

A - A

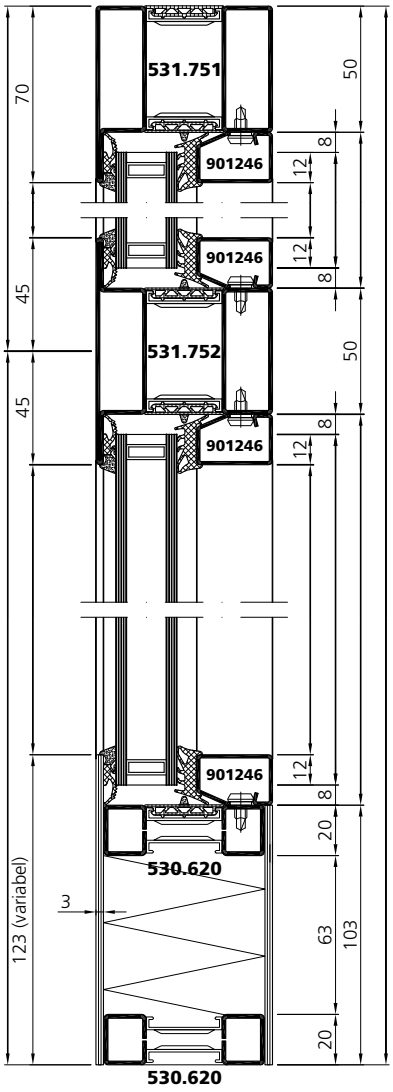

B - B

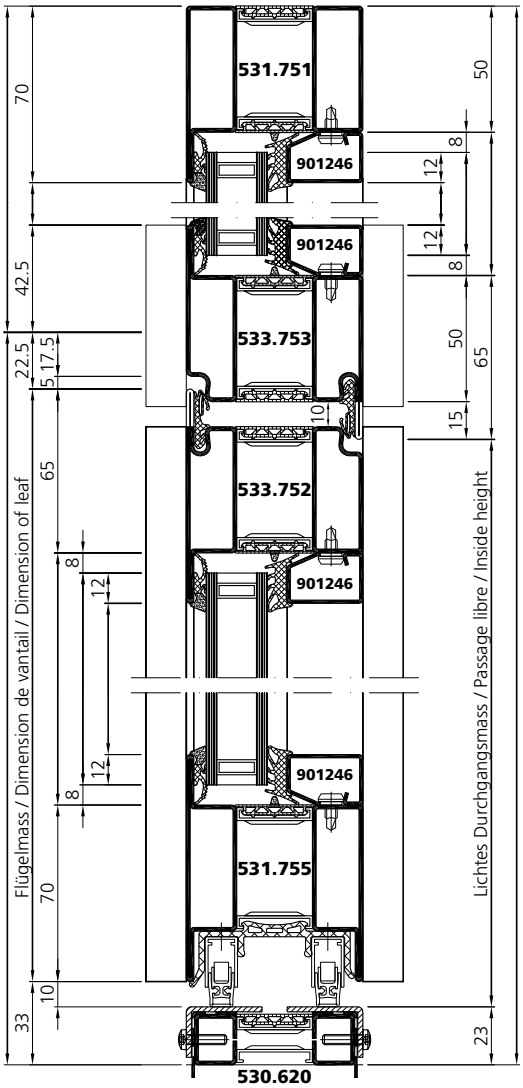

D - D

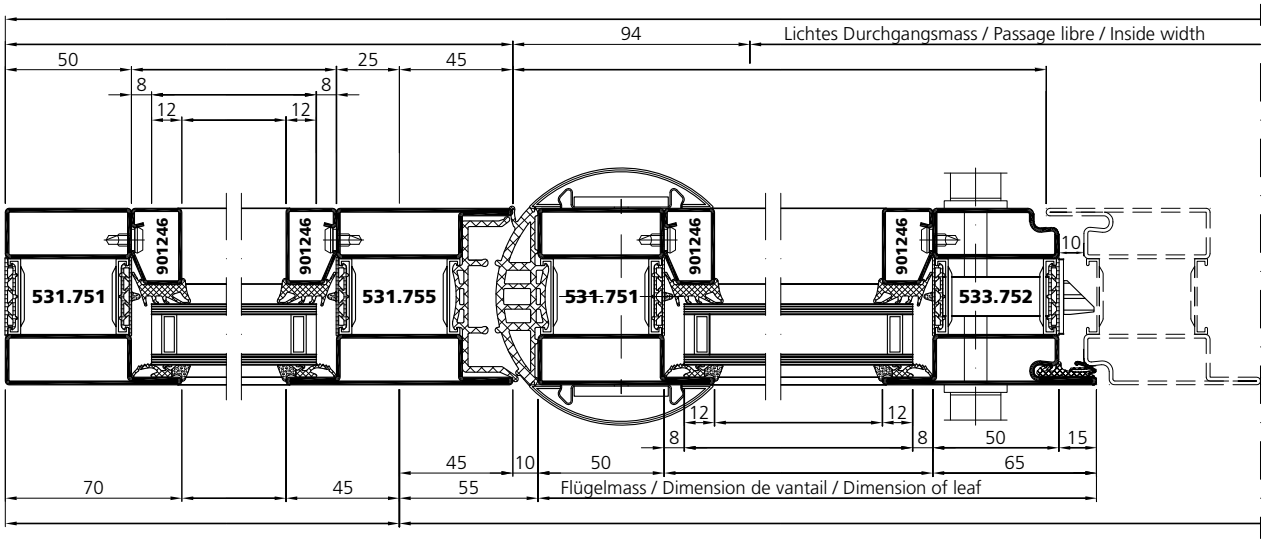

VUT 03/19

Systemplan | Plan du système | System plan

un_sp_0404

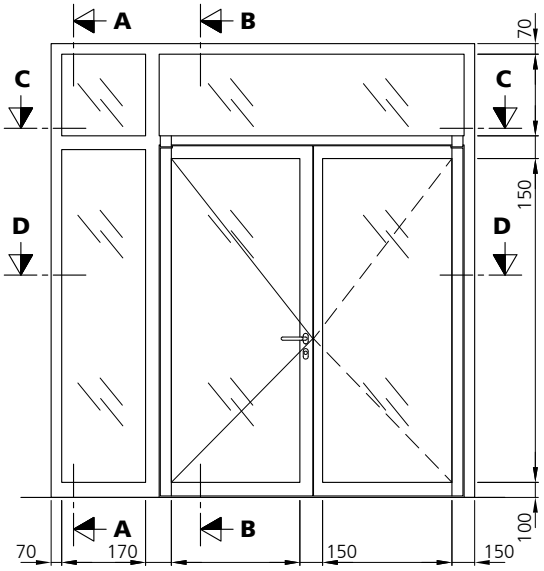

C - C

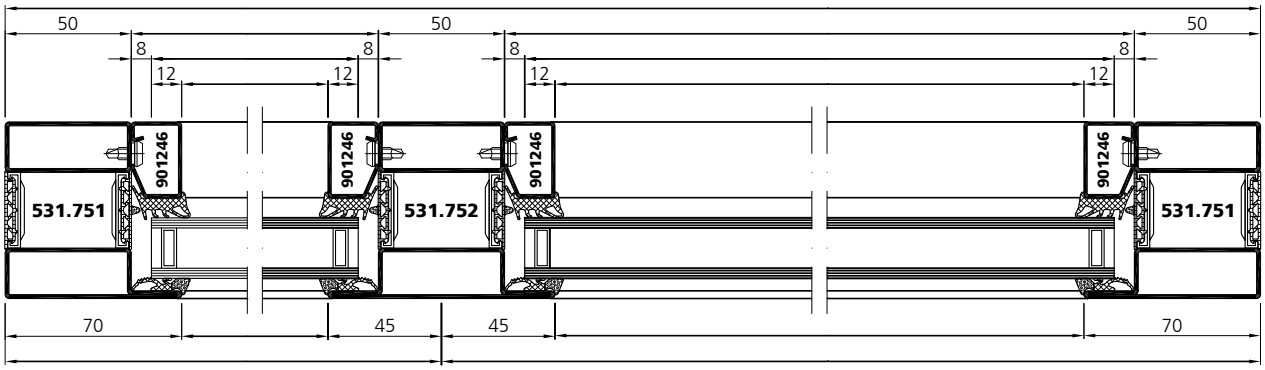

D - D

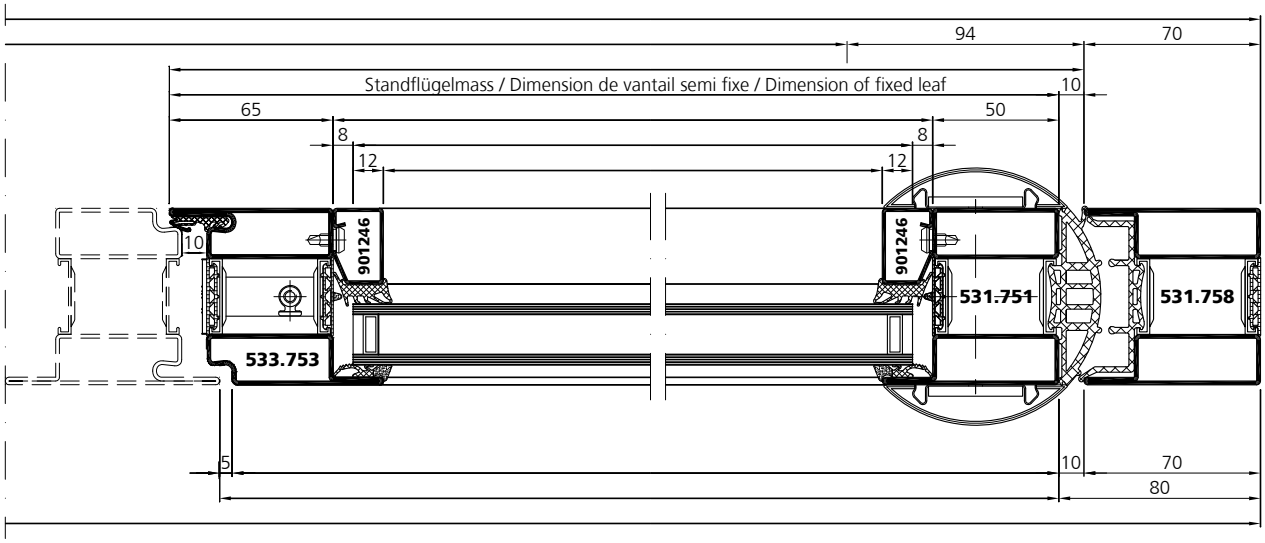

VUT 03/19

Systemschnitte | Coupes du systèmes | System sections

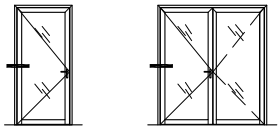

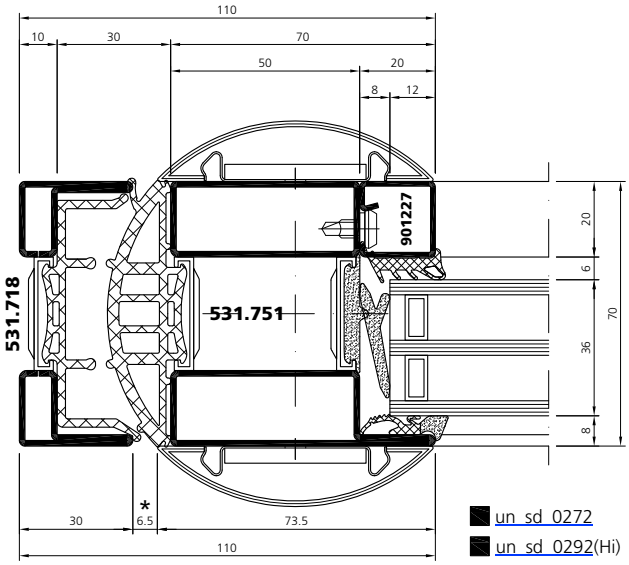

un_sd_0272
un_sd_0292(Hi)

* DIN 18650 (≤ 8 mm)

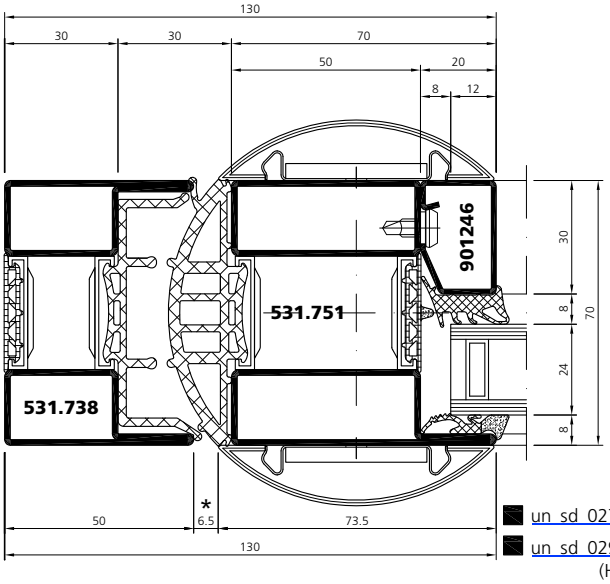

un_sd_0271
un_sd_0291
(Hi)

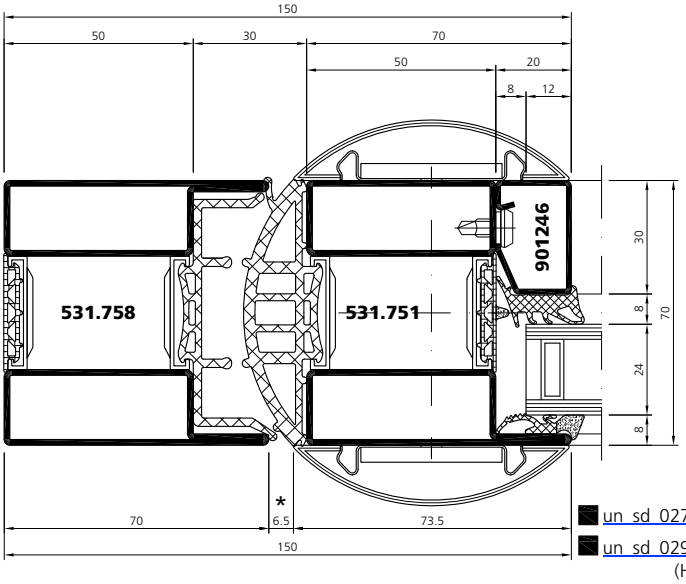

un_sd_0270
un_sd_0290
(Hi)

Systemschnitte | Coupes du systèmes | System sections

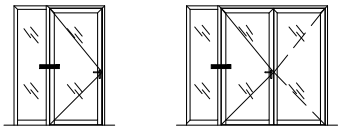

* DIN 18650 (≤ 8 mm)

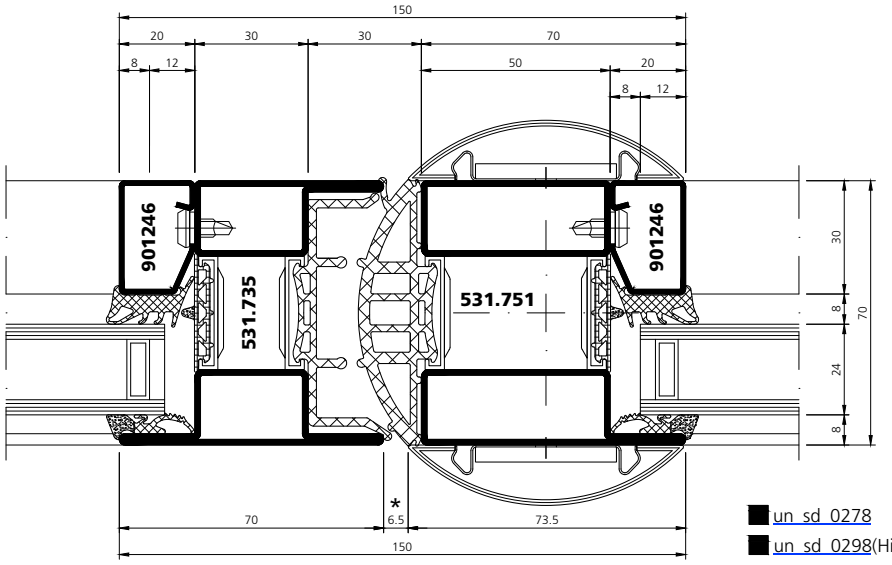

un_sd_0278
un_sd_0298(Hi)

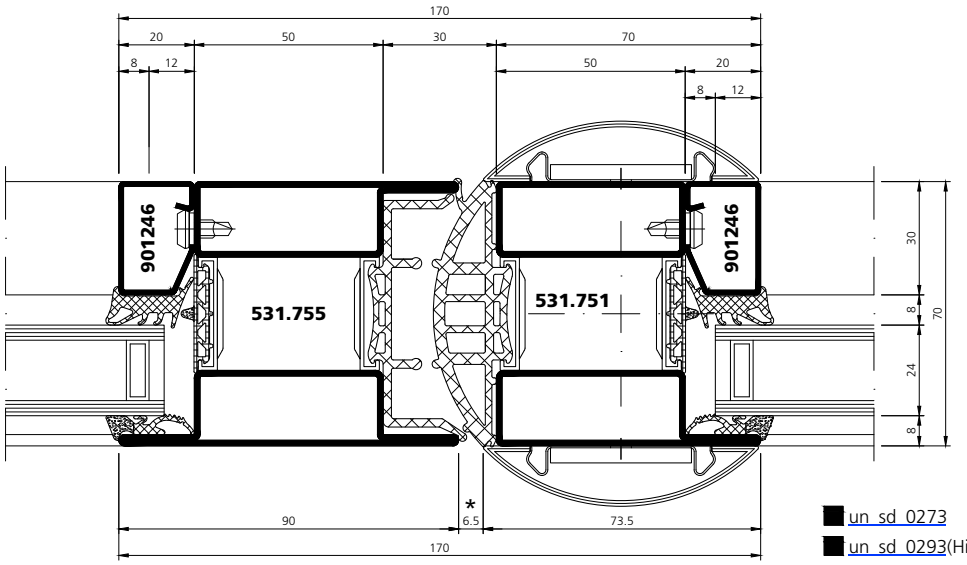

un_sd_0273
un_sd_0293(Hi)

Systemschnitte | Coupes du systèmes | System sections

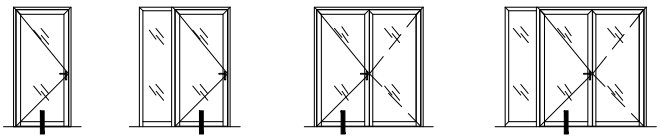

*** Barrierefreiheit**
Absence d'entrave au passage
Barrier-free accessibility

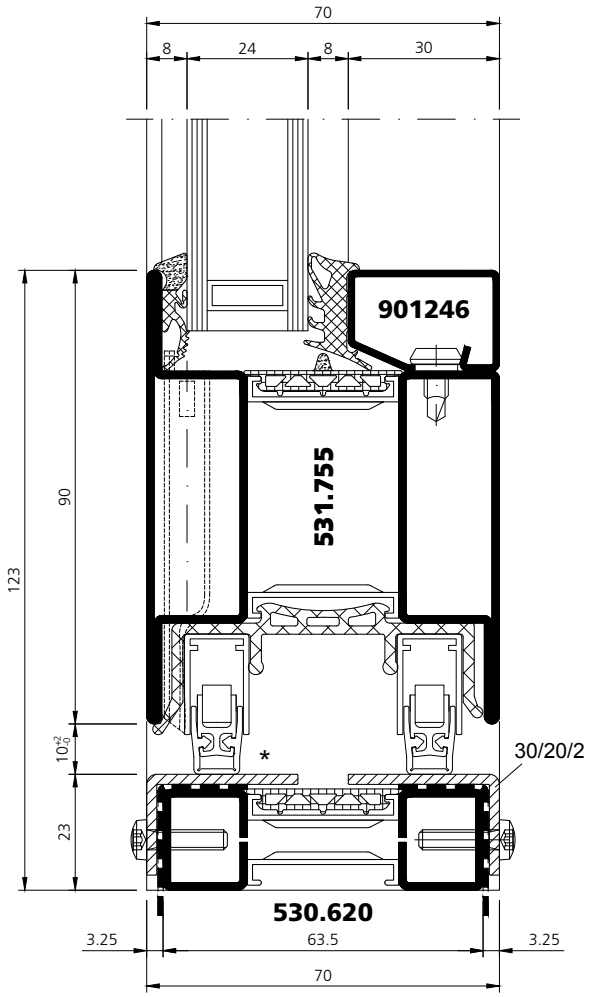

un_sd_0274
un_sd_0294(Hi)

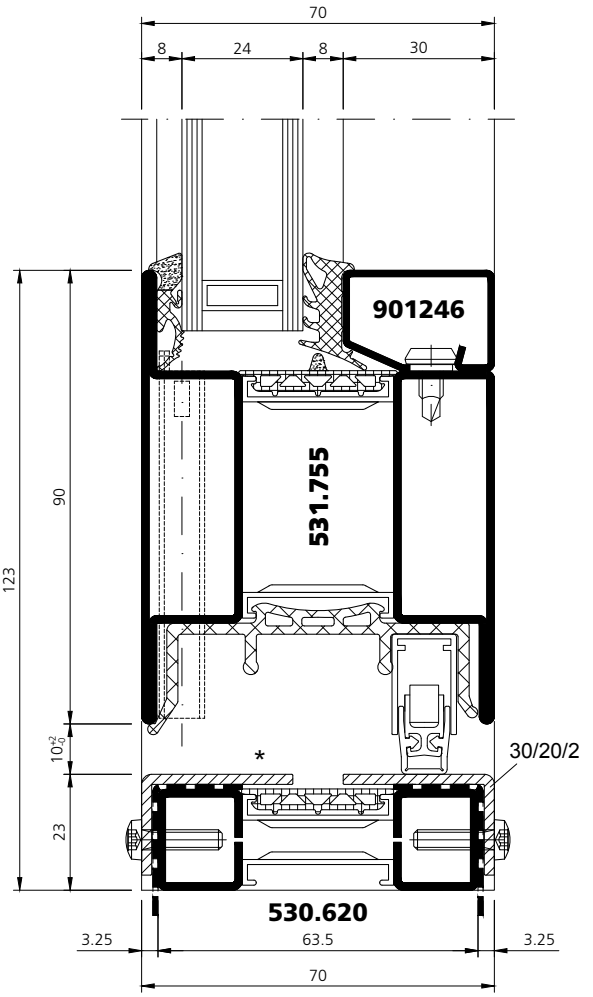

un_sd_0275
un_sd_0295(Hi)

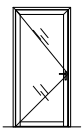

1 Bodendichtung / 1 joint seuil /
1 floor seal
EN 12207 - Klasse / Classe / Class 3
EN 12208 - Klasse / Classe / Class 3A
EN 12210 - Klasse / Classe / Class B3

2 Bodendichtungen / 2 joints seuils /
2 floor seals
EN 12207 - Klasse / Classe / Class 4
EN 12208 - Klasse / Classe / Class 5A
EN 12210 - Klasse / Classe / Class C3

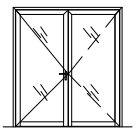

1 + 2 Bodendichtungen / 1 et 2 joints seuils /
1 and 2 floor seals
EN 12207 - Klasse / Classe / Class 2
EN 12208 - Klasse / Classe / Class 3A
EN 12210 - Klasse / Classe / Class B2

Systemschnitte | Coupes du systèmes | System sections

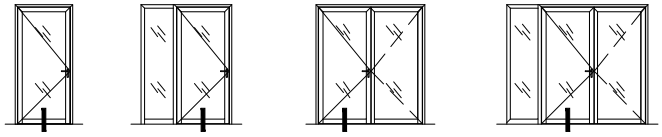

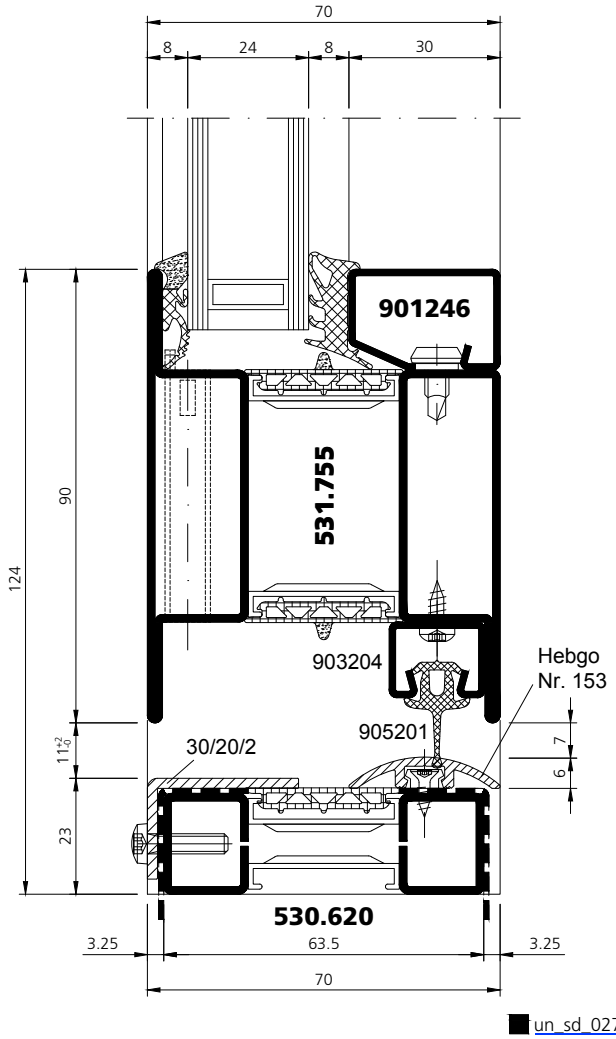

un_sd_0276

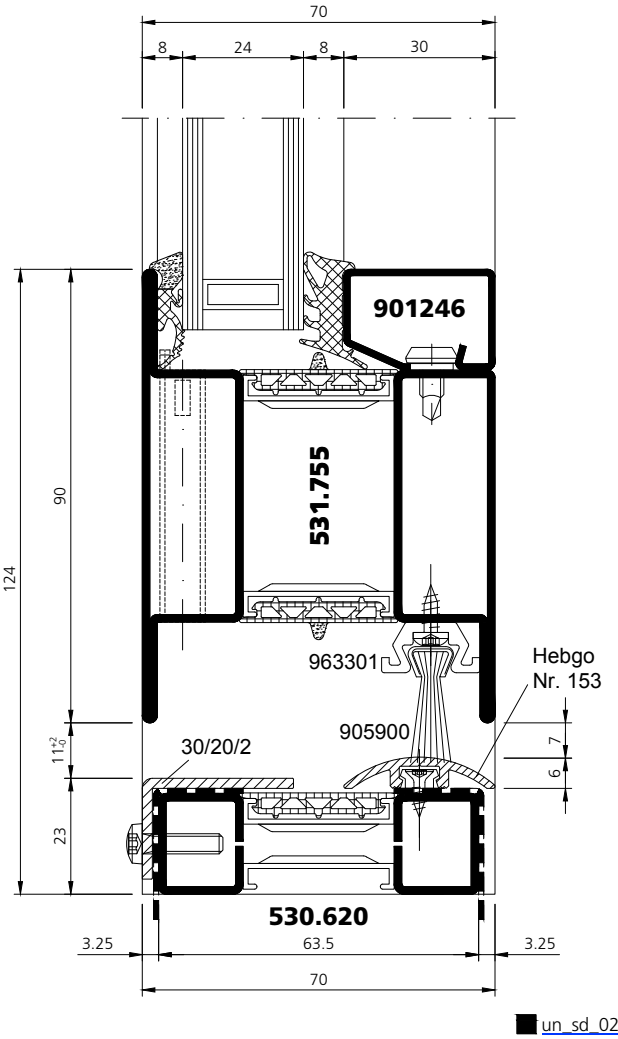

un_sd_0277

Konstruktionsdetails Détails de construction Construction details

* DIN 18650 (≤ 8 mm)

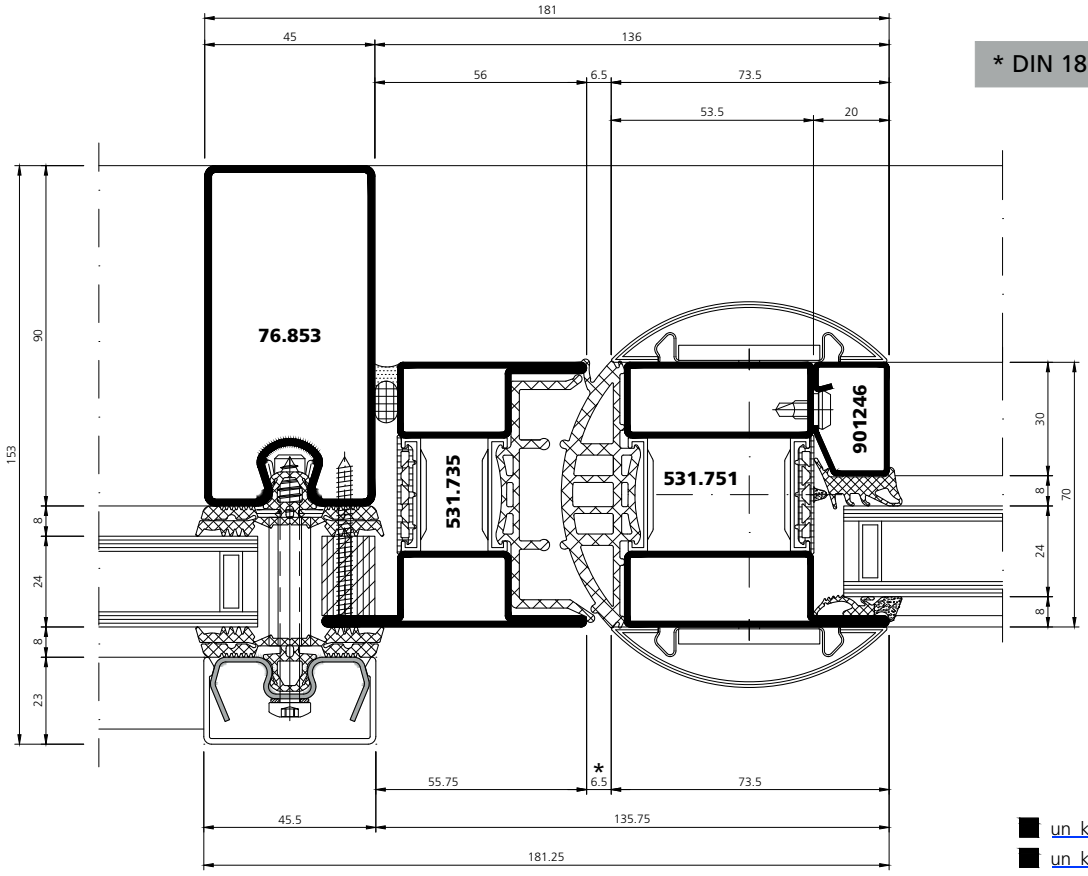

■ un_kd_0088
■ un_kd_0095(Hi)

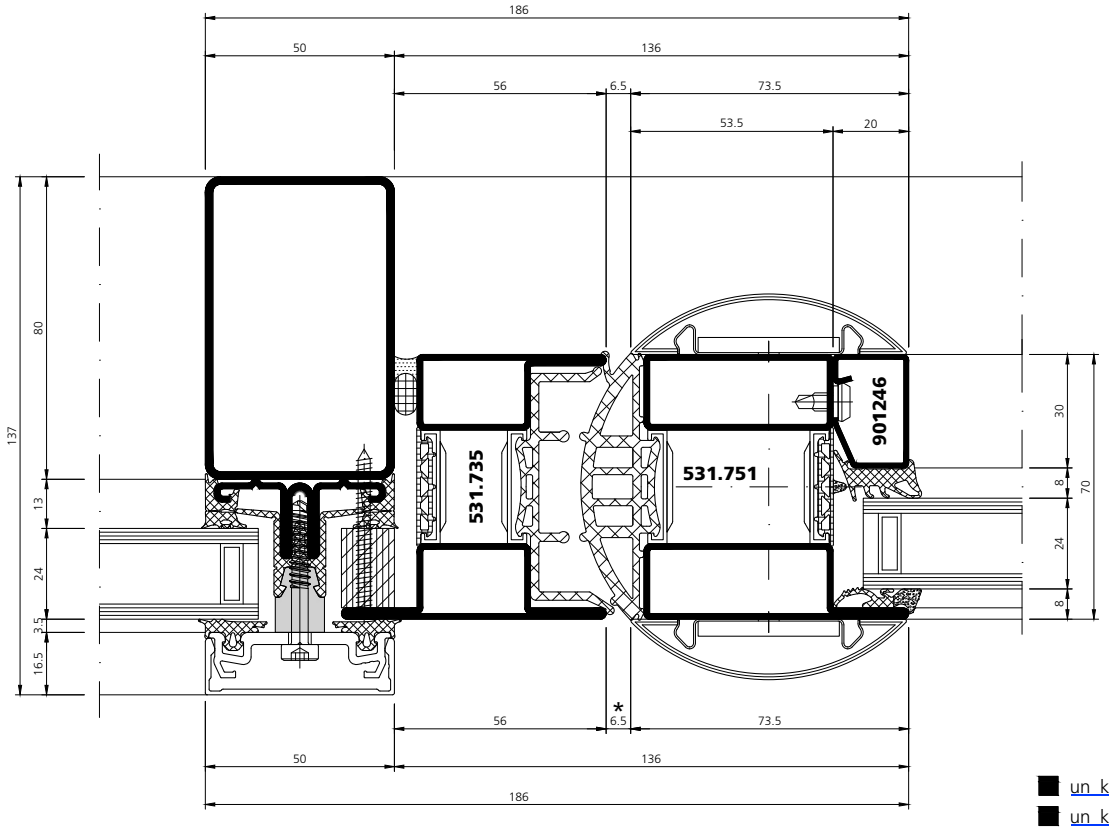

■ un_kd_0089
■ un_kd_0096(Hi)

Konstruktionsdetails Détails de construction Construction details

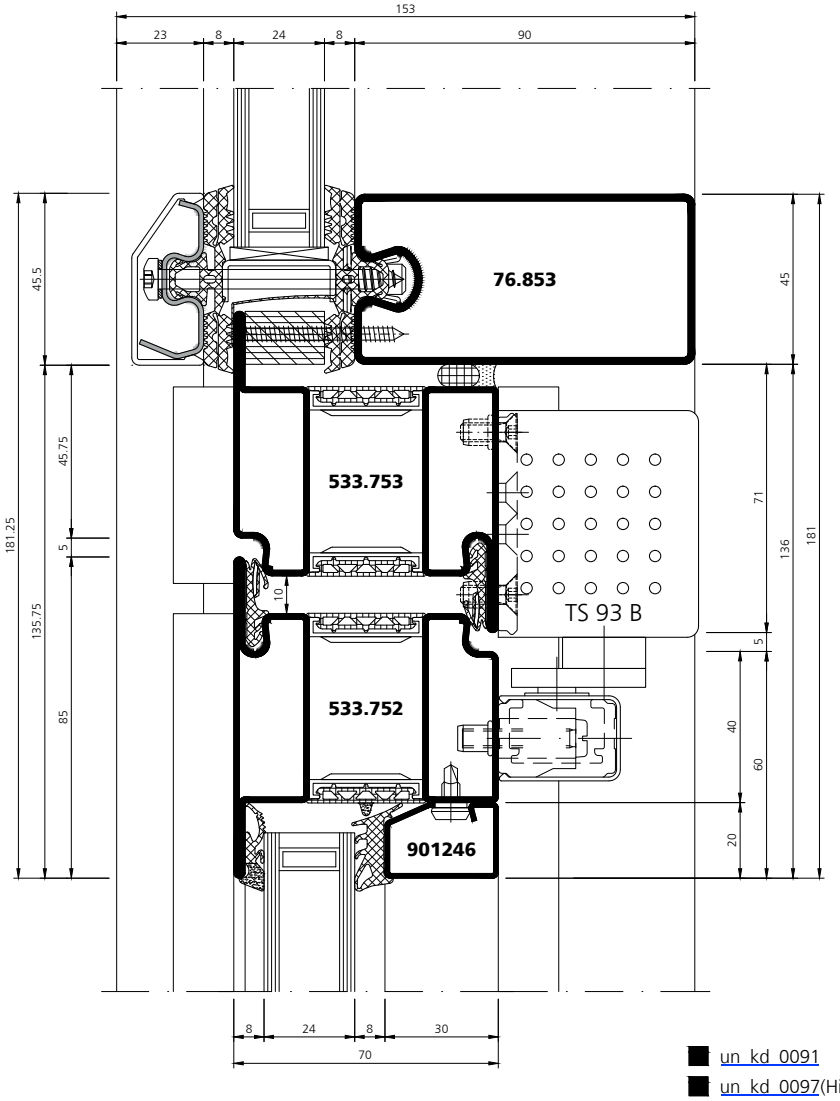

un_kd_0091
un_kd_0097(Hi)

Konstruktionsdetails Détails de construction Construction details

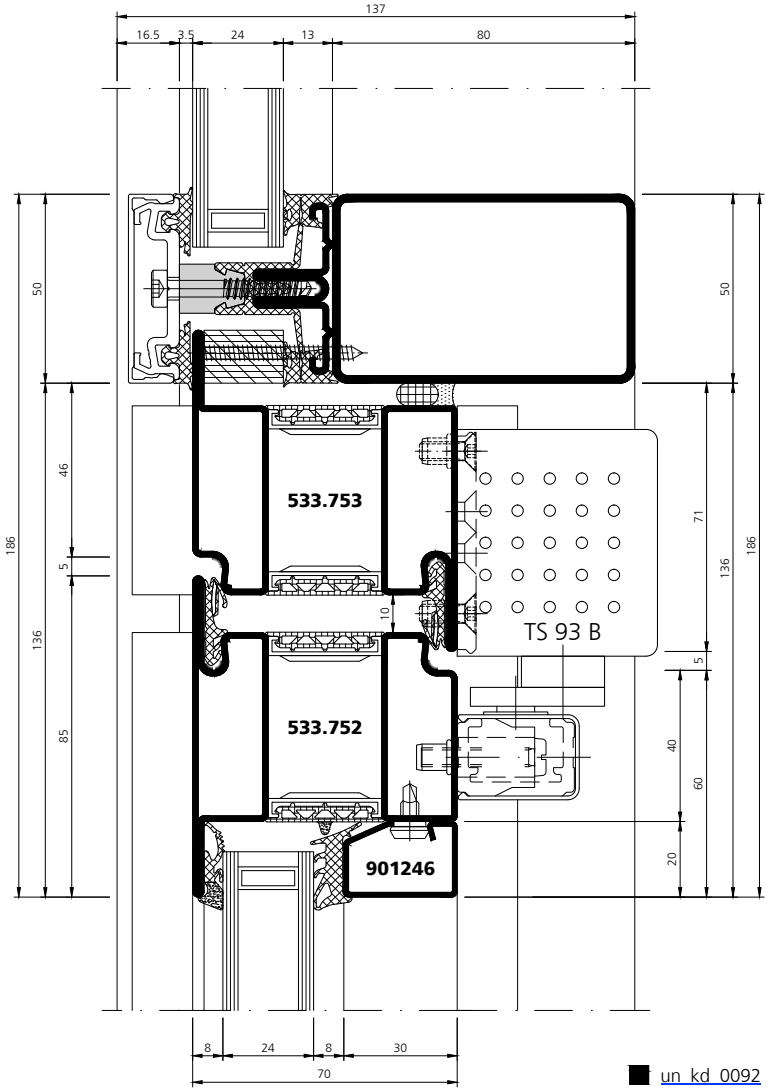

un_kd_0092
un_kd_0098(Hi)

Bauanschluss | Raccord mural | Wall abutment

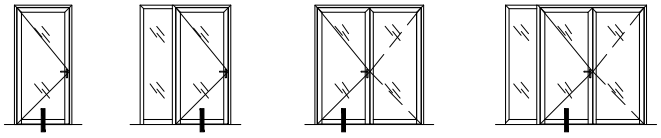

Entspannung über Schwelle
2 x 10 mm Unterbrechung
der Folie, 80 mm aus der Ecke

Ventilation via seuil
2 x 10 mm d'interruption du film,
80 mm à partir du coin

Ease tension above threshold
2 x 10 mm interruption of the foil,
80 mm from the corner

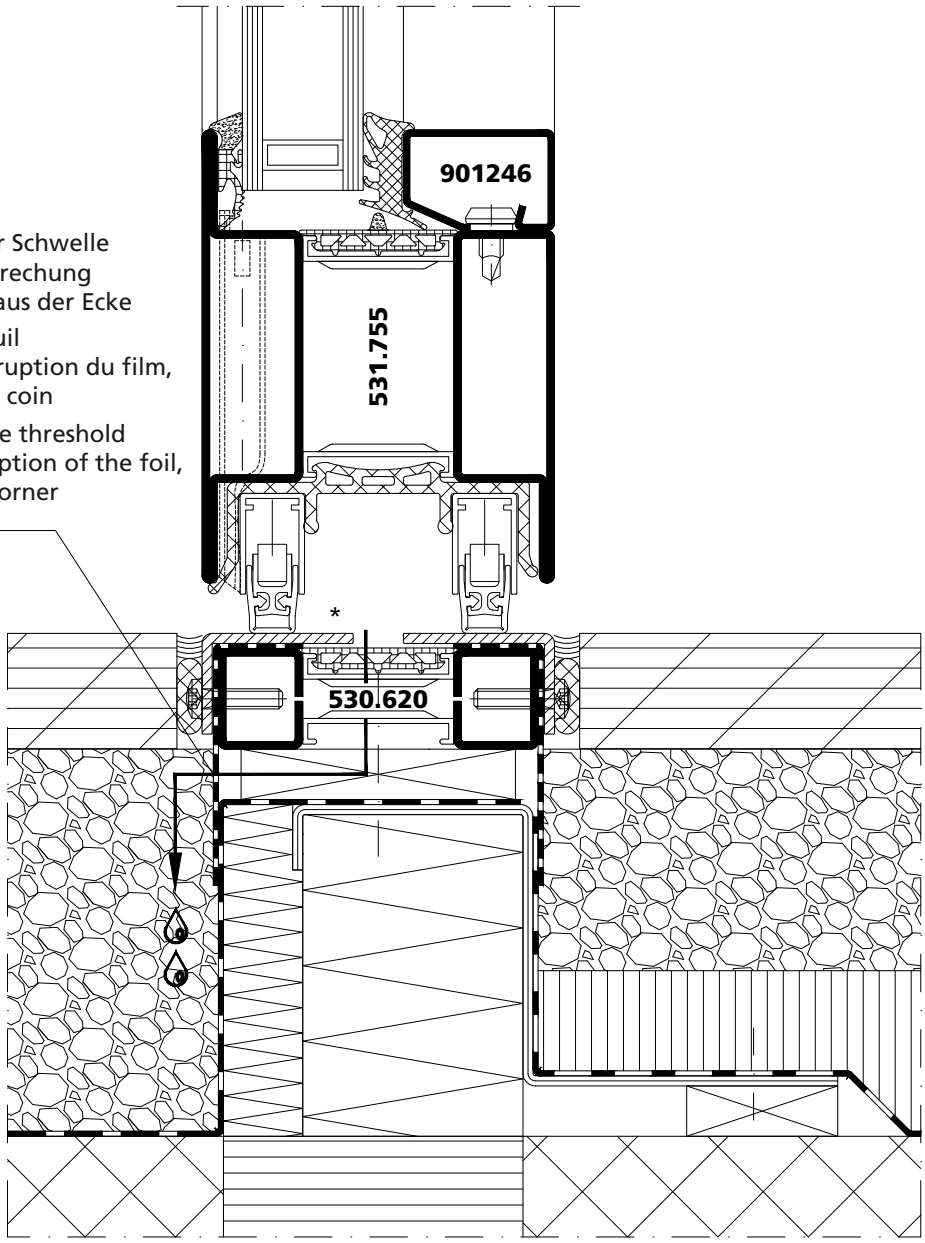

un_wa_0118
un_wa_0119 (Hi)

*** Barrierefreiheit**
Absence d'entrave au passage
Barrier-free accessibility



Bermondsey Street, GB-London

Übersicht
Anordnung Zubehör und Beschläge

Aperçu
Disposition des accessoires et des quincailleries

Overview
Arrangement of accessories and fittings

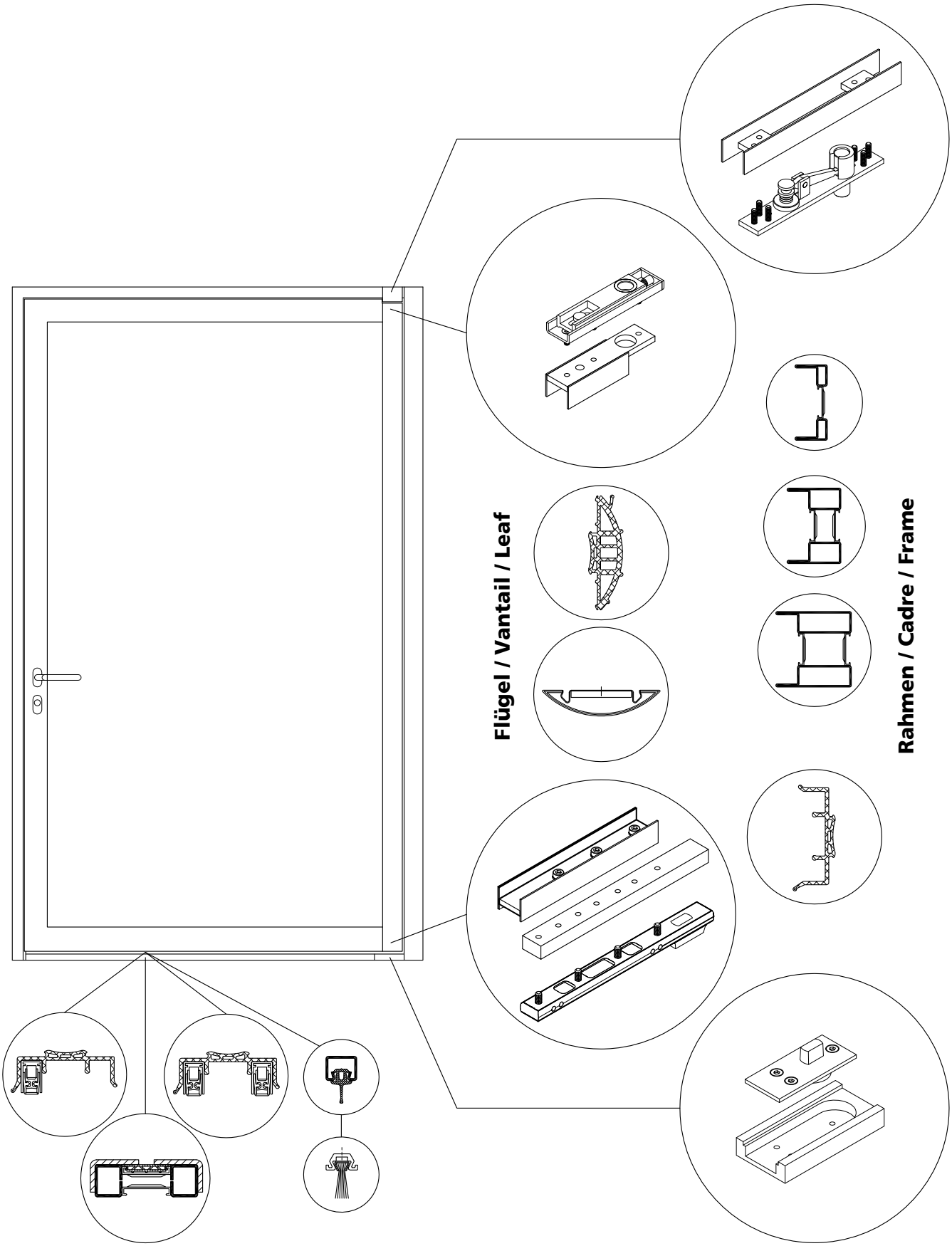

Verarbeitung Rahmen 1-flügelig Zuschnitt

Mise en œuvre du cadre 1 vantail Débitage

Processing frame 1 leaf Cutting

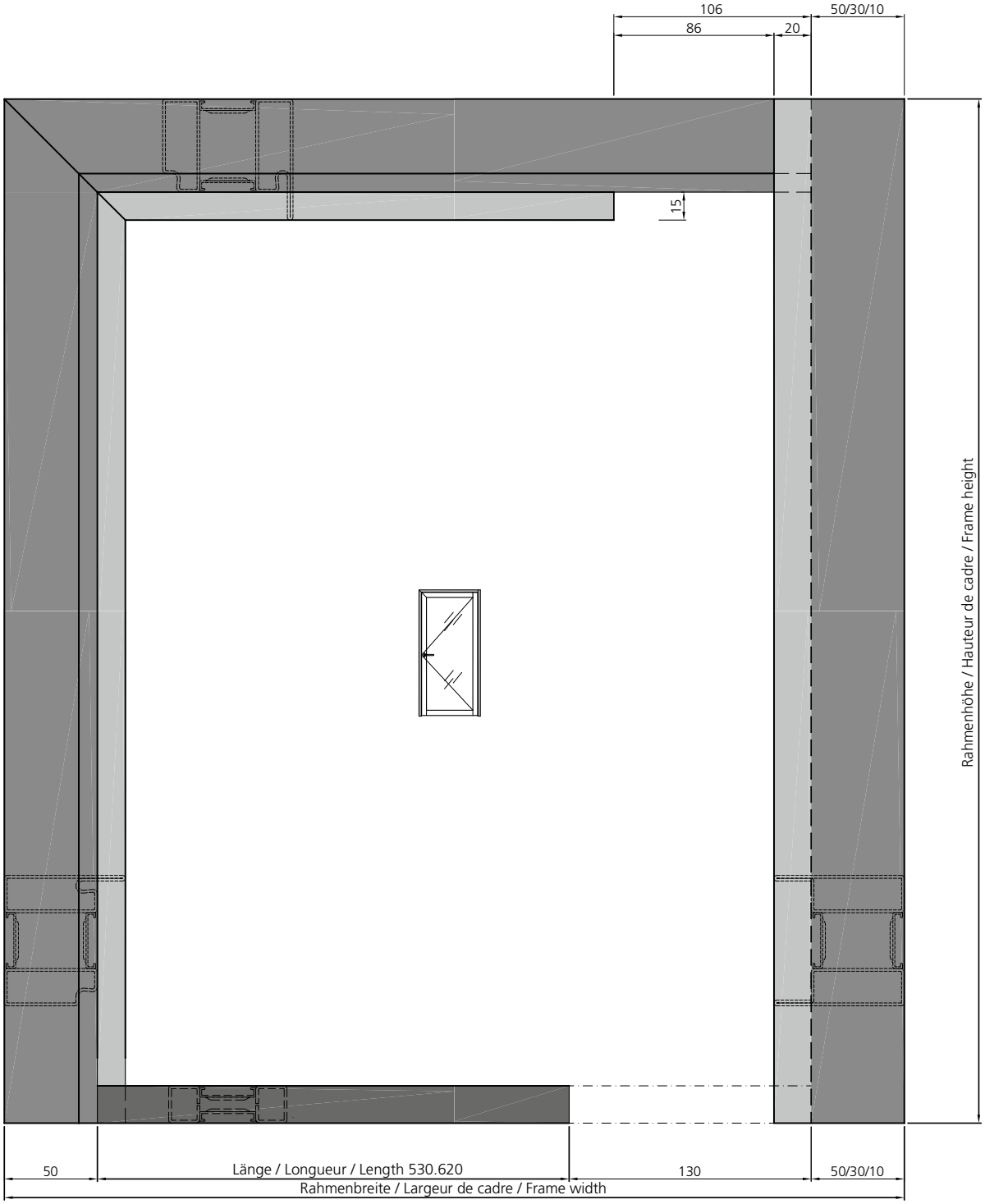

Verarbeitung Flügel
1-flügelig
Zuschnitt

Mise en œuvre du vantail
1 vantail
Débitage

Processing leaf
1 leaf
Cutting

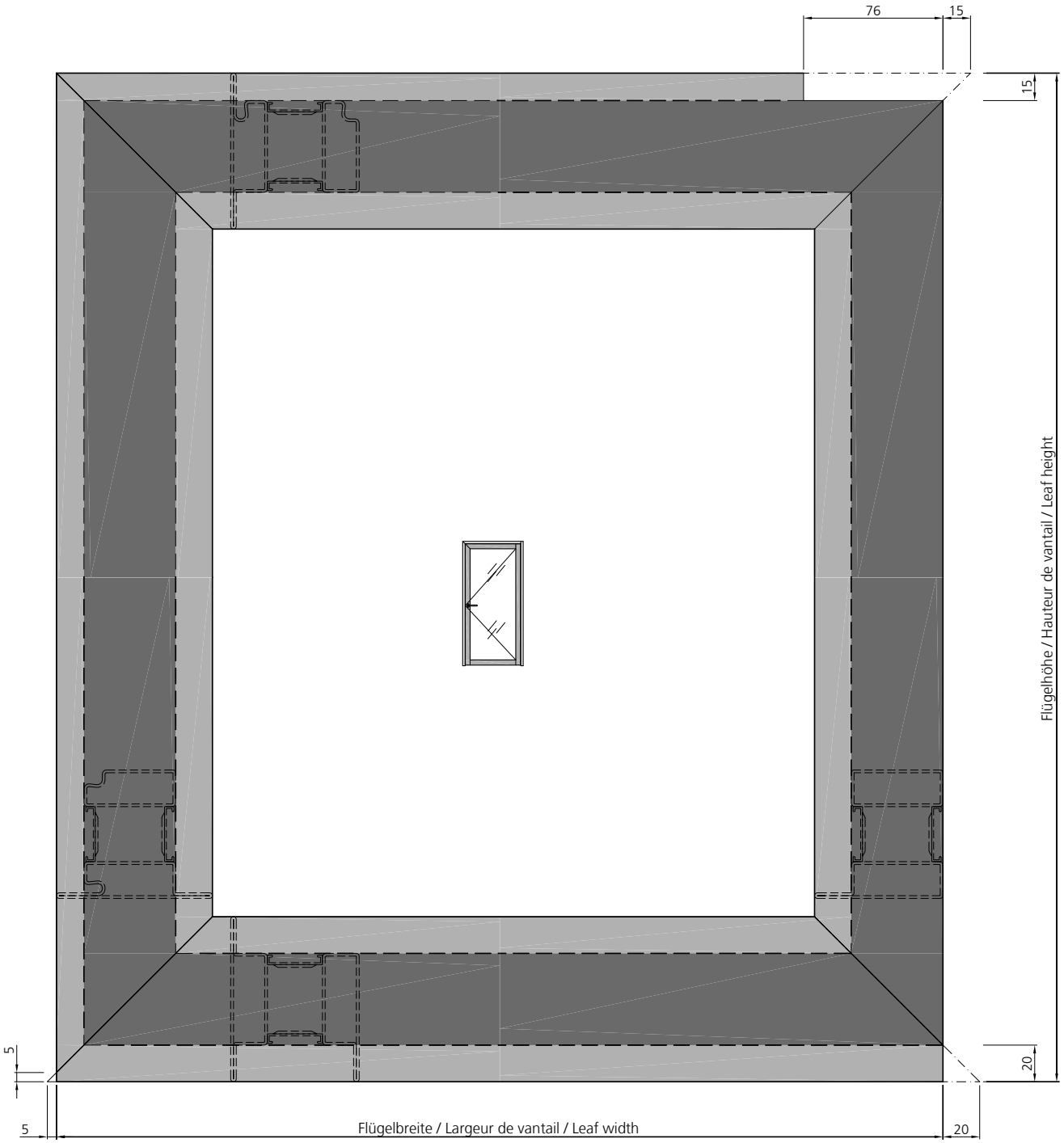

Verarbeitung Flügel
1-flügelig
Zuschnitt

Mise en œuvre du vantail
1 vantail
Débitage

Processing leaf
1 leaf
Cutting

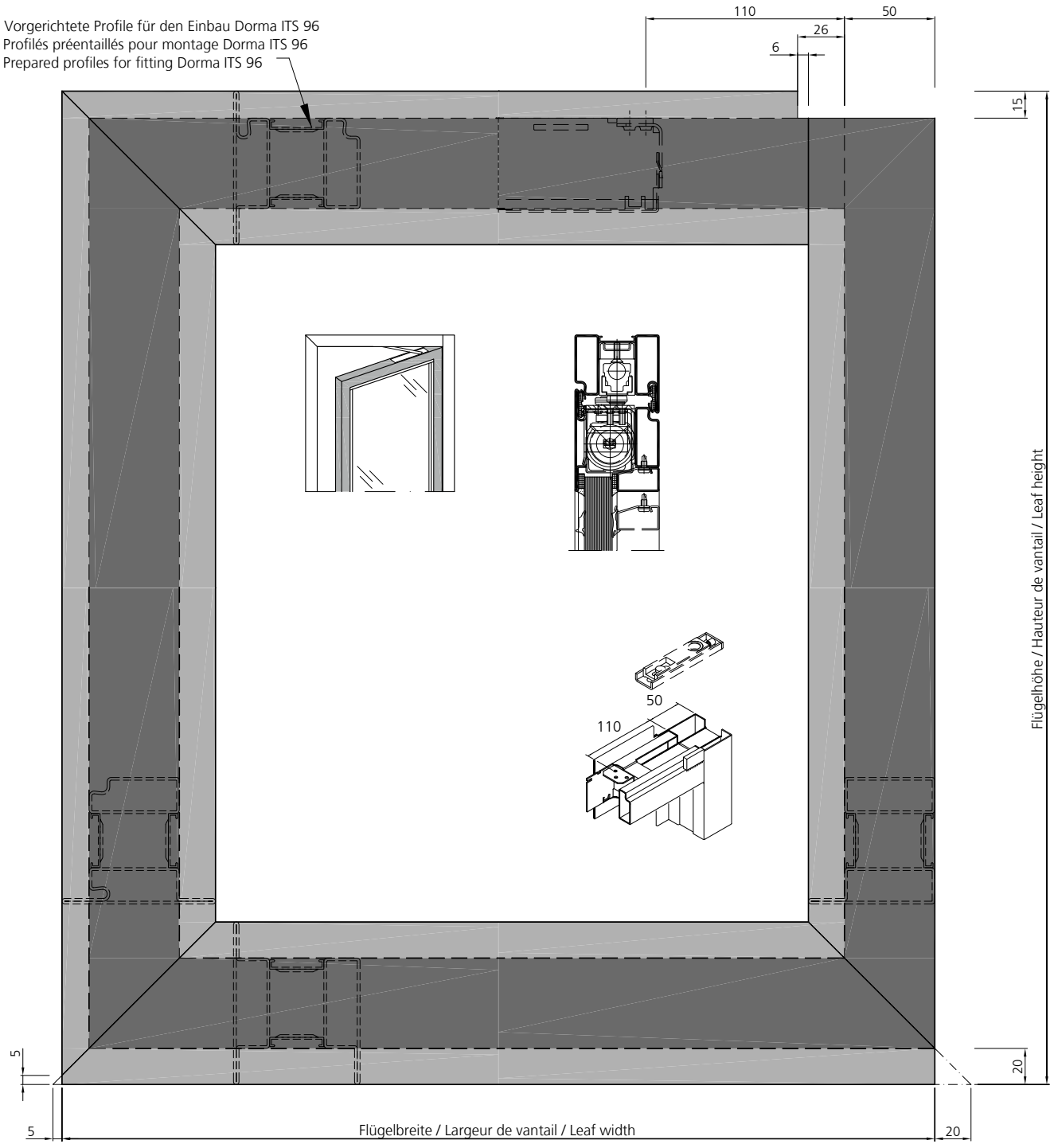

Verarbeitung Rahmen 2-flügelig Zuschnitt

Mise en œuvre du cadre 2 vantaux Débitage

Processing frame 2 leaf Cutting

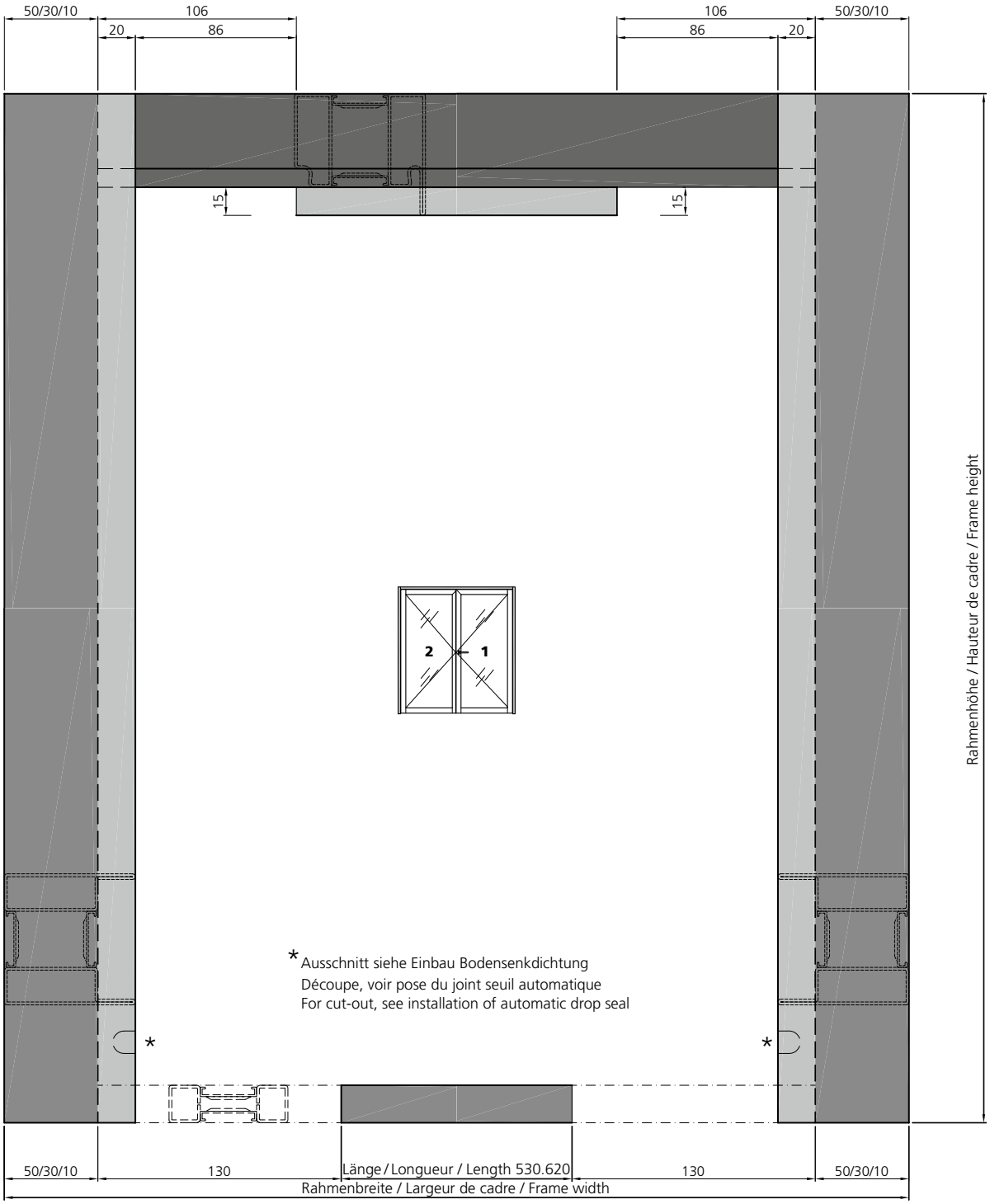

Verarbeitung Standflügel 2-flügelig Zuschnitt

Mise en œuvre du vantail semi-fixe, 2 vantaux Débitage

Processing fixed leaf 2 leaf Cutting

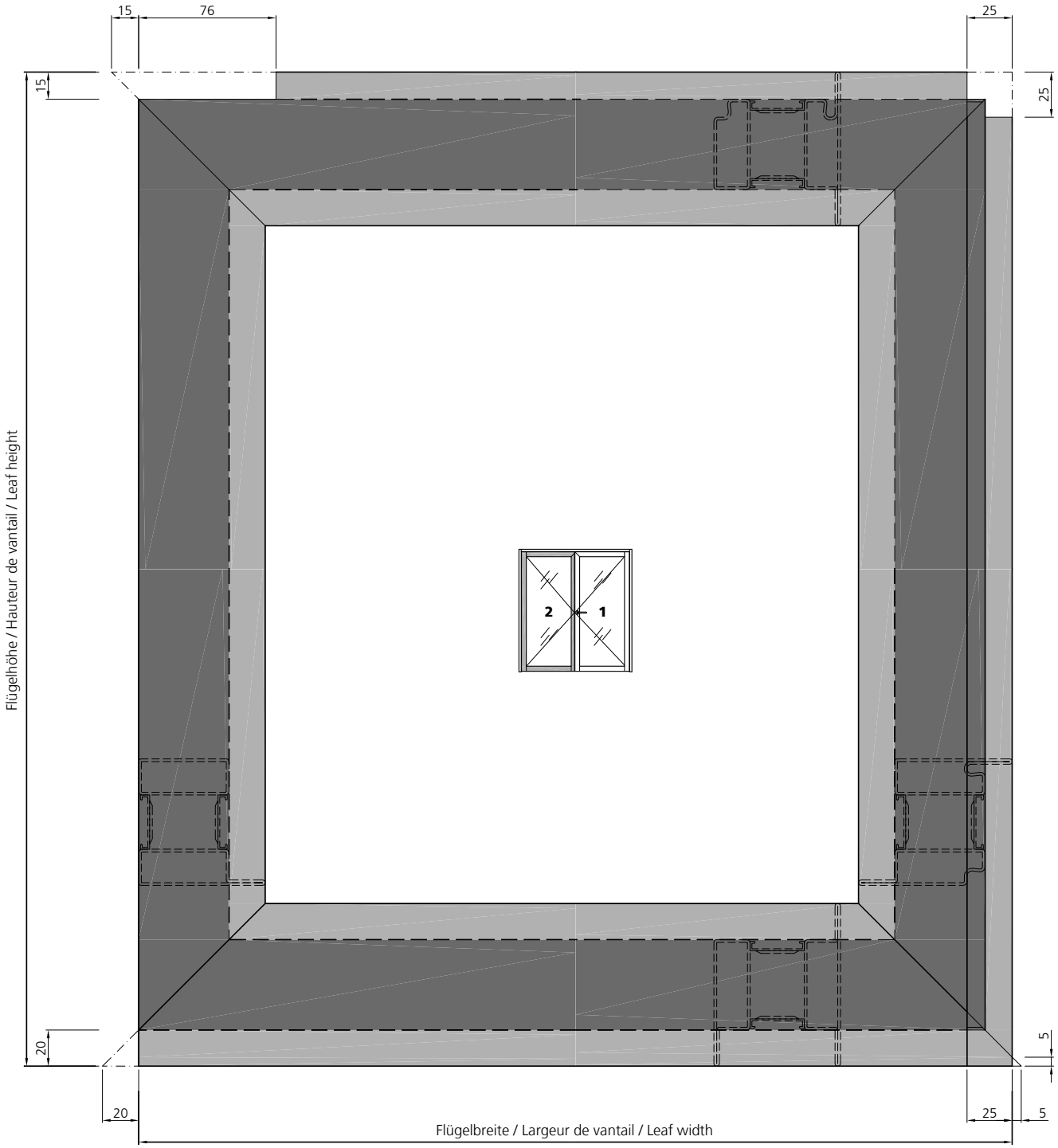

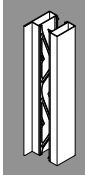

Verarbeitung Gangflügel 2-flügelig Zuschnitt

Mise en œuvre du vantail de service, 2 vantaux Débitage

Processing opening leaf 2 leaf Cutting

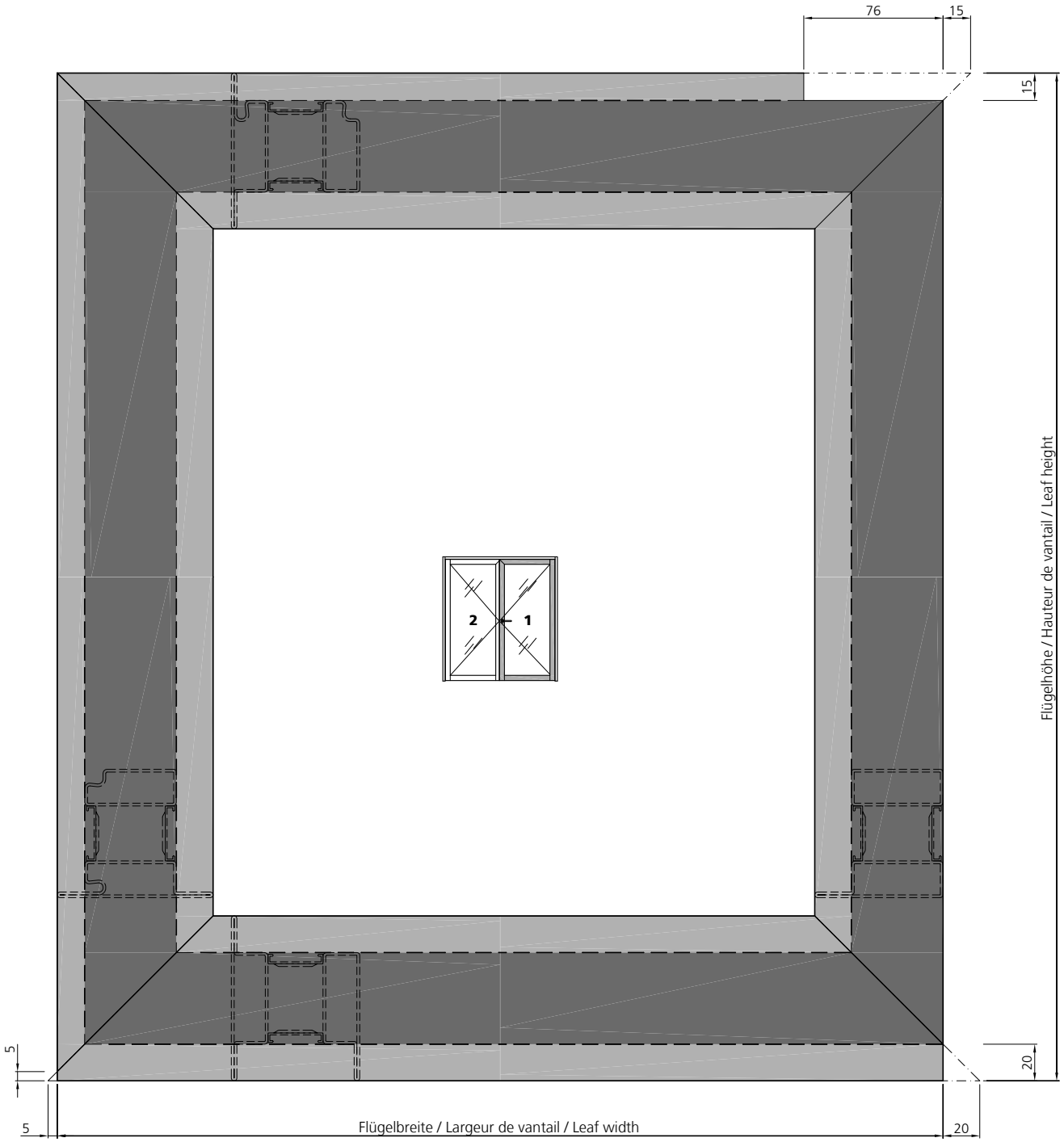

Verarbeitung Standflügel 2-flügelig Zuschnitt

Mise en œuvre du vantail semi-fixe, 2 vantaux Débitage

Processing fixed leaf 2 leaf Cutting

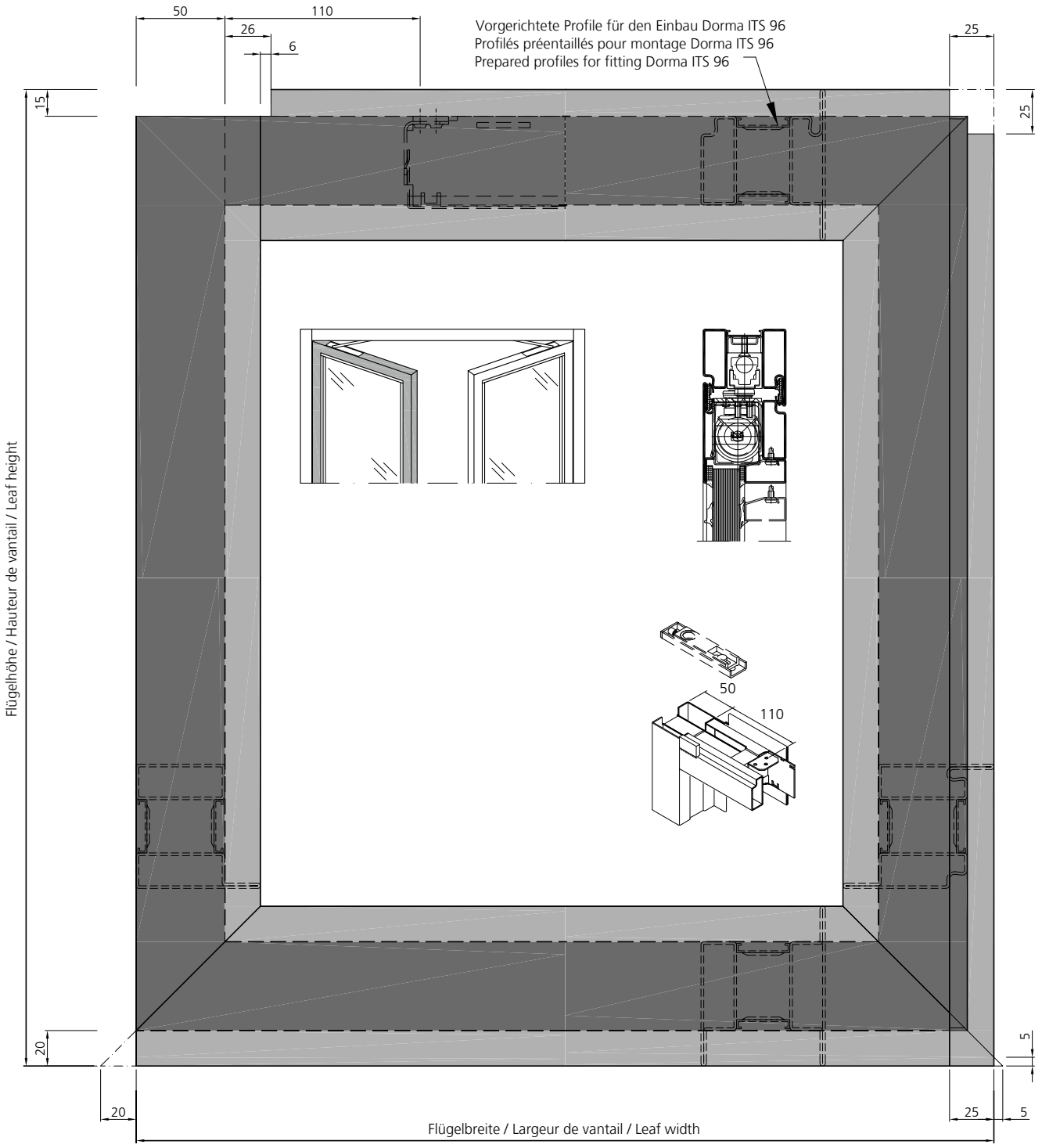

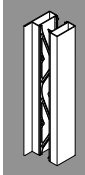

Verarbeitung Gangflügel 2-flügelig Zuschnitt

Mise en œuvre du vantail de service, 2 vantaux Débitage

Processing opening leaf 2 leaf Cutting

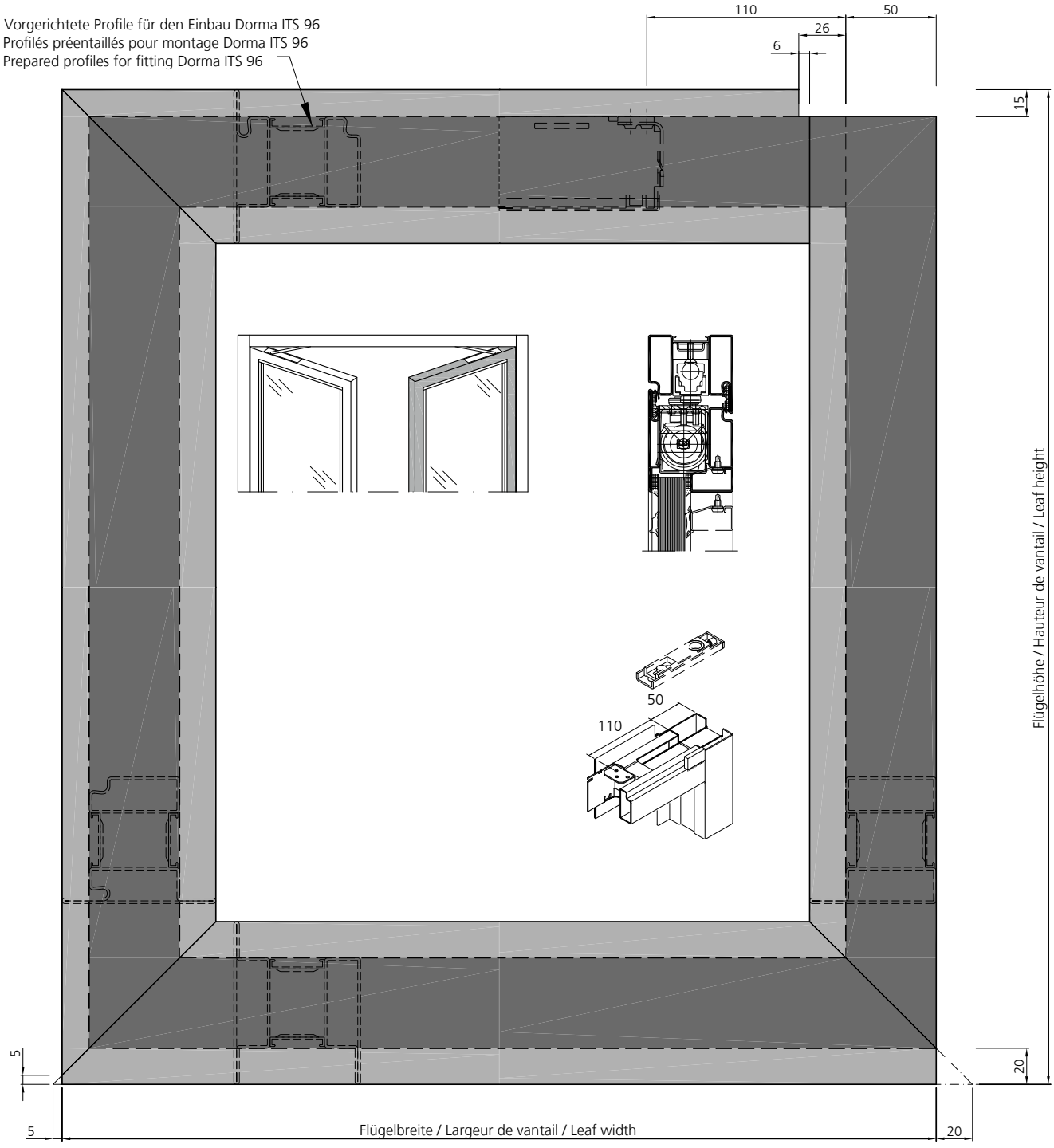

Verarbeitung Flügel
Zuschnitt Deckprofil

Mise en œuvre du vantail
Coupe des profilés arrondis

Processing leaf
Cutting of metal sheet

***** Rahmenteil Art.Nr. 903215 ist zwingend notwendig
Le complément de l'art. 903215 est absolument nécessaire sur le cadre fixe
Frame component art.no. 903215 is essential

****** Wird der Rahmenteil nicht eingesetzt, muss im Flügelteil des Deckprofil geschlossen werden.
Si le complément n'est pas mis sur le cadre fixe, il faut boucher les profilés arrondis du vantail.
If the frame component is not inserted, the cover profile in the leaf part must be closed.

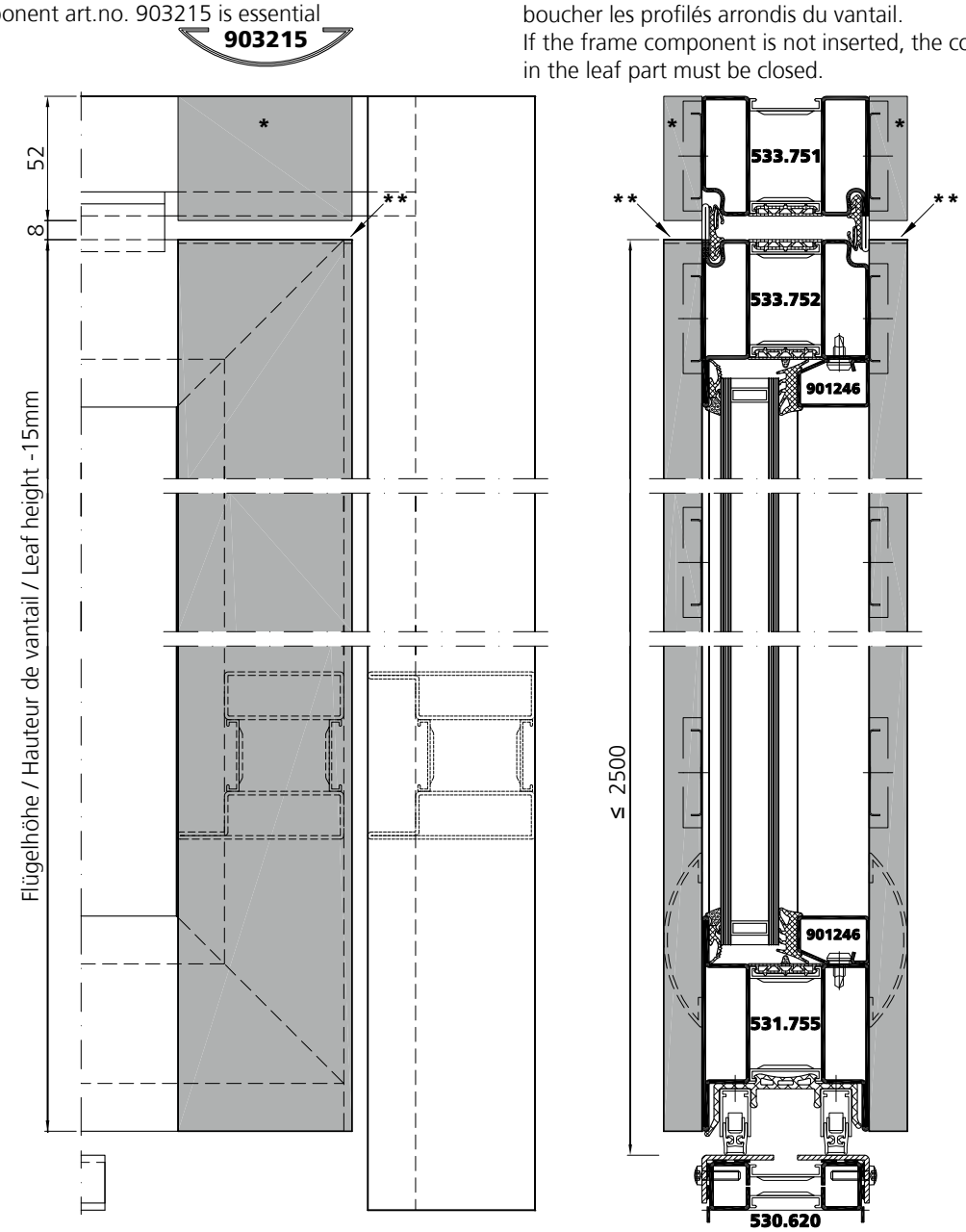

Randalierschutz optional (aussen)

Protection anti-vandalisme en option (à l'extérieur)

Optional protection antivandalism (external)

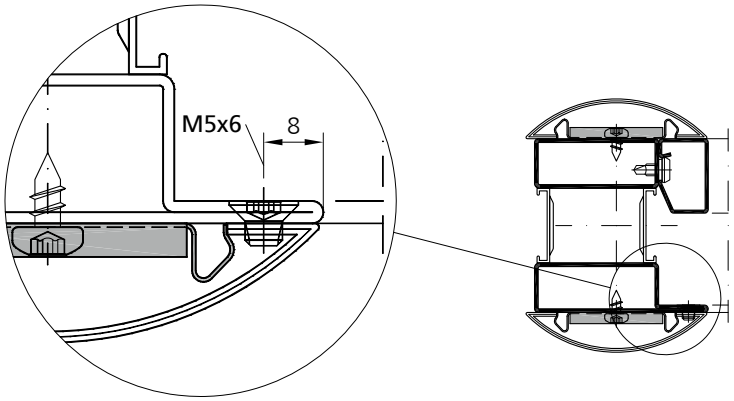

Verarbeitung Flügel
Abrutschsicherung

Mise en œuvre du vantail
Arrêt de glissement

Processing leaf
Slip resistance

1.

Eigenfertigung
Propre confection
Own fabrication

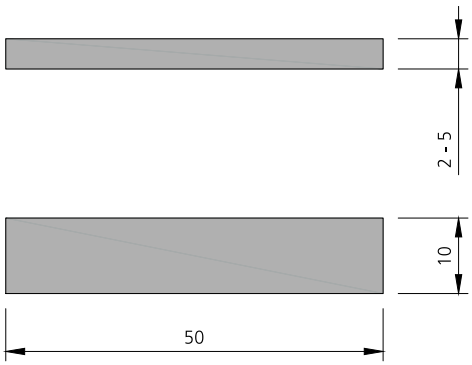

2.

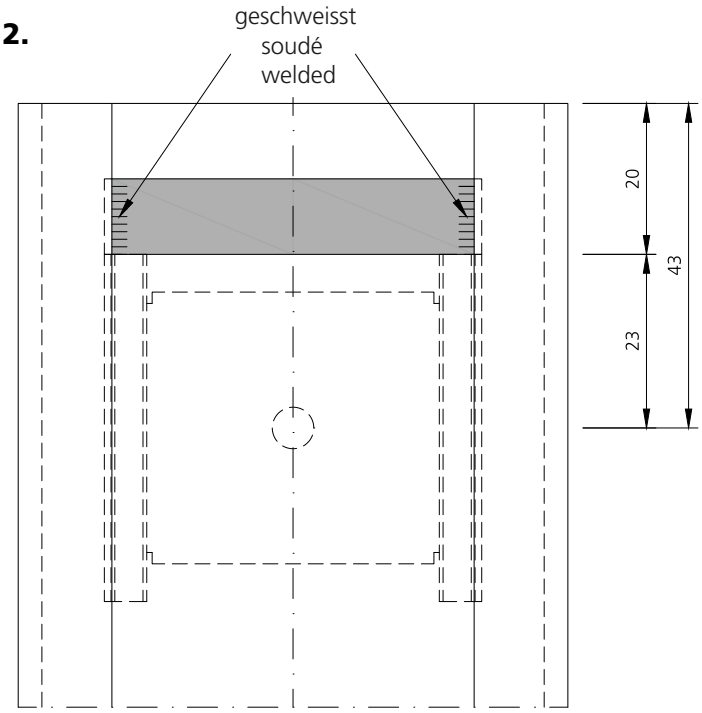

903215

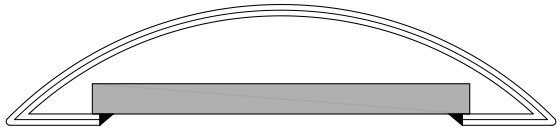

3.

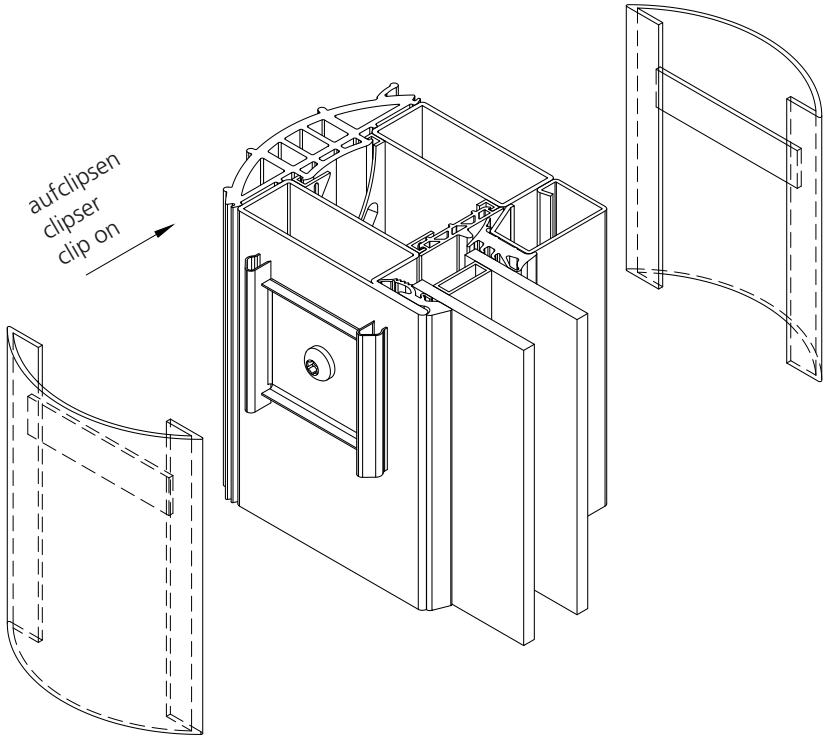

Verarbeitung Flügel
Klemmfedern

Mise en œuvre du vantail
Ressorts de fixation

Processing leaf
Spring clips

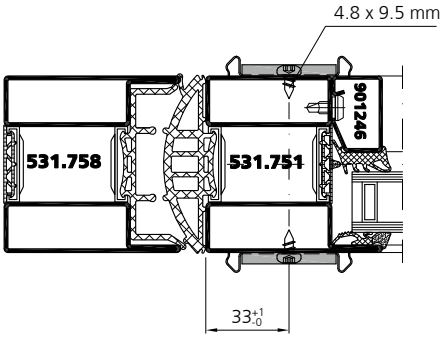

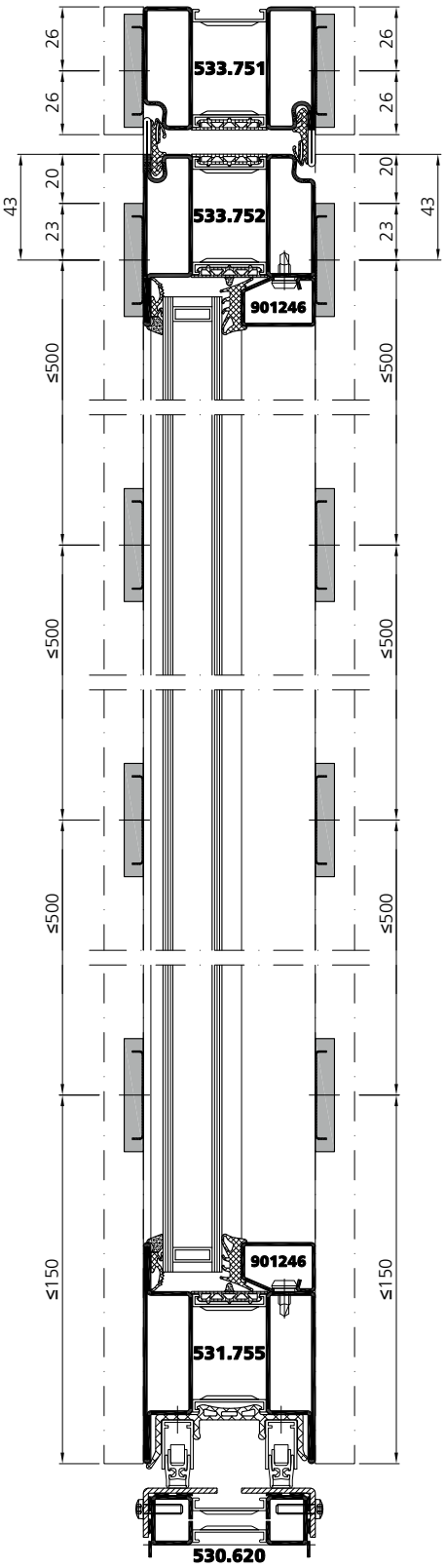

In Garnitur 987996 enthalten
Incluse dans la garniture 987996
Included in set no. 987996

4.8 x 9.5 mm
16 Stk./pcs



In Garnitur 987995 enthalten
Incluse dans la garniture 987995
Included in set no. 987995

Befestigungsfeder
Ressort de fixation
Fastening spring
16 Stk./pcs

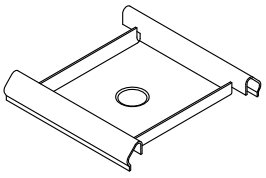

Verarbeitung Rahmen
Zuschnitt
Schwellenabdeckung

Mise en œuvre du cadre
Usinage
Tôlerie de seuil

Processing frame
Cutting
Threshold cover

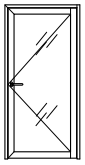

Schraube / Vis / Screw
M4 × 16
nicht im Lieferumfang enthalten
pas compris dans la livraison
not included in the delivery package

L 30 × 20 × 2
Eigenfertigung
Propre confection
Own production

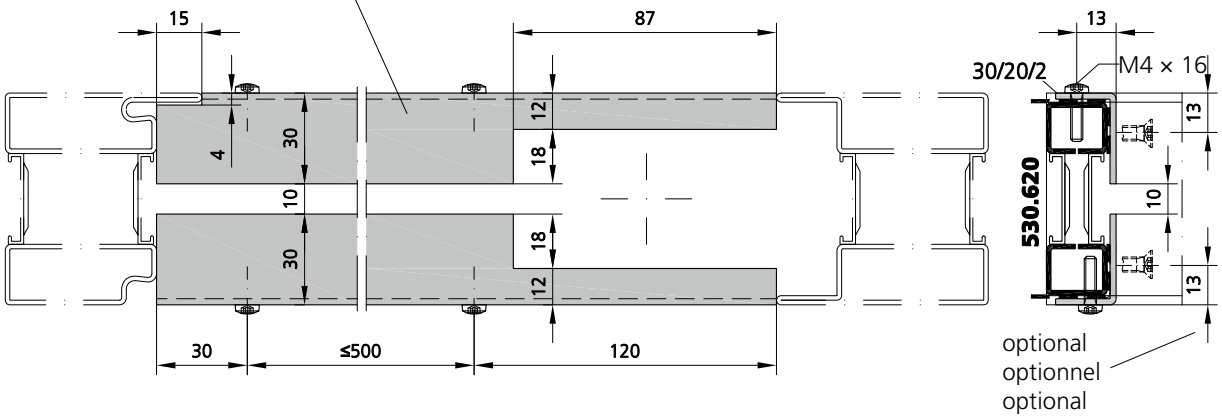

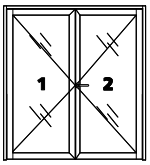

Schraube / Vis / Screw
M4 × 16
nicht im Lieferumfang enthalten
pas compris dans la livraison
not included in the delivery package

L 30 × 20 × 2
Eigenfertigung
Propre confection
Own production

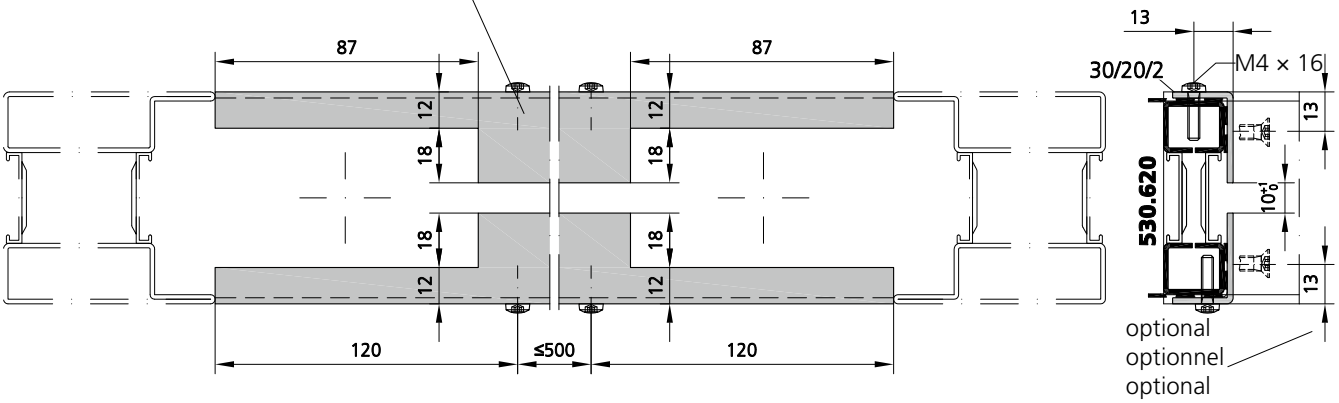

VUT 03/19

Verarbeitung Rahmen
Zuschnitt
Schwellenabdeckung Alu

Mise en œuvre du cadre
Usinage
Seuil bombé en alu

Processing frame
Cutting
Threshold cover, aluminium

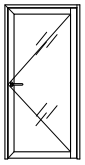

Schraube / Vis / Screw
M4 × 16
nicht im Lieferumfang enthalten
pas compris dans la livraison
not included in the delivery package

L 30 × 20 × 2
Eigenfertigung
Propre confection
Own production

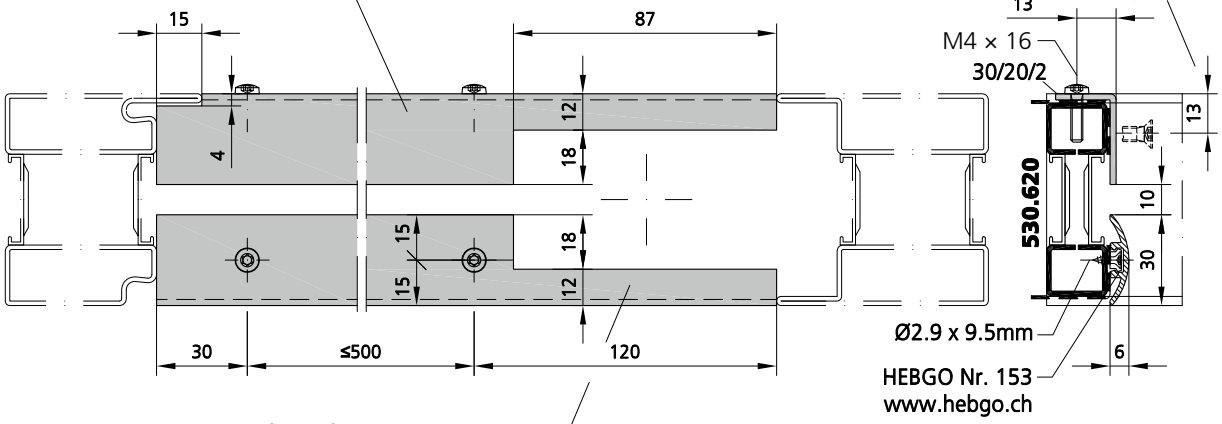

nicht im Lieferumfang enthalten
pas compris dans la livraison
not included in the delivery package

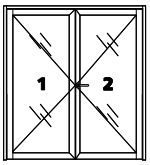

Schraube / Vis / Screw
M4 × 16
nicht im Lieferumfang enthalten
pas compris dans la livraison
not included in the delivery package

L 30 × 20 × 2
Eigenfertigung
Propre confection
Own production

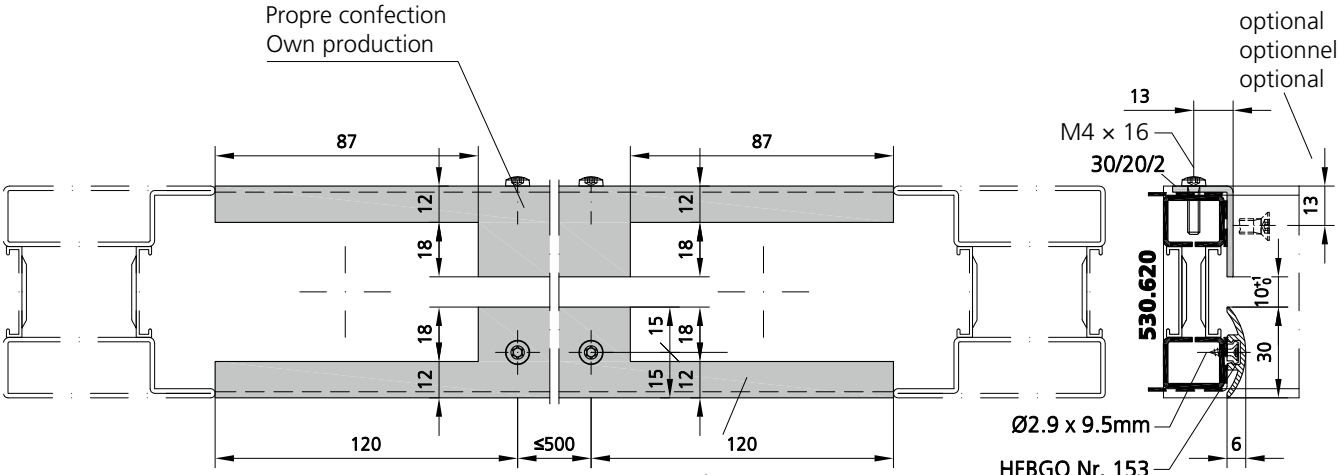

nicht im Lieferumfang enthalten
pas compris dans la livraison
not included in the delivery package

Verarbeitung Rahmen
Profilbearbeitung

Mise en œuvre du cadre
Usinage des profilés

Processing frame
Profile processing

Einschweissteil Rahmen oben in Garnitur 987996 enthalten

Pièce à souder cadre en haut, inclus dans la garniture 987996

Top weld component for frame included in set No. 987996

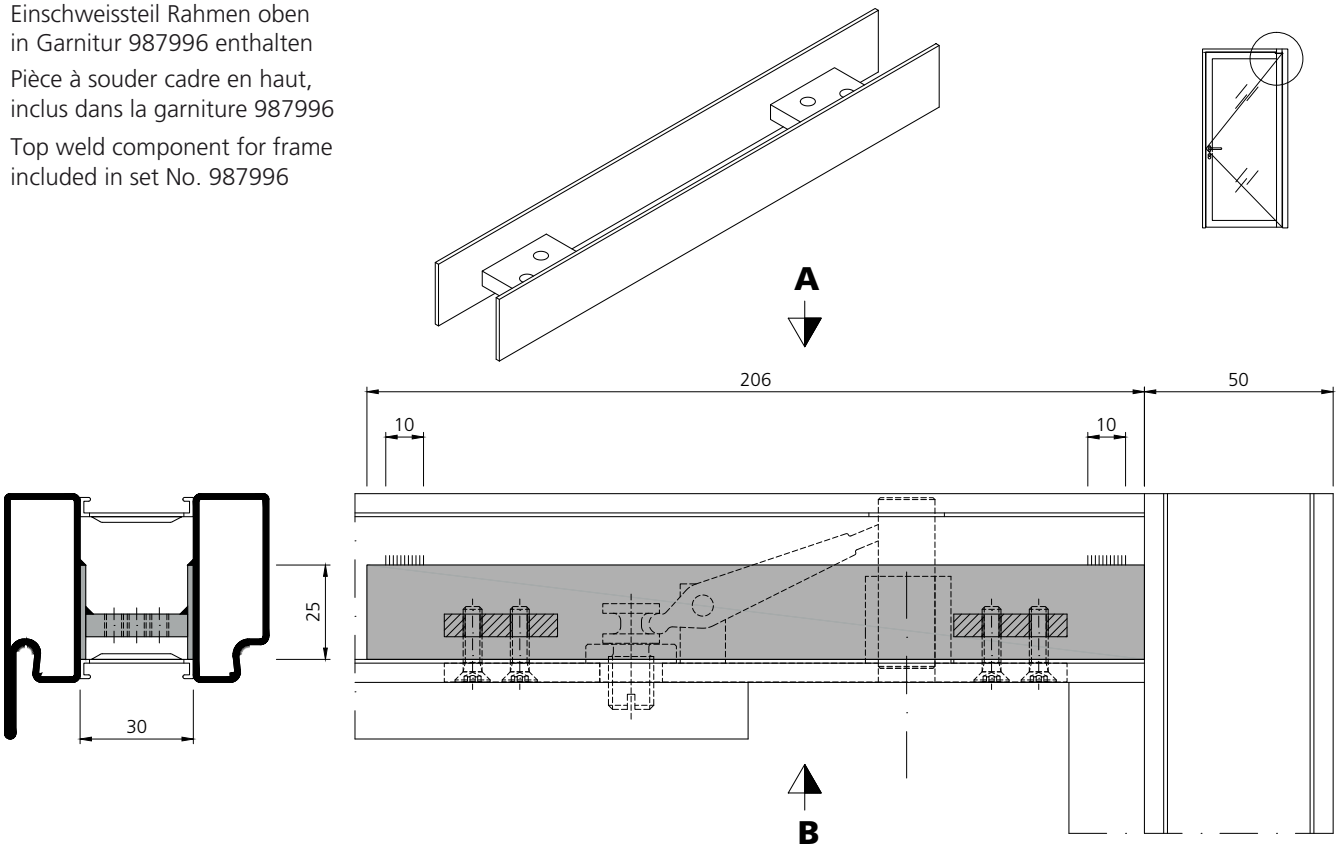

Ansicht A
Vue A
View A

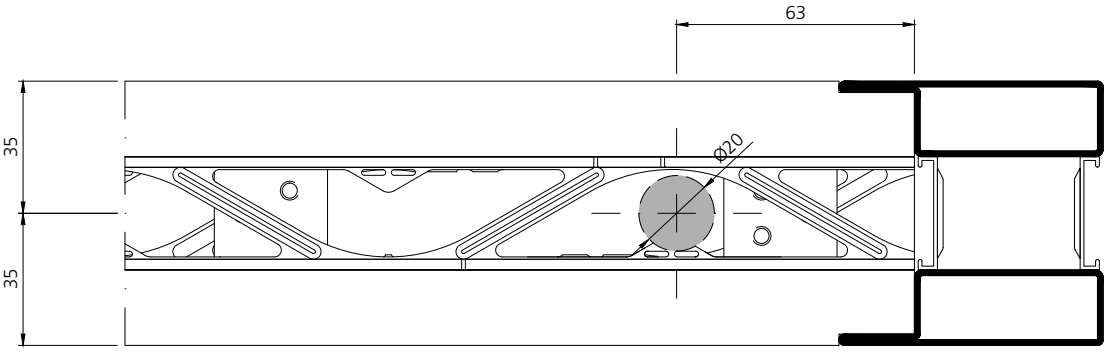

Ansicht B
Vue B
View B

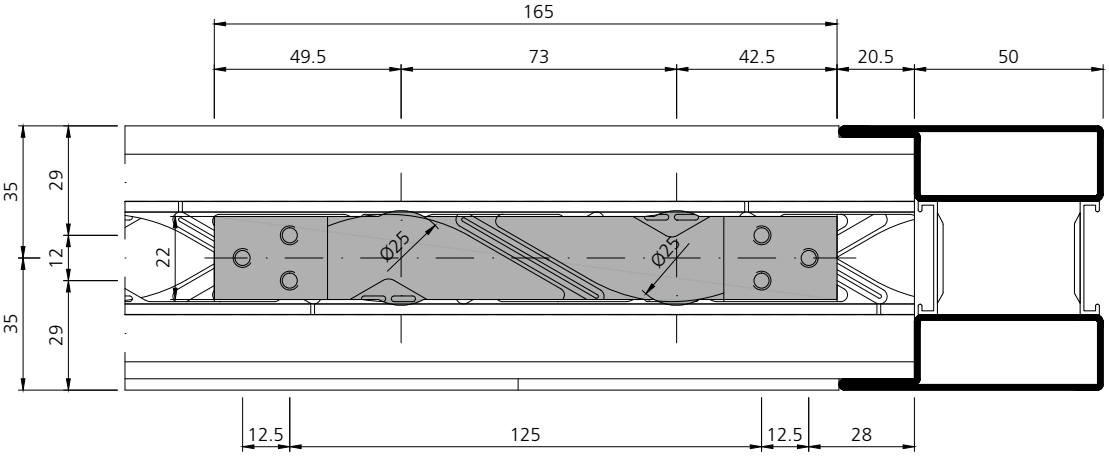

Verarbeitung Rahmen
Profilbearbeitung

Mise en œuvre du cadre
Usinage des profilés

Processing frame
Profile processing

Einschweissteil Rahmen unten
in Garnitur 987996 enthalten

Pièce à souder cadre en bas,
inclus dans la garniture 987996

Bottom weld component for frame
included in set No. 987996

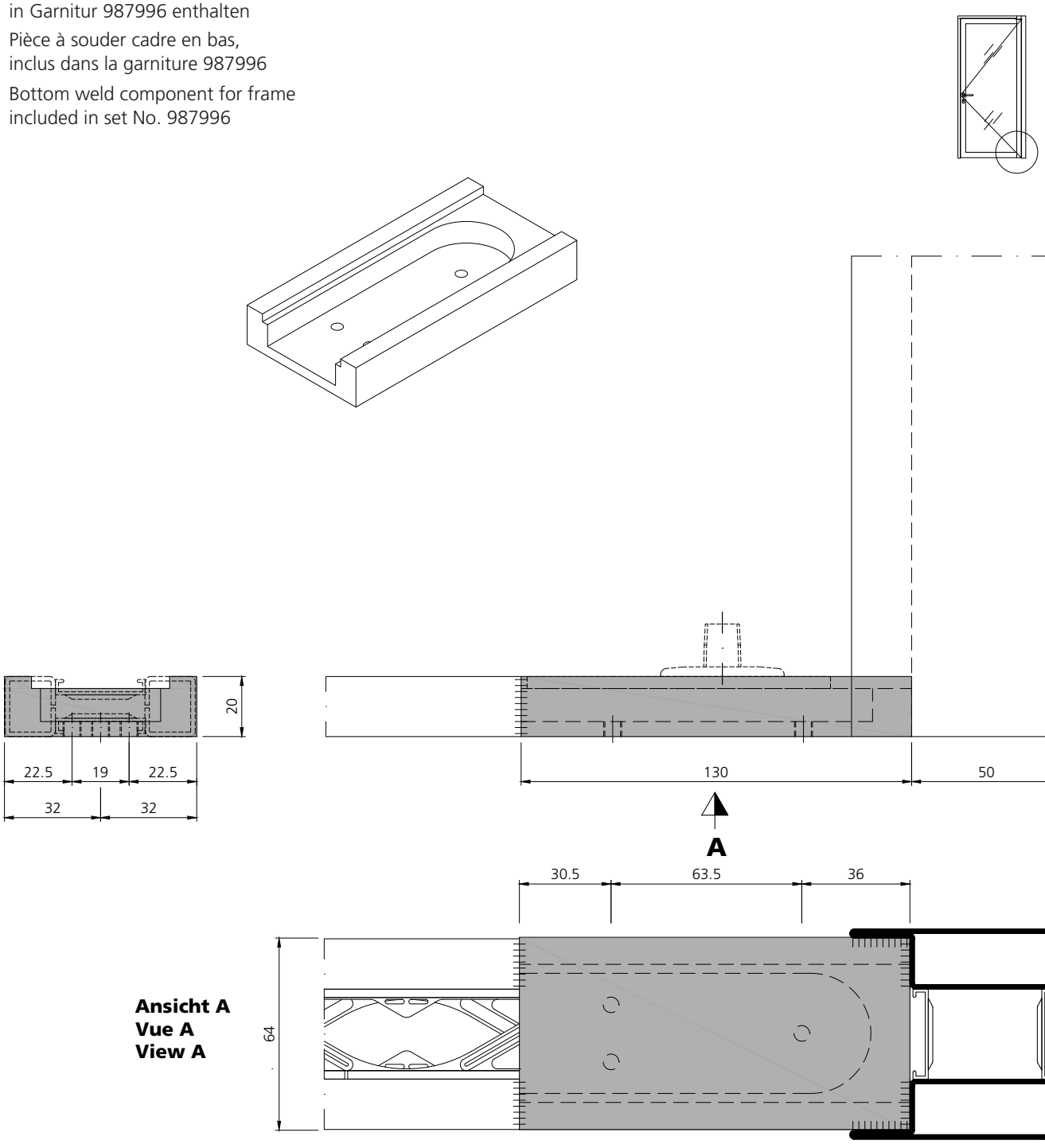

Ansicht A
Vue A
View A

Verarbeitung Flügel
Profilbearbeitung

Mise en œuvre du vantail
Usinage des profilés

Processing leaf
Profile processing

Einschweissteil Flügel oben
in Garnitur 987996 enthalten

Pièce à souder vantail en haut,
inclus dans la garniture 987996

Top weld component for door leaf
included in set No. 987996

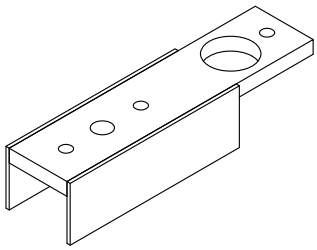

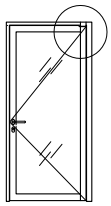

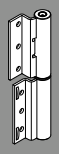

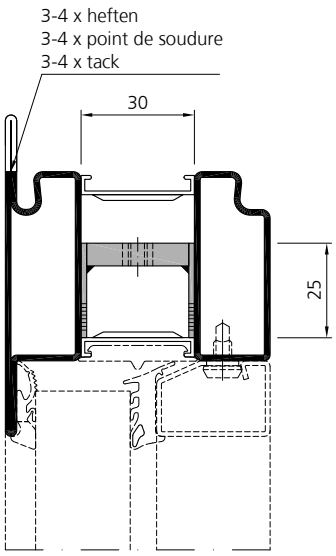

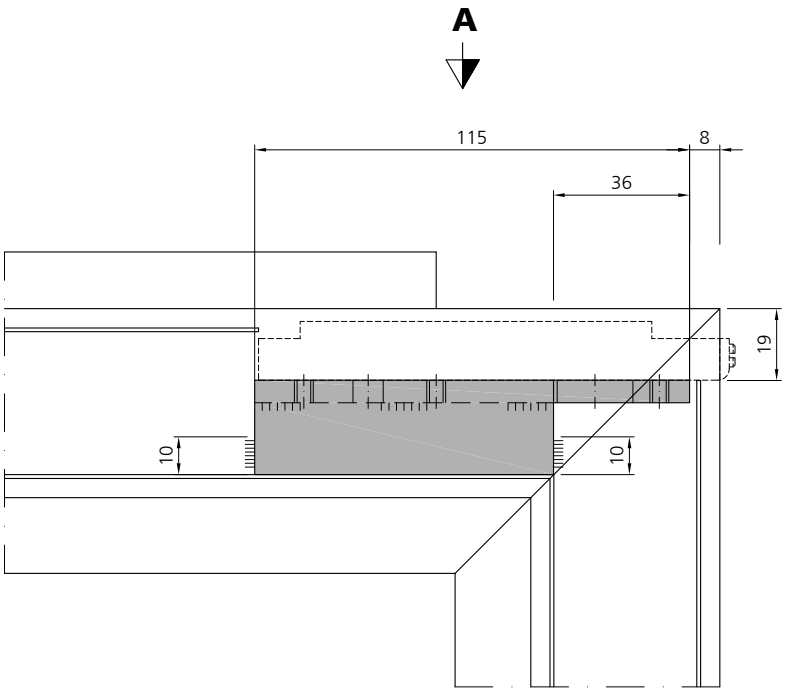

Ansicht A
Vue A
View A

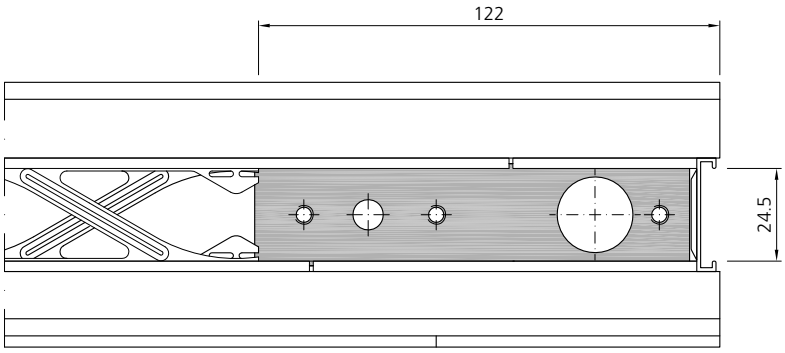

Verarbeitung Flügel
Profilbearbeitung
für Dorma ITS 96

Einschweissteil Flügel oben
in Garnitur 987996 enthalten

Pièce à souder vantail en haut,
inclus dans la garniture 987996

Top weld component for door leaf
included in set No. 987996

Mise en œuvre du vantail
Usinage des profilés
pour Dorma ITS 96

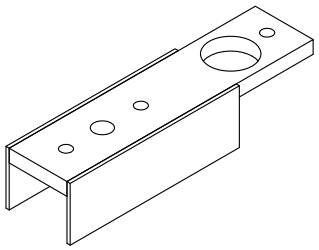

Processing leaf
Profile processing
for Dorma ITS 96

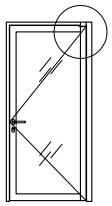

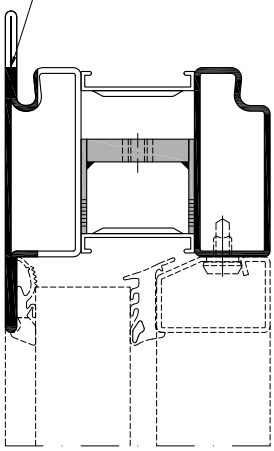

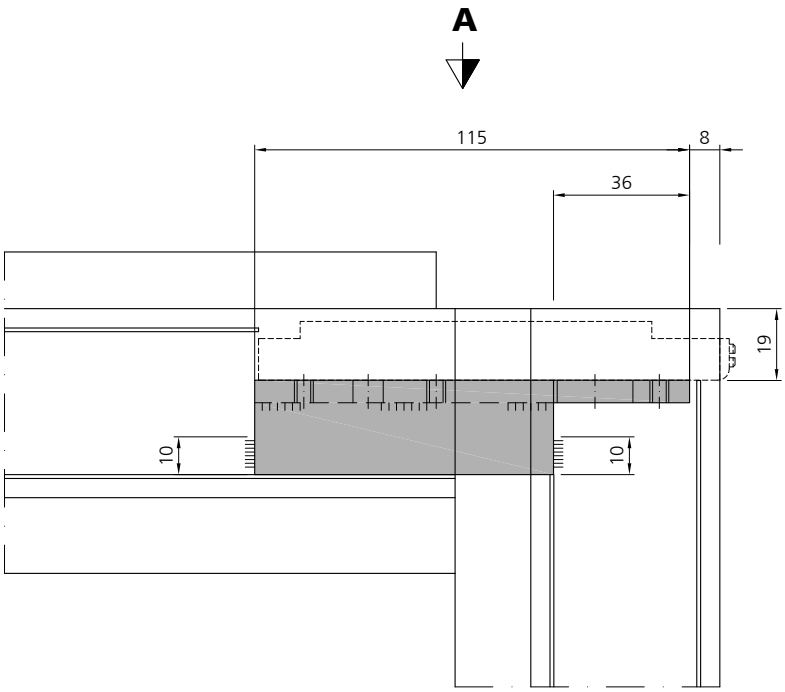

Ansicht A
Vue A
View A

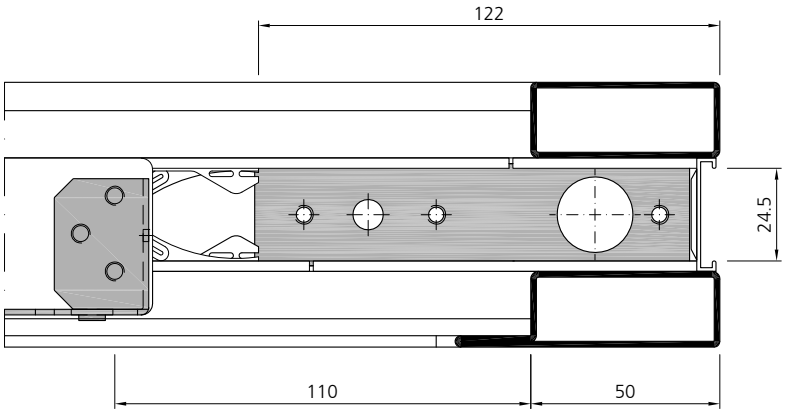

Verarbeitung Flügel
Profilbearbeitung

Mise en œuvre du vantail
Usinage des profilés

Processing leaf
Profile processing

Einschweissteil Flügel unten
in Garnitur 987996 enthalten

Pièce à souder vantail en bas,
inclus dans la garniture 987996

Bottom weld component for door leaf
included in set No. 987996

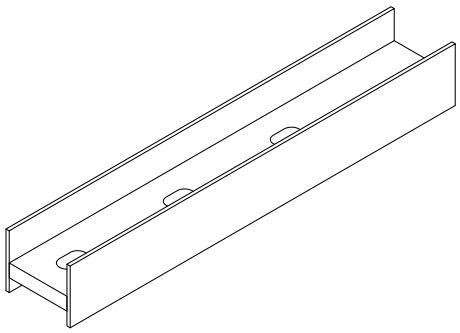

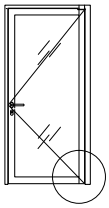

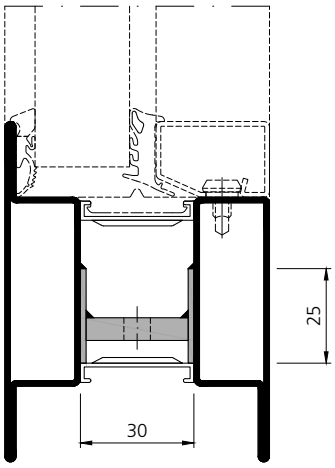

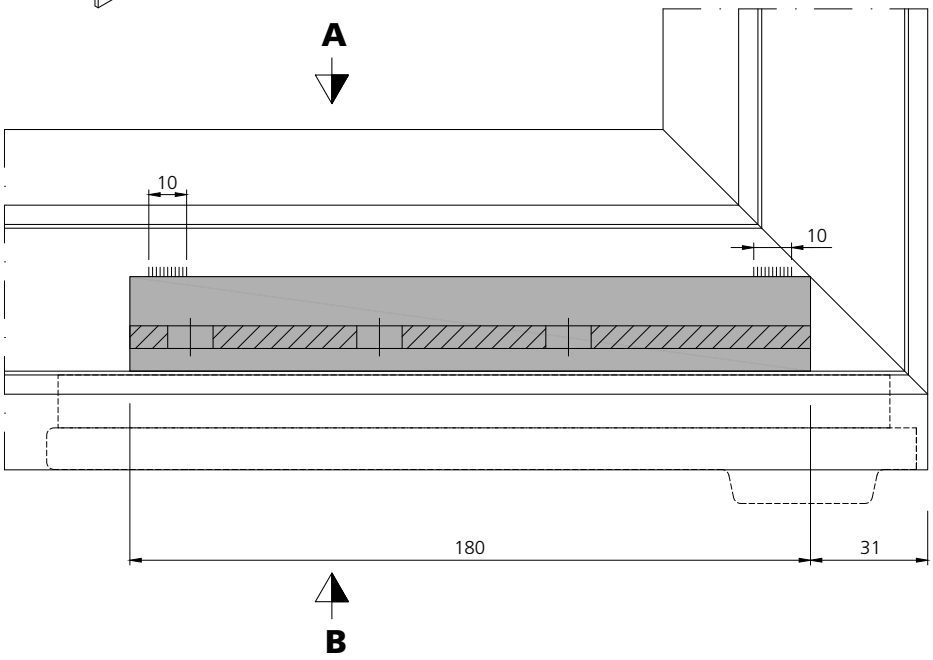

Ansicht A
Vue A
View A

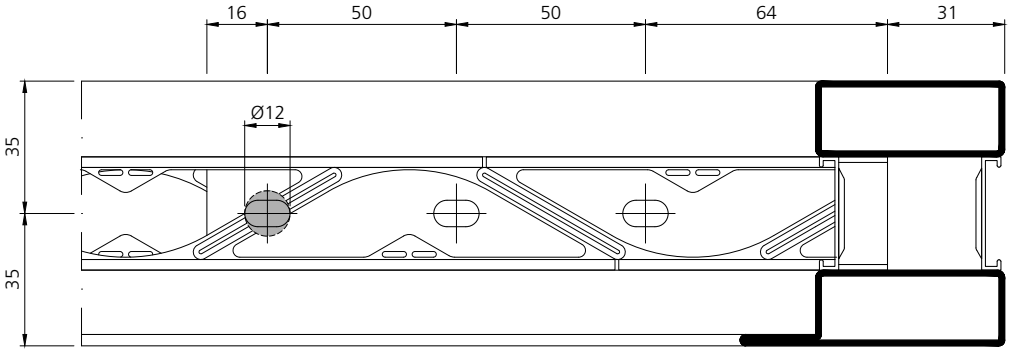

Ansicht B
Vue B
View B

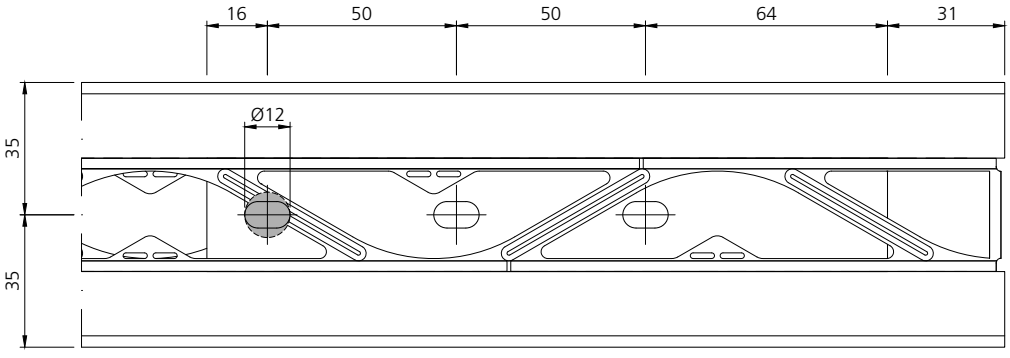

Verarbeitung Rahmen Beschlageinbau Zapfenband

Mise en œuvre du cadre Montage de la quincaillerie Penture à pivot

Processing frame Mounting of fittings Pivot hinge

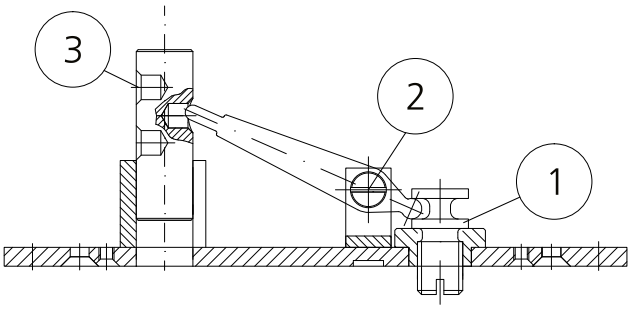

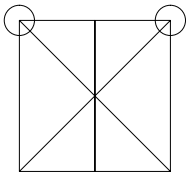

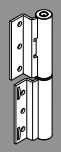

1. Schritt
Bandzapfen Pos. 1 ganz eindrehen

Drehpunktschraube Pos. 2 mit Umlenkhebel entfernen

Achsbolzen Pos. 3 herausnehmen

1ère étape
Visser entièrement le pivot Pos. 1

Enlever la vis de l'axe de rotation Pos. 2 avec le levier de renvoi

Sortir l'axe Pos. 3

1st step
The pivot pos. 1 has to be completely screwed in

Remove pivot screw pos. 2 with reversing lever

Take out the bolt pos. 3

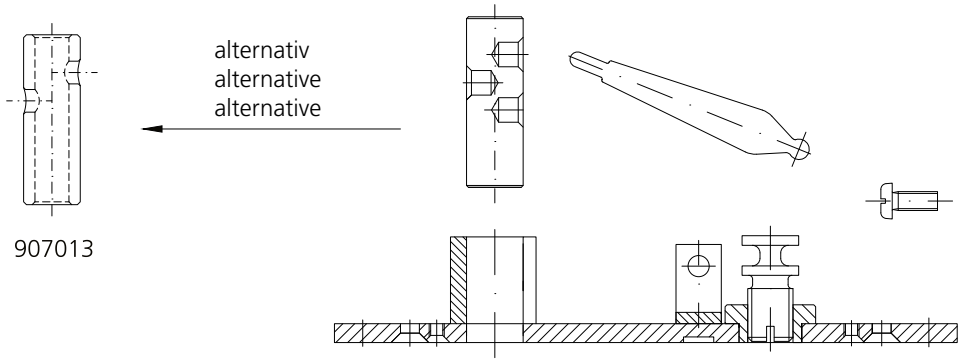

2. Schritt
Bandzapfen Pos. 3 drehen, damit das oberste Loch im Umlenkhebel eingefahren werden kann.

Drehpunktschraube Pos. 2 setzen mit Umlenkhebel

2me étape
Tourner l'axe Pos. 3 de façon à positionner l'orifice supérieur dans le levier de renvoi

Mettre la vis de l'axe de rotation Pos. 2 en place avec le levier de renvoi

2nd step
Turn pivot pos. 3, so that the hole on the top can engage in the reversing lever

Set the pivot screw pos. 2 with reversing lever

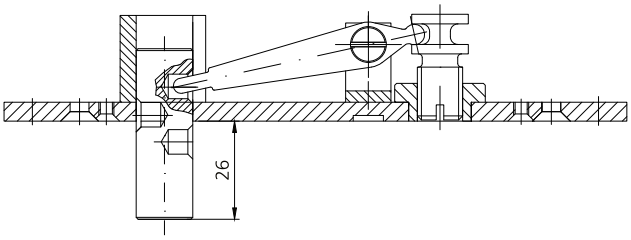

3. Schritt
Mass 26 mm kontrollieren

3me étape
Vérifier la cote de 26 mm

3rd step
Check the distance 26 mm

Verarbeitung Rahmen
Beschlagseinbau

Mise en œuvre du cadre
Montage de la quincaillerie

Processing frame
Mounting of fittings

Zapfenband Rahmen oben
in Garnitur 987995 enthalten

Penture à pivot cadre en haut,
inclus dans la garniture 987995

Top hinge strap for frame
included in set No. 987995

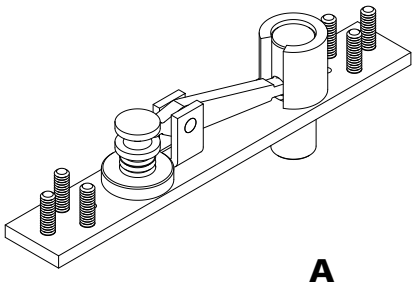

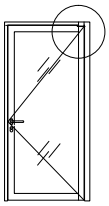

Empfehlung:
Oberlicht nachträglich verglasen

Recommandation:
Poser le verre de l'imposte succesivement

Recommendation:
Fanlight to be glazed afterwards

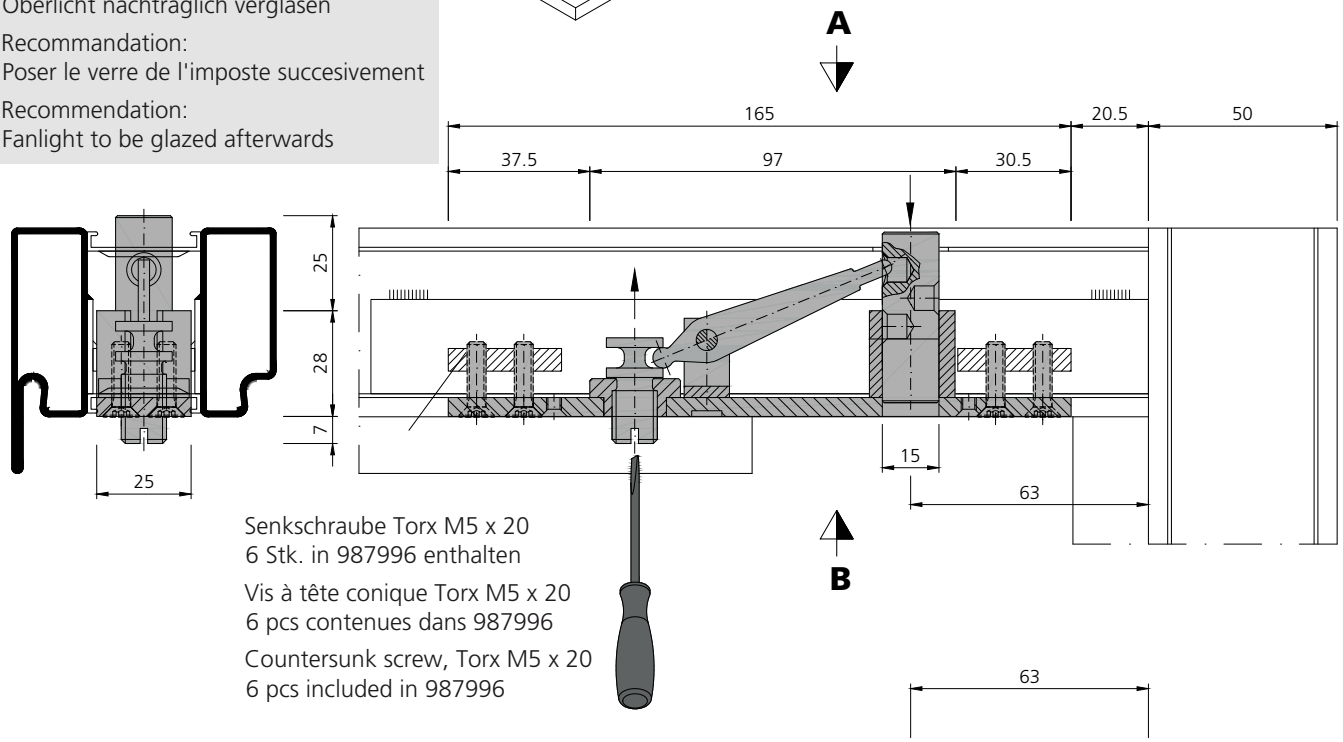

Senkschraube Torx M5 x 20
6 Stk. in 987996 enthalten

Vis à tête conique Torx M5 x 20
6 pcs contenues dans 987996

Countersunk screw, Torx M5 x 20
6 pcs included in 987996

Ansicht A
Vue A
View A

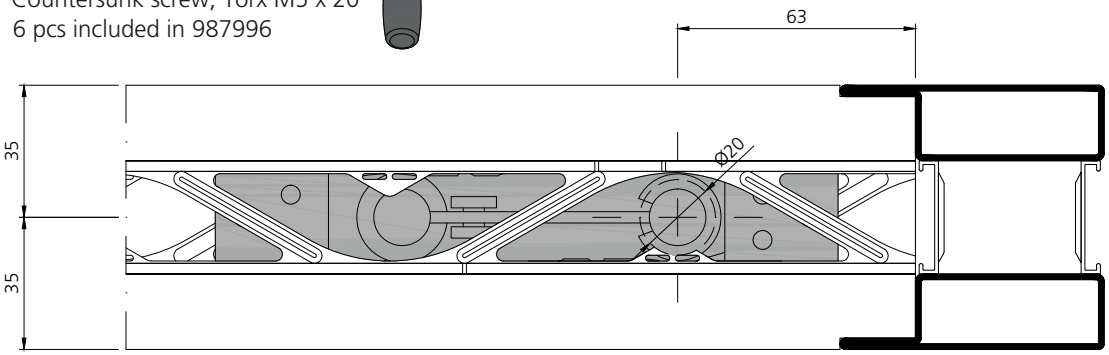

Ansicht B
Vue B
View B

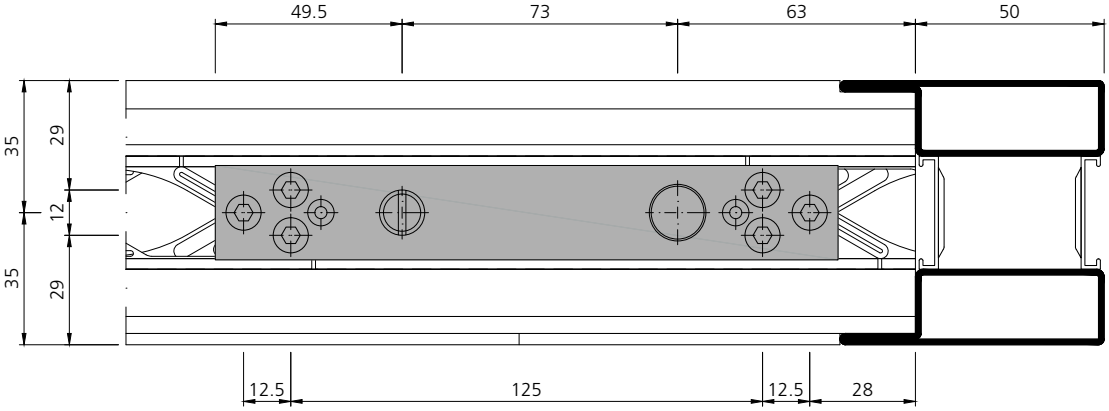

Verarbeitung Rahmen Beschlagseinbau
Mise en œuvre du cadre Montage de la quincaillerie
Processing frame Mounting of fittings

Zapfenband Rahmen oben
in Garnitur 987995 enthalten

Penture à pivot cadre en haut,
inclus dans la garniture 987995

Top hinge strap for frame
included in set No. 987995

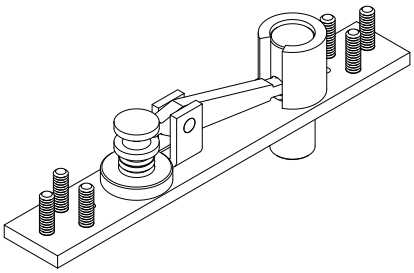

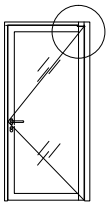

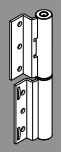

50 mm
Profilkammer /
Corps de profilé /
Profile box size

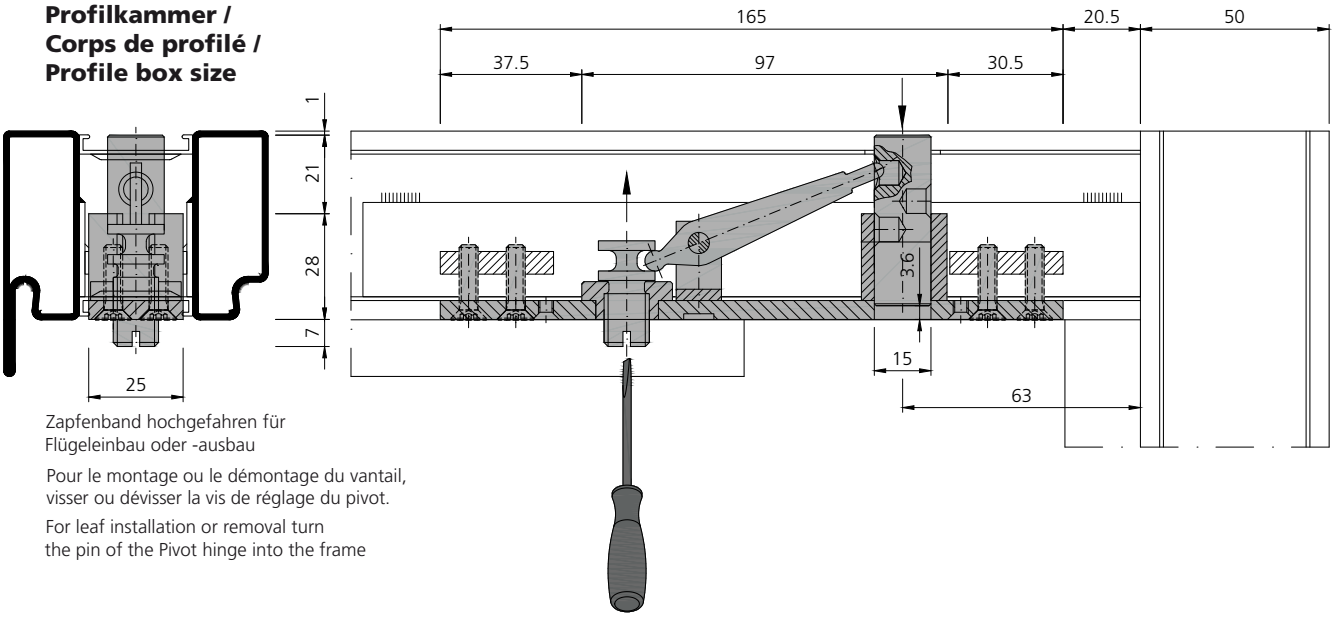

Zapfenband hochgefahren für
Flügeleinbau oder -ausbau

Pour le montage ou le démontage du vantail,
visser ou dévisser la vis de réglage du pivot.

For leaf installation or removal turn
the pin of the Pivot hinge into the frame

30 mm
Profilkammer /
Corps de profilé /
Profile box size

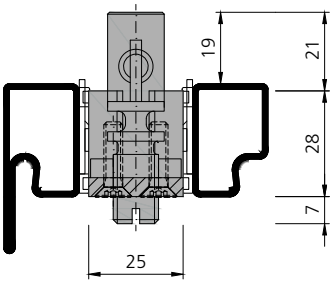

Zapfenband hochgefahren für
Flügeleinbau oder -ausbau

Pour le montage ou le démontage du vantail,
visser ou dévisser la vis de réglage du pivot.

For leaf installation or removal turn
the pin of the pivot hinge into the frame

Achtung:
Bei Profilen mit 30 mm Kammer steht der Zapfenband-Dorn bei der Türflügelmontage und -demontage ca. 20 mm über das Rahmenprofil. Daher bei Oblichtern unbedingt Glas nach der Flügelmontage einsetzen bzw. vor der Demontage ausglasen (siehe Einbau Zapfenband).

Remarque:
Pour des profils avec un corps de 30 mm l'axe du pivot dépasse d'environ 20 mm le dessus du profilé de la traverse haute pour le montage ou le démontage.
Essentiel:
Les verres des impostes doivent être installés après le montage du vantail. Pour le démontage le verre doit être enlevé avant d'actionner le pivot.

Note:
For profiles with a box size of 30 mm the pin of the pivot hinge is approximately 20 mm longer than the profile. With fanlights it is necessary to install the glass after the installation of the leaf or removing the glass before uninstalling the leaf (see installation pivot hinge).

Verarbeitung Flügel
Beschlagseinbau

Mise en œuvre du vantail
Montage de la quincaillerie

Processing leaf
Mounting of fittings

Zapfenband Flügel oben
in Garnitur 987995 enthalten

Penture à pivot vantail en haut,
inclus dans la garniture 987995

Top hinge strap for door leaf
included in set No. 987995

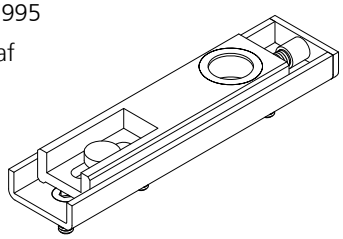

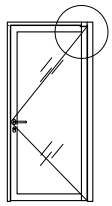



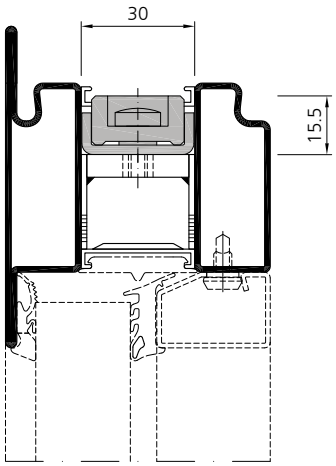

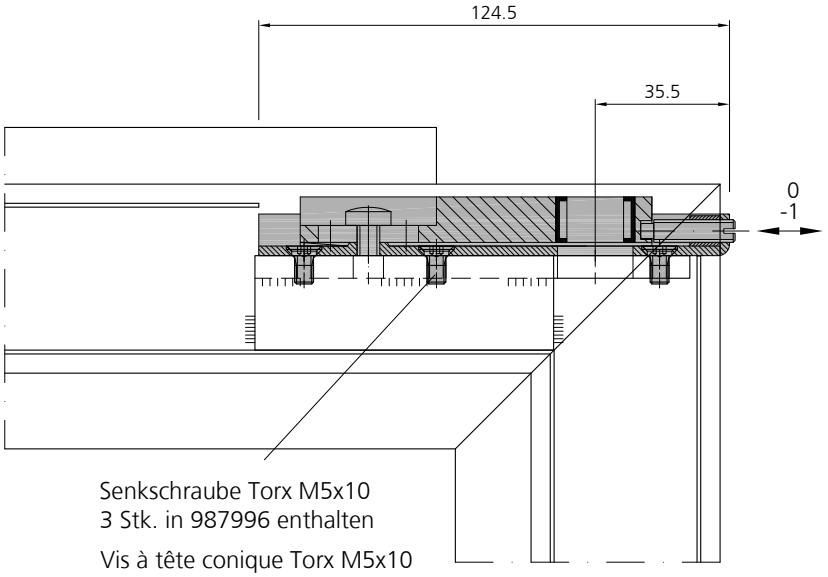

Senkschraube Torx M5x10
3 Stk. in 987996 enthalten

Vis à tête conique Torx M5x10
3 pcs contenues dans 987996

Countersunk screw Torx M5x10
3 pcs included in 987996

Ansicht A
Vue A
View A

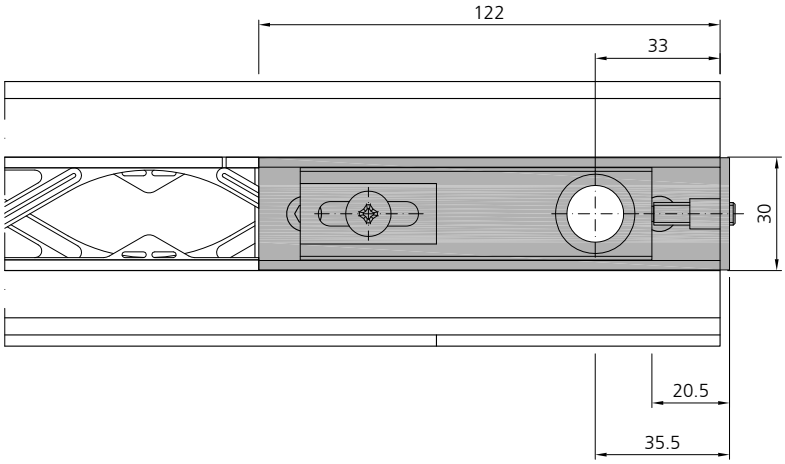

Verarbeitung Rahmen Beschlagseinbau
Mise en œuvre du cadre Montage de la quincaillerie
Processing frame Mounting of fittings

Drehlager Rahmen unten
in Garnitur 987995 enthalten

Pivot bas du cadre,
inclus dans la garniture 987995

Pivot bearing for frame
included in set No. 987995

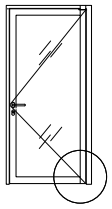

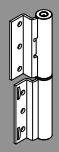

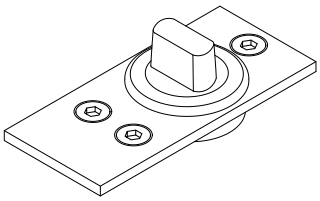

Senkschraube Torx M6 x 20
3 Stk. in 987996 enthalten

Vis à tête conique Torx M6 x 20
3 pcs contenues dans 987996

Countersunk screw, Torx M6 x 20
3 pcs included in 987996

Ansicht A
Vue A
View A

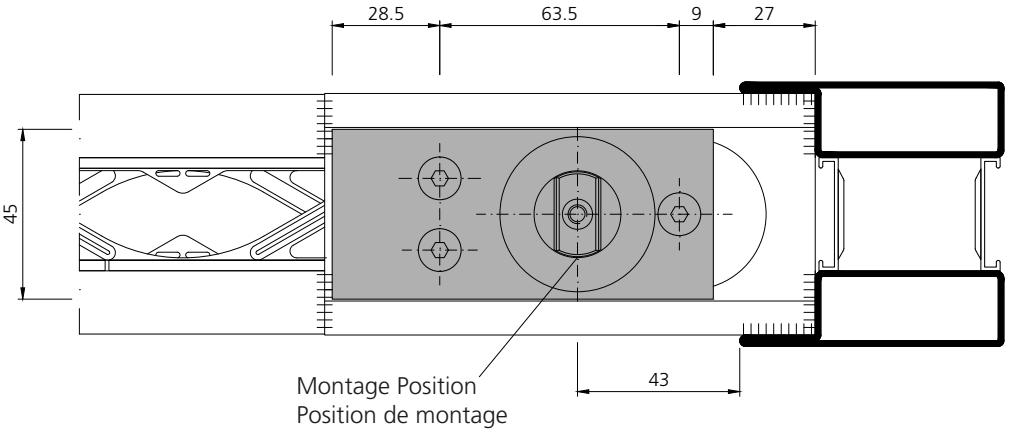

Verarbeitung Flügel
Beschlagseinbau

Mise en œuvre du vantail
Montage de la quincaillerie

Processing leaf
Mounting of fittings

Einschweissteil Rahmen unten
in Garnitur 987996 enthalten

Pièce à souder cadre en bas,
inclus dans la garniture 987996

Bottom weld component for frame
included in set No. 987996

Schraube M6 x 25
3 Stk. in 987996
enthalten

Vis M6 x 25
3 pcs contenues
dans 987996

Screw, M6 x 25
3 pcs included
in 987996

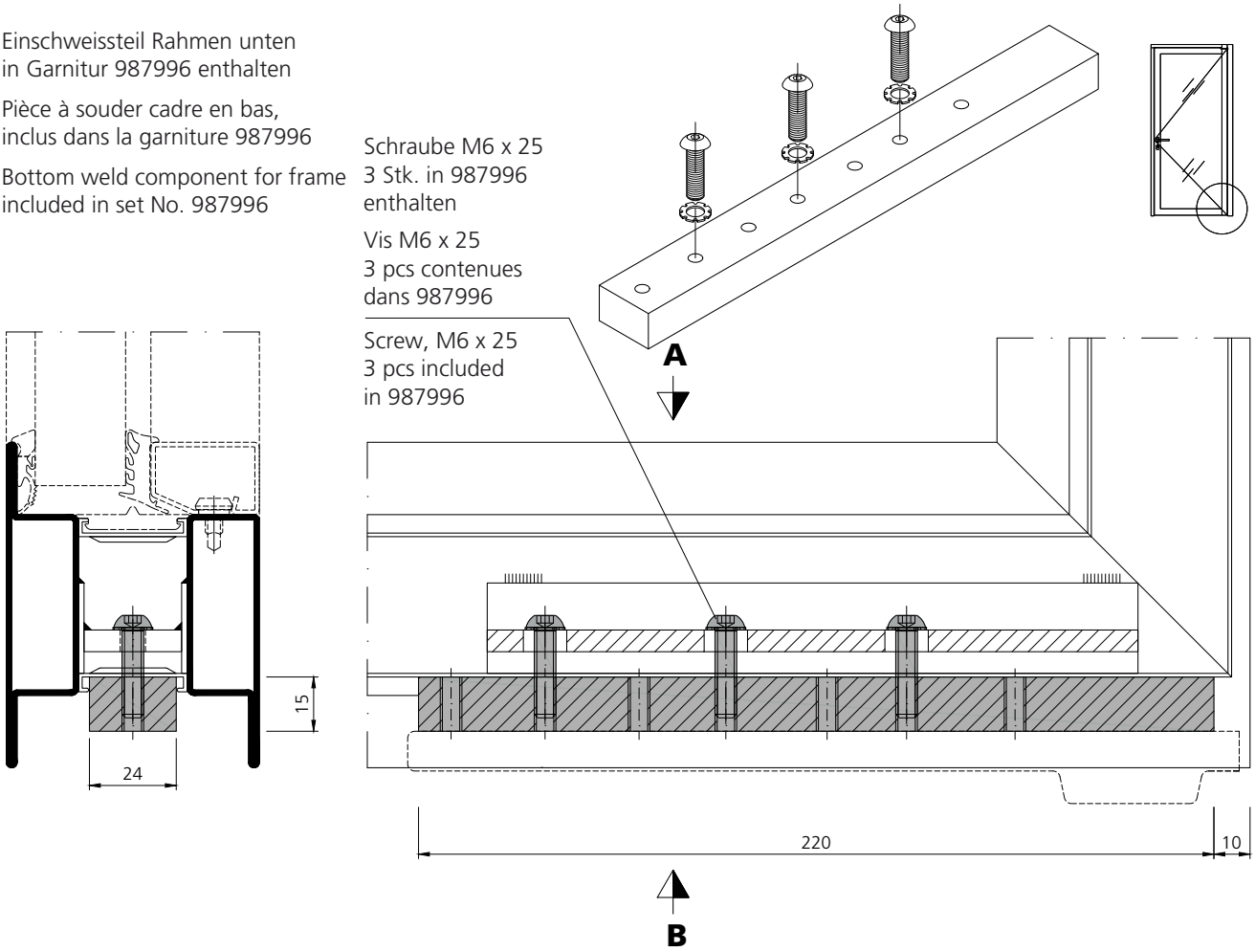

Ansicht A
Vue A
View A

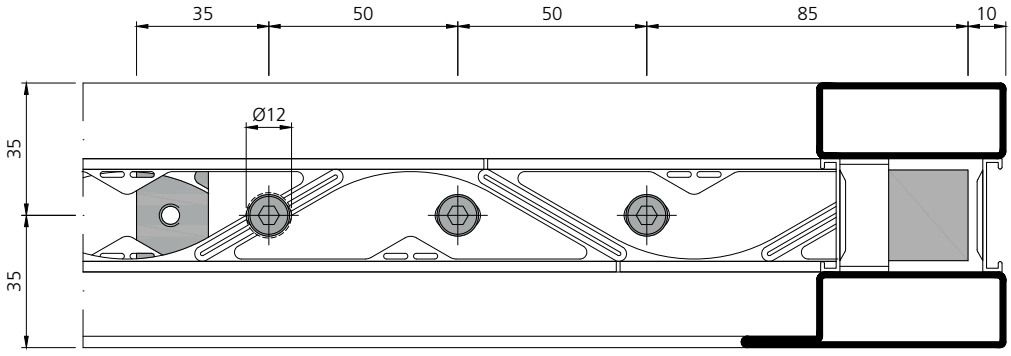

Ansicht B
Vue B
View B

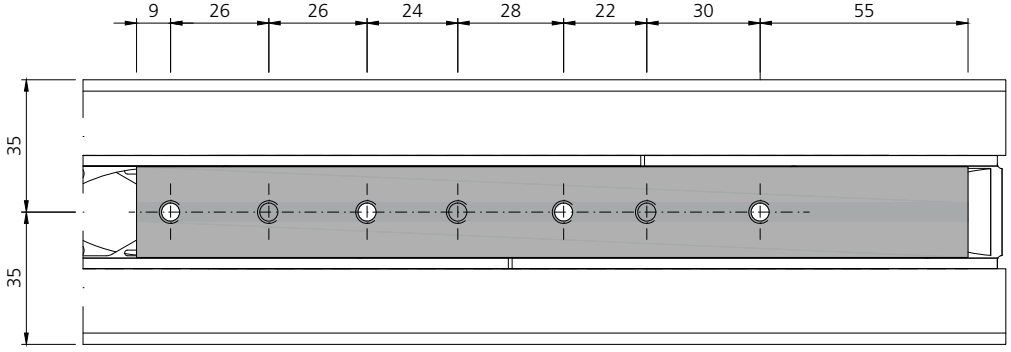

Verarbeitung Flügel
Beschlagseinbau

Mise en œuvre du vantail
Montage de la quincaillerie

Processing leaf
Mounting of fittings

Türhebel Flügel unten
in Garnitur 987995 enthalten

Levier de porte vantail en bas,
inclus dans la garniture 987995

Door bottom strap
included in set No. 987995

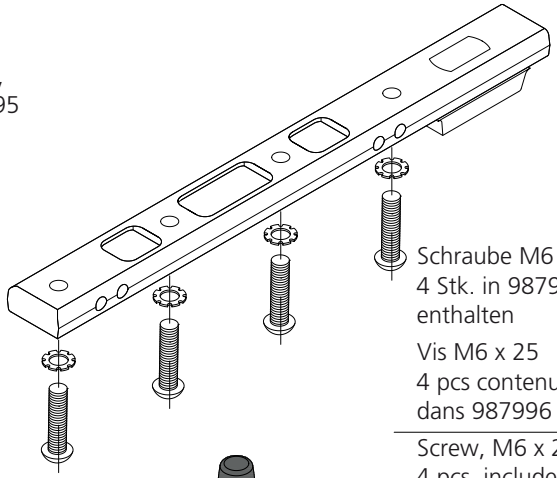

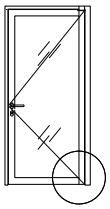

Schraube M6 x 25
4 Stk. in 987996
enthalten

Vis M6 x 25
4 pcs contenues
dans 987996

Screw, M6 x 25
4 pcs included
in 987996

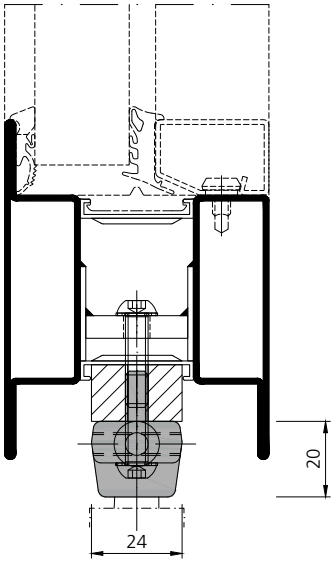

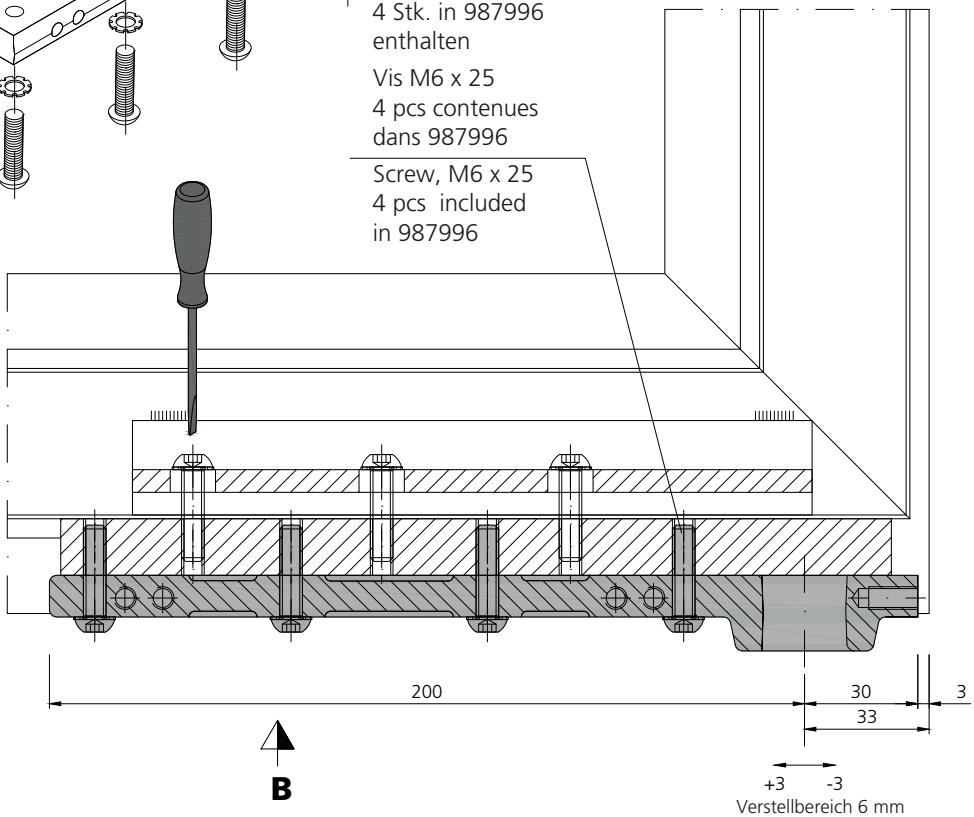

+3 -3
Verstellbereich 6 mm
Plage de réglage 6 mm
Adjustment range 6 mm

Ansicht B
Vue B
View B

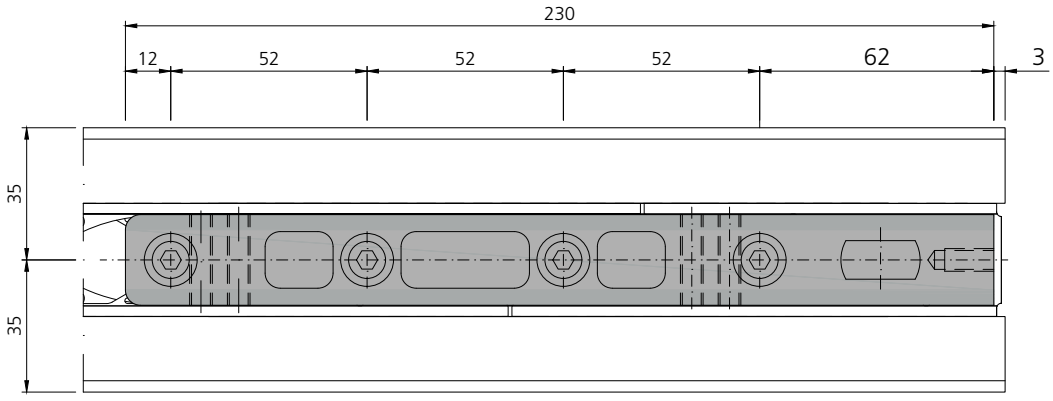

Einbau Druckstange
1-flügelig

Montage pushbar
1 vantail

Installation touch-bar
1 leaf

	a	b
RZ	94	115.5
PZ	92	113.5

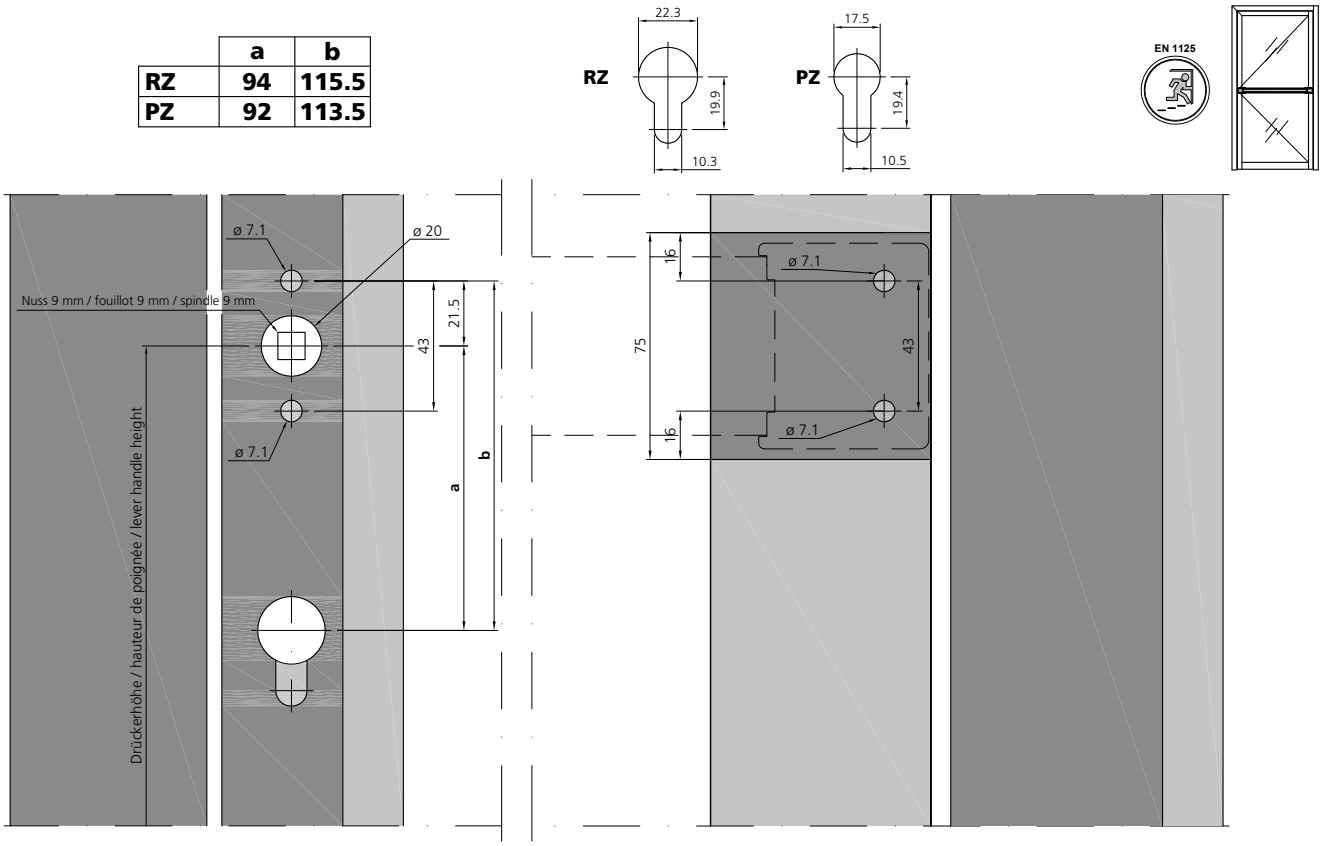

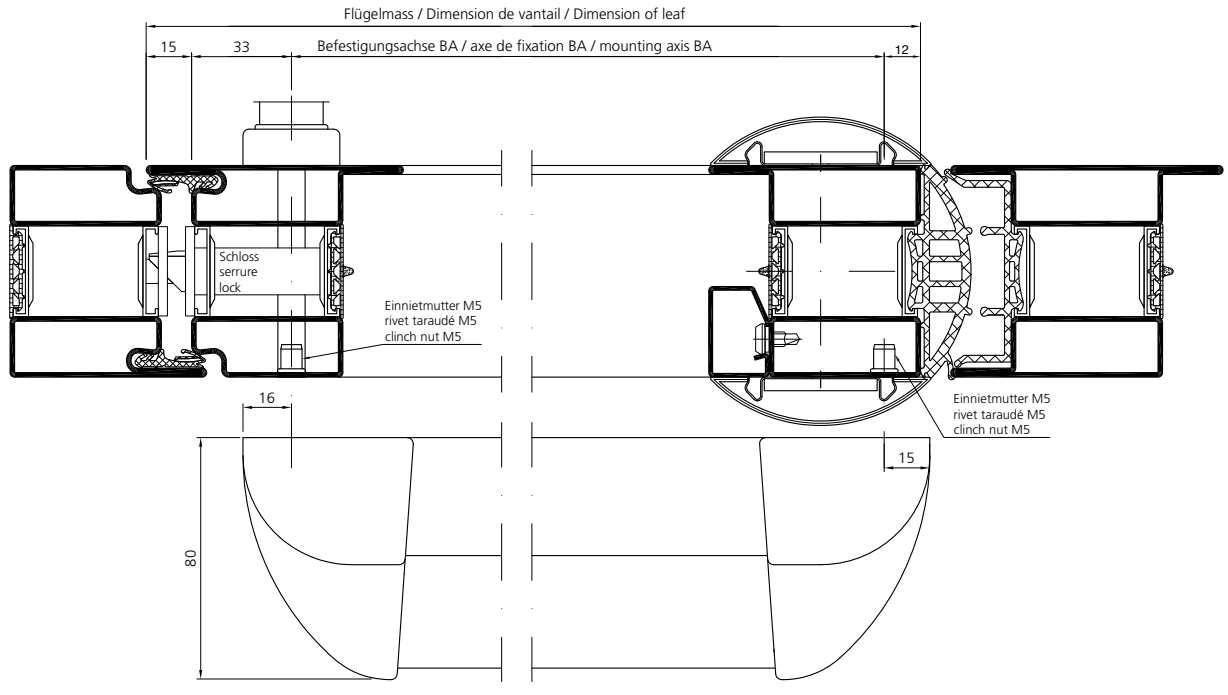

Einbau Druckstange
2-flügelig

Montage pushbar
2 vantaux

Installation touch-bar
2 leaf

	a	b
RZ	94	115.5
PZ	92	113.5

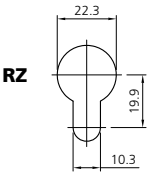

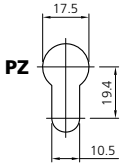

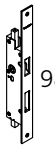

987495



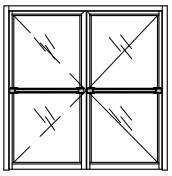

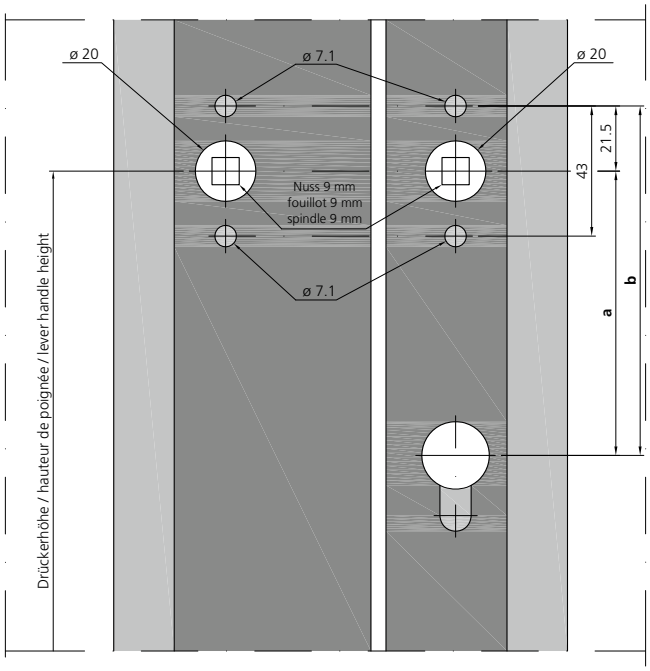

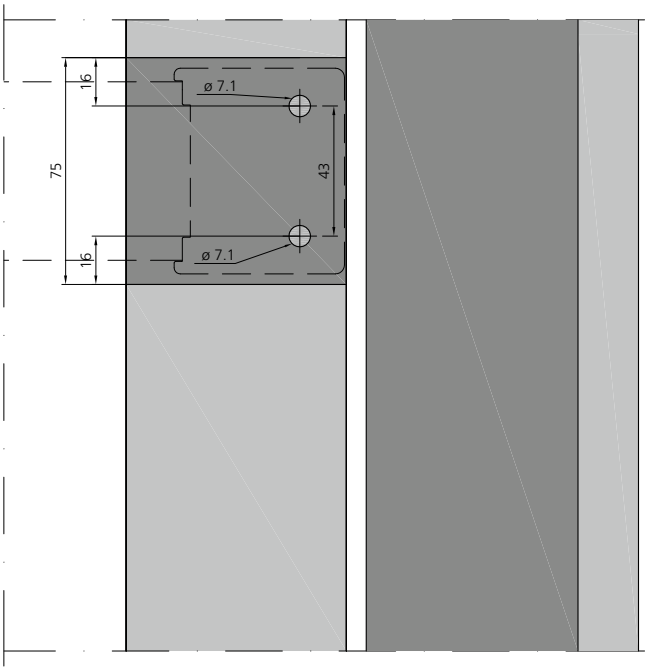

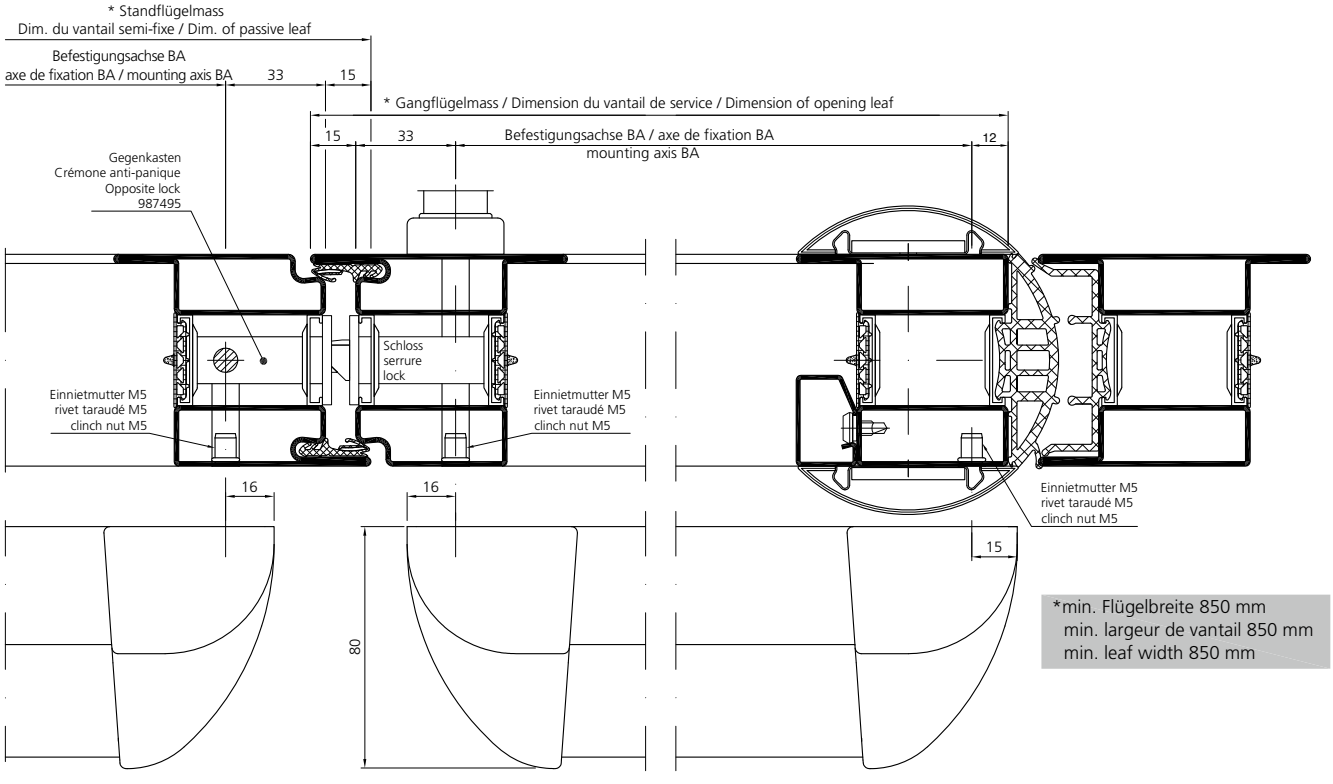

*min. Flügelbreite 850 mm
min. largeur de vantail 850 mm
min. leaf width 850 mm

Einbau Druckstange
2-flügelig

Montage pushbar
2 vantaux

Installation touch-bar
2 leaf

	a	b
RZ	94	115.5
PZ	92	113.5

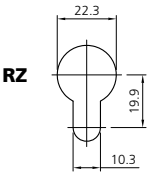

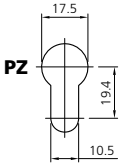





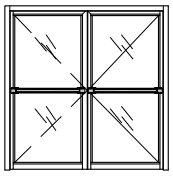

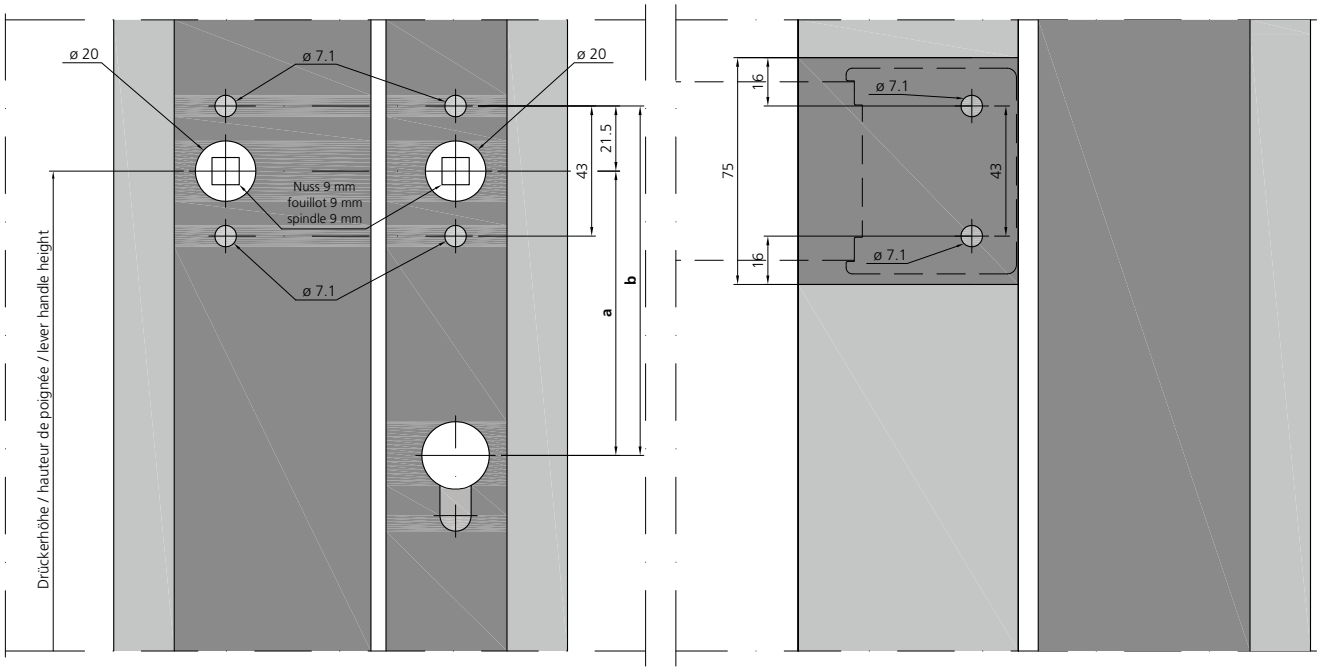

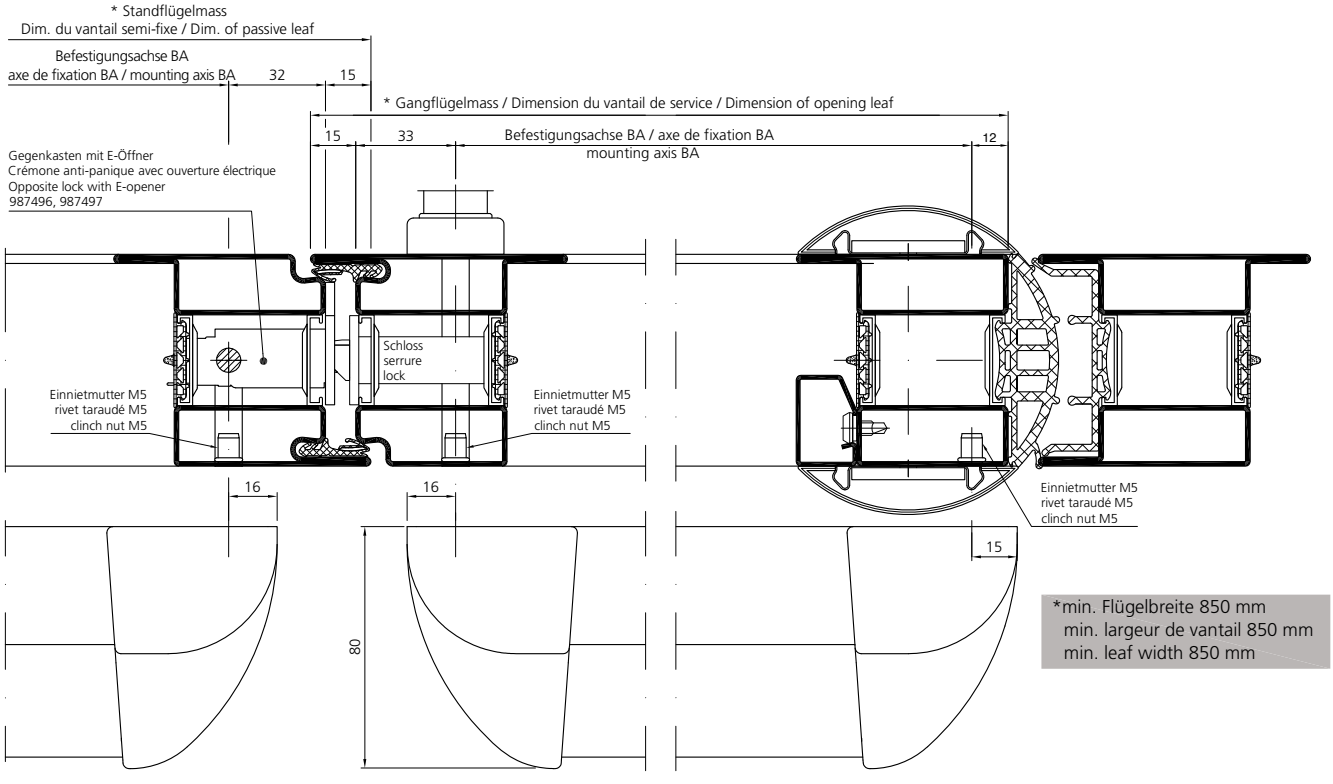

*min. Flügelbreite 850 mm
min. largeur de vantail 850 mm
min. leaf width 850 mm

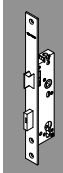

Verarbeitung Beschläge Tür
Mise en œuvre quincaillerie portes
Assembly door fittings

Einbau Stangengriff
2-flügelig

Montage barre anti-panique
2 vantaux

Installation push-bar
2 leaf

	a
RZ	94
PZ	92

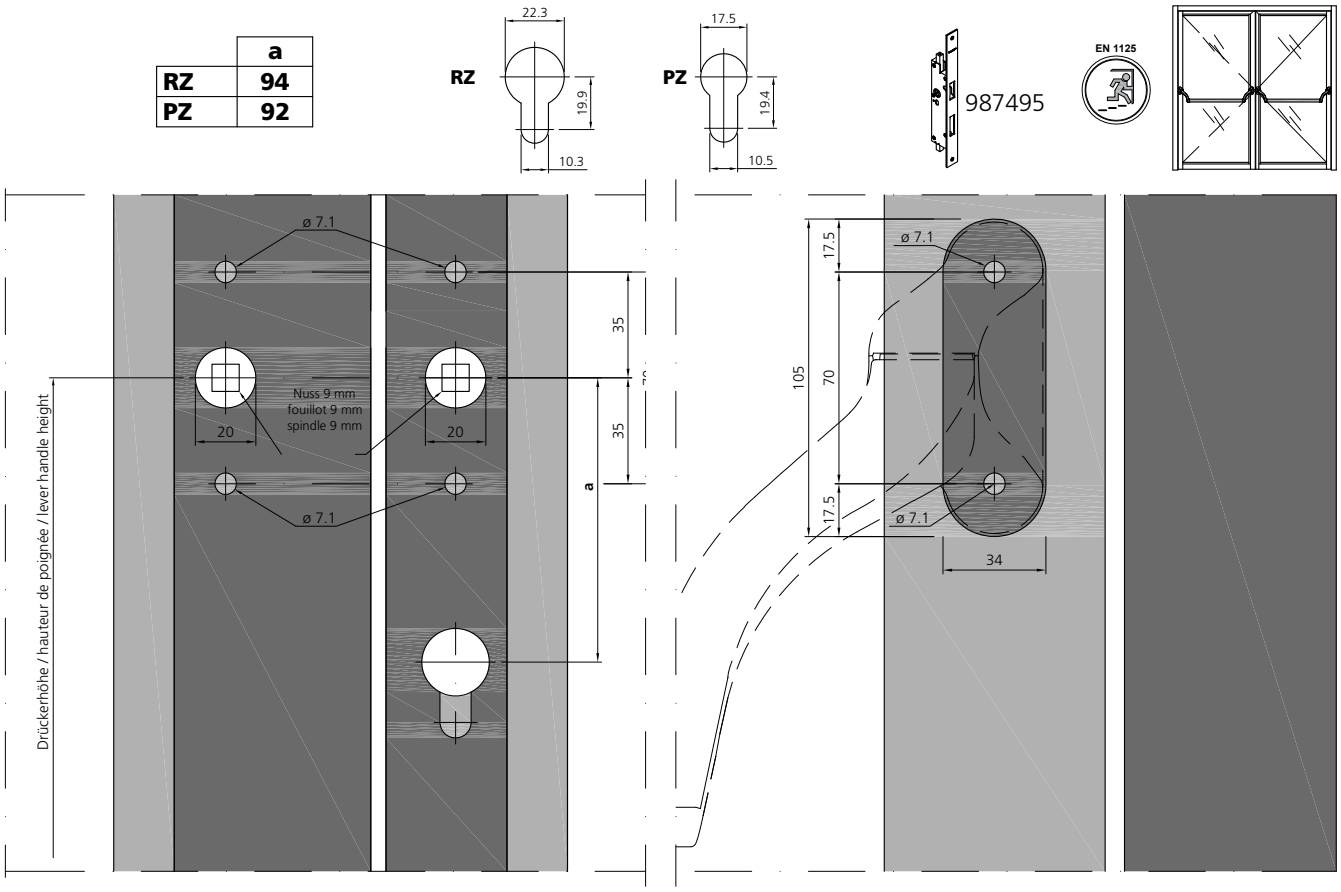

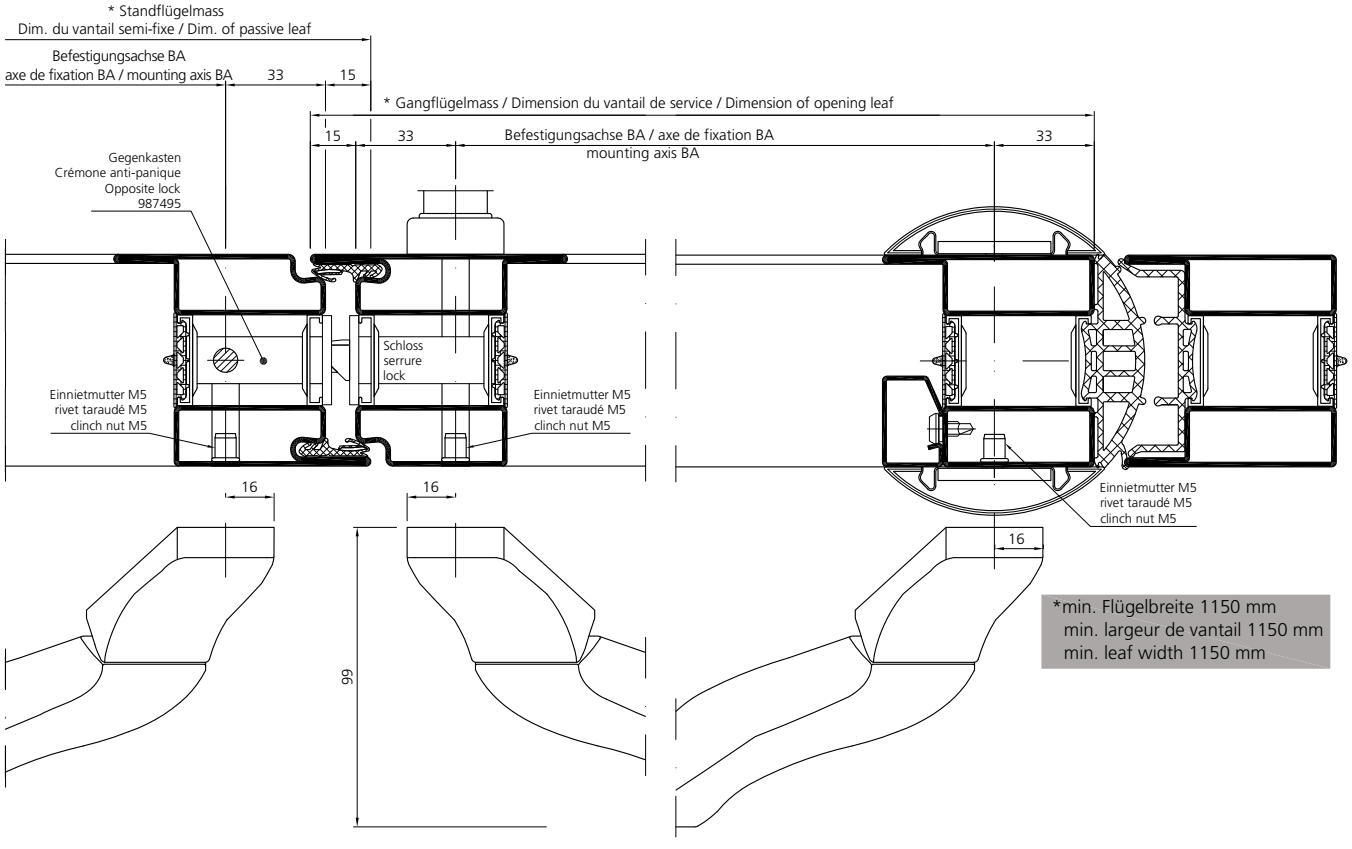

*min. Flügelbreite 1150 mm
min. largeur de vantail 1150 mm
min. leaf width 1150 mm

Einbau Stangengriff
2-flügelig

Montage barre anti-panique
2 vantaux

Installation push-bar
2 leaf

	a
RZ	94
PZ	92

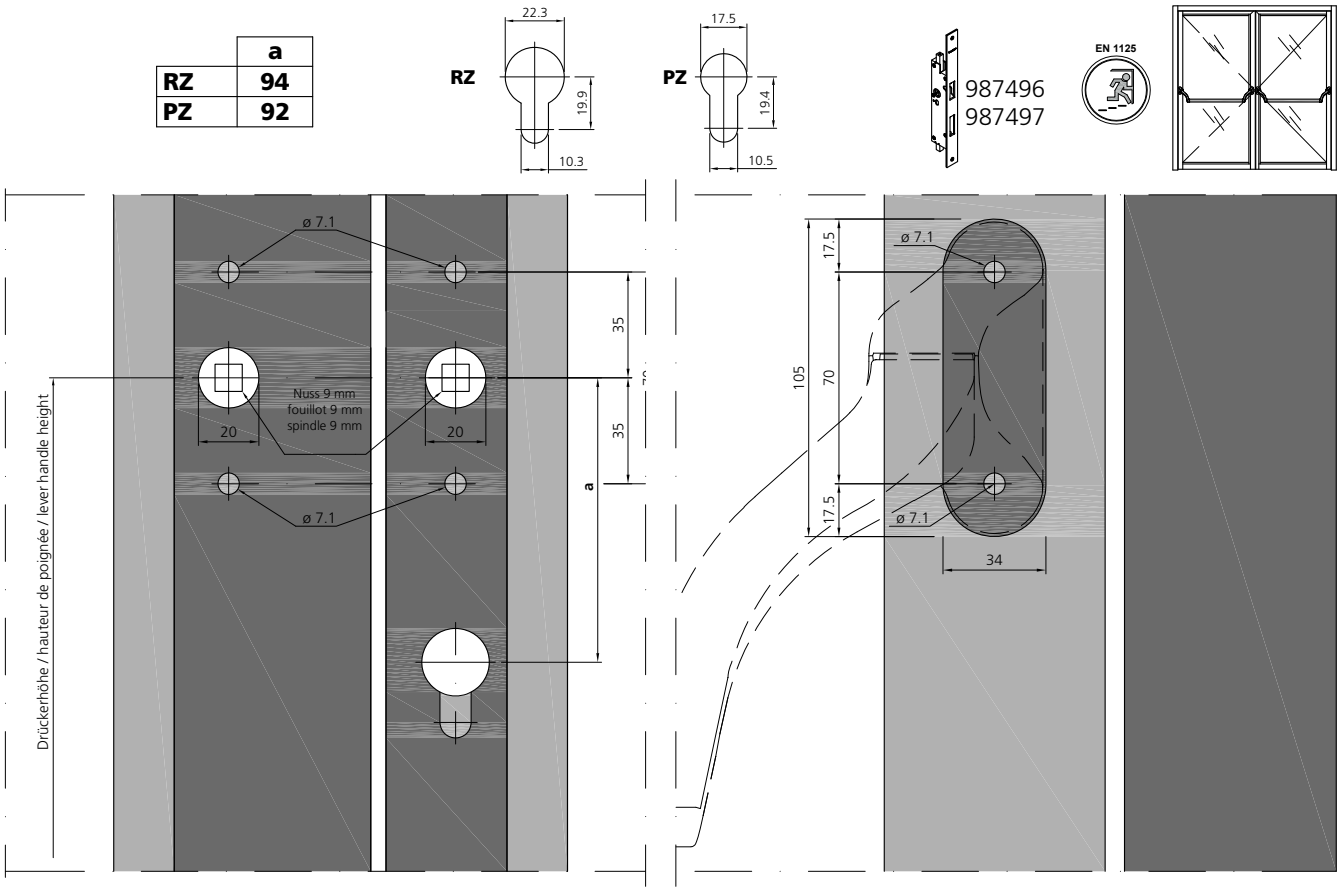

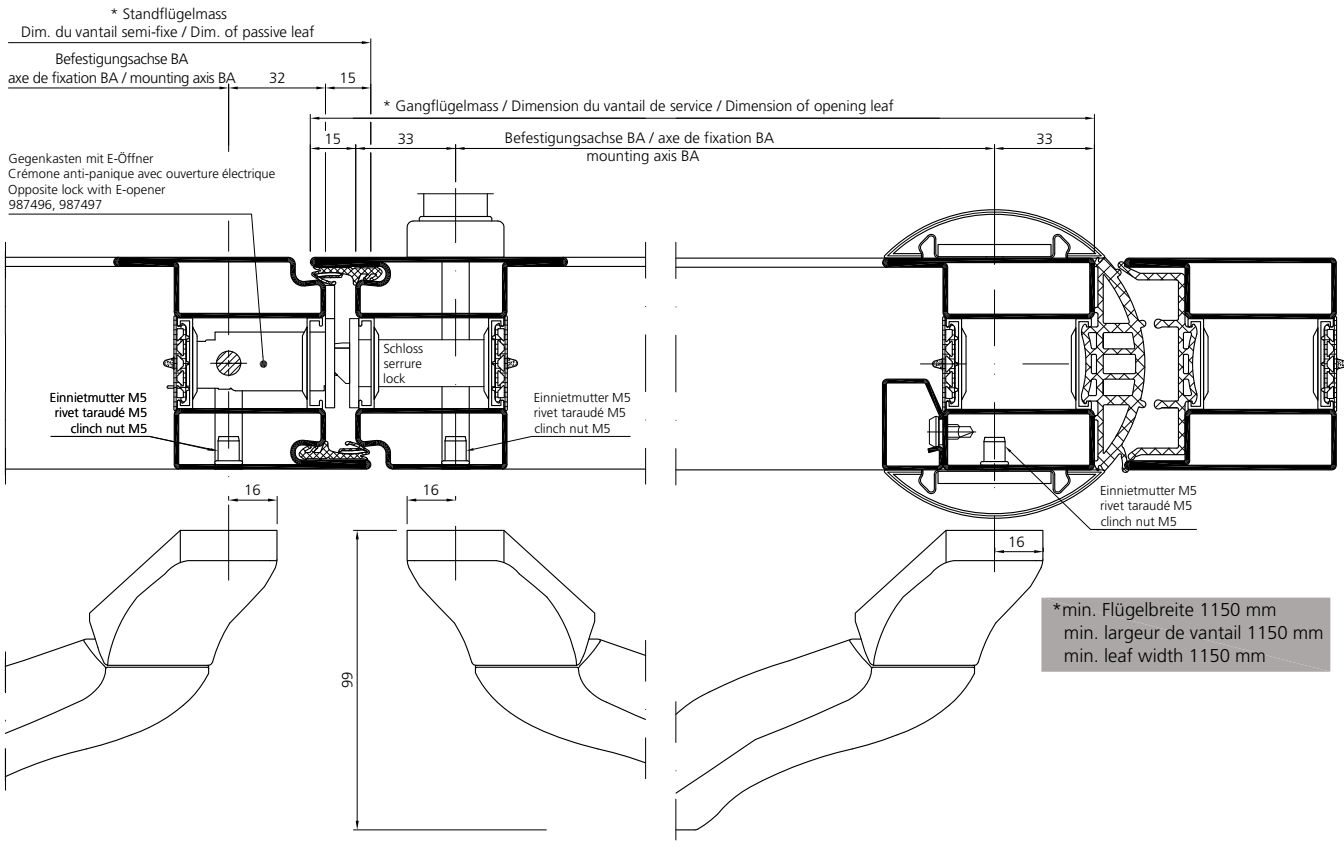

*min. Flügelbreite 1150 mm
min. largeur de vantail 1150 mm
min. leaf width 1150 mm

Einbau Stangengriff
1-flügelig

Montage barre anti-panique
1 vantail

Installation push-bar
1 leaf

	a
RZ	94
PZ	92

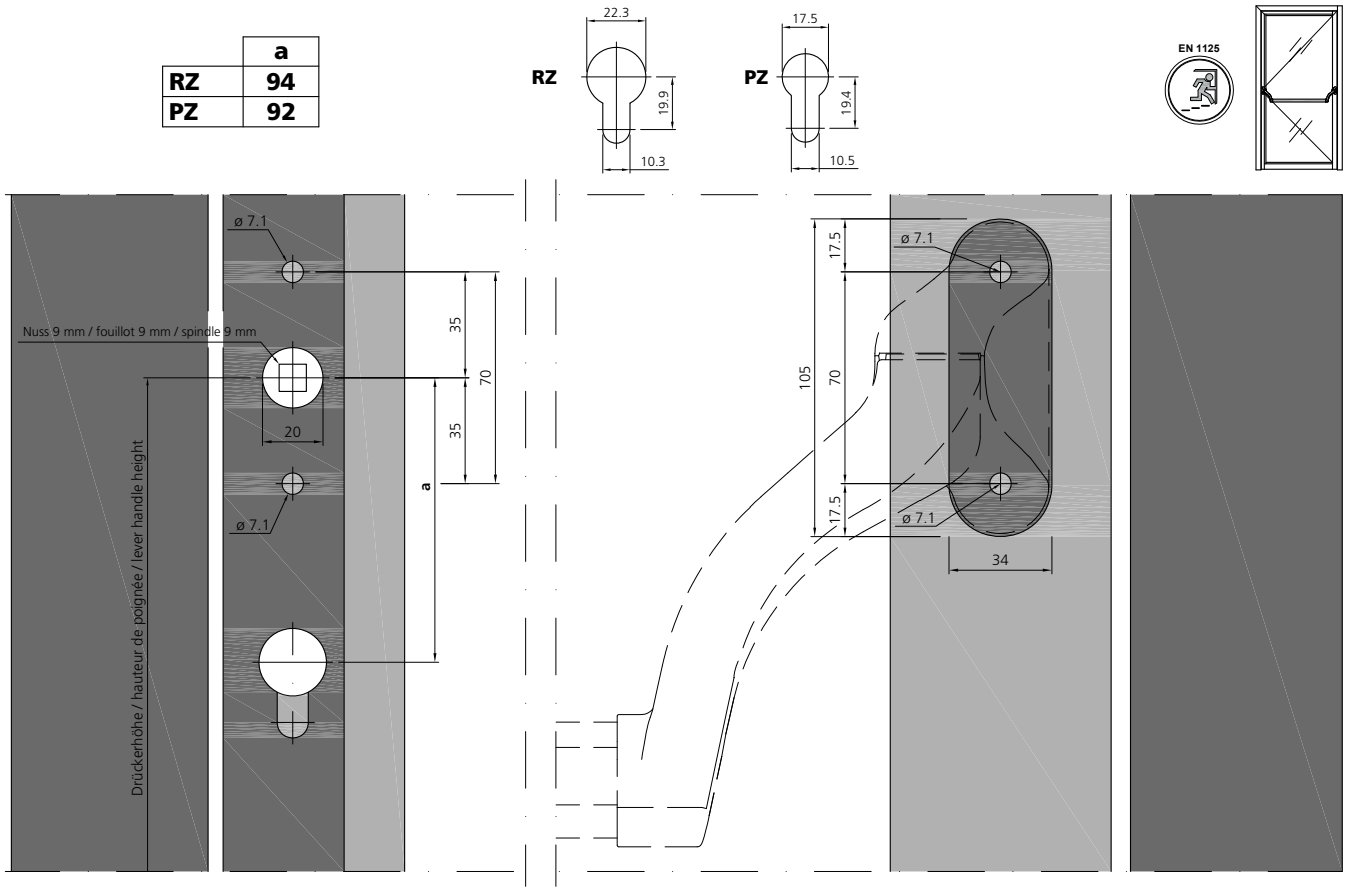

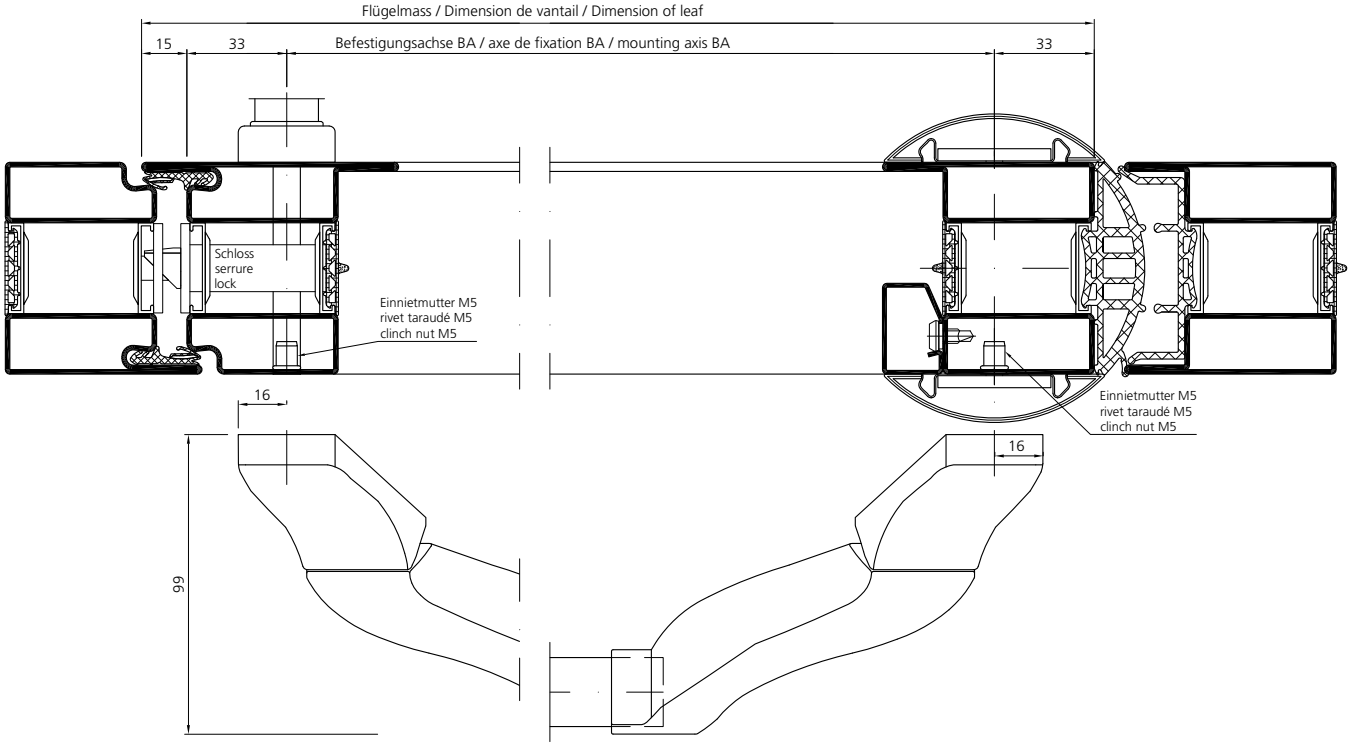

Standflügelverriegelung

Verrouillage du vantail semi-fixe

Inactive leaf lock

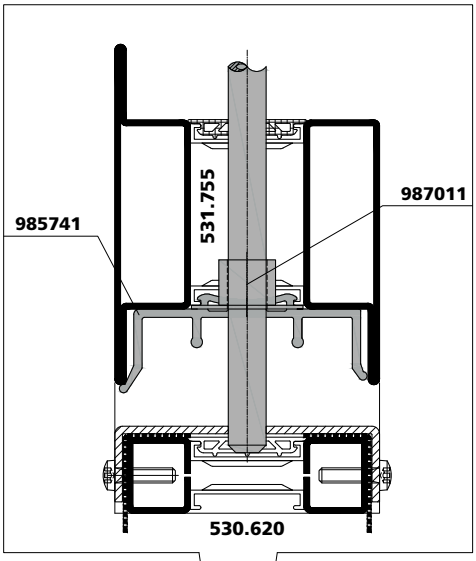

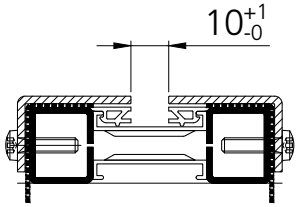

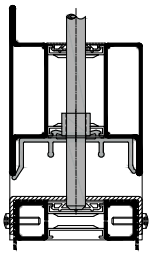

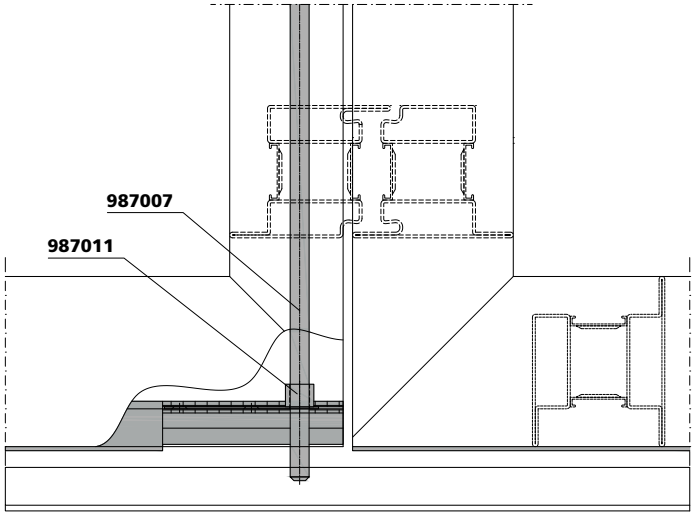

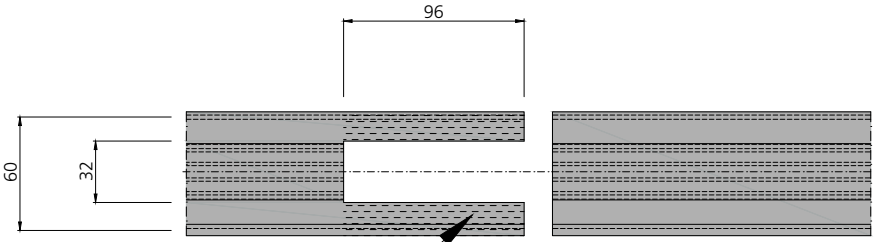

Empfehlung für Silikon:
Sofortkleber & Primer
Loctite 406 Sofortkleber
Primer Loctite 770
oder Silikon-Dichtstoff
Nicht im Lieferumfang enthalten!

Recommandation pour silicone:
Colle instantanée & Primer
Colle instantanée Loctite 406
Primer Loctite 770
ou mastic silicone
Pas compris dans la livraison!

Recommendation for silicone:
Instant adhesive & primer
Loctite 406 instant adhesive
Loctite 770 primer
or silicone sealant
Not included in the delivery package!

Verarbeitung Rahmen
Einbau Dichtung
1-flügelig

Mise en œuvre du cadre
Montage des joints
1 vantail

Processing frame
Installation of seal
1 leaf

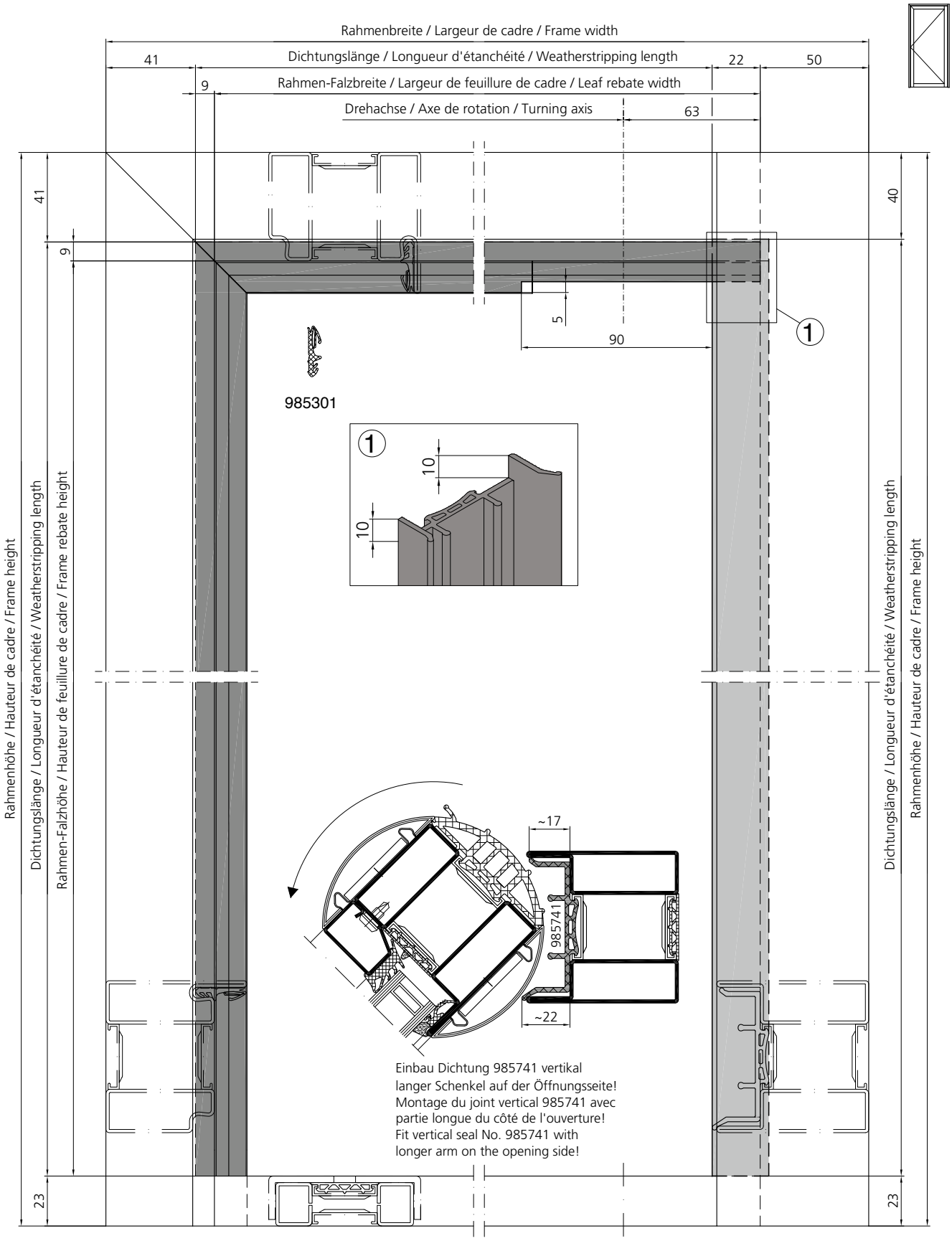

Verarbeitung Rahmen
Einbau Dichtung
2-flügelig

Mise en œuvre du cadre
Montage des joints
2 vantaux

Processing frame
Installation of seal
2 leaf

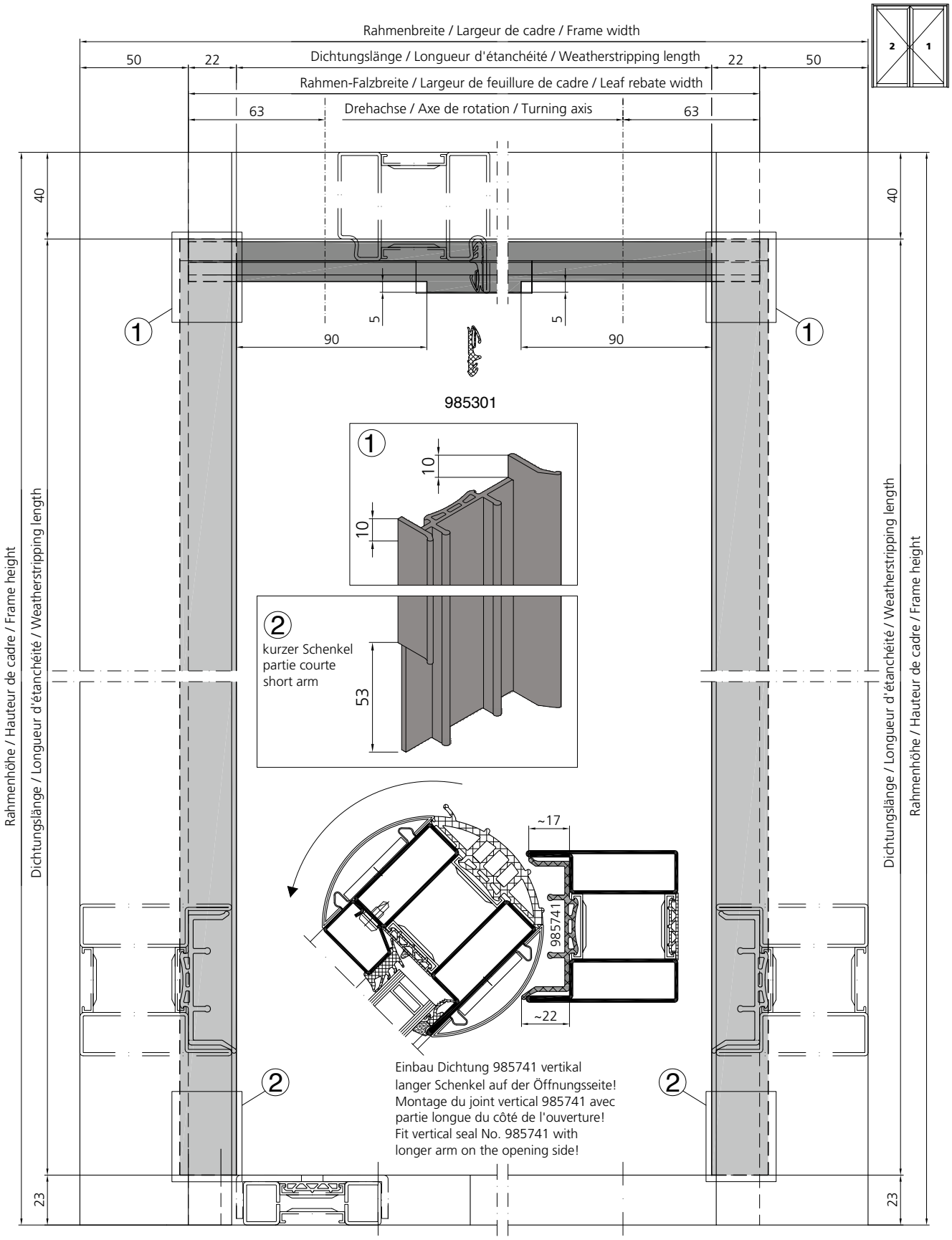

Verarbeitung Rahmen Einbau Falzabdeckung 1-flügelig

Mise en œuvre du cadre Montage du recouvrement de feuillure 1 vantail

Processing frame Fit rebate cover 1 leaf

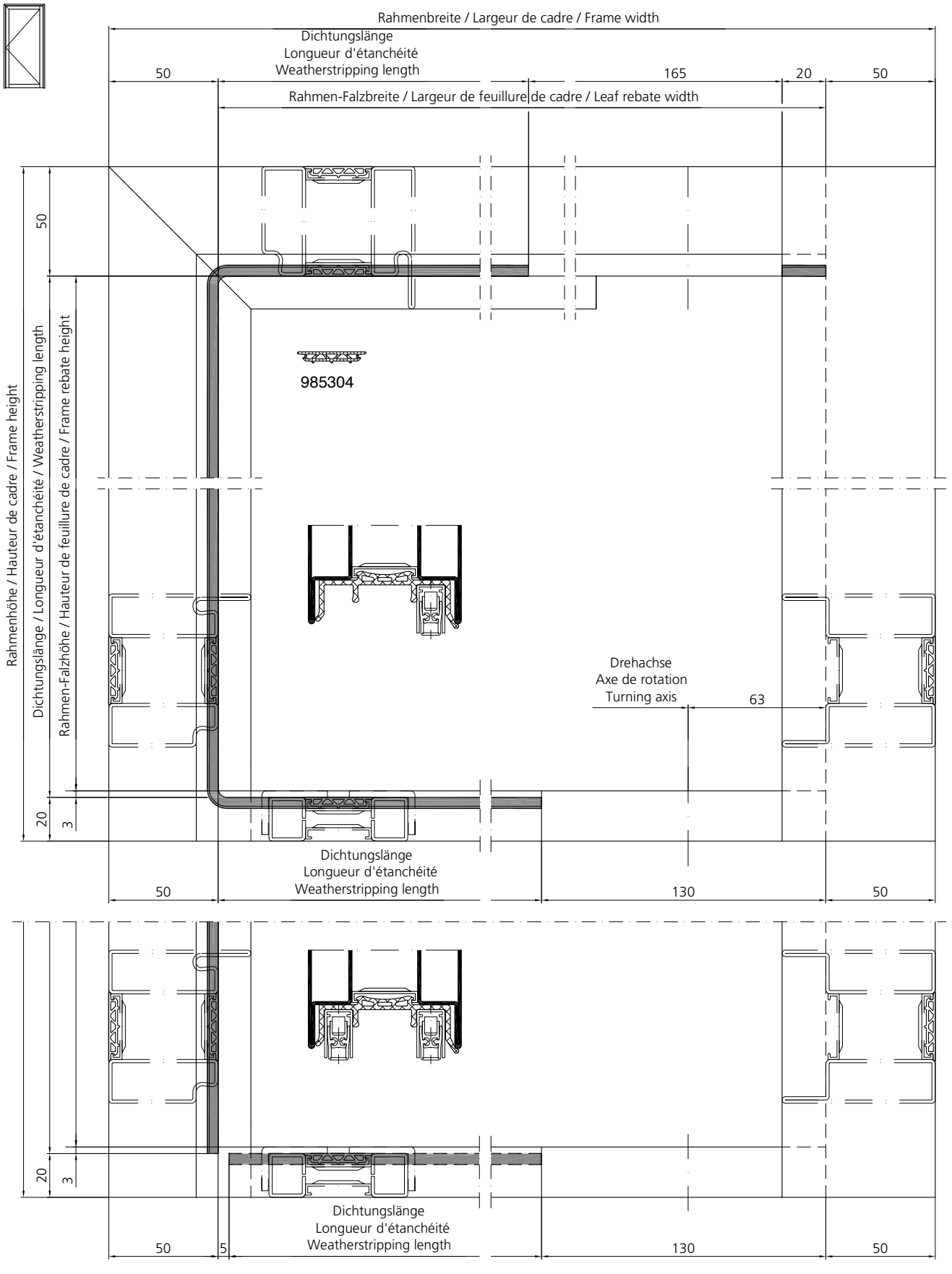

Verarbeitung Rahmen Einbau Falzabdeckung 2-flügelig

Mise en œuvre du cadre Montage du recouvrement de feuillure 2 vantaux

Processing frame Fit rebate cover 2 leaf

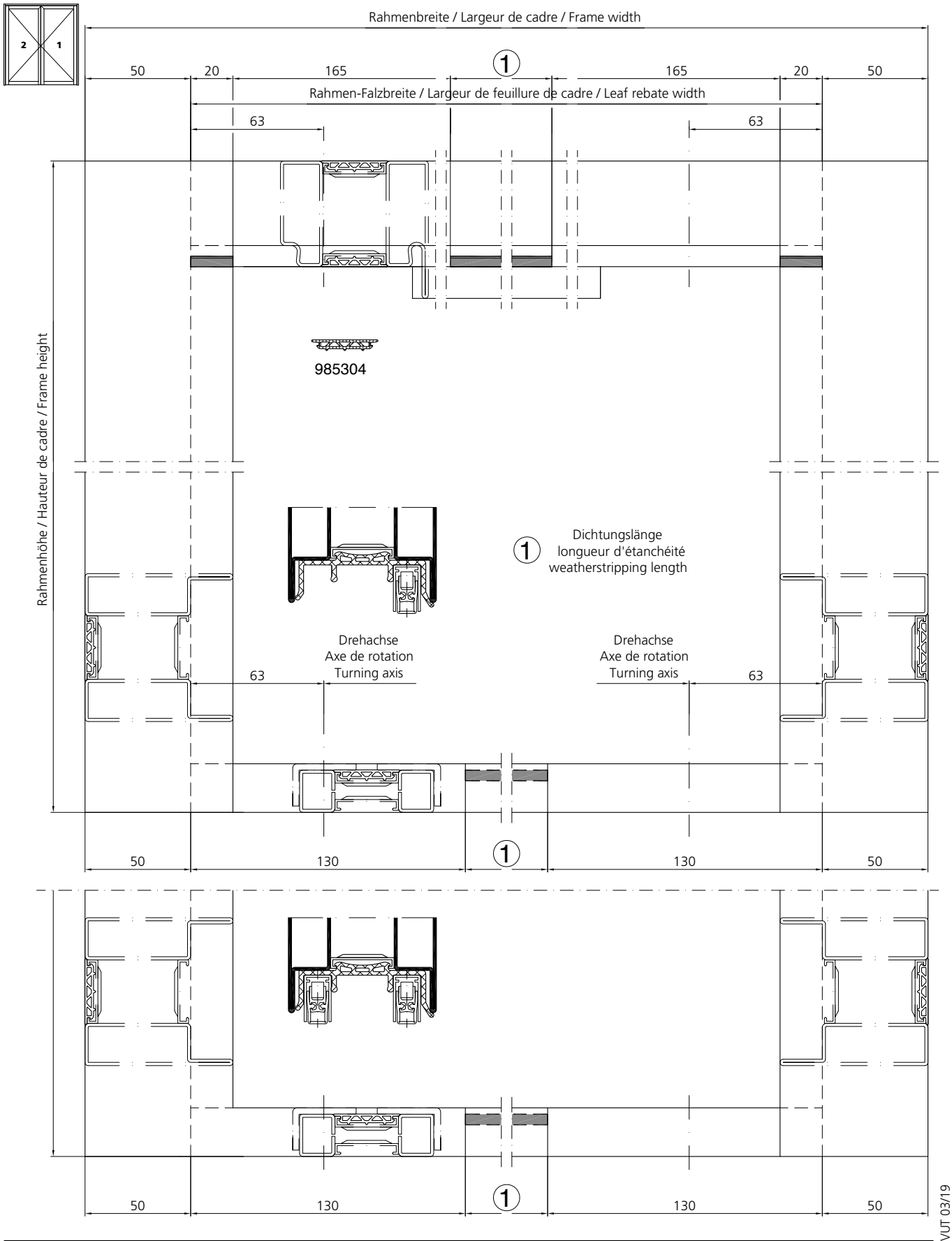

Verarbeitung Flügel
Einbau Dichtung

Mise en œuvre du vantail
Montage des joints

Processing leaf
Installation of seal

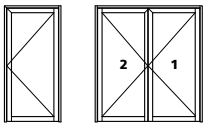

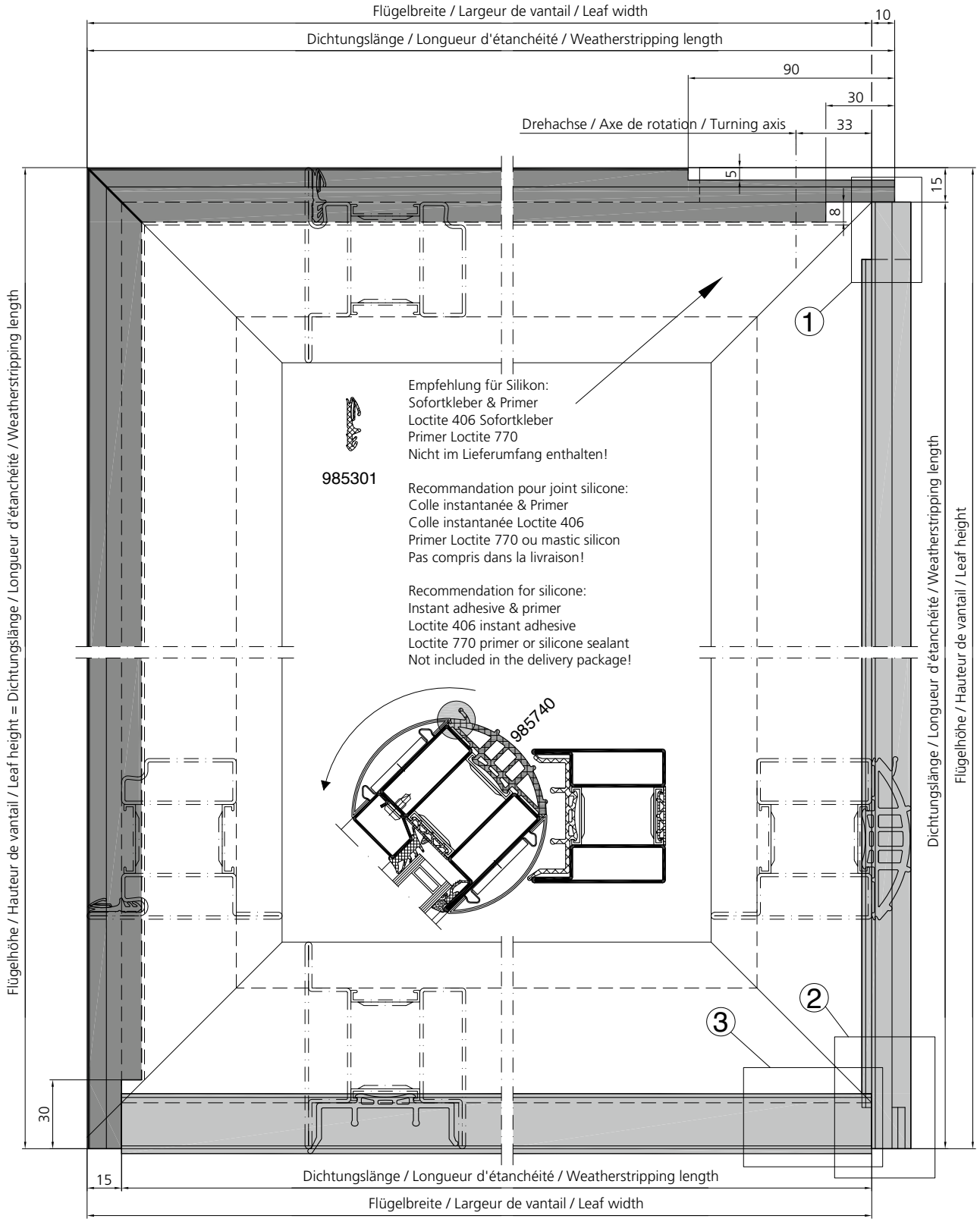

Verarbeitung Flügel
Einbau Dichtung

Mise en œuvre du vantail
Montage des joints

Processing leaf
Installation of seal

① 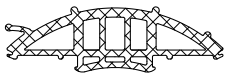

985740

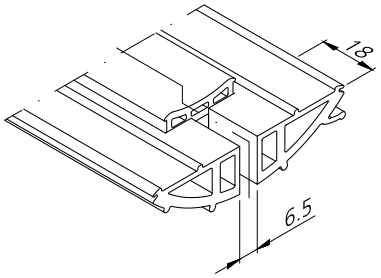



Zuschnitt mit Cutter
Débitage avec cutter
Cut with cutter

② 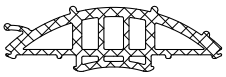

985740

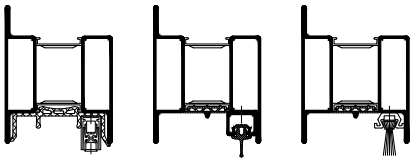

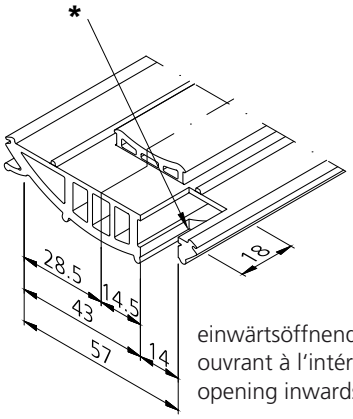

einwärtsöffnend
ouvrant à l'intérieur
opening inwards

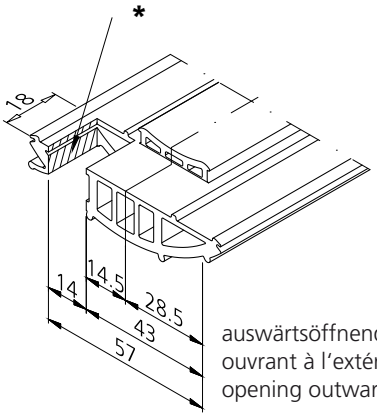

auswärtsöffnend
ouvrant à l'extérieur
opening outwards

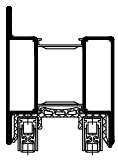

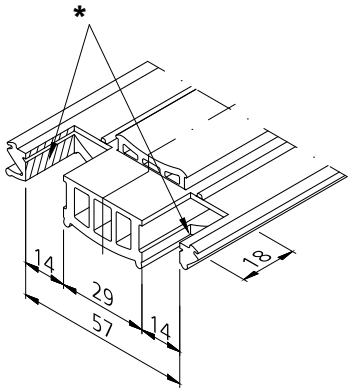



Zuschnitt mit Cutter
Débitage avec cutter
Cut with cutter

③ 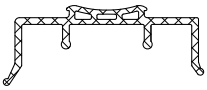

985741

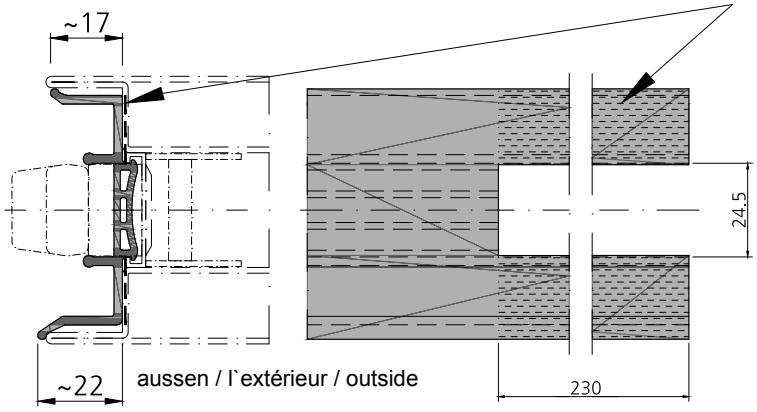

* Empfehlung für Silikon:
Sofortkleber & Primer
Loctite 406 Sofortkleber
Primer Loctite 770 oder Silikon-Dichtstoff
Nicht im Lieferumfang enthalten!

Recommandation pour joint silicone:
Colle instantanée & Primer
Colle instantanée Loctite 406
Primer Loctite 770 ou mastic silicone
Pas compris dans la livraison!

Recommendation for silicone:
Instant adhesive & primer
Loctite 406 instant adhesive
Primer Loctite 770 or silicone sealant
Not included in the delivery package!



Zuschnitt mit Cutter
Débitage avec cutter
Cut with cutter



Verarbeitung Flügel
Einbau Falzabdeckung

Mise en œuvre du vantail
Montage du recouvrement de feuillure

Processing leaf
Fit rebate cover

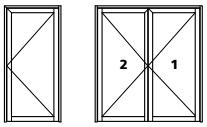

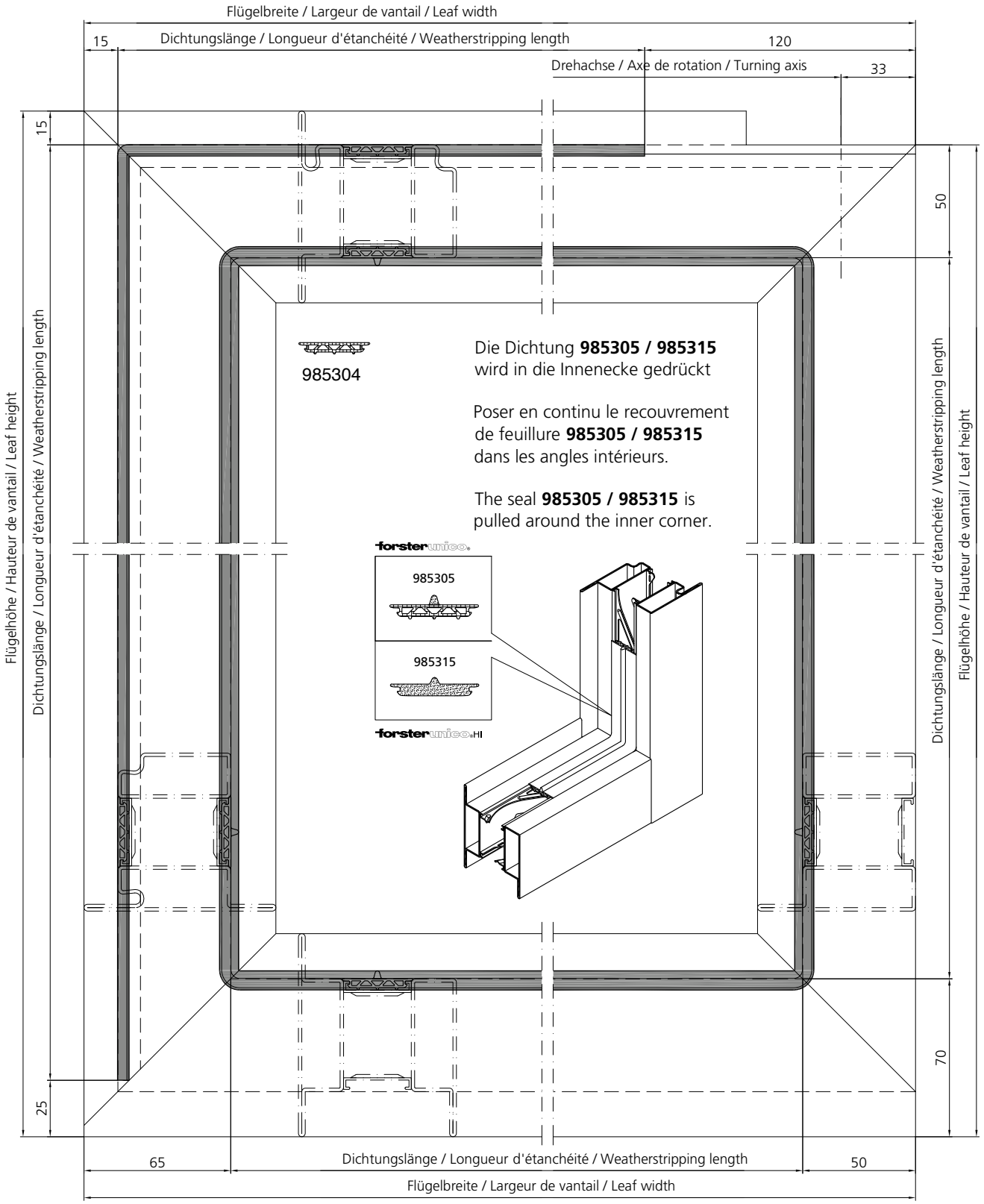



Kongresshaus, CH-Davos

Senkdichtung ein- und auswärts öffnend
1-flügelig

Joint de seuil automatique ouvrant à l'intér- et extérieur
1 vantail

Automatic drop seal opening in- and outwards
1 leaf

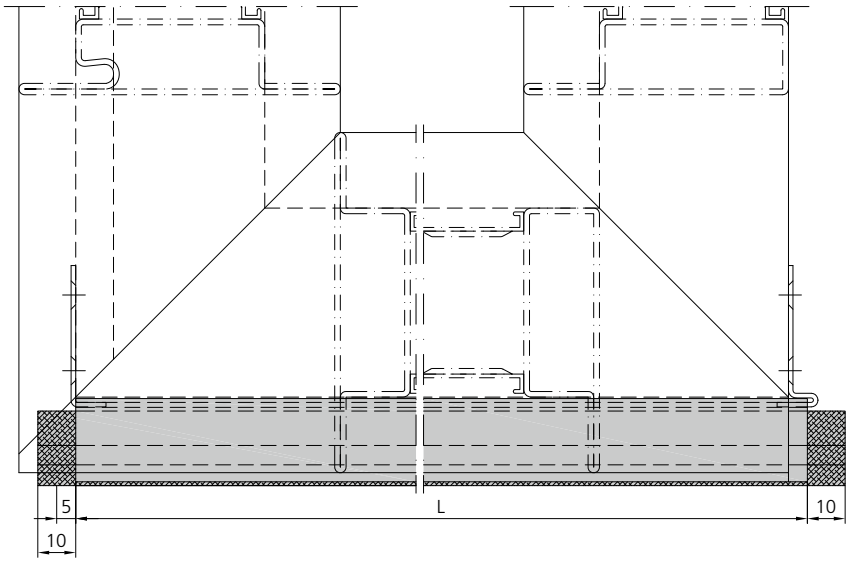

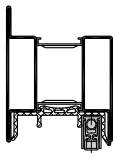

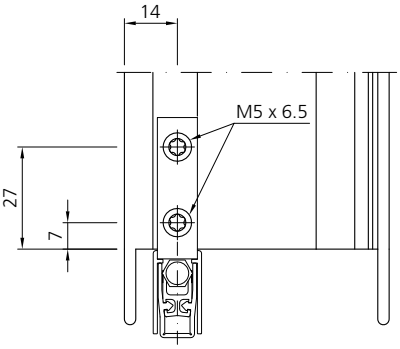

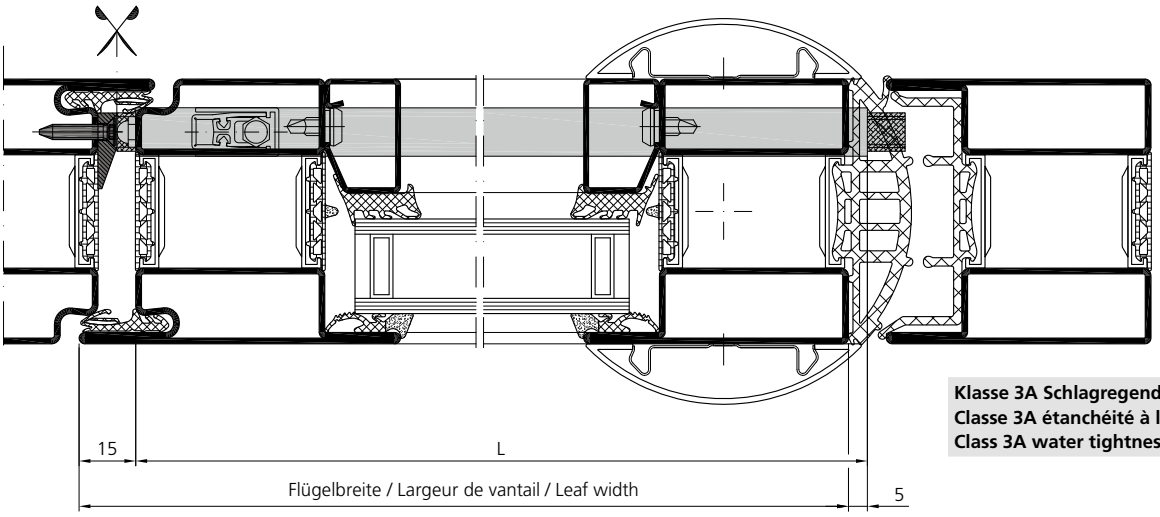

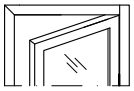

Klasse 3A Schlagregendichtheit (EN 12208)
Classe 3A étanchéité à l'eau (EN 12208)
Class 3A water tightness (EN 12208)

L = Länge absenkbare Bodendichtung
Longueur joint seuil automatique
Length drop floor seal

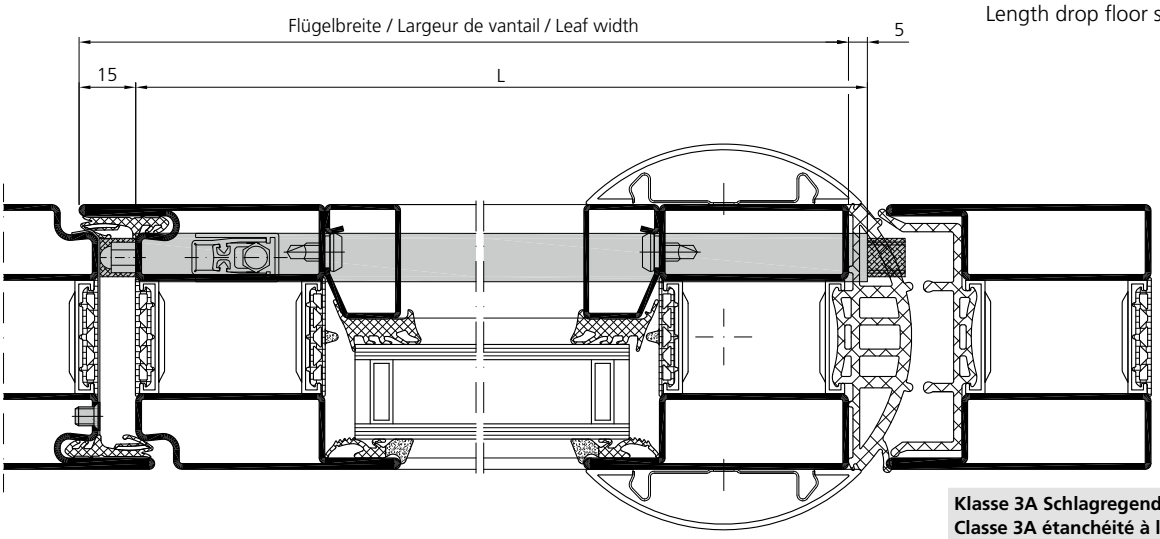

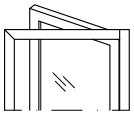

Klasse 3A Schlagregendichtheit (EN 12208)
Classe 3A étanchéité à l'eau (EN 12208)
Class 3A water tightness (EN 12208)

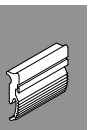

Auslöseset
ein- und auswärts öffnend
1-flügelig

Kit de déclenchement
ouvrant à l'intér- et extérieur
1 vantail

Release set
opening in- and outwards
1 leaf

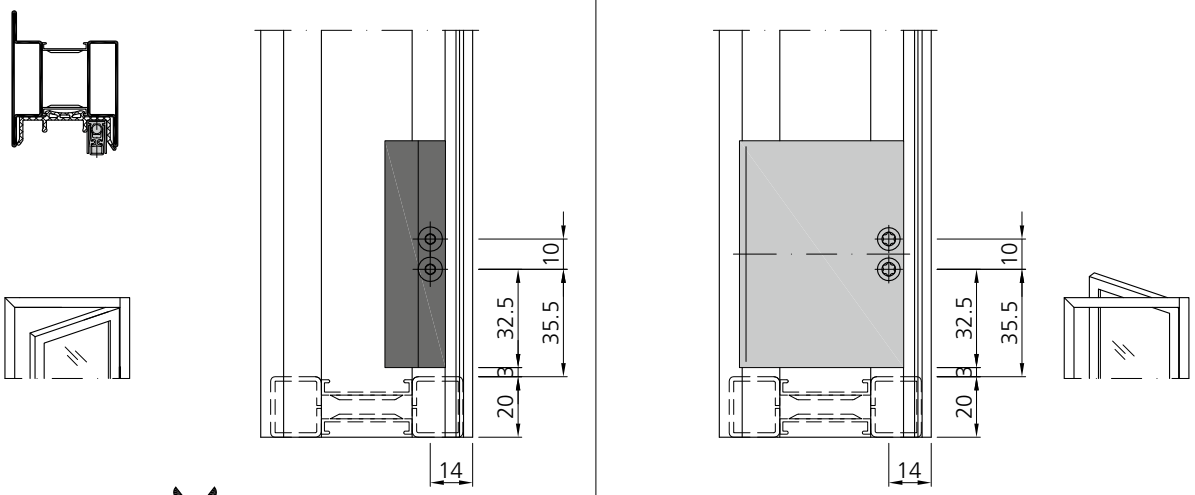

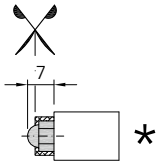

* Auslösenase herausdrehen
Sortir l'ergot de déclenchement en le tournant
Remove release set by turning

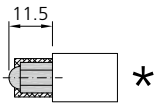

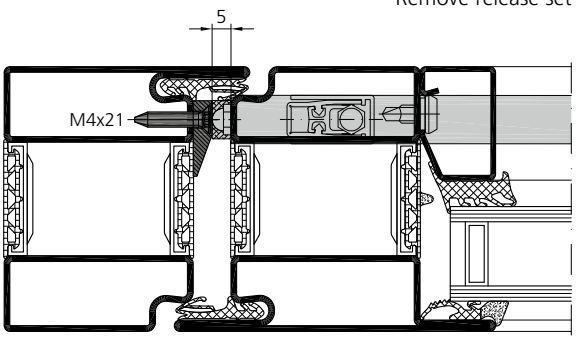

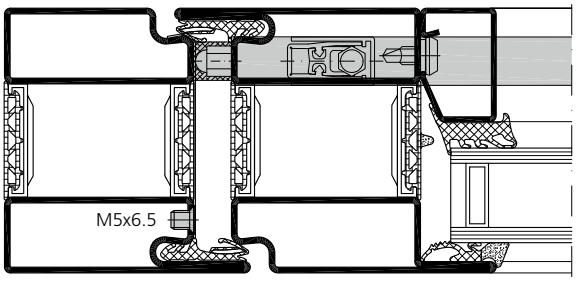

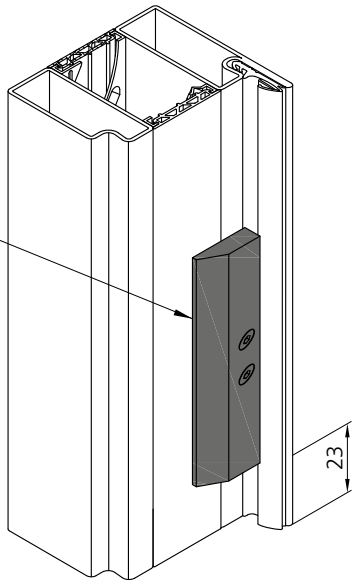

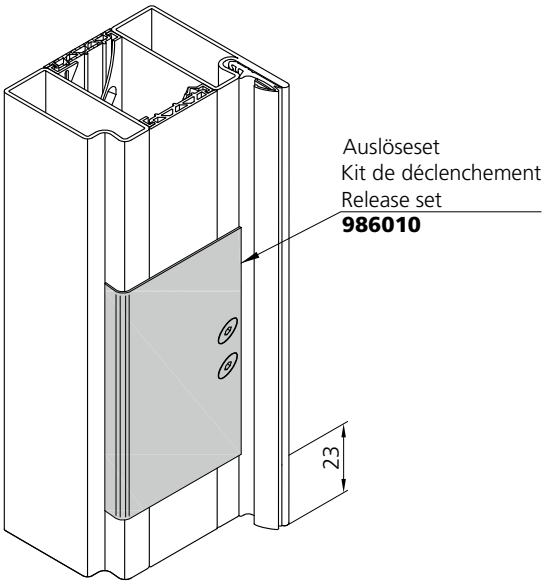

Senkdichtung ein- und auswärts öffnend
1-flügelig

Joint de seuil automatique ouvrant à l'intér- et extérieur
1 vantail

Automatic drop seal opening in- and outwards
1 leaf

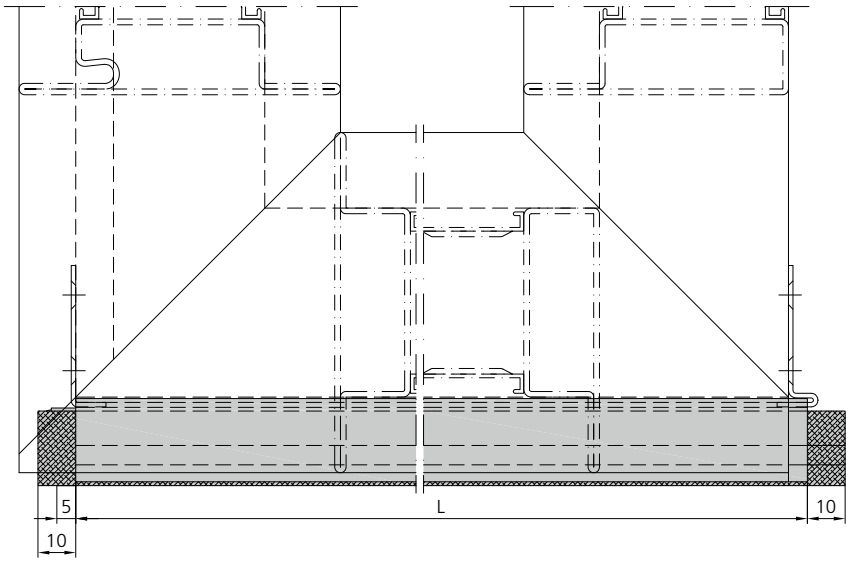

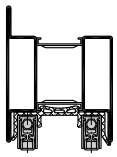

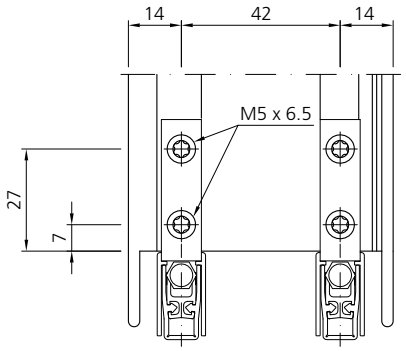

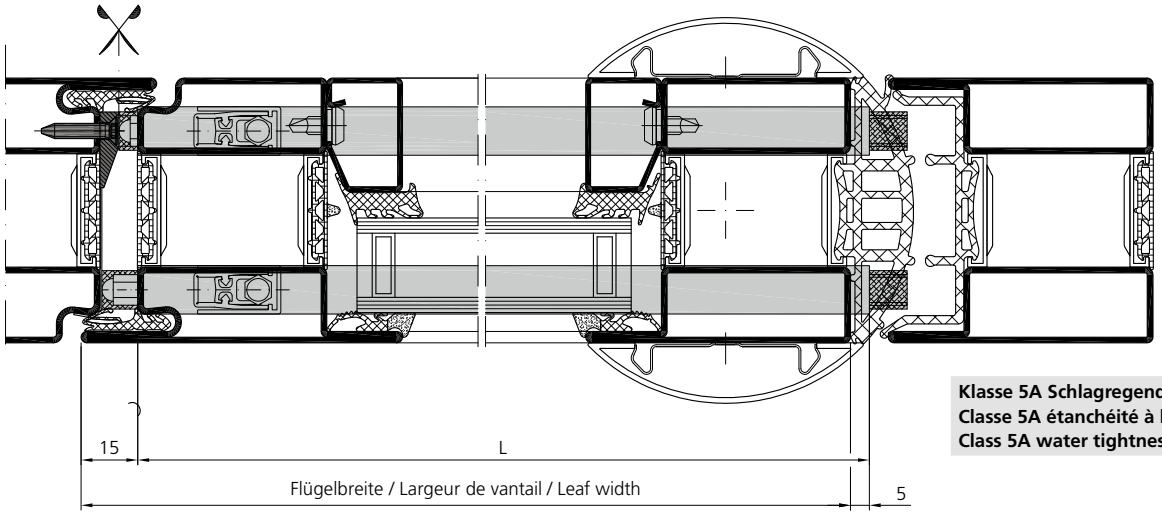

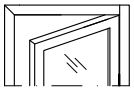

Klasse 5A Schlagregendichtheit (EN 12208)
Classe 5A étanchéité à l'eau (EN 12208)
Class 5A water tightness (EN 12208)

L = Länge absenkbare Bodendichtung
Longueur joint seuil automatique
Length drop floor seal

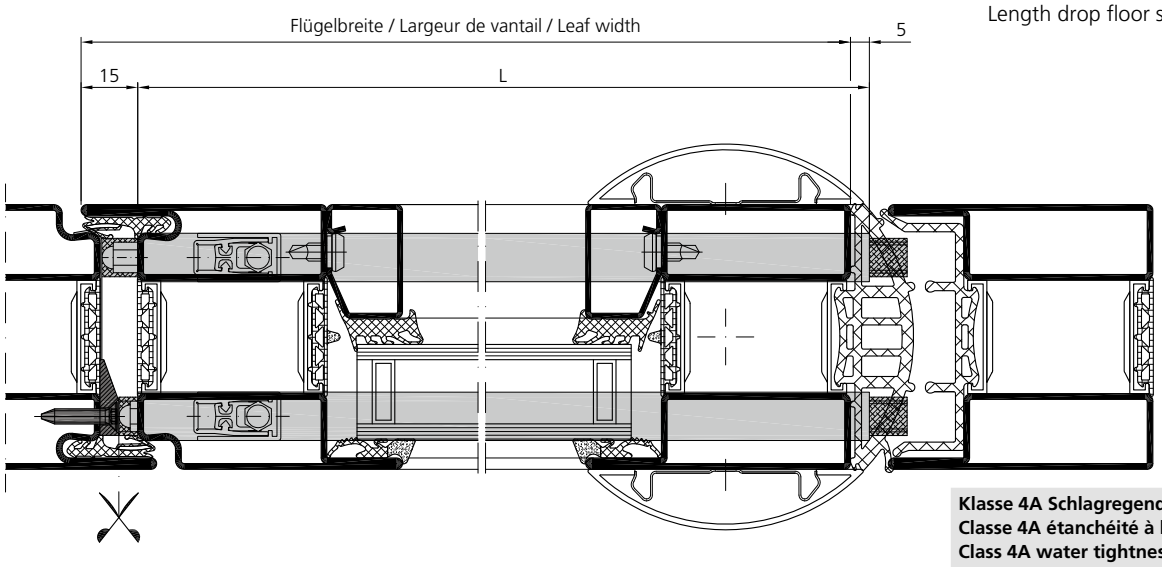

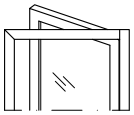

Klasse 4A Schlagregendichtheit (EN 12208)
Classe 4A étanchéité à l'eau (EN 12208)
Class 4A water tightness (EN 12208)

Auslöseset
ein- und auswärts öffnend
1-flügelig

Kit de déclenchement
ouvrant à l'intér- et extérieur
1 vantail

Release set
opening in- and outwards
1 leaf

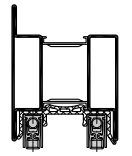

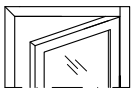

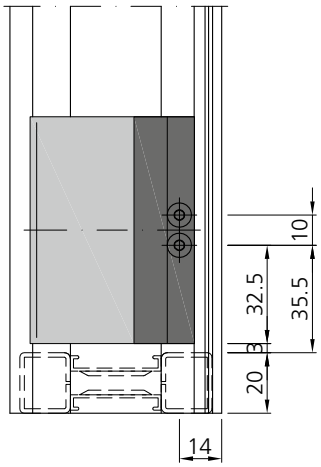

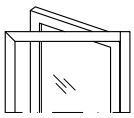

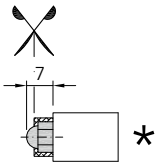

* Auslösenase herausdrehen
Sortir l'ergot de déclenchement en le tournant
Remove release set by turning

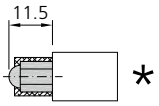

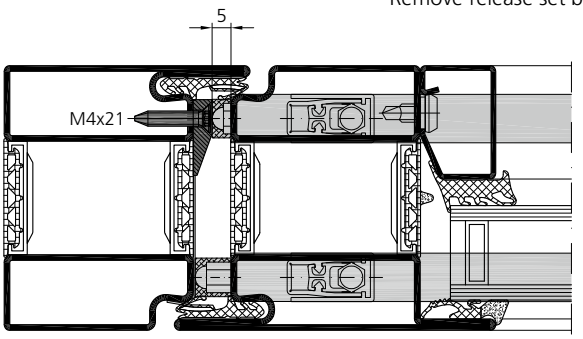

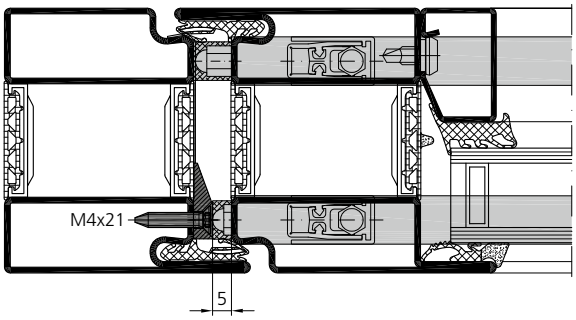

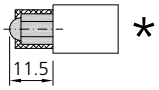

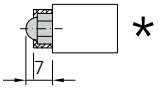

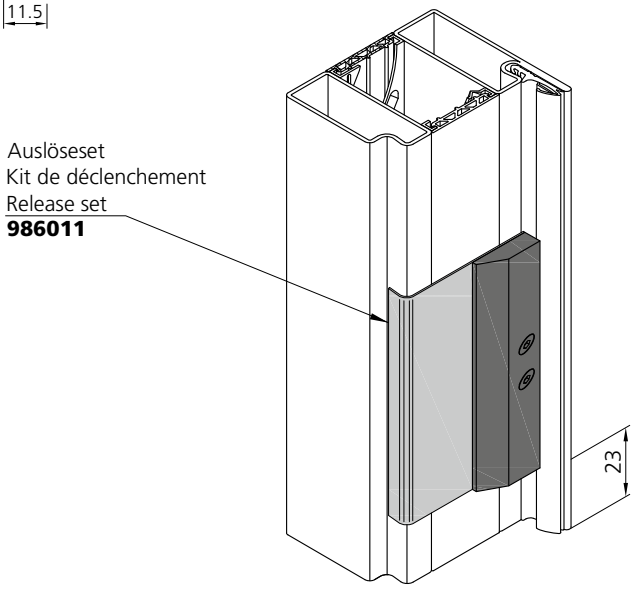

Senkdichtung ein- und auswärts öffnend
2-flügelig

Joint de seuil automatique ouvrant à l'intér- et extérieur
2 vantaux

Automatic drop seal opening in- and outwards
2 leaf

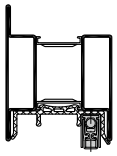

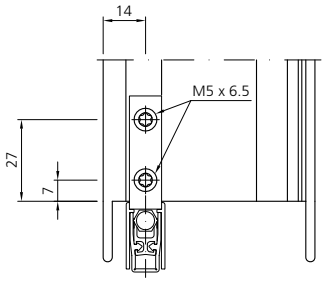

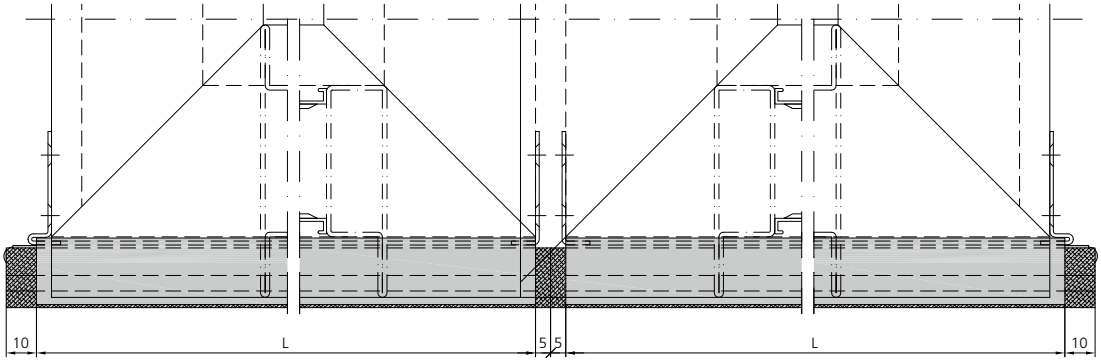

Klasse 3A Schlagregendichtheit (EN 12208)
Classe 3A étanchéité à l'eau (EN 12208)
Class 3A water tightness (EN 12208)

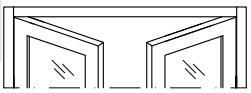

L = Länge absenkbare Bodendichtung
Longueur joint seuil automatique
Length drop floor seal

Klasse 3A Schlagregendichtheit (EN 12208)
Classe 3A étanchéité à l'eau (EN 12208)
Class 3A water tightness (EN 12208)

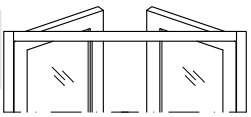

Auslöseset
auswärts öffnend
2-flügelig

Kit de déclenchement
ouvrant à l'extérieur
2 vantaux

Release set
opening outwards
2 leaf

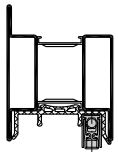

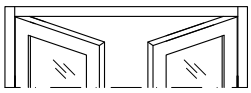

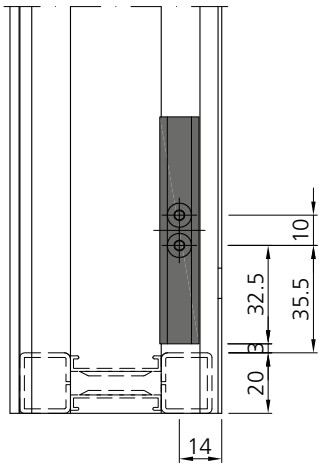

* Auslösenase herausdrehen
Sortir l'ergot de déclenchement en le tournant
Remove release set by turning

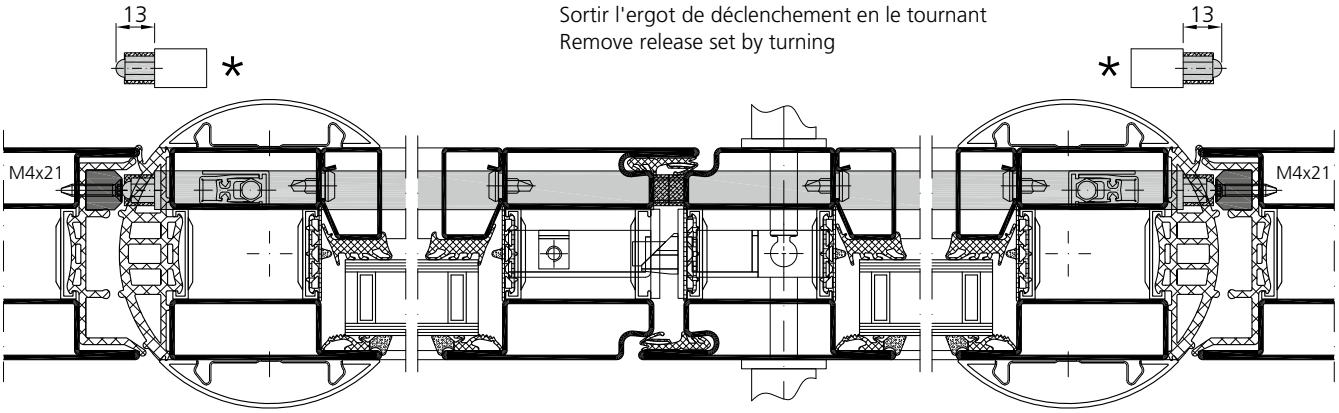

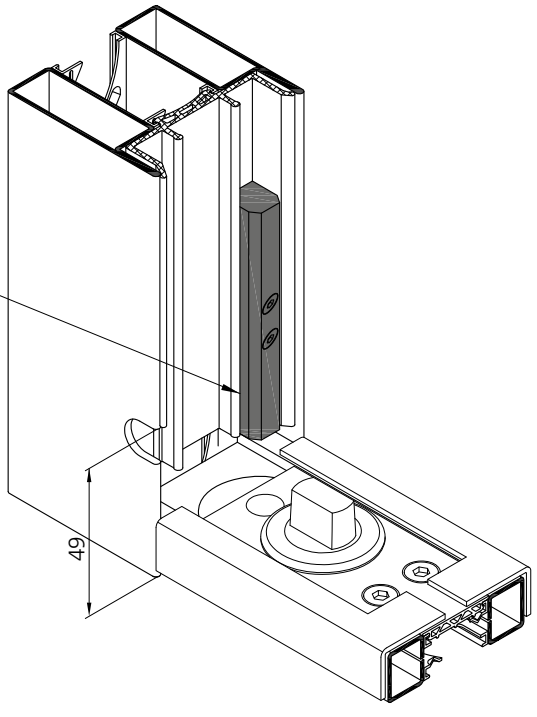

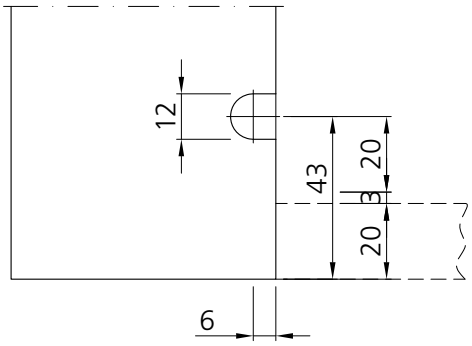



Auslöseset einwärts öffnend
2-flügelig

Kit de déclenchement ouvrant à l'intérieur
2 vantaux

Release set opening inwards
2 leaf

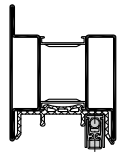

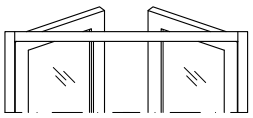

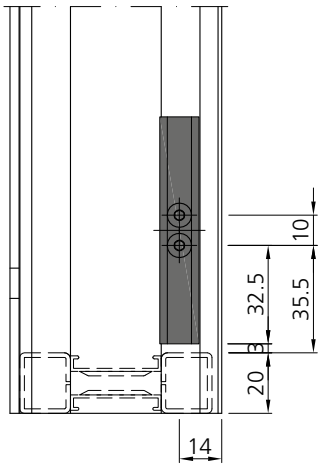

* Auslösenase herausdrehen
Sortir l'ergot de déclenchement en le tournant
Remove release set by turning

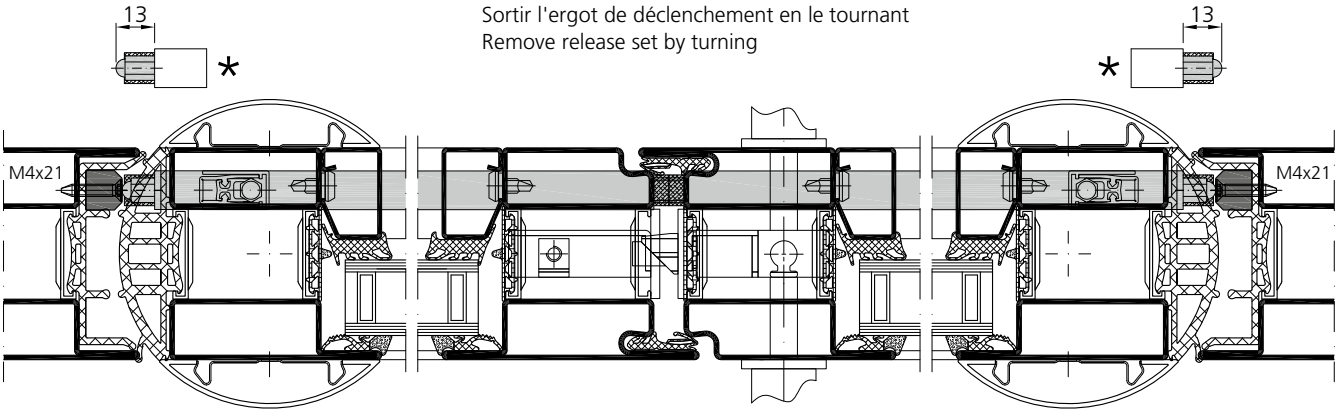



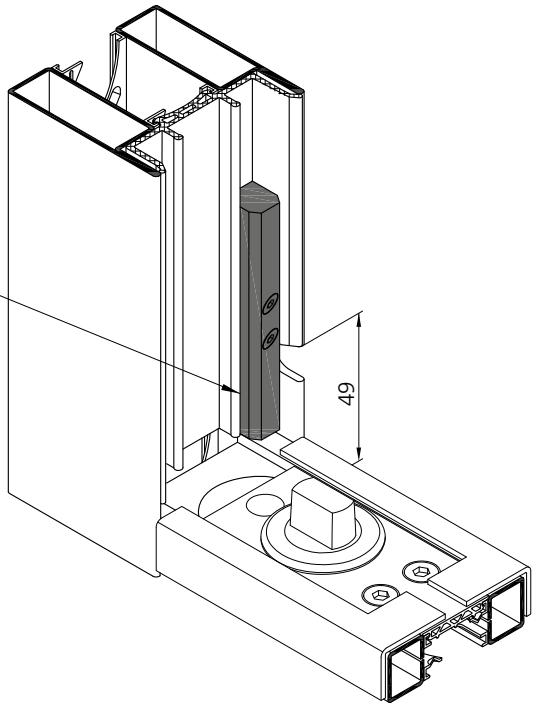

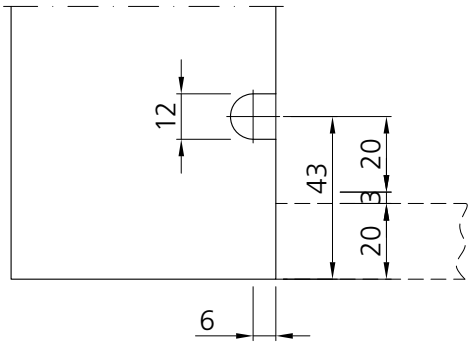

Senkdichtung
ein- und auswärts öffnend
2-flügelig

Joint de seuil automatique
ouvrant à l'intér- et extérieur
2 vantaux

Automatic drop seal
opening in- and outwards
2 leaf

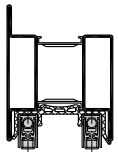

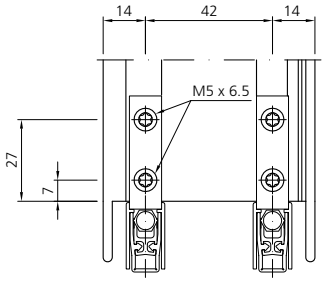

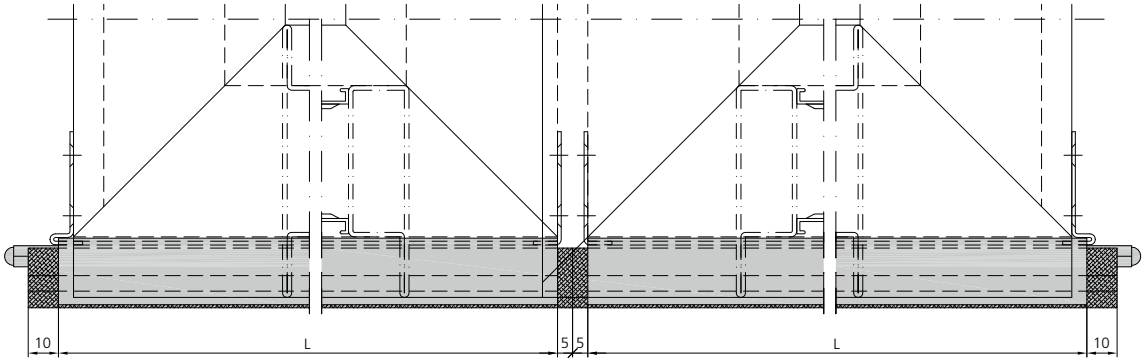

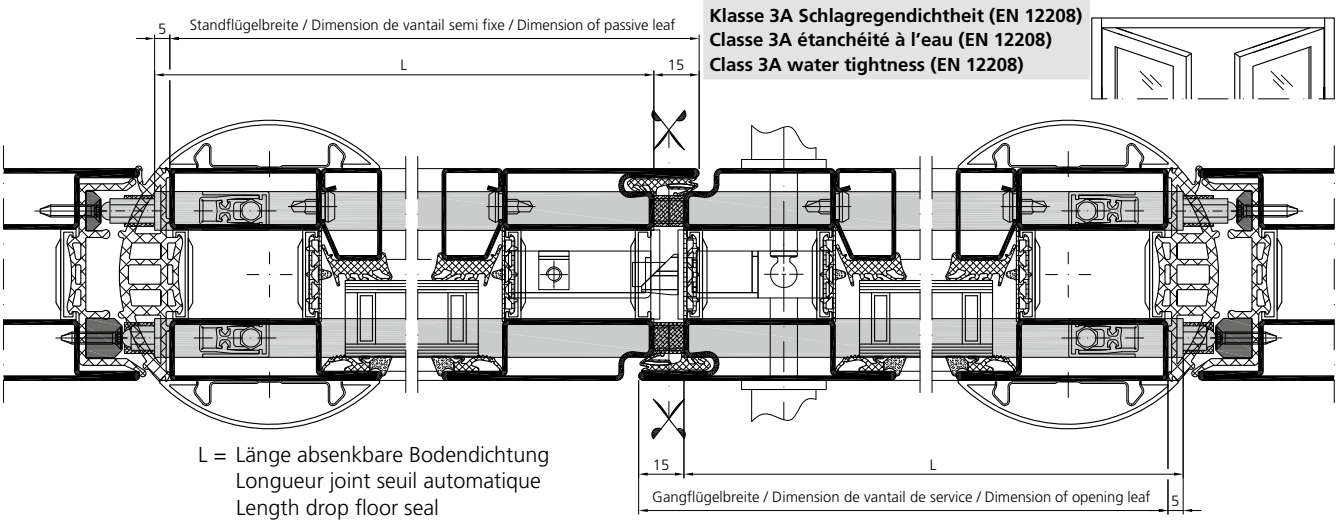

Klasse 3A Schlagregendichtheit (EN 12208)
Classe 3A étanchéité à l'eau (EN 12208)
Class 3A water tightness (EN 12208)

L = Länge absenkbare Bodendichtung
Longueur joint seuil automatique
Length drop floor seal

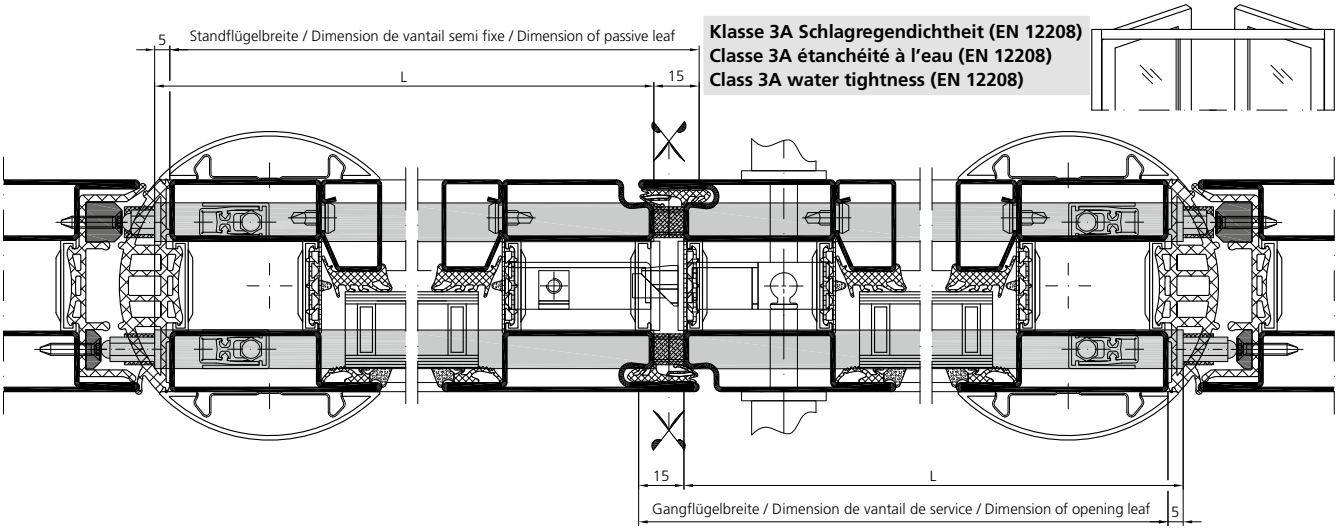

Klasse 3A Schlagregendichtheit (EN 12208)
Classe 3A étanchéité à l'eau (EN 12208)
Class 3A water tightness (EN 12208)



Auslöseset auswärts öffnend
2-flügelig

Kit de déclenchement ouvrant à l'extérieur
2 vantaux

Release set opening outwards
2 leaf

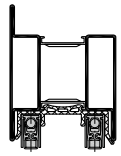

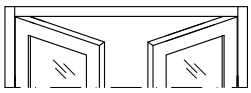

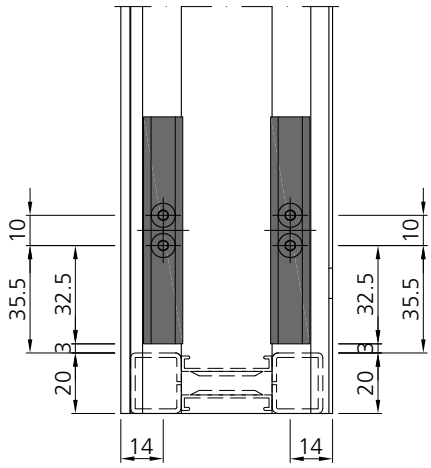

* Auslösenase herausdrehen
Sortir l'ergot de déclenchement en le tournant
Remove release set by turning

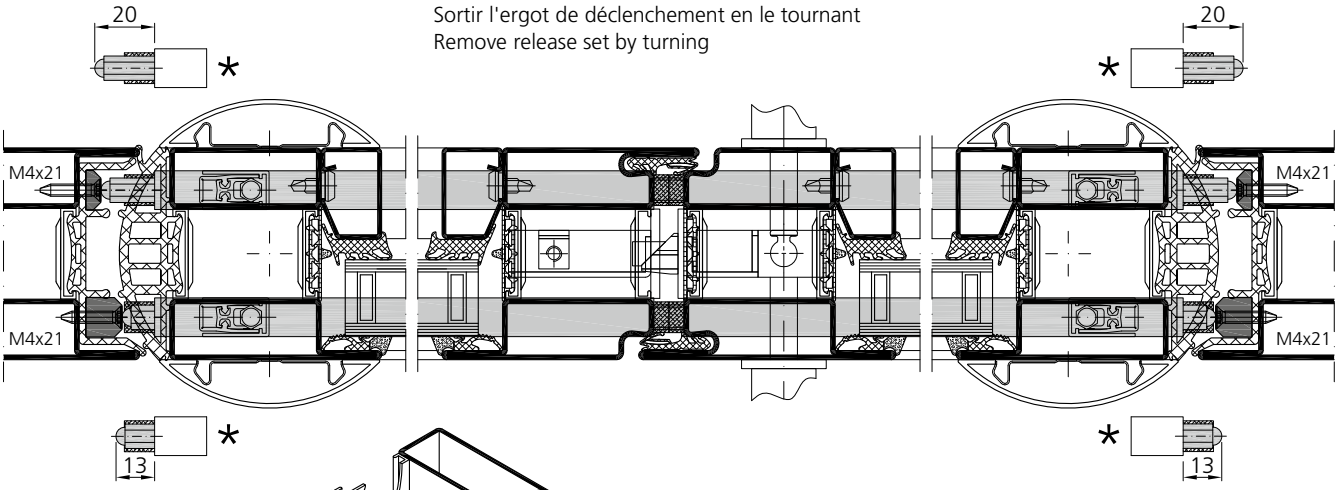

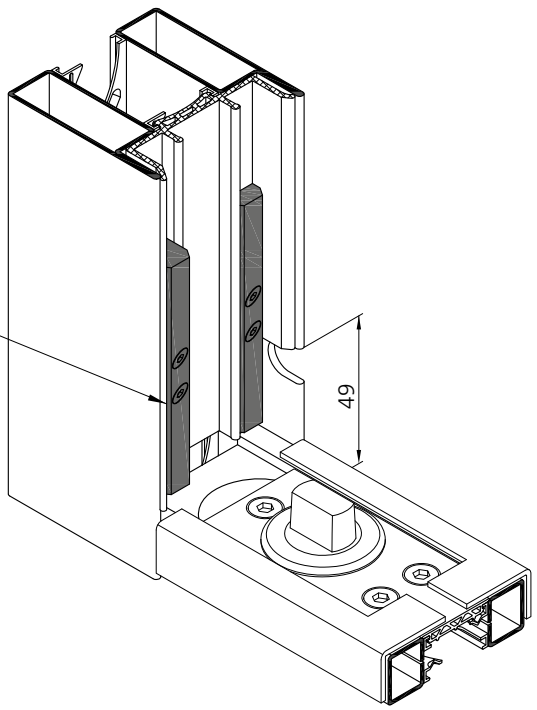

Auslöseset
Kit de déclenchement
Release set
986014

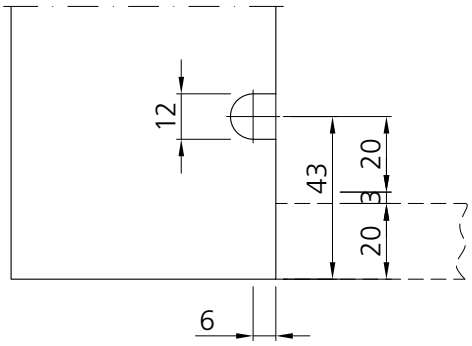

Auslöseset
einwärts öffnend
2-flügelig

Kit de déclenchement
ouvrant à l'intérieur
2 vantaux

Release set
opening inwards
2 leaf

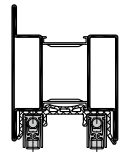

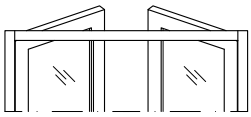

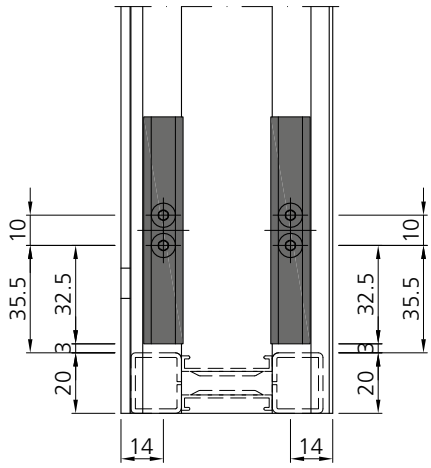

* Auslösenase herausdrehen
Sortir l'ergot de déclenchement en le tournant
Remove release set by turning

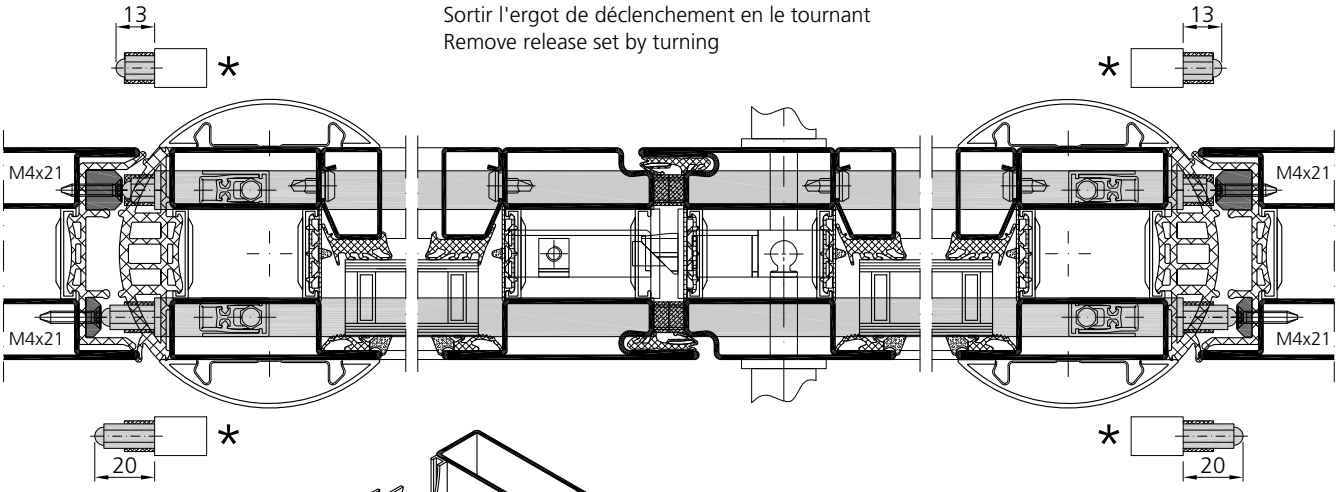

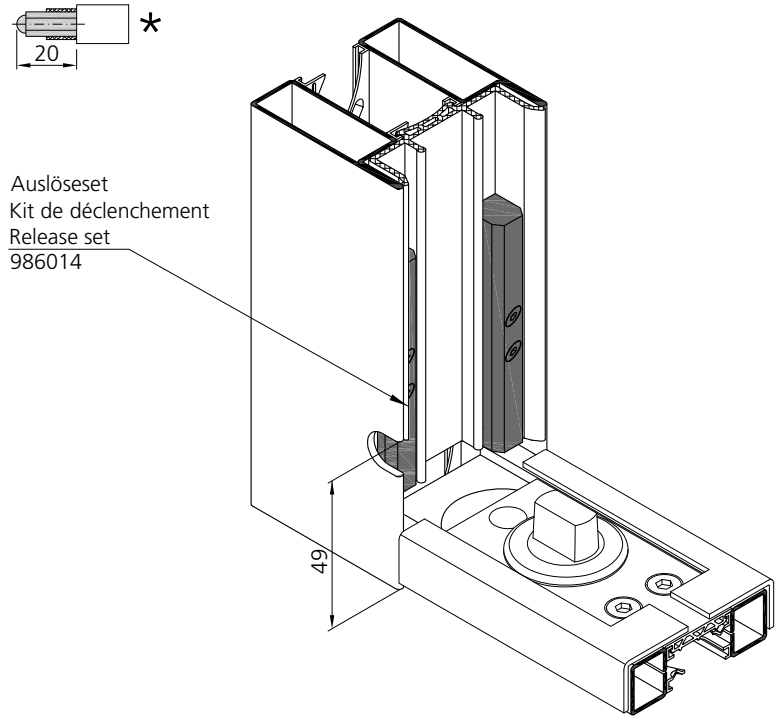

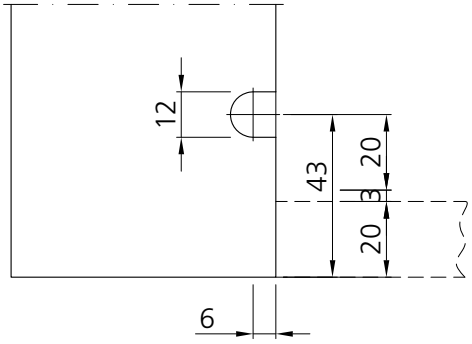

Bodendichtung
Halteprofil 903204 mit
Dichtung 905201
1- und 2-flügelig

Joint seuil
Profilé support 903204 avec
joint 905201
1 vantail et 2 vantaux

Floor seal
Holding profile 903204 with
weatherstripping 905201
1 and 2 leaf

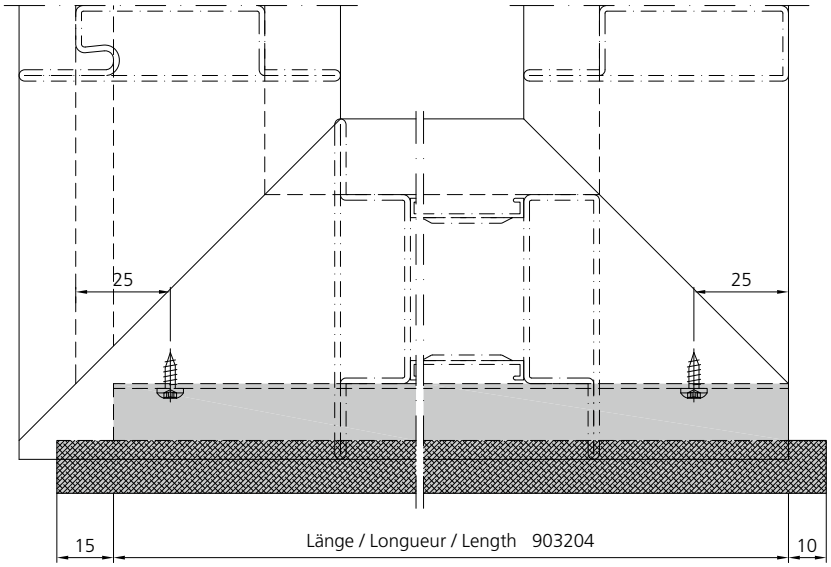

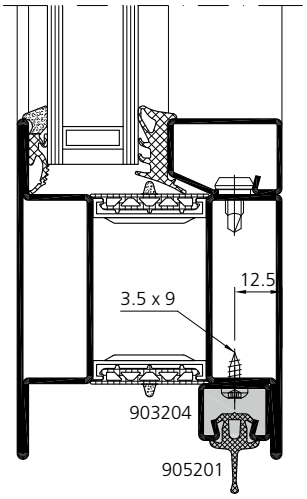

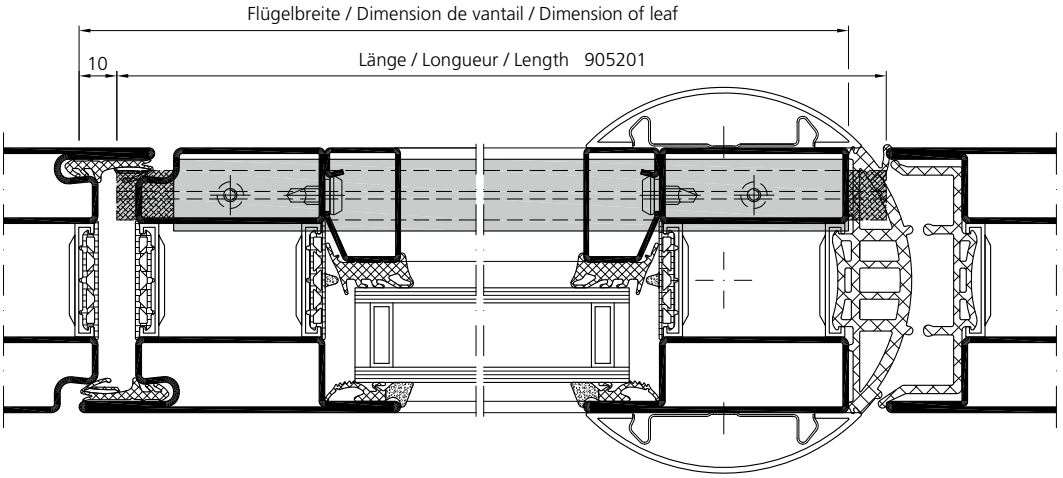

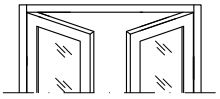

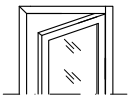

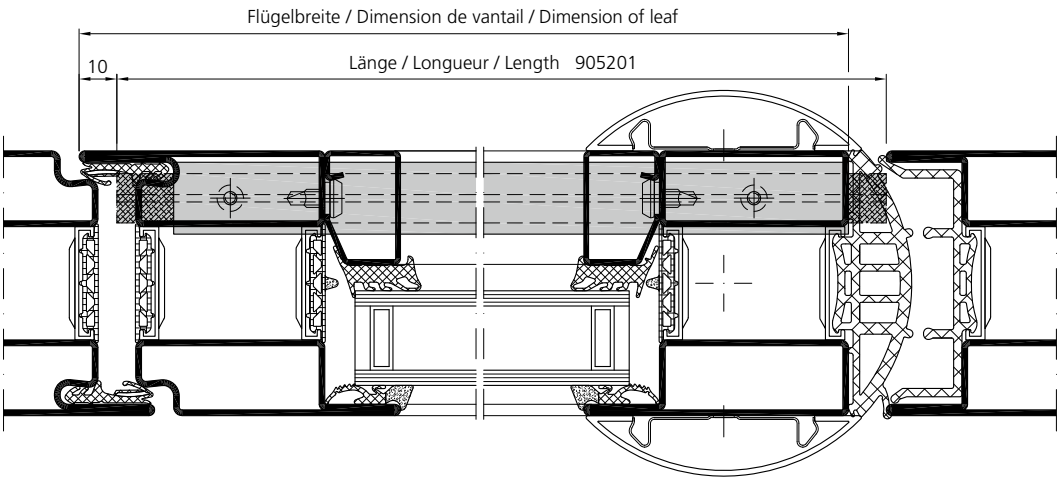

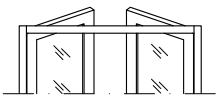

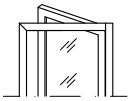

Bodenbürste
Zusatzprofil 963301 mit
Bürste 905900
1- und 2-flügelig

Brosse de sol
Profilé supplémentaire 963301
avec brosses 905900
1 vantail et 2 vantaux

Floor brush
Additional profile 963301
with brushes 905900
1 and 2 leaf

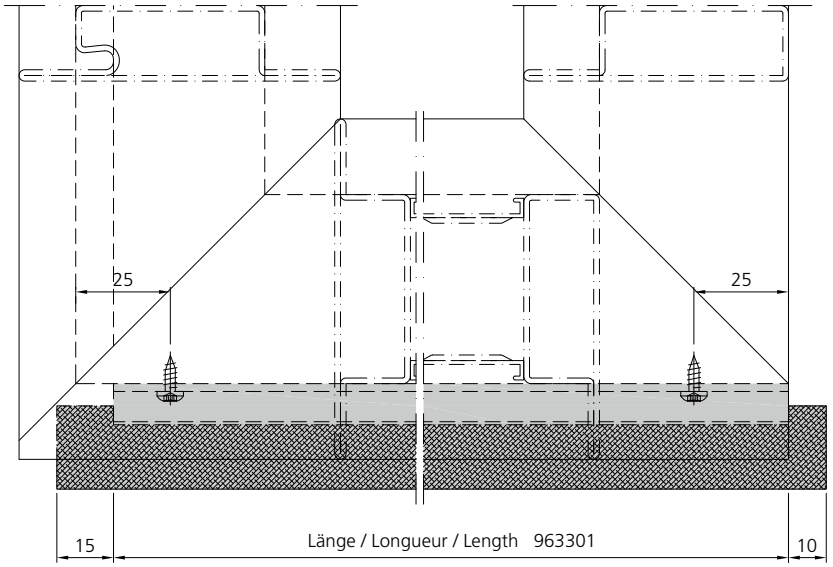

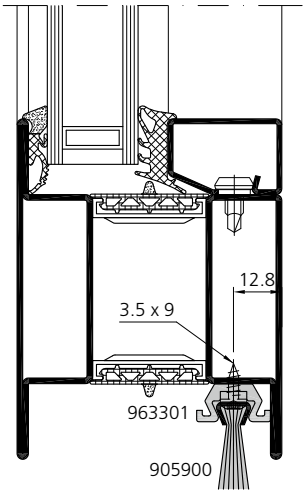

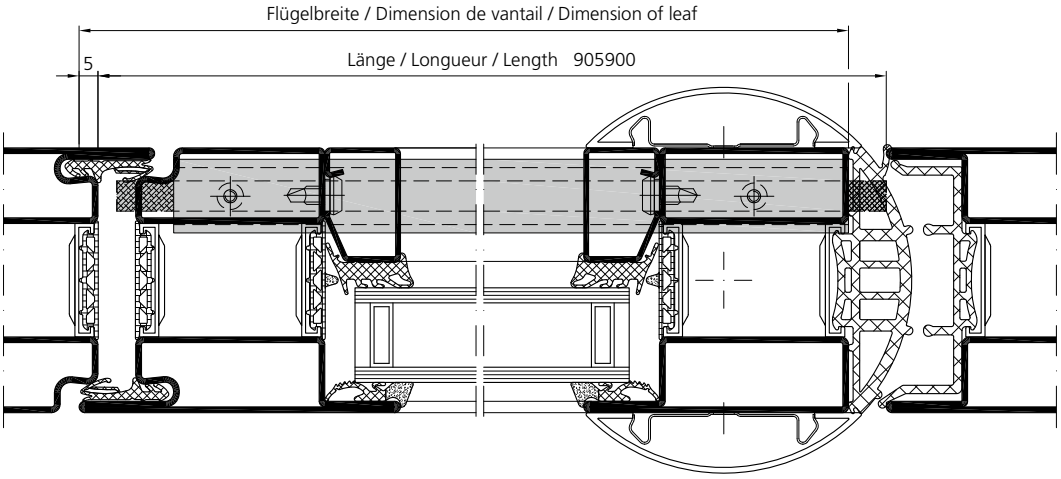

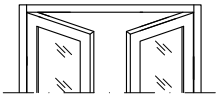

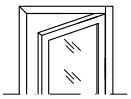

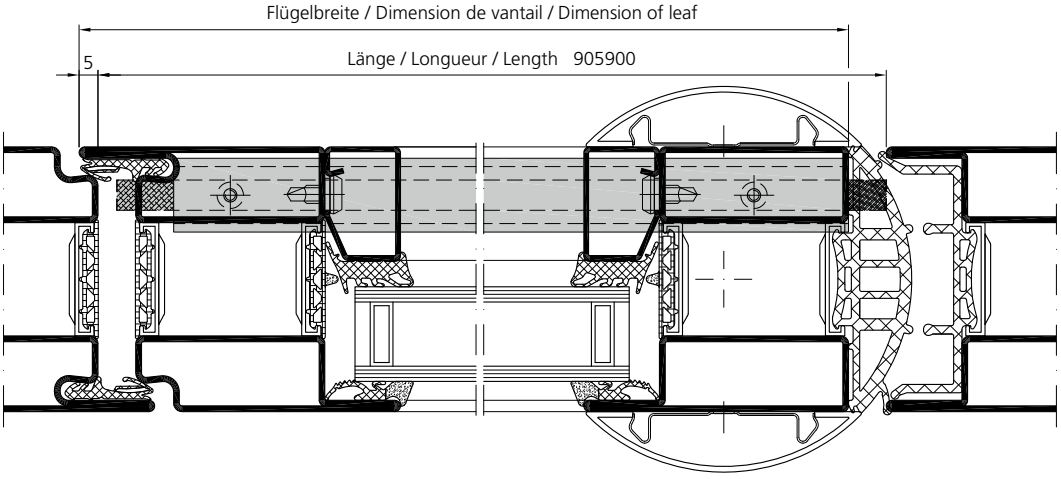

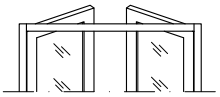

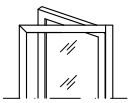

Dorma TS93B
1 flügelig
Kopfmontage

Dorma TS93B
1 vantail
Montage renversé

Dorma TS93B
1 leaf
Head mounting

un_ep_0113

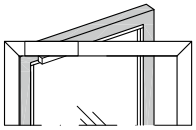

DIN rechts
DIN droite
DIN right

Ansicht von Innen / Élévation de l`intérieur / View from inside



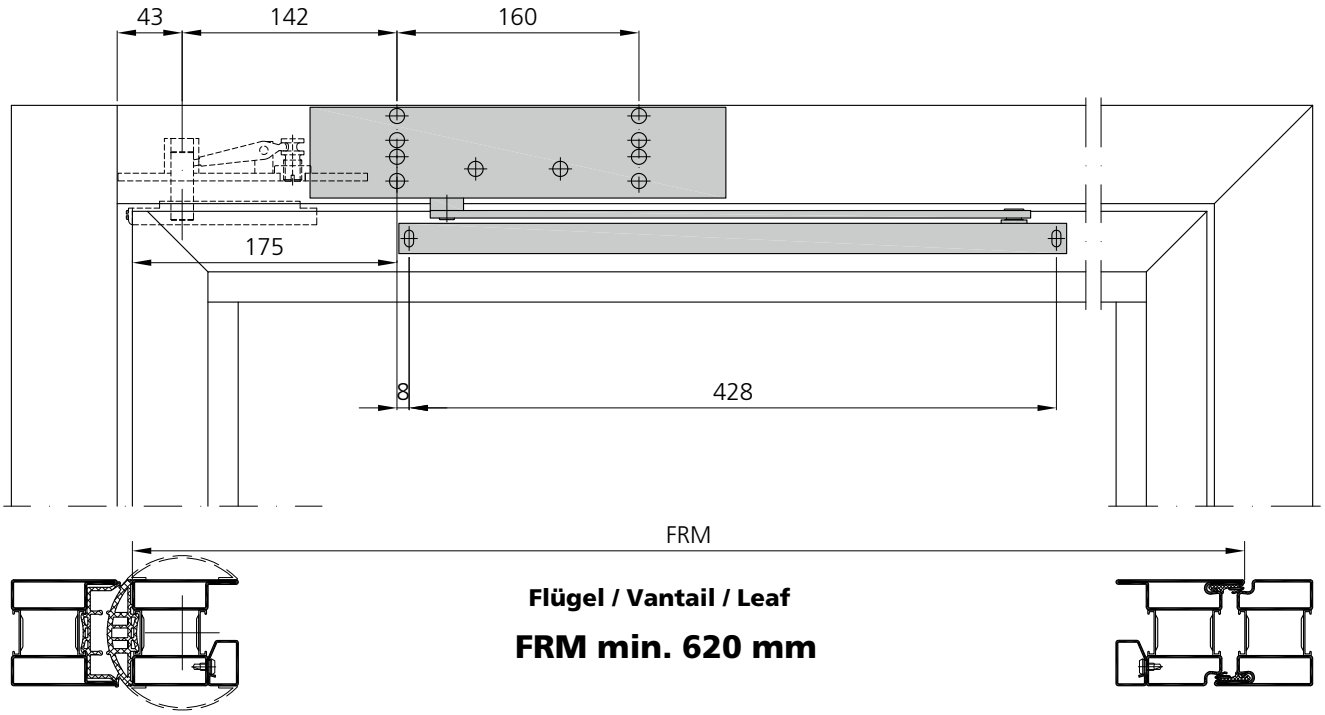

Flügel / Vantail / Leaf

FRM min. 620 mm

Masse sind gemäss Einbauanleitung Dorma zu prüfen!

Contrôler les dimensions selon les instructions de montage Dorma!

Dimensions have to be verified according to Dorma's assembly instructions!

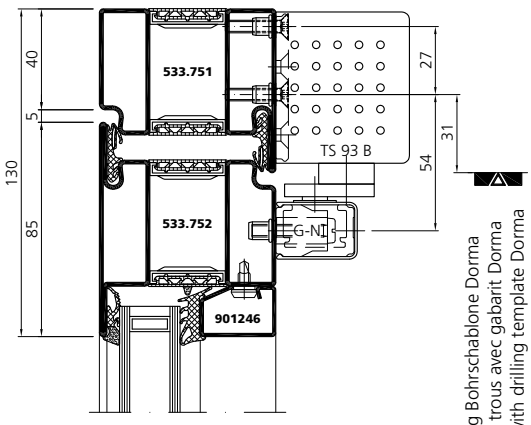

Markierung Bohrschablone Dorma
Pointer les trous avec gabarit Dorma
Marking with drilling template Dorma

Dorma TS93B
1 flügelig
Kopfmontage

Dorma TS93B
1 vantail
Montage renversé

Dorma TS93B
1 leaf
Head mounting

un_ep_0113

DIN rechts
DIN droite
DIN right

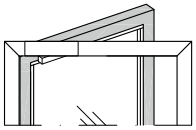

Ansicht von Innen / Élévation de l`intérieur / View from inside

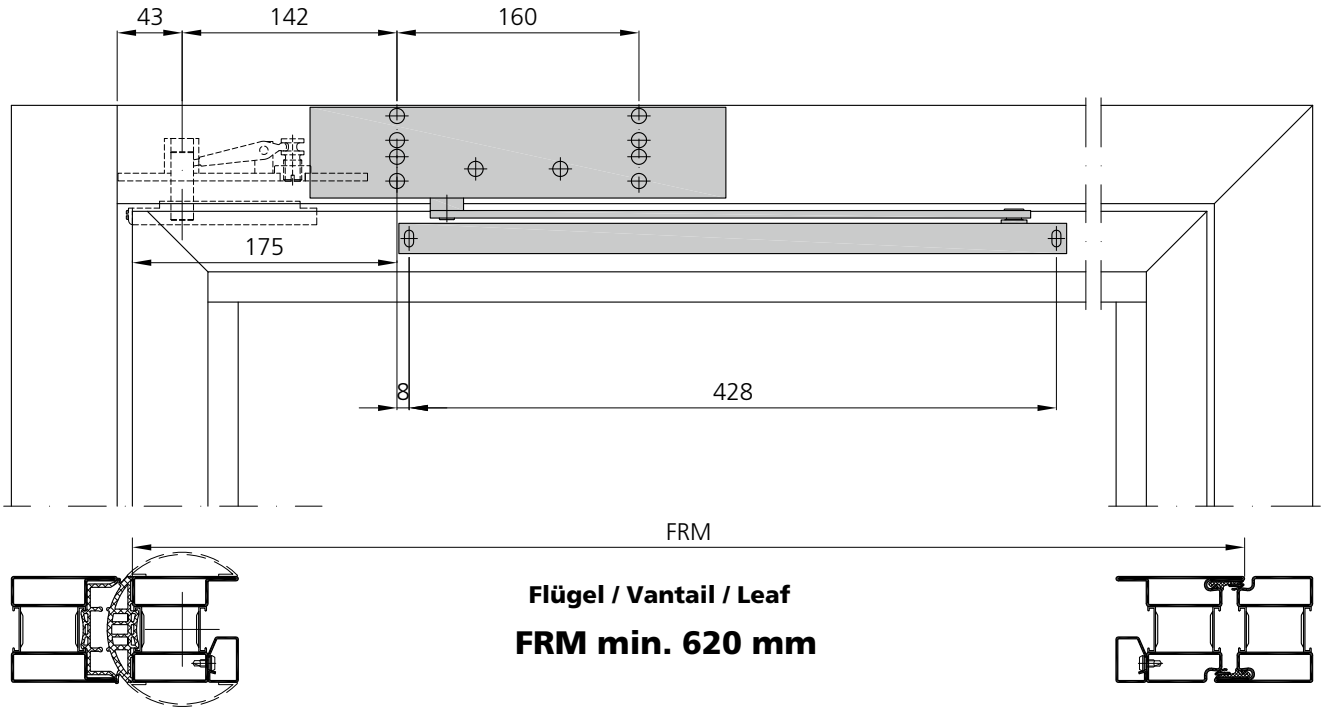

Flügel / Vantail / Leaf

FRM min. 620 mm

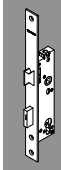

Masse sind gemäss Einbauanleitung Dorma zu prüfen!

Contrôler les dimensions selon les instructions de montage Dorma!

Dimensions have to be verified according to Dorma's assembly instructions!

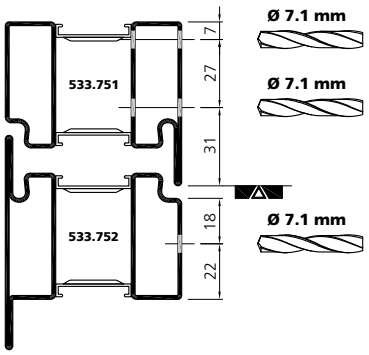

Dorma ITS 96 / G96 EMF
1 flügelig

Dorma ITS 96 / G96 EMF
1 vantail

Dorma ITS 96 / G96 EMF
1 leaf

un_ep_0115

DIN rechts
DIN droite
DIN right

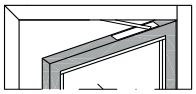

Ansicht von Innen / Élévation de l`intérieur / View from inside



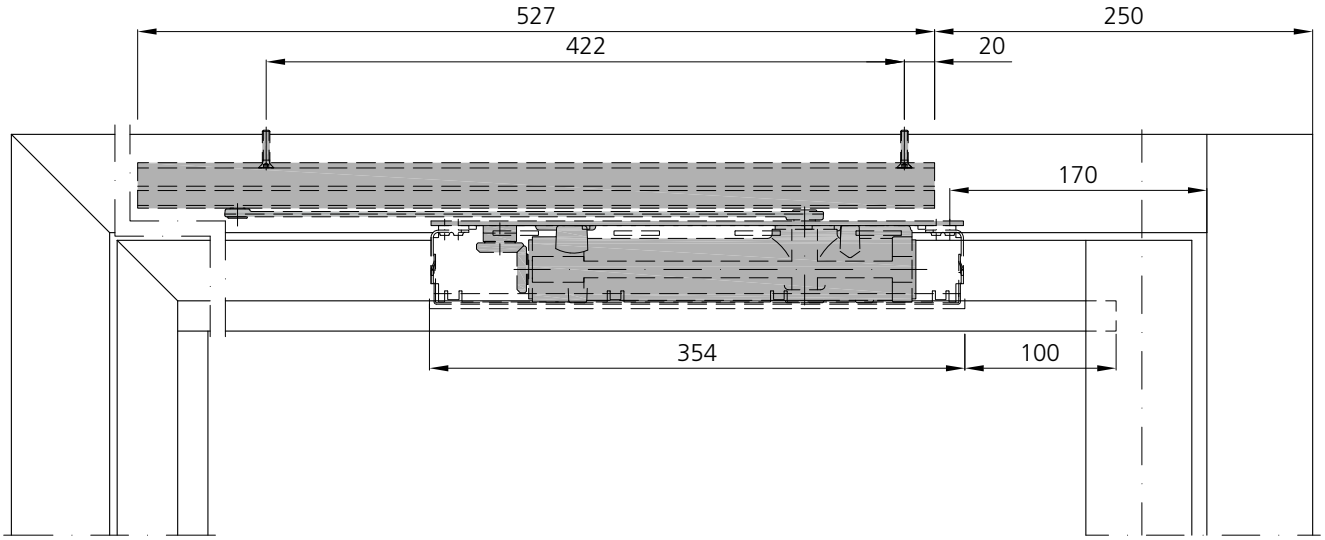

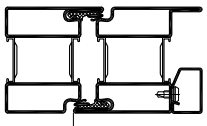

Flügel / Vantail / Leaf

FRM min. 670 mm

FFB

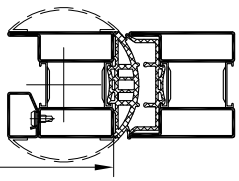

Masse sind gemäss Einbauanleitung Dorma zu prüfen!

Contrôler les dimensions selon les instructions de montage Dorma!

Dimensions have to be verified according to Dorma's assembly instructions!

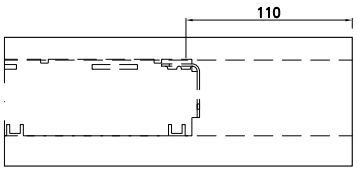

DORMA

art.no. 52330150
Türschliesser ITS 3-6
Ferme-porte ITS 3-6
Door closer ITS 3-6

art.no. 52001501
Gleitschiene G 96 EMF DIN-L
Glissière G96 EMF DIN gauche
Guide rail G96 EMF DIN left

art.no. 52001601
Gleitschiene G 96 EMF DIN-R
Glissière G96 EMF DIN droite
Guide rail G96 EMF DIN right

G 96 EMF

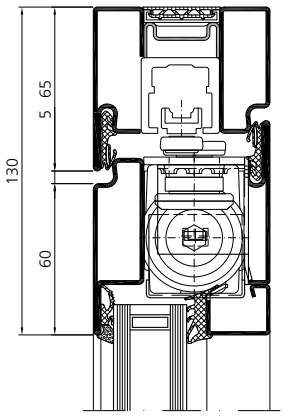

G 96 EMF

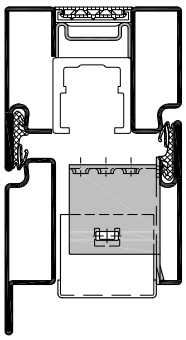

Vorgerichtetes Profil ohne Ablängen verwenden
Utiliser le profilé préentaillé sans découpage
Use the prepared profile without cutting

VUT 03/19

Dorma ITS 96 / G96 N
1 flügelig

Dorma ITS 96 / G96 N
1 vantail

Dorma ITS 96 / G96 N
1 leaf

un_ep_0115

DIN rechts
DIN droite
DIN right

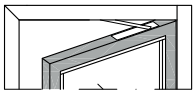

Ansicht von Innen / Élévation de l`intérieur / View from inside

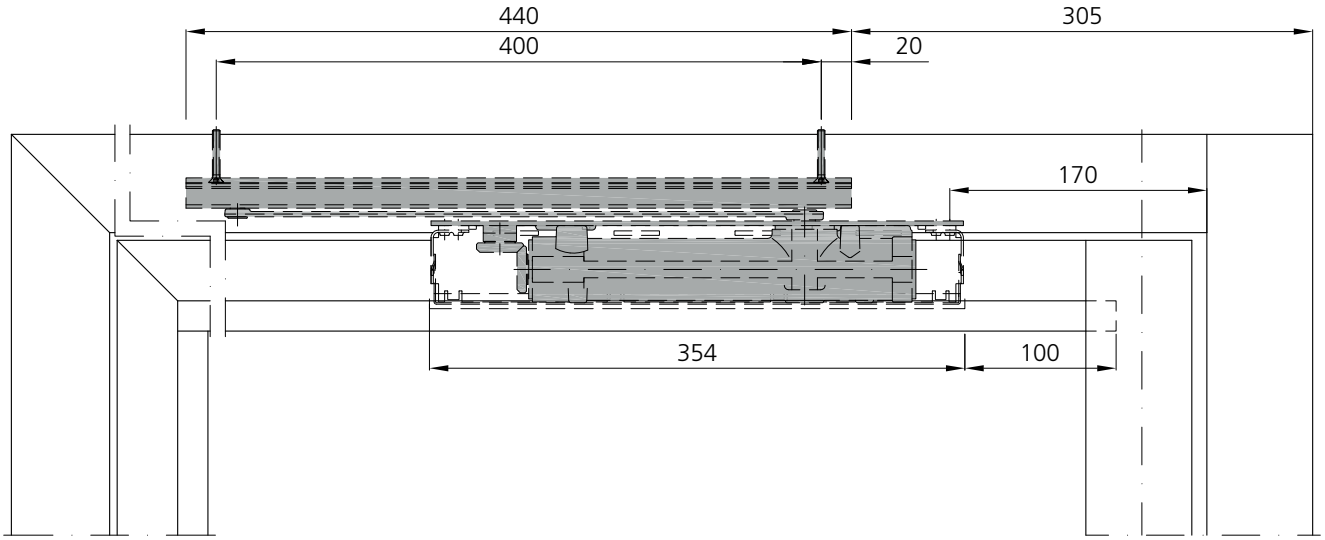

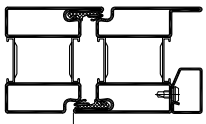

Flügel / Vantail / Leaf

FRM min. 640 mm

FFB

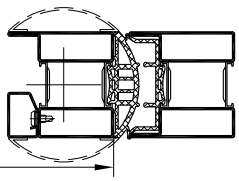

Masse sind gemäss Einbauanleitung Dorma zu prüfen!

Contrôler les dimensions selon les instructions de montage Dorma!

Dimensions have to be verified according to Dorma's assembly instructions!

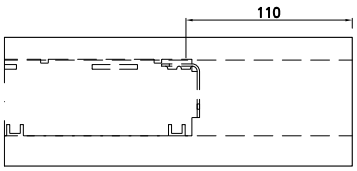

DORMA

art.no. 52330150
Türschliesser ITS 3-6
Ferme-porte ITS 3-6
Door closer ITS 3-6

art.no. 52003701
Gleitschiene G 96 N20-K8 DIN links
Glissière G 96 N20-K8 DIN gauche
Guide rail G 96 N20-K8 DIN left

art.no. 52003801
Gleitschiene G 96 N20-K8 DIN-R
Glissière G 96 N20-K8 DIN droite
Guide rail G 96 N20-K8 DIN right

G 96 N

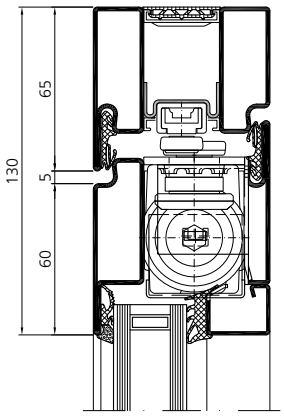

G 96 N

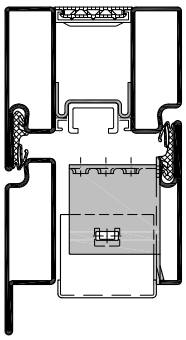

Vorgerichtetes Profil ohne Ablängen verwenden
Utiliser le profilé préentaillé sans découpage
Use the prepared profile without cutting

GEZE Boxer
1 flügelig

GEZE Boxer
1 vantail

GEZE Boxer
1 leaf

un_ep_0117

DIN rechts
DIN droite
DIN right

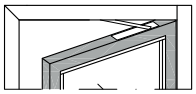

Ansicht von Innen / Élévation de l`intérieur / View from inside



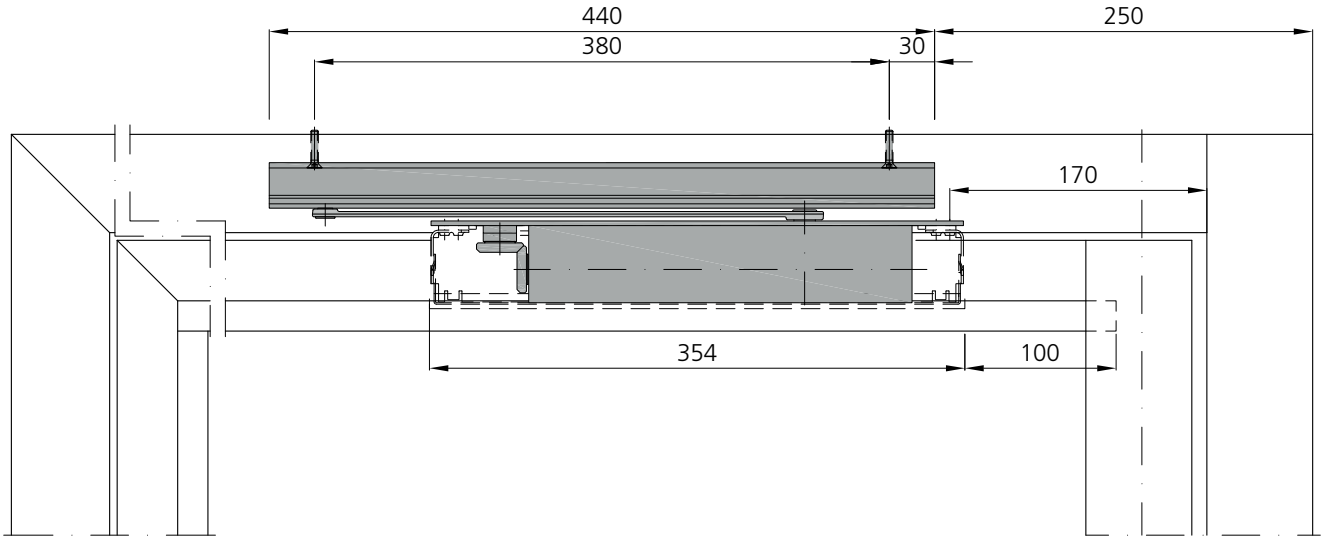

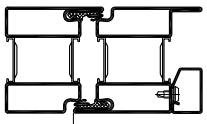

Flügel / Vantail / Leaf

FRM min. 670mm

FFB

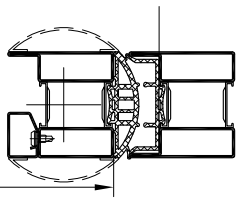

Masse sind gemäss Einbauanleitung Dorma zu prüfen!

Contrôler les dimensions selon les instructions de montage Dorma!

Dimensions have to be verified according to Dorma's assembly instructions!

GEZE

art.no. 099735
Türschliesser Boxer 3-6
Ferme-porte Boxer 3-6
Door closer Boxer 3-6

art.no. 119640
E-Gleitschiene Boxer DIN-L/R
Glissière Boxer E DIN gauche/droite
E-guide rail Boxer DIN left/right

E-Gleitschiene Boxer
E-rail Boxer

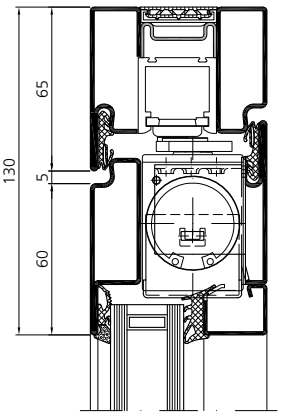

E-Gleitschiene Boxer
E-rail Boxer

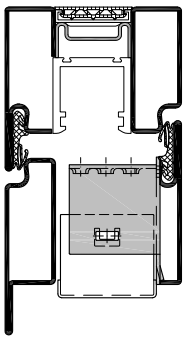

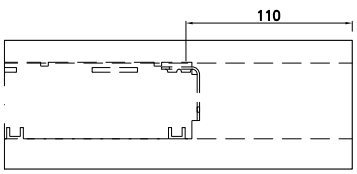

Vorgerichtetes Profil ohne Ablängen verwenden
Utiliser le profilé préentaillé sans découpage
Use the prepared profile without cutting

VUT 03/19

GEZE Boxer
1 flügelig

GEZE Boxer
1 vantail

GEZE Boxer
1 leaf

un_ep_0117

DIN rechts
DIN droite
DIN right

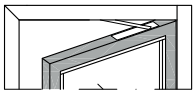

Ansicht von Innen / Élévation de l`intérieur / View from inside

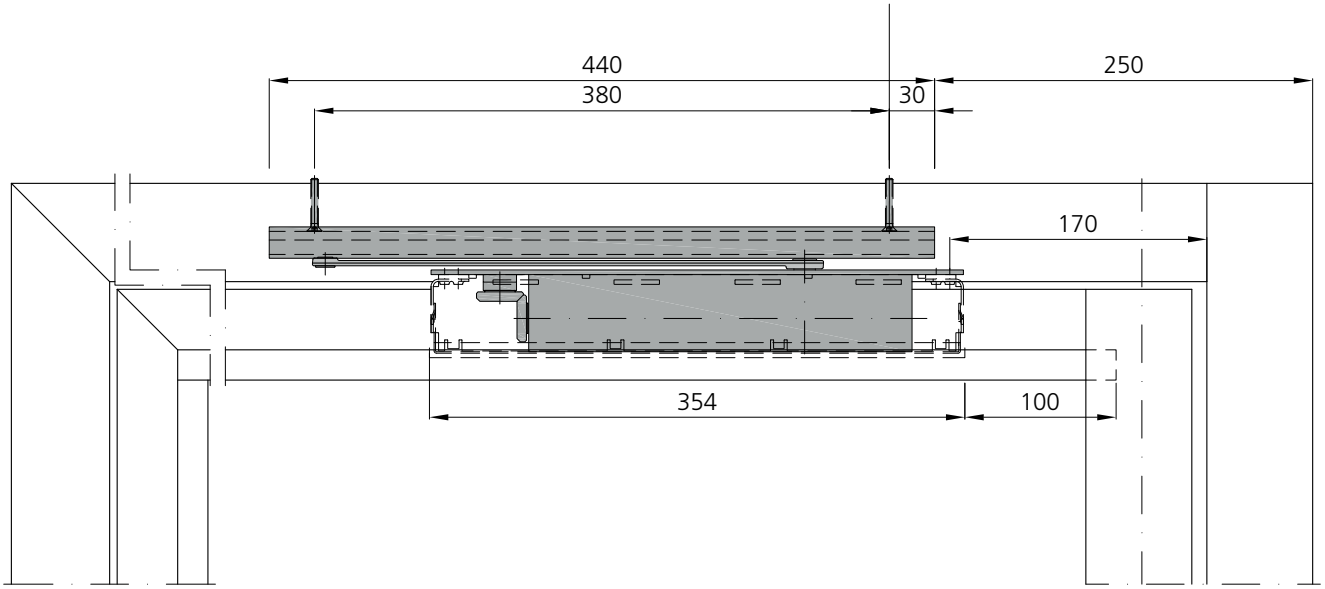

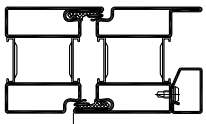

Flügel / Vantail / Leaf

FRM min. 640mm

FFB

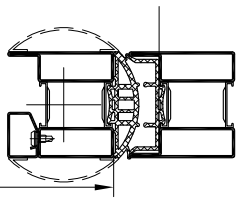

Masse sind gemäss Einbauanleitung Dorma zu prüfen!

Contrôler les dimensions selon les instructions de montage Dorma!

Dimensions have to be verified according to Dorma's assembly instructions!

GEZE

art.no. 099735
Türschliesser Boxer 3-6
Ferm port Boxer 3-6
Door closer Boxer 3-6

art.no. 129213
Gleitschiene Boxer 12 mm
DIN links/rechts
Glissière Boxer 12 mm
DIN gauche/droite
Guide rail Boxer 12mm
DIN right/left

E-Gleitschiene Boxer
E-rail Boxer

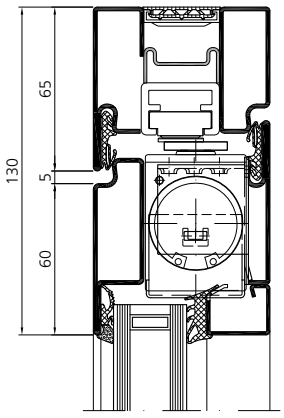

E-Gleitschiene Boxer
E-rail Boxer

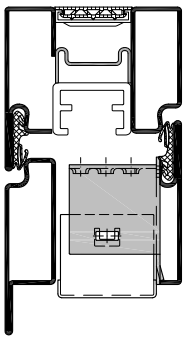

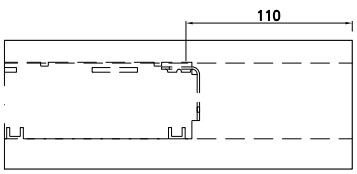

Vorgerichtetes Profil ohne Ablängen verwenden
Utiliser le profilé préentaillé sans découpage
Use the prepared profile without cutting

Dorma TS93G GSR/BG
2 flügelig
Normalmontage

Dorma TS93G GSR/BG
2 vantaux
Montage standard

Dorma TS93G GSR/BG
2 leaf
Standard mounting

un_ep_0114

DIN links
DIN gauche
DIN left

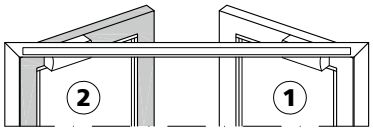

Ansicht von Innen / Élévation de l`intérieur / View from inside

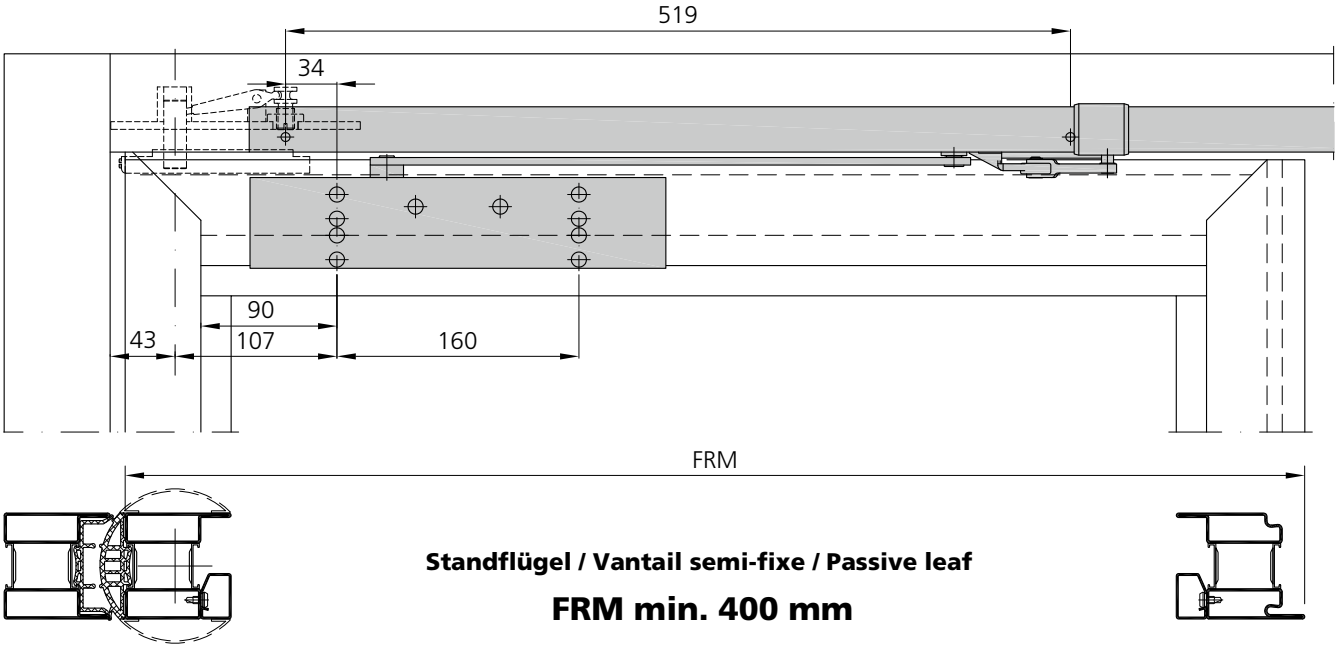

Standflügel / Vantail semi-fixe / Passive leaf

FRM min. 400 mm

Masse sind gemäss Einbauanleitung Dorma zu prüfen!

Contrôler les dimensions selon les instructions de montage Dorma!

Dimensions have to be verified according to Dorma's assembly instructions!

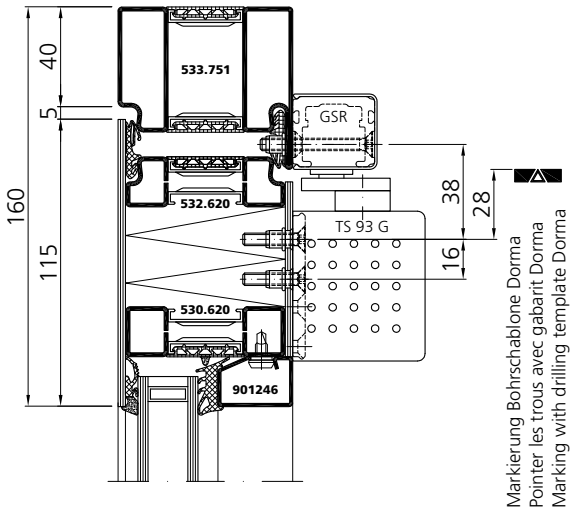

Dorma TS93G GSR/BG
2 flügelig
Normalmontage

Dorma TS93G GSR/BG
2 vantaux
Montage standard

Dorma TS93G GSR/BG
2 leaf
Standard mounting

un_ep_0114

DIN links
DIN gauche
DIN left

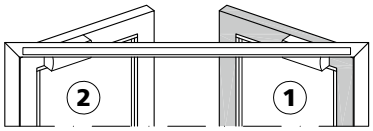

Ansicht von Innen / Élévation de l`intérieur / View from inside

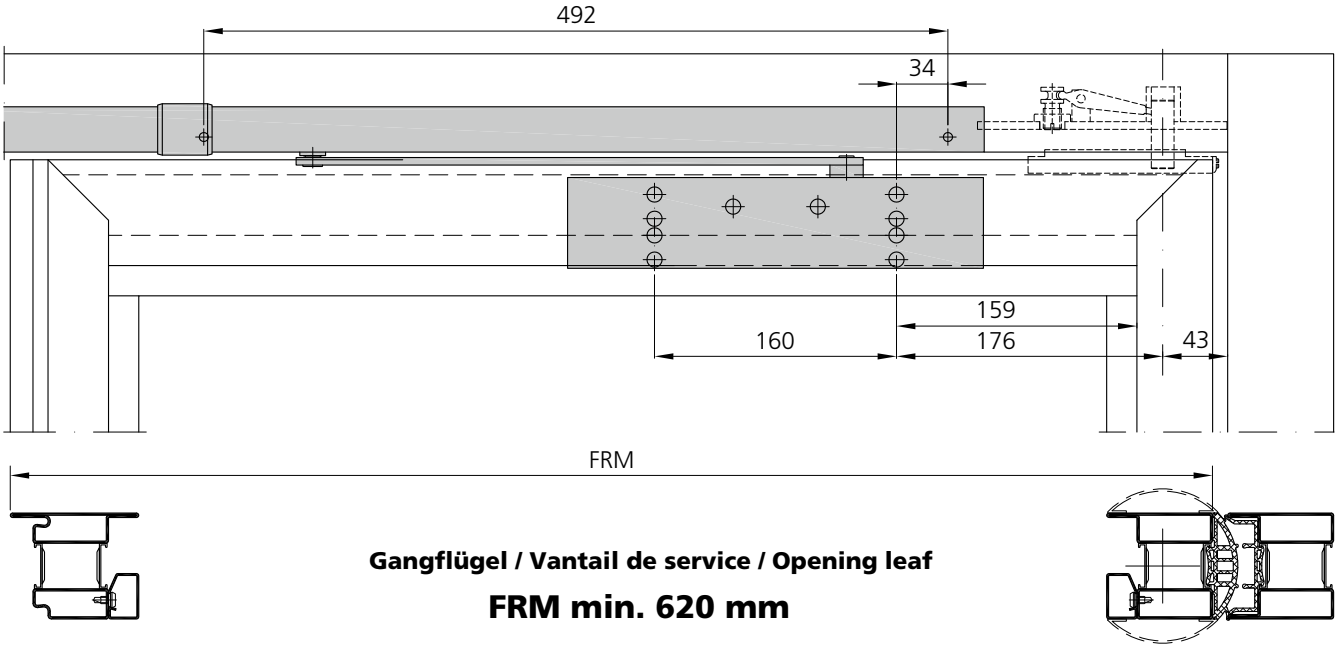

Gangflügel / Vantail de service / Opening leaf

FRM min. 620 mm

Masse sind gemäss Einbauanleitung Dorma zu prüfen!

Contrôler les dimensions selon les instructions de montage Dorma!

Dimensions have to be verified according to Dorma's assembly instructions!

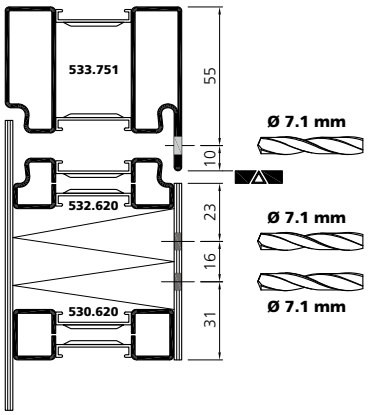

Dorma ITS 96 / G96 EMF
2 flügelig
mit Gegenkasten / Falztreibriegel

Dorma ITS 96 / G96 EMF
2 vantaux
avec crémone à levier / crémone anti-panique

Dorma ITS 96 / G96 EMF
2 leaf
with opposite lock / drive bolt lock

un_ep_0116

DIN rechts
DIN droite
DIN right

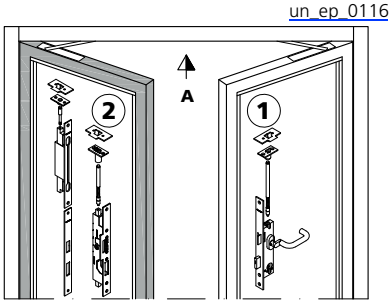

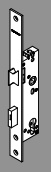

Ansicht von Innen / Élévation de l`intérieur / View from inside

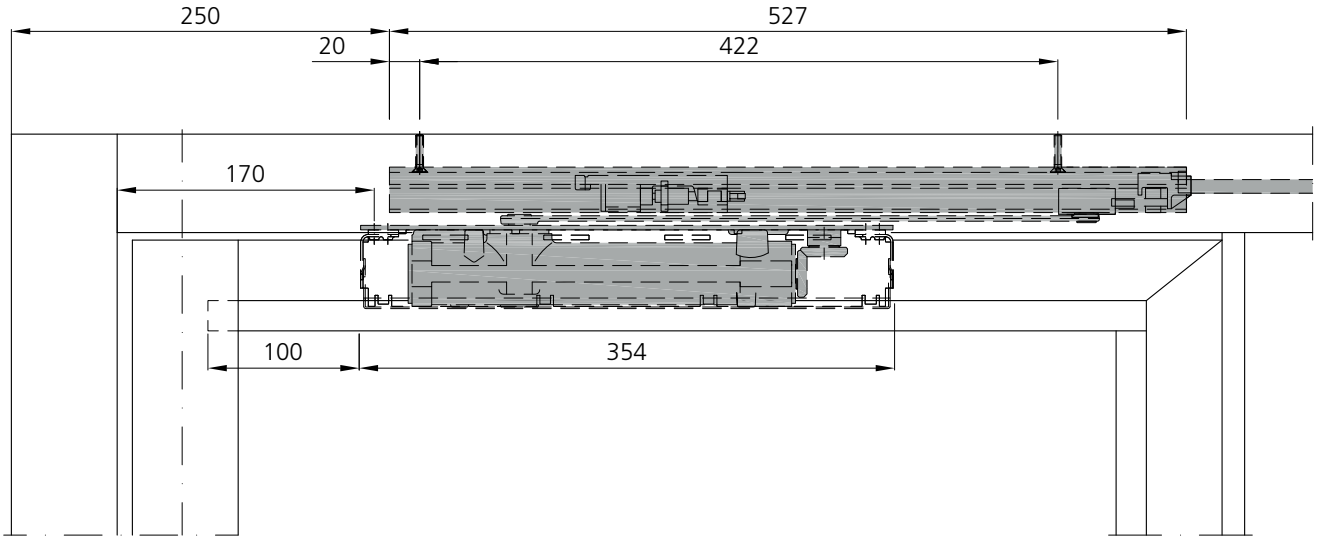

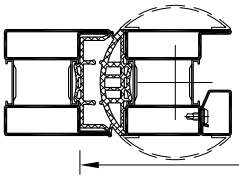

Standflügel / Vantail semi-fixe / Fixed leaf

FRM min. 670 mm

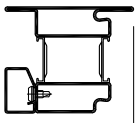

FFB

Masse sind gemäss Einbauanleitung Dorma zu prüfen!

Contrôler les dimensions selon les instructions de montage Dorma!

Dimensions have to be verified according to Dorma's assembly instructions!

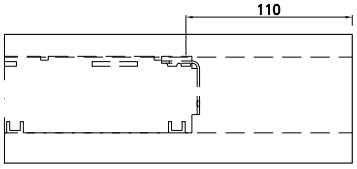

DORMA

art.no. 52330150
Türschliesser ITS 3-6
Ferme-porte ITS 3-6
Door closer ITS 3-6

art.no. 52001801
Gleitschiene G 96 GSR *
Glissière G 96 GSR *
Guide rail G 96 GSR *

art.no. 52001701
Gleitschiene G 96 GSR-EMF *
Glissière G 96 GSR-EMF *
Guide rail G 96 GSR-EMF*

[1]) min. Standflügelbreite 670 mm
largeur min. du vantail semi-fixe 670 mm
min. width of fixed leaf 670 mm

G 96 EMF

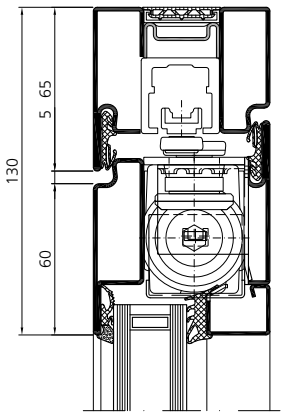

G 96 EMF

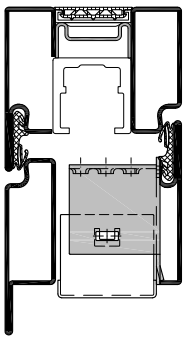

Vorgerichtetes Profil ohne Ablängen verwenden
Utiliser le profilé préentaillé sans découpage
Use the prepared profile without cutting

Dorma ITS 96 / G96 EMF
2 flügelig
mit Gegenkasten / Falztreibriegel

Dorma ITS 96 / G96 EMF
2 vantaux
avec crémone à levier / crémone anti-panique

Dorma ITS 96 / G96 EMF
2 leaf
with opposite lock / drive bolt lock

un_ep_0116

DIN rechts
DIN droite
DIN right

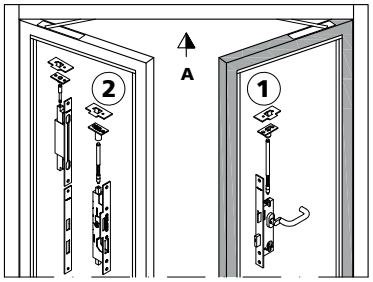

Ansicht von Innen / Élévation de l`intérieur / View from inside

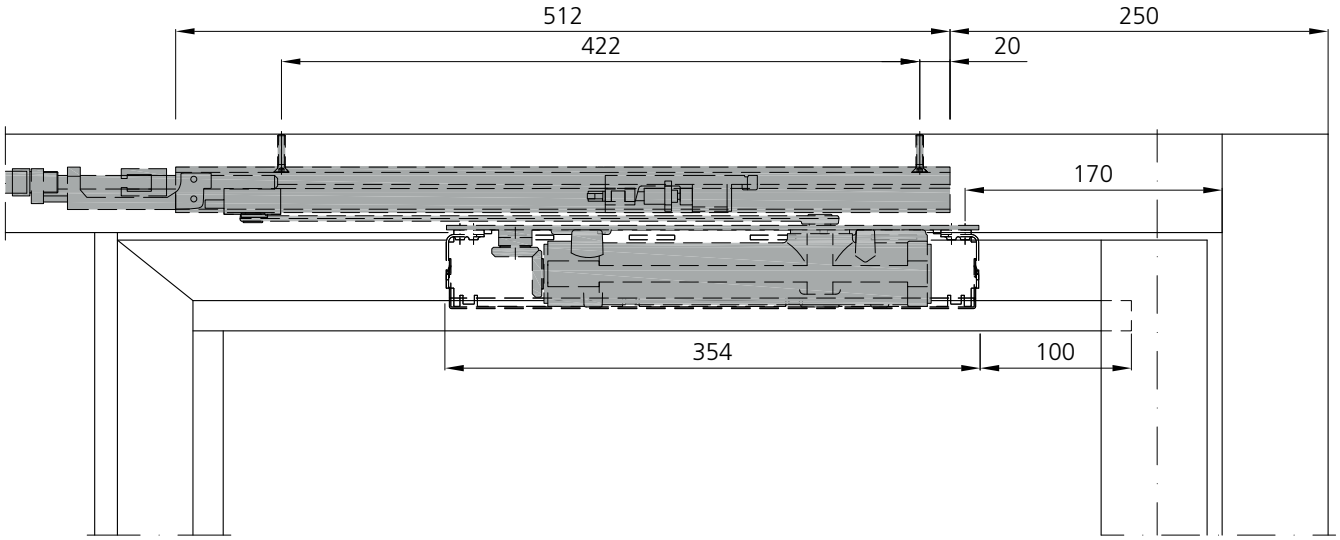

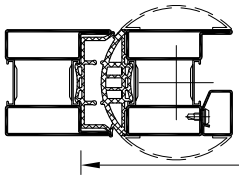

Gangflügel / Vantail de service / Opening leaf

FRM min. 780 mm

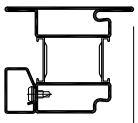

FFB

Masse sind gemäss Einbauanleitung Dorma zu prüfen!

Contrôler les dimensions selon les instructions de montage Dorma!

Dimensions have to be verified according to Dorma's assembly instructions!

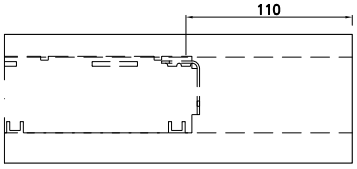

Ansicht A /
Vue A /
View A

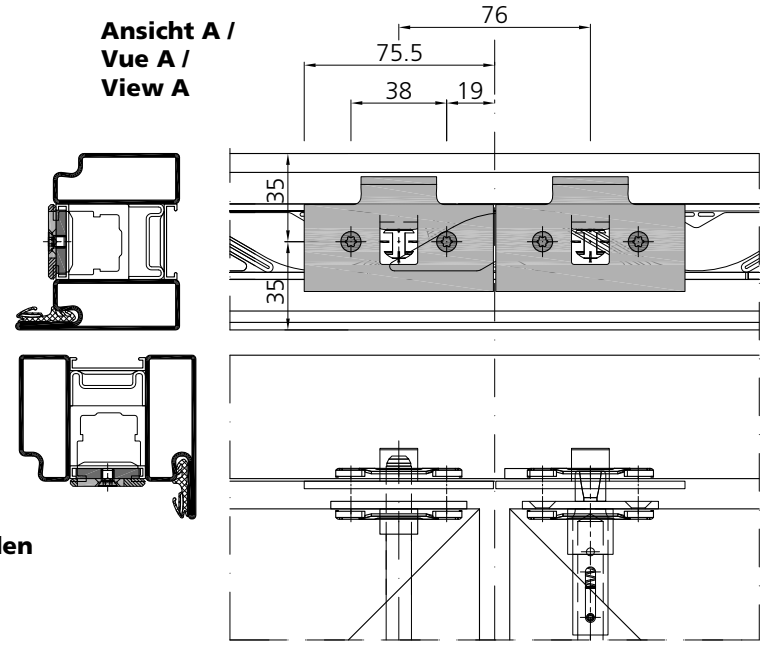

Vorgerichtetes Profil ohne Ablängen verwenden
Utiliser le profilé préentaillé sans découpage
Use the prepared profile without cutting

Montage Flügel

Montage Vantail

Mounting Leaf

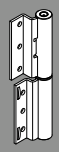

1

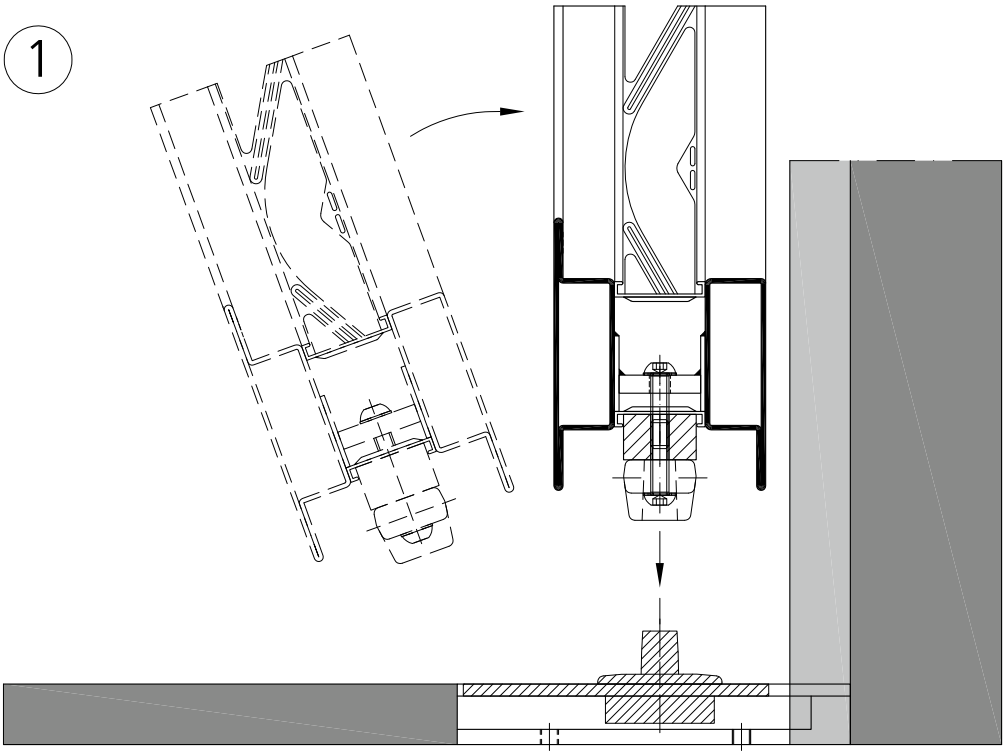

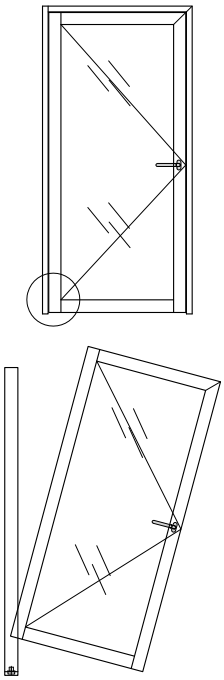

2

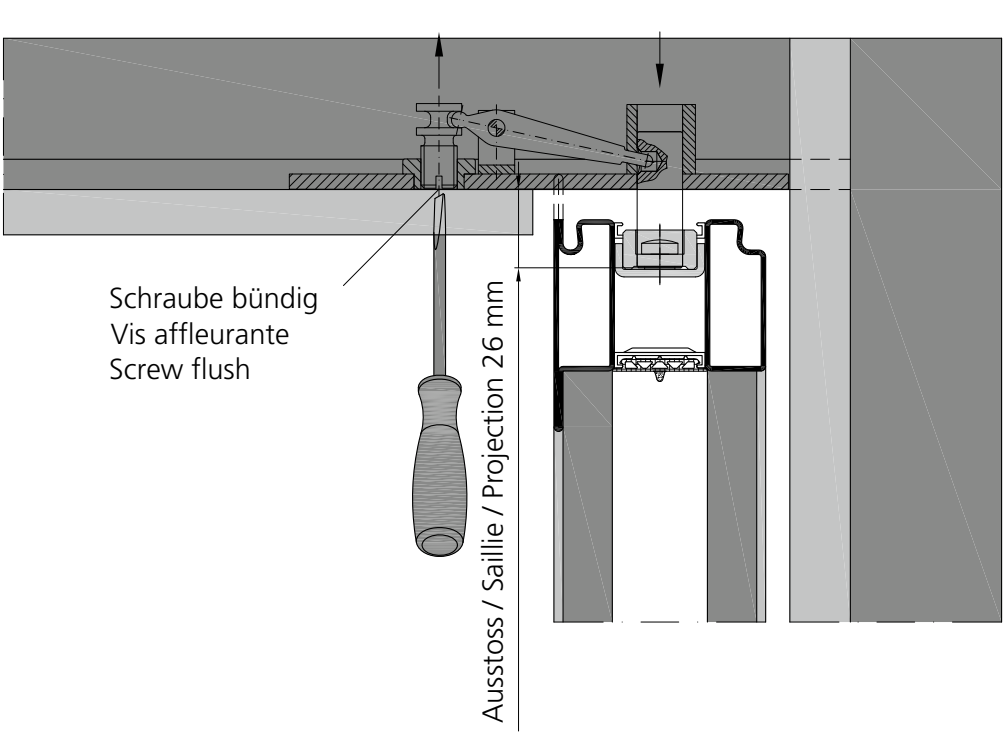

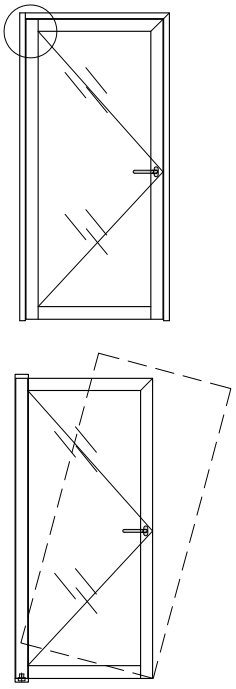

Montage Türstopper

Montage Butée de porte

Mounting Doorstop

Der Öffnungswinkel 90° - 100° ist mittels Türstopper zu begrenzen.
L'angle d'ouverture 90° - 100° doit être limité avec un butoir de porte.
The opening angle must be resticted to 90° -100° with a doorstop.

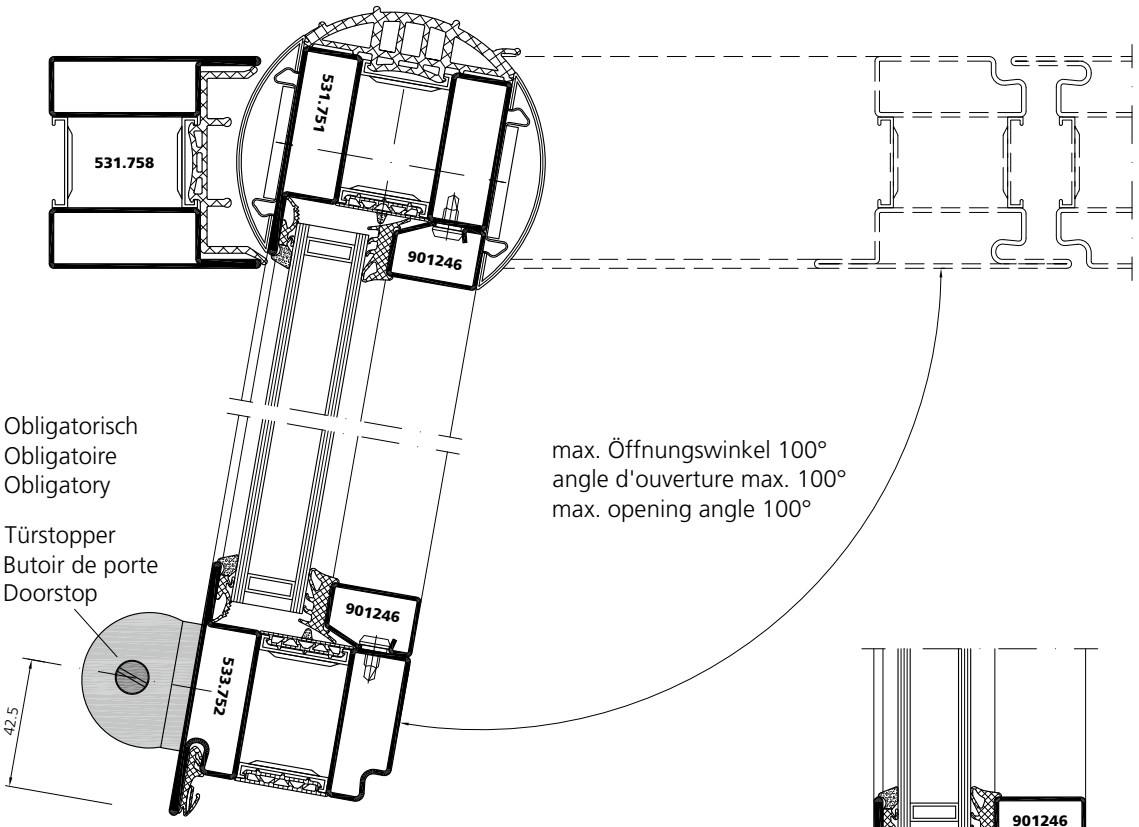

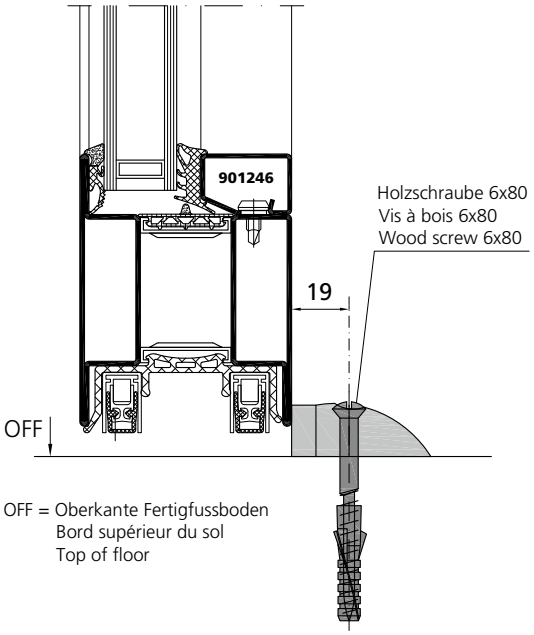

Abbildung Figure Figure	Bezeichnung Désignation Designation	Verkaufseinheit Unité de vente Sales unit	Art.Nr. art. no. art. no.
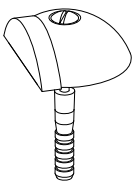	Türstopper Butoir de porte Doorstop	1 Stk./pce	**907063**

		10
Einbruchhemmende Türen WK1 / RC 2-3		
Systemübersicht		10.1.1 - 10.1.12
Beschläge		10.2.1 - 10.2.38
Zubehör		10.3.1 - 10.3.16
Anwendungszeichnungen		10.4.1 - 10.4.29
	Systemschnitte	10.4.1 - 10.4.9
	Systempläne	10.4.10 - 10.4.29
Verarbeitung Profile		10.5.1 - 10.5.8
Verarbeitung Beschläge		10.6.1 - 10.6.80
Verglasung		10.7.1 - 10.7.2
Montagebescheinigung		10.8.1 - 10.8.10

Portes anti-effraction WK1 / RC 2-3		
Tableau du système		10.1.1 - 10.1.12
Quincaillerie		10.2.1 - 10.2.38
Accessoires		10.3.1 - 10.3.16
Coupes et plans		10.4.1 - 10.4.29
	Coupes du système	10.4.1 - 10.4.9
	Plans du système	10.4.10 - 10.4.29
Mise en œuvre profilés		10.5.1 - 10.5.8
Mise en œuvre quincaillerie		10.6.1 - 10.6.80
Vitrage		10.7.1 - 10.7.2
Attestation de montage		10.8.1 - 10.8.10

Burglary resistant doors WK1 / RC 2-3		
Synopsis of system		10.1.1 - 10.1.12
Fittings		10.2.1 - 10.2.38
Accessories		10.3.1 - 10.3.16
Sections and plans		10.4.1 - 10.4.29
	System sections	10.4.1 - 10.4.9
	System plans	10.4.10 - 10.4.29
Processing profiles		10.5.1 - 10.5.8
Processing fittings		10.6.1 - 10.6.80
Glazing		10.7.1 - 10.7.2
Installation certification		10.8.1 - 10.8.10

Symbole | Symboles | Symbols

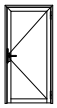

1-flügelige Tür ohne Antipanik-Funktion
Porte à 1 vantail sans fonction anti-panique
Single-leaved door without anti-panic-function

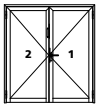

2-flügelige Tür ohne Antipanik-Funktion
Porte à 2 vantaux sans fonction anti-panique
Double-leaved door without anti-panic-function

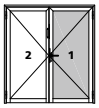

2-flügelige Tür, Verwendung Forster Artikel auf Gangflügel
Porte à 2 vantaux, utilisation des articles Forster sur le vantail de service
Double-leaved door, use Forster articles for opening leaf

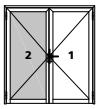

2-flügelige Tür, Verwendung Forster Artikel auf Standflügel
Porte à 2 vantaux, utilisation des articles Forster sur le vantail semi-fixe
Double-leaved door, use Forster articles for fixed leaf



1-flügelige Tür mit Antipanik-Funktion
Porte à 1 vantail avec fonction anti-panique
Single-leaved door with anti-panic-function



2-flügelige Tür mit Antipanik-Funktion auf Gangflügel
Porte à 2 vantaux avec fonction anti-panique sur le vantail de service
Double-leaved door with anti-panic-function only on active leaf

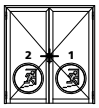

2-flügelige Tür mit Antipanik-Funktion auf Stand- und Gangflügel
Porte à 2 vantaux avec fonction anti-panique sur le vantail de service et le vantail semi-fixe
Double-leaved door with anti-panic-function on active and passive leaf



Türen ohne Antipanik-Anforderung
Portes sans exigence anti-panique
Doors without anti-panic requirement



Türen mit Antipanik-Anforderung
Portes avec exigence anti-panique
Doors with anti-panic requirement



Artikel gemäss Norm EN 179
Référence selon norme EN 179
Article according to EN 179



Artikel gemäss Norm EN 1125
Référence selon norme EN 1125
Article according to EN 1125



Einbruchhemmende Türen / Fenster
Portes / fenêtres anti-effraction
Burglary resistant doors / windows



Durchschusshemmende Türen / Fenster
Portes / fenêtres pare-balles
Bullet proof doors / windows

Das System auf einen Blick

Forster unico
einbruchhemmend WK 1, RC 2-3

Werkstoffe
- Stahl blank
- Stahl bandverzinkt
- Edelstahl 1.4301, geschliffen, Korn 220-240

Ansichtsbreiten
- Rahmenprofil 30, 50, 70 und 90 [mm]
- Türprofile 45, 65 + 85 [mm]
- Gleiche Ansichtsbreite wie Forster Brand- und Rauchschutzsysteme

Sicherheit
- Einbruchhemmend geprüft WK1 nach EN 1627 und RC 2-3 nach EN 1627-1630

Schloss und Beschlag
- Systemabgestimmte Beschläge
- Formschöne Edelstahl-Griffgarnituren und schlanke Rollentürbänder
- Integrierte, unsichtbare Türschliesssysteme

Verarbeitung
- Äusserst wirtschaftliche Fertigung ohne Sondereinrichtung

Sonderlösung
- Festverglasung RC 4

Bitte wenden Sie sich an Ihren Technischen Berater.

Le système en un coup d'œil

Forster unico
anti-effraction CR 1, RC 2-3

Matières premières
- Acier brut
- Acier galvanisé
- Acier inox 1.4301, meulé, grain 220-240

Largeurs des faces vues
- Profilés de cadre 30, 50, 70 et 90 [mm]
- Profilés de porte 45, 65 + 85 [mm]
- Compatibilité avec les dimensions des systèmes coupe-feu et pare-flamme Forster

Sécurité
- Résistance à l'effraction testé CR 1 selon EN 1627 et RC 2-3 selon EN 1627-1630

Serrures et ferrures
- Ferrements harmonisées au système
- Garnitures de poignées en acier inox aux formes élégantes et paumelles de portes élancées
- Systèmes de ferme-porte intégrés et invisibles

Finitions
- Mise en œuvre extrêmement économique sans outillage spécial

Solution spéciale
- Vitrage fixe RC 4

Veuillez contacter votre conseiller technique.

The system at a glance

Forster unico
burglar resistant RC 1-3

Materials
- Steel bright
- Steel continuously galvanised
- Stainless steel 1.4301, grinded, 220-240 grain

Facing widths
- Frame profile 30, 50, 70 and 90 [mm]
- Door profile 45, 65 + 85 [mm]
- Compatible with Forster Fire and Smoke Protection Systems (identical facing width)

Security
- Burglary resistance tested RC 1 according to EN1627 and RC 2-3 according to EN 1627-1630

Locks and Fittings
- Fittings to match the system
- Attractively shaped stainless steel handles set and slender roller door hinges
- Invisible and integrated door closing systems

Processing
- Extremely economical manufacture, no special machinery needed

Special solution
- Fixed glazing RC4

Please contact your technical advisor.

Zusammenfassung WK 1 — Résumé de systeme WK 1 — Summary system WK 1

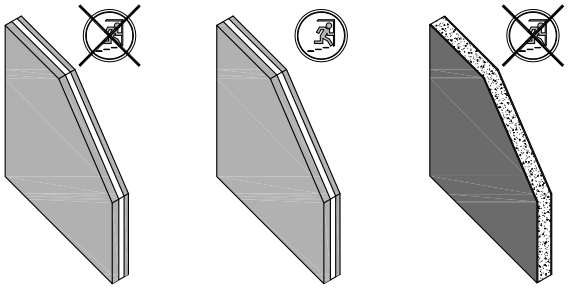

Festverglasung / vitrage fixe / fixed glazing
bmax. x hmax. = 1500 mm x 3000 mm
bmax. x hmax. = 3000 mm x 1500 mm
Amax. 4.5 m²

	Glastyp **Vitrage** **Glass type**	Isolierglas der Klasse P1A nach EN 356 Vitrage isolant classe P1A selon EN 356 Insulating P1A glass in compliance with EN 356	Paneel 24 mm (2 x 2 mm Stahlblech, Mineralwolle) Panneau 24 mm (2 x 2 mm tôle en acier, laine minérale) Panel 24 mm (2 x 2 mm steel sheet, mineral wool
	Glastyp Anti-Panik **Vitrage anti-panique** **Glass type anti-panic**	Isolierglas der Klasse P4A mit Polycarbonat nach EN 356 Vitrage isolant avec polycarbonat classe P4A selon EN 356 Insulating P4A glass with polycarbonat in compliance with EN 356	

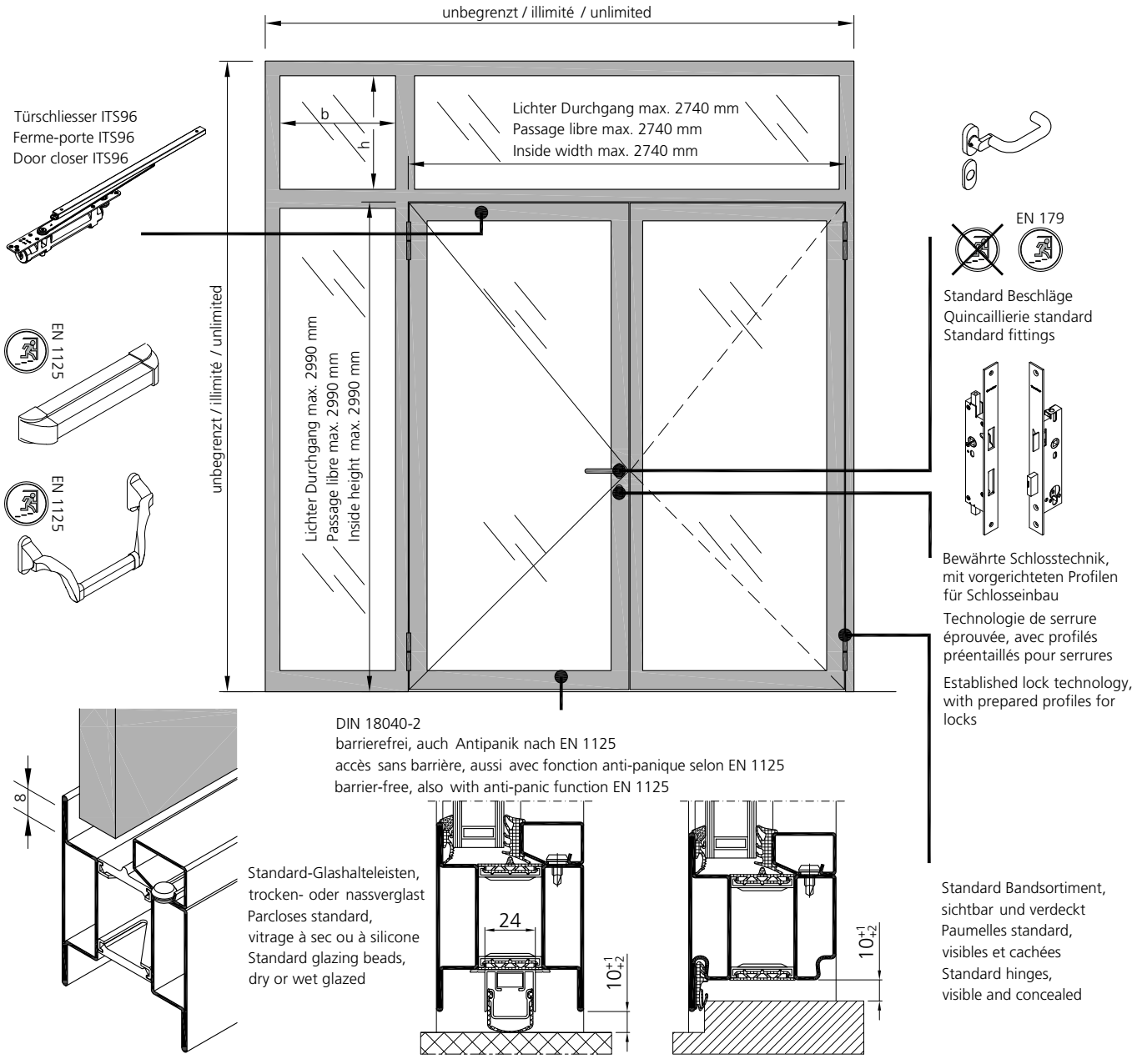

Zusammenfassung RC 2 Résumé de systeme RC 2 Summary system RC 2

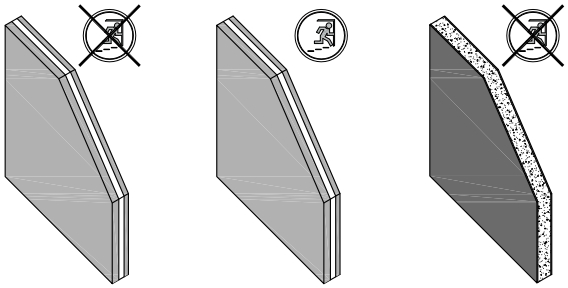

Festverglasung / vitrage fixe / fixed glazing
bmax. x hmax. = 1500 mm x 3000 mm
bmax. x hmax. = 3000 mm x 1500 mm
Amax. 4.5 m²

	Glastyp **Vitrage** **Glass type**	Isolierglas der Klasse P4A nach EN 356 Vitrage isolant classe P4A selon EN 356 Insulating P4A glass in compliance with EN 356	Paneel 34 mm (2 x 2 mm Stahlblech, Mineralwolle) Panneau 34 mm (2 x 2 mm tôle en acier, laine minérale) Panel 34 mm (2 x 2 mm steel
	Glastyp Anti-Panik **Vitrage anti-panique** **Glass type anti-panic**	Isolierglas der Klasse P6B mit Polycarbonat nach EN 356 Vitrage isolant avec polycarbonat classe P6B selon EN 356 Insulating P6B glass with polycarbonat in compliance with EN 356	

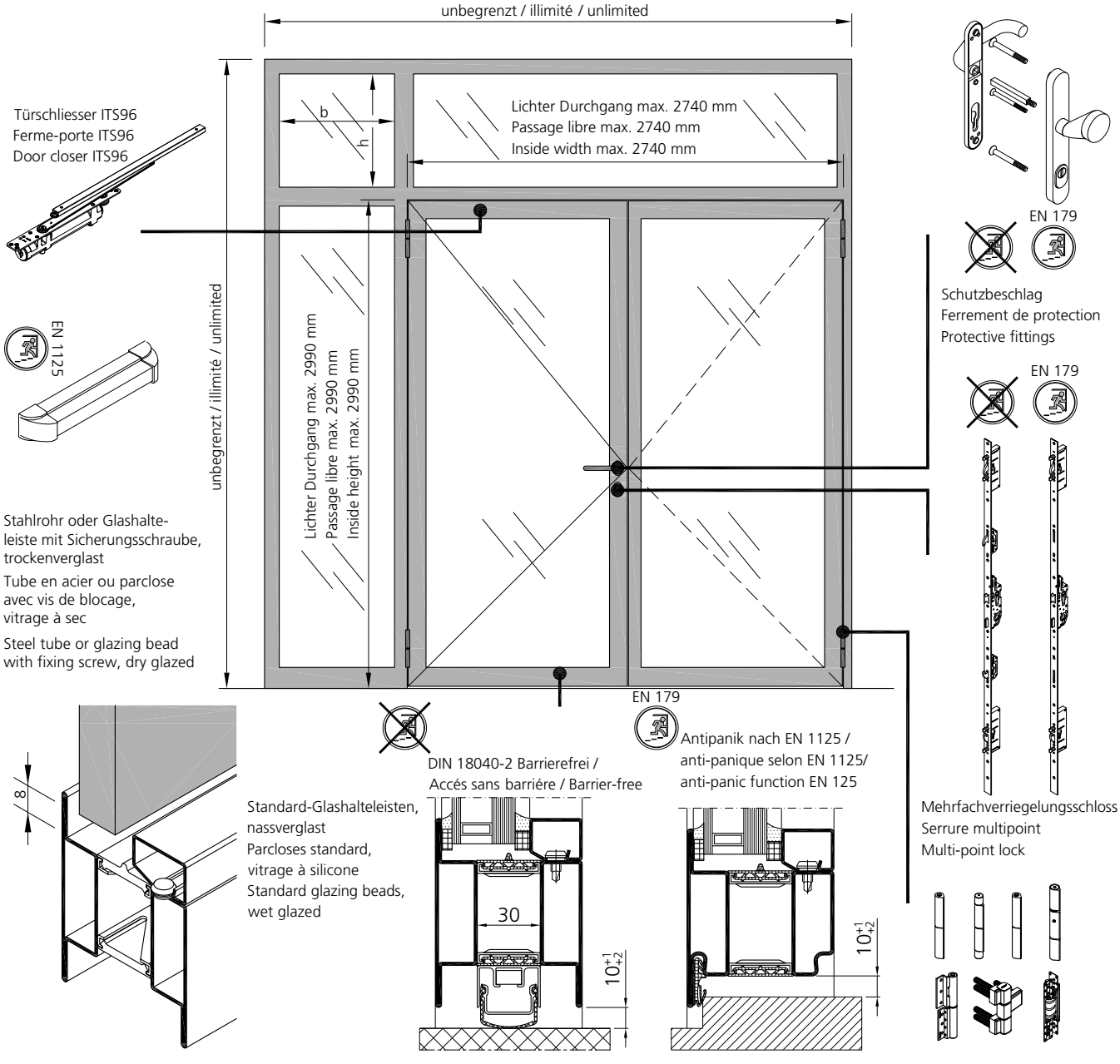

Zusammenfassung RC 3 Résumé de systeme RC 3 Summary system RC 3

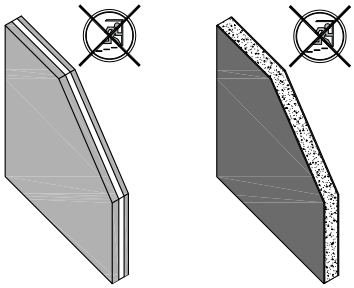

Festverglasung / vitrage fixe / fixed glazing
bmax. x hmax. = 1500 mm x 3000 mm
bmax. x hmax. = 3000 mm x 1500 mm
Amax. 4.5 m²

	Glastyp **Vitrage** **Glass type**	Isolierglas der Klasse P5A nach EN 356 Vitrage isolant classe P5A selon EN 356 Insulating P5A glass in compliance with EN 356	Paneel 34 mm (2 x 2 mm Stahlblech, Mineralwolle) Panneau 34 mm (2 x 2 mm tôle en acier, laine minérale) Panel 34 mm (2 x 2 mm steel sheet, mineral wool)

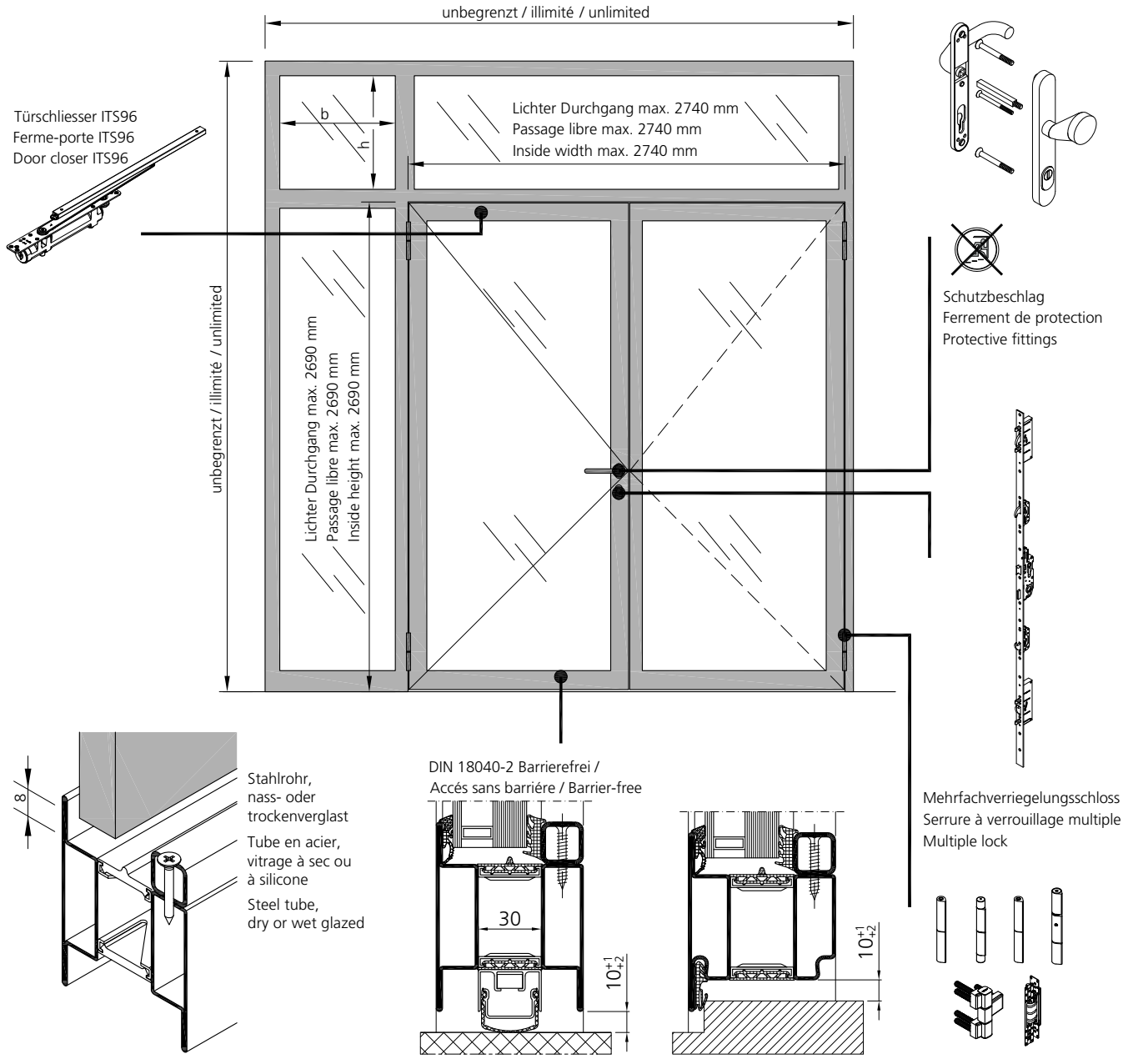

VUT 03/19

Systemübersicht Türen

Tableau du système Portes

Synopsis of system Doors

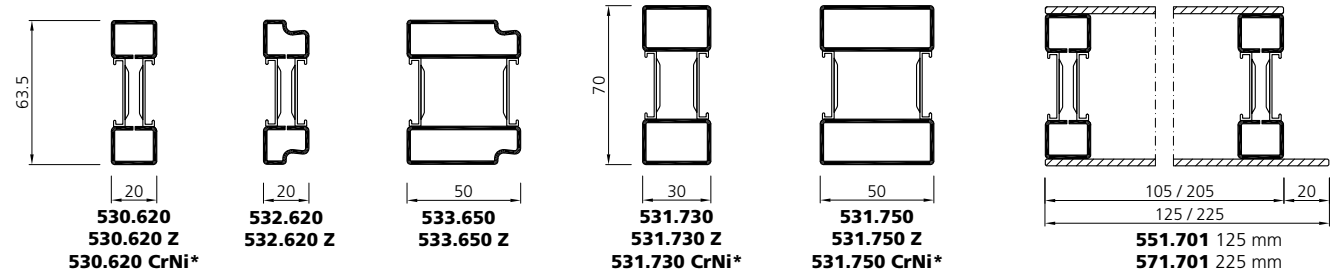

530.620
530.620 Z
530.620 CrNi*

532.620
532.620 Z

533.650
533.650 Z

531.730
531.730 Z
531.730 CrNi*

531.750
531.750 Z
531.750 CrNi*

551.701 125 mm
571.701 225 mm

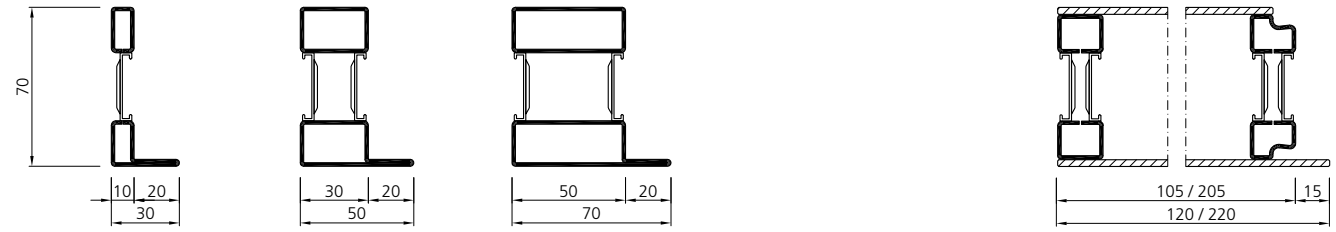

530.711
530.711 Z

531.731
531.731 Z
531.731 CrNi

531.751
531.751 Z
531.751 CrNi

553.701 120 mm
573.701 220 mm

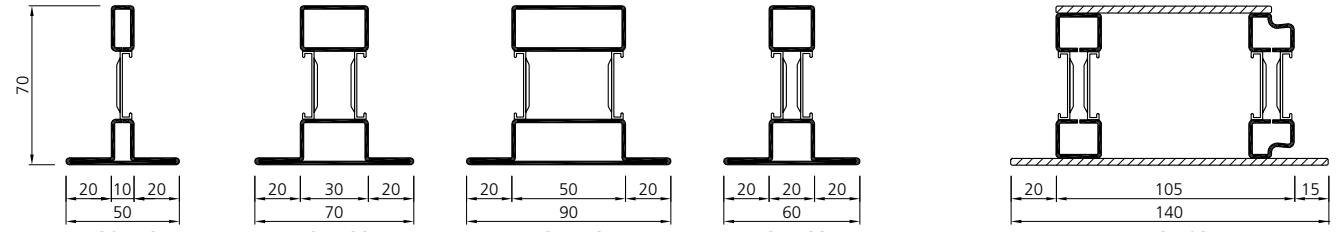

530.712
530.712 Z

531.732
531.732 Z
531.732 CrNi

531.752
531.752 Z
531.752 CrNi

531.722

553.702

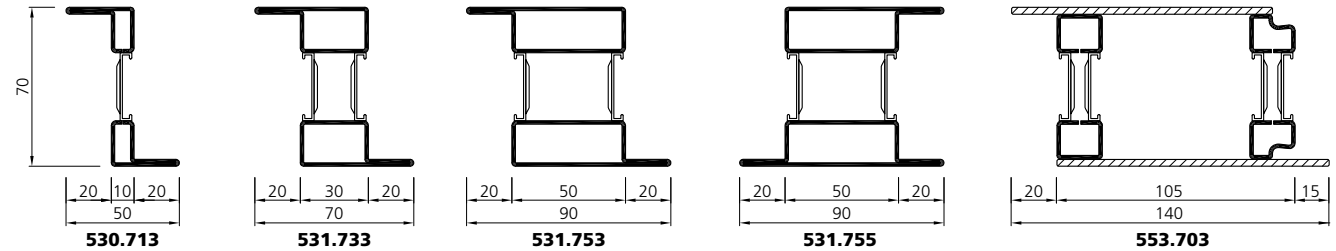

530.713
530.713 Z

531.733
531.733 Z
531.733 CrNi*

531.753
531.753 Z
531.753 CrNi*

531.755
531.755 Z
531.755 CrNi

553.703

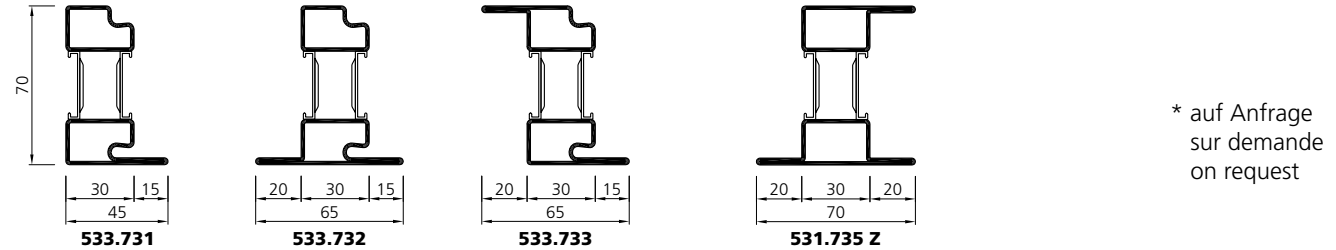

533.731
533.731 Z

533.732
533.732 Z

533.733
533.733 Z

531.735 Z

* auf Anfrage
sur demande
on request

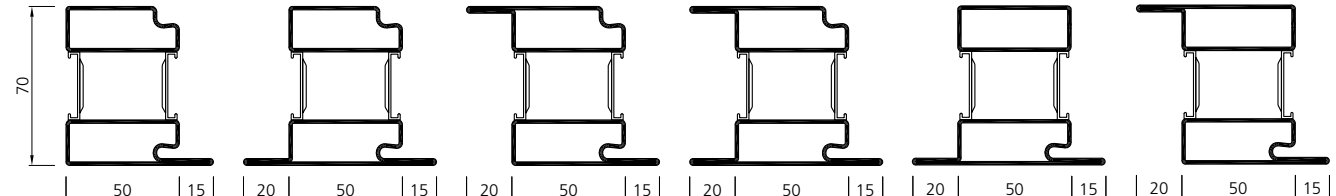

533.751
533.751 Z
533.751 CrNi

533.752
533.752 Z
533.752 CrNi

533.753
533.753 Z
533.753 CrNi

533.756
533.756 Z
533.756 CrNi

537.752 Z*

537.753 Z*

VUT 03/19

Systemübersicht Türen

Tableau du système Portes

Synopsis of system Doors

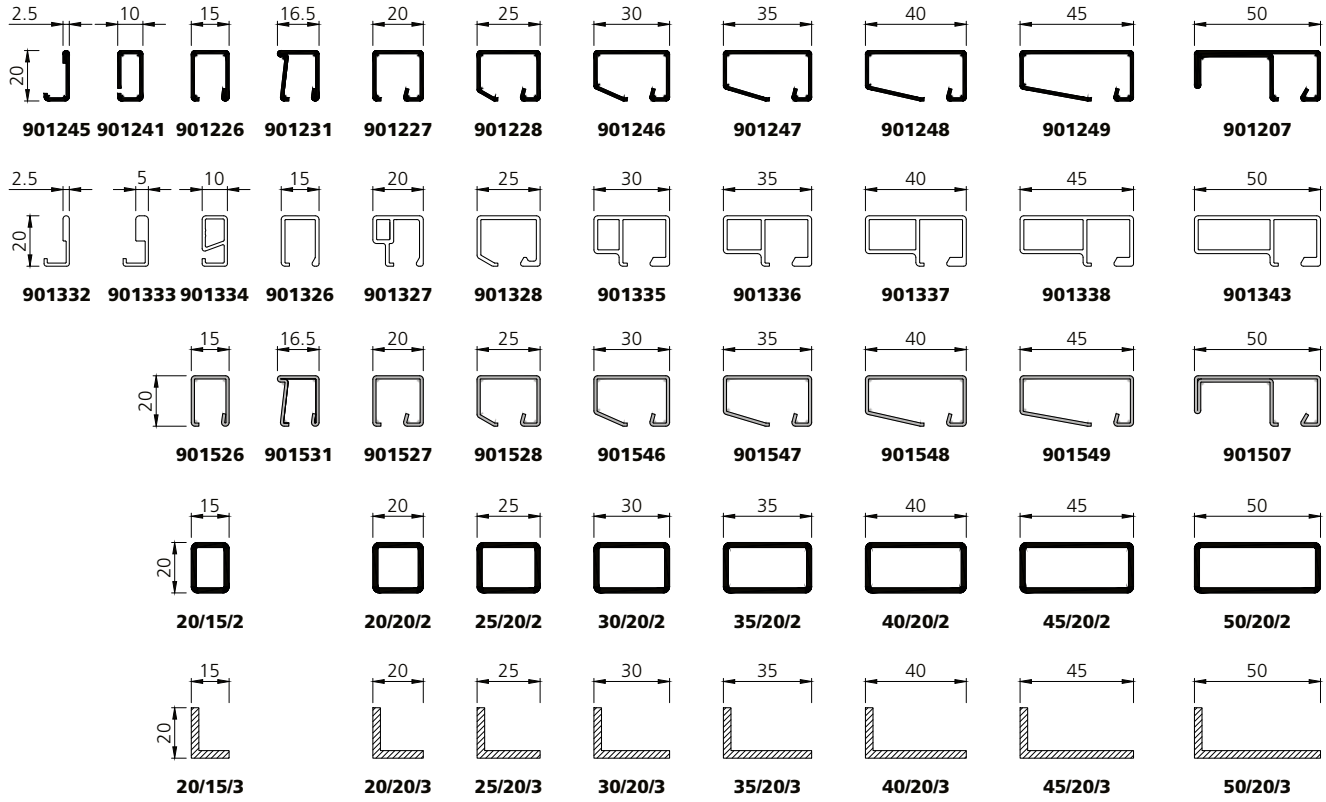



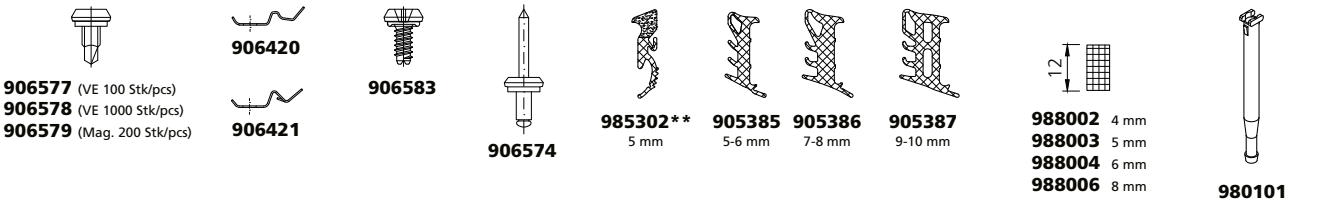

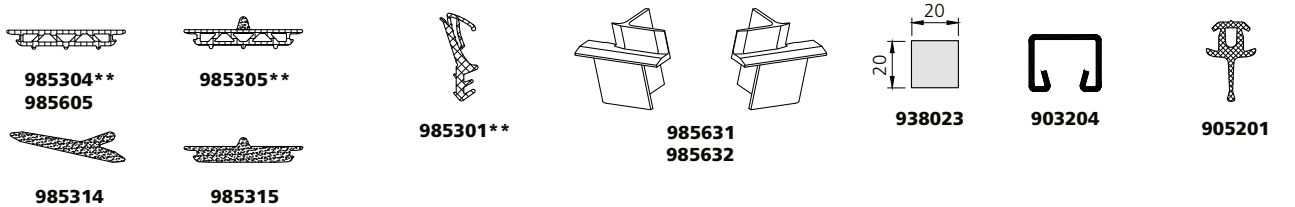

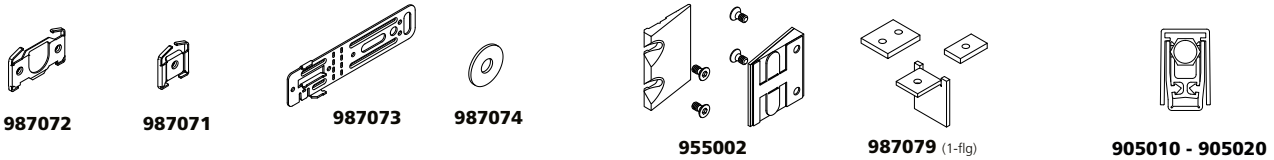

* auf Anfrage
sur demande
on request

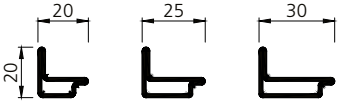

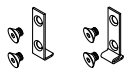

** Silikon schwarz und Farben auf Anfrage / Silicone noir et couleurs sur demande / Silicone black and colours on request

Systemübersicht Türen

Tableau du système Portes

Synopsis of system Doors

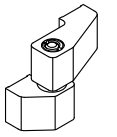

907617
907613
(25 mm)
907600
(36 mm)

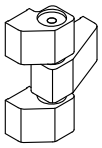

907616
907612
(25 mm)
907610
(36 mm)

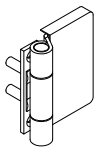

907618
907611
(16 mm)



907662
907664
(15 mm)



907667
907668
(15 mm)



907663
(17 mm)



907669
(17 mm)

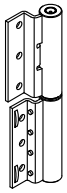

987610 - 987613
987621 - 987624

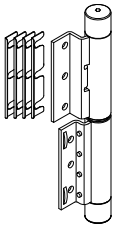

987680
987681

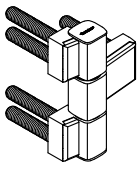

907670 - 907673



907740

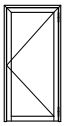

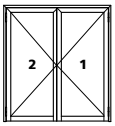



907350

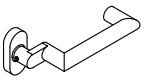

907351



907356



907352



907353

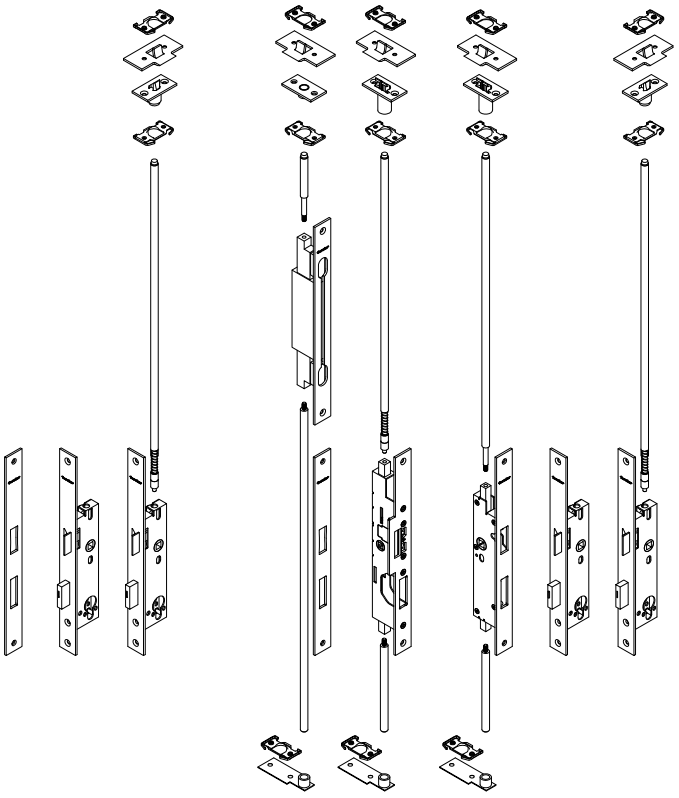

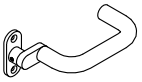

907327

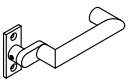

907326



907329



907337



907335



907338



907336

Schlösser und Gegenkästen - siehe Kapitel 3
Serrures et crémones - voir chapitre 3
Locks and opposite locks - see chapter 3

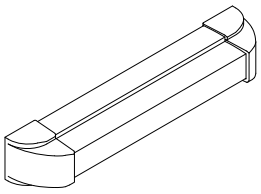

987207 - 987210

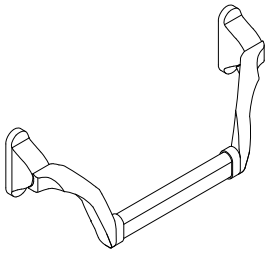

907286 - 907289

Systemübersicht — Tableau du système — Synopsis of system

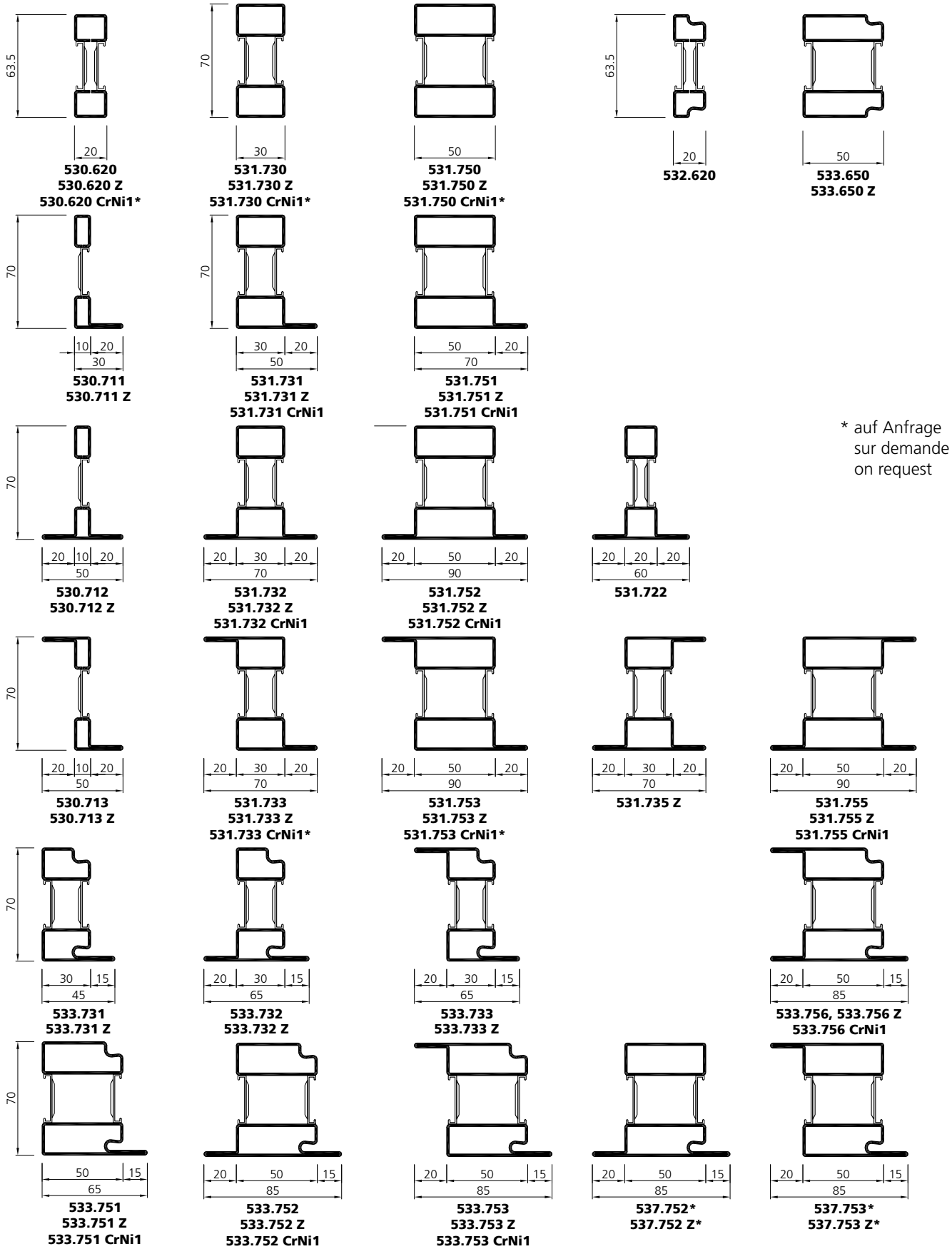

* auf Anfrage
sur demande
on request

VUT 03/19

Systemübersicht

Tableau du système

Synopsis of system



907662
907664
(15 mm)



907667
907668
(15 mm)



907663
(17 mm)

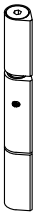

907669
(17 mm)

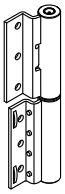

987610 - 987613
987621 - 987624

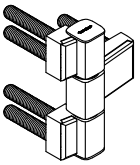

907670 / 907671
(36 mm)
907672 / 907673
(20 mm)



907740

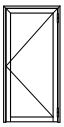

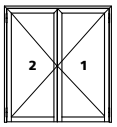

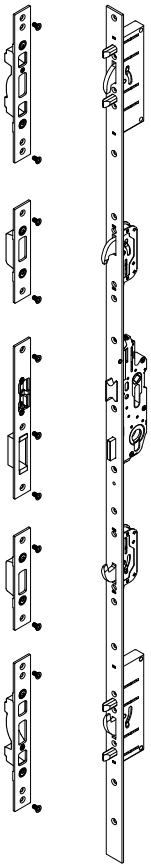

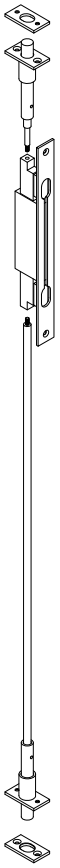

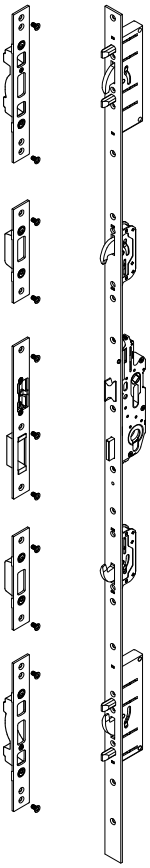

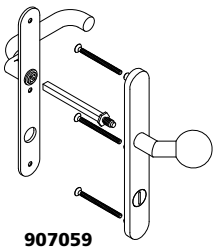

907059
907074
(RZ/CR/RC)

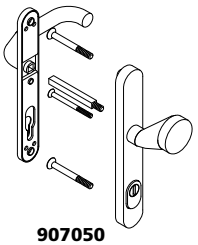

907050
(PZ/CP/PC)



907350

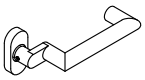

907351



907356



907352



907353



907327



907329

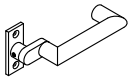

907326

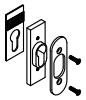

917031



907337

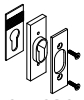

917030



907335



917033



907338



917032



907336

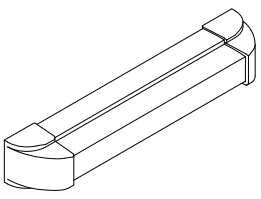

987209 - 987210

VUT 03/19

RC 2

Stahl
Acier
Steel

Edelstahl
Acier inox
Stainless steel

Systemübersicht — Tableau du système — Synopsis of system

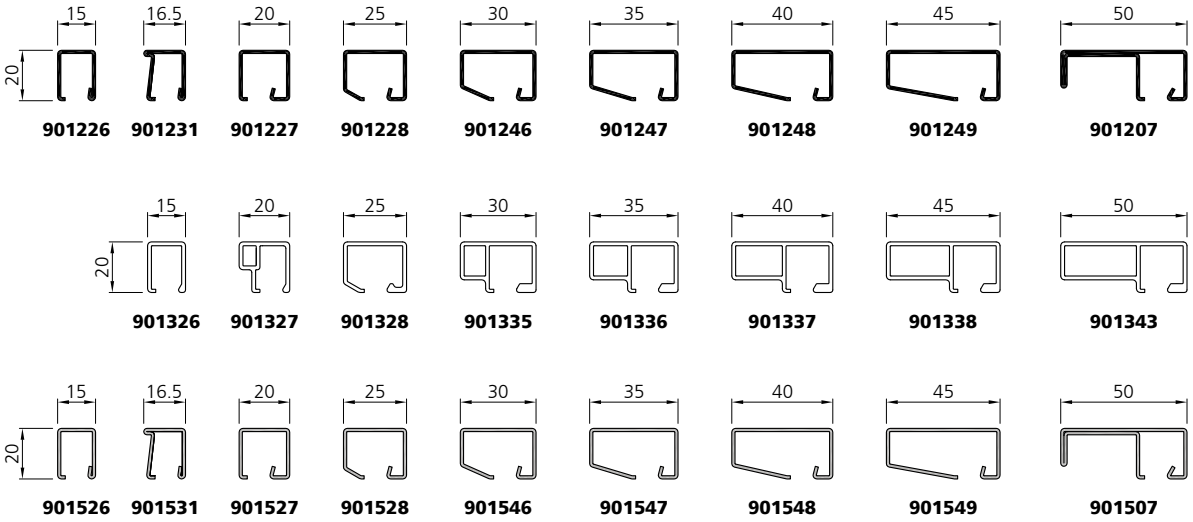

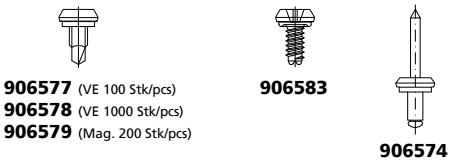

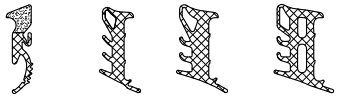

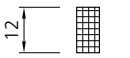



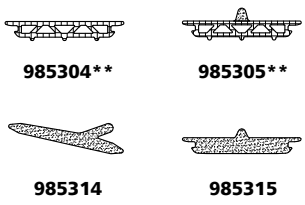

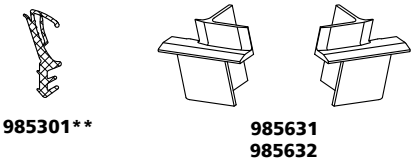

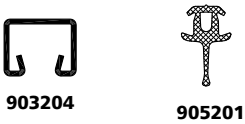

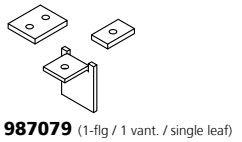

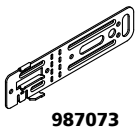



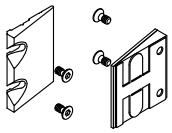

* auf Anfrage
sur demande
on request

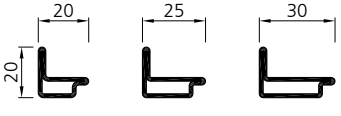

** EPDM schwarz, andere Farben (Silikon) auf Anfrage
EPDM Silicon noir, autres couleurs (silicone) sur demande
EPDM black, other colors (silicone) on request

Systemübersicht

Tableau du système

Synopsis of system

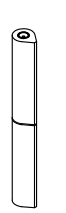

907662
907664
(15 mm)



907667
907668
(15 mm)



907663
(17 mm)



907669
(17 mm)

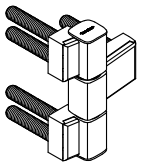

907670-907673

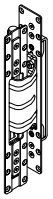

907740



987712

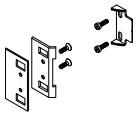

917025

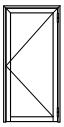

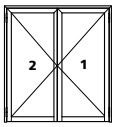

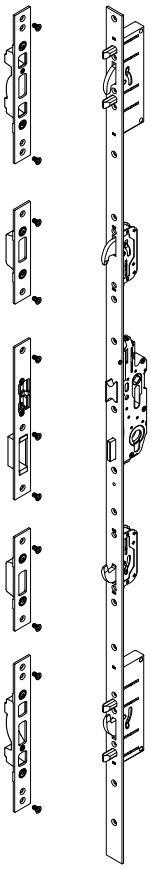

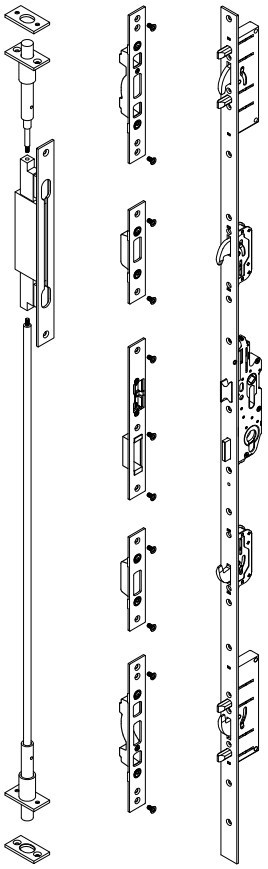

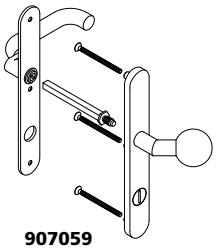

907059
907074
(RZ/CR/RC)

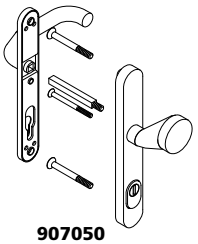

907050
(PZ/CP/PC)



907350

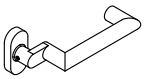

907351



907356 **907352** **907353**

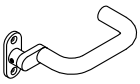

907327



907329

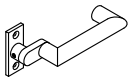

907326

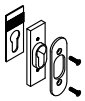

917031



907337

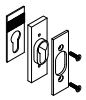

917030



907335



917033



907338



917032



907336

RC 3

Stahl
Acier
Steel

Edelstahl
Acier inox
Stainless steel

10.1.12

Systemübersicht — Tableau du système — Synopsis of system

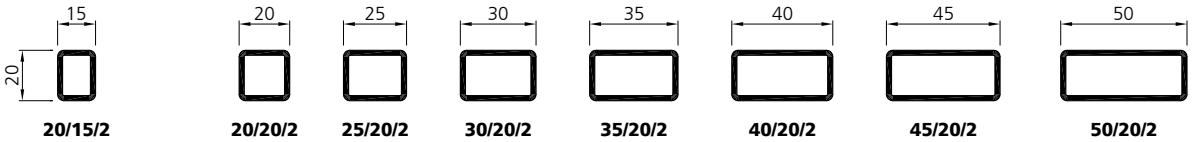

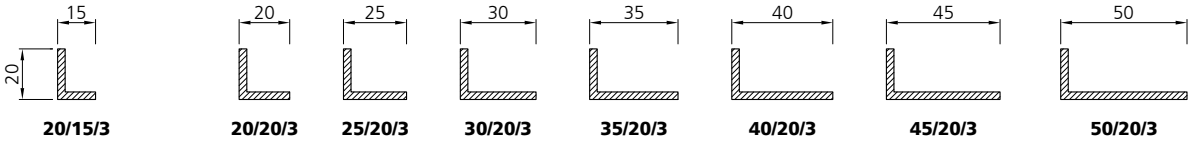

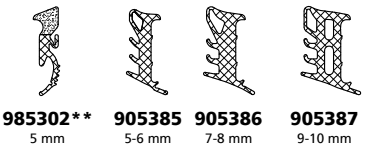

985302** 5 mm
905385 5-6 mm
905386 7-8 mm
905387 9-10 mm

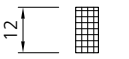

988002 4 mm
988003 5 mm
988004 6 mm
988006 8 mm



980101

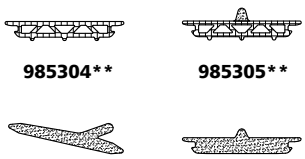

985304**
985305**
985314
985315



985301**

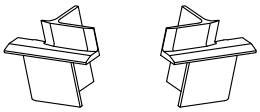

985631
985632



903204



905201

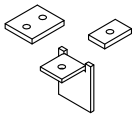

987079 (1-flg / 1 vant. / single leaf)
987080 (2-flg / 2 vant. / double leaf)



987073



987074

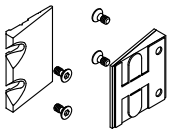

955002 (1-flg / 1 vant. / single leaf)
955003 (2-flg / 2 vant. / double leaf)

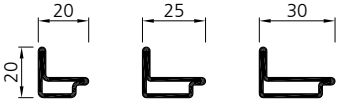

** EPDM schwarz, andere Farben (Silikon) auf Anfrage
EPDM Silicon noir, autres couleurs (silicone) sur demande
EPDM black, other colors (silicone) on request

Ermittlung der richtigen Schlossfunktion

Déterminer la fonction adéquate de la serrure

Determination of the correct lock function

Weist die Tür eine **Fluchtfunktion** auf?

Une **fonction anti-panique** est-elle affectée à la porte?

Does the door have an **escape function?**

NEIN / NON / NO →

Funktion W
(Bei Einfallenschloss ohne Zusatzfalle nach oben)
Fonction W
(Pour serrure à bec de cane sans verrouillage supplémentaire haut)
Function W
(For single mortise deadlock without supplementary top shootbolt)

JA / OUI / YES ↓

Ist auf der Aussenseite ein Drücker montiert?

Une poignée est-elle montée sur le côté extérieur?

Is a handle fitted on the outside?

NEIN / NON / NO →

Funktion E
Auf der Aussenseite darf nie ein Drücker montiert werden.
Fonction E
Il ne doit jamais y avoir de poignée sur le côté extérieur.
Function E
It is never allowed to fit a handle on the outside.

JA / OUI / YES ↓

Funktion D
Nach der Paniköffnung ist die Tür auch von aussen her zugänglich (z.B. Feuerwehrzugang).
Fonction D
Après actionnement antipanique la porte peut aussi être ouverte depuis l'extérieur (p.ex. accès pompiers)
Function D
After panic opening the door is accessible from the outside (e.g. fire service access)



RZ / CR / RC
Rundzylinder
Cylindre rond
Round cylinder

PZ / CP / PC
Profilzylinder
Cylindre profilé
Profile cylinder



Schliessfunktionen

Schliessfunktionen für 1- und 2-flügelige Türen

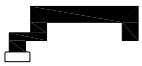

mit Öffnungsfunktion
avec mode d'ouverture
with opening function

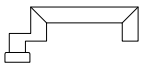

ohne Öffnungsfunktion
sans mode d'ouverture
without opening function

Fonctions de fermeture

Fonctions de fermeture pour portes à 1 et 2 vantaux



Grundstellung
(Schloss entriegelt)
Position initiale
(Serrure débloqué)
Basic position
(Lock unlocked)

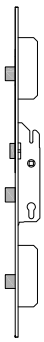

Schaltstellung
(Schloss verriegelt)
Position condamnée
(Serrure fermée)
Switch position
(Lock locked)

Locking functions

Locking functions for single and double leaved doors

Die Antipanik-Funktion ist ausgerichtet auf auswärts öffnende Konstruktionen. Bei einwärts öffnender Konstruktion muss die Schliessfunktion entgegengesetzt sein (Sonderbestellung).

Nur in Kombination mit Freilaufzylinder mit Zwangsentkoppelung FZG:
RZ Kaba Star M1515 FZG
RZ Kaba 20 M1515 FZG

La fonction anti-panique est conçue pour une ouverture à l'extérieur. En cas d'ouverture à l'intérieur la fonction de fermeture est inversée (commande spéciale).

Seulement en combinaison avec des cylindres avec fonction couse libre sur 360° FZG:
CR Kaba Star M1515 FZG
CR Kaba 20 M1515 FZG

The anti-panic function is ment to doors opening outwards. In case of doors opening inwards, the locking function has to be on opposite side (special order).

Only in combination with cylindres with 360° freewheel FZG:
RC Kaba Star M1515 FZG
RC Kaba 20 M1515 FZG

DIN links / gauche / left

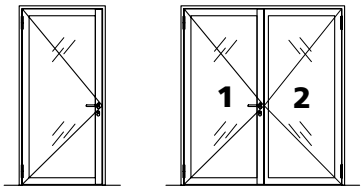

DIN-Angaben beziehen sich immer auf den Gangflügel.

Spécifications DIN se réfèrent toujours au vantail de service.

DIN specifications always refer to the opening leaf.

DIN rechts / droite / right

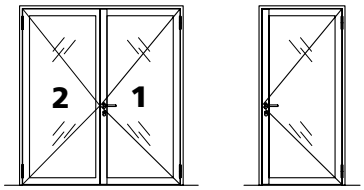

Schliessfunktionen

Funktion W
Wechselfunktion ohne Anti-Panik

Einsatzort
Türen ohne Panikfunktion, die eine Begehung von innen und aussen ohne Schlüssel entweder dauernd ermöglichen oder dauernd verhindern müssen

Grundstellung
Die Tür kann auf der Bandseite nur mit dem Schlüssel geöffnet werden.



Schaltstellung
Ein Öffnen der Tür ist auf der Bandseite und Bandgegenseite ohne Schlüssel nicht möglich. Der Drücker ist blockiert.

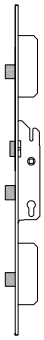

Schlossdefinition W

Panikfunktion:	Nein
Wechselfunktion:	**Ja**
Schliessende Fallen:	Ja, gegen Zurückdrücken gesichert
Riegel:	Ja
Vierkant-Nuss:	9 mm durchgehend
Mass Nuss/Zyl.	94 (RZ), 92 (PZ)
Dornmass:	35 mm
Stulpplatte:	CrNi 29.5 × 3
Mehrfachverriegelung:	Ja

Fonctions de fermeture

Fonction W
Fonction à levier sans anti-panique

Lieu d'application
Portes sans fonction anti-panique qui doivent autoriser ou empêcher en permanence un accès de l'intérieur et de l'extérieur sans clé

Position initiale
La porte peut seulement être ouverte avec la clé, sur le côté paumelle.

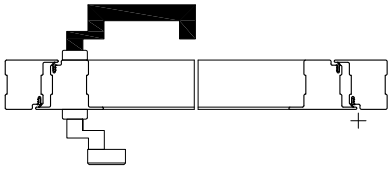

Position condamnée
L'ouverture de la porte n'est pas possible sans clé, côté paumelle et sur le côté opposé aux paumelles. La poignée est bloquée.

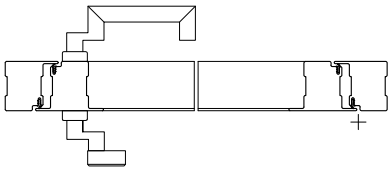

Définition de serrure W

Fonct. anti-panique:	non
Fonction à levier:	**oui**
Becs de cane:	oui, bloqués contre le repoussement
Pêne:	oui
Fouillot carré:	9 mm en continu
Cote fouillot/cyl.	94 (CR), 92 (CP)
Dist. au cylindre:	35 mm
Gâche:	CrNi 29.5 × 3
Verrouillage multiple:	oui

Locking functions

Function W
Lever handle set without anti-panic version

Usage
Doors without panic function that must continuously provide or continuously prevent access from inside and outside without a key

Basic position
On the hinge side the door can only be opened with the key.

Switch position
The door cannot be opened on the hinge side or the side opposite the hinge without the key. The handle is blocked.

Lock definition W

Panic function:	No
Latch function:	**Yes**
Locking latches:	Yes, secured against being forced back
Bolt:	Yes
Square spindle:	9 mm continuous
Dimension spindle/cyl.	94 (CR), 92 (CP)
Pin size:	35 mm
Face plate:	CrNi 29.5 × 3
Multi-point lock:	Yes

Schliessfunktionen

Funktion E
Wechselfunktion mit Anti-Panik

Einsatzort
Fluchttüren, bei denen eine unberechtigte Öffnung von aussen ohne Schlüssel **dauernd** verhindert werden soll (auch nach einer Panikentriegelung).

Grundstellung
Die Tür ist auf der Bandseite nur mit dem Schlüssel zu öffnen.



Schaltstellung
Auf der Bandgegenseite kann die Tür über den Drücker, auch bei ausgeschlossenem Riegel, immer geöffnet werden.

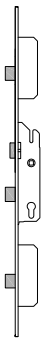

Auf der Aussenseite darf NIE ein Drücker montiert werden!

Schlossdefinition E

Panikfunktion:	Ja
Wechselfunktion:	**Ja**
Schliessende Falle:	Ja, gegen Zurückdrücken gesichert
Riegel:	Ja
Vierkant-Nuss:	9 mm durchgehend
Mass Nuss/Zyl.	94 (RZ), 92 (PZ)
Dornmass:	35 mm
Stulpplatte:	CrNi 29.5 × 3
Mehrfachverriegelung:	Ja

Fonctions de fermeture

Fonction E
Fonction à levier avec anti-panique

Lieu d'application
Portes de secours devant empêcher **en permanence** une ouverture non autorisée de l'extérieur sans clé (même après un déverrouillage anti-panique).

Position initiale
La porte peut seulement être ouverte avec la clé, côté paumelle.

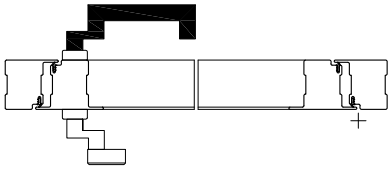

Position condamnée
Sur le côté opposé aux paumelles, la porte peut toujours être ouverte au moyen de la poignée, même verrouillée.

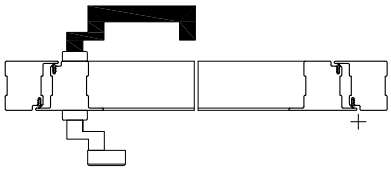

Ne JAMAIS monter une poignée sur la face extérieure!

Définition de serrure E

Fonct. anti-panique:	oui
Fonction à levier:	**oui**
Bec de cane:	oui, bloqués contre le repoussement
Pêne:	oui
Fouillot carré:	9 mm en continu
Cote fouillot/cyl.	94 (CR), 92 (CP)
Dist. au cylindre:	35 mm
Gâche:	CrNi 29.5 × 3
Verrouillage multiple:	oui

Locking functions

Function E
Lever handle set with anti-panic version

Usage
Escape doors on which unauthorised opening from the outside without a key must be **permanently** prevented (also after panic unlocking).

Basic position
On the hinge side the door can only be opened with the key.

Switch position
The door can always be opened on the side opposite the hinge by using the handle, even if the bolt is shot

On the outside it is NEVER allowed to fit a handle!

Lock definition E

Panic function:	Yes
Latch function:	**Yes**
Locking latch:	Yes, secured against being forced back
Bolt:	Yes
Square spindle:	9 mm continuous
Dimension spindle/cyl.	94 (CR), 92 (CP)
Pin size:	35 mm
Face plate:	CrNi 29.5 × 3
Multi-point lock:	Yes

Schliessfunktionen

Funktion D
Durchgangsfunktion mit Anti-Panik

Einsatzort
Fluchttüren, welche nach einer Panikentriegelung von aussen her zugänglich sein müssen, zwecks Feuerwehrzugang oder bei Gefahr des Aussperrens.
Zu beachten: Bei versehentlicher Öffnung von der Innenseite her, muss die Türe erneut mit dem Schlüssel verriegelt werden.

Grundstellung
Türdrücker und Druckstange oder beide Türdrücker betätigen die Falle. Die Tür ist begehbar.



Schaltstellung
Durch Schlüsselbetätigung wird die Tür durch den Riegel zugehalten. Nach Betätigung der Antipanik-Funktion ist die Tür wieder von beiden Seiten begehbar.

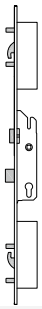

Nach einer Paniköffnung bleibt der Riegel eingezogen und die Türe ist von aussen her begehbar (Feuerwehrzugang).

Schlossdefinition D

Panikfunktion:	Ja
Wechselfunktion:	**Ja**
Schliessende Falle:	Ja, gegen Zurückdrücken gesichert
Riegel:	Ja
Vierkant-Nuss:	9 mm durchgehend
Mass Nuss/Zyl.	94 (RZ), 92 (PZ)
Dornmass:	35 mm
Stulpplatte:	CrNi 29.5 × 3
Mehrfachverriegelung:	Ja

Fonctions de fermeture

Fonction D
Zone de circulation avec anti-panique

Lieu d'application
Portes de secours qui doivent être accessibles de l'extérieur après un déverrouillage anti-panique pour permettre l'accès des pompiers ou pour éviter le risque de ne plus pouvoir entrer.
Attention: en cas d'ouverture accidentelle de l'intérieur, il faut de nouveau verrouiller la porte avec la clé.

Position initiale
La poignée et la barre ou les deux poignées commandent le bec de cane. La porte est practicable.

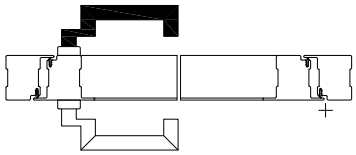

Position condamnée
En actionnant la clé, la porte est fermée par le pêne. Après avoir actionné la fonction anti-panique, la porte est praticable dans les deux sens.

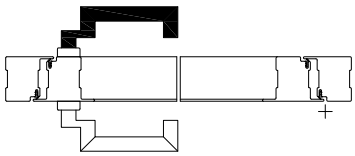

Après avoir actionné la fonction anti-panique, le pêne reste rétracté et la porte est praticable de l'extérieur (accès des pompiers).

Définition de serrure D

Fonct. anti-panique:	oui
Fonction à levier:	**oui**
Bec de cane:	oui, bloqués contre le repoussement
Pêne:	oui
Fouillot carré:	9 mm en continu
Cote fouillot/cyl.	94 (CR), 92 (CP)
Dist. au cylindre:	35 mm
Gâche:	CrNi 29.5 × 3
Verrouillage multiple:	oui

Locking functions

Function D
Transit function with anti-panic version

Usage
Escape doors that must be accessible from the outside after panic unlocking for the purpose of fire service access or in case of a risk of locking out.
To be noted: In case of unintentional opening from the inside, the door must be locked again using the key.

Basic position
Door handle or panic 'pushbar' or both are on activate the latch. The door is accessible.

Switch position
The door is kept shut though the dead bolt by turning the key. After activity of the panic function the door is continuing accessible from both sides.

After activity of the panic function, the bolt remains however pulled in and the door is continuing accessible from outside (fire service access).

Lock definition D

Panic function:	Yes
Latch function:	**Yes**
Locking latch:	Yes, secured against being forced back
Bolt:	Yes
Square spindle:	9 mm continuous
Dimension spindle/cyl.	94 (CR), 92 (CP)
Pin size:	35 mm
Face plate:	CrNi 29.5 × 3
Multi-point lock:	Yes

Übersicht Beschlageinbau Disposition de la quincaillerie Placement of fittings

EN 179 Notausgangsverschlüsse
Fermetures sorties d'urgences
Emergency exit devices

EN 1125 Paniktürverschlüsse
Fermetures anti-paniques
Panic exit devices

22 RZ / CR / RC
17 PZ / CP / PC

E-Öffner
Ouverture électrique
Electric door opener

RC2-3

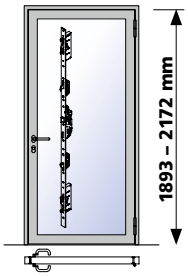

RZ/CR/RC = un_ep_0200
PZ/CP/PC = un_ep_0201

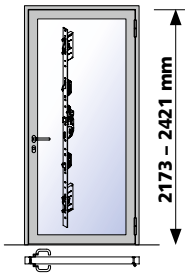

RZ/CR/RC = un_ep_0202
PZ/CP/PC = un_ep_0203

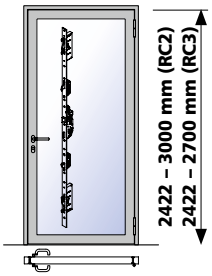

RZ/CR/RC = un_ep_0204
PZ/CP/PC = un_ep_0205

Antipanik – anti-panique – anti-panic RC2

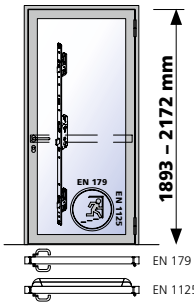

RZ/CR/RC = un_ep_0213
PZ/CP/PC = un_ep_0214

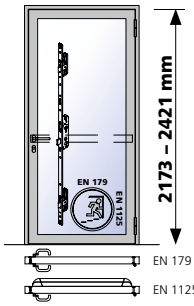

RZ/CR/RC = un_ep_0215
PZ/CP/PC = un_ep_0216

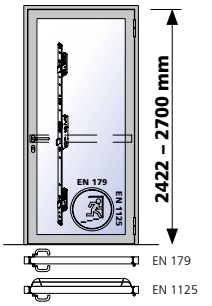

RZ/CR/RC = un_ep_0217
PZ/CP/PC = un_ep_0218

RC2-3

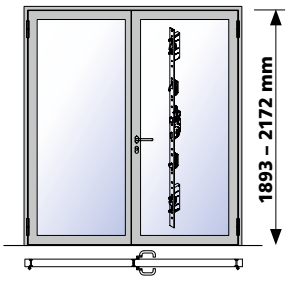

RZ/CR/RC = un_ep_0206
PZ/CP/PC = un_ep_0207

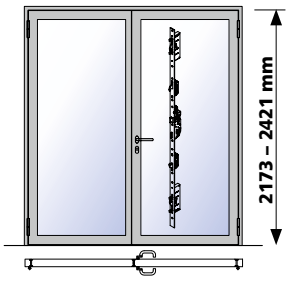

RZ/CR/RC = un_ep_0208
PZ/CP/PC = un_ep_0209

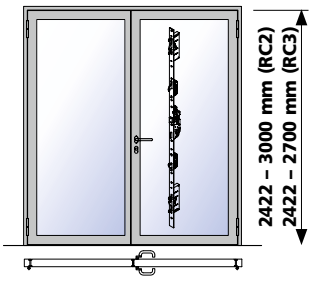

RZ/CR/RC = un_ep_0210
PZ/CP/PC = un_ep_0211

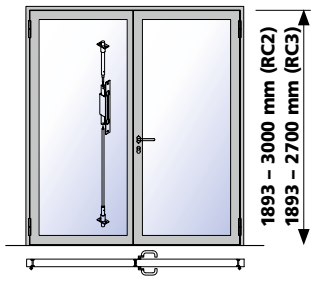

un_ep_0212

Antipanik – anti-panique – anti-panic RC2

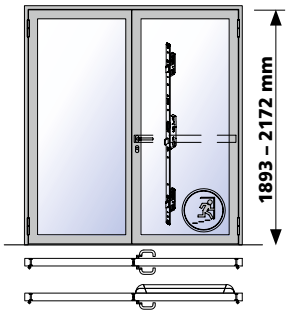

RZ/CR/RC = un_ep_0219
PZ/CP/PC = un_ep_0220

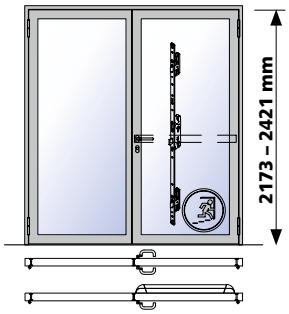

RZ/CR/RC = un_ep_0221
PZ/CP/PC = un_ep_0222

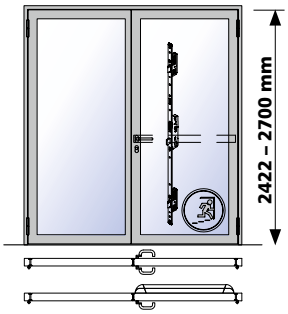

RZ/CR/RC = un_ep_0223
PZ/CP/PC = un_ep_0224

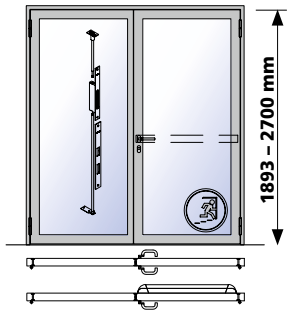

un_ep_0212

Beschläge
Schlossgarnituren

Ferrements
Garnitures de serrures

Fittings
Sets of locks

RC 2

RZ Ø 22 mm
PZ Ø 17 mm

DIN links / gauche / left

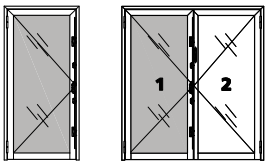

DIN rechts / droite / right

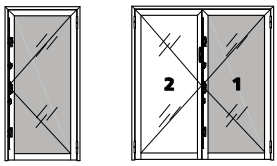

Flügelfalzhöhe / hauteur de feuillure du vantail / leaf rebate height

	1893 - 2172	2173 - 2421	2422 - 3000	1893 - 2172	2173 - 2421	2422 - 3000
Schloss mit Garnitur bestellen Serrure à commander avec garniture Order lock with set						
Schliessblech / gâche / keep **987018**	1x	1x	1x	1x	1x	1x
Mass / gâche / keep **B**	735.5	935.5	1245.5	735.5	935.5	1245.5
Schliessblech / gâche / keep **987017**	1x	1x	1x	1x	1x	1x
Mass / gâche / keep **A**	512	512	721.5	512	512	721.5
Schloss / serrure / lock **RZ**	**986451**	**986453**	**986455**	**986451**	**986453**	**986455**
PZ	**986452**	**986454**	**986456**	**986452**	**986454**	**986456**
Mass / gâche / keep **C**	258	258	258	258	258	258
Schliessblech / gâche / keep **987019**	1x	1x	1x			
987020				1x	1x	1x
Schliessblech / gâche / keep **987017**	1x	1x	1x	1x	1x	1x
Mass / gâche / keep **D**	768.5	768.5	768.5	768.5	768.5	768.5
Schliessblech / gâche / keep **987018**	1x	1x	1x	1x	1x	1x

Senkschrauben M5 x 10/16 mm beiliegend / vis coniques M5 x 10/16 mm jointes / countersunk screw M5 x 10/16 mm supplied

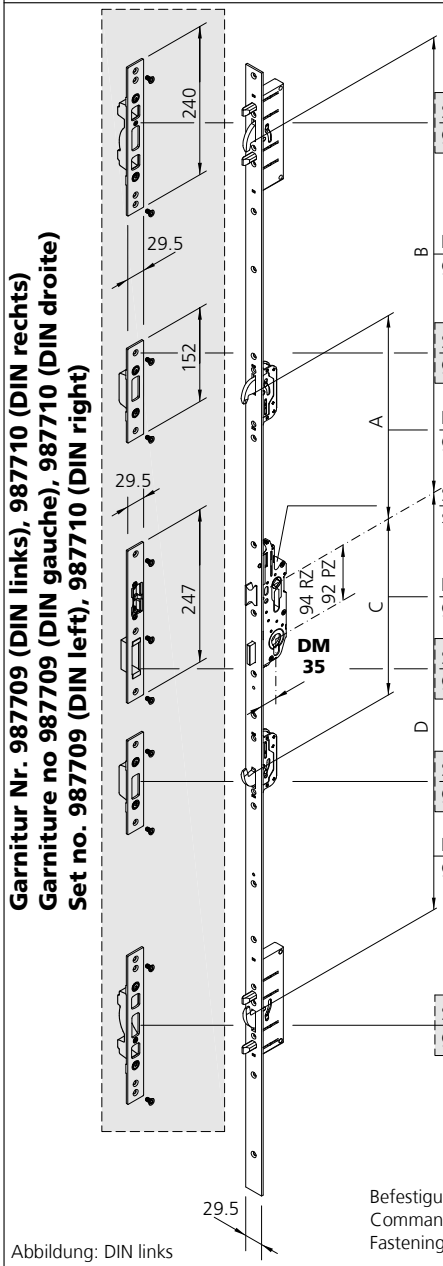

Garnitur Nr. 987709 (DIN links), 987710 (DIN rechts)
Garniture no 987709 (DIN gauche), 987710 (DIN droite)
Set no. 987709 (DIN left), 987710 (DIN right)

Abbildung: DIN links
fig.: DIN gauche
fig.: DIN left

Befestigungsgarnitur Art.Nr. 987079 (1-flg.), 987080 (2-flg.) zusätzlich bestellen.
Commander séparément la garniture de fixation, art. no. 987079 (1 vant.), 987080 (2 vant.).
Fastening set art. no. 987079 (1 leaf), 987080 (2 leaves) separately.

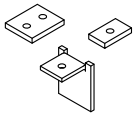

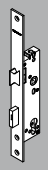

Beschläge
Schlossgarnituren

Ferrements
Garnitures de serrures

Fittings
Sets of locks

RC 2

RZ Ø 22 mm
PZ Ø 17 mm

Nur in Kombination mit Freilaufzylinder mit Zwangsentkoppelung FZG
Seulement en combinaison avec des cylindre avec fonction course libre sur 360° FZG:
Only in combination with cylindres with 360° freewheel FZG
RZ/CR/RC:
Kaba star M1515 FZG, Kaba 20 M1515 FZG

Durchgangsfunktion mit Antipanik **D**
Zone de circulation avec anti-panique **D**
Transit function with anti-panic version **D**

DIN links / gauche / left

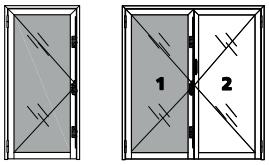

DIN rechts / droite / right

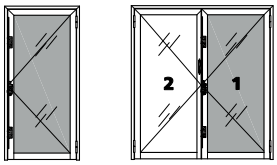

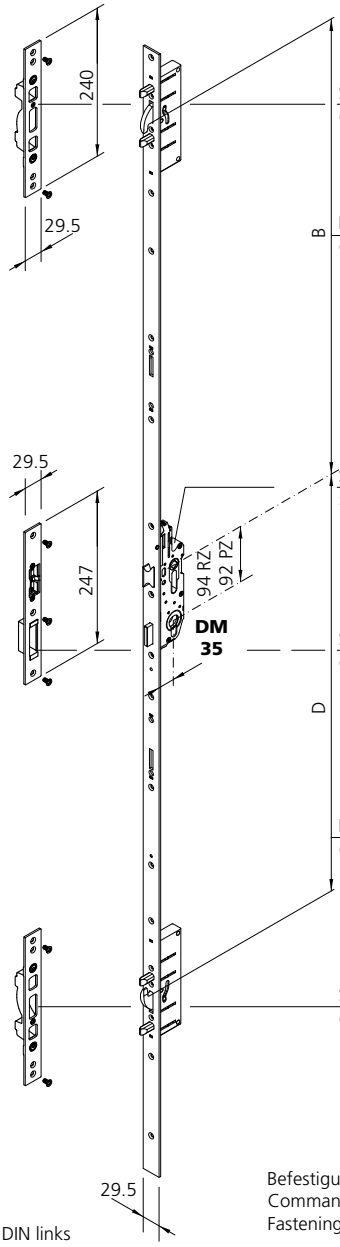

Abbildung: DIN links
fig.: DIN gauche
fig.: DIN left

Flügelfalzhöhe / hauteur de feuillure du vantail / leaf rebate height					
1893 - 2172	**2173 - 2421**	**2422 - 2700**	**1893 - 2172**	**2173 - 2421**	**2422 - 2700**
Schloss mit Garnitur bestellen **Serrure à commander avec garniture** **Order lock with set**					
Schliessblech / gâche / keep **987018**	1x	1x	1x	1x	1x	1x
Mass / gâche / keep **B**	735.5	935.5	1245.5	735.5	935.5	1245.5
Schloss / serrure / lock **RZ**	**986407**	**986411**	**986415**	**986408**	**986412**	**986416**
PZ	**986409**	**986413**	**986417**	**986410**	**986414**	**986418**
Schliessblech / gâche / keep **987019**	1x	1x	1x	1x	1x	1x
987020						
Mass / gâche / keep **D**	768.5	768.5	768.5	768.5	768.5	768.5
	EN 179 EN 1125	EN 179 EN 1125	EN 179 EN 1125	EN 179 EN 1125	EN 179 EN 1125	EN 179 EN 1125
Schliessblech / gâche / keep **987018**	1x	1x	1x	1x	1x	1x

Senkschrauben M5 x 10/16 mm beiliegend / vis coniques M5 x 10/16 mm jointes / countersunk screw M5 x 10/16 mm supplied

Befestigungsgarnitur Art.Nr. 987079 (1-flg.), 987080 (2-flg.) zusätzlich bestellen.
Commander séparément la garniture de fixation, art. no. 987079 (1 vant.), 987080 (2 vant.).
Fastening set art. no. 987079 (1 leaf), 987080 (2 leaves) separately.

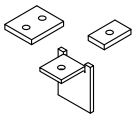

Beschläge
Schlossgarnituren

Ferrements
Garnitures de serrures

Fittings
Sets of locks

RC 2

RZ Ø 22 mm
PZ Ø 17 mm

Nur in Kombination mit Freilaufzylinder mit Zwangsentkoppelung FZG
Seulement en combinaison avec des cylindre avec fonction course libre sur 360° FZG:
Only in combination with cylindres with 360° freewheel FZG
RZ/CR/RC:
Kaba star M1515 FZG, Kaba 20 M1515 FZG

Wechselfunktion mit Antipanik **E**
Fonction à levier avec anti-panique **E**
Lever handle set with anti-panic version **E**

DIN links / gauche / left

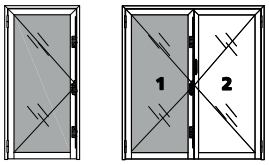

DIN rechts / droite / right

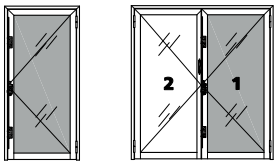

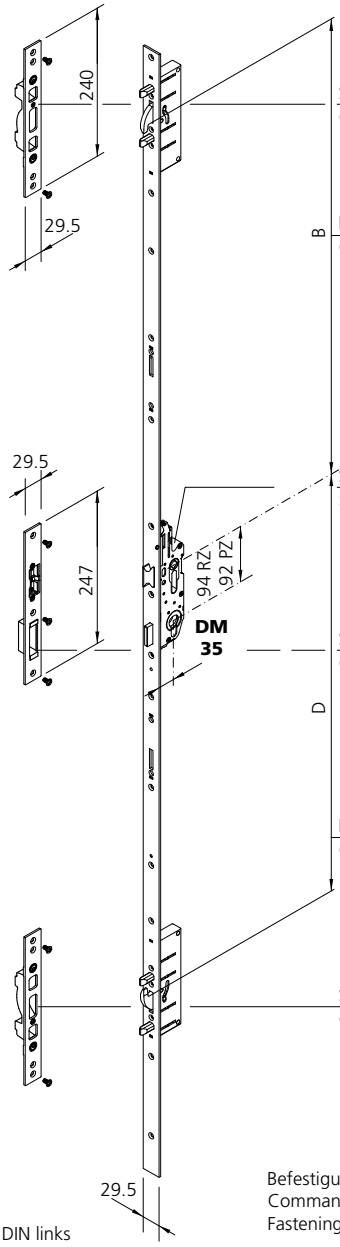

Abbildung: DIN links
fig.: DIN gauche
fig.: DIN left

	Flügelfalzhöhe / hauteur de feuillure du vantail / leaf rebate height					
	1893 - 2172	**2173 - 2421**	**2422 - 2700**	**1893 - 2172**	**2173 - 2421**	**2422 - 2700**
Schloss mit Garnitur bestellen Serrure à commander avec garniture Order lock with set						
Schliessblech / gâche / keep **987018**	1x	1x	1x	1x	1x	1x
Mass / gâche / keep **B**	735.5	935.5	1245.5	735.5	935.5	1245.5
Schloss / serrure / lock **RZ**	**986419**	**986421**	**986423**	**986419**	**986421**	**986423**
PZ	**986420**	**986422**	**986424**	**986420**	**986422**	**986424**
Schliessblech / gâche / keep **987019**	1x	1x	1x	1x	1x	1x
987020						
Mass / gâche / keep **D**	768.5	768.5	768.5	768.5	768.5	768.5
	EN 179 EN 1125	EN 179 EN 1125	EN 179 EN 1125	EN 179 EN 1125	EN 179 EN 1125	EN 179 EN 1125
Schliessblech / gâche / keep **987018**	1x	1x	1x	1x	1x	1x

Senkschrauben M5 x 10/16 mm beiliegend / vis coniques M5 x 10/16 mm jointes / countersunk screw M5 x 10/16 mm supplied

Befestigungsgarnitur Art.Nr. 987079 (1-flg.), 987080 (2-flg.) zusätzlich bestellen.
Commander séparément la garniture de fixation, art. no. 987079 (1 vant.), 987080 (2 vant.).
Fastening set art. no. 987079 (1 leaf), 987080 (2 leaves) separately.

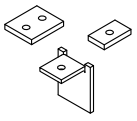

Beschläge
Schlossgarnituren

Ferrements
Garnitures de serrures

Fittings
Sets of locks

RC 3

RZ Ø 22 mm
PZ Ø 17 mm

DIN links / gauche / left

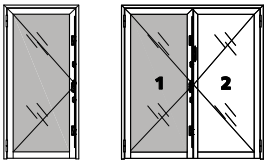

DIN rechts / droite / right

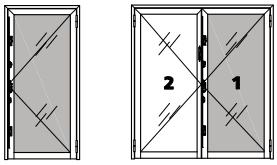

Flügelfalzhöhe / hauteur de feuillure du vantail / leaf rebate height

1893 - 2172	2173 - 2421	2422 - 2700	1893 - 2172	2173 - 2421	2422 - 2700
Schloss mit Garnitur bestellen **Serrure à commander avec garniture** **Order lock with set**					
Schliessblech / **987018** gâche / keep	1x	1x	1x	1x	1x	1x
Mass / **B** gâche / keep	735.5	935.5	1245.5	735.5	935.5	1245.5
Schliessblech / **987017** gâche / keep	1x	1x	1x	1x	1x	1x
Mass / **A** gâche / keep	512	512	721.5	512	512	721.5
Schloss / **RZ** serrure / lock **PZ**	**986451** **986452**	**986453** **986454**	**986455** **986456**	**986451** **986452**	**986453** **986454**	**986455** **986456**
Mass / **C** gâche / keep	258	258	258	258	258	258
Schliessblech / **987019** gâche / keep **987020**	1x	1x	1x	1x	1x	1x
Schliessblech / **987017** gâche / keep	1x	1x	1x	1x	1x	1x
Mass / **D** gâche / keep	768.5	768.5	768.5	768.5	768.5	768.5
Schliessblech / **987018** gâche / keep	1x	1x	1x	1x	1x	1x

Senkschrauben M5 x 10/16 mm beiliegend / vis coniques M5 x 10/16 mm jointes / countersunk screw M5 x 10/16 mm supplied

Garnitur Nr. 987709 (DIN links), 987710 (DIN rechts)
Garniture no 987709 (DIN gauche), 987710 (DIN droite)
Set no. 987709 (DIN left), 987710 (DIN right)

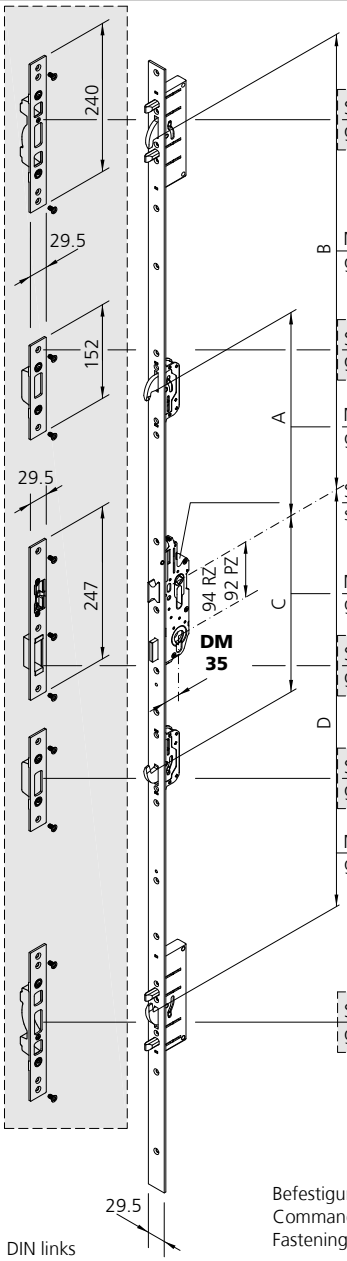

Abbildung: DIN links
fig.: DIN gauche
fig.: DIN left

Befestigungsgarnitur Art.Nr. 987079 (1-flg.), 987080 (2-flg.) zusätzlich bestellen.
Commander séparément la garniture de fixation, art. no. 987079 (1 vant.), 987080 (2 vant.).
Fastening set art. no. 987079 (1 leaf), 987080 (2 leaves) separately.

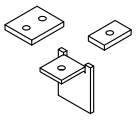

Beschläge
Standflügelverriegelung

Ferrements
Verrouillage du vantail semi-fixe

Fittings
Inactive leaf locks

RZ Ø 22 mm
PZ Ø 17 mm

DIN links
DIN gauche
DIN left

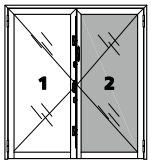

DIN rechts
DIN droite
DIN right

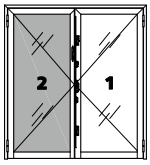

Abbildung: DIN rechts / fig.: DIN droite / fig.: DIN right

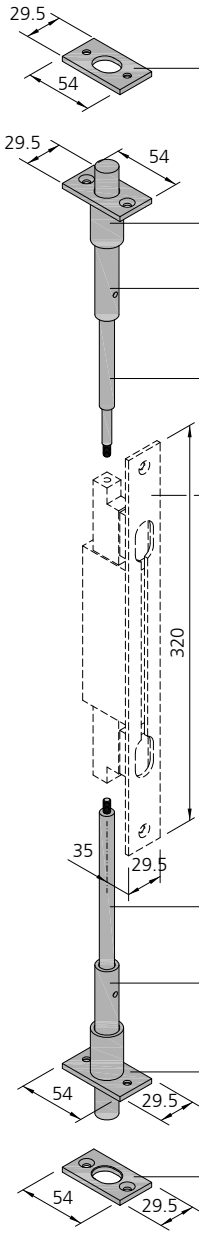

		Garnitur Nr. / garniture no. / set no. 987711
Schliessblech / gâche / keep	**987025**	1x
Stangenführung / guide de tringle / rod guide	**987021**	1x
Treibriegelstangenverstärkung / renfort tringle de verouillage / shooting bolt rod reinforcement	**987022**	1x
Verbindungsstange / tige de raccordement / connecting rod	**987004**	1x
Manuelles Falztreibriegelschloss zusätzlich bestellen/ Commander séparément crémone de commande à levier, manuelle / manual drive bolt lock separately	987454	
Verbindungsstange / tige de raccordement / connecting rod	**987005**	1x
Treibriegelstangenverstärkung / renfort tringle de verouillage / shooting bolt rod reinforcement	**987022**	1x
Stangenführung / guide de tringle / rod guide	**987021**	1x
Schliessblech / gâche / keep	**987025**	1x

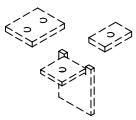

Befestigungsgarnitur Art. Nr. 987080 zusätzlich bestellen.
Commander séparément la garniture de fixation, art. no. 987080.
Fastening set art. no. 987080 separately.

Senkschrauben M5 x 10 mm beiliegend /
vis coniques M5 x 10 mm jointes /
countersunk screw M5 x 10 mm supplied

Beschläge / Ferrements / Fittings

Schlösser / Serrures / Locks



Abbildung Figure Figure	Bezeichnung Désignation Designation	Verkaufseinheit Unité de vente Sales unit	Art. Nr. art. no. art. no.
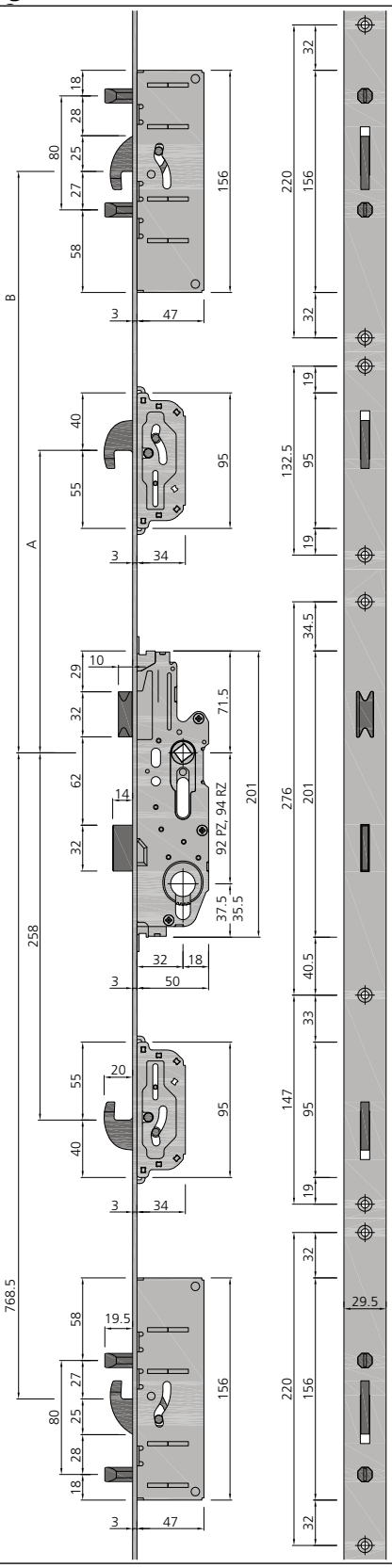	 **RZ** **PZ** Zylinder Ø 22 mm oder Zylinder Ø 17 mm; **DIN links und DIN rechts** verwendbar; Umlegbare Falle; Forster-Stulp Edelstahl geschliffen; Schlosskasten verzinkt; inklusive Befestigungsschrauben Cylindre Ø 22 mm ou cylindre Ø 17 mm; utilisation possible **DIN gauche et DIN droite**; bec de cane basculant; têtière Forster en acier inox meulé; boîtier de serrure zingué; avec vis de fixation Ø 22 mm cylinder or Ø 17 mm cylinder; applicable on **DIN left and DIN right**; switchable handle; Forster front plate stainless steel polished; lock casing galvanised; including fastening screws Mehrfachverriegelung-Schloss Serrure à verrouillage multiple Multiple lock Flügelfalzhöhe / hauteur de feuillure du vantail / leaf rebate height **1893 - 2172 mm**		
	Länge Stulp / Longueur têtière / Face plate length = **2170 mm** A = **512 mm,** B = **735.5 mm** ø 22 mm	1 Stk./pce **RZ**	**986451**
	ø 17 mm	1 Stk./pce **PZ**	**986452**
	Flügelhöhe / Hauteur de vantail / Leaf height: **2173 - 2421 mm**		
	Länge Stulp / Longueur têtière / Face plate length = **2400 mm** A = **512 mm,** B = **935.5 mm** ø 22 mm	1 Stk./pce **RZ**	**986453**
	ø 17 mm	1 Stk./pce **PZ**	**986454**
	Flügelhöhe / Hauteur de vantail / Leaf height: **2422 - 3000 mm**		
	Länge Stulp / Longueur têtière / Face plate length = **2400 mm** A = **721.5 mm,** B = **1245.5 mm** ø 22 mm	1 Stk./pce **RZ**	**986455**
	ø 17 mm	1 Stk./pce **PZ**	**986456**

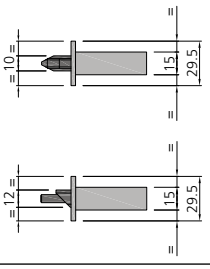

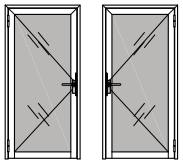

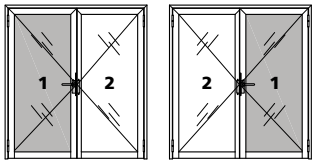

Beschläge
Schlösser

Ferrements
Serrures

Fittings
Locks

Abbildung Figure Figure	Bezeichnung Désignation Designation		Verkaufseinheit Unité de vente Sales unit		Art. Nr. art. no. art. no.
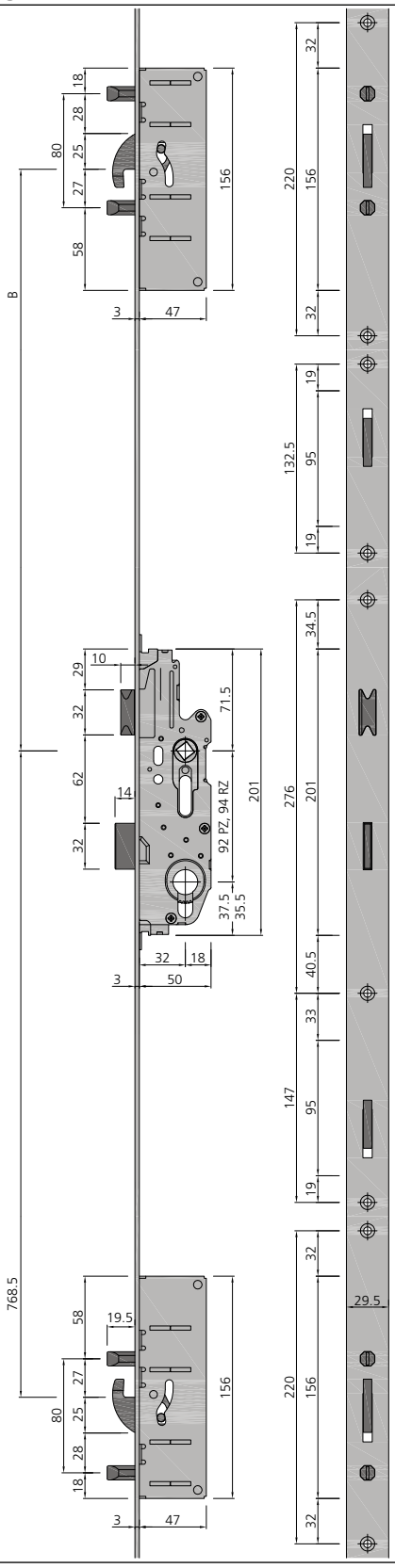	 **RZ** **PZ** Zylinder Ø 17 mm; **DIN links;** Forster-Stulp Edelstahl geschliffen; Schlosskasten verzinkt inklusive Befestigungsschrauben Cylindre Ø 17 mm; utilisation **DIN gauche**; têtière Forster en acier inox meulé; boîtier de serrure zingué; avec vis de fixation Ø 17 mm cylinder; **DIN left**; Forster front; plate stainless steel polished; lock casing galvanised; including fastening screws				**Funktion D** **Fonction D** **Function D**
	Mehrfachverriegelung-Schloss, **DIN links** Serrure à verrouillage multiple, **DIN gauche** Multiple lock, **DIN left** EN 179 EN 1125				
	Flügelfalzhöhe / hauteur de feuillure du vantail / leaf rebate height **1893 - 2172 mm**				
	Länge Stulp / Longueur têtière / Face plate length = **2170 mm** B = **735.5 mm**	ø 22 mm	1 Stk./pce	**RZ**	**986407**
		ø 17 mm	1 Stk./pce	**PZ**	**986409**
	Flügelhöhe / Hauteur de vantail / Leaf height: **2173 - 2421 mm**				
	Länge Stulp / Longueur têtière / Face plate length = **2400 mm** B = **935.5 mm**	ø 22 mm	1 Stk./pce	**RZ**	**986411**
		ø 17 mm	1 Stk./pce	**PZ**	**986413**
	Flügelhöhe / Hauteur de vantail / Leaf height: **2422 - 2700 mm**				
	Länge Stulp / Longueur têtière / Face plate length = **2400 mm** B = **1245.5 mm**	ø 22 mm	1 Stk./pce	**RZ**	**986415**
		ø 17 mm	1 Stk./pce	**PZ**	**986417**

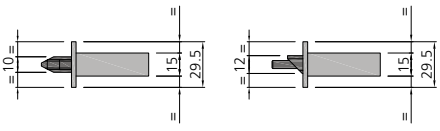

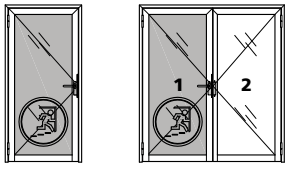

Beschläge
Schlösser

Ferrements
Serrures

Fittings
Locks



Abbildung Figure Figure	Bezeichnung Désignation Designation		Verkaufseinheit Unité de vente Sales unit		Art. Nr. art. no. art. no.
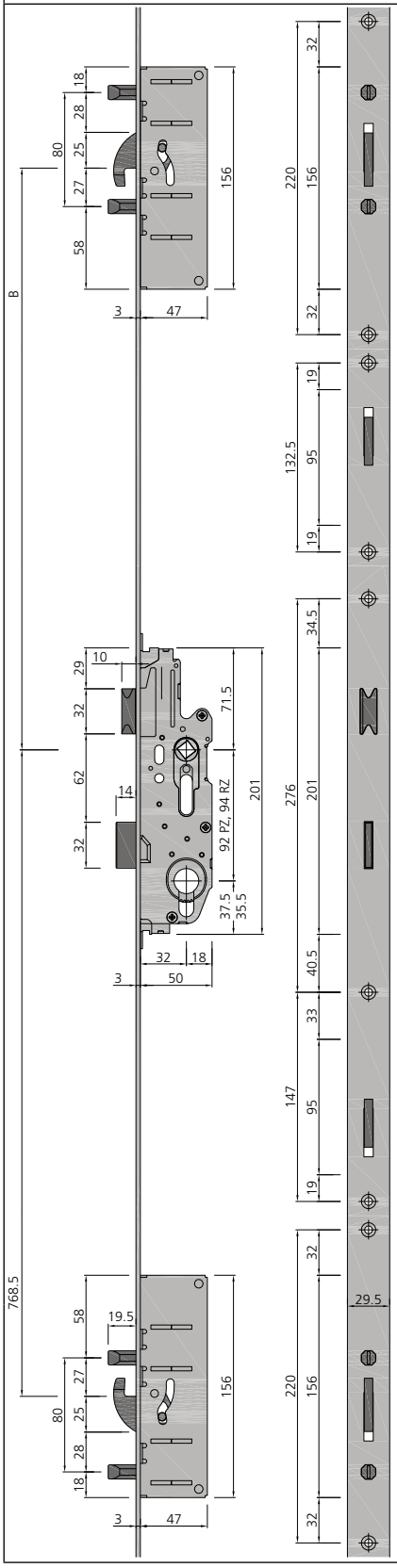	 **RZ** **PZ** Zylinder Ø 17 mm; **DIN rechts;** Forster-Stulp Edelstahl geschliffen; Schlosskasten verzinkt inklusive Befestigungsschrauben Cylindre Ø 17 mm; utilisation **DIN droite**; têtière Forster en acier inox meulé; boîtier de serrure zingué; avec vis de fixation Ø 17 mm cylinder; **DIN right**; Forster front; plate stainless steel polished; lock casing galvanised; including fastening screws				**Funktion D** **Fonction D** **Function D**
	Mehrfachverriegelung-Schloss, **DIN rechts** Serrure à verrouillage multiple, **DIN droite** Multiple lock, **DIN right** Flügelfalzhöhe / hauteur de feuillure du vantail / leaf rebate height **1893 - 2172 mm**				EN 179 EN 1125
	Länge Stulp / Longueur têtière / Face plate length = **2170 mm** B = **735.5 mm**	ø 22 mm	1 Stk./pce	**RZ**	**986408**
		ø 17 mm	1 Stk./pce	**PZ**	**986410**
	Flügelhöhe / Hauteur de vantail / Leaf height: **2173 - 2421 mm**				
	Länge Stulp / Longueur têtière / Face plate length = **2400 mm** B = **935.5 mm**	ø 22 mm	1 Stk./pce	**RZ**	**986412**
		ø 17 mm	1 Stk./pce	**PZ**	**986414**
	Flügelhöhe / Hauteur de vantail / Leaf height: **2422 - 2700 mm**				
	Länge Stulp / Longueur têtière / Face plate length = **2400 mm** B = **1245.5 mm**	ø 22 mm	1 Stk./pce	**RZ**	**986416**
		ø 17 mm	1 Stk./pce	**PZ**	**986418**

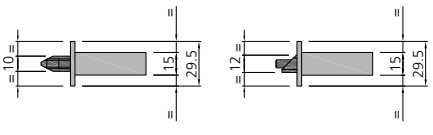

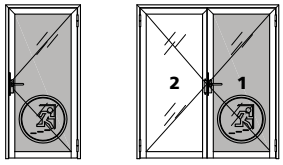

Beschläge
Schlösser

Ferrements
Serrures

Fittings
Locks

Abbildung Figure Figure	Bezeichnung Désignation Designation	Verkaufseinheit Unité de vente Sales unit	Art. Nr. art. no. art. no.
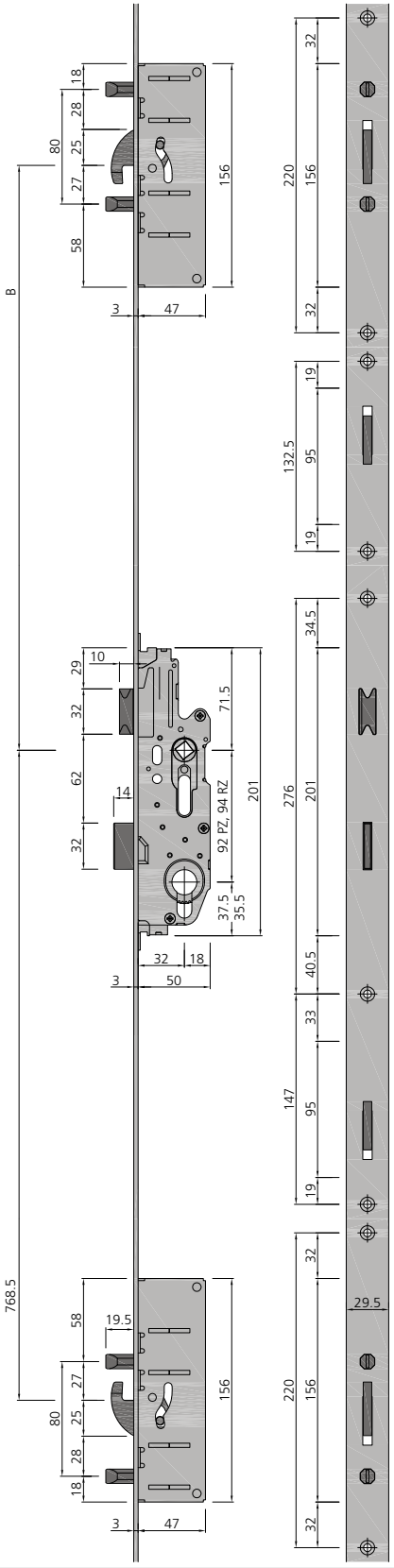	 **RZ** **PZ** Zylinder Ø 17 mm; **DIN links und DIN rechts** verwendbar; Umlegbare Falle; Forster-Stulp Edelstahl geschliffen; Schlosskasten verzinkt; inklusive Befestigungsschrauben Cylindre Ø 17 mm; utilisation possible **DIN gauche et DIN droite**; bec de cane basculant; têtière Forster en acier inox meulé; boîtier de serrure zingué; avec vis de fixation Ø 17 mm cylinder; applicable on **DIN left and DIN right;** switchable handle; Forster front plate stainless steel polished; lock casing galvanised; including fastening screws Mehrfachverriegelung-Schloss Serrure à verrouillage multiple Multiple lock Flügelfalzhöhe / hauteur de feuillure du vantail / leaf rebate height **1893 - 2172 mm**		**Funktion E** **Fonction E** **Function E** EN 179 EN 1125
	Länge Stulp / Longueur têtière / Face plate length = **2170 mm** B = **735.5 mm**	ø 22 mm ø 17 mm	1 Stk./pce **RZ** 1 Stk./pce **PZ**	**986419** **986420**
	Flügelhöhe / Hauteur de vantail / Leaf height: **2173 - 2421 mm** Länge Stulp / Longueur têtière / Face plate length = **2400 mm** B = **935.5 mm**	ø 22 mm ø 17 mm	1 Stk./pce **RZ** 1 Stk./pce **PZ**	**986421** **986422**
	Flügelhöhe / Hauteur de vantail / Leaf height: **2422 - 2700 mm** Länge Stulp / Longueur têtière / Face plate length = **2400 mm** B = **1245.5 mm**	ø 22 mm ø 17 mm	1 Stk./pce **RZ** 1 Stk./pce **PZ**	**986423** **986424**

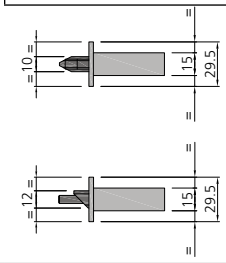

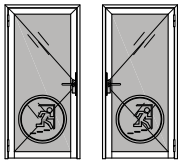

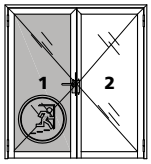

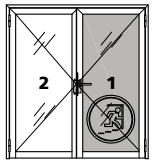

Beschläge
Schlösser

Ferrements
Serrures

Fittings
Locks

Abbildung Figure Figure	Bezeichnung Désignation Designation		Verkaufseinheit Unité de vente Sales unit	Art. Nr. art. no. art. no.
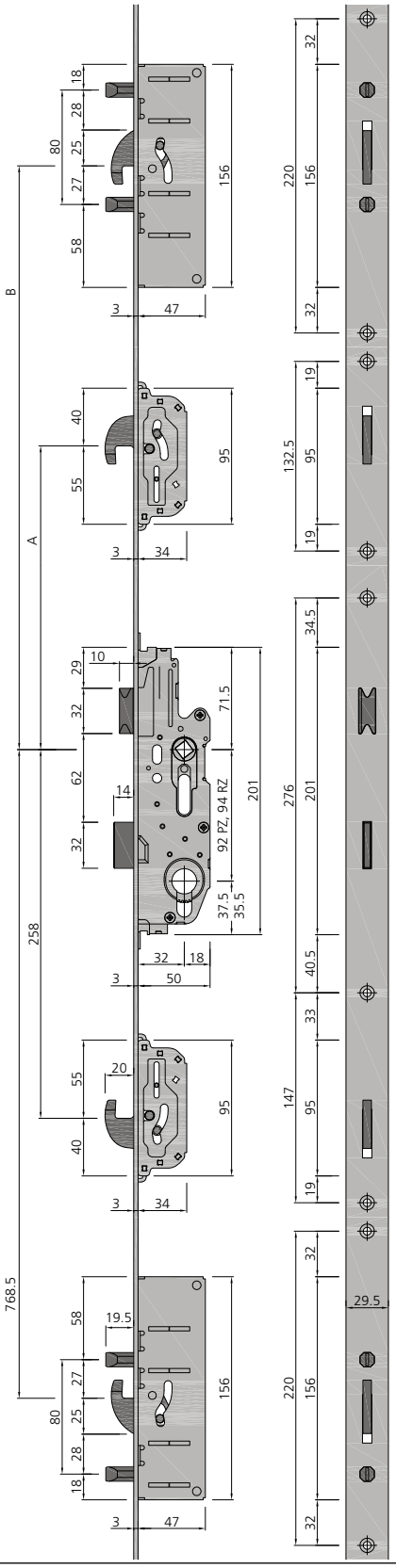	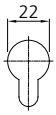 **RZ**  **PZ** Zylinder Ø 22 mm oder Zylinder Ø 17 mm; **DIN links und DIN rechts** verwendbar; Umlegbare Falle; Forster-Stulp Edelstahl geschliffen; Schlosskasten verzinkt; inklusive Befestigungsschrauben Cylindre Ø 22 mm ou cylindre Ø 17 mm; utilisation possible **DIN gauche et DIN droite**; bec de cane basculant; têtière Forster en acier inox meulé; boîtier de serrure zingué; avec vis de fixation Ø 22 mm cylinder or Ø 17 mm cylinder; applicable on **DIN left and DIN right**; switchable handle; Forster front plate stainless steel polished; lock casing galvanised; including fastening screws Mehrfachverriegelung-Schloss Serrure à verrouillage multiple Multiple lock Flügelfalzhöhe / hauteur de feuillure du vantail / leaf rebate height **1893 - 2172 mm**			
	Länge Stulp / Longueur têtière / Face plate length = **2170 mm** A = **512 mm,** B = **735.5 mm**	ø 22 mm	1 Stk./pce **RZ**	**986451**
		ø 17 mm	1 Stk./pce **PZ**	**986452**
	Flügelhöhe / Hauteur de vantail / Leaf height: **2173 - 2421 mm**			
	Länge Stulp / Longueur têtière / Face plate length = **2400 mm** A = **512 mm,** B = **935.5 mm**	ø 22 mm	1 Stk./pce **RZ**	**986453**
		ø 17 mm	1 Stk./pce **PZ**	**986454**
	Flügelhöhe / Hauteur de vantail / Leaf height: **2422 - 2700 mm**			
	Länge Stulp / Longueur têtière / Face plate length = **2400 mm** A = **721.5 mm,** B = **1245.5 mm**	ø 22 mm	1 Stk./pce **RZ**	**986455**
		ø 17 mm	1 Stk./pce **PZ**	**986456**

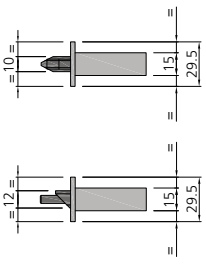

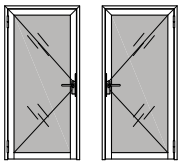

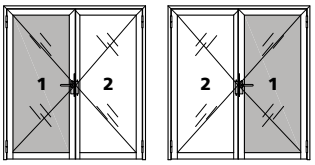

Beschläge
Standflügelverriegelung

Ferrements
Verrouillage du vantail semi-fixe

Fittings
Passive leaf locks

Abbildung Figure Figure	Bezeichnung Désignation Designation	Verkaufseinheit Unité de vente Sales unit	Art. Nr. art. no. art. no.
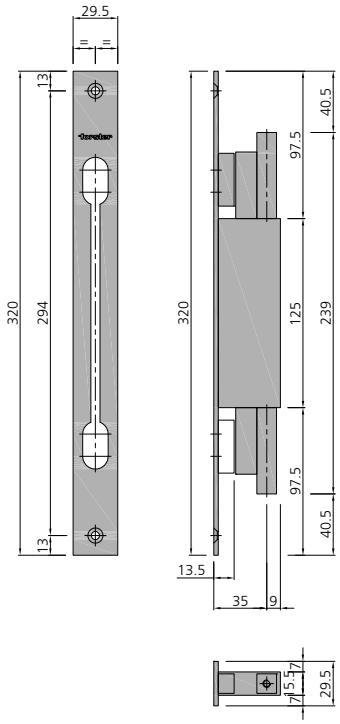	Forster-Stulp Edelstahl geschliffen; Schlosskasten verzinkt; Anschlussgewinde M5; Hub = 20.5 mm; inklusive Befestigungsschrauben Têtière Forster en acier inox meulé; boîtier de serrure zingué; filetage de raccordement M5; course = 20.5 mm; avec vis de fixation Forster front plate stainless steel polished; lock casing galvanised; connecting thread M5; stroke = 20.5 mm; including fastening screws Manuelles Falztreibriegel-Schloss Crémone de commande à levier, manuelle Manual drive bolt lock 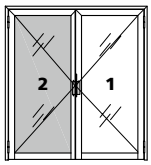  WK1/CR1/RC1 ✓ | RC2 ✓ | RC3 ✓	1 Stk./pce	**987454**

Verstellung der Schliessteile
Gâche réversible gauche / droite
Adjustement of strike plates

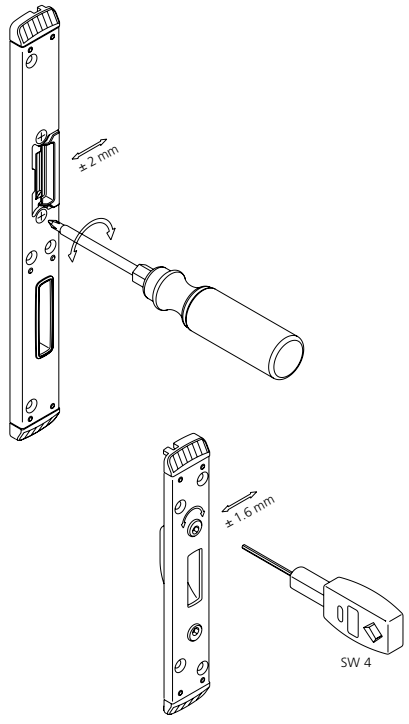

Fallenumstellung
Bec de cane réversible gauche / droite
Latch changing

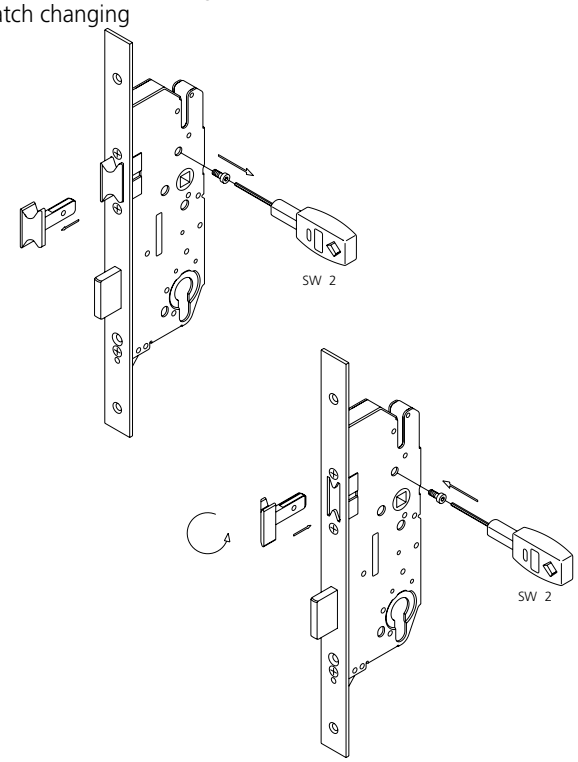

Beschläge / Ferrements / Fittings

Schliessbleche / Gâches / Keeps

Abbildung / Figure / Figure	Bezeichnung / Désignation / Designation	Verkaufseinheit / Unité de vente / Sales unit	Art. Nr. / art. no. / art. no.
DIN rechts, DIN droite, DIN right 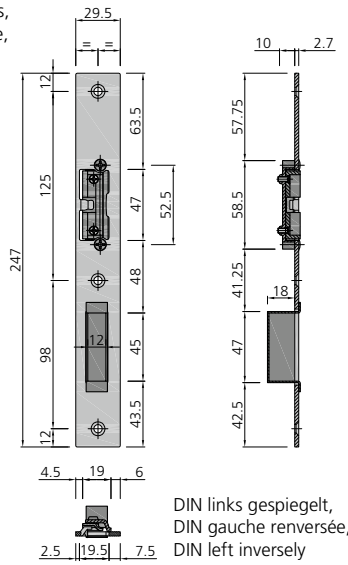 DIN links gespiegelt, DIN gauche renversée, DIN left inversely	Schliessblech für Hauptschloss Gâche pour serrure principale Keep for main lock DIN links, DIN gauche, DIN left DIN rechts, DIN droite, DIN right WK 1/CR 1/RC 1 | RC 2 | RC 3 ✓ | ✓	1 Stk./pce	**987019** **987020**
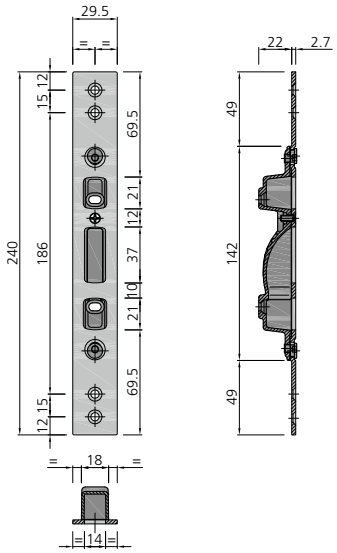 	Schliessblech für Nebenschloss gross DIN links und DIN rechts anwendbar Gâche pour grand serrure secondaire utilisage DIN gauche et DIN droite Keep for auxiliary lock big usage DIN left and DIN right WK 1/CR 1/RC 1 | RC 2 | RC 3 ✓ | ✓	1 Stk./pce	**987018**
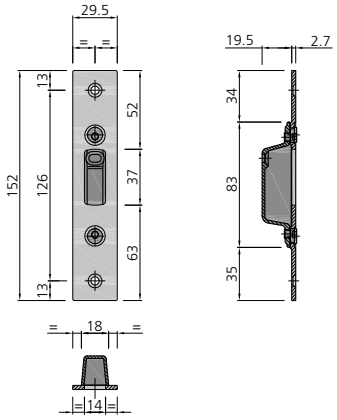 	Schliessblech für kleines Nebenschloss DIN links und DIN rechts anwendbar Gâche pour petite serrure secondaire utilisation DIN gauche et DIN droite Keep for auxiliary small lock usage DIN left and DIN right WK 1/CR 1/RC 1 | RC 2 | RC 3 ✓ | ✓	1 Stk./pce	**987017**

Beschläge
Standflügelverriegelungen

Ferrements
Verrouillage du vantail semi-fixe

Fittings
Passive leaf locks

Abbildung Figure Figure	Bezeichnung Désignation Designation	Verkaufseinheit Unité de vente Sales unit	Art. Nr. art. no. art. no.
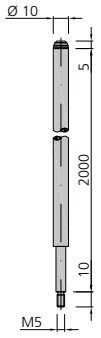	Verbindungsstange nach oben Tige de raccordement vers le haut Connecting rod upwards WK 1/CR 1/RC 1: – RC 2: ✓ RC 3: ✓	1 Stk./pce	**987004**
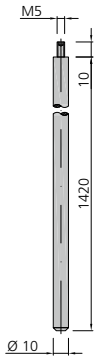	Verbindungsstange nach unten Tige de raccordement vers le bas Connecting rod downwards WK 1/CR 1/RC 1: – RC 2: ✓ RC 3: ✓	1 Stk./pce	**987005**
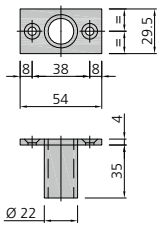	Stangenführung oben und unten Guide de tringle en haut et bas Rod guide upwards and downwards WK 1/CR 1/RC 1: – RC 2: ✓ RC 3: ✓	1 Stk./pce	**987021**
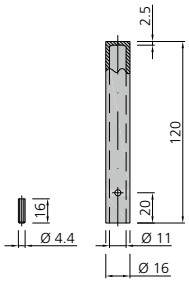	Treibriegelstangenverstärkung Renfort tringle de verrouillage Shooting bolt rod reinforcement Ø 16 mm - 120 mm WK 1/CR 1/RC 1: – RC 2: ✓ RC 3: ✓	1 Stk./pce	**987022**
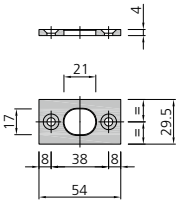	Schliessblech Gâche Keep WK 1/CR 1/RC 1: – RC 2: ✓ RC 3: ✓	1 Stk./pce	**987025**

Beschläge / Ferrements / Fittings

Zubehör / Accessoires / Accessories

Abbildung Figure Figure	Bezeichnung Désignation Designation	Verkaufseinheit Unité de vente Sales unit	Art. Nr. art. no. art. no.
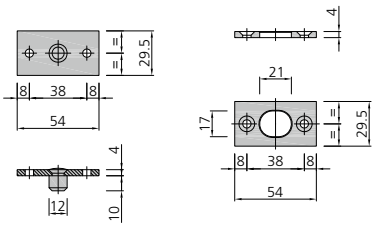	Sicherungsbolzen Goujon de sécurité Locking pin WK 1/CR 1/RC 1 | RC 2 | RC 3 ✓ | ✓	1 Stk./pce	**987712**
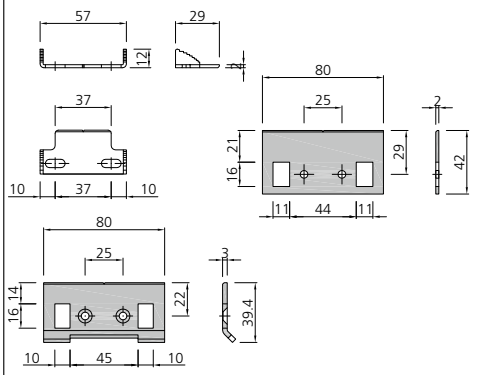	Sicherungsbolzen Einsatz bei verdecktliegendem Band Art.Nr. 907740 Edelstahl Goujon de sécurité utilisé pour paumelle invisible art. no. 907740 acier inox Locking pin for use on invisible hinge art. no. 907740 stainless steel WK 1/CR 1/RC 1 | RC 2 | RC 3 ✓ | ✓	1 Stk./pce	**917025**
1 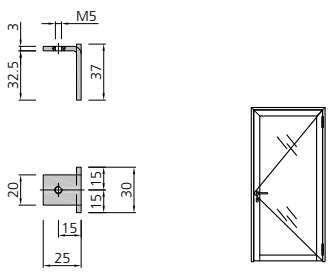 2 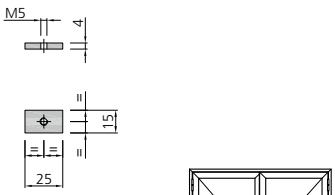 3 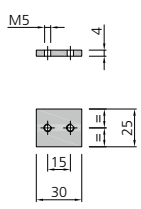	Befestigungsgarnitur 1-flügelig 1 - Einschweisswinkel 15 Stk. 2 - Einschweissplatte 7 Stk. 3 - Einschweissplatte 4 Stk. Garniture de fixation 1 vantail 1 - Angle à titre de soudage 15 pcs 2 - Tôle à titre de soudage 7 pcs 3 - Tôle à titre de soudage 4 pcs Fastening set single-leaf 1 - Angle to the weld 15 pcs 2 - Plate to the weld 7 pcs 3 - Plate to the weld 4 pcs WK 1/CR 1/RC 1 | RC 2 | RC 3 ✓ | ✓	1 Stk./pce	**987079**
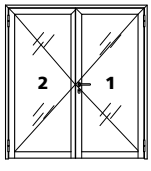	Befestigungsgarnitur 2-flügelig 1 - Einschweisswinkel 15 Stk. 2 - Einschweissplatte 13 Stk. 3 - Einschweissplatte 4 Stk. Garniture de fixation 2 vantaux 1 - Angle à titre de soudage 15 pcs 2 - Tôle à titre de soudage 13 pcs 3 - Tôle à titre de soudage 4 pcs Fastening set double-leaf 1 - Angle to the weld 15 pcs 2 - Plate to the weld 13 pcs 3 - Plate to the weld 4 pcs WK 1/CR 1/RC 1 | RC 2 | RC 3 ✓ | ✓	1 Stk./pce	**987080**

Beschläge
Kennzeichnungsschilder

Ferrements
Plaquettes d'identification

Fittings
Marking plates

Abbildung Figure Figure	Bezeichnung Désignation Designation	Verkaufseinheit Unité de vente Sales unit	Art. Nr. art. no. art. no.
	Kennzeichnungsschild WK1 (nur DE) Plaquette d'identification CR1 (DE seulement) Marking RC1 (DE only) WK1/CR1/RC1: ✓ | RC2: | RC3:	1 Stk./pce	**988704**
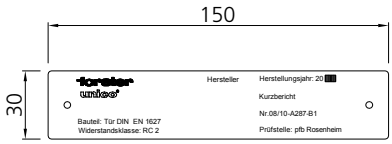	Kennzeichnungsschild RC2 (nur DE) Plaquette d'identification RC2 (DE seulement) Marking RC2 (DE only) WK1/CR1/RC1: | RC2: ✓ | RC3:	1 Stk./pce	**988705**
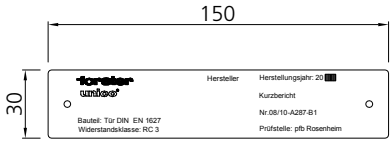	Kennzeichnungsschild RC3 (nur DE) Plaquette d'identification RC3 (DE seulement) Marking RC3 (DE only) WK1/CR1/RC1: | RC2: | RC3: ✓	1 Stk./pce	**988706**

Beschläge Drücker

Ferrements Poignées

Fittings Handles

Abbildung Figure Figure	Bezeichnung Désignation Designation	Verkaufseinheit Unité de vente Sales unit	Art. Nr. art. no. art. no.
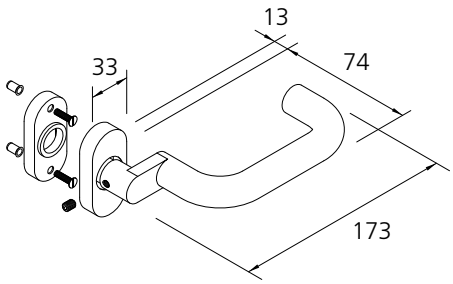	Türdrücker Edelstahl (matt geschliffen), Dorn 9 mm, mit Rückhaltefeder Poignée de porte acier inox (poli mat), carré de 9 mm, avec ressort de rappel Door handle stainless steel (polished mat finish), nut spindle 9 mm, with backing spring WK 1/CR 1/RC 1: ✓ RC 2: ✓ RC 3: ✓ 2 Stk. M5 x 20 mm Schrauben mit Einnietmutter 2 pcs de M5 x 20 mm vis avec rivet taraudé 2 units M5 x 20 mm screws with rivet nut	1 Stk./pce	**907350**
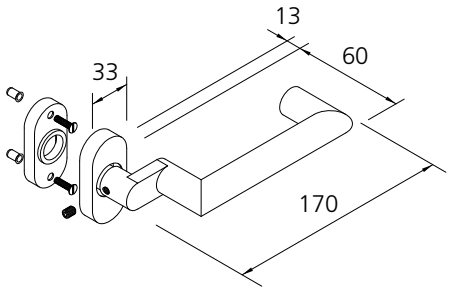	Türdrücker Edelstahl (matt geschliffen), Dorn 9 mm, mit Rückhaltefeder Poignée de porte acier inox (poli mat), carré de 9 mm, avec ressort de rappel Door handle stainless steel (polished mat finish), nut spindle 9 mm, with backing spring WK 1/CR 1/RC 1: ✓ RC 2: ✓ RC 3: ✓ 2 Stk. M5 x 20 mm Schrauben mit Einnietmutter 2 pcs de M5 x 20 mm vis avec rivet taraudé 2 units M5 x 20 mm screws with rivet nut	1 Stk./pce	**907351**
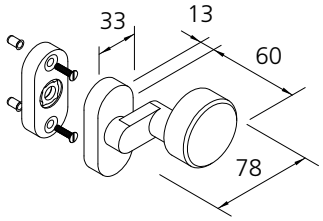	Türknopf Edelstahl (matt geschliffen), Dorn 9 mm Bouton de porte acier inox (poli mat), carré de 9 mm Door knob stainless steel (polished mat finish), nut spindle 9 mm WK 1/CR 1/RC 1: ✓ RC 2: ✓ RC 3: ✓ 2 Stk. M5 x 20 mm Schrauben mit Einnietmutter 2 pcs de M5 x 20 mm vis avec rivet taraudé 2 units M5 x 20 mm screws with rivet nut	1 Stk./pce	**907356**

Beschläge
Drückerstifte / Rosetten

Ferrements
Tiges de poignées / rosaces

Fittings
Handles shafts / Rosettes

Abbildung Figure Figure	Bezeichnung Désignation Designation	Verkaufseinheit Unité de vente Sales unit	Art. Nr. art. no. art. no.
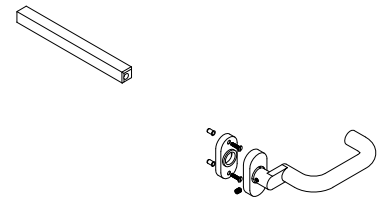	Standard Drückerstift für Drückerpaar Carré de poignée standard pour paire de poignée Standard door handle shaft for pair of handles	1 Stk./pce	**907315**
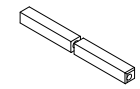	Antipanik Drückerstift für Drückerpaar Carré de poignée anti-panique pour paire de poignée Door handle shaft panic-version for pair of handles	1 Stk./pce	**907319**
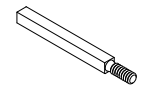	Wechsel Drückerstift für Drücker und Knopf Changement carré de poignée pour poignée et bouton Door handle shaft for handler and knob	1 Stk./pce	**907339**
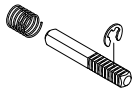	Drückerstift für einseitige Betätigung Carré de poignée pour actionnement d'un côté Handle shaft for one side actuation WK 1/CR 1/RC 1: ✓ | RC 2: ✓ | RC 3: ✓	1 Stk./pce	**907376**
RZ 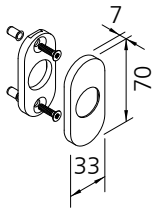 	Zylinderrosette für Ø 22 mm Rosace pour Ø 22 mm Rosette for Ø 22 mm Zylinderrosette für Ø 17 mm Rosace pour Ø 17 mm Rosette for Ø 17 mm Innenseite Face intérieure Interior WK 1/CR 1/RC 1: ✓ | RC 2: ✓ | RC 3: ✓ Edelstahl (matt geschliffen) 2 Stk. M5 x 20 mm Schrauben mit Einnietmutter Acier inox (poli matt) 2 pcs de M5 x 20 mm vis avec rivet taraudé Stainless steel (polished mat finish) 2 units M5 x 20 mm screws with rivet nut	2 Stk./pcs **RZ** 2 Stk./pcs **PZ**	**907352** **907353**
PZ 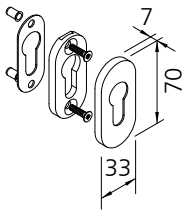 			

Beschläge
Drücker
sichtbar verschraubt

Ferrements
Poignées
vissées visiblement

Fittings
Handles
visibly screwed

Abbildung Figure Figure	Bezeichnung Désignation Designation	Verkaufseinheit Unité de vente Sales unit	Art. Nr. art. no. art. no.
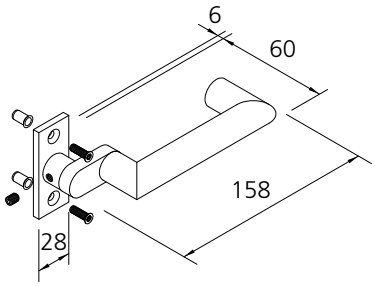	Türdrücker Edelstahl (matt geschliffen), Dorn 9 mm, Poignée de porte acier inox (poli mat), carré de 9 mm, Door handle stainless steel (polished mat finish), nut spindle 9 mm, WK 1/CR 1/RC 1: ✓ · RC 2: ✓ · RC 3: ✓ 2 Stk. M5 x 20 mm Schrauben mit Einnietmutter 2 pcs de M5 x 20 mm vis avec rivet taraudé 2 units M5 x 20 mm screws with rivet nut	1 Stk./pce	**907326**
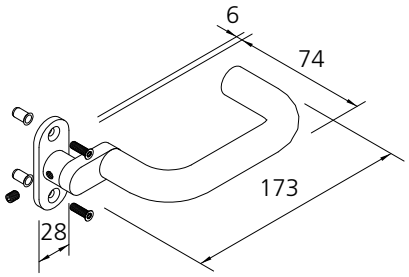	Türdrücker Edelstahl (matt geschliffen), Dorn 9 mm, Poignée de porte acier inox (poli mat), carré de 9 mm, Door handle stainless steel (polished mat finish), nut spindle 9 mm, WK 1/CR 1/RC 1: ✓ · RC 2: ✓ · RC 3: ✓ 2 Stk. M5 x 20 mm Schrauben mit Einnietmutter 2 pcs de M5 x 20 mm vis avec rivet taraudé 2 units M5 x 20 mm screws with rivet nut	1 Stk./pce	**907327**
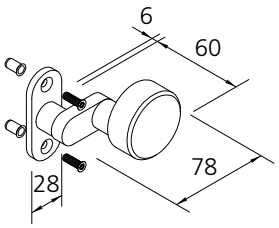	Türknopf Edelstahl (matt geschliffen), Dorn 9 mm Bouton de porte acier inox (poli mat), carré de 9 mm Door knob stainless steel (polished mat finish), nut spindle 9 mm WK 1/CR 1/RC 1: ✓ · RC 2: ✓ · RC 3: ✓ 2 Stk. M5 x 20 mm Schrauben mit Einnietmutter 2 pcs de M5 x 20 mm vis avec rivet taraudé 2 units M5 x 20 mm screws with rivet nut	1 Stk./pce	**907329**

Beschläge
Drückerstifte / Rosetten
sichtbar verschraubt

Ferrements
Tiges de poignées / rosaces
vissés visiblement

Fittings
Handles shafts / Rosettes
visibly screwed

Abbildung Figure Figure	Bezeichnung Désignation Designation	Verkaufseinheit Unité de vente Sales unit	Art. Nr. art. no. art. no.
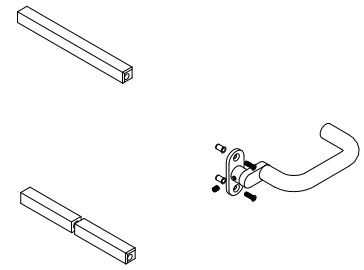	Standard Drückerstift für Drückerpaar Carré de poignée standard pour paire de poignée Standard door handle shaft for pair of handles	1 Stk./pce	**907372**
	Antipanik Drückerstift für Drückerpaar Carré de poignée anti-panique pour paire poignée Door handle shaft panic-version for pair of handles	1 Stk./pce	**907373**
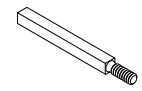	Wechsel Drückerstift für Drücker und Knopf Changement carré de poignée pour poignée et bouton Door handle shaft for handle and knob	1 Stk./pce	**907309**
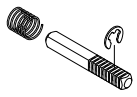	Drückerstift für einseitige Betätigung Carré de poignée pour actionnement d'un côté Handle shaft for one side actuation WK 1/CR 1/RC 1 ✓ RC 2 ✓ RC 3 ✓	1 Stk./pce	**907376**
PZ 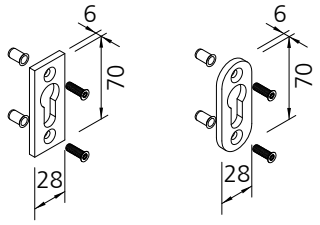	Zylinderrosette für Ø 17 mm Rosace pour Ø 17 mm Rosette for Ø 17 mm eckig / angles vifs / angled rund / rond / round WK 1/CR 1/RC 1 ✓ RC 2 ✓ RC 3 ✓ Edelstahl (matt geschliffen) 2 Stk. M5 x 20 mm Schrauben mit Einnietmutter acier inox (poli matt) 2 pcs de M5 x 20 mm vis avec rivet taraudé stainless steel (polished mat finish) 2 units M5 x 20 mm screws with rivet nut	2 Stk./pcs **PZ** 2 Stk./pcs **PZ**	**907335** **907337**
RZ 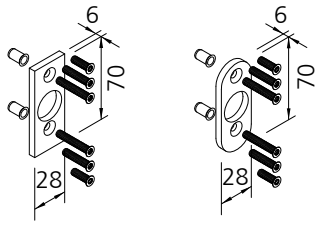	Zylinderrosette für Ø 22 mm Rosace pour Ø 22 mm Rosette for Ø 22 mm eckig / angles vifs / angled rund / rond / round WK 1/CR 1/RC 1 ✓ RC 2 ✓ RC 3 ✓ Edelstahl (matt geschliffen) 2 Stk. M5 x 20,24,30 mm Schrauben mit Einnietmutter acier inox (poli matt) 2 pcs de M5 x 20,24,30 mm vis avec rivet taraudé stainless steel (polished mat finish) 2 units M5 x 20,24,30 mm screws with rivet nut	2 Stk./pcs **RZ** 2 Stk./pcs **RZ**	**907336** **907338**

Beschläge
Schutzrosetten

Ferrements
Rosaces de protection

Fittings
Protective rosettes

Abbildung Figure Figure	Bezeichnung Désignation Designation	Verkaufseinheit Unité de vente Sales unit	Art. Nr. art. no. art. no.
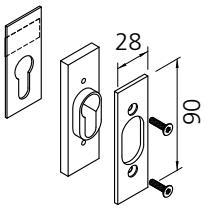	Zylinderrosette für Ø 17 mm Rosace pour Ø 17 mm Rosette for Ø 17 mm Angriffsseite Face d'attaque Attack side WK 1/CR 1/RC 1: – RC 2: ✓ RC 3: ✓	1 Stk./pce **PZ**	**917030**
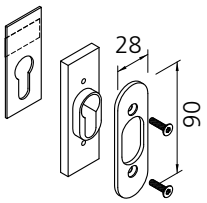	Zylinderrosette für Ø 17 mm Rosace pour Ø 17 mm Rosette for Ø 17 mm Angriffsseite Face d'attaque Attack side WK 1/CR 1/RC 1: – RC 2: ✓ RC 3: ✓	1 Stk./pce **PZ**	**917031**
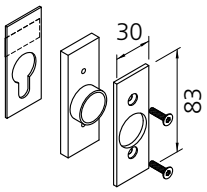	Zylinderrosette für Ø 22 mm Rosace pour Ø 22 mm Rosette for Ø 22 mm Angriffsseite Face d'attaque Attack side WK 1/CR 1/RC 1: – RC 2: ✓ RC 3: ✓	1 Stk./pce **RZ**	**917032**
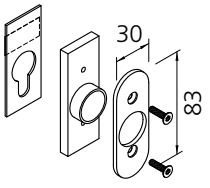	Zylinderrosette für Ø 22 mm Rosace pour Ø 22 mm Rosette for Ø 22 mm Angriffsseite Face d'attaque Attack side WK 1/CR 1/RC 1: – RC 2: ✓ RC 3: ✓	1 Stk./pce **RZ**	**917033**

Beschläge
Schutzbeschlag

Ferrements
Ferrement de protection

Fittings
Protective fittings

Abbildung **Figure** **Figure**	**Bezeichnung** **Désignation** **Designation**	**Verkaufseinheit** **Unité de vente** **Sales unit**	**Art. Nr.** **art. no.** **art. no.**
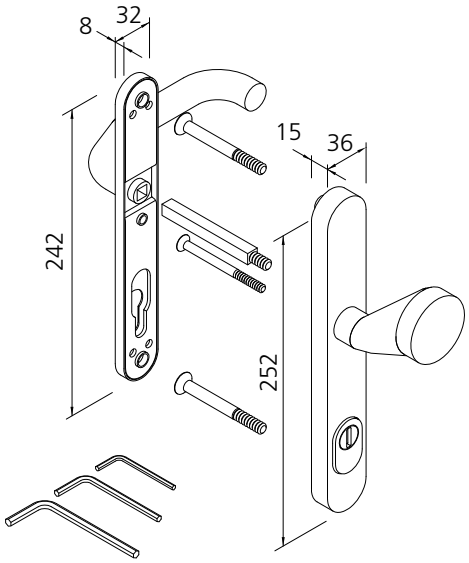	Schutzbeschlag PZ Ferrement de protection CP Protective fittings PC links - und rechts gerichtet umstellbar direction gauche et droite deplaçable left - and right direction transposable WK 1/CR 1/RC 1 | RC 2 | RC 3 | ✓ | ✓	1 Stk./pce **PZ**	**907050**
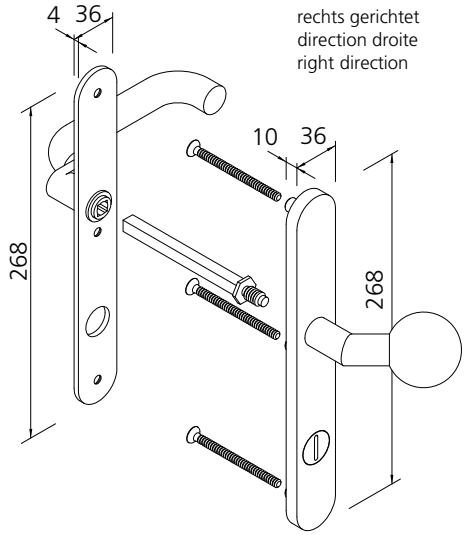 rechts gerichtet direction droite right direction 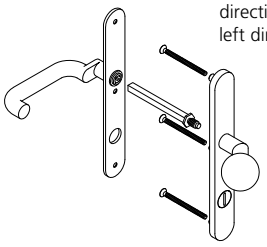 links gerichtet direction gauche left direction	Schutzbeschlag RZ Ferrement de protection CR Protective fittings RC links gerichet / direction gauche / left direction rechts gerichet / direction à droite / right direction WK 1/CR 1/RC 1 | RC 2 | RC 3 | ✓ | ✓	1 Stk./pce **RZ**	**907059** **907074**

Beschläge
Antipanik-Druckstange

Ferrements
Pushbar anti-panique

Fittings
Anti-panic touch-bar

Abbildung Figure Figure	Bezeichnung Désignation Designation	Verkaufseinheit Unité de vente Sales unit	Art. Nr. art. no. art. no.
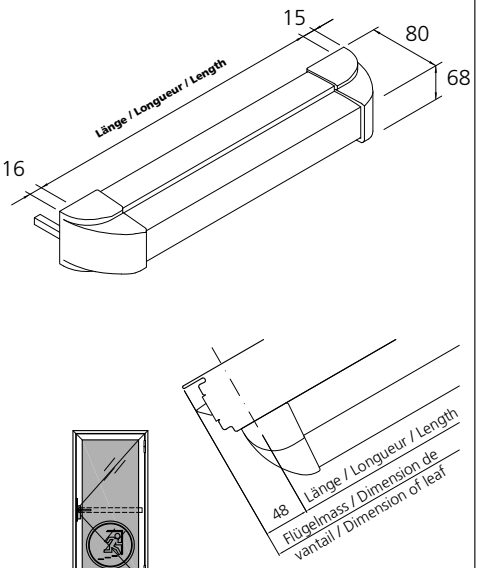	Antipanik-Druckstange für Mehrfachverriegelungsschloss mit 40° Drehwinkel DIN links und DIN rechts verwendbar inkl. Befestigungsmaterial, Edelstahl matt Pushbar anti-panique pour serrure à verrouillage multiple avec angle d'ouverture 40° Utilisable DIN gauche ou DIN droite accessoires de fixation inclus, inox mat. Anti-panic touch-bar for multiple-lock with 40° angle of tilt, Using for opening left and right, including fixing kit, stainless steel		
	Länge / Longueur / Length 750 - 1000 mm	1 Stk./pce	**987209**
	Länge / Longueur / Length1001 - 1250 mm	1 Stk./pce	**987210**

WK 1 - siehe Kapitel 3
CR 1 - voir chapitre 3
RC 1 - see chapter 3

Beschläge
Anschweissband
höhenverstellbar

Ferrements
Paumelle à souder
réglable en hauteur

Fittings
Weld-on hinge
adjustable in height

Abbildung Figure Figure	Bezeichnung Désignation Designation	Verkaufseinheit Unité de vente Sales unit	Art. Nr. art. no. art. no.
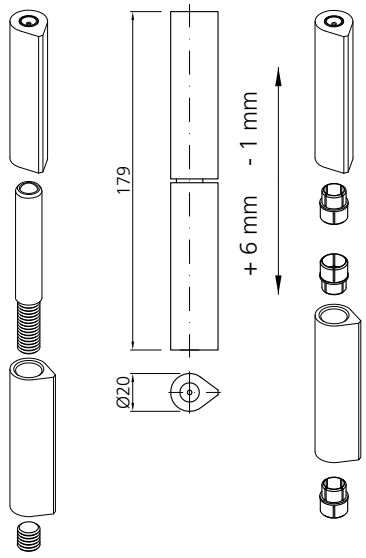	Stahl-Anschweissband höhenverstellbar, auf Kugel gelagert, mit Schmiernippel, Stahl blank, Korrosionsbeständigkeit Klasse 0 Paumelle à souder en acier réglables en hauteur, bille en acier trempé tournant sur une pastille en laiton, avec graisseur, acier brut, résistance à la corrosion classe 0 Steel weld-on hinge adjustable in height, lying on a ball end, with lubrication nipple, steel blank, corrosion resistance class 0 Drehpunktabstand 15 mm / Axe de rotation 15 mm / Pivot spacing 15 mm	2 Stk./pcs	**907662**
	Edelstahl-Anschweissband höhenverstellbar, auf Kugel gelagert, mit Schmiernippel, Korrosionsbeständigkeit Klasse 4 Paumelle à souder en acier inox réglables en hauteur, bille en acier trempé tournant sur une pastille en laiton, avec graisseur, résistance à la corrosion classe 4 Stainless steel weld-on hinge adjustable in height, lying on a ball end, with lubrication nipple, corrosion resistance class 4 Drehpunktabstand 15 mm / Axe de rotation 15 mm / Pivot spacing 15 mm	2 Stk./pcs	**907664**

WK 1/CR 1/RC 1	RC 2	RC 3
✓	✓	✓

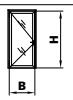

Zulässige Lasten der Türen in [kg]
Charges admissibles des portes en [kg]
Permissible loads of the doors in [kg]

Flügelhöhe H in [mm] / Hauteur de vantail H en [mm] / Leaf height H in [mm]						
	3000	340	300	260	230	210
	2800	330	290	250	220	200
	2600	320	270	240	210	190
	2400	300	250	220	190	170
	2200	280	240	200	180	160
	2000	280	230	200	170	150
	1800	260	210	180	160	140
		600	**800**	**1000**	**1200**	**1400**

Flügelbreite B in [mm] / largeur de vantail B en [mm] / Leaf width B in [mm]

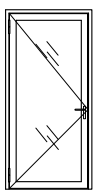

Bandrichteisen-Set
Kit outil de correction pour paumelles
Hinge adjusting set

909210

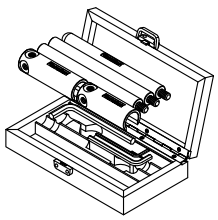

Anschweisslehre
Gabarit de soudage
Welding template

909029

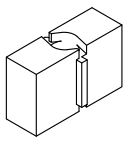

Schmier-Set
Jeu de graissage
Lubrication set

909240

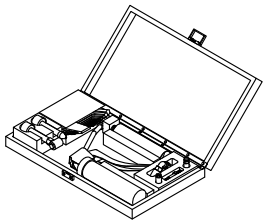

Abdeckkappe als Schutz für Farbbeschichtung einsetzen
Utiliser le bouchon comme protection peinture
Use cover cap to protect colour coating

907064



EG Konformitätserklärung 477110014
EG déclaration de conformité 477110014
EG declaration of conformity 477110014

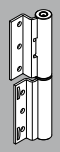

Beschläge
Anschweissband
höhen- / seiten- / tiefenverstellbar

Ferrements
Paumelle à souder, réglable en hauteur, latéralement et en profondeur

Fittings
Weld-on hinge, adjustable in height, sideways and in depth

Abbildung Figure Figure	Bezeichnung Désignation Designation	Verkaufseinheit Unité de vente Sales unit	Art. Nr. art. no. art. no.
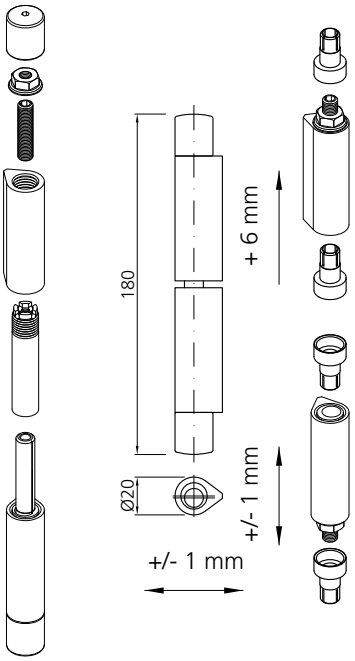	**Stahl-Anschweissband** höhen-, seiten-, und tiefenverstellbar, auf Kugel gelagert, mit Schmiernippel, Stahl blank, Korrosionsbeständigkeit Klasse 0 **Paumelle à souder en acier** réglables en hauteur, latéralement et en profondeur bille en acier trempé tournant sur une pastille en laiton avec graisseur, acier brut, résistance à la corrosion classe 0 **Steel weld-on hinge** adjustable in heightsideways and in depth, lying on a ball end, with lubrication nipple, steel blank, corrosion resistance class 0 Drehpunktabstand 15 mm / Axe de rotation de 15 mm / Pivot spacing 15 mm	2 Stk./pcs	**907667**
	Edelstahl-Anschweissband höhen-, seiten-, und tiefenverstellbar, auf Kugel gelagert, mit Schmiernippel, Korrosionsbeständigkeit Klasse 0 **Paumelle à souder en acier inox** réglables en hauteur, latéralement et en profondeur bille en acier trempé tournant sur une pastille en laiton avec graisseur, résistance à la corrosion classe 0 **Stainless steel weld-on hinge** adjustable in heightsideways and in depth lying on a ball end, with lubrication nipple, corrosion resistance class 0 Drehpunktabstand 15 mm / Axe de rotation de 15 mm / Pivot spacing 15 mm	2 Stk./pcs	**907668**

WK 1/CR 1/RC 1	RC 2	RC 3
✓	✓	✓

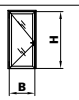

Zulässige Lasten der Türen in [kg]
Charges admissibles des portes en [kg]
Permissible loads of the doors in [kg]

Flügelhöhe H in [mm] / Hauteur de vantail H en [mm] / Leaf height H in [mm]						
	3000	340	300	260	230	210
	2800	330	290	250	220	200
	2600	320	270	240	210	190
	2400	300	250	220	190	170
	2200	280	240	200	180	160
	2000	280	230	200	170	150
	1800	260	210	180	160	140
		600	**800**	**1000**	**1200**	**1400**

Flügelbreite B in [mm] / largeur de vantail B en [mm] / Leaf width B in [mm]

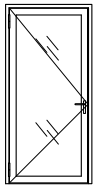

EG Konformitätserklärung 477110014
EG déclaration de conformité 477110014
EG declaration of conformity 477110014

Einsatz zu Rätschenschlüssel
Outil pour clé à cliquet
Insert for rached spanner

909209



Bandrichteisen-Set
Kit outil de correction pour paumelles
Hinge adjusting set

909210

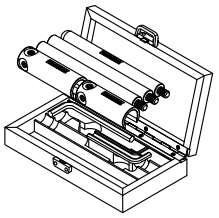

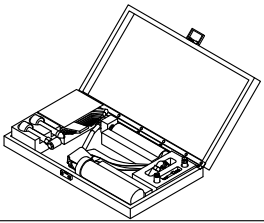

Schmier-Set
Jeu de graissage
Lubrication set

909240

Anschweisslehre
Gabarit de soudage
Welding template

909029

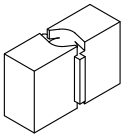

Schmieraufsatz
Chapiteau pour lubrification
Cap for lubrication

907058



Abdeckkappe als Schutz für Farbbeschichtung einsetzen
Utiliser le bouchon comme protection peinture
Use cover cap to protect colour coating

907065



Beschläge
Anschweissband

Ferrements
Paumelle à souder

Fittings
Weld-on hinge

Abbildung Figure Figure	Bezeichnung Désignation Designation	Verkaufseinheit Unité de vente Sales unit	Art. Nr. art. no. art. no.
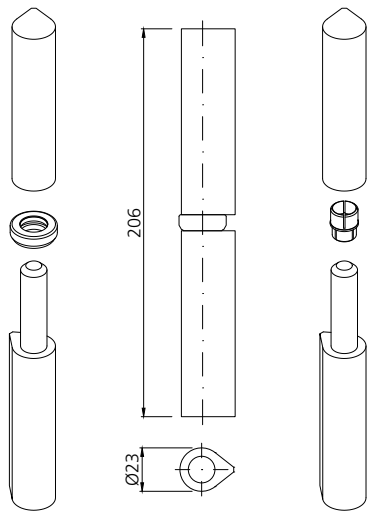	Stahl-Anschweissband mit Axialkugellager, Stahl blank, Korrosionsbeständigkeit Klasse 0 Paumelle à souder en acier avec roulement à billes axial, acier brut, résistance à la corrosion classe 0 Steel weld-on hinge with axial ball bearing, steel blank, corrosion resistance class 0 Drehpunktabstand 17 mm Axe de rotation 17 mm Pivot spacing 17 mm	1 Stk./pce	**907663**

WK 1/CR 1/RC 1	RC 2	RC 3
✓	✓	✓



Zulässige Lasten der Türen in [kg]
Charges admissibles des portes en [kg]
Permissible loads of the doors in [kg]

Flügelhöhe H in [mm] / Hauteur de vantail H en [mm] / Leaf height H in [mm]	600	800	1000	1200	1400
3000	370	360	350	340	320
2800	370	360	350	340	320
2600	360	350	340	330	320
2400	360	340	330	320	310
2200	360	340	320	320	310
2000	350	340	320	310	300
1800	350	330	320	300	290

Flügelbreite B in [mm] / largeur de vantail B en [mm] / Leaf width B in [mm]

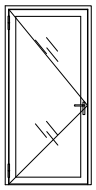

Bandrichteisen-Set
Kit outil de correction pour paumelles
Hinge adjusting set

909210

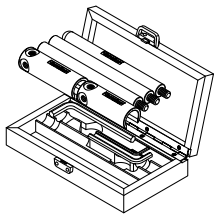

Anschweisslehre
Aabarit de soudage
Welding template

909030

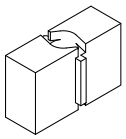

Schmier-Set
Jeu de graissage
Lubrication set

909240

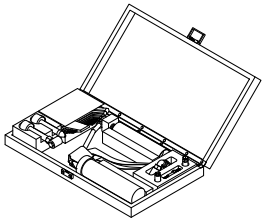

Abdeckkappe als Schutz für Farbbeschichtung einsetzen
Utiliser le bouchon comme protection peinture
Use cover cap to protect colour coating

907064



EG Konformitätserklärung 477110014
EG déclaration de conformité 477110014
EG declaration of conformity 477110014

Beschläge
Anschweissband
höhenverstellbar

Ferrements
Paumelle à souder
régable en hauteur

Fittings
Weld-on hinge
adjustable in height

Abbildung Figure Figure	Bezeichnung Désignation Designation	Verkaufseinheit Unité de vente Sales unit	Art. Nr. art. no. art. no.
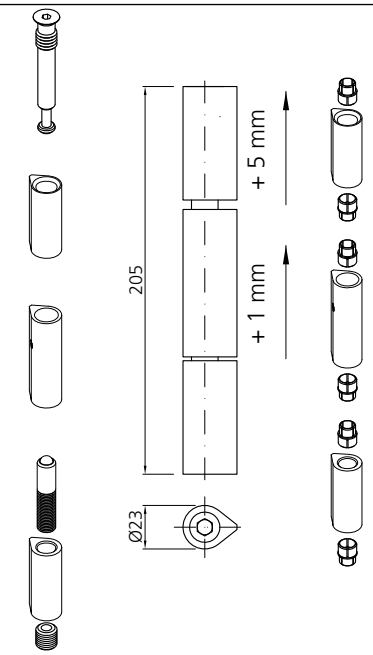	Stahl-Anschweissband höhenverstellbar, auf Kugel gelagert, Stahl blank, Korrosionsbeständigkeit Klasse 0 Paumelle à souder en acier réglables en hauteur, bille en acier trempé tournant sur une pastille en laiton, acier brut, résistance à la corrosion classe 0 Steel weld-on hinge adjustable in height, lying on a ball end steel blank, corrosion resistance class 0 Drehpunktabstand 17 mm Axe de rotation 17 mm Pivot spacing 17 mm	1 Stk./pce	**907669**

WK 1/CR 1/RC 1	RC 2	RC 3
✓	✓	✓



Zulässige Lasten der Türen in [kg]
Charges admissibles des portes en [kg]
Permissible loads of the doors in [kg]

Flügelhöhe H in [mm] / Hauteur de vantail H en [mm] / Leaf height H in [mm]	600	800	1000	1200	1400
3000	410	400	390	380	370
2800	410	400	390	380	370
2600	400	390	380	370	360
2400	400	380	370	360	350
2200	400	380	370	360	350
2000	390	380	360	350	340
1800	390	370	360	340	330

Flügelbreite B in [mm] / largeur de vantail B en [mm] / Leaf width B in [mm]

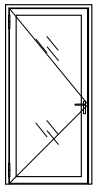

Bandrichteisen-Set
Kit outil de correction pour paumelles
Hinge adjusting set

909210

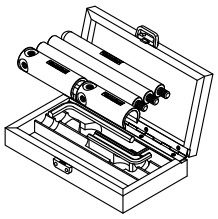

Anschweisslehre
Gabarit de soudage
Welding template

909030

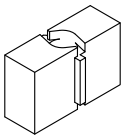

Distanzhalter
Distanceurs
Distance pieces

909028

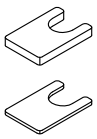

Abdeckkappe als Schutz für Farbbeschichtung einsetzen
Utiliser le bouchon comme protection peinture
Use cover cap to protect colour coating

907064



EG Konformitätserklärung 477110014
EG déclaration de conformité 477110014
EG declaration of conformity 477110014

Beschläge
Verdecktliegendes Band
höhen- / seiten- / tiefenverstellbar

Ferrements
Paumelle cachée, réglable en hauteur, latéralement et en profondeur

Fittings
Concealed hinge,adjustable in height, sideways and in depth

Abbildung Figure Figure	Bezeichnung Désignation Designation	Verkaufseinheit Unité de vente Sales unit	Art. Nr. art. no. art. no.
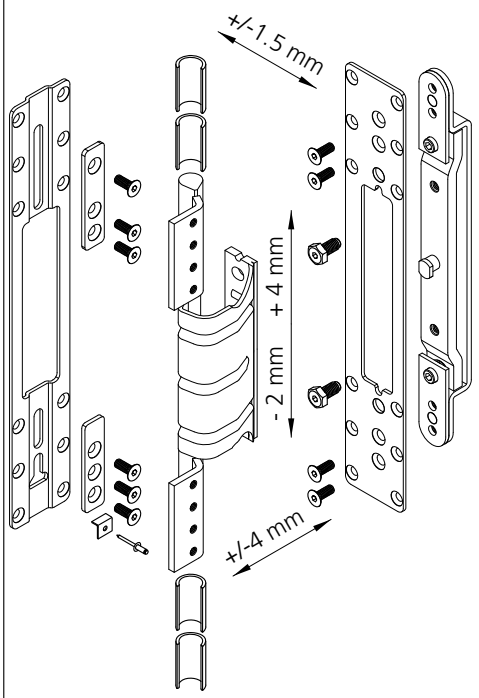	Verdecktliegendes Band, Stahl höhen-, seiten-, und tiefenverstellbar DIN links und rechts verwendbar ausgeliefert DIN links, umbaubar auf DIN rechts gemäss mitgelieferter Umbauanleitung Stulp Edelstahl und Stahl verzinkt blau, Korrosionsbeständigkeit Klasse 4 Paumelle caché, acier réglables en hauteur, latéralement et en profondeur utilisable DIN gauche et droite livrée DIN gauche, modificable à DIN droite selon instruction de montage inclue têtière acier inox et acier zingué-bleu, résistance à la corrosion classe 4 Concealed hinge, steel adjustable in heightsideways and in depth usable DIN left and right delivered DIN left, convertable to DIN right according to included assembly instructions front plate stainless steel and galvanized-blue steel, corrosion resistance class 4	1 Stk./pce	**907740**

WK 1/CR 1/RC 1	RC 2	RC 3
	✓	✓

Sicherungsbolzen
Goujon de sécurité
Locking pin

917025

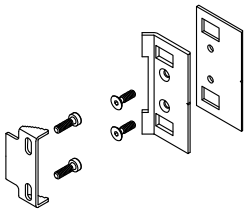

Hebeschlüssel
Clé de réglage
Hoist-key

909211



Zulässige Lasten der Türen in [kg]
Charges admissibles des portes en [kg]
Permissible loads of the doors in [kg]

Flügelhöhe H in [mm] / Hauteur de vantail H en [mm] / Leaf height H in [mm]						
	3000	370	365	355	350	340
	2800	370	360	355	345	335
	2600	365	360	350	340	325
	2400	365	355	345	330	315
	2200	360	350	335	320	305
	2000	355	340	325	305	300
	1800	350	335	320	300	295
		600	**800**	**1000**	**1200**	**1400**

Flügelbreite B in [mm] / largeur de vantail B en [mm] / Leaf width B in [mm]

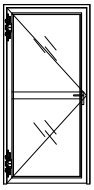

EG Konformitätserklärung 273014010
EG déclaration de conformité 273014010
EG declaration of conformity 273014010

Beschläge
Falzanschraubband
höhenverstellbar

Ferrements
Paumelle à visser
réglable en hauteur

Fittings
Screw-on hinge
adjustable in height

Abbildung Figure Figure	Bezeichnung Désignation Designation	Verkaufseinheit Unité de vente Sales unit	Art. Nr. art. no. art. no.
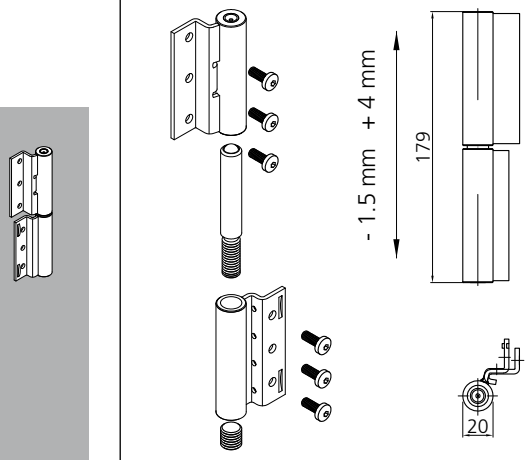	Falzanschraubband höhenverstellbar, auf Kugel gelagert, mit Schmiernippel, Korrosionsbeständigkeit Klasse 4 Paumelle à visser réglables en hauteur, logée sur billes, avec graisseur, résistance à la corrosion classe 4 Screw-on hinge adjustable in height, lying on a ball end, with lubrication nipple, corrosion resistance class 4		
	Band TOP (oben), Paumelle TOP (en haut), Hinge TOP (top)		
	Stahl verzinkt-blau, acier zingué-bleu, galvanised-blue steel		
	DIN rechts, DIN droite, DIN right	1 Stk./pce	**987610**
	DIN links, DIN gauche, DIN left	1 Stk./pce	**987611**
	Edelstahl, acier inox, stainless steel		
	DIN rechts, DIN droite, DIN right	1 Stk./pce	**987612**
	DIN links, DIN gauche, DIN left	1 Stk./pce	**987613**
TOP 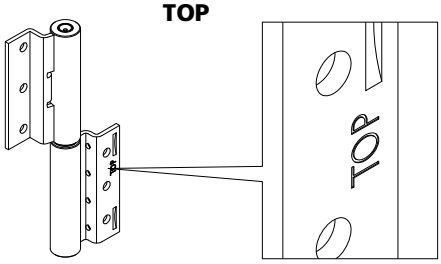	**Band LOW (unten), Paumelle LOW (basse), Hinge LOW (low)**		
	Stahl verzinkt-blau, acier zingué-bleu, galvanised-blue steel		
	DIN rechts, DIN droite, DIN right	1 Stk./pce	**987622**
	DIN links, DIN gauche, DIN left	1 Stk./pce	**987621**
	Edelstahl, acier inox, stainless steel		
	DIN rechts, DIN droite, DIN right	1 Stk./pce	**987624**
	DIN links, DIN gauche, DIN left	1 Stk./pce	**987623**
LOW 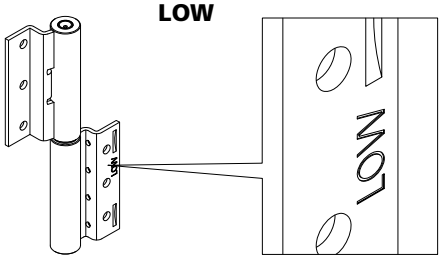			
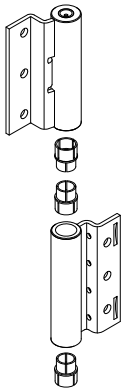	 **907064** Abdeckkappe als Schutz für Farbbeschichtung einsetzen Utiliser le bouchon comme protection peinture Use cover cap to protect colour coating		

WK 1/CR 1/RC 1	RC 2	RC 3
✓	✓	

Schmierset
Jeu de graissage
Lubrication set

909240

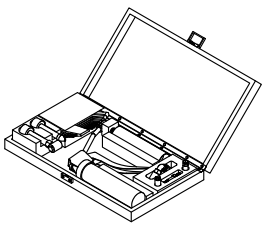

Bohrlehre inklusiv Bohrer und Gewindeformer
Gabarit de perçage mèche et taraud y inclus
Drilling template bit and tapper included

909110

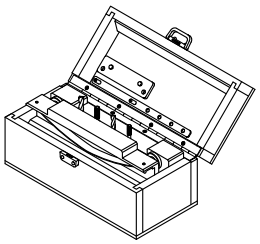

EG Konformitätserklärung 477114014
EG déclaration de conformité 477114014
EG declaration of conformity 477114014

Beschläge
Falzanschraubband
höhenverstellbar

Ferrements
Paumelle à visser
réglable en hauteur

Fittings
Screw-on hinge
adjustable in height

2 Bänder
2 paumelles
2 hinges

Gewicht Türflügel unter 140 kg
Poids du vantail inférieur 140 kg
Leaf weight up to 140 kg
(< 140 kg)

3 Bänder
3 paumelles
3 hinges

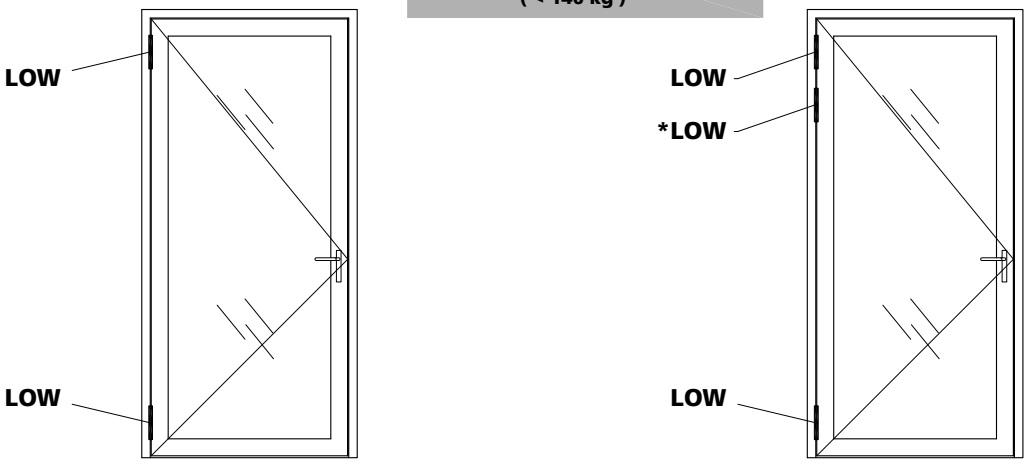

*3. Band wahlweise
3. paumelle au choix
3. hinge if required

2 Bänder
2 paumelles
2 hinges

Gewicht Türflügel über 140 kg
Poids du vantail supérieur 140 kg
Leaf weight above 140 kg
(≥ 140 kg)

3 Bänder
3 paumelles
3 hinges

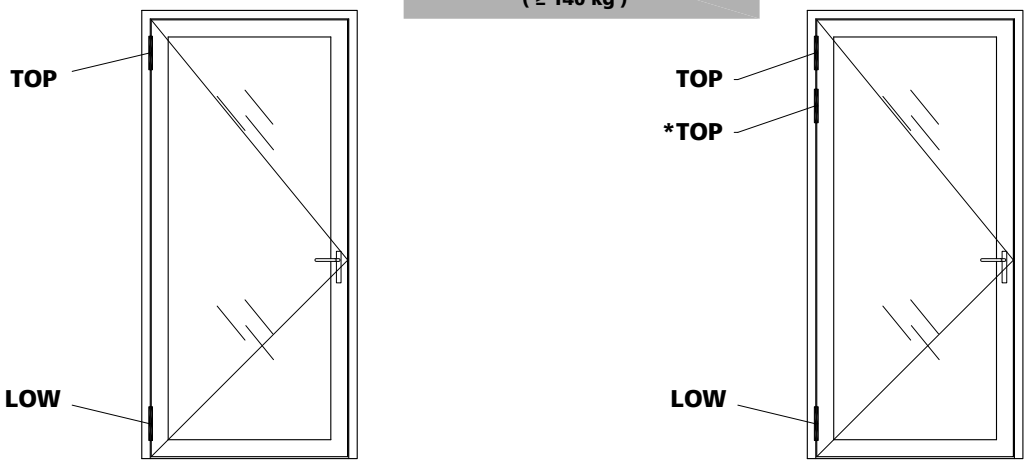

*3. Band wahlweise
3. paumelle au choix
3. hinge if required

Zulässige Lasten pro Türflügel in [kg]
Charges admissibles des portes en [kg]
Permissible loades of the doors in [kg]

Flügelhöhe H in [mm] / Hauteur de vantail H en [mm] / Leaf height H in [mm]						
	3000	340	300	260	230	210
	2800	330	290	250	220	200
	2600	320	270	240	210	190
	2400	300	250	220	190	170
	2200	280	240	200	180	160
	2000	280	230	200	170	150
	1800	260	210	180	160	140
		600	**800**	**1000**	**1200**	**1400**

Flügelbreite B in [mm] / largeur de vantail B en [mm] / Leaf width B in [mm]

WK 1/CR 1/RC 1	RC 2	RC 3
✓	✓	

Anmerkung:
Diese Bänder sind in Kombination mit einem Drehflügelantrieb nicht geprüft.
Remarque:
Ces paumelles ne sont pas certifiées en combinaison avec un entraînement d'ouvrant à la française.
Note:
These hinges have not been tested in combination with door openers.

Beschläge
Alu-Anschraubband höhen-, seiten- und tiefenverstellbar

Ferrements
Paumelle à visser en alu, réglable en hauteur, en profondeur et latéralement

Fittings
Alu screw-on hinge, adjustable in height, sideways and in depth

Abbildung Figure Figure	Bezeichnung Désignation Designation	Verkaufseinheit Unité de vente Sales unit	Art.Nr. art. no. art. no.
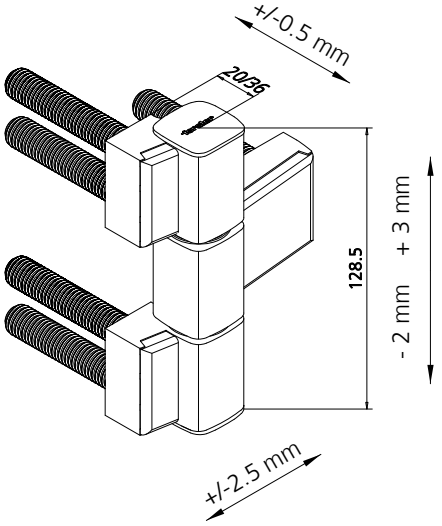	**Alu-Anschraubband** höhen-, seiten-, und tiefenverstellbar, Korrosionsbeständigkeit Klasse 4 20 mm Aluminium roh 20 mm Aluminium eloxiert 36 mm Aluminium roh 36 mm Aluminium eloxiert **Paumelle à visser en alu** réglables en hauteur, latéralement et en profondeur, résistance à la corrosion classe 4 20 mm aluminium brut 20 mm aluminium anodisé 36 mm aluminium brut 36 mm aluminium anodisé **Aluminium screw-on hinge** adjustable in height sideways and in depth, corrosion resistance class 4 20 mm aluminium blank 20 mm aluminium anodised 36 mm aluminium blank 36 mm aluminium anodised	1 Stk./pce	**907672** **907673** **907670** **907671**

WK 1/CR 1/RC 1	RC 2	RC 3
✓	✓	✓

Zulässige Lasten der Türen in [kg], **2 Bänder** je Flügel
Charges admissibles des portes en [kg], **2 paumelles** par vantail
Permissible loads of the doors in [kg], **2 hinges** each leaf

Flügelhöhe H in [mm] / Hauteur de vantail H en [mm] / Leaf height H in [mm]	600	800	1000	1100	1200	1300
3000	160	160	160	160	155	142
2900	160	160	160	160	149	137
2800	160	160	160	156	144	132
2700	160	160	160	150	138	126
2600	160	160	158	143	132	121
2500	160	160	151	137	126	116
2400	160	160	144	131	120	111
2300	160	160	137	124	114	105
2200	160	160	130	118	108	100
2100	160	154	123	112	102	94
2000	160	145	116	105	96	89
1900	160	136	109	99	91	84

Flügelbreite B in [mm] / largeur de vantail B en [mm] / Leaf width B in [mm]

	Alu roh Alu brut Alu blank	Alu elox. Alu anod. Alu anod.
20 mm	**907672**	**907673**
36 mm	**907670**	**907671**

Bohrlehre
Gabarit de perçage
Drilling template

909106

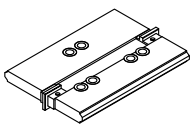

Aushebewerkzeug
für Buchsen
Extracteur de doiilles
Forcing tool (bushes)

909207

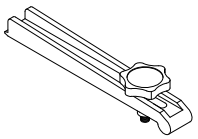

Grundsicherungsset
Kit de securité de base
Base securing set
(RC 1 - 3)

907639

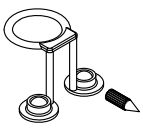

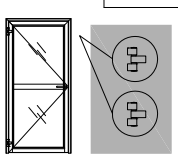

EG Konformitätserklärung 475114112
EG déclaration de conformité 475114112
EG declaration of conformity 475114112

Beschläge
Alu-Anschraubband höhen-, seiten- und tiefenverstellbar

Ferrements
Paumelle à visser en alu, réglable en hauteur, en profondeur et latéralement

Fittings
Alu screw-on hinge, adjustable in height, sideways and in depth

WK 1/CR 1/RC 1	RC 2	RC 3
✓	✓	✓

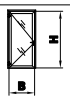

Zulässige Lasten der Türen in [kg], **3 Bänder** je Flügel
Charges admissibles des portes en [kg], **3 paumelles** par vantail
Permissible loads of the doors in [kg], **3 hinges** each leaf

Flügelhöhe H in [mm] / Hauteur de vantail H en [mm] / Leaf height H in [mm]						
3000	250	250	250	244	224	206
2900	250	250	250	235	215	198
2800	250	250	247	226	207	190
2700	250	250	237	216	198	183
2600	250	250	227	207	190	175
2500	250	250	217	198	181	167
2400	250	250	207	188	173	159
2300	250	246	197	179	164	151
2200	250	234	187	170	156	144
2100	250	221	177	161	147	136
2000	250	208	167	151	139	128
1900	250	196	157	142	130	120
	600	**800**	**1000**	**1100**	**1200**	**1300**

Flügelbreite B in [mm] / largeur de vantail B en [mm] / Leaf width B in [mm]

	Alu roh Alu brut Alu blank	Alu elox. Alu anod. Alu anod.
20 mm	**907672**	**907673**
36 mm	**907670**	**907671**

Bohrlehre
Gabarit de perçage
Drilling template

909106

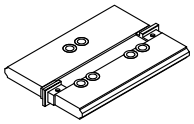

Aushebewerkzeug
für Buchsen
Extracteur de doiilles
Forcing tool (bushes)

909207

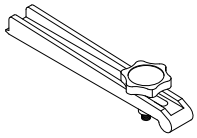

Grundsicherungsset
Kit de securité de base
Base securing set
(RC 1 - 3)

907639

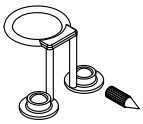

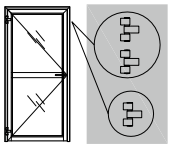

Grundsicherungsset
Kit de securité de base
Base securing set
(RC 1 - 3)

RC3

Bei jedem Band ist zusätzlich ein Sicherungsbolzen 987712 notwendig.

Pour chaque paumelle, il est nécessaire de monter un goujon de sécurité 987712 supplémentaire.

At each hinge, an additional locking pin 987712 is required.

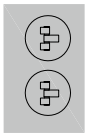

3 Stk./pcs

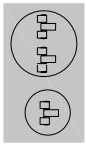

4 Stk./pcs

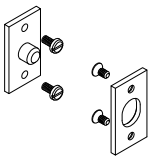

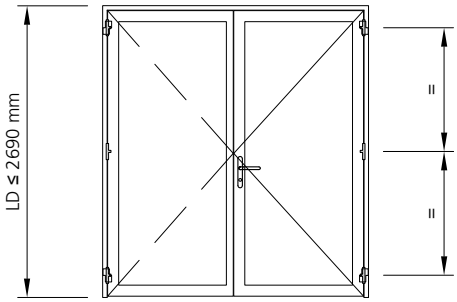

Beschläge Bänder Beständigkeitsklassen

Ferrements Classes de résistance des paumelles

Fittings Hinge resistance classes

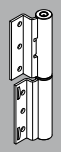

Korrosionsbeständigkeit	Einsatzbedingungen
Klasse 0: Keine bestimmte Korrosionsbeständigkeit	Keine spezifischen Einsatzbedingungen, bei denen ein festgelegtes Korrosionsverhalten relevant ist
Klasse 1: Geringe Beständigkeit	Innenbereich in trockener Umgebung
Klasse 2: Moderate Beständigkeit	Innenbereich, in dem Kondensation auftreten kann
Klasse 3: Hohe Beständigkeit	Aussenbereich, in dem gelegentlich oder häufige Befeuchtung, Regen oder Tau auftreten kann
Klasse 4: Sehr hohe Beständigkeit	Aussenbereich mit sehr harten Bedingungen
Klasse 5: Aussergewöhnlich hohe Beständigkeit	Aussenbereich mit aussergewöhnlich harten Bedingungen, bei denen ein Langzeitschutz des Produktes erforderlich ist

Auszug aus Norm EN 1670 (Anhang A)

Résistance à la corrosion	Conditions d'utilisation
Classe 0: pas de résistance à la corrosion définie	Aucune condition d'utilisation spécifique lorsqu'il n'y a pas de résistance à la corrosion défine
Classe 1: faible résistance	Utilisation en intérieurs dans une atmosphère sèche chaude
Classe 2: résistance modérée	Utilisation en intérieurs avec condensation possible
Classe 3: résistance élevée	Utilisation en extérieurs avec pluies ou rosée occasionnelles ou fréquentes
Classe 4: résistance trés élevée	Utilisation en extérieurs dans des conditions trés sévères
Classe 5: résistance exceptionnellement élevée	Utilisation en estérieurs dans des conditions exceptionnellement sévères nécessitant une protection à long terme du produit

Extrait de la norme EN 1670 (annexe A)

Corrosion resistance	Service conditions
Grade 0: no defined corrosion resistance	No specific service conditions where a defined corrosion resistance is not relevant
Grade 1: low corrosion resistance	Service indoors in warm dry atmospheres
Grade 2: moderate corrosion resistance	Service indoors where condensation may occur
Grade 3: high corrosion resistance	Service outdoors where occasional or frequent wetting by rain or dew may occur
Grade 4: very high corrosion resistance	Service outdoors in very severe conditions
Grade 5: exceptionnally high corrosion resistance	Service outdoors in exceptionally severe conditions where long-term protection of the product is required

Extract from standard EN 1670 (annexe A)

Zubehör
Dichtungen

Accessoires
Joints

Accessories
Weatherstrippings

Abbildung **Figure** **Figure**	**Bezeichnung** **Désignation** **Designation**	**Verkaufseinheit** **Unité de vente** **Sales unit**	**Art. Nr.** **art. no.** **art. no.**
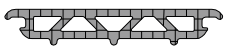	Falzabdeckung aus EPDM Shore-Härte ca. 93, schwarz Recouvrement de feuillure en EPDM Dureté Shore env. 93, noir Rebate cover EPDM Shore hardness approx. 93, black	100 m	**985304**
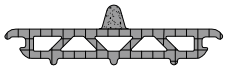	Falzabdeckung aus EPDM Shore-Härte ca. 75, schwarz Recouvrement de feuillure en EPDM Dureté Shore env. 75, noir Rebate cover EPDM Shore hardness approx 75, black	100 m	**985305**
	Dämmkeil Hi aus PE, grau Joint d'isolation Hi en PE, gris Insulation wedge Hi PE, gray	100 m	**985314**
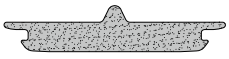	Falzabdeckung Hi aus PE, grau Recouvrement de feuillure Hi en PE, gris Rebate cover Hi PE, gray	100 m	**985315**
	Falzabdeckung Kunstoff (ABS) Recouvrement de feuillure, matière plastique (ABS) Rebate cover, plastics (ABS)	48 m	**985605**
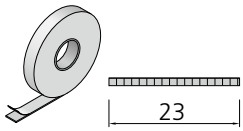	Falzdichtband (Butyl) Ruban d'étanchéité de feuillure (butyle) Rebate sealing tape (Butyl)	100 m (4 Rollen à 25 m) (4 rouleaux à 25 m) (4 rolls à 25 m)	**988001**
	Anschlagdichtung Tür EPDM, mit Gleitlack, schwarz Joint de butée porte EPDM, avec laque lubrifiante, noir Door weatherstripping EPDM, with anti-friction coating, black	75 m	**985301**
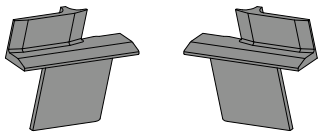	Dichtstück für Standflügel EPDM, schwarz Pièce d'étanchéité pour vantail semi-fixe EPDM, noir Sealing piece for passive leaf EPDM, blac	links / gauche / left 10 Stk./pcs rechts / droite / right 10 Stk./pcs	**985631** **985632**

Zubehör
Dichtungen

Accessoires
Joints

Accessories
Weatherstrippings

Abbildung Figure Figure	Bezeichnung Désignation Designation	Verkaufseinheit Unité de vente Sales unit	Art. Nr. art. no. art. no.
	Verglasungsdichtung aussen EPDM und EPDM geschäumt (coextrudiert), selbstklebend, schwarz, silikonfrei, Fugenbreite 5 mm Joint de vitrage extérieur EPDM et EPDM expansé (coextrudé), autoadhésif, noir, sans silicone, largeur de joint de 5 mm Glazing seals outside EPDM and EPDM foamed (coextruded), self-adhesive, black, silicon free, joint width of 5 mm	100 m	**985302**
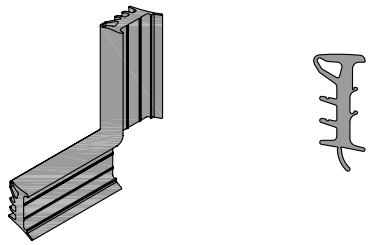	Verglasungsdichtung innen EPDM, perforiert, schwarz, für Fugenbreite 5 und 6 mm mit Gleitlack, silikonfrei Joint de vitrage intérieur EPDM, perforé, noir, largeur de joint de 5 et 6 mm avec laque lubrifiante (sans silicone) Inner glazing seal EPDM, perforated, black, for joint widths of 5 and 6 mm anti-friction coating, silicon free	100 m	**905385**
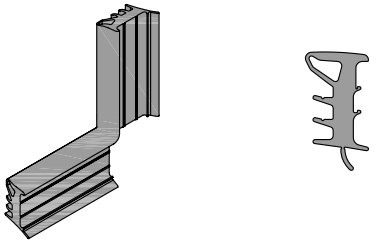	Verglasungsdichtung innen EPDM, perforiert, schwarz, für Fugenbreite 7 und 8 mm mit Gleitlack, silikonfrei Joint de vitrage intérieur EPDM, perforé, noir, largeur de joint de 7 et 8 mm avec laque lubrifiante (sans silicone) Inner glazing seal EPDM, perforated, black, for joint widths of 7 and 8 mm with anti-friction coating, silicon free	75 m	**905386**
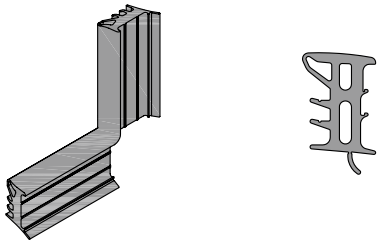	Verglasungsdichtung innen EPDM, perforiert, schwarz, für Fugenbreite von 9 und 10 mm mit Gleitlack, silikonfrei Joint de vitrage intérieur EPDM, perforé, noir, largeur de joint de 9 et 10 mm avec laque lubrifiante (sans silikone) Glazing seals inside EPDM, perforated, black, for joint widths of 9 and 10 mm with anti-friction coating, silicon free	75 m	**905387**
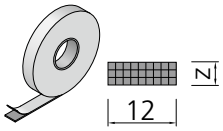	Vorlegeband aus PE für Nassverglasung selbstklebend, grau Bande en PE pour vitrage à silicone autoadhésive, grise Preformed tape made of PE for wet glazing self-adhesive, gray	z = 4 mm 50 m z = 5 mm 50 m z = 6 mm 50 m z = 8 mm 50 m	**988002** **988003** **988004** **988006**

Zubehör
Dichtungen

Accessoires
Joints

Accessories
Weatherstrippings

Abbildung **Figure** **Figure**	**Bezeichnung** **Désignation** **Designation**	**Verkaufseinheit** **Unité de vente** **Sales unit**	**Art. Nr.** **art. no.** **art. no.**
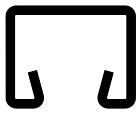	Halteprofil zu Schwellendichtung aus feuerverzinktem Bandstahl Profilé de retenue pour joint de seuil en feuillard d'acier zingué au feu Holding profile for bottom rail weatherstripping made from hot-dip galvanised strip	6 m	**903204**
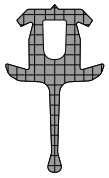	Dichtung für Schwelle EPDM, schwarz Joint pour seuil EPDM, noir Weatherstripping for bottom rail EPDM, black	100 m	**905201**
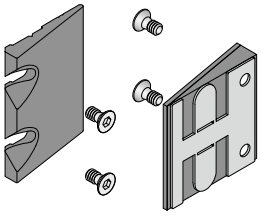	Dichtkeil Set 1 flügelige Tür Aluminium Kit joint d'étanchéité de seuil pour porte à 1 vantail Aluminium Seal-wedge set for 1 leaf door Aluminium	1 Stk./pce	**955002**
	Dichtkeil Set 2 flügelige Tür Aluminium Kit joint d'étanchéité de seuil pour porte à 2 vantaux Aluminium Seal-wedge set for 2 leaved door Aluminium	1 Stk./pce	**955003**
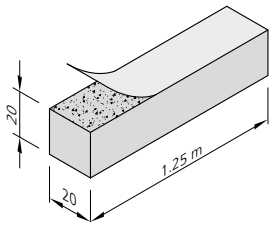	Senkdichtungs-Isolation für Schallschutz Isolation pour joint seuil pour isolation acoustique Drop seal insulation for sound insulation	10 Stk./pcs	**938023**



Zubehör
Dichtungen

Accessoires
Joints

Accessories
Weatherstrippings

Abbildung Figure Figure	Bezeichnung Désignation Designation	Verkaufseinheit Unité de vente Sales unit	Art. Nr. art. no. art. no.
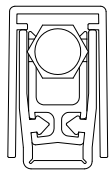 905021 Montageset / set fixation / set fastening 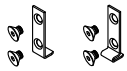 Ablängbereich max. 125 mm Zone à découper max. 125 mm Max. lenght for cutting off 125 mm (Anleitung mitgeliefert) (Instructions inclue) (Instructions included) 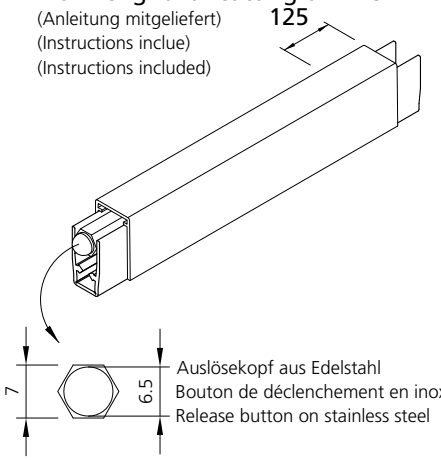 125 7 6.5 Auslösekopf aus Edelstahl Bouton de déclenchement en inox Release button on stainless steel	Absenkbare Bodendichtung inkl. Montageset 905021 Joint de seuil automatique incl. set fixation 905021 Drop floor seal incl. set fastening 905021 * 233 - 358 mm * 359 - 483 mm * 484 - 608 mm * 609 - 733 mm * 734 - 858 mm 859 - 983 mm 984 - 1108 mm 1109 - 1233 mm 1234 - 1358 mm 1359 - 1483 mm * 1484 - 1608 mm *auf Anfrage sur demande on request Zuschnitt über Bestellformular Coupe en longueur via formulaire de commande For pre-cutting, use order form	1 Stk./pce	905010* 905011* 905012* 905013* 905014* 905015 905016 905017 905018 905019 905020*
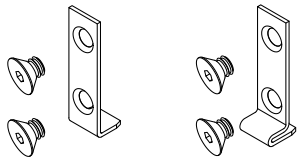	Montageset Ersatz Set de fixation Remplacement Fastening Set Replacement	1 Stk./pce	905021

Senkdichtung Bestellformular Sonderlängen

Joint de seuil automatique Formulaire de commande pour longueurs spéciales

Automatic drop seal Order form for seals cut to lenght

☐ Bestellung**: 905002**
Commande**: 905002**
Order**: 905002**

Kunde:
Client:
Customer: _____

Kontaktperson:
Responsable de projet:
Project responsibility: _____

Objekt:
Projet:
Project: _____

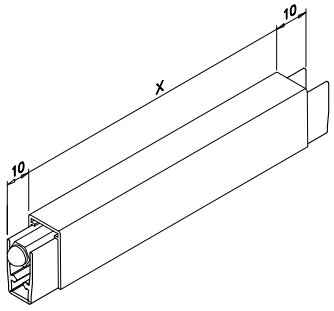

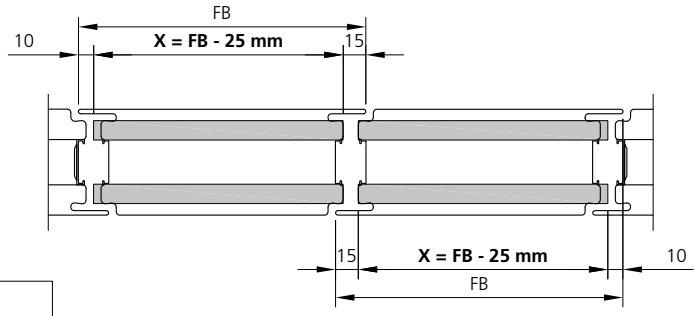

FB = Flügelbreite
Largeur de vantail
Leaf width

Anwendungsbereich **Domaine d`application** **Application area**	**Stück** **Qté.** **Piece**	**Länge X** **Longueur X** **Lenght X**
FB = 233 - 358 mm		
FB = 359 - 483 mm		
FB = 484 - 608 mm		
FB = 609 - 733 mm		
FB = 734 - 858 mm		
FB = 859 - 983 mm		
FB = 984 - 1108 mm		
FB = 1109 - 1233 mm		
FB = 1234 - 1358 mm		
FB = 1359 - 1483 mm		
FB = 1484 - 1608 mm		

inkl. Montageset 905021
avec kit de montage 905021
incl. installation set 905021

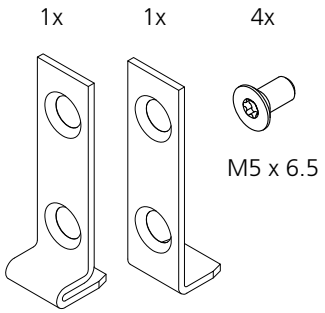

Zubehör
Klemmknöpfe / Federn

Accessoires
Boutons de fixation / ressorts

Accessories
Stud fasteners / springs

Abbildung Figure Figure	Bezeichnung Désignation Designation	Verkaufseinheit Unité de vente Sales unit	Art. Nr. art. no. art. no.
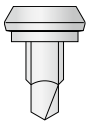	Klemmknopf selbstbohrend Stahl chromatiert Bouton de fixation autotaraudeur acier chromaté Stud fastener self drilling chromated steel	100 Stk./pcs 1000 Stk./pcs Mag. 200 Stk./pcs	**906577** **906578** **906579**
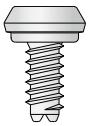	Klemmknopf selbstschneidend Edelstahl 1.4405 Bouton de fixation autotaraudeur acier inox 1.4405 Stud fastener self cutting stainless steel 1.4405	100 Stk./pcs	**906583**
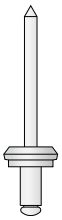	Klemmknopf-Niet Edelstahl 1.4567 Bouton de fixation, rivet pop acier inox 1.4567 Stud fastener, pop-rivet stainless steel 1.4567	100 Stk./pcs	**906574**
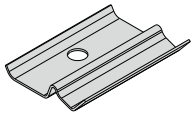	Befestigungsfeder Edelstahl Ressort de fixation acier inox Fastening spring stainless steel	100 Stk./pcs	**906420**
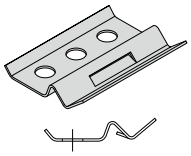	Feder für Glashalteleisten mit Haltehaken, Edelstahl Ressort pour parcloses avec crochet de retenue, acier inox Spring for glazing beads with retaining clamp, stainless steel Hinweis: keine zerstörungsfreie Demontage der Glashalteleiste möglich Remarque: pas de démontage possible des parcloses sans destruction Notice: non-destructive removing of glazing beads not possible	100 Stk./pcs	**906421**

Zubehör
Maueranker / Auflager / Sicherungsset

Accessoires
Ancre murale / support / kit de sécurité

Accessories
Wall anchors / supports / securing set

Abbildung Figure Figure	Bezeichnung Désignation Designation	Verkaufseinheit Unité de vente Sales unit	Art. Nr. art. no. art. no.
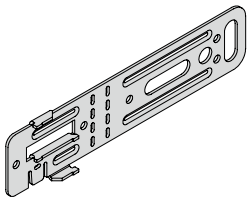	Eindrehanker Stahl bandverzinkt Ancre à tourner Acier galvanisé en continu Turn in anchor Steel continuously galvanised	50 Stk./pcs	**987073**
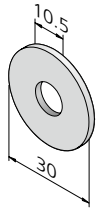	Unterlagsscheibe für verdeckte Rahmenbefestigung Stahl verzinkt Rondelle pour fixation de cadre cachée Acier zingué Washer for hidden frame attachments Steel galvanised	100 Stk./pcs	**987074**
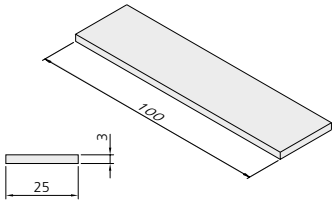	Glasfalzbrücke, schmal Aluminium, einseitig klebend Pont feuillure pour verre, fin Aluminium, collant d'un côté Glass rebate bridge, narrow Aluminium, one side self adhesive	12 Stk./pcs	**986701**
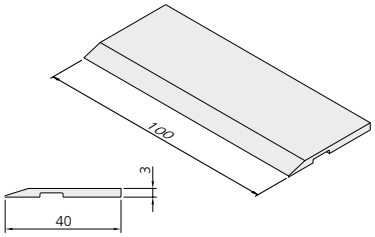	Glasfalzbrücke breit Aluminium, einseitig klebend Pont feuillure pour verre, large Aluminium, collant d'un côté Glass rebate bridge wide Aluminium, one side self adhesive	12 Stk./pcs	**986702**
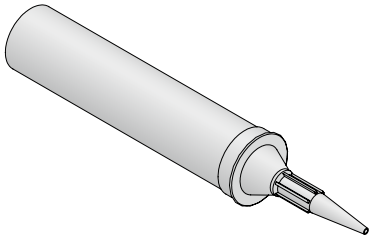	Dichtungsmasse für Dichtungsüberlappungen zum Abdichten der Kreuzpunkte, auf Hybriodpolymerbasis, schwarz, Inhalt Kartusche 290 ml Mastic pour chevauchements de joints, destiné à l'étanchéité des croisements, à base de polymère hybride, noir, contenance de cartouche 290 ml Sealing compound for weatherstripping overlapping to seal the crossing points, based on hybriodpolymere, black, content cartridge 290 ml	12 Kartuschen Cartouches Cartridges 1 Kartusche Cartouche Cartridge	**908001** **908005**
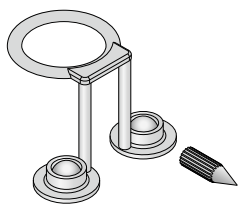	Grundsicherungsset für Alu-Anschraubband Kit de securité de base pour paumelle à visser en alu Base securing set screw-on hinge in alu	10 Stk./pcs	**907639**

Zubehör
Entwässerung

Accessoires
Evacuation d'eau

Accessories
Drainage

Abbildung **Figure** **Figure**	**Bezeichnung** **Désignation** **Designation**	**Verkaufseinheit** **Unité de vente** **Sales unit**	**Art. Nr.** **art. no.** **art. no.**
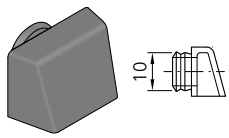	Wasserablauftülle Ø 10 mm, PA 6, schwarz Douille d'écoulement Ø 10 mm, PA 6, noir Draining pipe Ø 10 mm, PA 6, black	10 Stk./pcs	**900100**
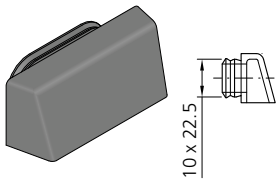	Wasserablauftülle Langloch 22.5 x 10 mm, PA 6, schwarz Douille d'écoulement trou oblong 22.5 x 10 mm, PA 6, noir Draining pipe oblong hole 22.5 x 10 mm, PA 6, black	10 Stk./pcs	**900103**
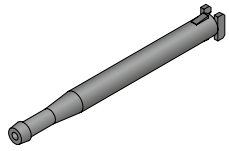	Entspannungs- und Entwässerungsröhrchen für verdeckte Entspannung und Entwässerung Tubulure invisible de décompression et d'évacuation d'eau Decompression and drainage pipe for hidden decompression and drainage	10 Stk./pcs	**980101**

Verarbeitungshilfen Aides à la mise en œuvre Processing aids

Abbildung Figure Figure	Bezeichnung Désignation Designation	Verkaufseinheit Unité de vente Sales unit	Art. Nr. art. no. art. no.
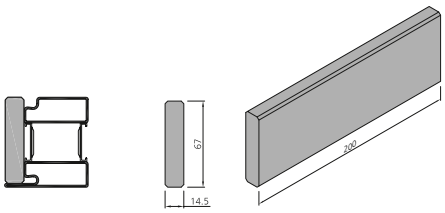	Sägehilfe für Türprofile Kunststoff (POM) Cale de débitage pour profilés de porte Matière plastique (POM) Sawing aid for door profiles Plastics (POM)	2 Stk./pcs	**988010**
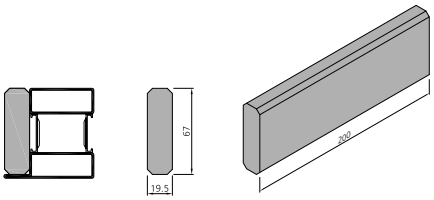	Sägehilfe für Rahmenprofile Kunststoff (POM) Cale de débitage pour profilés de cadre Matière plastique (POM) Sawing aid for frame profile Plastics (POM)	2 Stk./pcs	**988011**
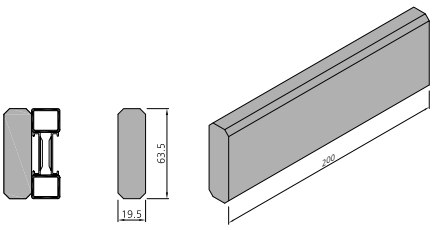	Sägehilfe für Blechprofile Kunststoff (POM) Cale de débitage pour profilés en tôle Matière plastique (POM) Sawing aid for steel sheet profiles Plastics (POM)	2Stk./pcs	**988014**
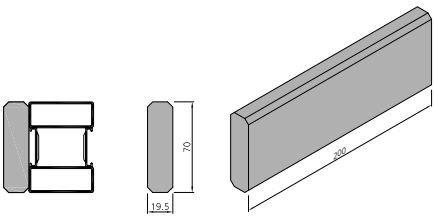	Sägehilfe für Rahmenprofile Kunststoff (POM) Cale de débitage pour profilés de cadre Matière plastique (POM) Sawing aid for frame profile Plastics (POM)	2 Stk./pcs	**988015**

Verarbeitungshilfen Aides à la mise en œuvre Processing aids

Abbildung Figure Figure	Bezeichnung Désignation Designation	Verkaufseinheit Unité de vente Sales unit	Art. Nr. art. no. art. no.
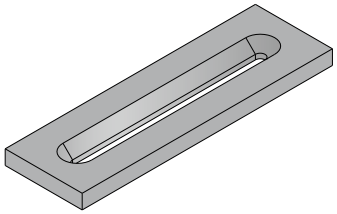	Schweisshilfe für Edelstahl Kupfer Aide de soudage pour acier inox cuivre Welding template for stainless steel copper	1 Stk/pce	**909025**
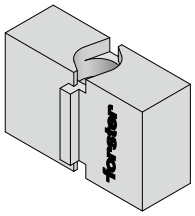	Anschweisslehre Gabarit de soudage Welding template für Anschweissbänder 2-teilig, Art. Nr. 907662/907664 3D, Art. Nr. 907667/907668 pour paumelles à souder à 2 ailes, art. no. 907662/907664 à 3D, art. no. 907667/907668 for weld-on hinges in 2 parts, art. no. 907662/907664 in 3D, art. no. 907667/907668	2 Stk./pcs	**909029**
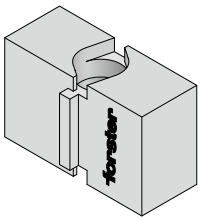	Anschweisslehre Gabarit de soudage Welding template für Anschweissbänder 2-teilig, Art. Nr. 907663 3-teilig, Art. Nr. 907669 pour paumelles à souder à 2 ailes, art. no. 907663 à 3 ailes, art. no. 907669 for weld-on hinges in 2 parts, art. no. 907663 in 3 parts, art. no. 907669	2 Stk./pcs	**909030**
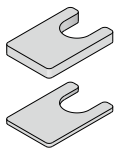	Distanzhalter zu Anschweissband Art. Nr. 907669 Distanceurs pour paumelle à souder art. no. 907669 Distance pieces for weld-on hinge art. no. 907669	1 Stk./pce	**909028**
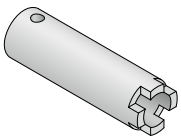	Einsatz zu Rätschenschlüssel für 3D-Anschweissband Art. Nr. 907667/907668 Outil pour clé à cliquet pour paumelles 3D art. no. 907667/907668 Insert for ratched spanner for 3D welding hinges art. no. 907667/907668	1 Stk./pce	**909209**

Verarbeitungshilfen Aides à la mise en œuvre Processing aids

Abbildung Figure Figure	Bezeichnung Désignation Designation	Verkaufseinheit Unité de vente Sales unit	Art. Nr. art. no. art. no.
	Bandrichteisen-Set Kit Outil de réglage paumelles Hinge adjusting set für Anschweissbänder 2-teilig, Art. Nr. 907662/907664/907663 3D, Art. Nr. 907667/907668 3-teilig, Art. Nr. 907669 pour paumelles à souder à 2 ailes, art. no. 907662/907664/907663 à 3D, art. no. 907667/907668 à 3 ailes, art. no. 907669 for weld-on hinges in 2 parts, art. no. 907662/907664/907663 in 3D, art. no. 907667/907668 in 3 parts, art. no. 907669	1 Stk./pce	**909210**
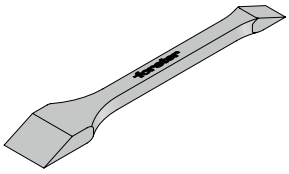	Glaskelle Main en bois pour vitrage Glazing wedge	1 Stk/pce	**909218**
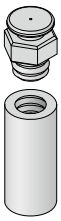	Schmieraufsatz für Bänder 907667/907668 Chapiteau pour graisseur pour paumelles 907667/907668 Cap for lubrication for hinges 907667/907668	1 Stk./pce	**907058**
	Schmierset für Anschweissbandrollen und Falzanschraubband Kit de graissage pour paumelles à souder et à visser Lubrication set for hinges	1 Stk./pce	**909240**
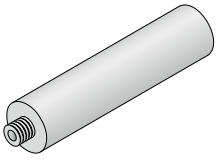	Fettkartusche Ersatz, 125 g, für Schmierset 909240 Cartouche de graisse remplacement, 125 g, pour kit de graissage 909240 Grease cartridge replacement, 125 g, for lubrication set 909240	5 Stk./pcs	**908007**
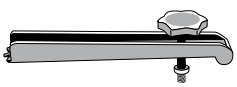	Aushebewerkzeug für Buchsen für Alu-Anschraubbänder 907670-73 Extracteur de douilles pour paumelles à visser alu 907670-73 Forcing tool (bushes) for alu screw-on hinges 907670-73	1 Stk./pce	**909207**

Verarbeitungshilfen Aides à la mise en œuvre Processing aids

Abbildung Figure Figure	Bezeichnung Désignation Designation	Verkaufseinheit Unité de vente Sales unit	Art. Nr. art. no. art. no.
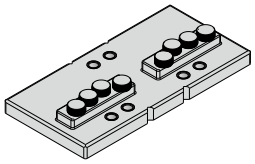	Bohrlehre Gabarit de perçage Drilling template Stahl-Anschraubband 2-teilig, Art. Nr. 907600/-17 3-teilig, Art. Nr. 907610/-16 Edelstahl-Anschraubband 2-teilig, Art. Nr. 907613 3-teilig, Art. Nr. 907612 Paumelle à visser en acier à 2 branches, art. no. 907600/-17 à 3 branches, art. no. 907610/-16 Paumelle à visser en acier inox à 2 branches, art. no. 907613 à 3 branches, art. no. 907612 Steel screw-on hinge in 2 parts, art. no. 907600/-17 in 3 parts, art. no. 907610/-16 Stainless steel screw-on hinge in 2 parts, art. no. 907613 in 3 parts, art. no. 907612	1 Stk/pce	**909152**
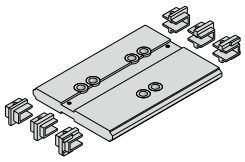	Bohrlehre Gabarit de perçage Drilling template Aluminium-Anschraubband 3-teilig, Art. Nr. 907670/907671/907672/907673 Paumelle à visser en aluminium à 3 branches, art. no. 907670/907671/907672/907673 Aluminium screw-on hinge in 3 parts, art. no. 907670/907671/907672/907673	1 Stk./pce	**909106**
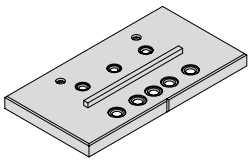	Bohrlehre Gabarit de perçage Drilling template Stahl-Anschraubband 2D, Art. Nr. 907618 Edelstahl-Anschraubband 2D, Art. Nr. 907611 Paumelle à visser en acier 2D, art. no. 907618 Paumelle à visser en acier inox 2D, art. no. 907611 Steel screw-on hinge 2D, art. no. 907618 Stainless steel screw-on hinge 2D, art. no. 907611	1 Stk/pce	**909116**
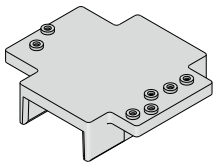	Bohrlehre Gabarit de perçage Drilling template Klemmknopf, Art. Nr. 906577/906578 Befestigungsfeder, Art.Nr. 906420/906421 bouton-pression, art. no. 906577/906578 ressort de fixation, art. no. 906420/906421 stud fastener, art. no. 906577/906578 fastening spring, art. no. 906420/906421	1 Stk./pce	**909104**
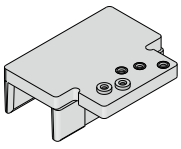	Bohrlehre Gabarit de perçage Drilling template Befestigungsfeder, Art. Nr. 906420/906421 Klemmknopf, Art. Nr. 906583 Klemmniete, Art. Nr. 906574 ressort de fixation, art. no. 906420/906421 bouton-pression, art. no. 906583 rivet de serrage, art. no. 906574 fastening spring, art. no. 906420/906421 stud fastener, art. no. 906583 clamping rivet, art. no. 906574	1 Stk/pce	**909105**

Verarbeitungshilfen Aides à la mise en œuvre Processing aids

Abbildung Figure Figure	Bezeichnung Désignation Designation	Verkaufseinheit Unité de vente Sales unit	Art. Nr. art. no. art. no.
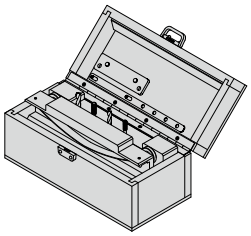	Bohrlehre zu Falzanschraubbänder 907650-57, 907680-81 inklusiv Bohrer 909219, 909220 und Gewindeformer 909221, 909222 Gabarit de perçage pour paumelles à visser 907650-57, 907680-81 mèche 909219, 909220 et taraud 909221, 909222 inclus Drilling template for screw-on hinges 907650-57, 907680-81 bit 909219, 909220 and tapper 909221, 909222 included	1 Stk/pce	**909110**
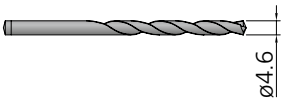	Ersatz Bohrer Ø 4.6mm zu Bohrlehre Art. Nr. 909110 Mèche de rechange Ø 4.6mm pour gabarit de perçage art. no. 909110 Replacement bit Ø 4.6mm for drilling template art. no. 909110	2 Stk/pcs	**909219**
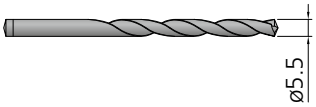	Ersatz Bohrer Ø 5.5mm zu Bohrlehre Art. Nr. 909110 Mèche de rechange Ø 5.5mm pour gabarit de perçage art. no. 909110 Replacement bit Ø 5.5mm for drilling template art. no. 909110	2 Stk/pcs	**909220**
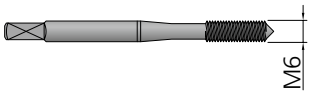	Ersatz Gewindeformer M6 zu Bohrlehre Art. Nr. 909110 Taraud de rechange M6 pour gabarit de perçage art. no. 909110 Replacement thread former M6 for drilling template art. no. 909110	1 Stk/pce	**909221**
	Ersatz Gewindeformer M5 zu Bohrlehre Art. Nr. 909110 Taraud de rechange M5 pour gabarit de perçage art. no. 909110 Replacement thread former M5 for drilling template art. no. 909110	1 Stk/pce	**909222**
	Hebeschlüssel für verdeckt liegendes Band, Art. Nr. 907740 Clé de réglage pour paumelle cachée, art. no. 907740 Hoist-key to adjust concealed hinge, art. no. 907740	1 Stk/pce	**909211**

Verarbeitungshilfen Aides à la mise en œuvre Processing aids

Abbildung Figure Figure	Bezeichnung Désignation Designation	Verkaufseinheit Unité de vente Sales unit	Art. Nr. art. no. art. no.
	Bohrschrauben-Setzgerät (230 V) komplett, inklusive Koffer Appareil à poser les vis autotaraudeuses (230 V) complet, avec coffret Power driver for self-cutting screws (230 V) complete incl. case	1 Stk/pce	**909203**
	Schrauben-Vorsatzgerät (Ersatz) Adaptateur pour tournevis (rechange) Power driver adapter (replacement)	1 Stk/pce	**909204**
	Schrauben-Einsatz (passend zu Art. Nr. 909203) Jeu de tournevis (pour art. no. 909203) Screwdriver bit (fitting art. no. 909203)	2 Stk/pcs	**909205**
	Set Spiralbohrer Spiralbohrer Ø 4 mm mit Sechskantschaft, inkl. Montageanleitung Kit Mèche hélicoïdal mèche hèlicoïdal Ø 4 mm avec tige à six pans, avec instructions de montage Spiral bit set spiral bit Ø 4 mm with hex shaft, incl. fitting instruction	1 Stk/pce	**909216**
	Spiralbohrer Ø 4 mm mit Sechskantschaft Mèche hélicoïdal Ø 4 mm avec tige à six pans Spiral bit Ø 4 mm with hex shaft	5 Stk/pcs	**909217**

Verarbeitungshilfen Aides à la mise en œuvre Processing aids

Abbildung Figure Figure	Bezeichnung Désignation Designation	Verkaufseinheit Unité de vente Sales unit	Art. Nr. art. no. art. no.
	Einrollwerkzeug für Dichtung Art. Nr. 985304, 985305, 985315, 985319 Rouleau pour joint art. no. 985304, 985305, 985315, 985319 Rolling tool for seal art. no. 985304, 985305, 985315, 985319	1 Stk./pce	**989000**
	Einrollwerkzeug für Dichtung Art. Nr. 985303, 985320 Rouleau pour joint art. no. 985303, 985320 Rolling tool for seal art. no. 985303, 985320	1 Stk./pce	**909007**
	Zuschnittwerkzeug Anschlagdichtung Art. Nr. 985301 Outil de découpe pour joint de butée porte art. no. 985301 Cutting tool for door buffer seal art. no. 985301	1 Stk./pce	**989415**
	Ersatzklingen Lames de rechange Replacement blades	2 Stk./pcs	**989416**
	Zuschnittwerkzeug Entwässerung Outil de découpe pour évacuation d'eau Cutting tool drainage	1 Stk./pce	**989411**
	Ersatz Lochklingen Lames de rechange Replacement blades	4 Stk./pcs	**989413**
	Schweisstisch für Rahmen forster CREASWISS Table à souder pour cadre forster CREASWISS Welding table for frames forster CREASWISS	auf Anfrage sur demande on request	

Verarbeitungshilfen Aides à la mise en œuvre Processing aids

Abbildung Figure Figure	Bezeichnung Désignation Designation	Verkaufseinheit Unité de vente Sales unit	Art. Nr. art. no. art. no.
	Starter-Kit für Gehrungsschleifen von CrNi-Profilen Appareils et materiels de ponçage pour profilés en acier inox Toolings and materials for stainless steel profiles	1 Kit	**909005**
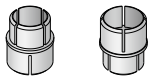	Abdeckkappen für Anschweissbänder und Falzanschraubbänder Lackierschutz, wiederverwendbar Bouchons de protection pour paumelles à souder et paumelles à visser Protection pour laquage réutilisable Cover caps for weld-on hinges and screw-on hinges Coat-protective, reusable	60 Stk./pcs	**907064**
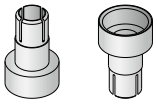	Abdeckkappen für Anschweissband Art. Nr. 907667, 907668 Lackierschutz, wiederverwendbar Bouchons de protection pour paumelles à souder art. no. 907667, 907668 Protection pour laquage réutilisable Cover caps for weld-on hinge art. no. 907667, 907668 Coat-protective, reusable	60 Stk./pcs	**907065**
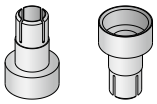	Abdeckkappen für Anschraubbänder Art. Nr. 907680, 907681 Lackierschutz, wiederverwendbar Bouchons de protection pour paumelles à visser art. no. 907680, 907681 Protection pour laquage, réutilisable Cover caps for weld-on hinges art. no. 907680, 907681 Coat-protective, re-usable	50 Stk./pcs	**900265**
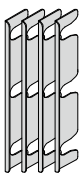	Distanzplatten für Falzanschraubbänder 987680/987681, Ersatz Plaques de distance pour paumelles à visser 987680/987681, remplacement Distance plates for screw-on hinges 987680/987681, replacement	4 Stk./pcs	**907027**

Systemschnitte | Coupes du système | System sections

Details Rahmenverbreiterung - siehe Kapitel 5
Détails d'elargissement de cadre - voir chapitre 5
Details of frame enlargement - see chapter 5

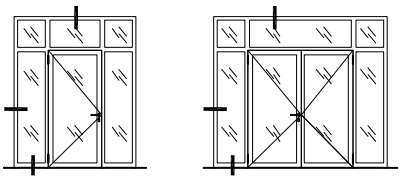

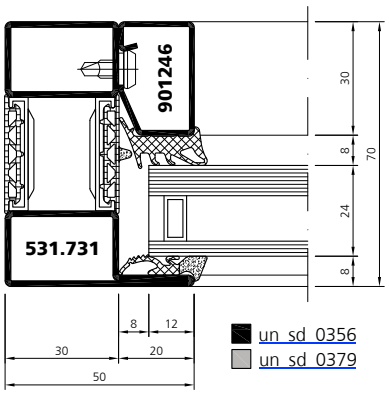

WK CR RC 1

RC 2

RC 3

un_sd_0356
un_sd_0379

un_sd_0235
un_sd_0305

un_sd_0236
un_sd_0315

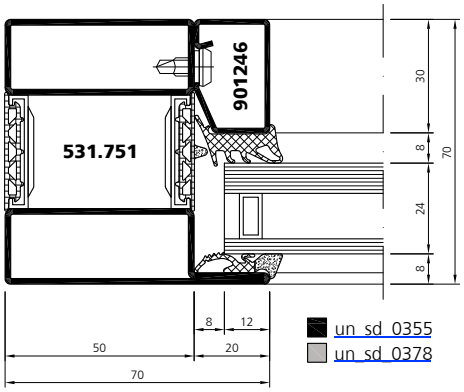

WK CR RC 1

RC 2

RC 3

un_sd_0355
un_sd_0378

un_sd_0237
un_sd_0304

un_sd_0238
un_sd_0314

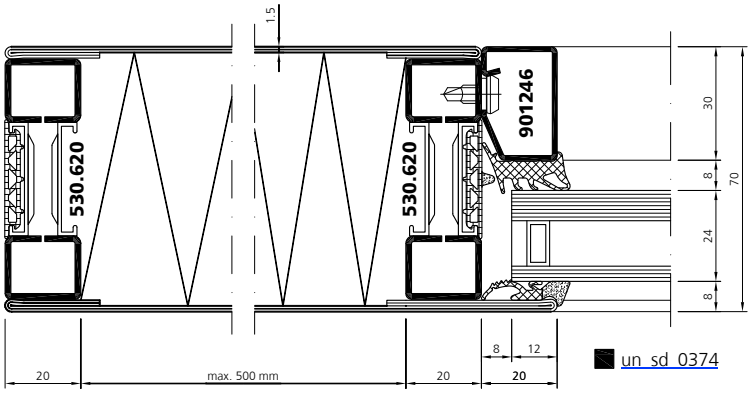

WK CR RC 1

RC 2

RC 3

un_sd_0374

un_sd_0321

un_sd_0341

VUT 03/19

Systemschnitte | Coupes du système | System sections

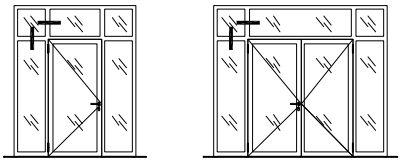

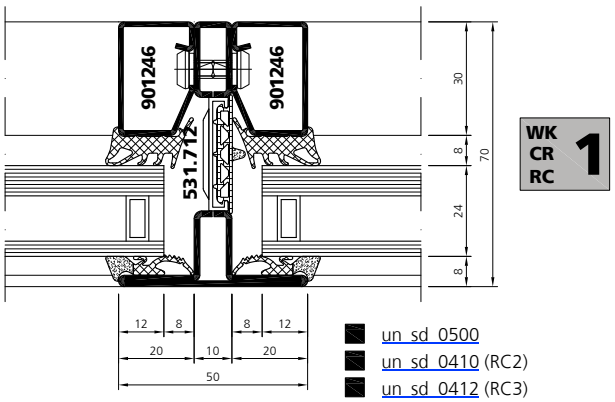

WK CR RC 1

un_sd_0500
un_sd_0410 (RC2)
un_sd_0412 (RC3)

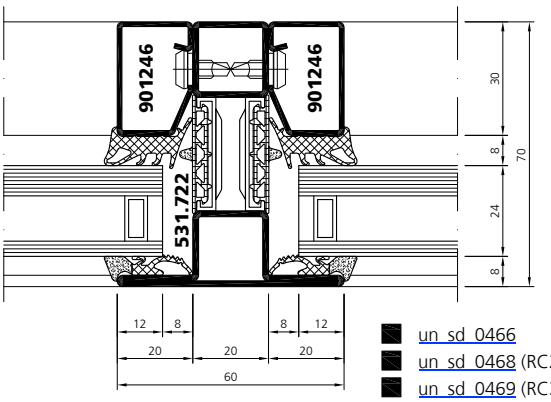

WK CR RC 1

un_sd_0466
un_sd_0468 (RC2)
un_sd_0469 (RC3)

WK CR RC 1

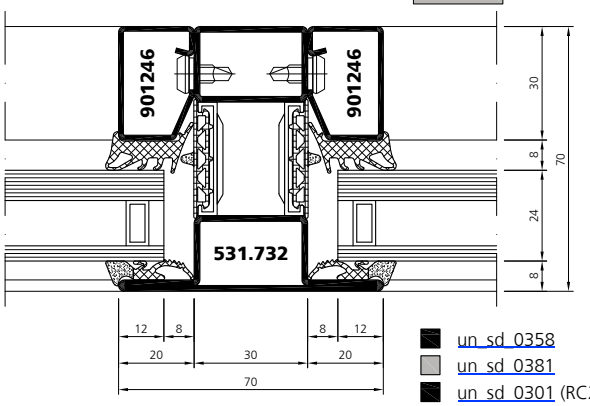

un_sd_0358
un_sd_0381
un_sd_0301 (RC2)
un_sd_0307 (RC2)
un_sd_0311 (RC3)
un_sd_0318 (RC3)

WK CR RC 1

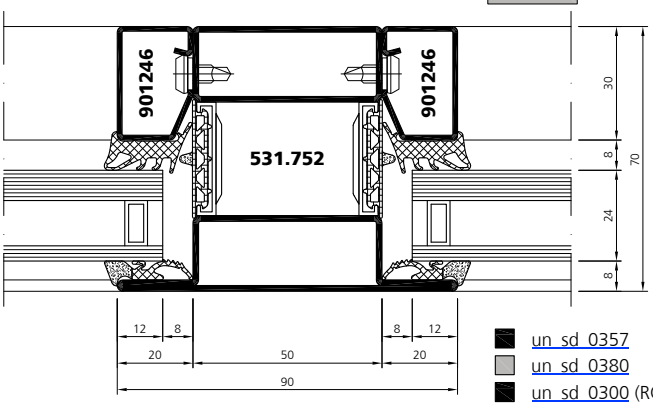

un_sd_0357
un_sd_0380
un_sd_0300 (RC2)
un_sd_0306 (RC2)
un_sd_0310 (RC3)
un_sd_0316 (RC3)

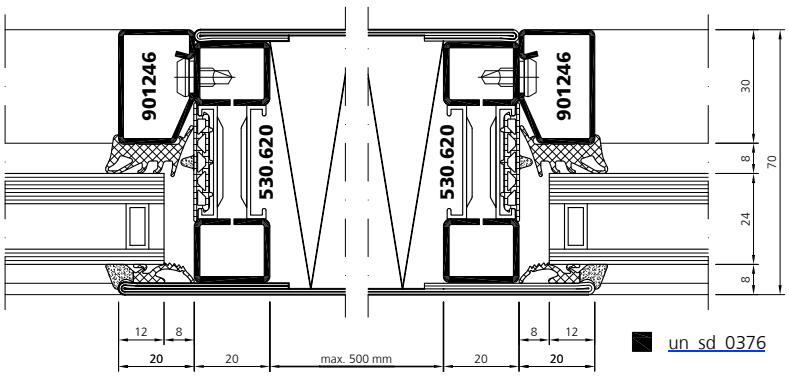

WK CR RC 1 | RC 2 | RC 3

un_sd_0376 | un_sd_0323 | un_sd_0343

Systemschnitte | Coupes du système | System sections

Details Rahmenverbreiterung - siehe Kapitel 5
Détails d'elargissement de cadre - voir chapitre 5
Details of frame enlargement - see chapter 5

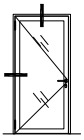

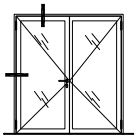

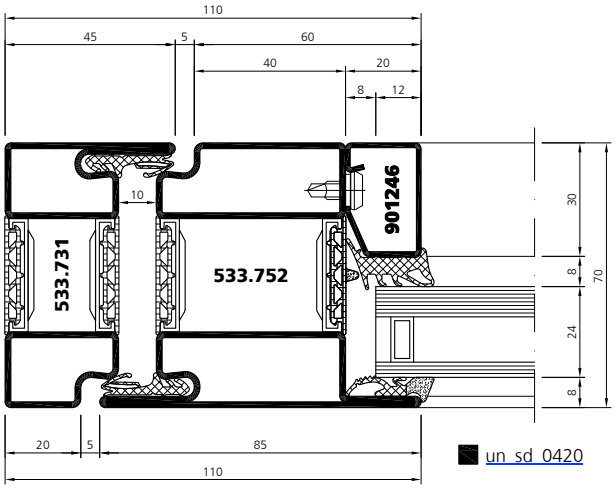

WK CR RC 1 | RC 2 | RC 3

un_sd_0420 | un_sd_0421 | un_sd_0422

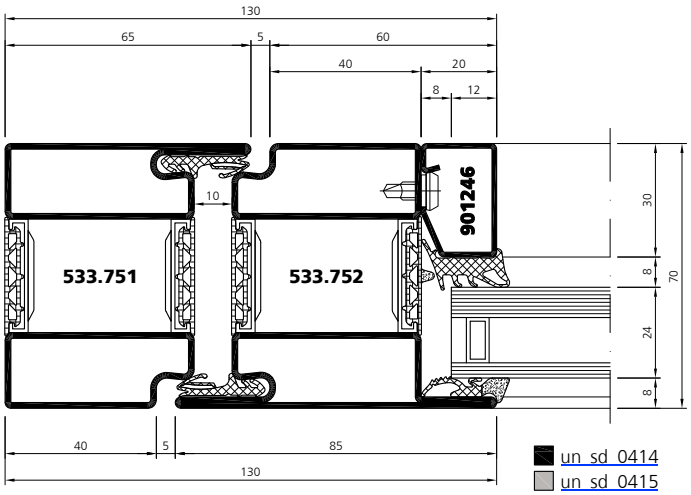

WK CR RC 1 | RC 2 | RC 3

un_sd_0414 | un_sd_0416 | un_sd_0418
un_sd_0415 | un_sd_0417 | un_sd_0419

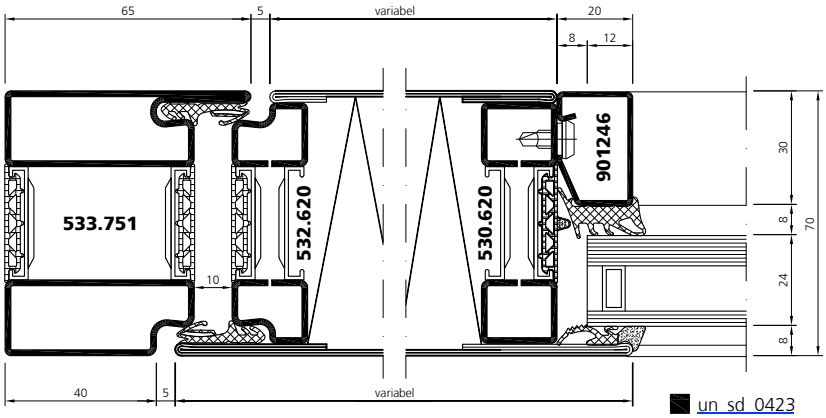

WK CR RC 1 | RC 2 | RC 3

un_sd_0423 | un_sd_0424 | un_sd_0425

Systemschnitte | Coupes du système | System sections

Details Rahmenverbreiterung - siehe Kapitel 5
Détails d'elargissement de cadre - voir chapitre 5
Details of frame enlargement - see chapter 5

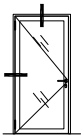
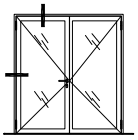

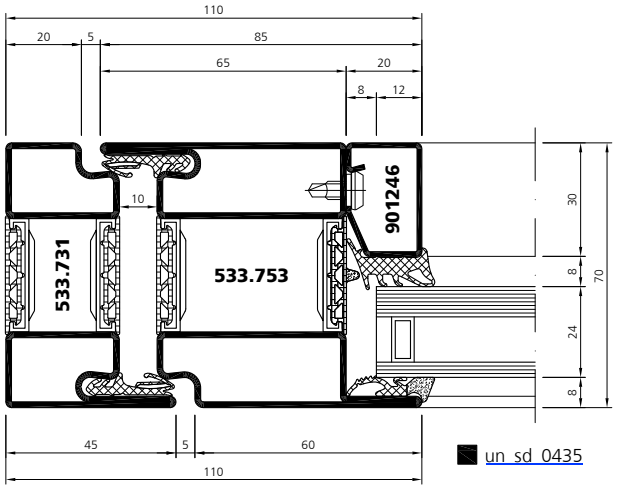

WK CR RC 1 | RC 2 | RC 3

un_sd_0435 | un_sd_0436 | un_sd_0437

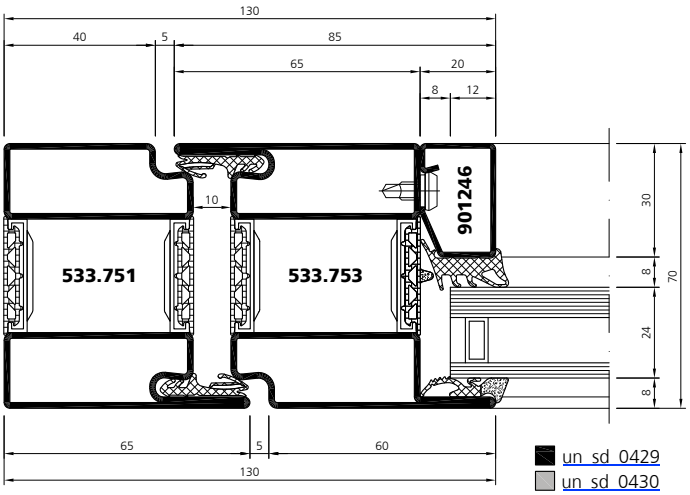

WK CR RC 1 | RC 2 | RC 3

un_sd_0429 | un_sd_0431 | un_sd_0433
un_sd_0430 | un_sd_0432 | un_sd_0434

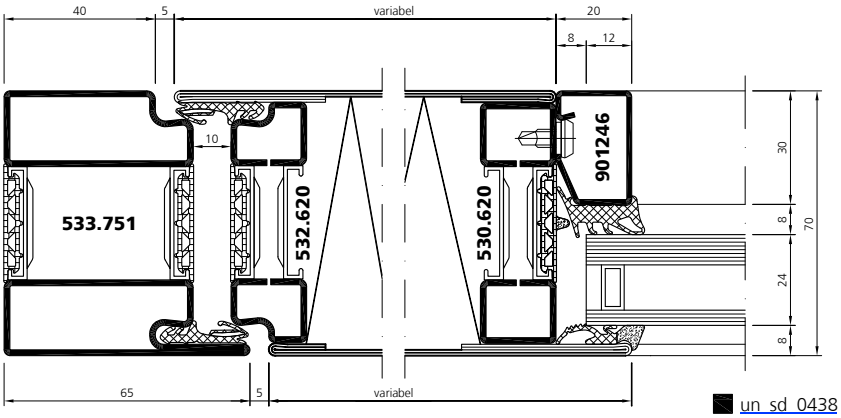

WK CR RC 1 | RC 2 | RC 3

un_sd_0438 | un_sd_0439 | un_sd_0440

Systemschnitte | Coupes du système | System sections

Details Rahmenverbreiterung - siehe Kapitel 5
Détails d'elargissement de cadre - voir chapitre 5
Details of frame enlargement - see chapter 5

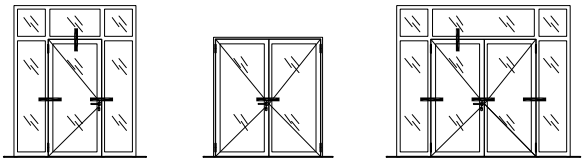

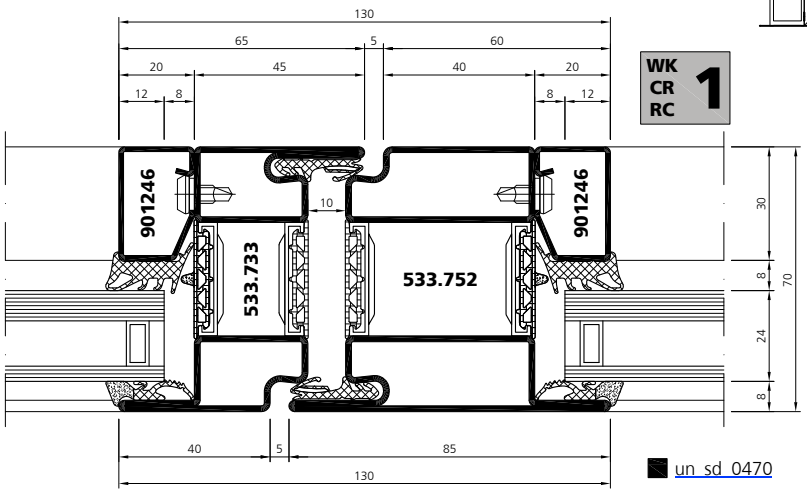

WK CR RC 1

RC 2 RC 3

un_sd_0470

un_sd_0471 un_sd_0472

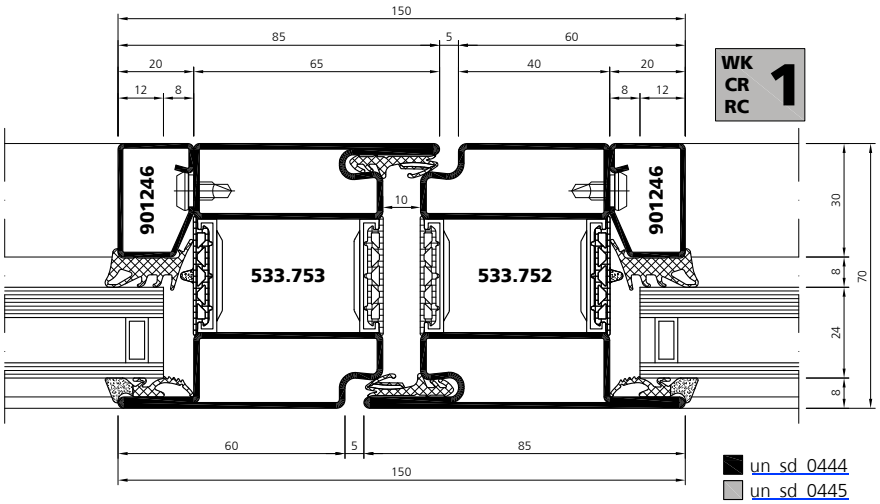

WK CR RC 1

RC 2 RC 3

un_sd_0446 un_sd_0448
un_sd_0447 un_sd_0449

un_sd_0444
un_sd_0445

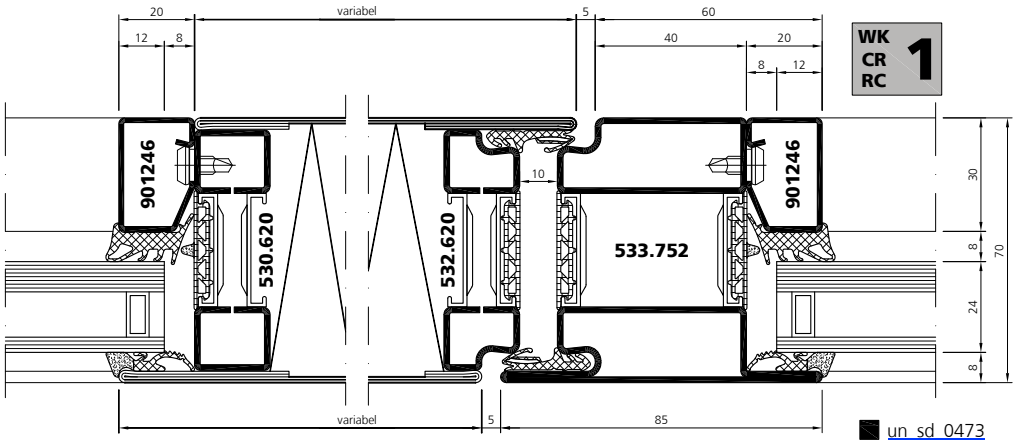

WK CR RC 1

RC 2 RC 3

un_sd_0473

un_sd_0474 un_sd_0475

VUT 03/19

Systemschnitte | Coupes du système | System sections

Details Rahmenverbreiterung - siehe Kapitel 5
Détails d'elargissement de cadre - voir chapitre 5
Details of frame enlargement - see chapter 5

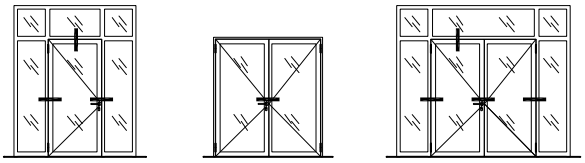

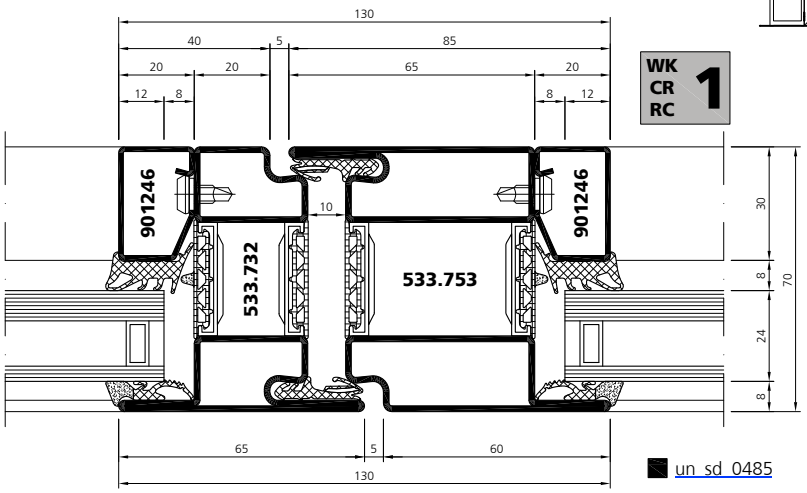

WK CR RC 1

RC 2 RC 3

un_sd_0485

un_sd_0486 un_sd_0487

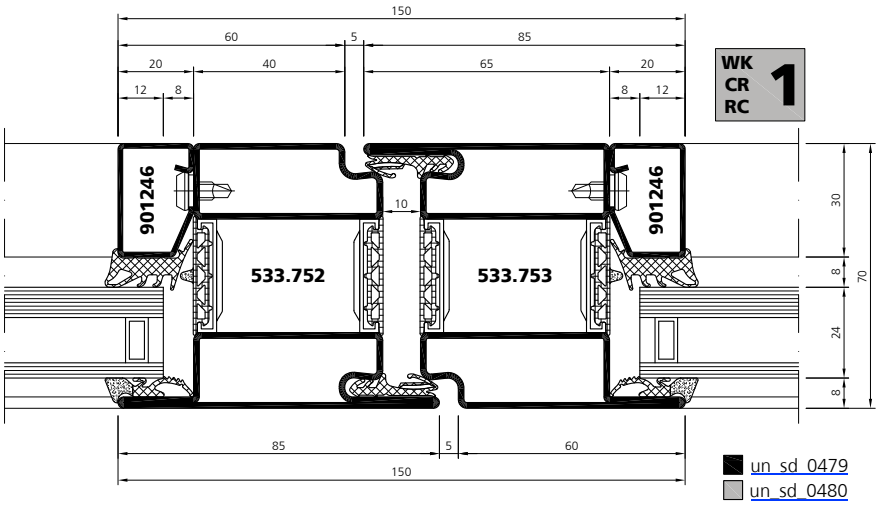

WK CR RC 1

RC 2 RC 3

un_sd_0481 un_sd_0483
un_sd_0482 un_sd_0484

un_sd_0479
un_sd_0480

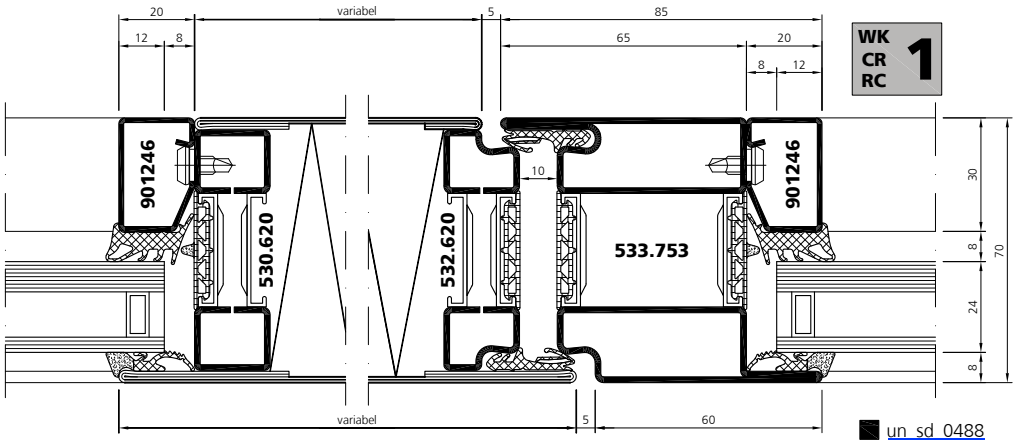

WK CR RC 1

RC 2 RC 3

un_sd_0488

un_sd_0489 un_sd_0490

VUT 03/19

Systemschnitte | Coupes du système | System sections

Details Rahmenverbreiterung - siehe Kapitel 5
Détails d'elargissement de cadre - voir chapitre 5
Details of frame enlargement - see chapter 5

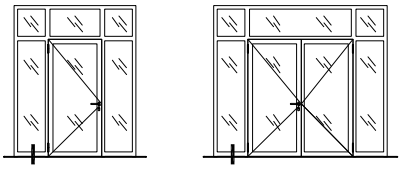

RC 2 RC 3

un_sd_0239 un_sd_0240
un_sd_0241 un_sd_0242

RC 2 RC 3

un_sd_0511 un_sd_0512

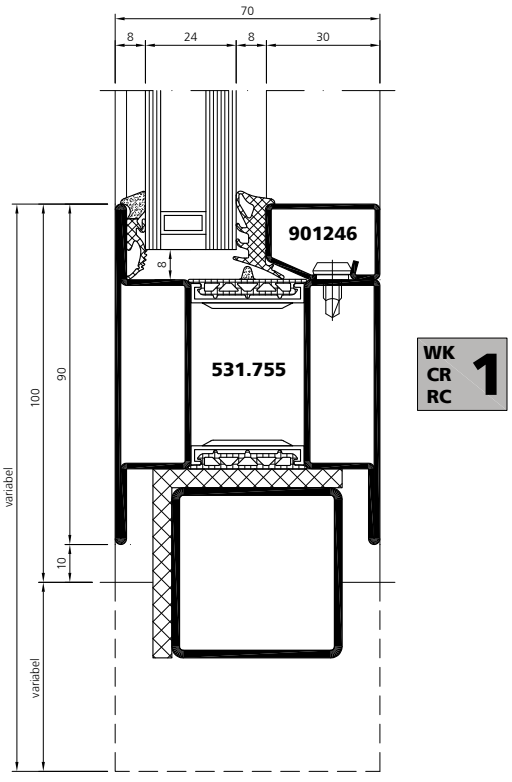

un_sd_0508
un_sd_0509

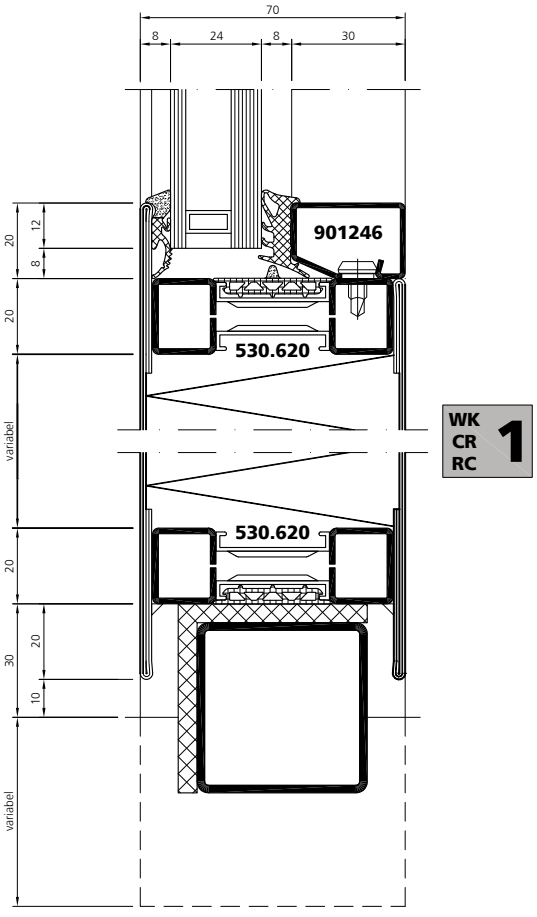

un_sd_0510

Systemschnitte

Coupes du système

System sections

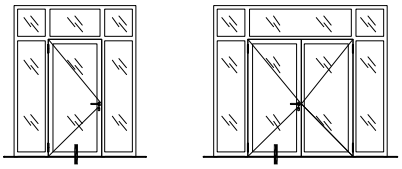

RC 2 RC 3

RC 2 RC 3

un_sd_0518 un_sd_0520
un_sd_0519 un_sd_0521

un_sd_0523 un_sd_0524

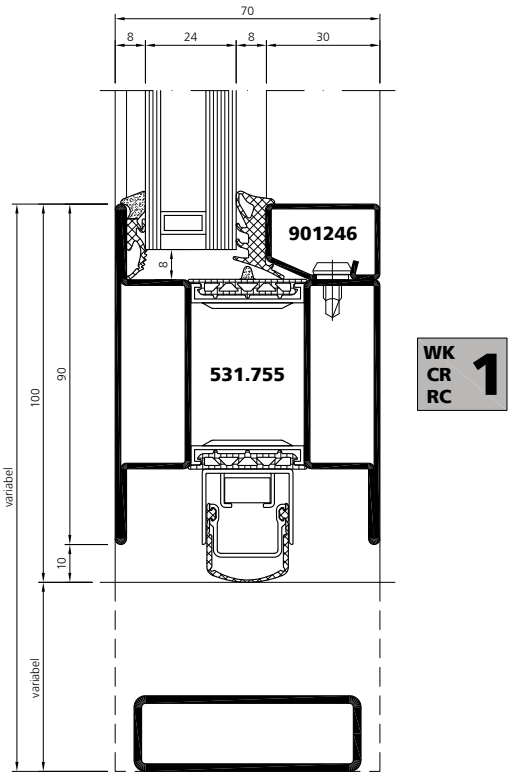

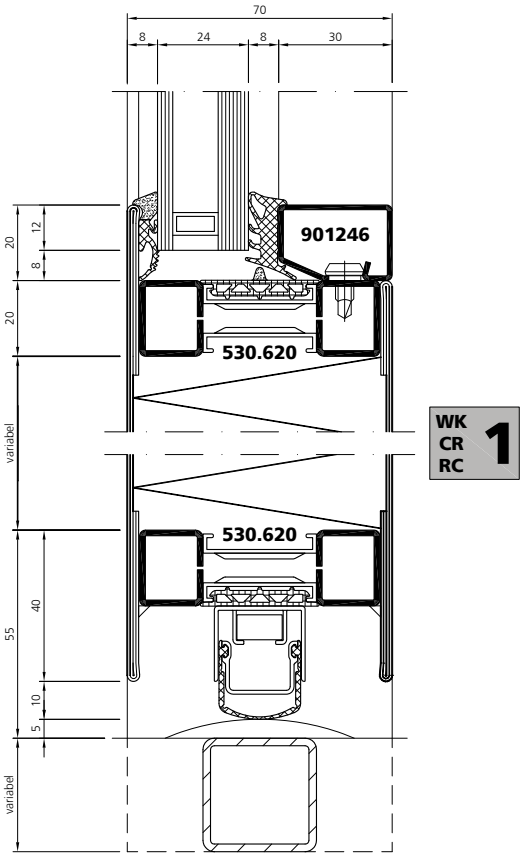

un_sd_0516
un_sd_0517

un_sd_0522

Systemschnitte | Coupes du système | System sections

Details Rahmenverbreiterung - siehe Kapitel 5
Détails d'elargissement de cadre - voir chapitre 5
Details of frame enlargement - see chapter 5

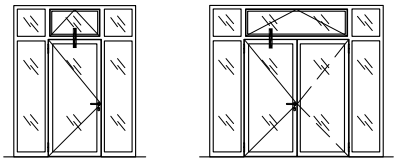

RC 2 RC 3

un_sd_0303 un_sd_0313
un_sd_0309 un_sd_0320

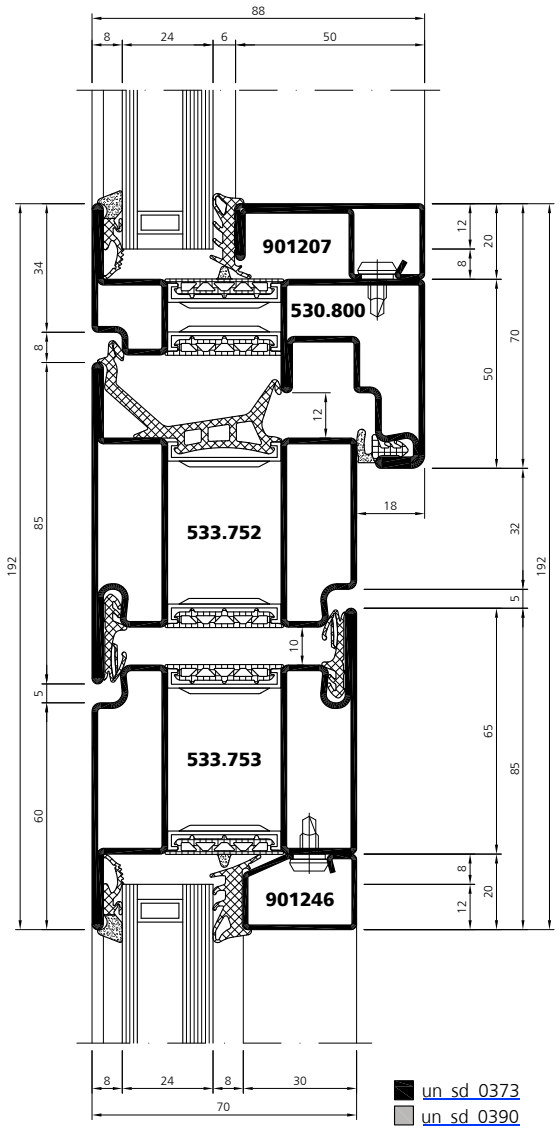

WK CR RC 1

Übersicht Systempläne	Tableau des plans du système	Synopsis of system plans
1 einflügelige Tür	porte à un vantail	single leaved door
2 • mit Seitenteil	• avec partie latérale fixe	• with screen abutment
3 • mit zwei Seitenteilen	• avec deux parties latérales fixes	• with 2 screen abutments
4 • mit Oberlicht	• avec imposte	• with fanlight
5 • mit Oberlicht und Seitenteil	• avec imposte et partie latérale fixe	• with fanlight and screen abutment
6 • mit Oberlicht und zwei Seitenteilen	• avec imposte et deux parties latérales fixes	• with fanlight and 2 screen abutments
7 zweiflügelige Tür	porte à deux vantaux	double leaved door
8 • mit Seitenteil	• avec partie latérale fixe	• with screen abutment
9 • mit zwei Seitenteilen	• avec deux parties latérales fixes	• with 2 screen abutments
10 • mit Oberlicht	• avec imposte	• with fanlight
11 • mit Oberlicht und Seitenteil	• avec imposte et partie latérale fixe	• with fanlight and screen abutment
12 • mit Oberlicht und zwei Seitenteilen	• avec imposte et deux parties latérales fixes	• with fanlight and 2 screen abutments
13 Festverglasung	vitrage fixe	fixed glazing
14 einflügelige verblechte Tür mit Oberlicht und Seitenteil	porte en tôle à 1 vantail avec imposte et partie latérale fixe	single leaved metal sheet door with fanlight and screen abutment
15 zweiflügelige verblechte Tür mit Oberlicht und Seitenteil	porte en tôle à deux vantaux avec imposte et partie latérale fixe	double leaved metal sheet door with fanlight and screen abutment

Stahl / Acier / steel

Edelstahl / Acier inox / stainless steel

1

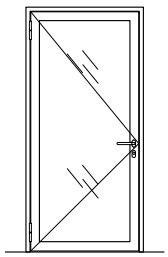

un_sp_0240
un_sp_0254

2

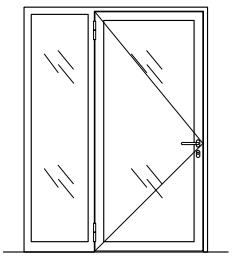

un_sp_0242
un_sp_0256

3

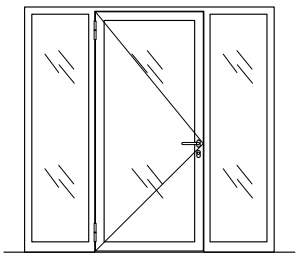

un_sp_0244
un_sp_0258

4

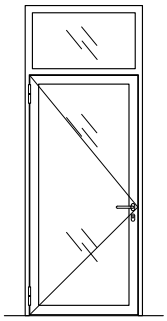

un_sp_0241
un_sp_0255

5

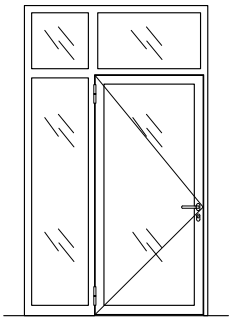

un_sp_0243
un_sp_0257

6

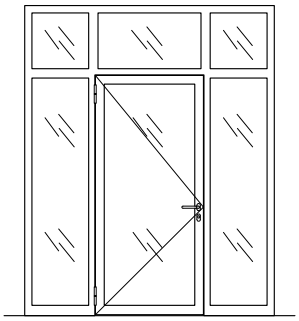

un_sp_0245
un_sp_0259

Übersicht Systempläne | Tableau des plans du système | Synopsis of system plans

7

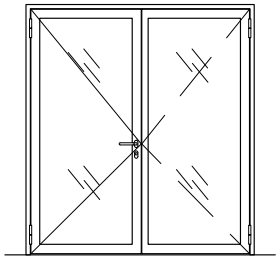

un_sp_0247
un_sp_0260

8

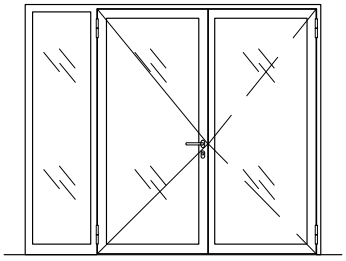

un_sp_0249
un_sp_0262

9

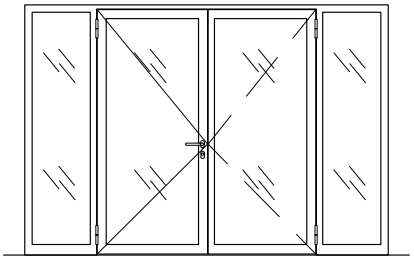

un_sp_0251
un_sp_0264

10

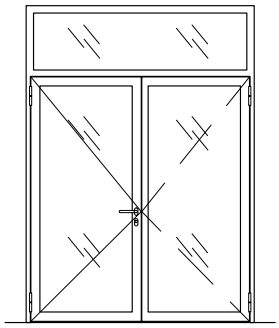

un_sp_0248
un_sp_0261

11

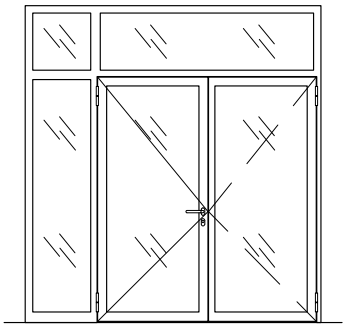

un_sp_0250
un_sp_0263

12

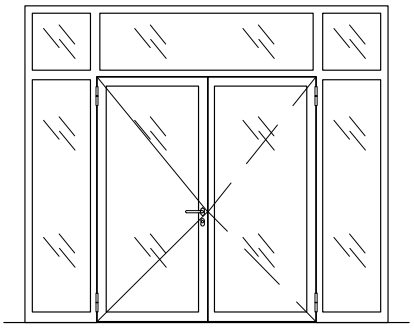

un_sp_0252
un_sp_0265

13

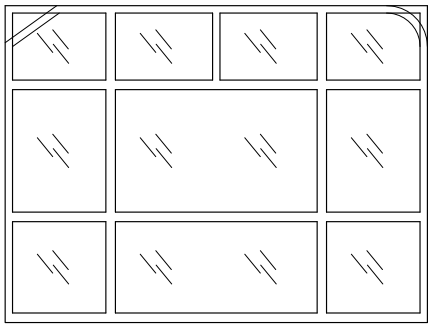

un_sp_0226
un_sp_0225

14

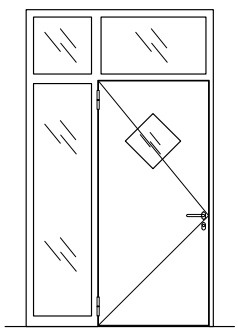

un_sp_0246

15

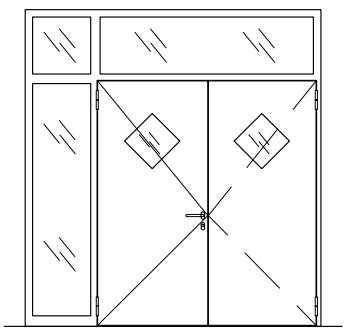

un_sp_0253

Übersicht Systempläne

1	einflügelige Tür
2	• mit Seitenteil
3	• mit zwei Seitenteilen
4	• mit Oberlicht
5	• mit Oberlicht und Seitenteil
6	• mit Oberlicht und zwei Seitenteilen
7	zweiflügelige Tür
8	• mit Seitenteil
9	• mit zwei Seitenteilen
10	• mit Oberlicht
11	• mit Oberlicht und Seitenteil
12	• mit Oberlicht und zwei Seitenteilen
13	Festverglasung
14	• einflügelige Blechtür mit Oberlicht und Seitenteil
15	• zweiflügelige Blechtür mit Oberlicht und Seitenteil

Tableau des plans du système

porte à un vantail
• avec partie latérale fixe
• avec deux parties latérales fixes
• avec imposte
• avec imposte et partie latérale fixe
• avec imposte et deux parties latérales fixes
porte à deux vantaux
• avec partie latérale fixe
• avec deux parties latérales fixes
• avec imposte
• avec imposte et partie latérale fixe
• avec imposte et deux parties latérales fixes
vitrage fixe
• porte tôlée à un vantail avec imposte et partie latérale fixe
• porte tôlée à deux vantaux avec imposte et partie latérale fixe

Synopsis of system plans

single-leaved door
• with screen abutment
• with 2 screen abutments
• with fanlight
• with fanlight and screen abutment
• with fanlight and 2 screen abutments
double-leaved door
• with screen abutment
• with 2 screen abutments
• with fanlight
• with fanlight and screen abutment
• with fanlight and 2 screen abutments
fixed glazing
• single-leaved metal sheet door with fanlight and screen abutment
• double-leaved metal sheet door with fanlight and screen abutment

Stahl / Acier / Steel

Edelstahl / Acier inox / Stainless steel

1

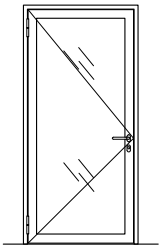

un_sp_0101
un_sp_0131

2

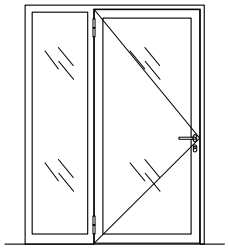

un_sp_0105
un_sp_0135

3

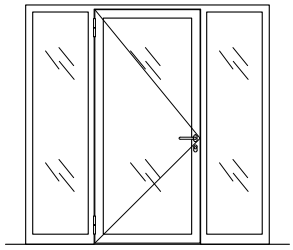

un_sp_0109
un_sp_0139

4

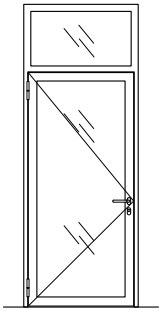

un_sp_0103
un_sp_0133

5

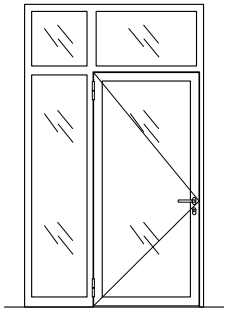

un_sp_0107
un_sp_0137

6

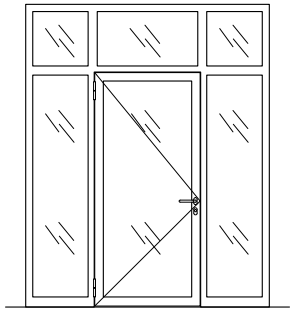

un_sp_0111
un_sp_0141

Übersicht Systempläne | Tableau des plans du système | Synopsis of system plans

7

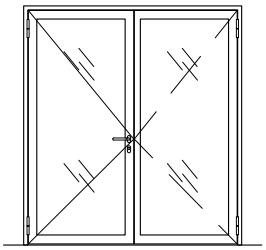

un_sp_0113
un_sp_0143

8

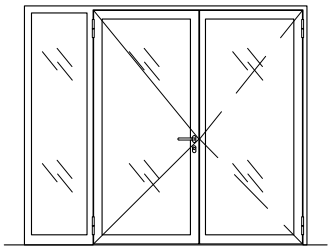

un_sp_0117
un_sp_0147

9

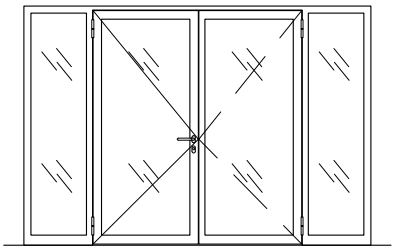

un_sp_0121
un_sp_0151

10

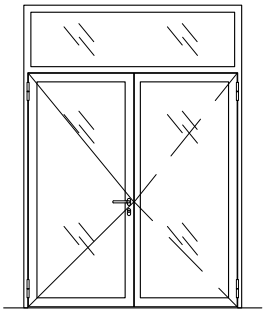

un_sp_0115
un_sp_0145

11

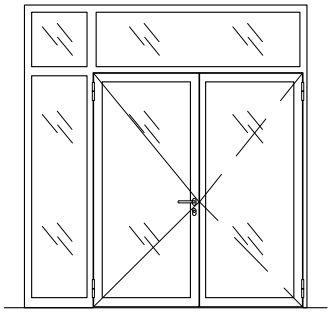

un_sp_0119
un_sp_0149

12

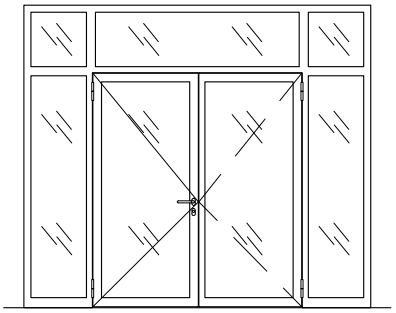

un_sp_0123
un_sp_0153

13

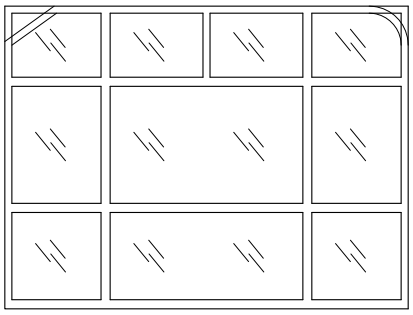

un_sp_0125
un_sp_0155

14

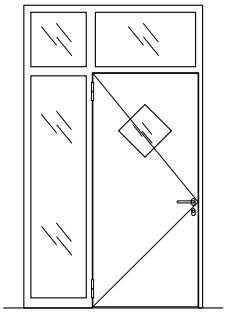

un_sp_0127

15

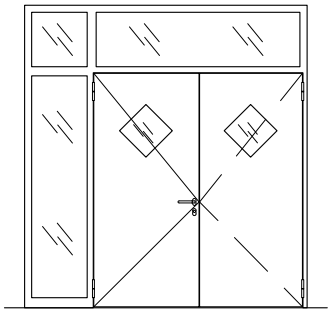

un_sp_0129

Übersicht Systempläne

1	einflügelige Tür
2	• mit Seitenteil
3	• mit zwei Seitenteilen
4	• mit Oberlicht
5	• mit Oberlicht und Seitenteil
6	• mit Oberlicht und zwei Seitenteilen
7	zweiflügelige Tür
8	• mit Seitenteil
9	• mit zwei Seitenteilen
10	• mit Oberlicht
11	• mit Oberlicht und Seitenteil
12	• mit Oberlicht und zwei Seitenteilen
13	Festverglasung
14	• einflügelige Blechtür mit Oberlicht und Seitenteil
15	• zweiflügelige Blechtür mit Oberlicht und Seitenteil

Tableau des plans du système

porte à un vantail
- avec partie latérale fixe
- avec deux parties latérales fixes
- avec imposte
- avec imposte et partie latérale fixe
- avec imposte et deux parties latérales fixes

porte à deux vantaux
- avec partie latérale fixe
- avec deux parties latérales fixes
- avec imposte
- avec imposte et partie latérale fixe
- avec imposte et deux parties latérales fixes

vitrage fixe
- porte tôlée à un vantail avec imposte et partie latérale fixe
- porte tôlée à deux vantaux avec imposte et partie latérale fixe

Synopsis of system plans

single-leaved door
- with screen abutment
- with 2 screen abutments
- with fanlight
- with fanlight and screen abutment
- with fanlight and 2 screen abutments

double-leaved door
- with screen abutment
- with 2 screen abutments
- with fanlight
- with fanlight and screen abutment
- with fanlight and 2 screen abutments

fixed glazing
- single-leaved metal sheet door with fanlight and screen abutment
- double-leaved metal sheet door with fanlight and screen abutment

Stahl / Acier / Steel

Edelstahl / Acier inox / Stainless steel

1

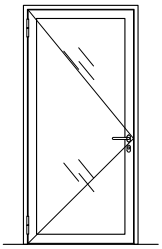

un_sp_0100
un_sp_0130

2

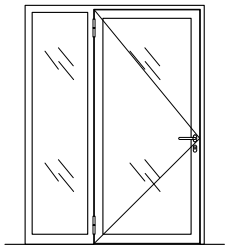

un_sp_0104
un_sp_0134

3

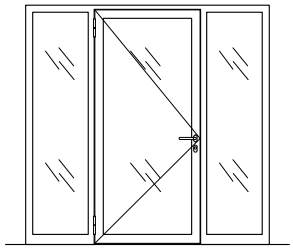

un_sp_0108
un_sp_0138

4

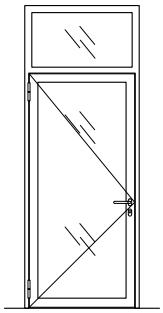

un_sp_0102
un_sp_0132

5

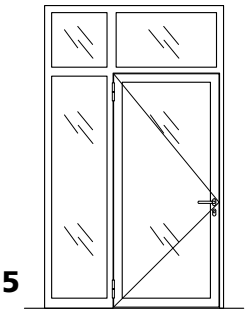

un_sp_0106
un_sp_0136

6

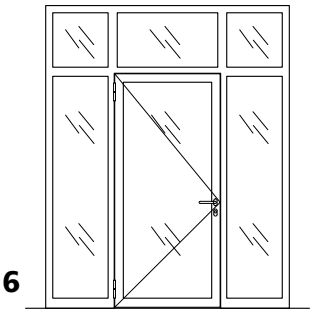

un_sp_0110
un_sp_0140

Übersicht Systempläne | Tableau des plans du système | Synopsis of system plans

7

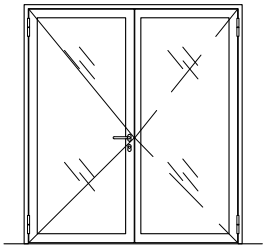

un_sp_0112
un_sp_0142

8

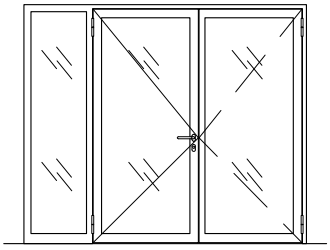

un_sp_0116
un_sp_0146

9

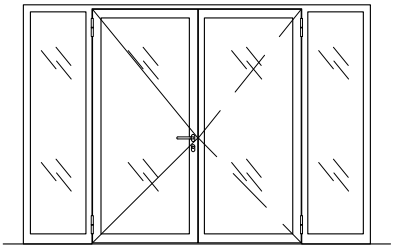

un_sp_0120
un_sp_0150

10

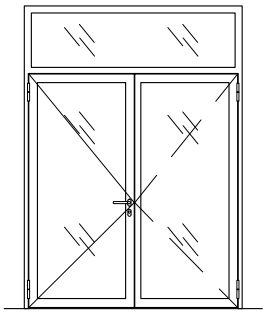

un_sp_0114
un_sp_0144

11

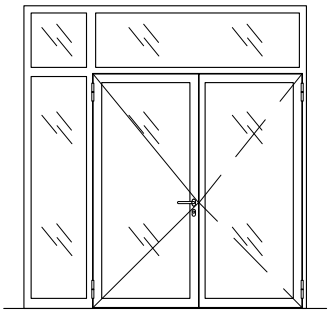

un_sp_0118
un_sp_0148

12

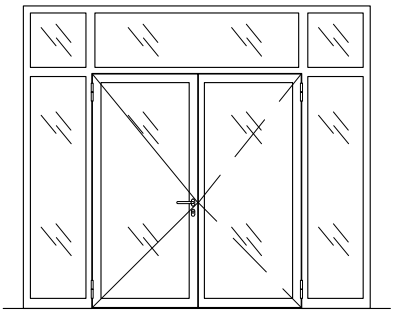

un_sp_0122
un_sp_0152

13

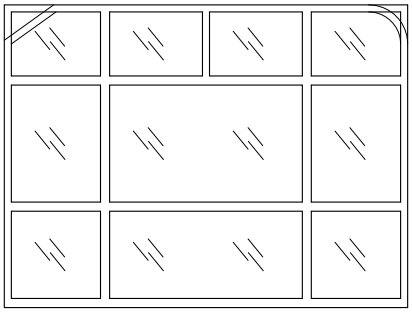

un_sp_0124
un_sp_0154

14

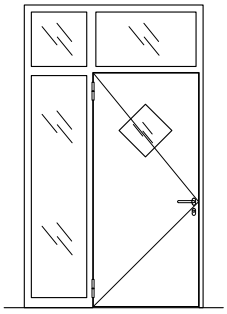

un_sp_0126

15

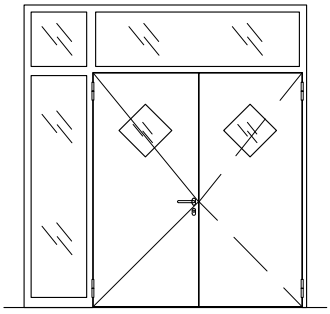

un_sp_0128

VUT 03/19

Systemplan | Plan du système | System plan

un_sp_0243
un_sp_0257

A - A

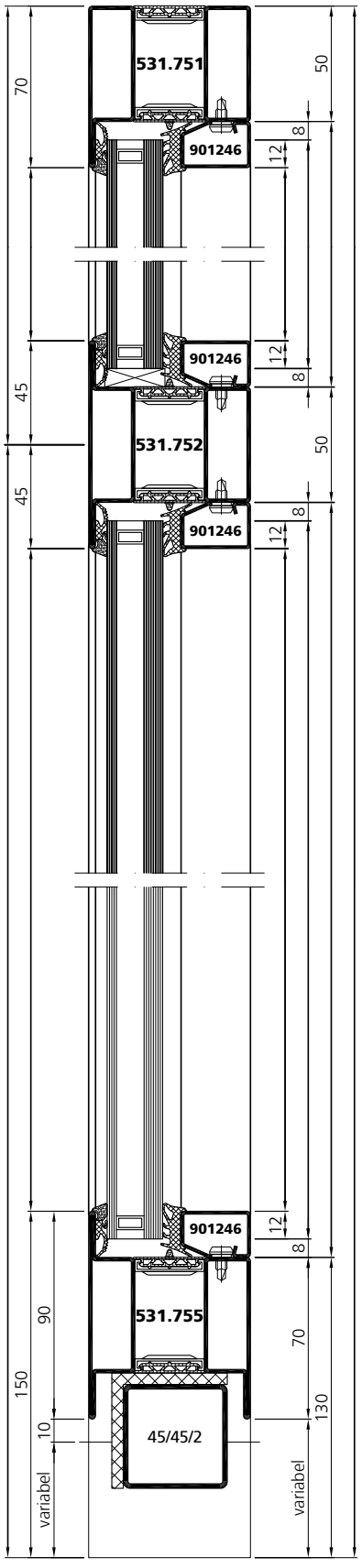

B - B

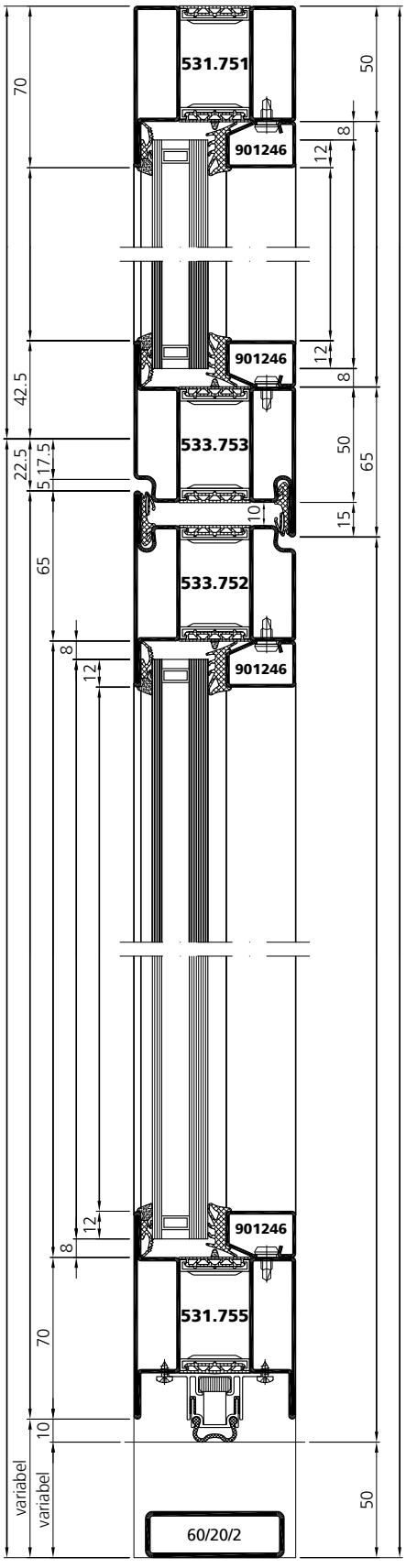

VUT 03/19

Systemplan | Plan du système | System plan

un_sp_0243
un_sp_0257

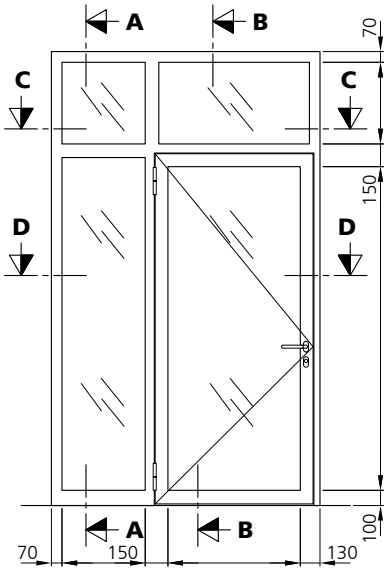

C - C

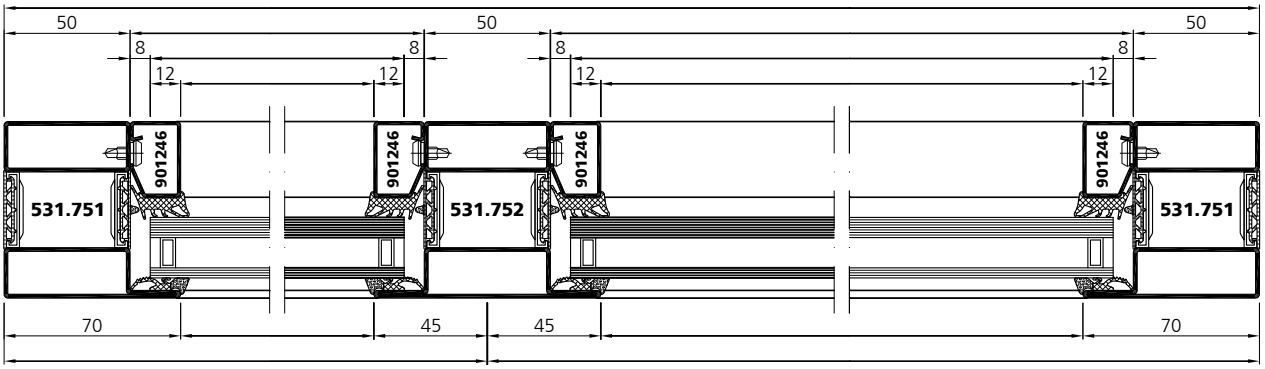

D - D

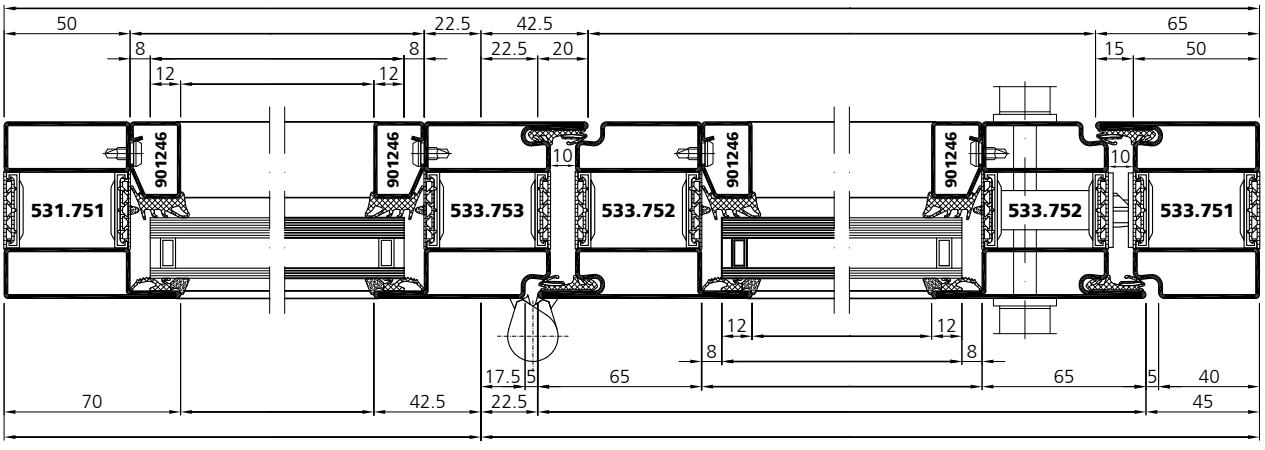

VUT 03/19

Systemplan | Plan du système | System plan

un_sp_0245
un_sp_0259

A - A

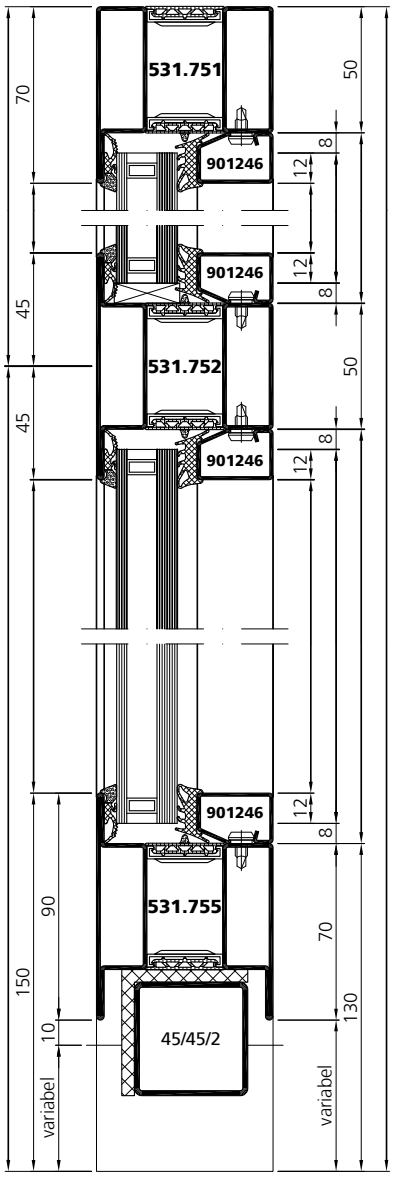

B - B

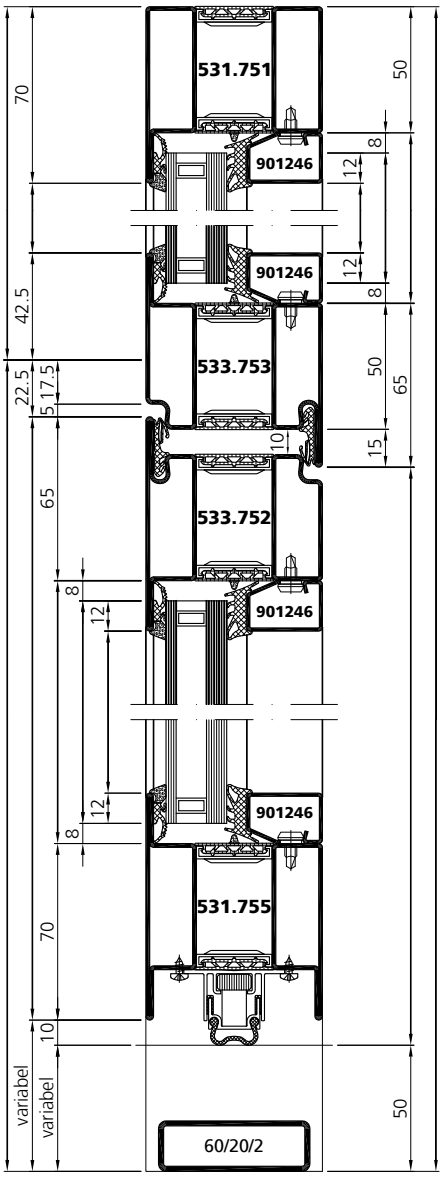

D - D

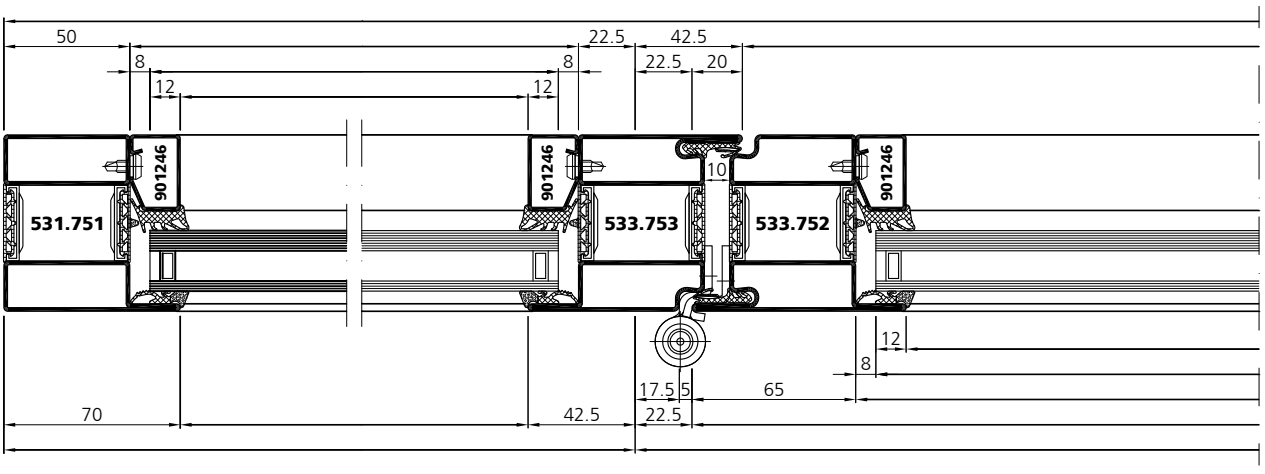

VUT 03/19

Systemplan | Plan du système | System plan

un_sp_0245
un_sp_0259

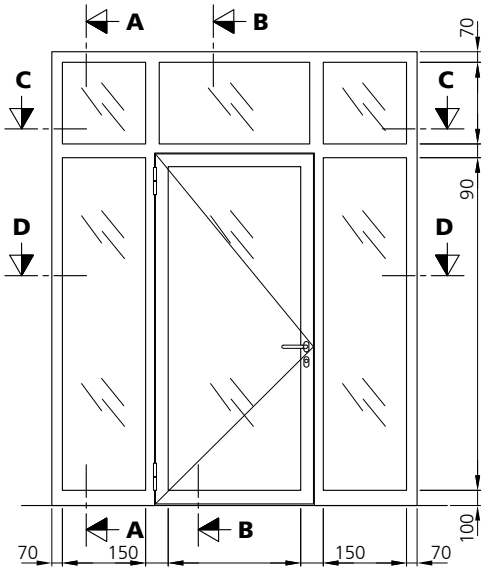

C - C

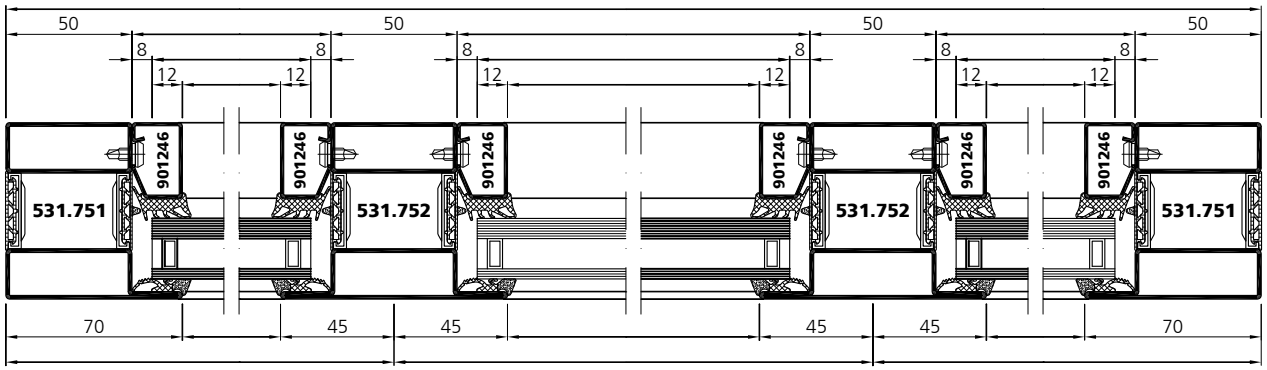

D - D

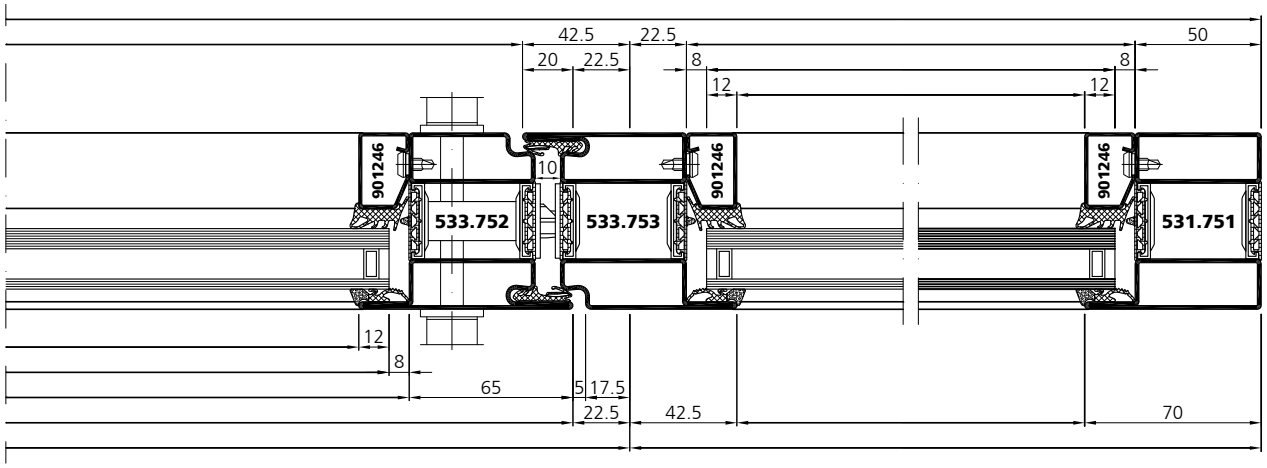

VUT 03/19

Systemplan | Plan du système | System plan

un_sp_0252
un_sp_0265

A - A

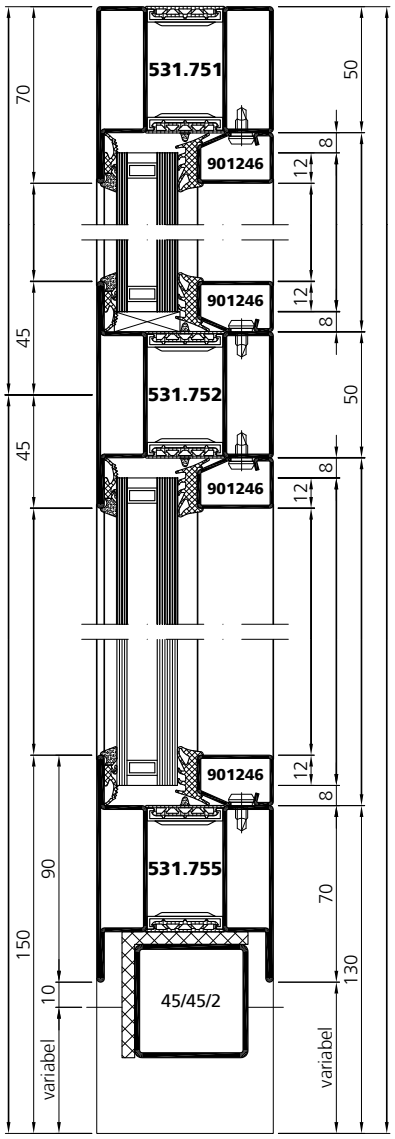

B - B

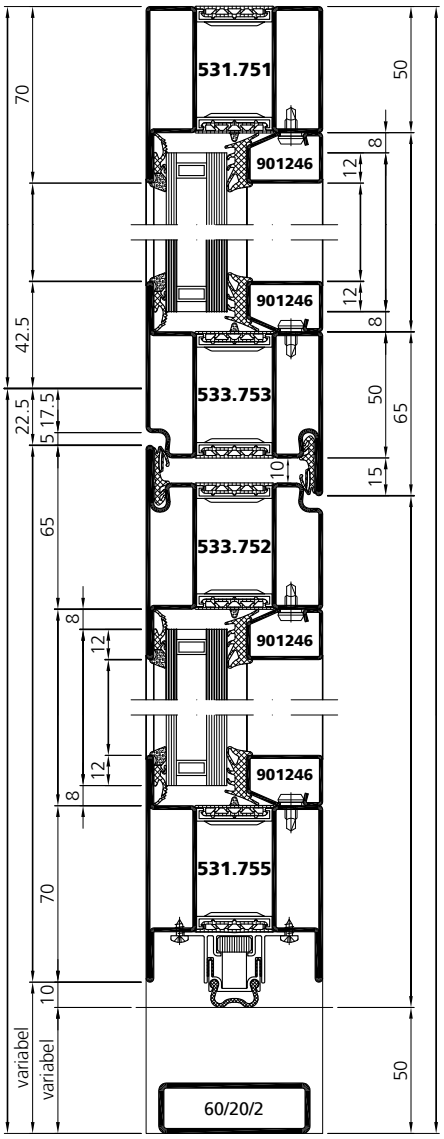

D - D

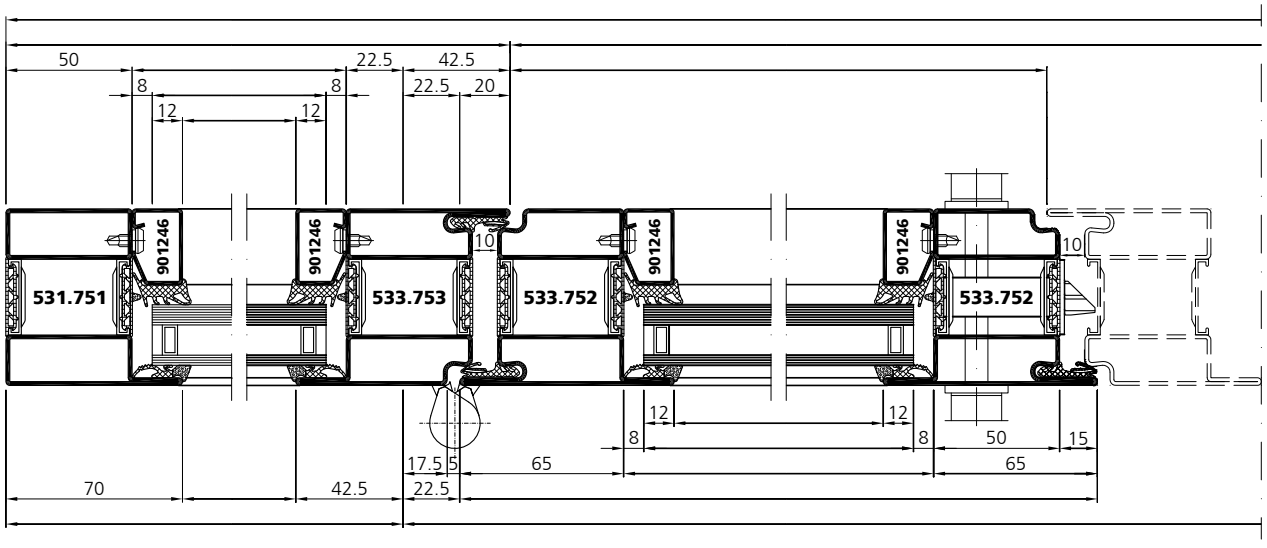

VUT 03/19

Systemplan | Plan du système | System plan

un_sp_0252
un_sp_0265

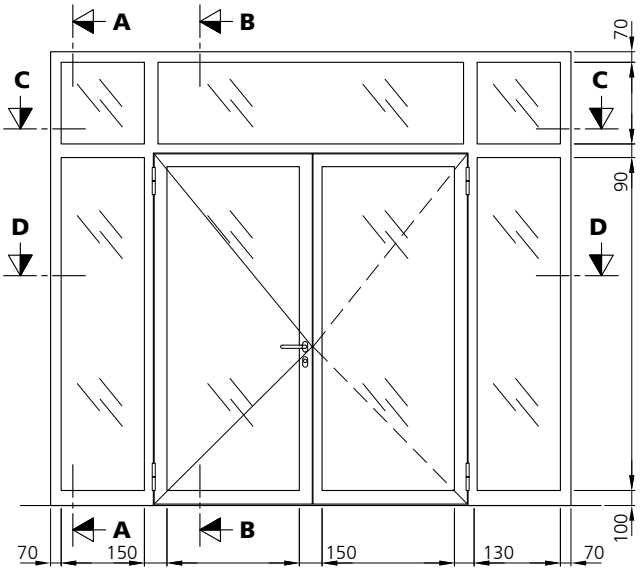

C - C

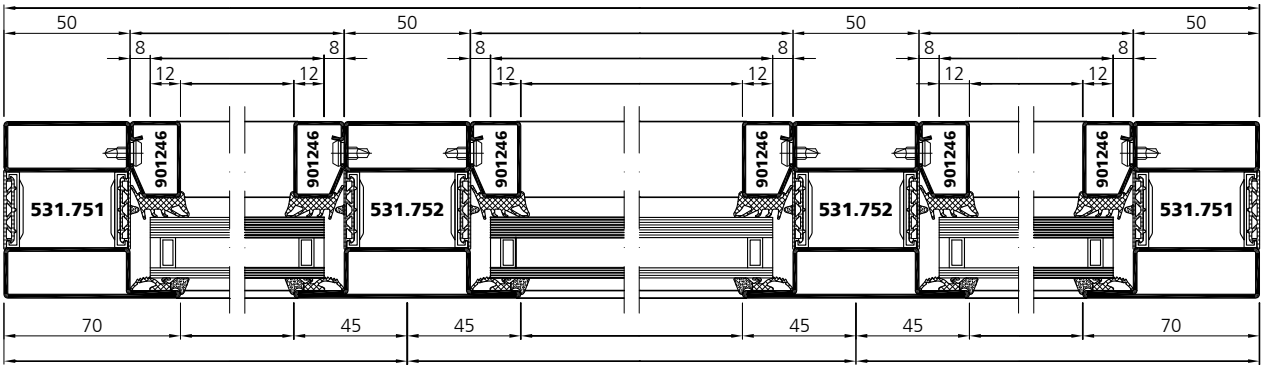

D - D

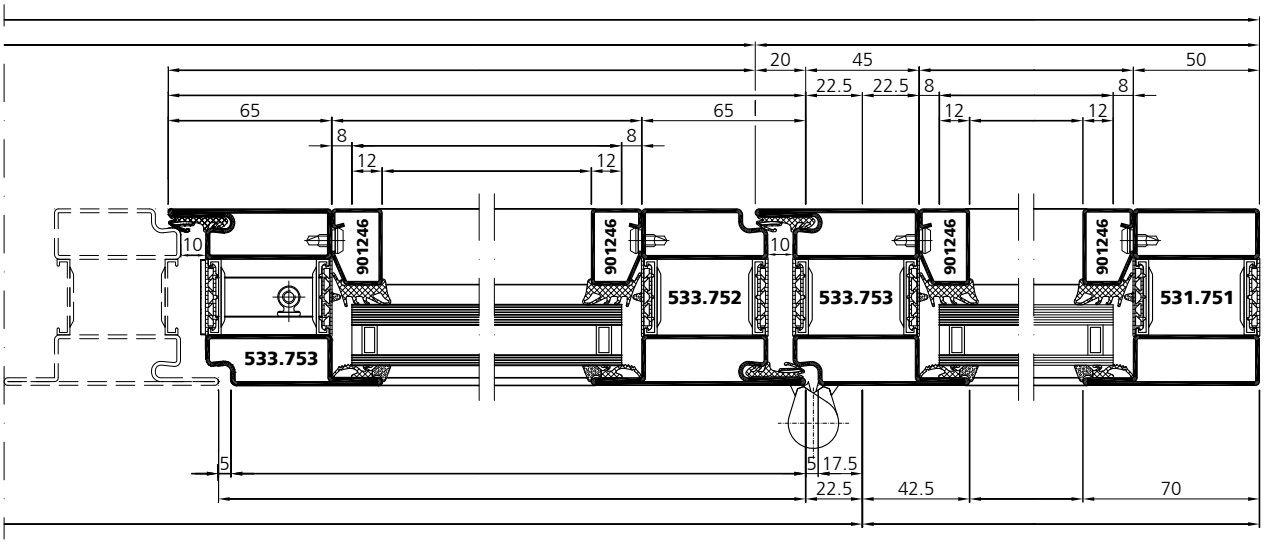

VUT 03/19

Systemplan | Plan du système | System plan

un_sp_0107
un_sp_0137

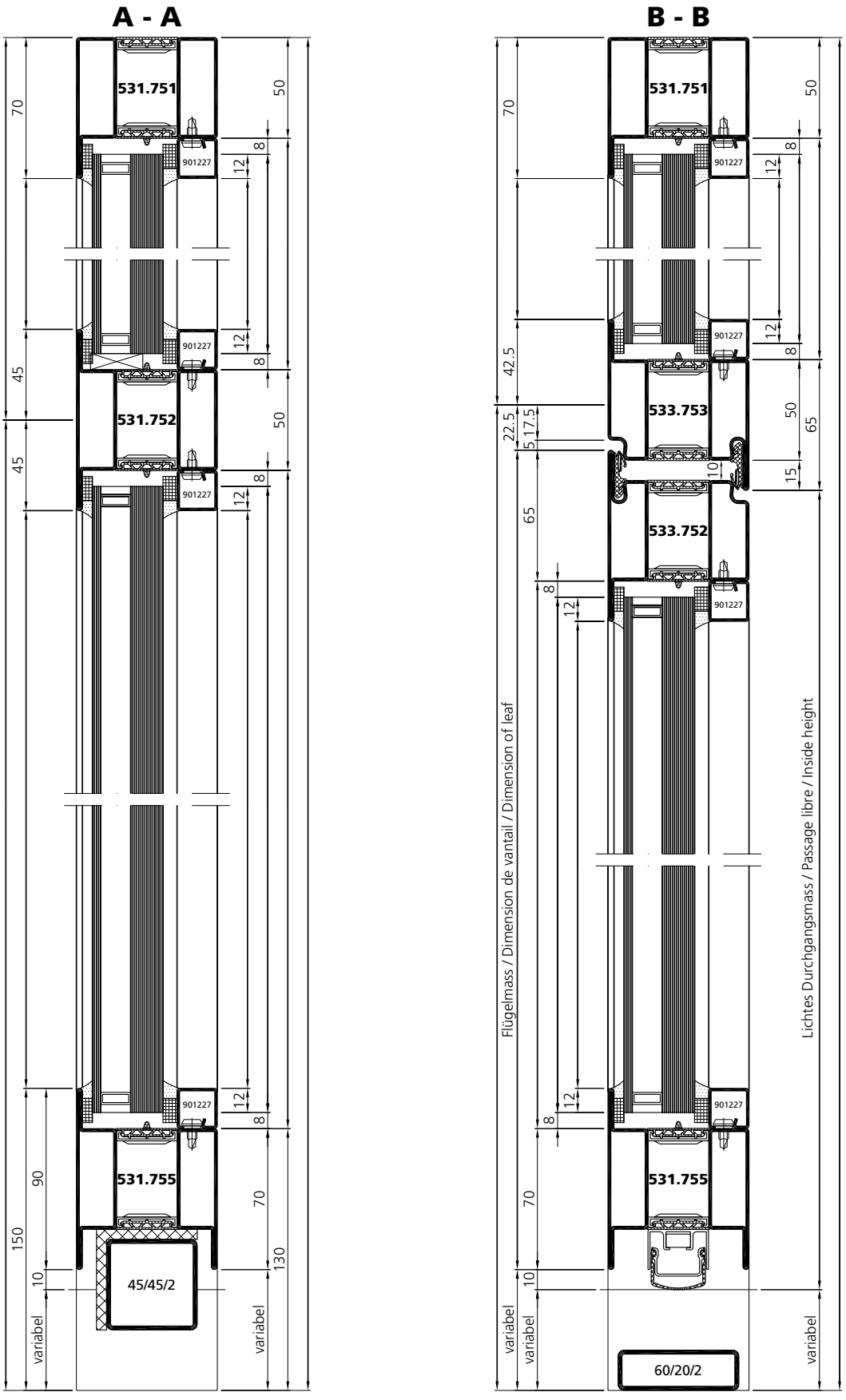

VUT 03/19

Systemplan | Plan du système | System plan

RC 2

un_sp_0107
un_sp_0137

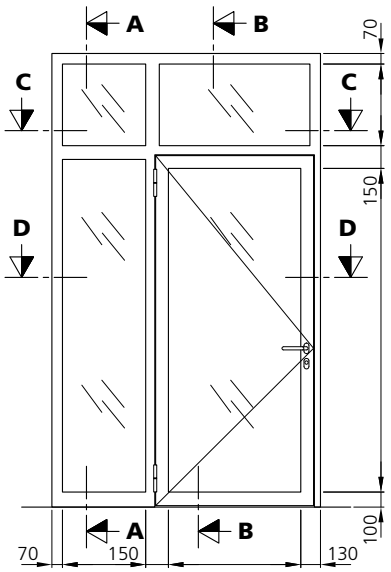

C - C

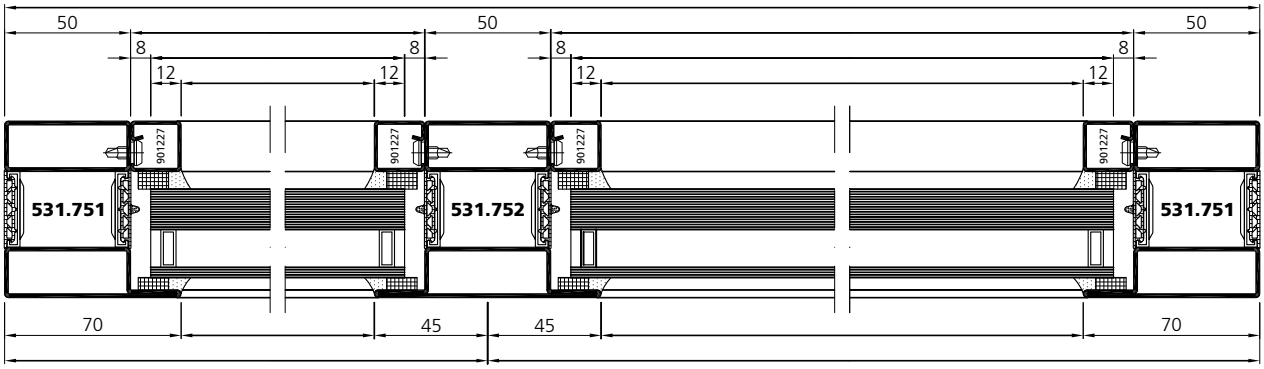

D - D

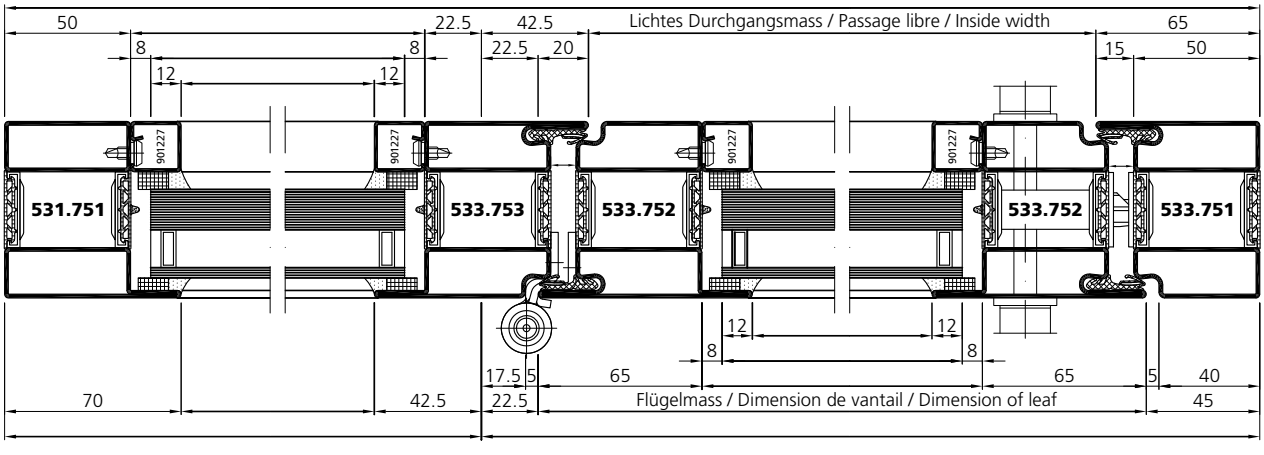

VUT 03/19

Systemplan | Plan du système | System plan

un_sp_0106
un_sp_0136

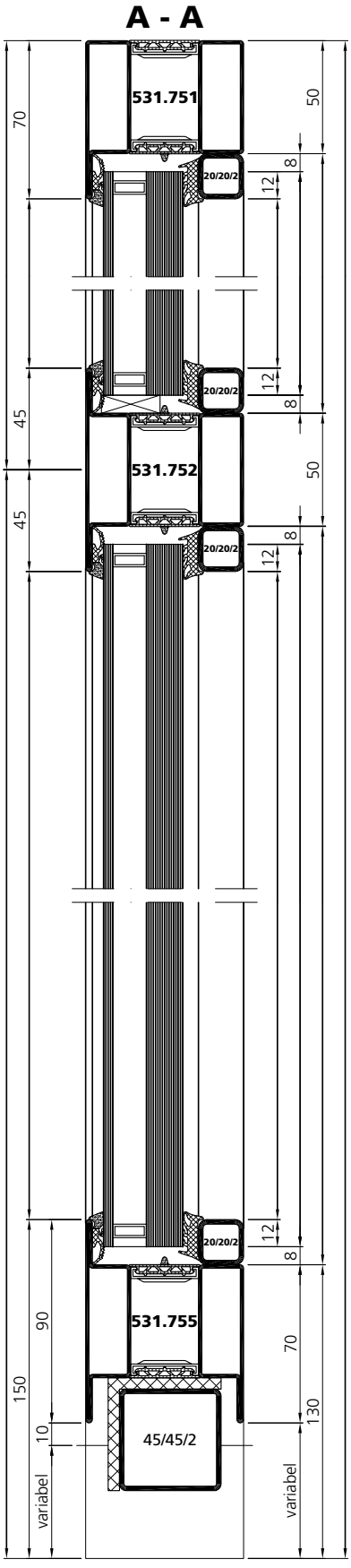

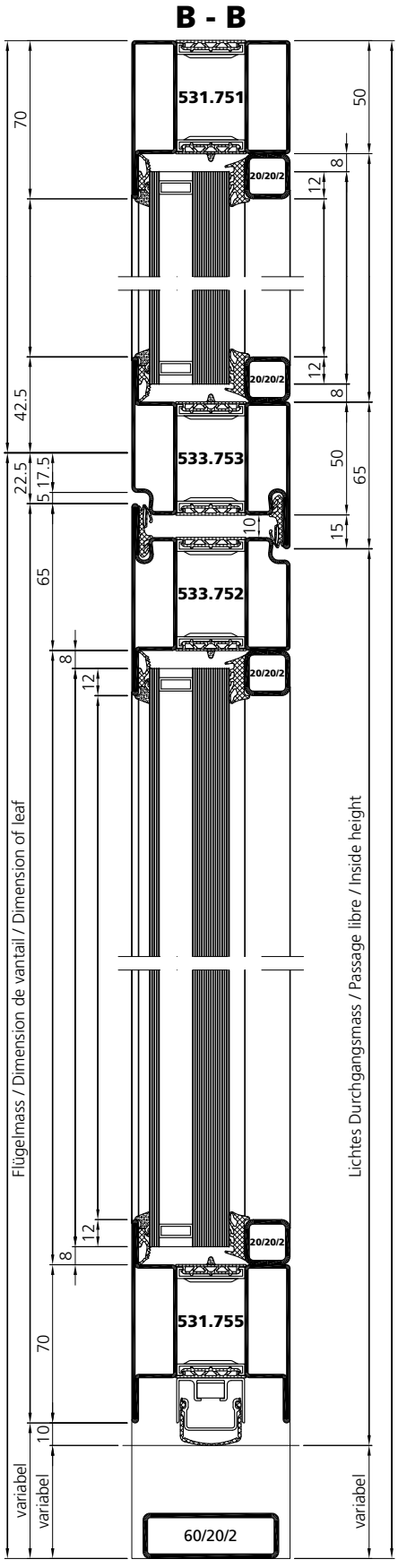

VUT 03/19

Systemplan | Plan du système | System plan

RC 3

un_sp_0106
un_sp_0136

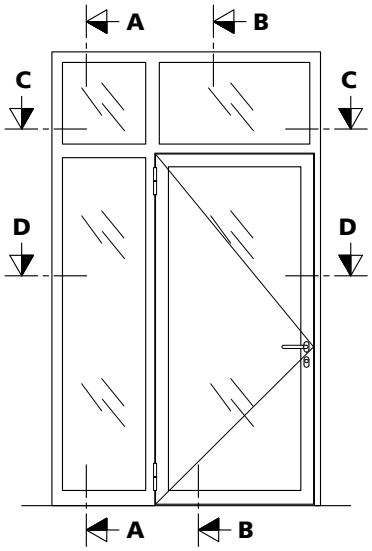

C - C

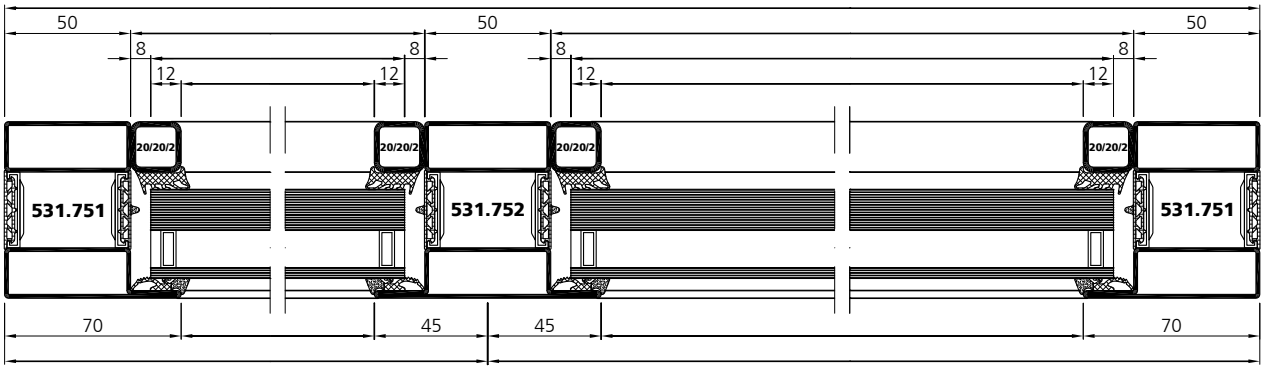

D - D

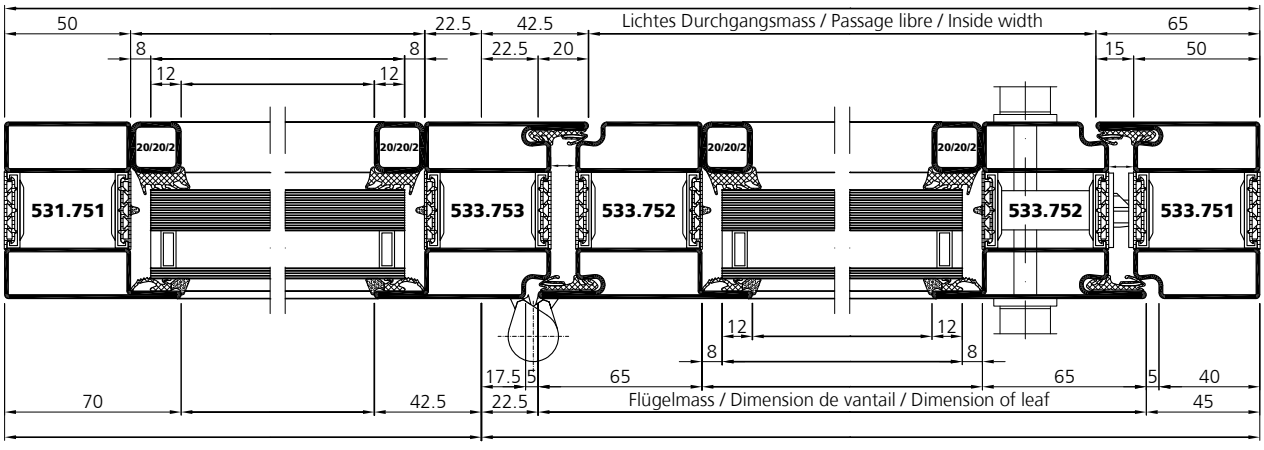

VUT 03/19

Systemplan | Plan du système | System plan

un_sp_0123
un_sp_0153

A - A

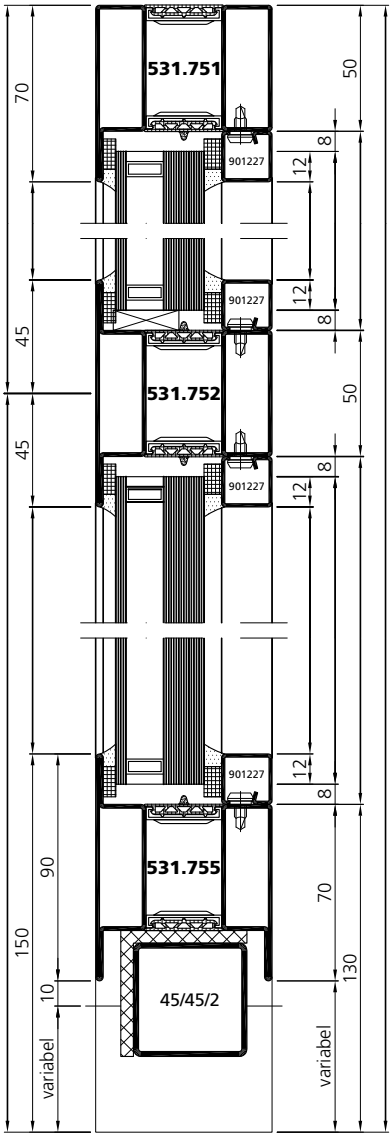

B - B

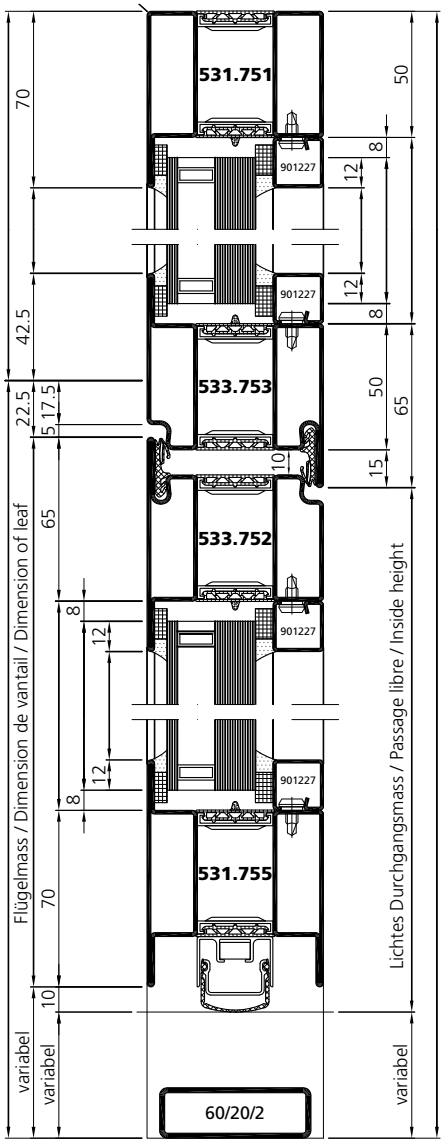

D - D

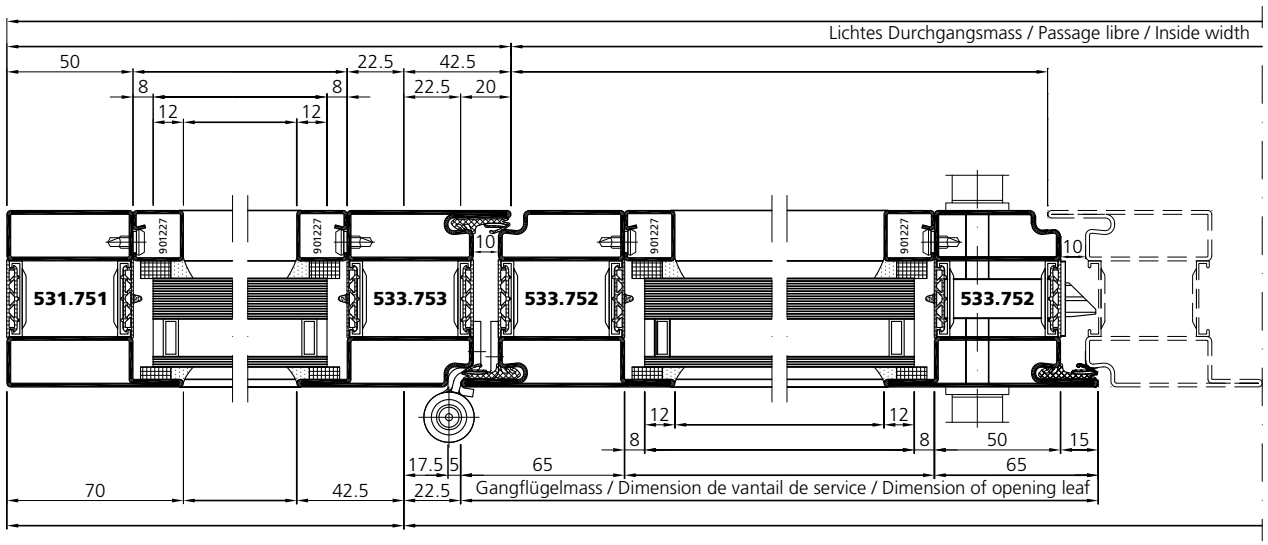

VUT 03/19

Systemplan | Plan du système | System plan

RC 2

un_sp_0123
un_sp_0153

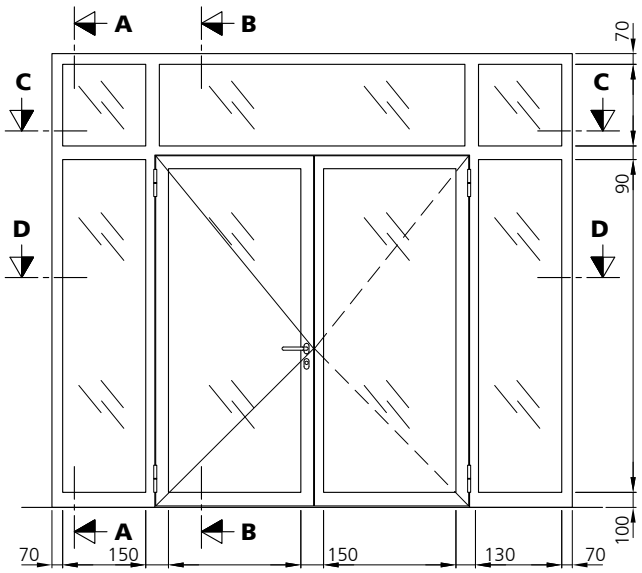

C - C

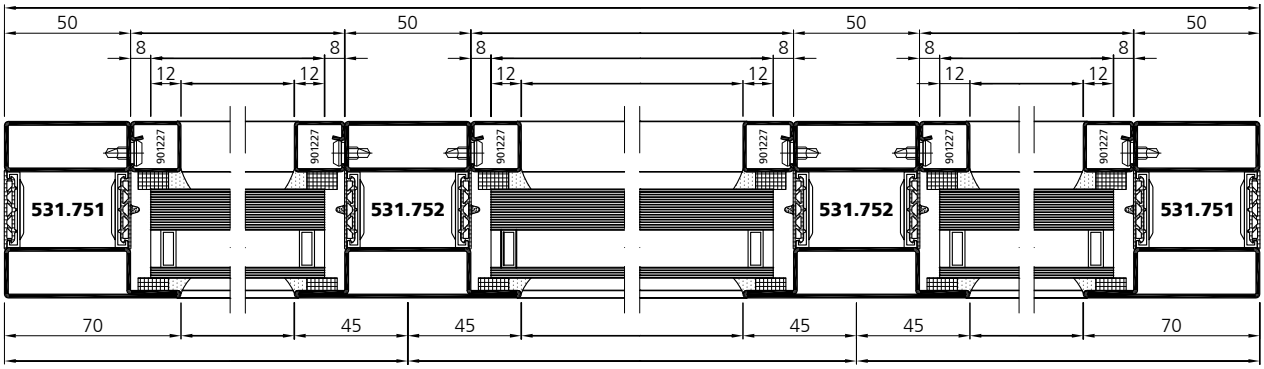

D - D

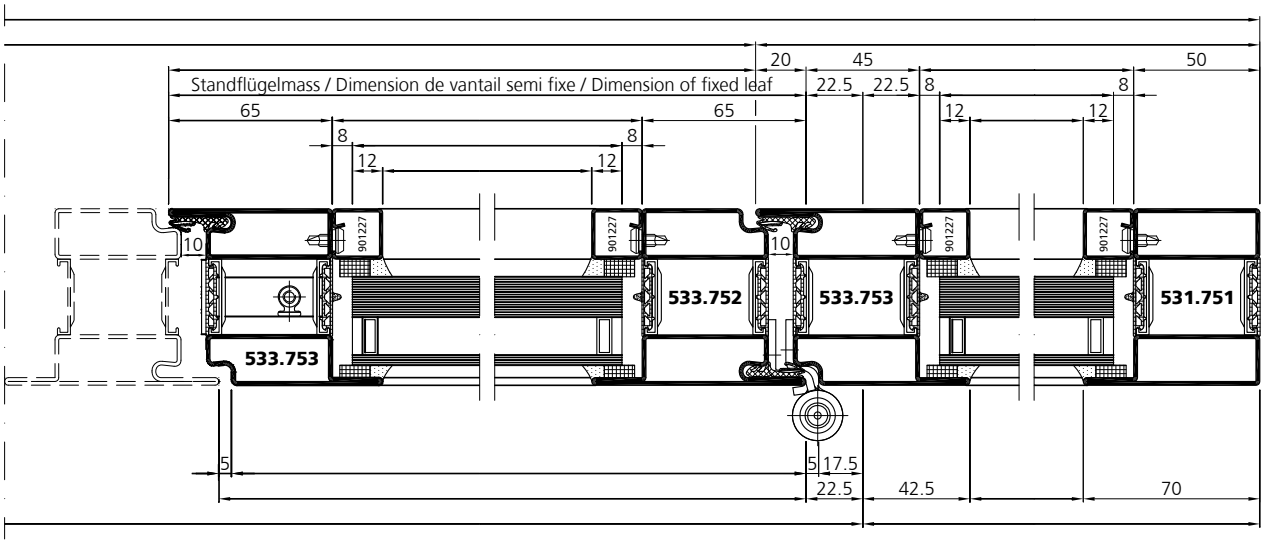

VUT 03/19

Systemplan | Plan du système | System plan

un_sp_0122
un_sp_0152

A - A

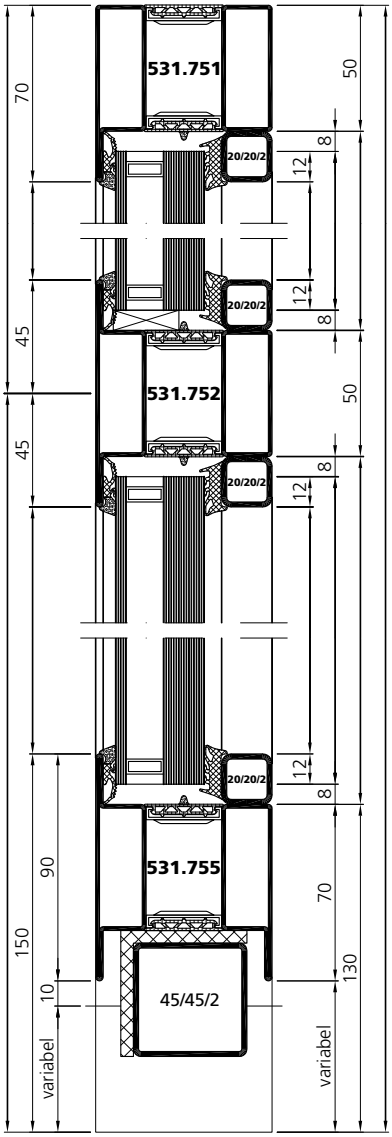

B - B

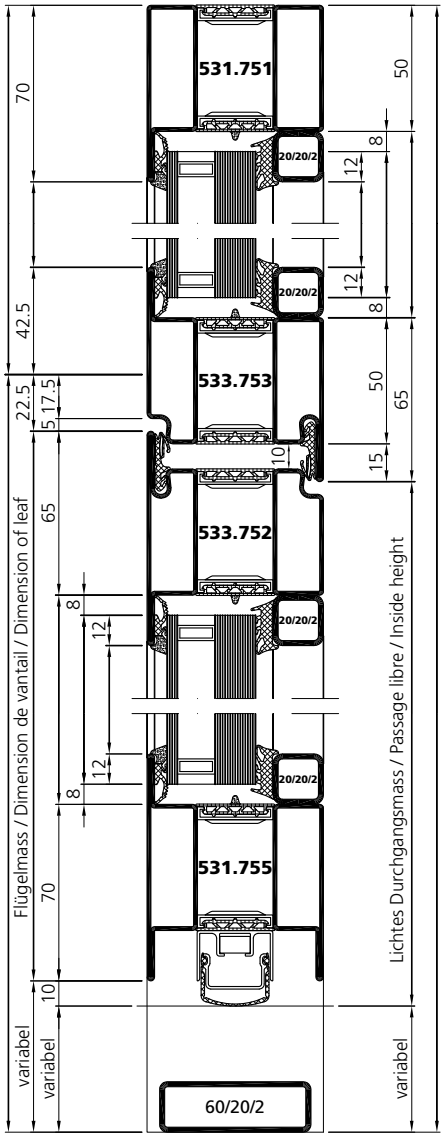

D - D

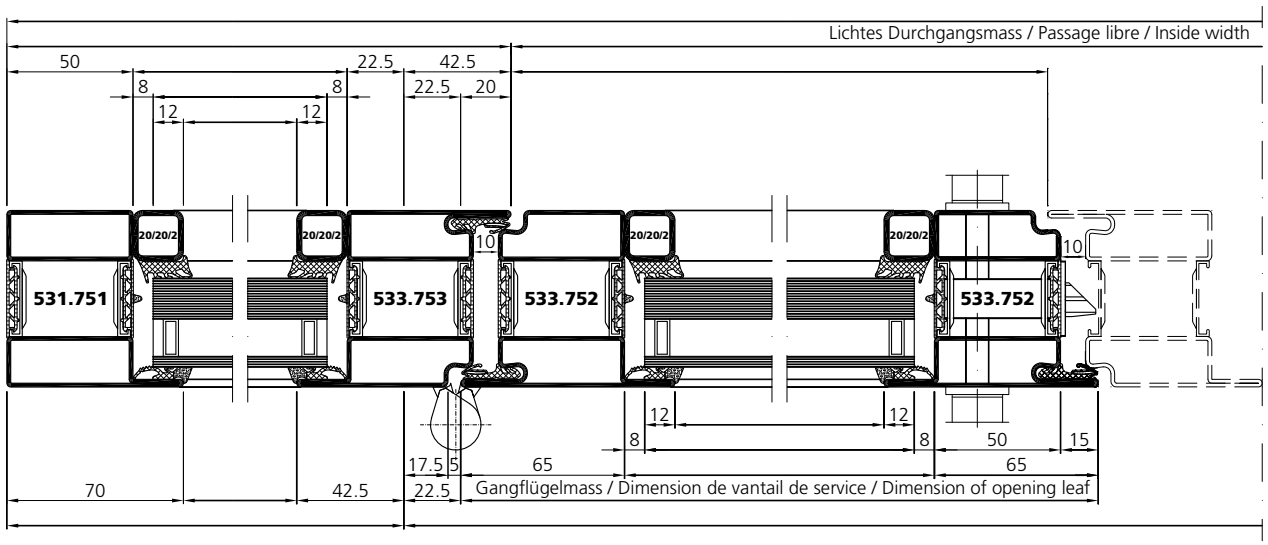

Systemplan | Plan du système | System plan

RC 3

un_sp_0122
un_sp_0152

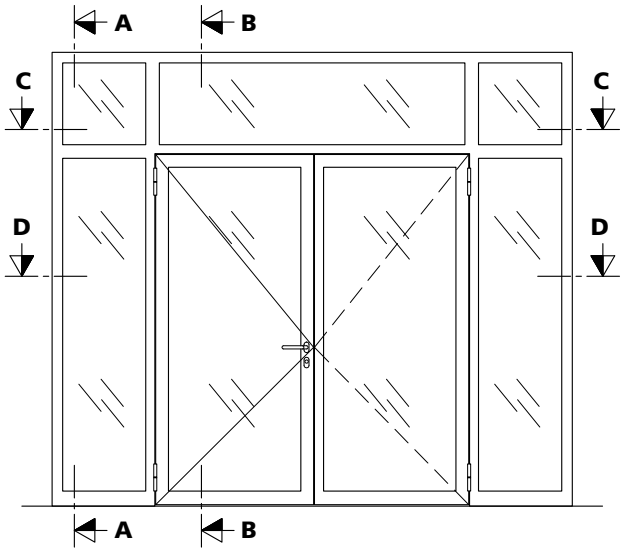

C - C

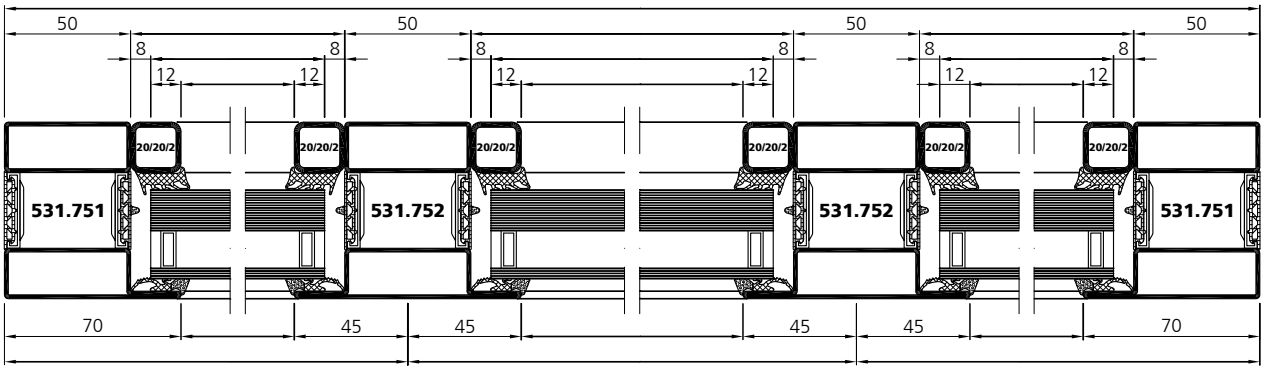

D - D

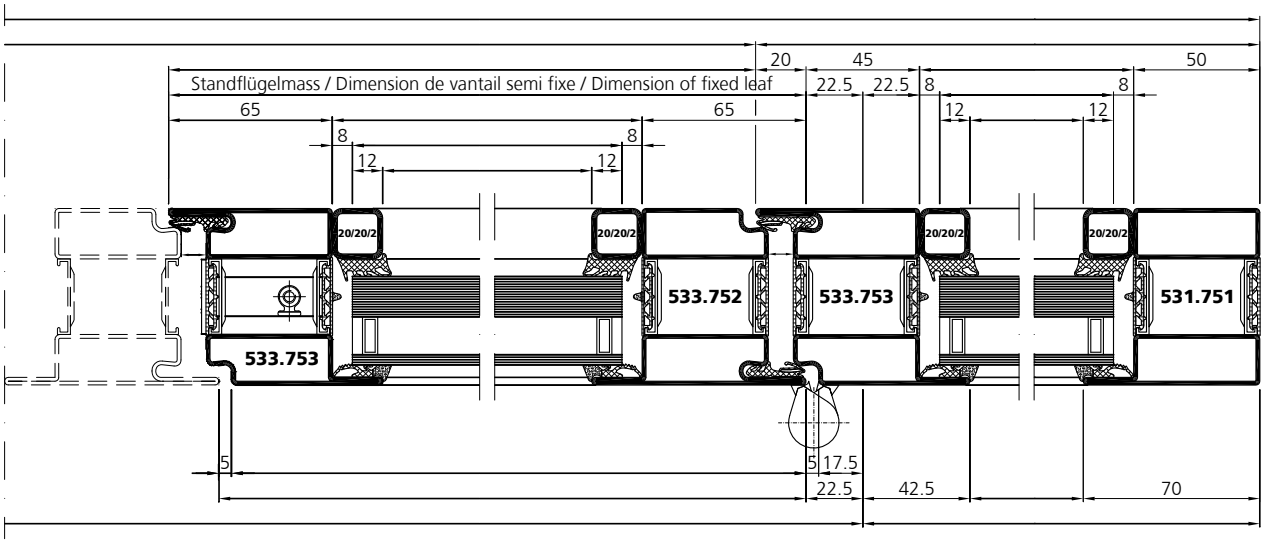

VUT 03/19



Autobahnrastplätze Gurbrü/Wileroltigen, CH-Gurbrü

VUT 03/19

Profilbearbeitung
Verstärkung 2-flüglig

Mise en œuvre des profilés
Plats de renfort 2 vantaux

Profile processing
Reinforcement 2 leaf

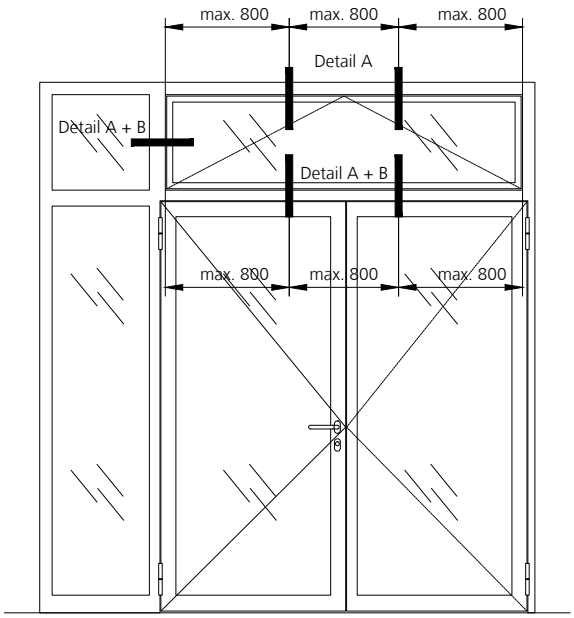

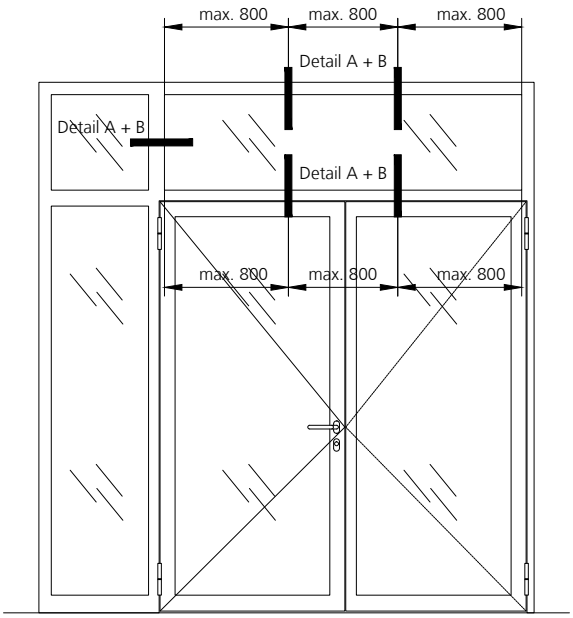

Detail A

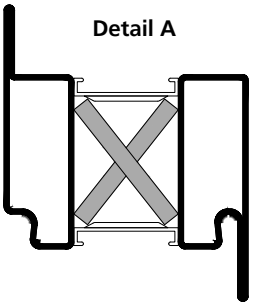

Detail B

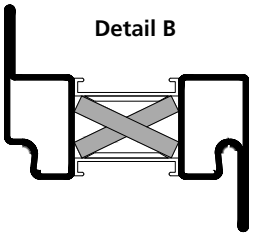

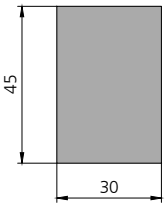

CRNI 4 mm
Eigenfertigung

Acier inox 4 mm
auto-fabrication

Stainless steel 4 mm
in house production

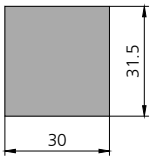

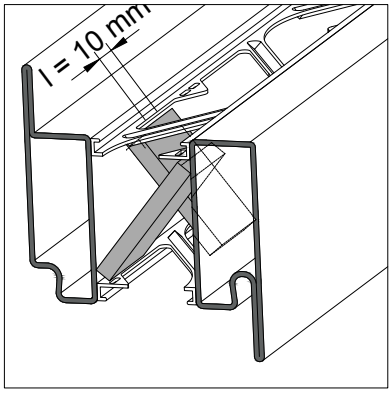

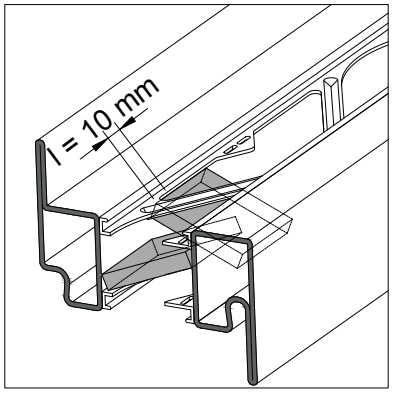

RC 3 Stahl / Acier / Steel | Edelstahl / Acier inox / Stainless steel

Profilbearbeitung
Falzverstärkung 2-flügelig

Mise en œuvre des profilés
Renfort de feuillure 2 vantaux

Profile processing
Rebate reinforcement 2 leaves

Verstärkung bei 2-flügeligen Türen,
ein- und auswärtsöffnend
mit Oblicht als Fenster

Renfort pour portes à 2 vantaux,
ouvrant vers l'intérieur ou l'extérieur
avec imposte soit vitrage fenêtre

Reinforcement for 2 leaf doors
opening in- or outwards with
fanlight as window

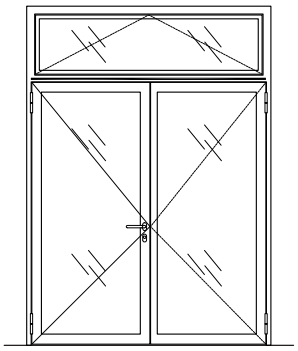

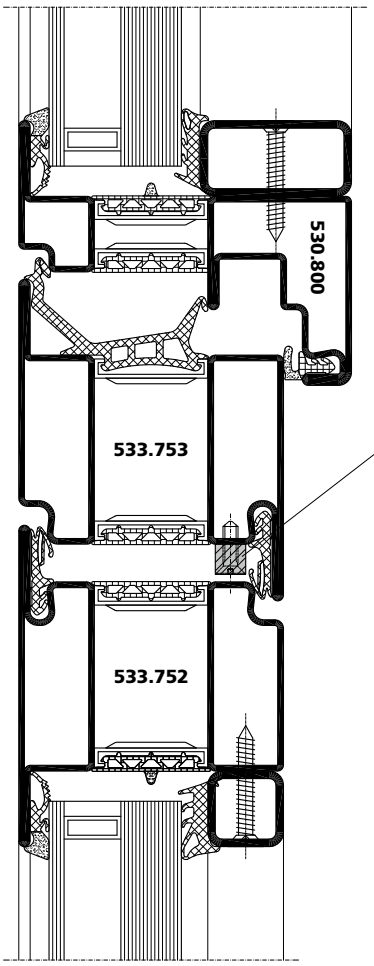

max. Schraubabstand:	150 mm
max. Randabstand:	70 mm
max. distance des visses:	150 mm
max. distance du bord:	70 mm
max. screw distance:	150 mm
max. border distance:	70 mm

Profilbearbeitung
Schloss-Stulpverstärkung
2-flügelig, Stahl

Mise en œuvre des profilés
Renfort traverse haute 2 vantaux,
acier

Profile processing
Lock face plate reinforcement
2 leaf, steel

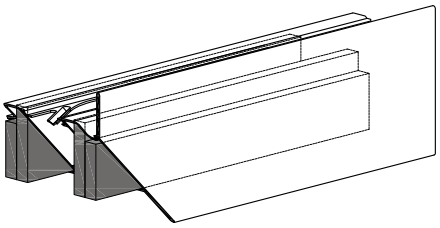

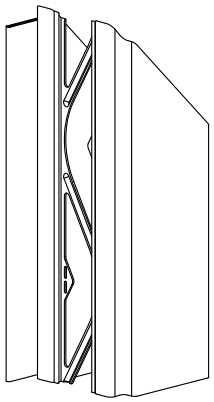

Verstärkung bei 2-flügeligen Türen,
ein- und auswärtsöffnend
mit Oblicht als Festfeld oder Fenster

Renfort pour portes à 2 vantaux,
ouvrant vers l'intérieur ou l'extérieur
avec imposte fixe ou ouvrant

Reinforcement for 2 leaf doors
opening in- or outwards with fanlight
as fixed glazing or window

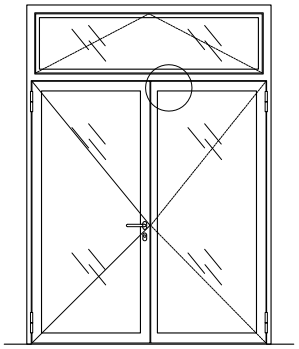

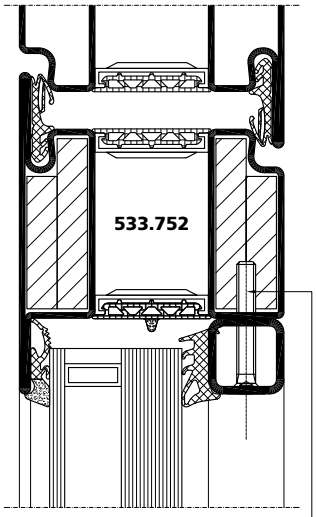

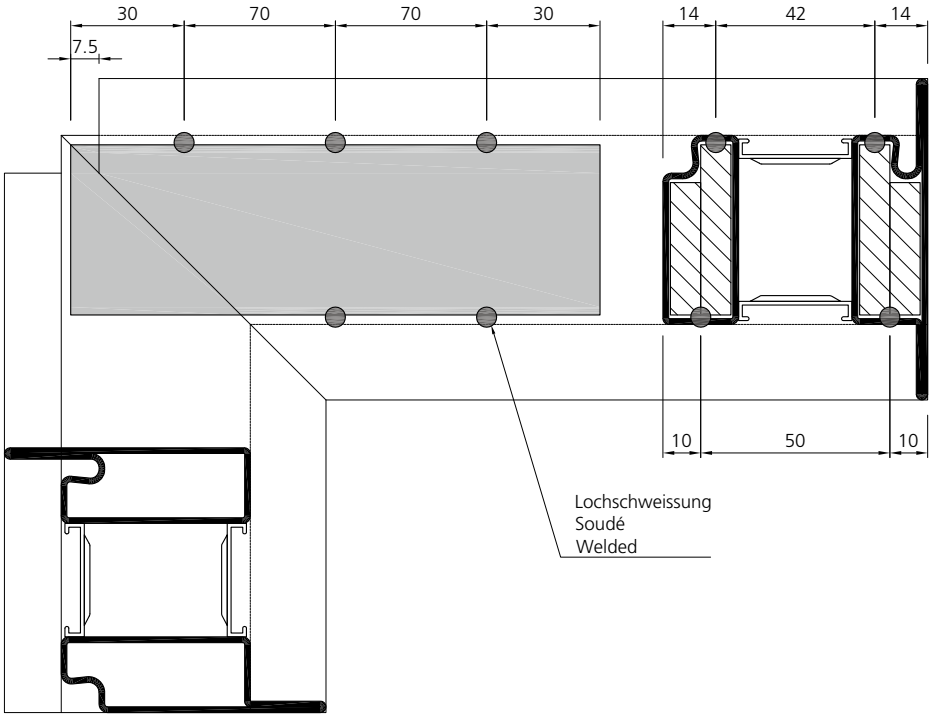

Stahl 8 mm
Eigenfertigung

Acier 8 mm
Propre fabrication

Steel 8 mm
In house production

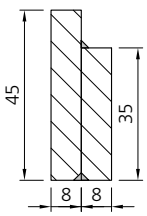

Eigenfertigung / Propre fabrication / In house production

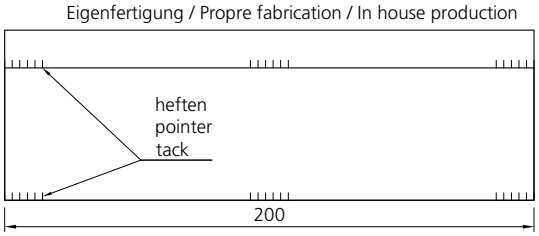

Profilbearbeitung
Schloss-Stulpverstärkung
2-flügelig, Edelstahl

Mise en œuvre des profilés
Renfort traverse haute 2 vantaux,
acier inox

Profile processing
Lock face plate reinforcement
2 leaf, stainless steel

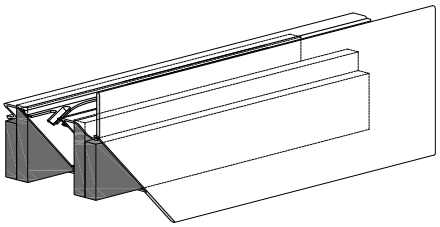

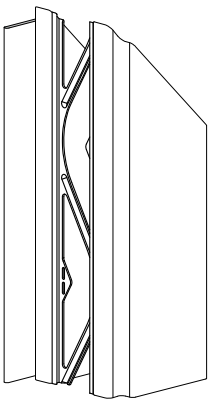

Verstärkung bei 2-flügeligen Türen,
ein- und auswärtsöffnend
mit Oblicht als Festfeld oder Fenster

Renfort pour portes à 2 vantaux,
ouvrant vers l'intérieur ou l'extérieur
avec imposte fixe ou ouvrant

Reinforcement for 2 leaf doors
opening in- or outwards with fanlight
as fixed glazing or window

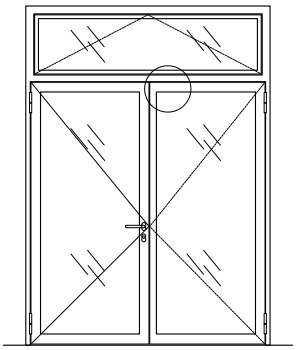

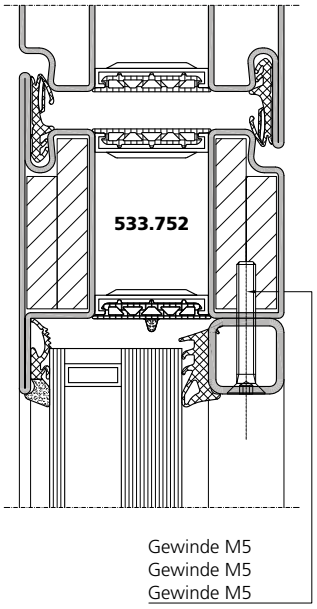

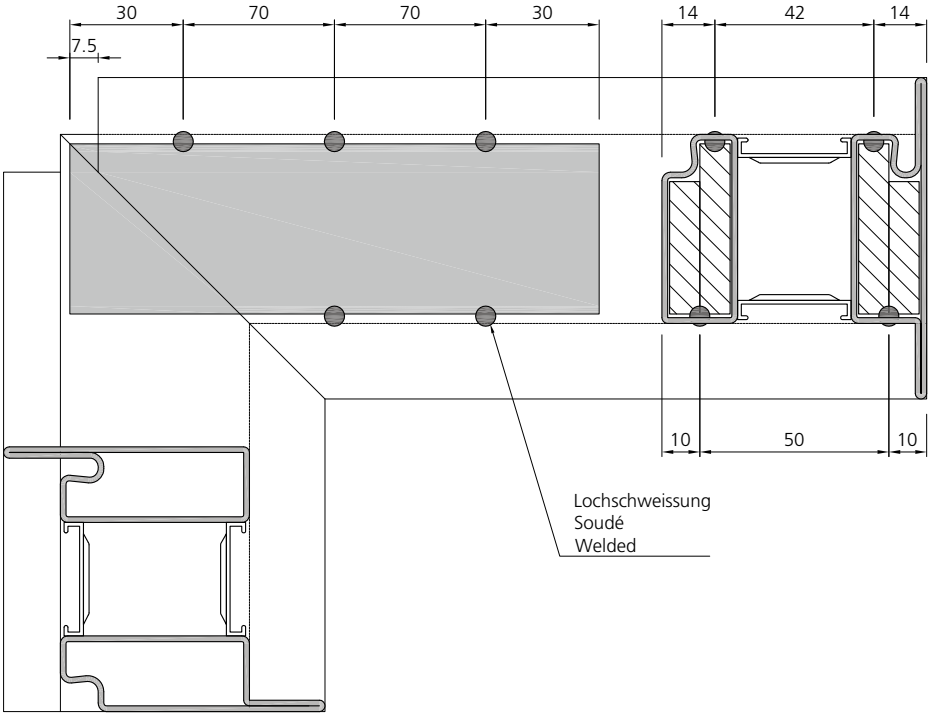

CRNI 8 mm
Eigenfertigung

Acier inox 8 mm
Propre fabrication

Stainless steel 8 mm
In house production

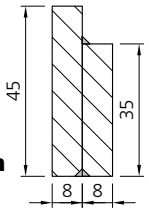

Eigenfertigung / Propre fabrication / In house production

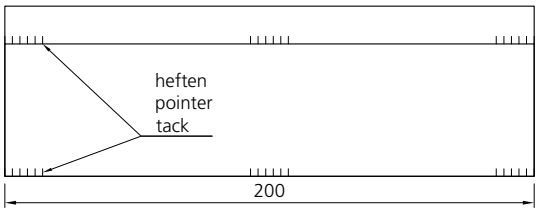

Verarbeitung
Flächenbündige Blechtür

Mise en œuvre
Porte tolée en acier affleurée

Installation
Flush sheet metal door

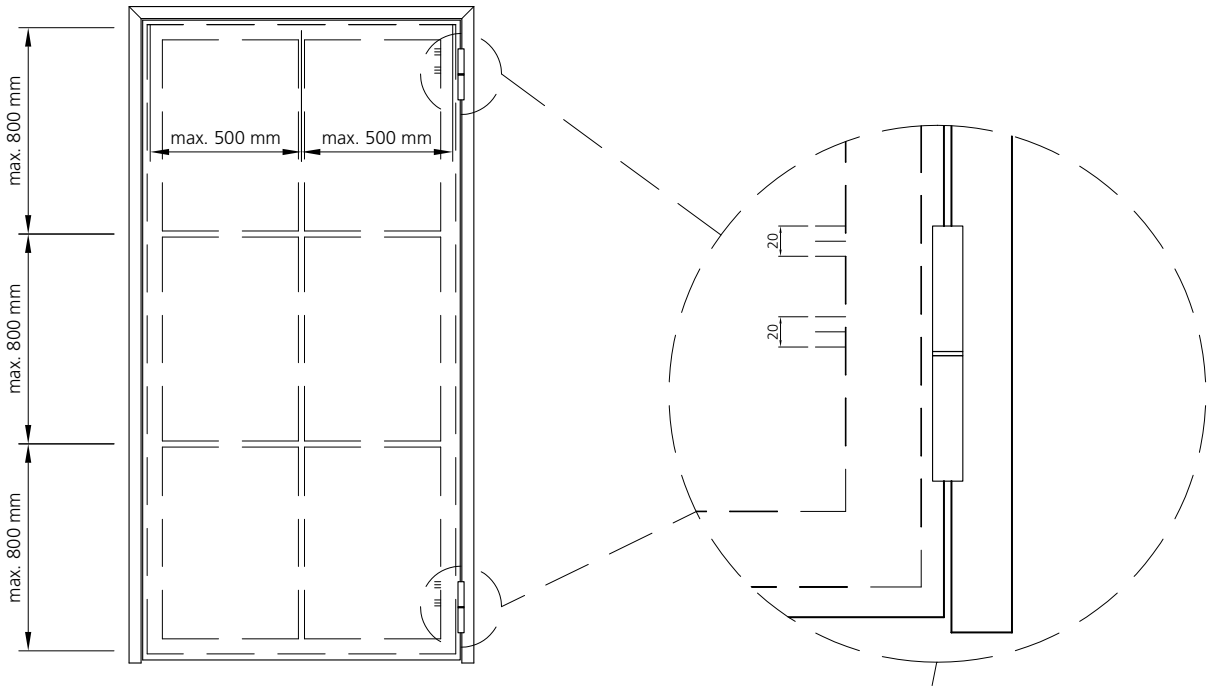

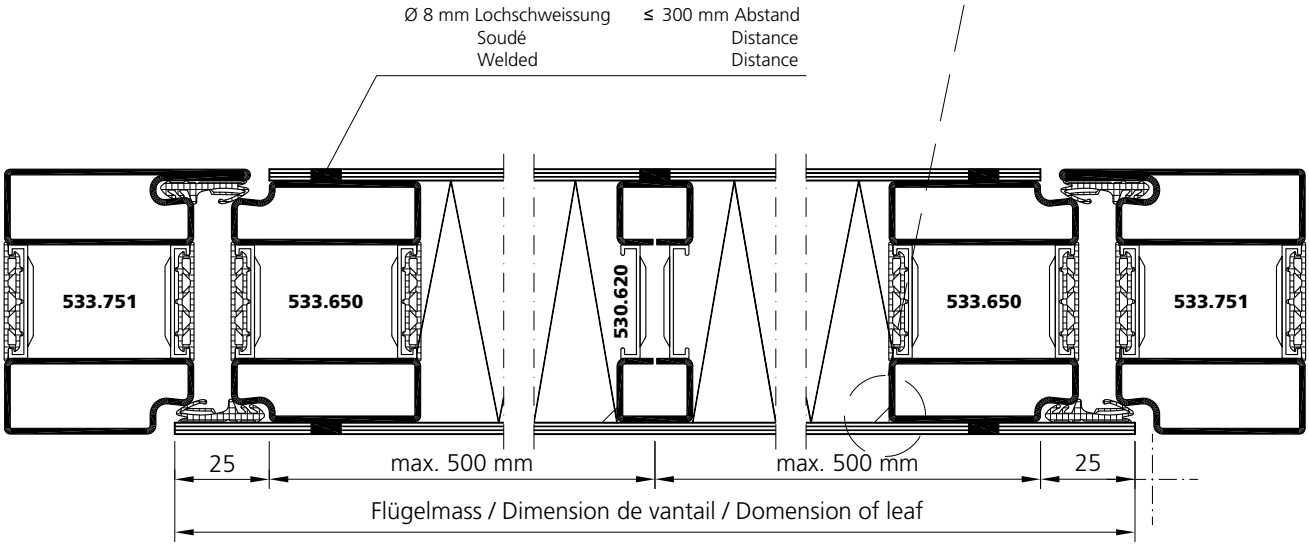

Verarbeitung Flächenbündige Blechtür

Mise en œuvre Porte tolée en acier affleurée

Installation Flush sheet metal door

1. Rahmen schweissen

1. Souder le cadre

1. Welding of the frame

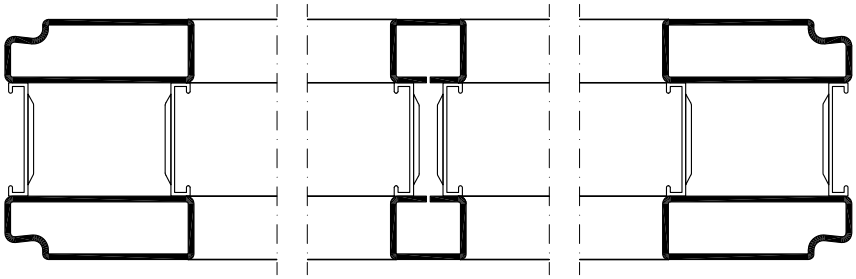

2. Blech bandseitig anschweissen

2. Souder la tôle coté paumelles

2. welding on sheet metal hinge side

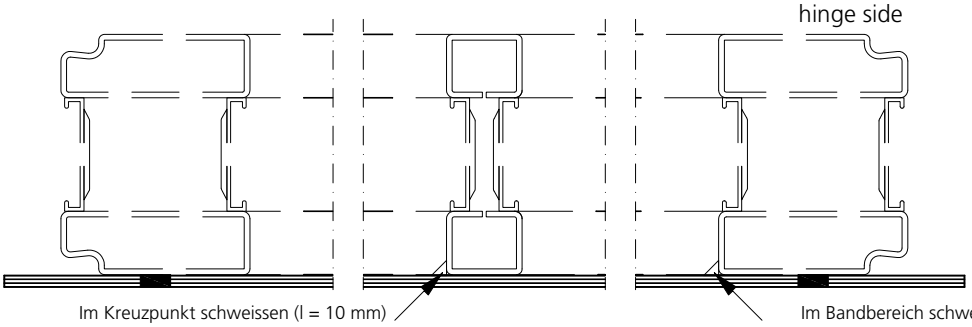

3. Falzabdeckung 985304 montieren, dämmen und Blech gegenbandseitig anschweissen

3. Monter le recouvrement 985304, isoler et souder la tôle coté opposé paumelles

3. Mount 985304, insulate and welding of sheet metal opposite hinge side

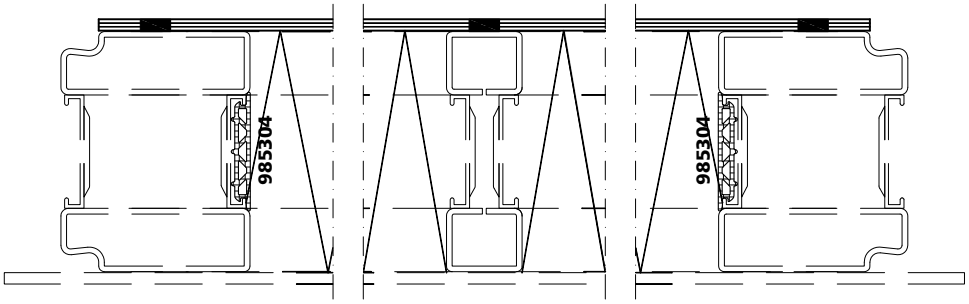

4. Nach Oberflächenbehandlung mit "DP 190" von 3M abdichten

4. Après traitement de surface appliquer mastic d'étanchéité "DP 190" de 3M

4. After surface treatment sealing with "DP 190" from 3M

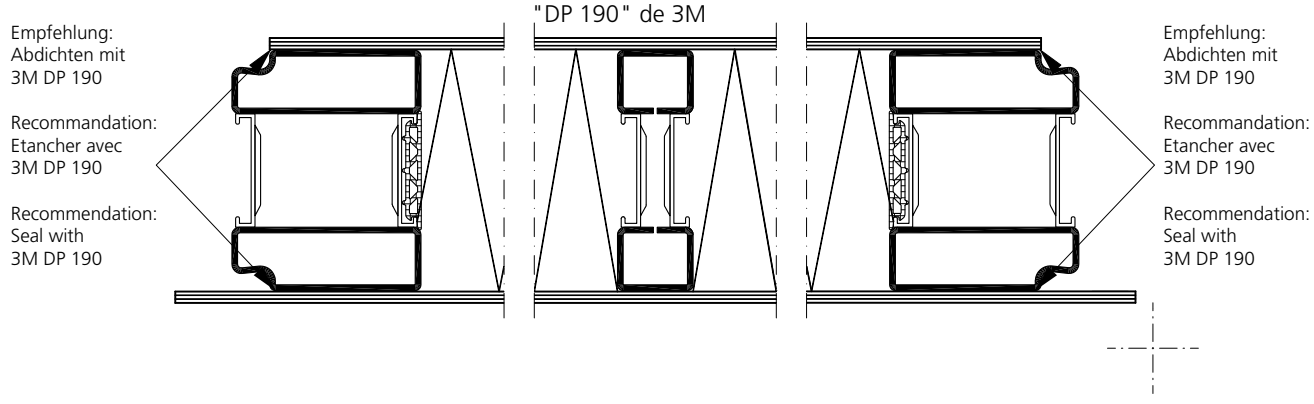

Anordnung Klemmknöpfe — Pose de boutons — Setting studs

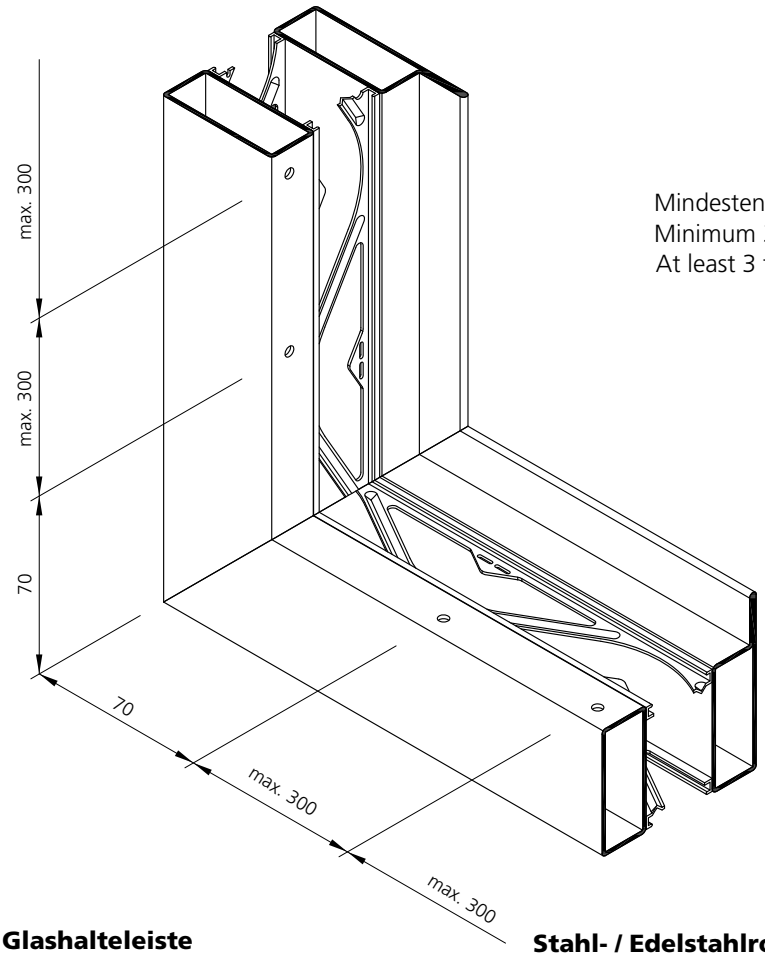

Mindestens 3 Befestigungen pro Seite
Minimum 3 fixations par côté
At least 3 fasteners per side

Glashalteleiste
Parclose
Glacing beads

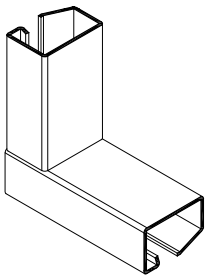

Stahl- / Edelstahlrohr
Tube en acier / acier inox
Steel- / Stainless steel tube

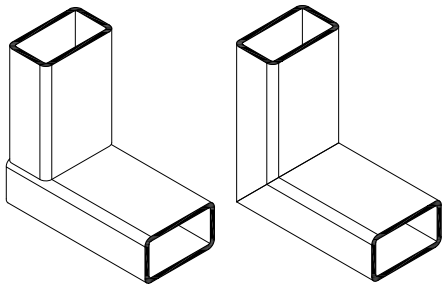

Stahl- / Edelstahlwinkel
Equerre en acier / acier inox
Steel- / Stainless steel angle

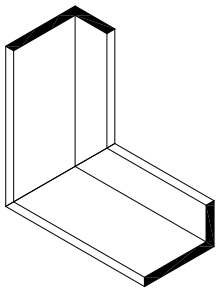

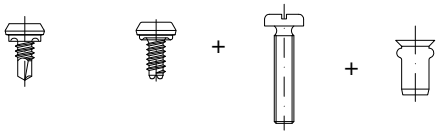

906577
906578
906579

906583
Edelstahl
Acier inox
Stainless steel

M5 x 25 mm
(ISO 1580 A2)

Einnietmutter
Ecrou à river
Riveting nut

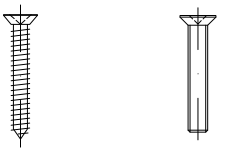

4.8 x 32 mm
(ISO 7050 A2)

M4 x 30 mm
(ISO 7045 A2)

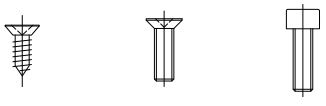

4.8 x 13 mm
(ISO 7050 A2)

M4 x 16 mm
(ISO 7045 A2)

M4 x 16 mm
(ISO 7045 A2)

Trockenverglasung: bei jedem 2. Klemmknopf zusätzlich erforderlich
Vitrage à sec: tous les deux boutons une vis est requise en supplément
Dry glazing: also required for every second stud fastener

Anordnung Klemmknöpfe — Pose de boutons — Setting studs

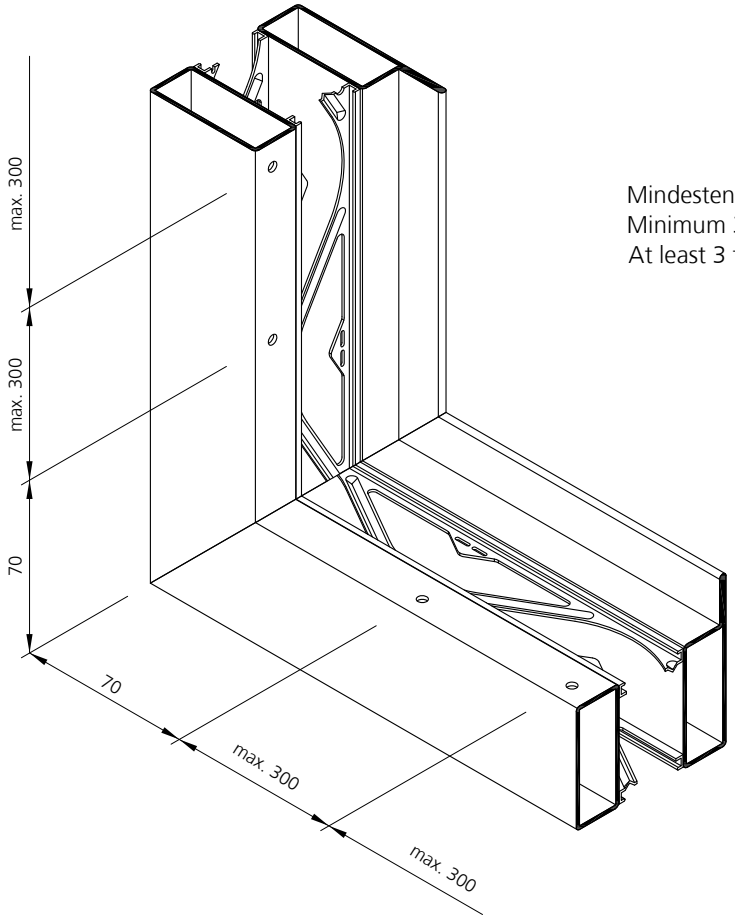

Mindestens 3 Befestigungen pro Seite
Minimum 3 fixations par côté
At least 3 fasteners per side

Stahl- / Edelstahlrohr
Tube en acier / - acier inox
Steel- / Stainless steel tube

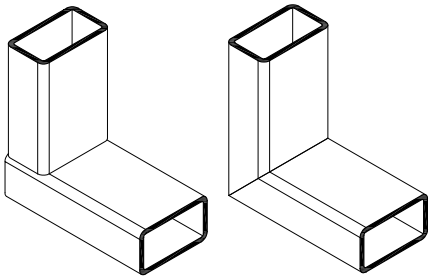

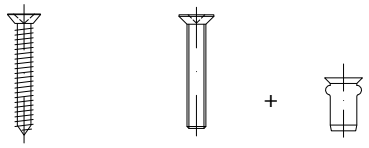

4.8 x 32 mm
(ISO 7050 A2)

M4 x 30 mm
(ISO 7045 A2)

+

Einnietmutter
Ecrou à river
Riveting nut



Schrauben von Hand eindrehen
Visser les vis à la main
Screws manually adjustable

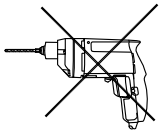

Stahl- / Edelstahlwinkel
Equerre en acier / - acier inox
Steel- / Stainless steel angle

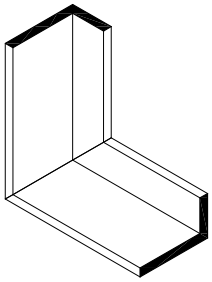



4.8 x 13 mm
(ISO 7050 A2)

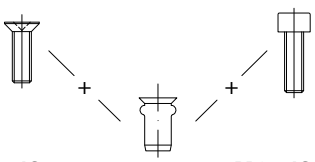

M4 x 16 mm
(ISO 7045 A2)

+

Einnietmutter
Ecrou à river
Riveting nut

+

M4 x 16 mm
(ISO 7045 A2)

Befestigungsgarnitur Garniture de fixation Fastening set

Befestigungsgarnitur
Garniture de fixation
Set fastening

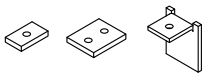

1-flügelig
1 vantail
Single-leaved **987079**

2-flügelig
2 vantaux
Double-leaved **987080**

Rahmen oder Standflügel
Cadre ou vantail semi fixe
Frame or fixed leaf

Einschweissplatte mit Gewinde M5
Tôle à titre de soudage avec tarauder M5
Plate to weld with tap M5

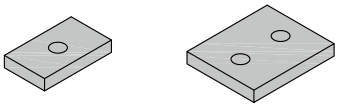

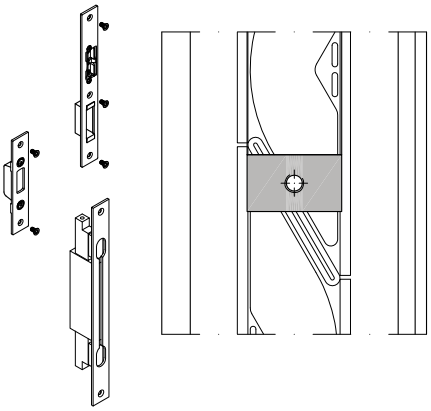

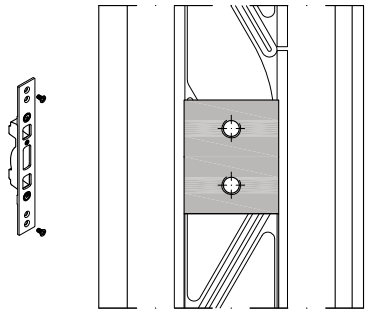

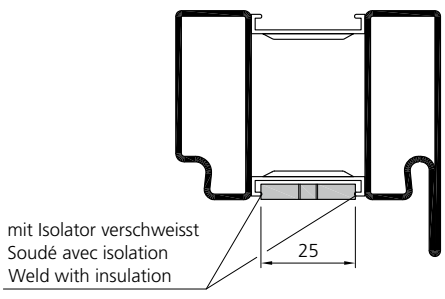

Gangflügel
Vantail de service
Opening leaf

Einschweisswinkel mit Gewinde M5
Angle à titre de soudage avec tarauder M5
Angle to weld with tap M5

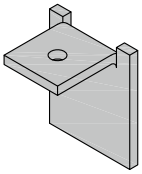

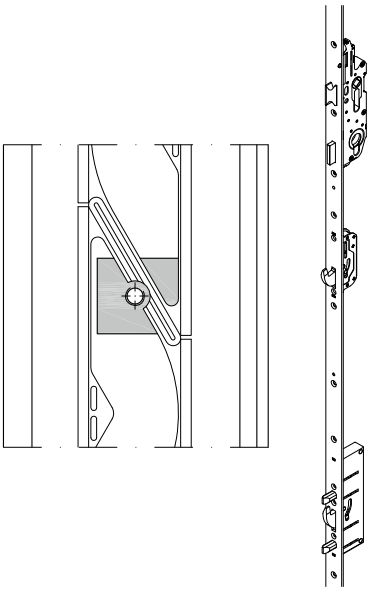

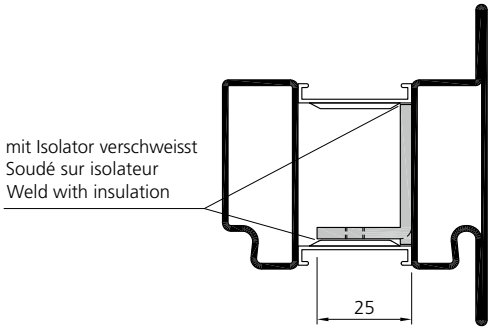

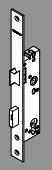

Schlosseinbau
1-flügelig, RZ
Flügelfalzhöhe 1893 - 2172 mm

Montage serrure
1 vantail, CR, hauteur de feuillure du vantail 1893 - 2172 mm

Lock installation
1 leaf, RC, leaf rebate height 1893 - 2172 mm

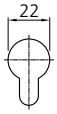

RZ

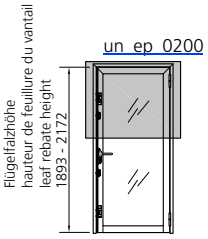

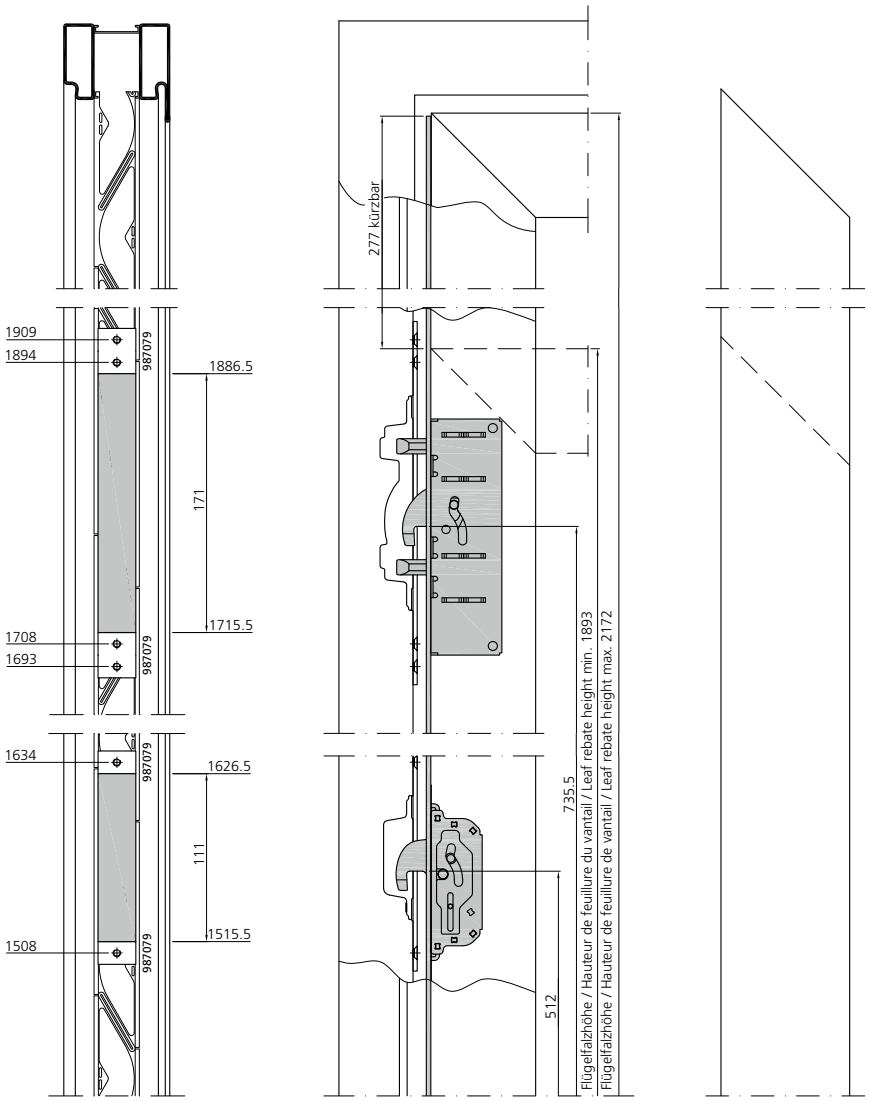

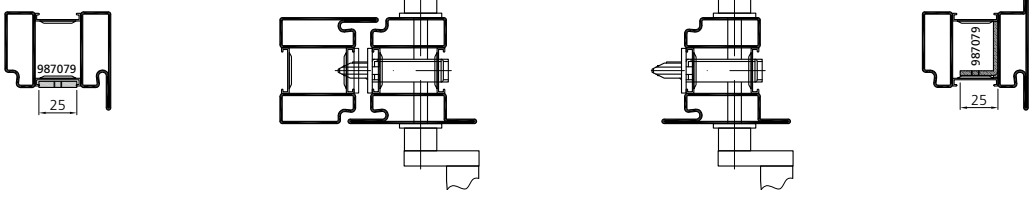

Schlosseinbau
1-flügelig, RZ
Flügelfalzhöhe 1893 - 2172 mm

Montage serrure
1 vantail, CR, hauteur de feuillure du vantail 1893 - 2172 mm

Lock installation
1 leaf, RC,lleaf rebate height1893 - 2172 mm



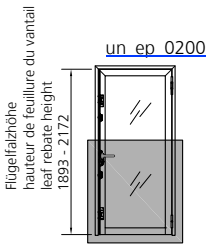

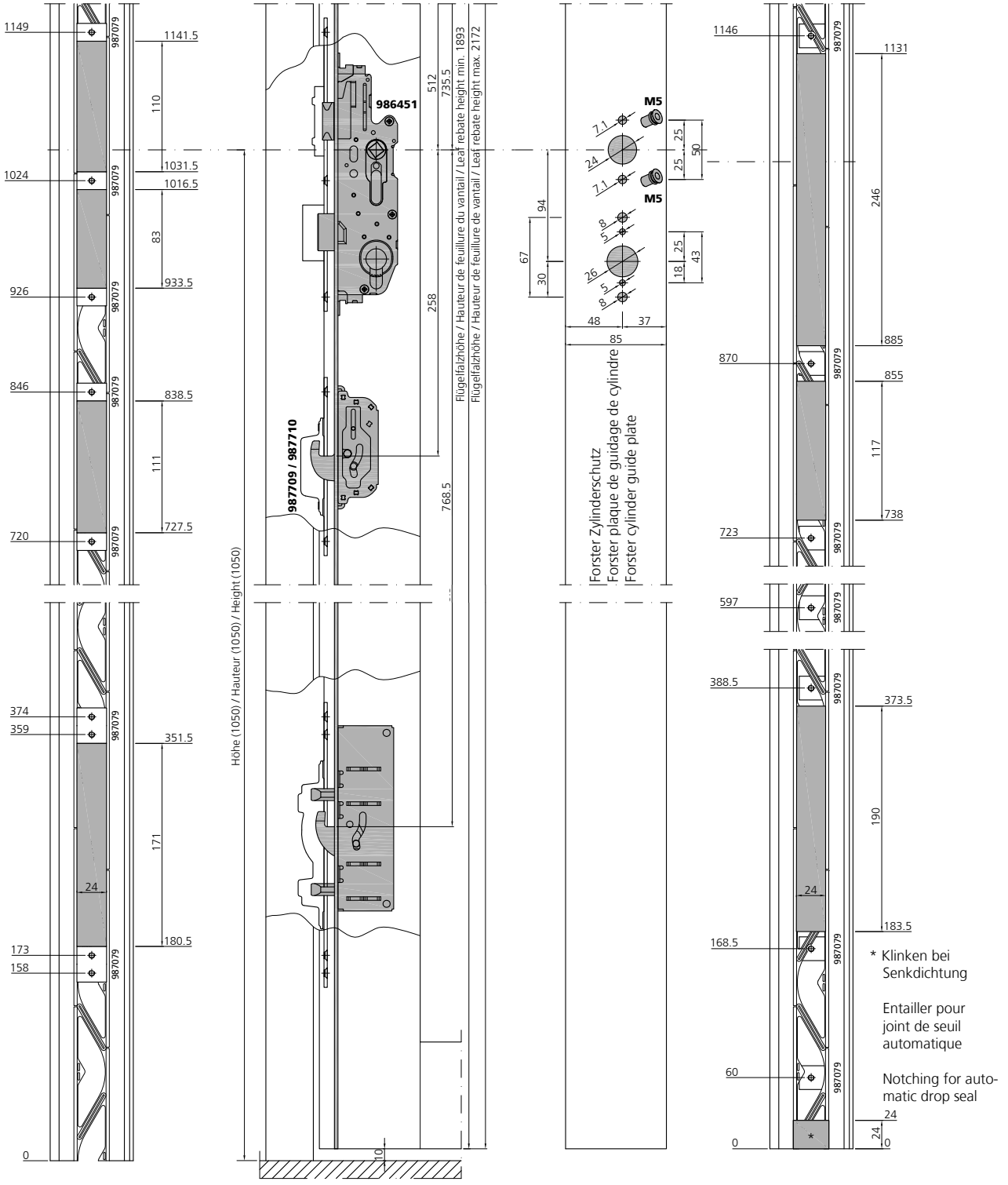

Schlosseinbau
1-flügelig, PZ
Flügelfalzhöhe 1893 - 2172 mm

Montage serrure
1 vantail, CP, hauteur de feuillure du vantail 1893 - 2172 mm

Lock installation
1 leaf, PC, leaf rebate height 1893 - 2172 mm



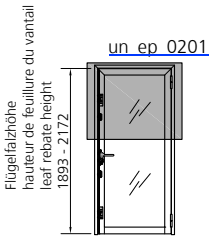



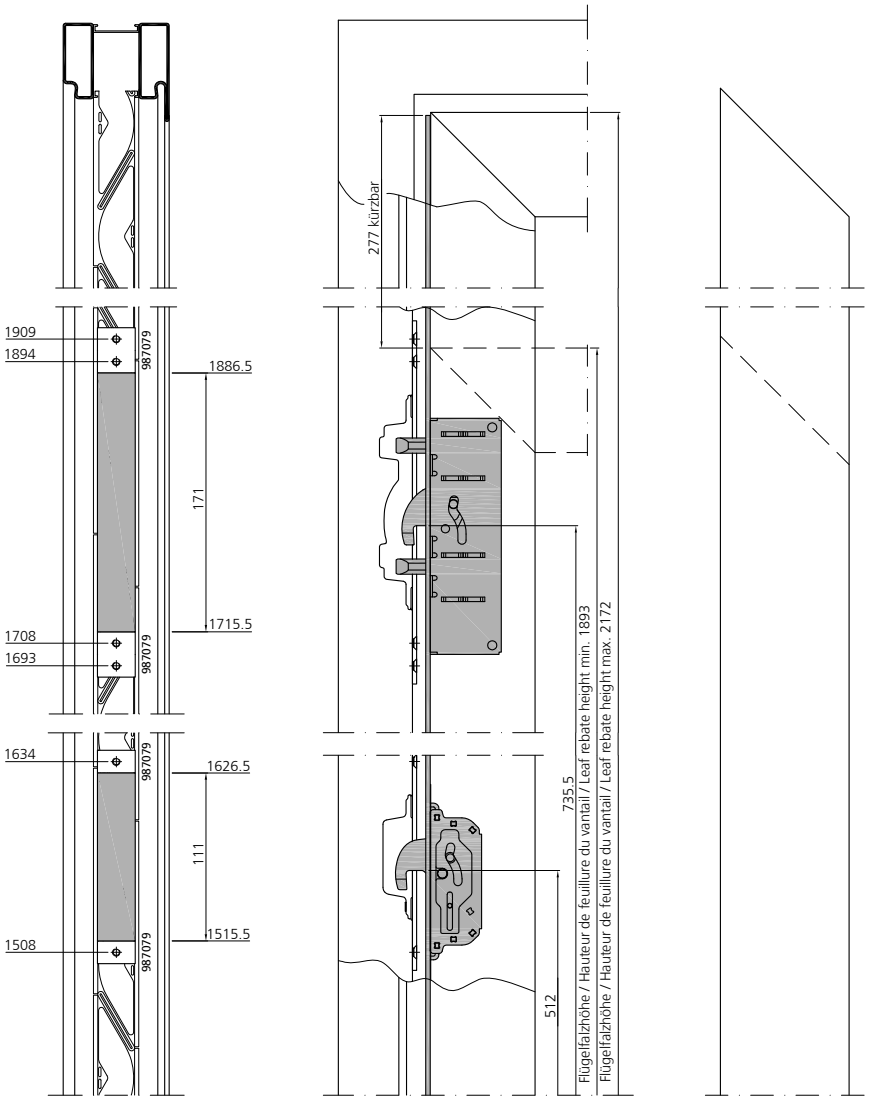

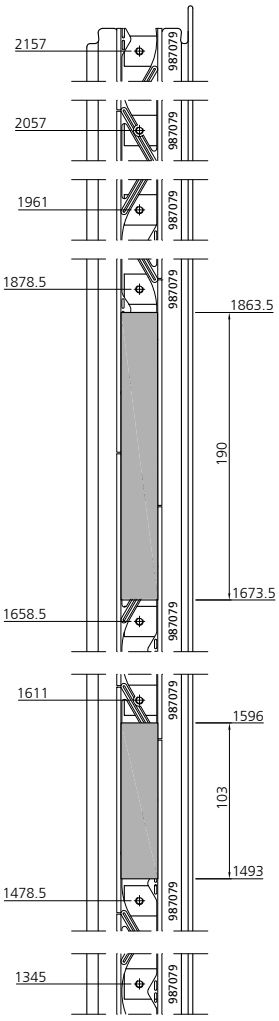

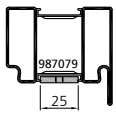

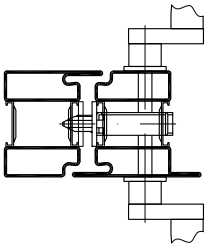

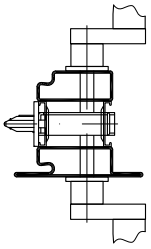

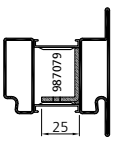

Schlosseinbau
1-flügelig, PZ
Flügelfalzhöhe 1893 - 2172 mm

Montage serrure
1 vantail, CP, hauteur de feuillure du vantail1893 - 2172 mm

Lock installation
1 leaf, PC, leaf rebate height 1893 - 2172 mm

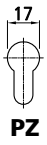

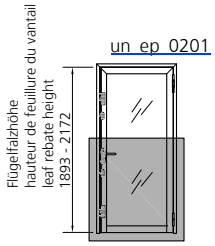

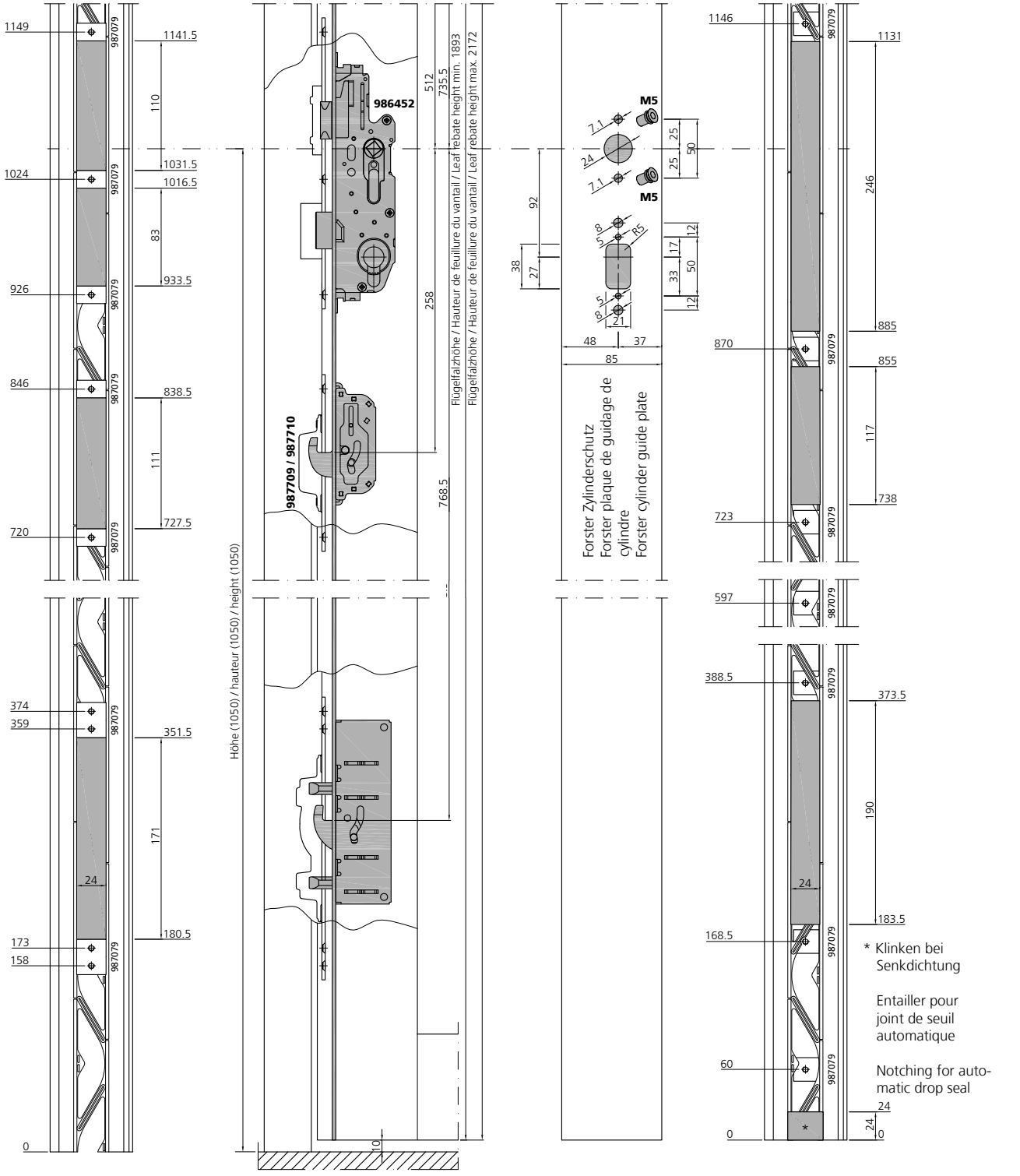

Schlosseinbau
1-flügelig, RZ
Flügelfalzhöhe 2173 - 2421 mm

Montage serrure
1 vantail, CR, hauteur de feuillure du vantail 2173 - 2421 mm

Lock installation
1 leaf, RC, leaf rebate height 2173 - 2421 mm

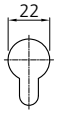

RZ

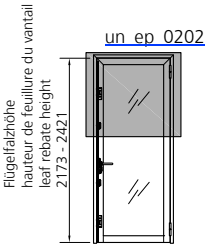

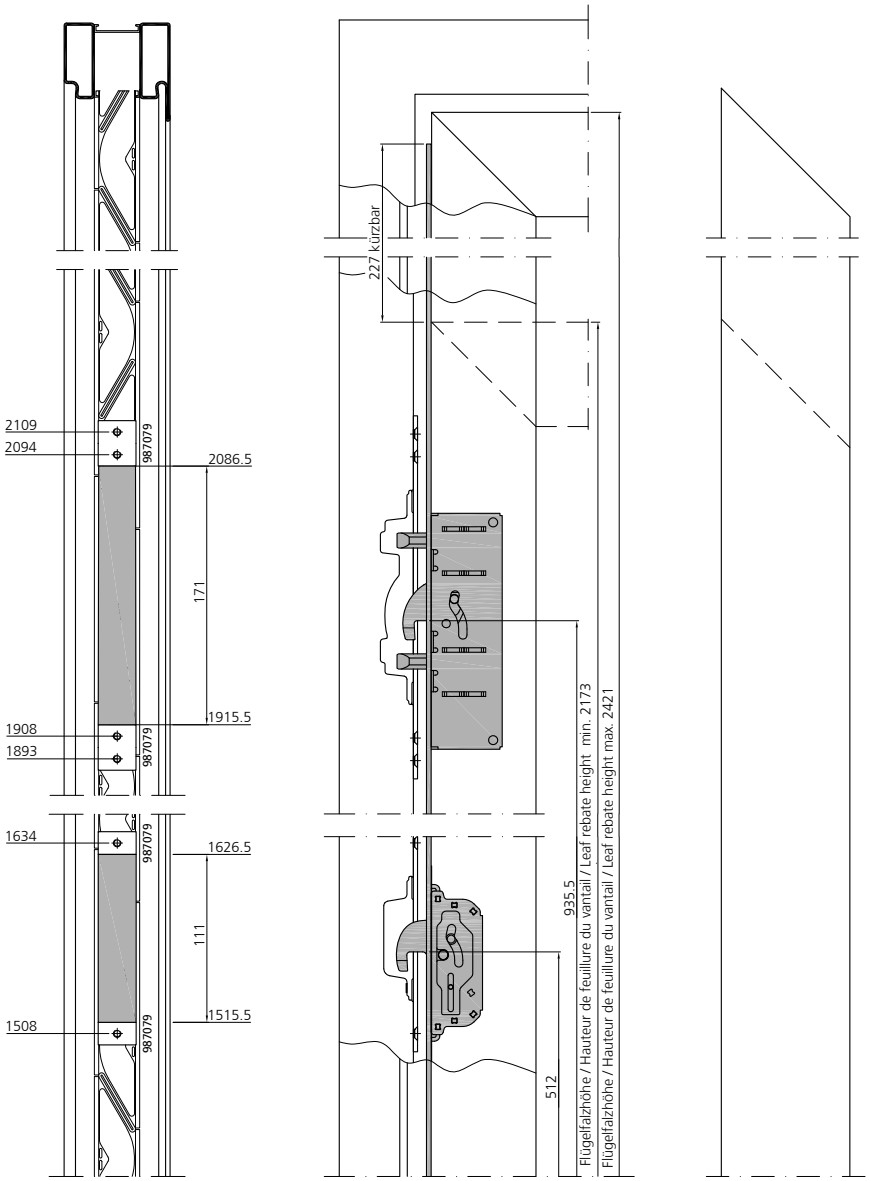

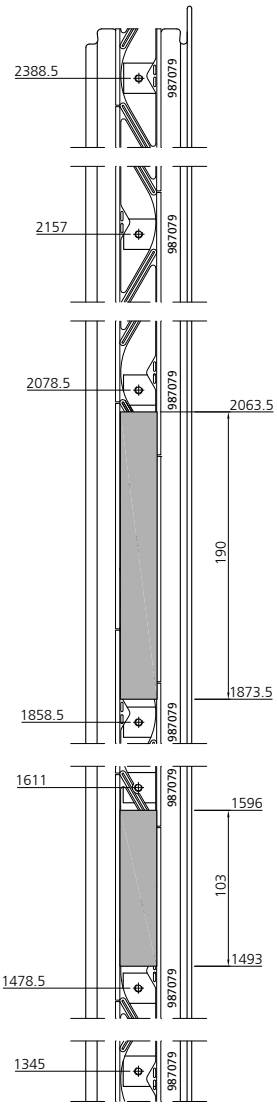

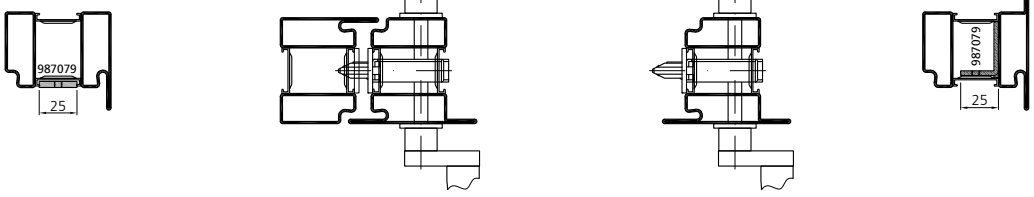

Schlosseinbau
1-flügelig, RZ
Flügelfalzhöhe 2173 - 2421 mm

Montage serrure
1 vantail, CR, hauteur de feuillure du vantail 2173 - 2421 mm

Lock installation
1 leaf, RC, leaf rebate height 2173 - 2421 mm

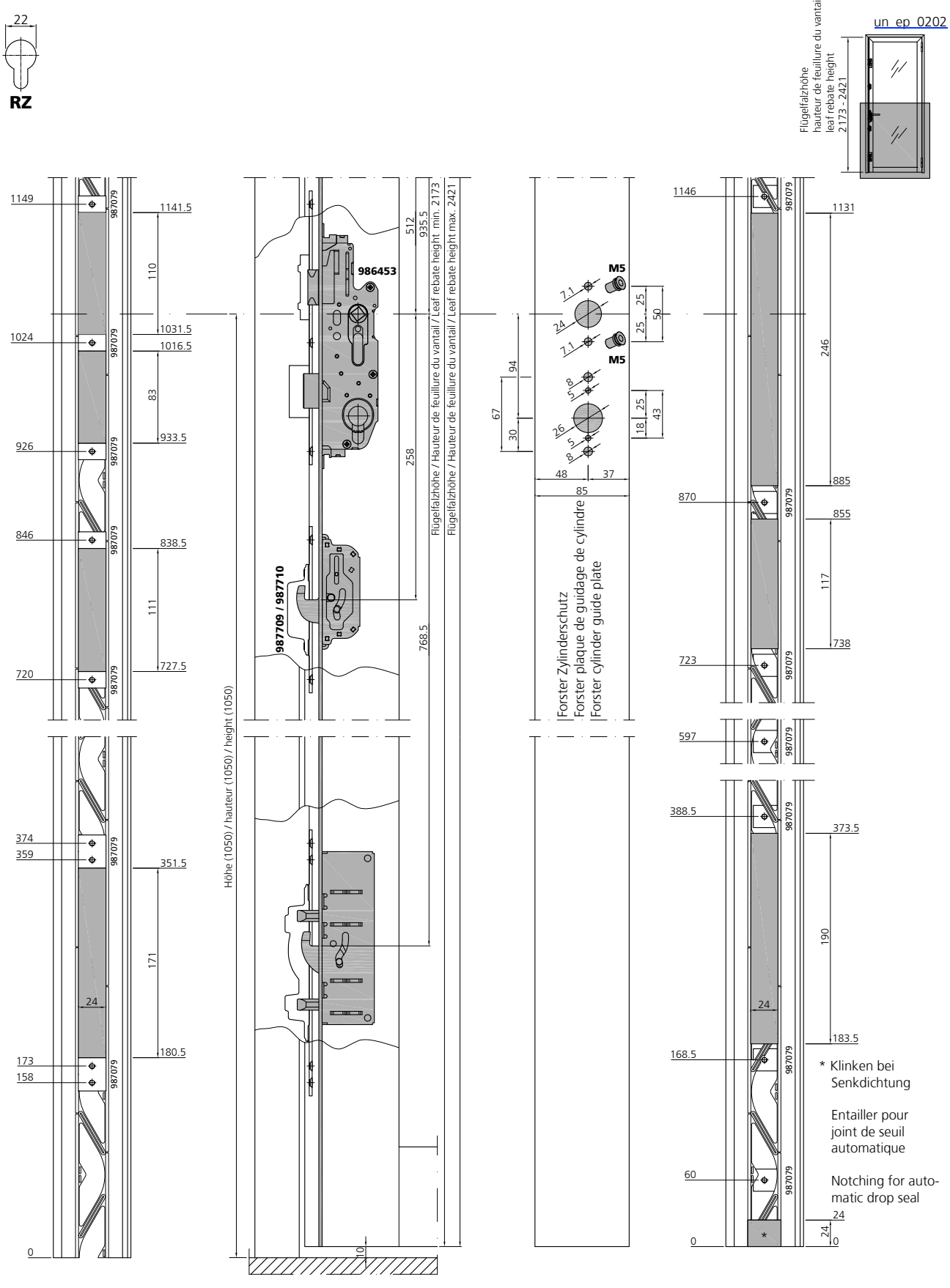

Schlosseinbau
1-flügelig, PZ
Flügelfalzhöhe 2173 - 2421 mm

Montage serrure
1 vantail, CP, hauteur de feuillure du vantail 2173 - 2421 mm

Lock installation
1 leaf, PC, leaf rebate height 2173 - 2421 mm

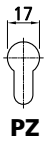

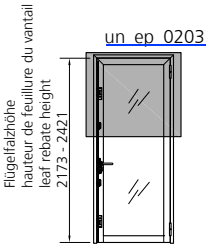

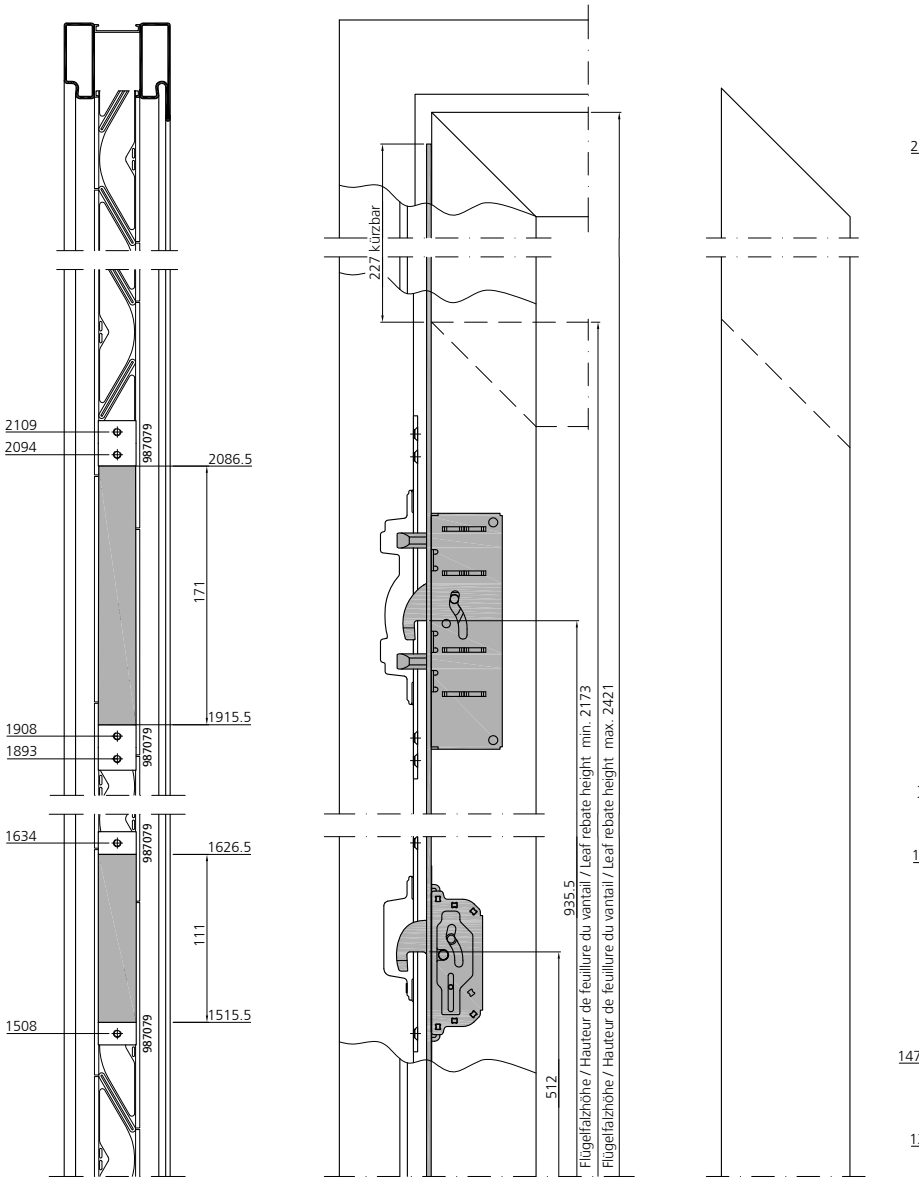

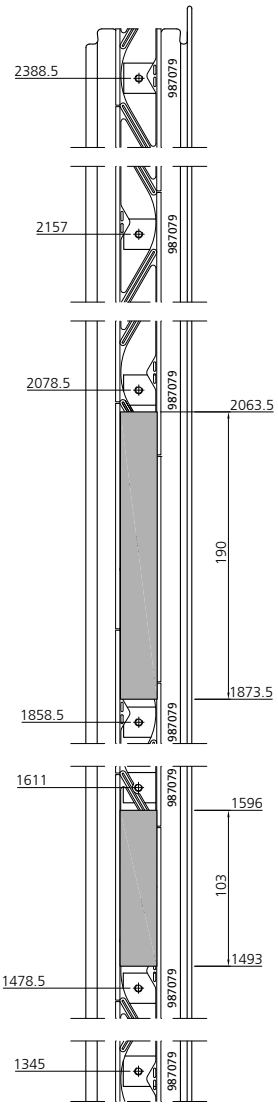

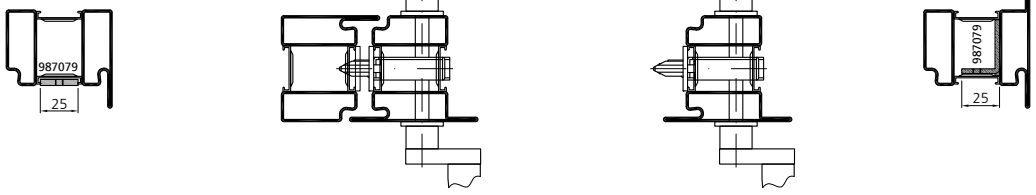

Schlosseinbau
1-flügelig, PZ
Flügelfalzhöhe 2173 - 2421 mm

Montage serrure
1 vantail, CP, hauteur de feuillure du vantail 2173 - 2421 mm

Lock installation
1 leaf, PC, leaf rebate height 2173 - 2421 mm

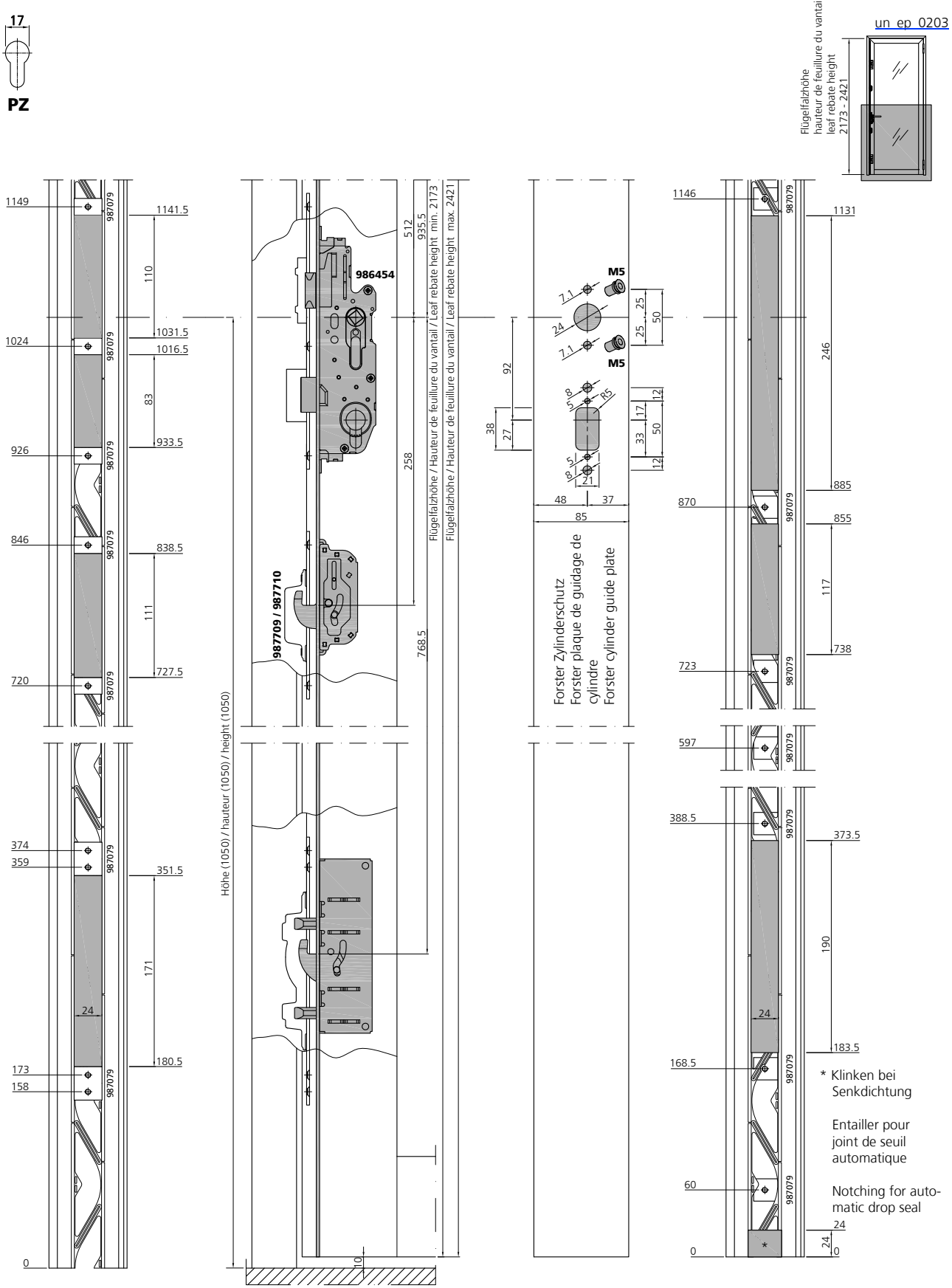

Schlosseinbau
1-flügelig, RZ
Flügelfalzhöhe 2422 - 2985 mm

Montage serrure
1 vantail, CR, hauteur de feuillure du vantail 2422 - 2985 mm

Lock installation
1 leaf, RC, leaf rebate height 2422 - 2985 mm

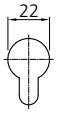

RZ

RC2: 2422 - 2985 mm
RC3: 2422 - 2685 mm

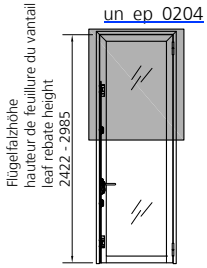

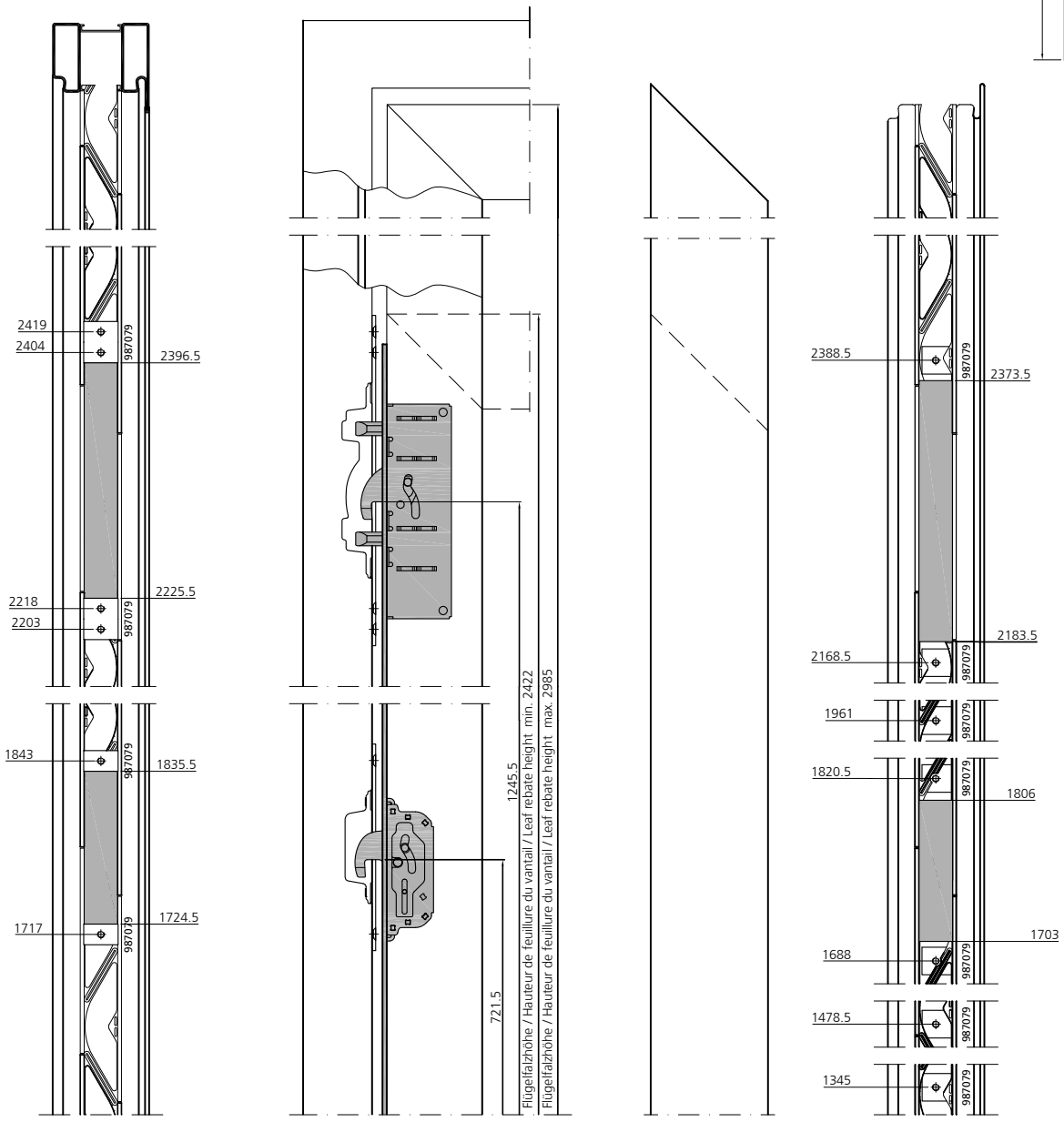

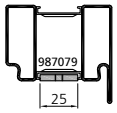

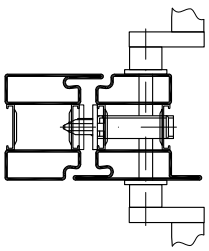

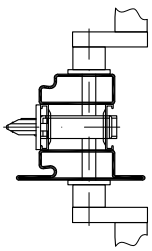

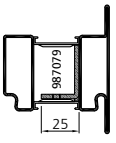

Schlosseinbau
1-flügelig, RZ
Flügelfalzhöhe 2422 - 2985 mm

Montage serrure
1 vantail, CR, hauteur de feuillure du vantail 2422 - 2985 mm

Lock installation
1 leaf, RC, leaf rebate height 2422 - 2985 mm

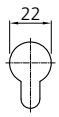

RZ

RC2: 2422 - 2985 mm
RC3: 2422 - 2685 mm

Verarbeitung Beschläge Tür
Mise en œuvre quincaillerie portes
Processing for door fittings

Schlosseinbau
1-flügelig, PZ
Flügelfalzhöhe 2422 - 2985 mm

Montage serrure
1 vantail, CP, hauteur de feuillure du vantail 2422 - 2985 mm

Lock installation
1 leaf, PC, leaf rebate height 2422 - 2985 mm

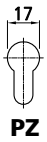

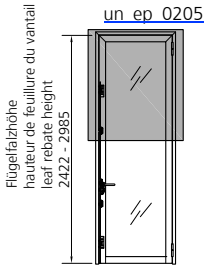

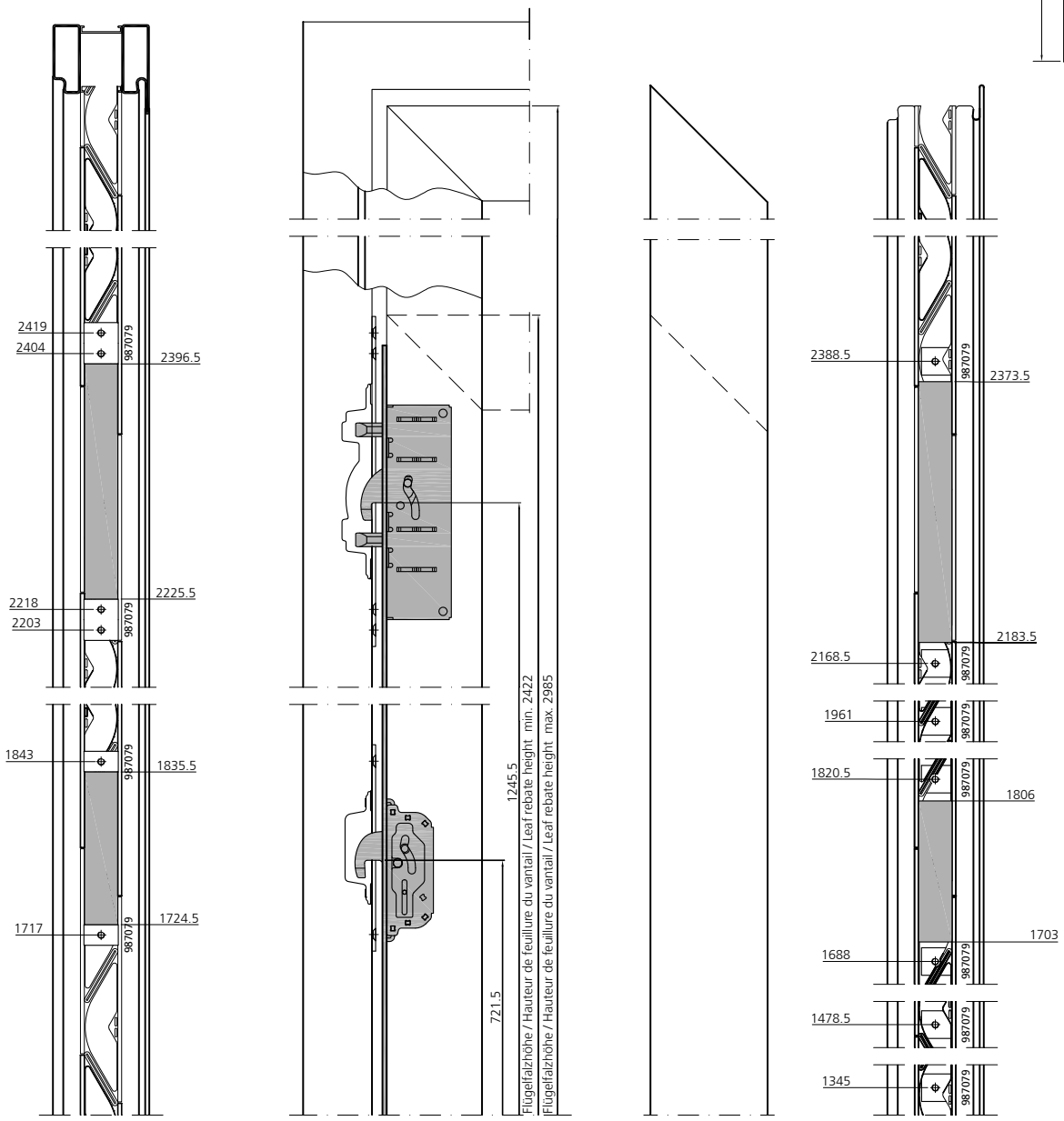

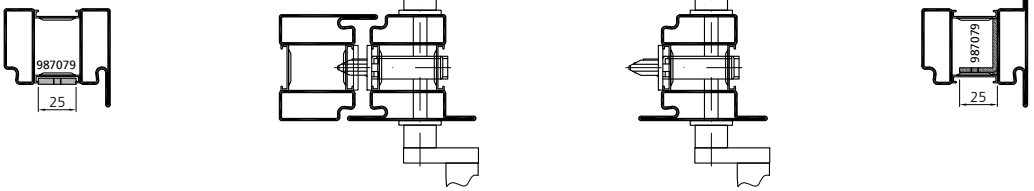

Schlosseinbau
1-flügelig, PZ
Flügelfalzhöhe 2422 - 2985 mm

Montage serrure
1 vantail, CP, hauteur de feuillure du vantail 2422 - 2985 mm

Lock installation
1 leaf, PC, leaf rebate height 2422 - 2985 mm

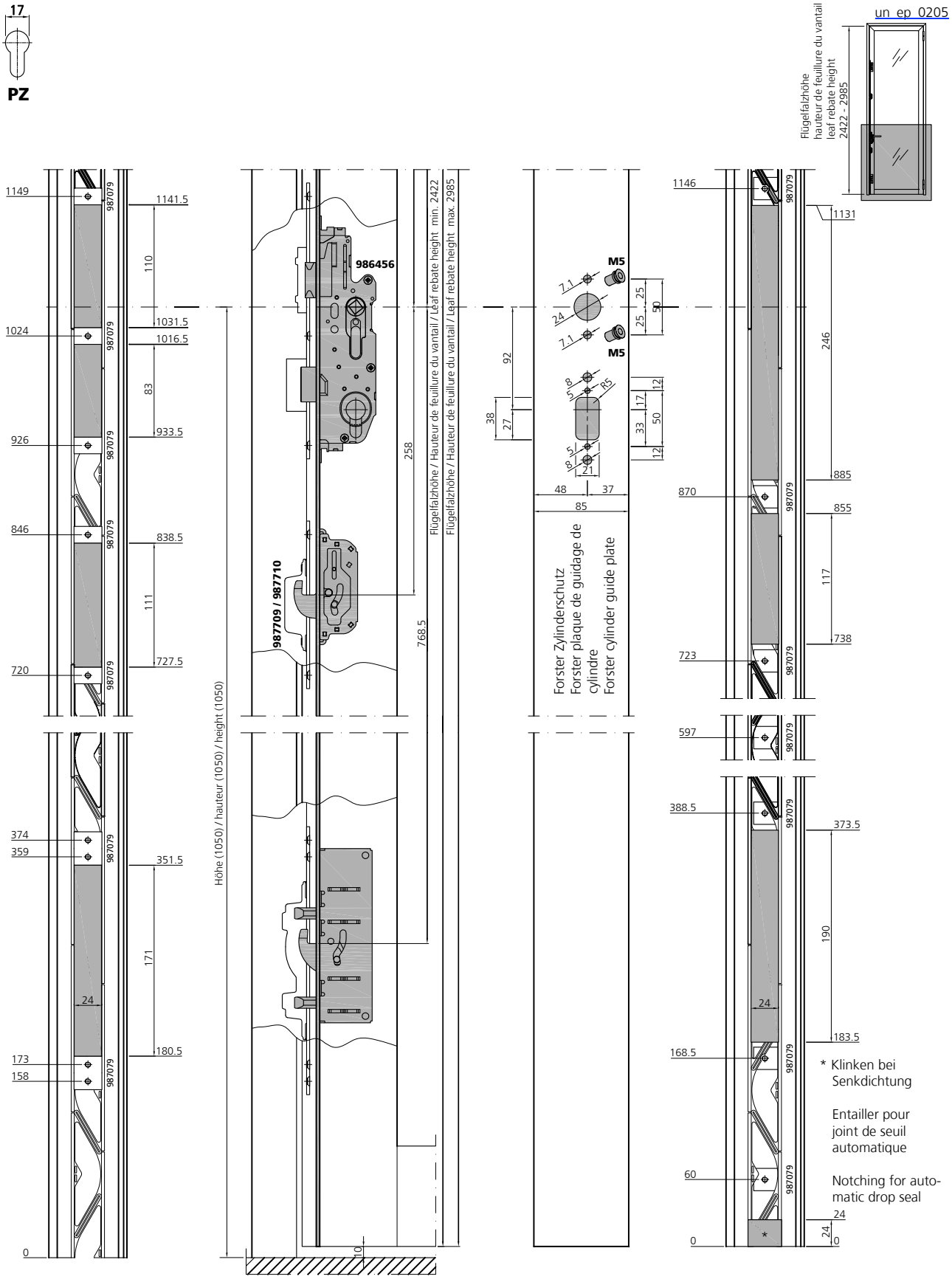

Schlosseinbau
2-flügelig, RZ
Flügelfalzhöhe 1893 - 2172 mm

Montage serrure
2 vantaux, CR, hauteur de feuillure du vantail 1893 - 2172 mm

Lock installation
2 leaves, RC, leaf rebate height 1893 - 2172 mm

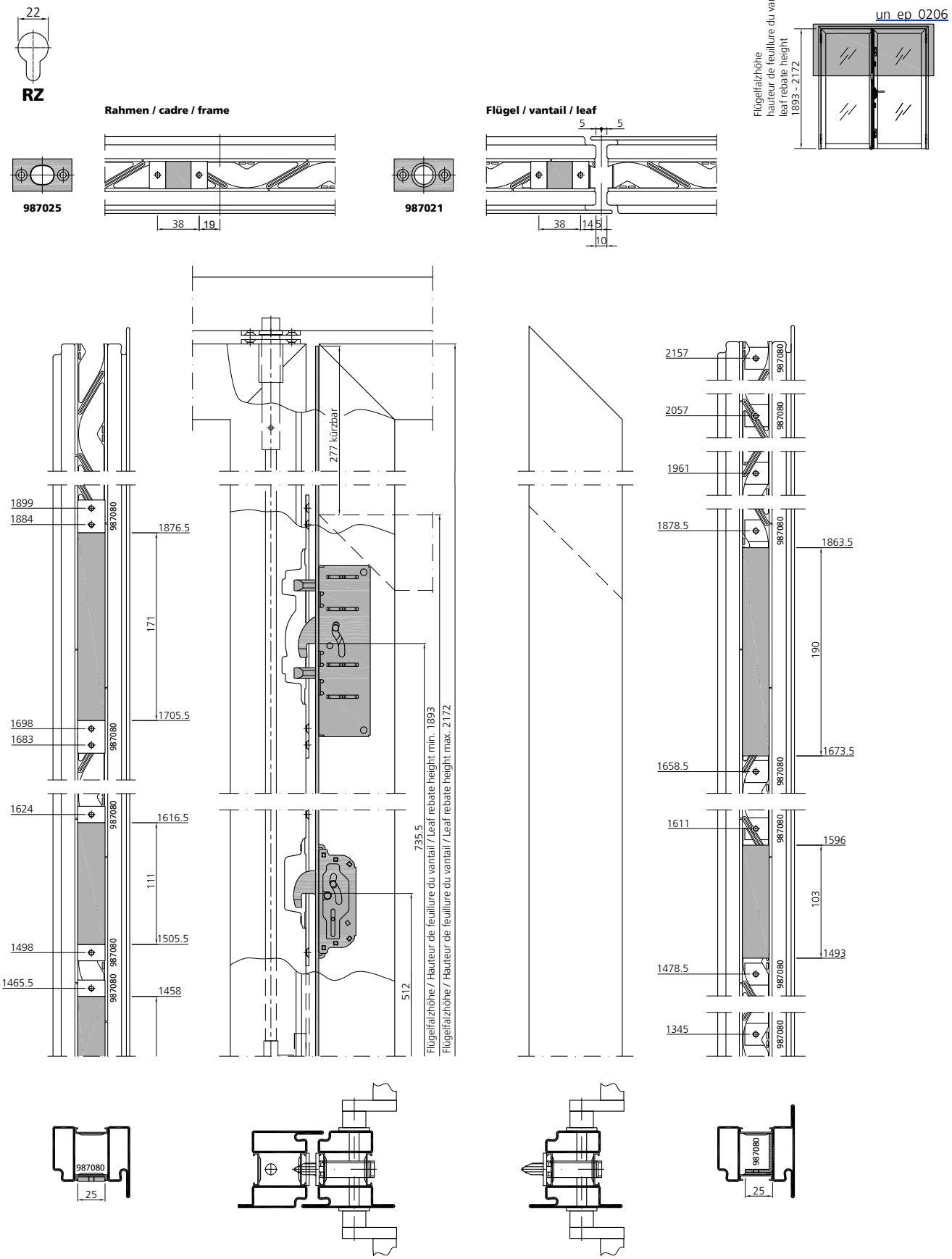

Verarbeitung Beschläge Tür
Mise en œuvre quincaillerie portes
Processing for door fittings

Schlosseinbau
2-flügelig, RZ
Flügelfalzhöhe 1893 - 2172 mm

Montage serrure
2 vantaux, CR, hauteur de feuillure du vantail 1893 - 2172 mm

Lock installation
2 leaves, RC, leaf rebate height 1893 - 2172 mm



RZ

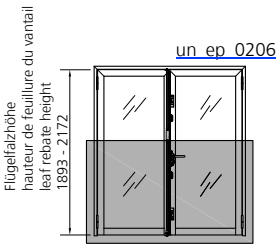

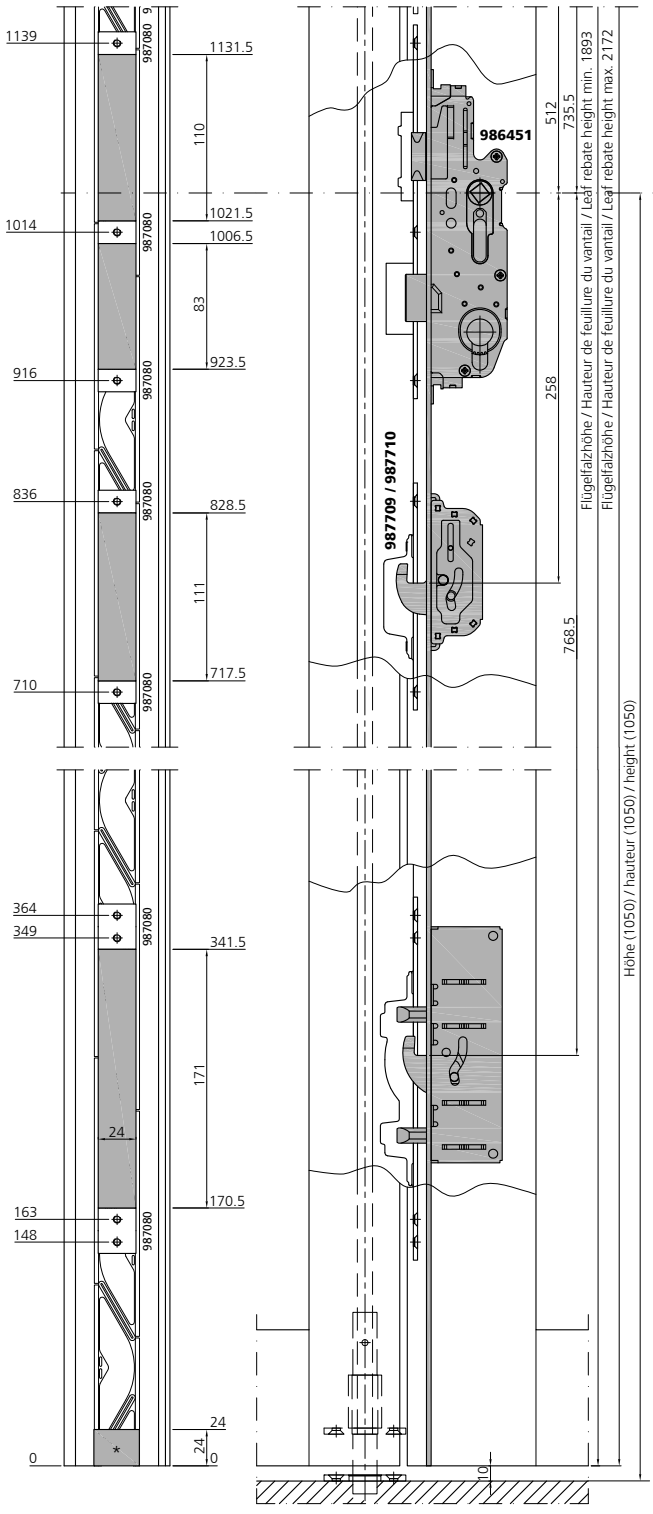

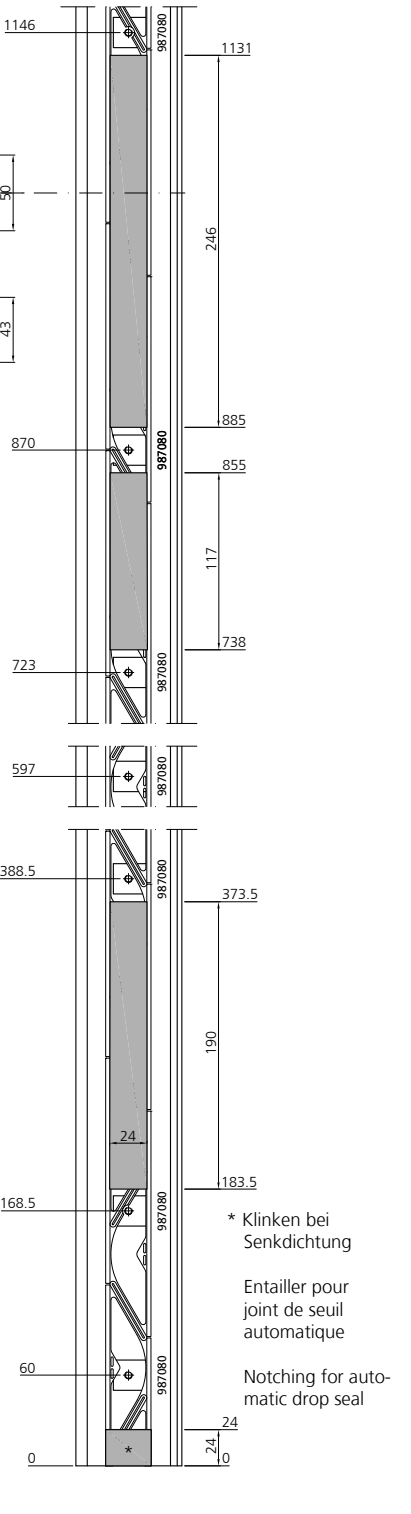

* Klinken bei Senkdichtung

Entailler pour joint de seuil automatique

Notching for automatic drop seal

Schlosseinbau
2-flügelig, PZ
Flügelfalzhöhe 1893 - 2172 mm

Montage serrure
2 vantaux, CP, hauteur de feuillure du vantail 1893 - 2172 mm

Lock installation
2 leaves, PC, leaf rebate height 1893 - 2172 mm

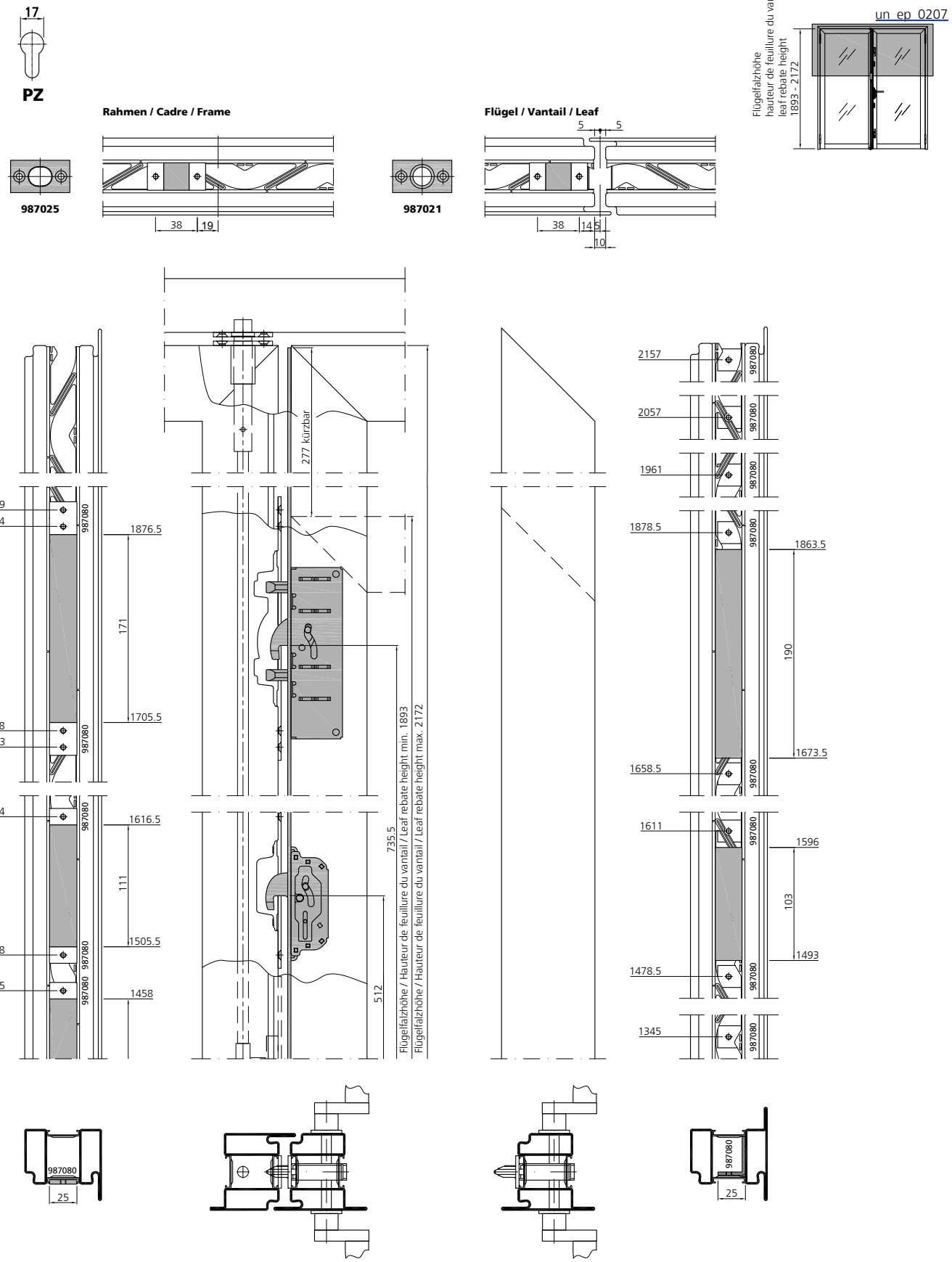

Verarbeitung Beschläge Tür
Mise en œuvre quincaillerie portes
Processing for door fittings

Schlosseinbau
2-flügelig, PZ
Flügelfalzhöhe 1893 - 2172 mm

Montage serrure
2 vantaux, CP, hauteur de feuillure du vantail 1893 - 2172 mm

Lock installation
2 leaves, PC, leaf rebate height 1893 - 2172 mm



PZ

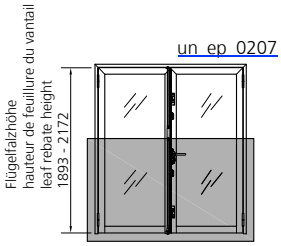

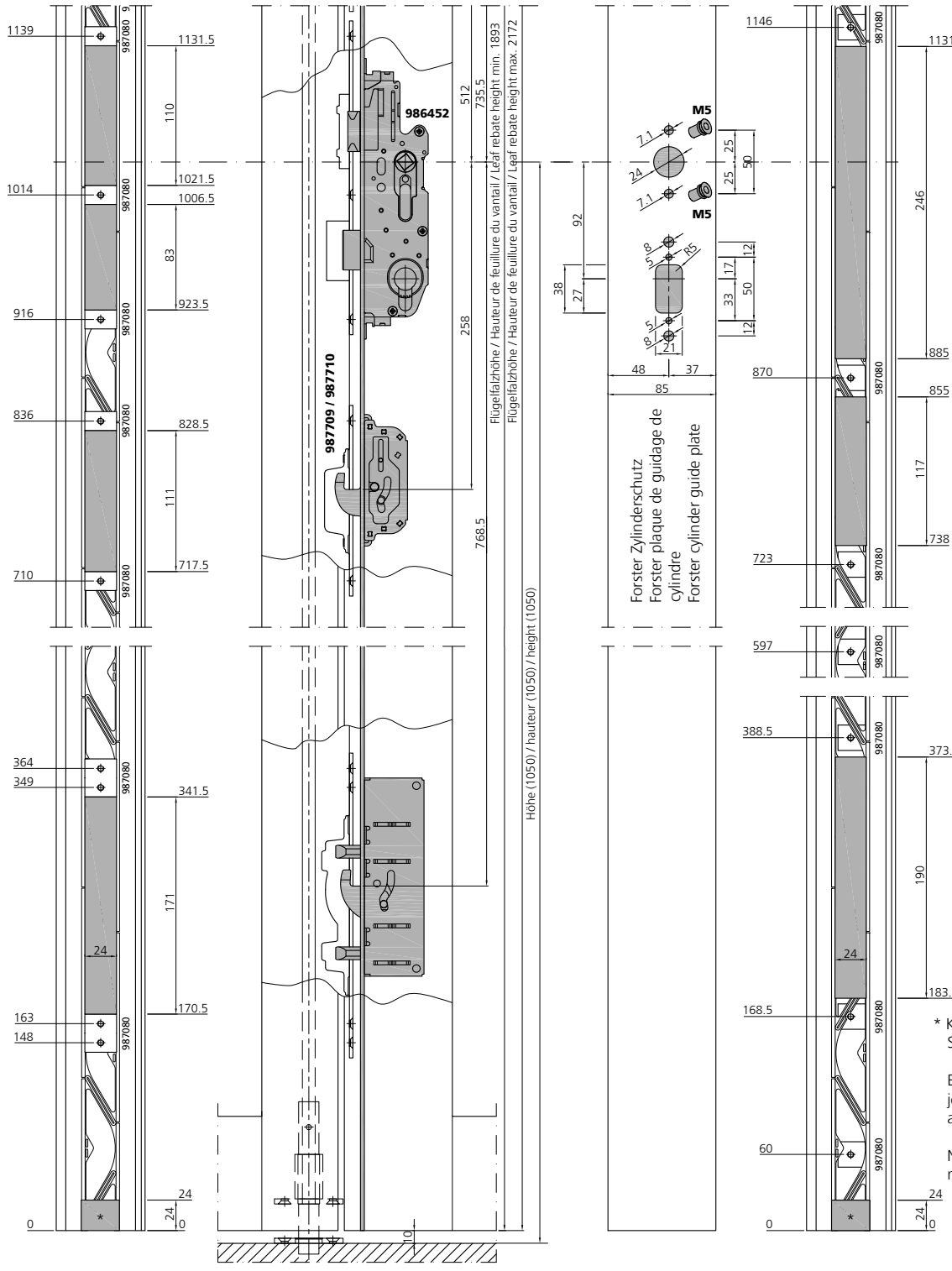

Verarbeitung Beschläge Tür
Mise en œuvre quincaillerie portes
Processing for door fittings

Schlosseinbau
2-flügelig, RZ
Flügelfalzhöhe 2173 - 2421 mm

Montage serrure
2 vantaux, CR, hauteur de feuillure du vantail 2173 - 2421 mm

Lock installation
2 leaves, RC, leaf rebate height 2173 - 2421 mm

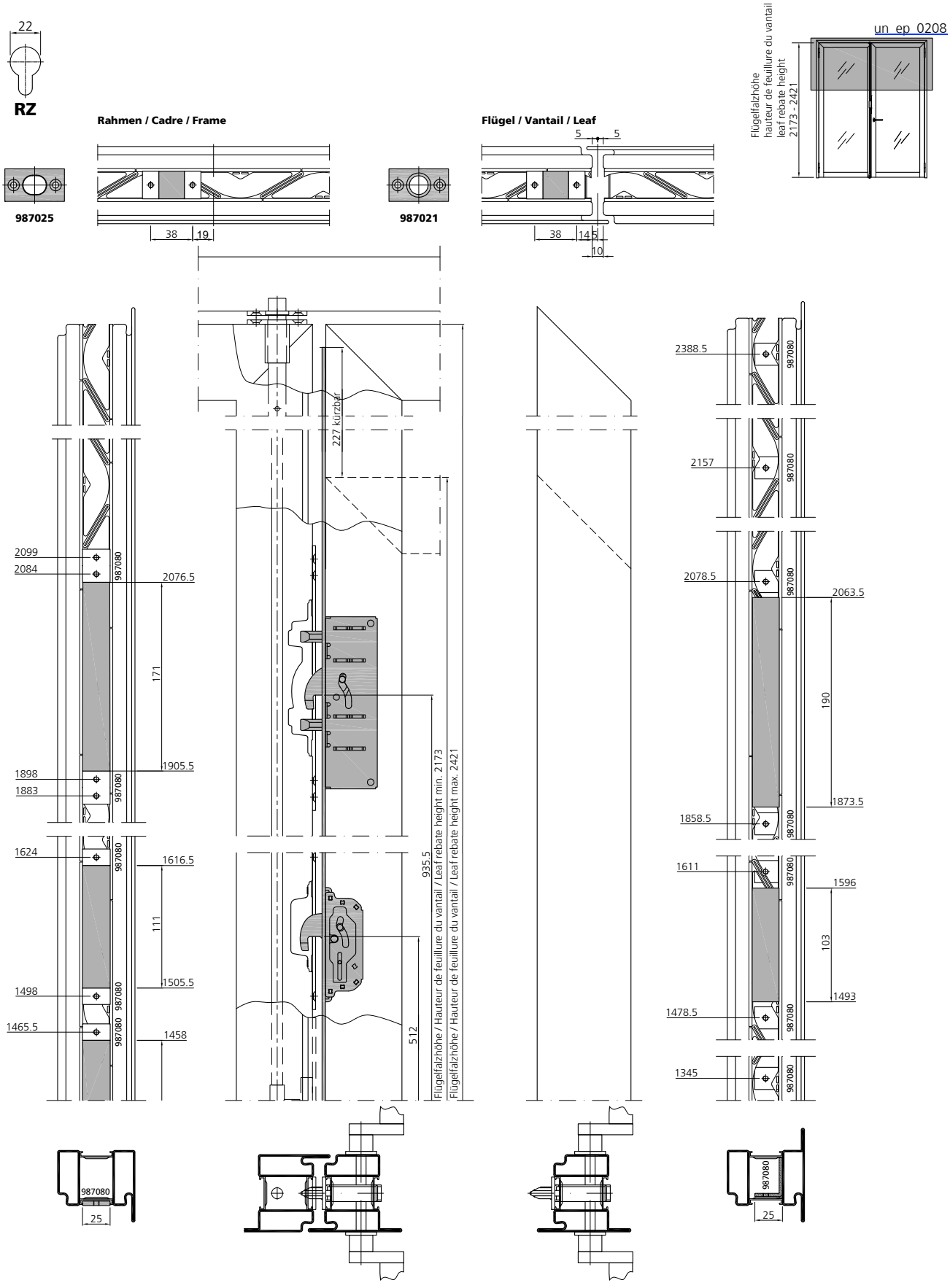

Verarbeitung Beschläge Tür
Mise en œuvre quincaillerie portes
Processing for door fittings

Schlosseinbau
2-flügelig, RZ
Flügelfalzhöhe 2173 - 2421 mm

Montage serrure
2 vantaux, CR, hauteur de feuillure du vantail 2173 - 2421 mm

Lock installation
2 leaves, RC, leaf rebate height 2173 - 2421 mm



un_ep_0208

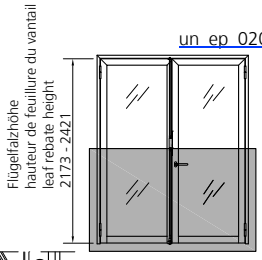

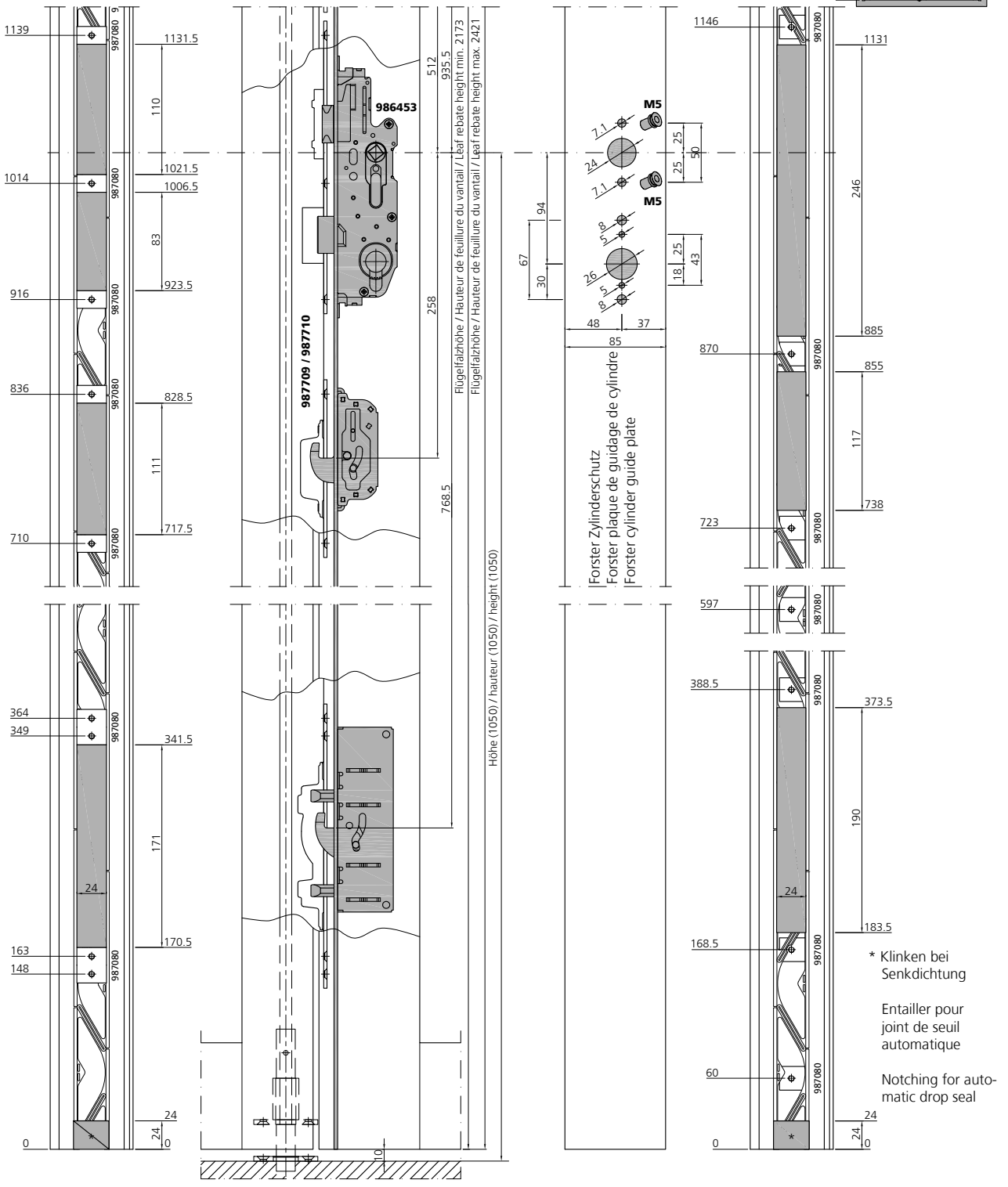

Schlosseinbau
2-flügelig, PZ
Flügelfalzhöhe 2173 - 2421 mm

Montage serrure
2 vantaux, CP, hauteur de feuillure du vantail 2173 - 2421 mm

Lock installation
1 leaves, PC, leaf rebate height 2173 - 2421 mm

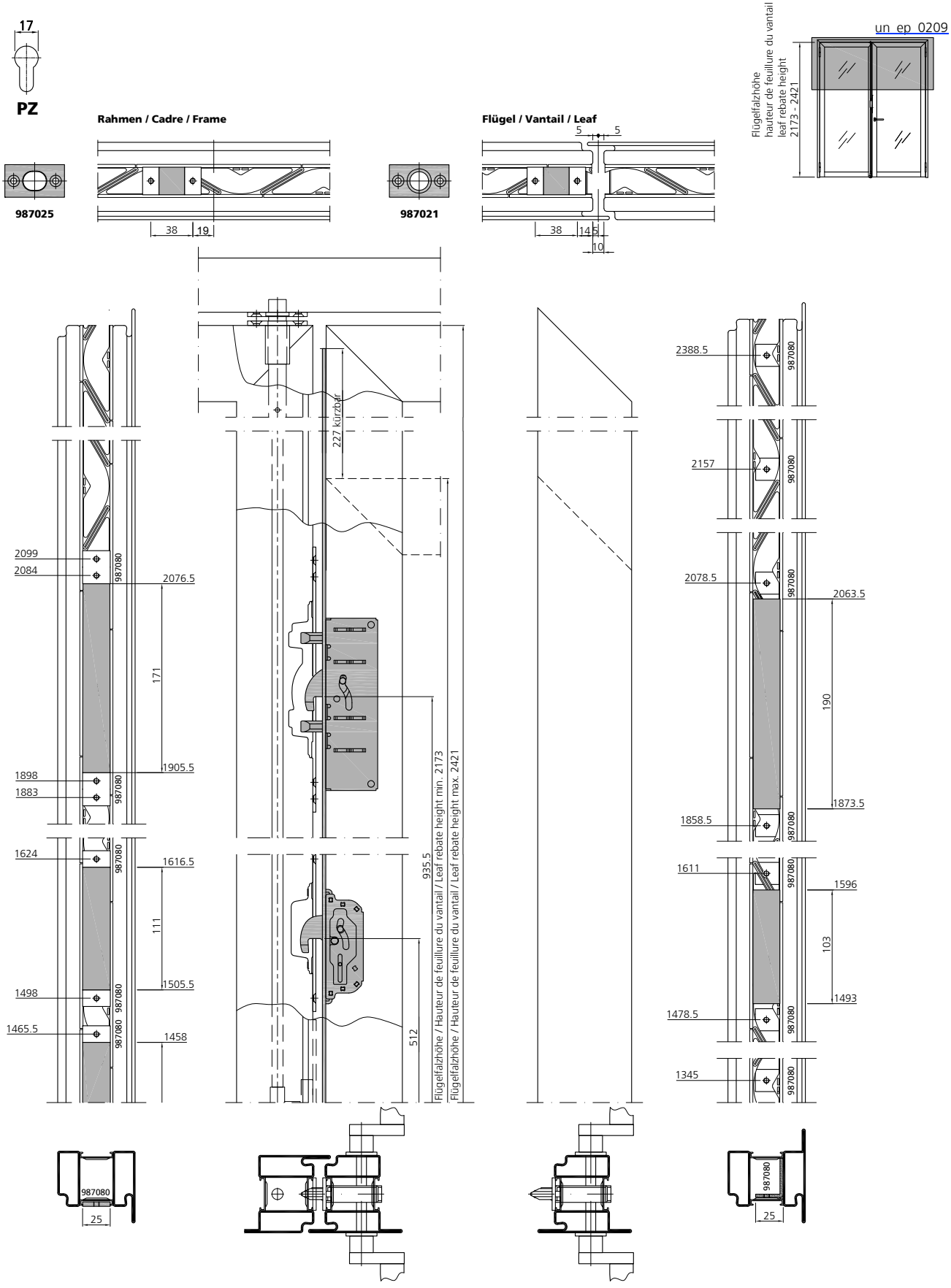

Verarbeitung Beschläge Tür
Mise en œuvre quincaillerie portes
Processing for door fittings

Schlosseinbau
2-flügelig, PZ
Flügelfalzhöhe 2173 - 2421 mm

Montage serrure
2 vantaux, CP, hauteur de feuillure du vantail 2173 - 2421 mm

Lock installation
2 leaves, PC, leaf rebate height 2173 - 2421 mm

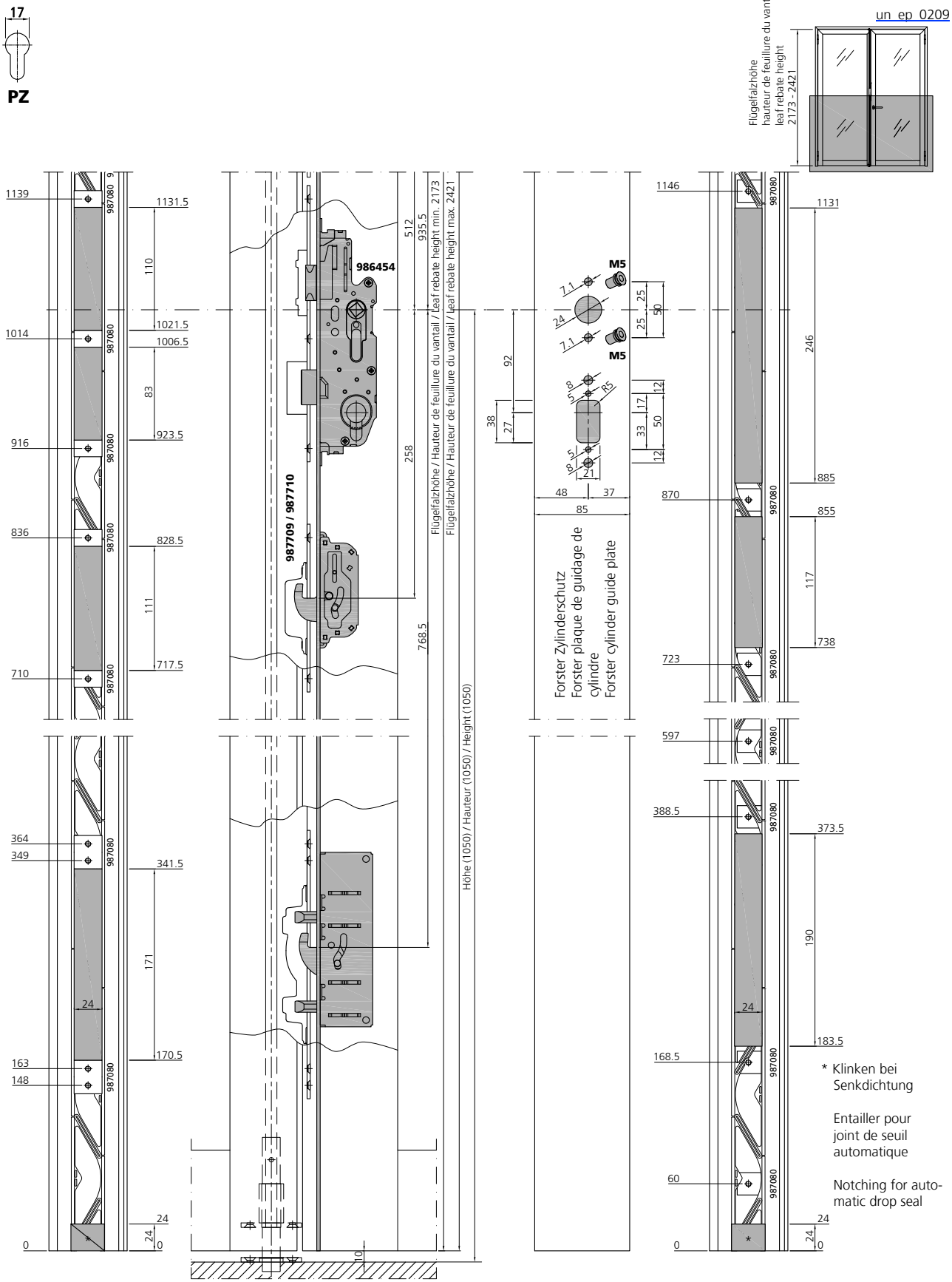

Schlosseinbau
2-flügelig, RZ
Flügelfalzhöhe 2422 - 2985 mm

Montage serrure
2 vantaux, CR, hauteur de feuillure du vantail 2422 - 2985 mm

Lock installation
2 leaves, RC, leaf rebate height 2422 - 2985 mm

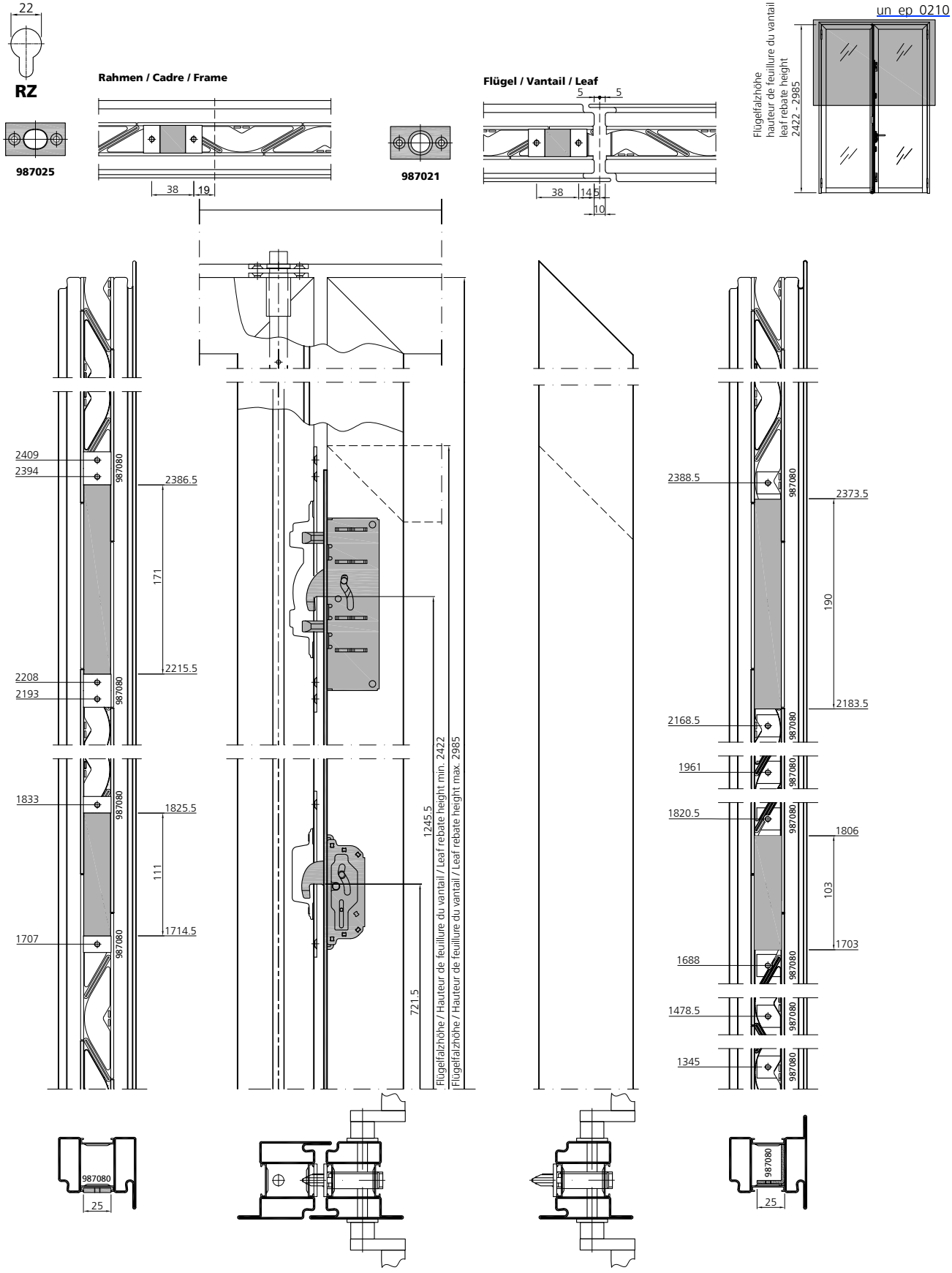

Verarbeitung Beschläge Tür
Mise en œuvre quincaillerie portes
Processing for door fittings

Schlosseinbau
2-flügelig, RZ
Flügelfalzhöhe 2422 - 2985 mm

Montage serrure
2 vantaux, CR, hauteur de feuillure du vantail 2422 - 2985 mm

Lock installation
2 leaves, RC, leaf rebate height 2422 - 2985 mm

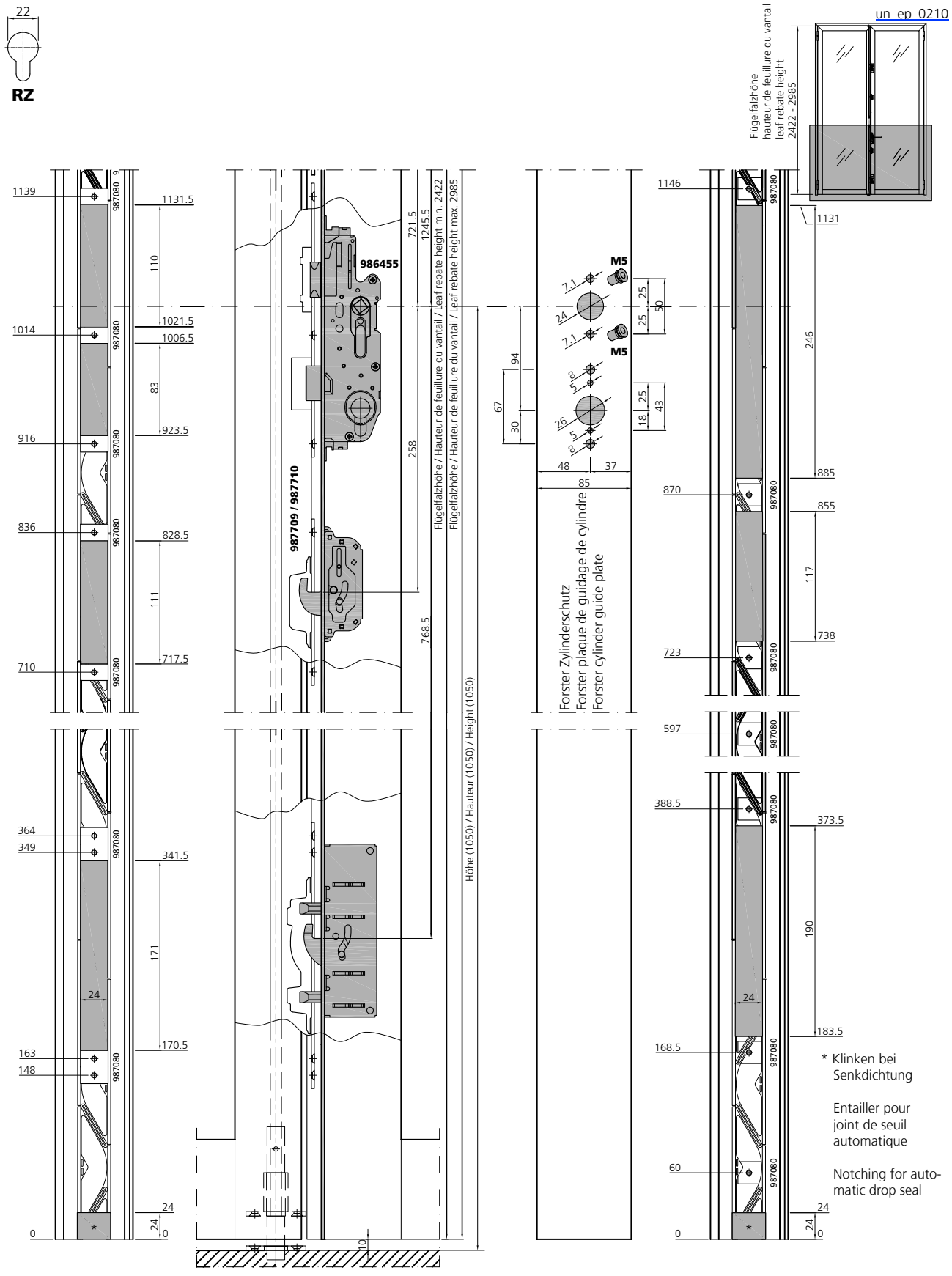

Verarbeitung Beschläge Tür
Mise en œuvre quincaillerie portes
Processing for door fittings

VUT 03/19

Schlosseinbau
2-flügelig, PZ
Flügelfalzhöhe 2422 - 2985 mm

Montage serrure
2 vantaux, CP, hauteur de feuillure du vantail 2422 - 2985 mm

Lock installation
2 leaves, PC, leaf rebate height 2422 - 2985 mm

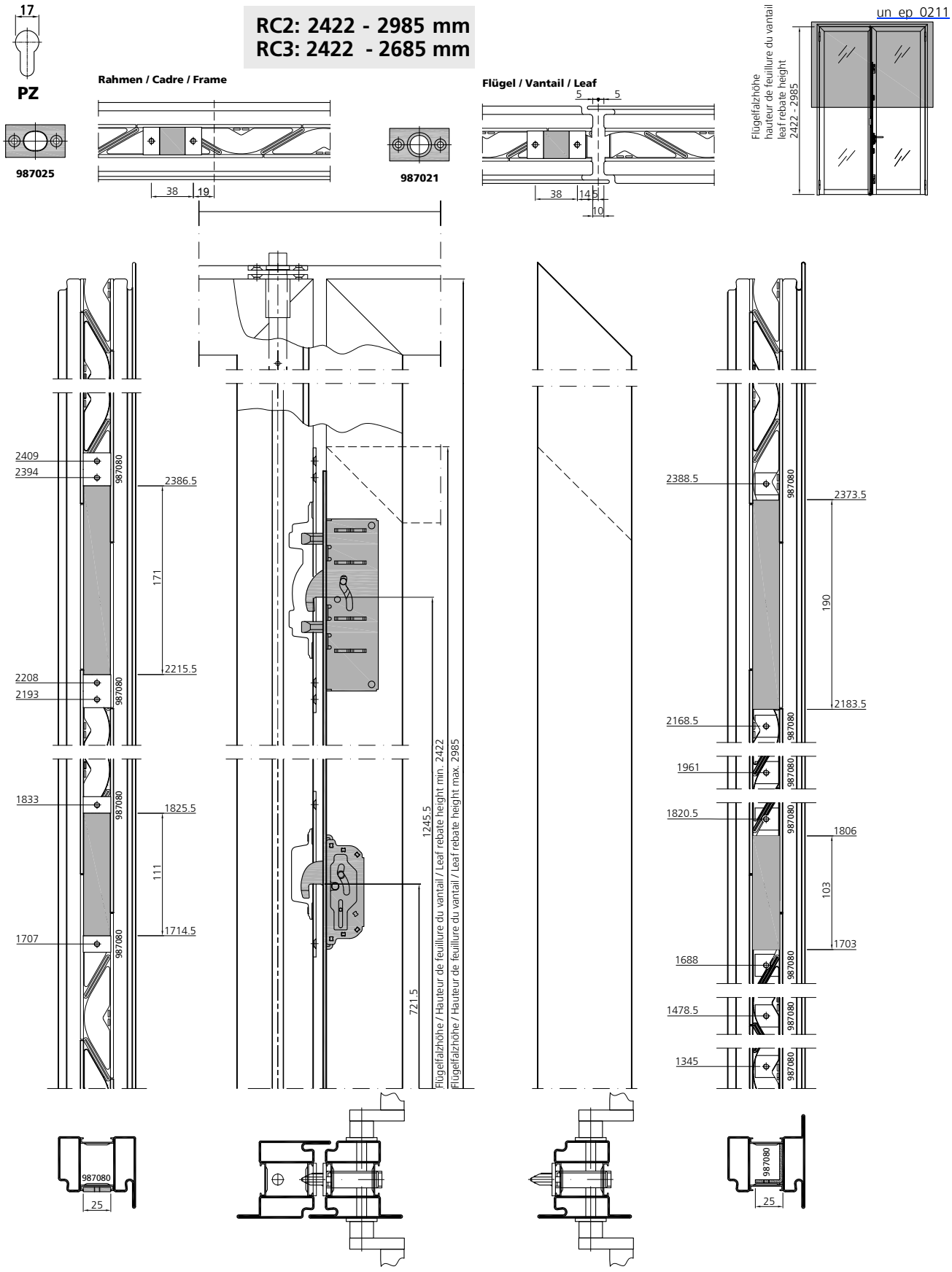

Verarbeitung Beschläge Tür
Mise en œuvre quincaillerie portes
Processing for door fittings

Schlosseinbau
2-flügelig, PZ
Flügelfalzhöhe 2422 - 2985 mm

Montage serrure
2 vantaux, CP, hauteur de feuillure du vantail 2422 - 2985 mm

Lock installation
2 leaves, PC, leaf rebate height 2422 - 2985 mm

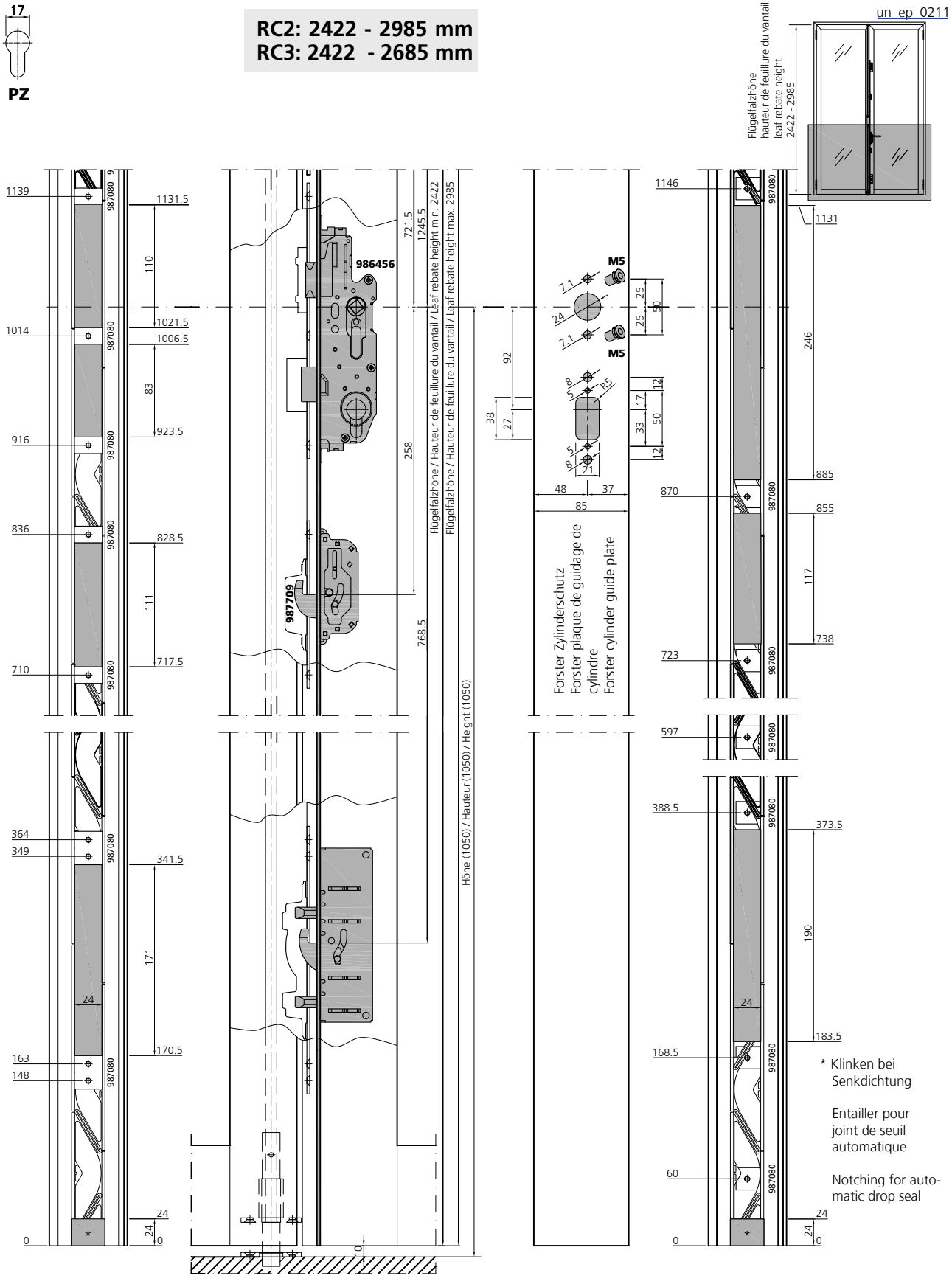

Verarbeitung Beschläge Tür
Mise en œuvre quincaillerie portes
Processing for door fittings

VUT 03/19

Schlosseinbau
1-flügelig, RZ
Flügelfalzhöhe 1893 - 2172 mm
Antipanik

Montage serrure
1 vantail, CR, hauteur de feuillure du vantail 1893 - 2172 mm, Anti-panique

Lock installation
1 leaf, RC, leaf rebate height 1893 - 2172 mm, Anti-panic

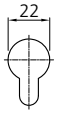

RZ

Nur in Kombination mit Freilaufzylinder mit Zwangsentkoppelung FZG:
Seulement en combinaison avec des cylindres avec fonction couse libre sur 360° FZG:
Only in combination with cylindres with 360° freewheel FZG:

Kaba Star M1515 FZG
Kaba 20 M1515 FZG

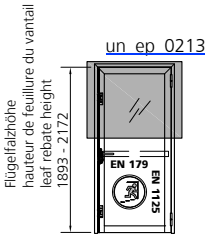

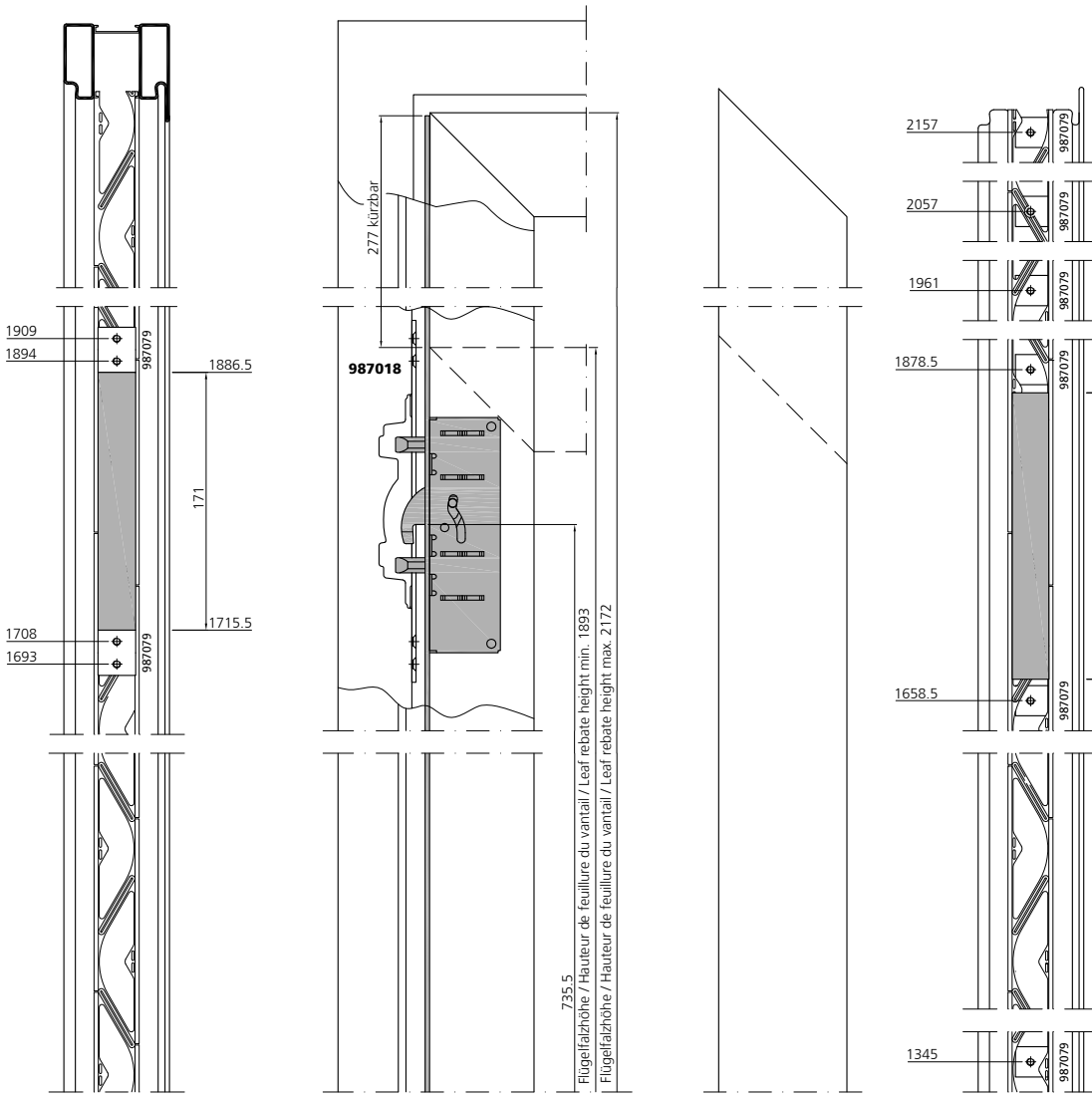

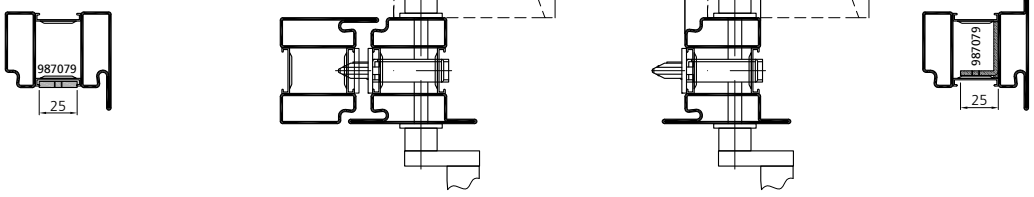

Schlosseinbau
1-flügelig, RZ
Flügelfalzhöhe 1893 - 2172 mm
Antipanik

Montage serrure
1 vantail, CR, hauteur de feuillure du vantail 1893 - 2172 mm, Anti-panique

Lock installation
1 leaf, RC, leaf rebate height 1893 - 2172 mm, Anti-panic

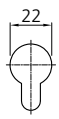

RZ

Nur in Kombination mit Freilaufzylinder mit Zwangsentkoppelung FZG:
Seulement en combinaison avec des cylindres avec fonction couse libre sur 360° FZG:
Only in combination with cylindres with 360° freewheel FZG:

Kaba Star M1515 FZG
Kaba 20 M1515 FZG

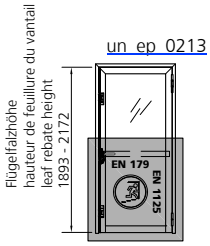

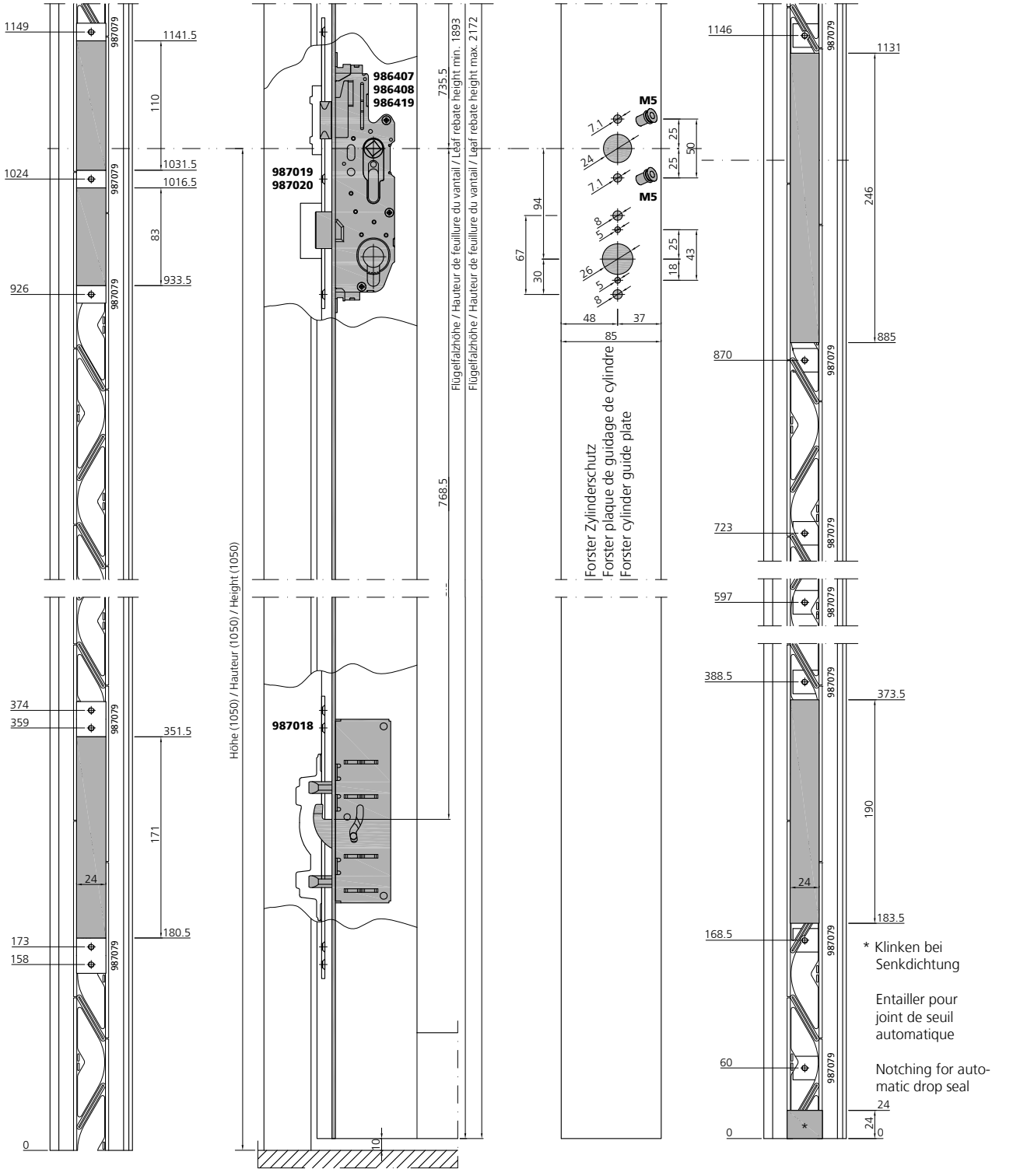

Verarbeitung Beschläge Tür
Mise en œuvre quincaillerie portes
Processing for door fittings

Schlosseinbau
1-flügelig, PZ
Flügelfalzhöhe 1893 - 2172 mm
Antipanik

Montage serrure
1 vantail, CP, hauteur de feuillure du vantail 1893 - 2172 mm, Anti-panique

Lock installation
1 leaf, PC, leaf rebate height 1893 - 2172 mm, Anti-panic



PZ

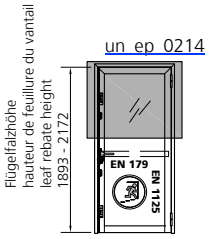



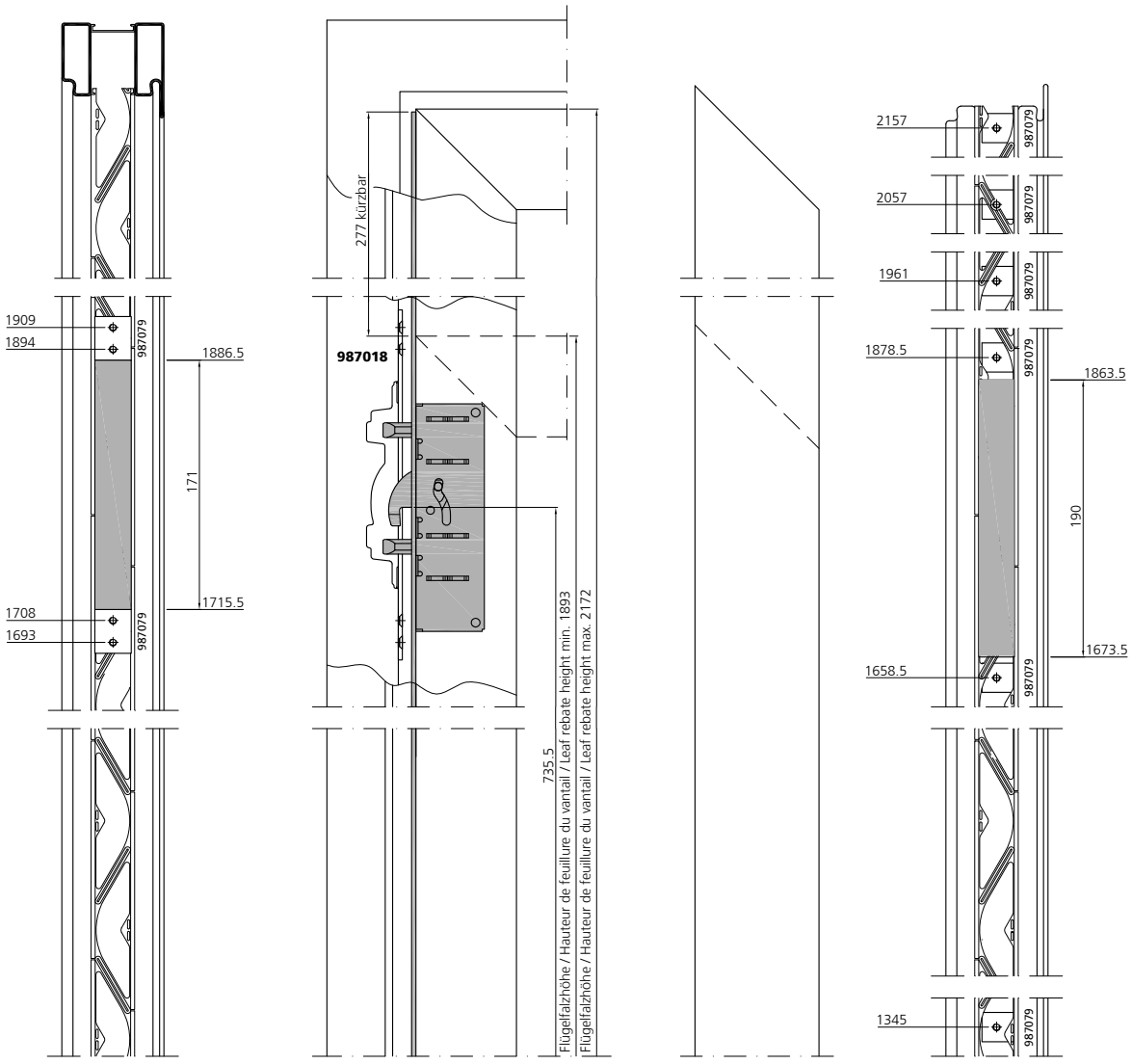

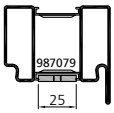

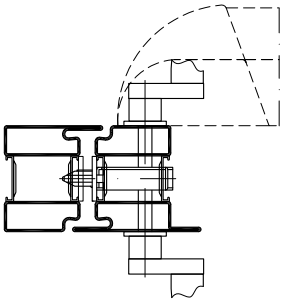

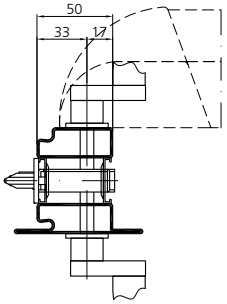

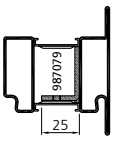

Schlosseinbau
1-flügelig, PZ
Flügelfalzhöhe 1893 - 2172 mm
Antipanik

Montage serrure
1 vantail, CP, hauteur de feuillure du vantail 1893 - 2172 mm Anti-panique

Lock installation
1 leaf, PC, leaf rebate height 1893 - 2172 mm Anti-panic

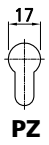

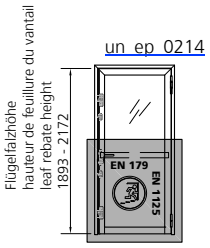

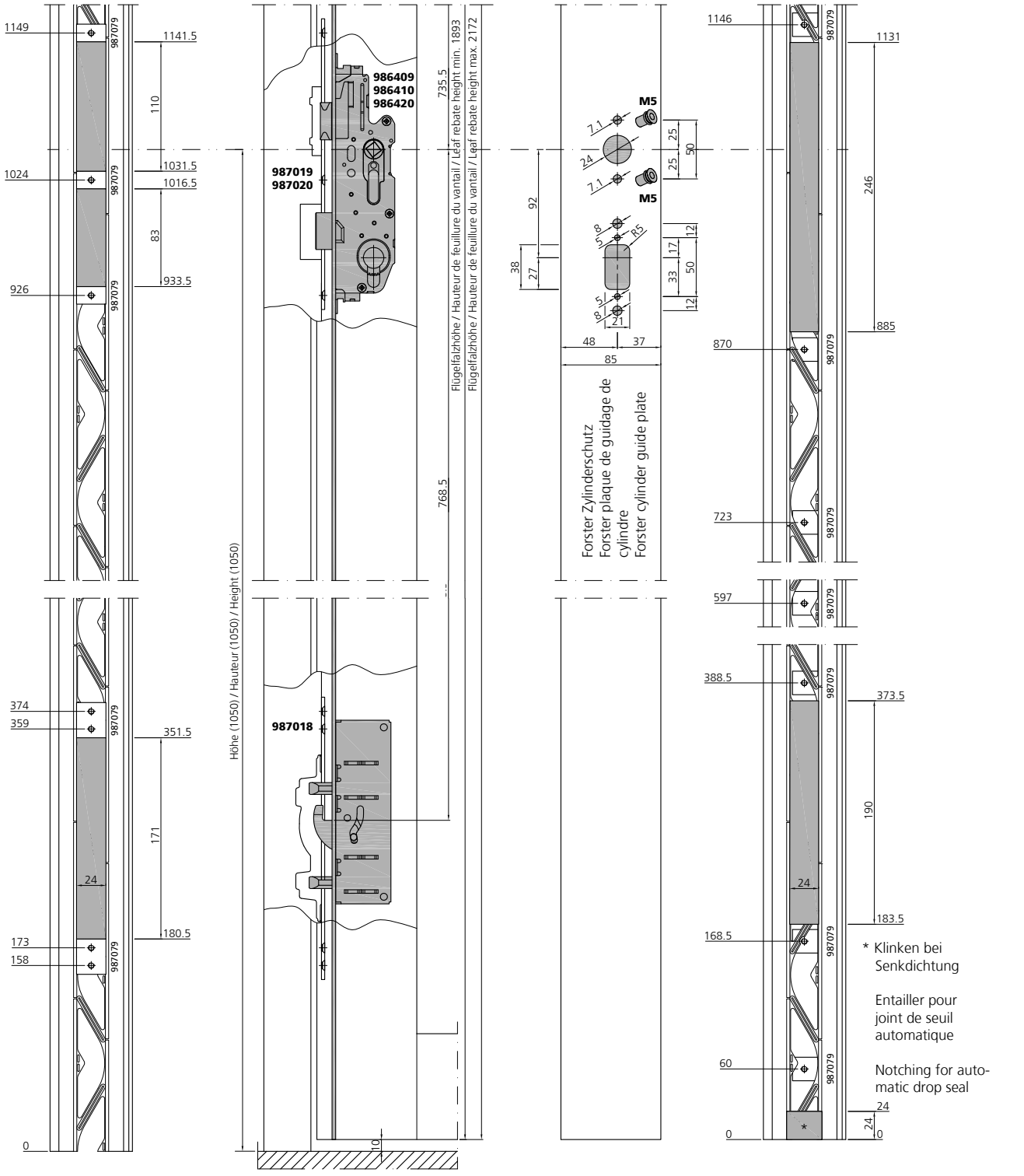

Schlosseinbau
1-flügelig, RZ
Flügelfalzhöhe 2173 - 2421 mm
Antipanik

Montage serrure
1 vantail, CR, hauteur de feuillure du vantail 2173 - 2421 mm, Anti-panique

Lock installation
1 leaf, RC, leaf rebate height 2173 - 2421 mm, Anti-panic



RZ

Nur in Kombination mit Freilaufzylinder mit Zwangsentkoppelung FZG:
Seulement en combinaison avec des cylindres avec fonction couse libre sur 360° FZG:
Only in combination with cylindres with 360° freewheel FZG:

Kaba Star M1515 FZG
Kaba 20 M1515 FZG

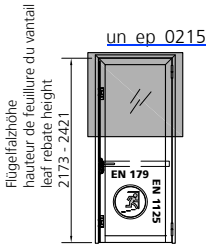

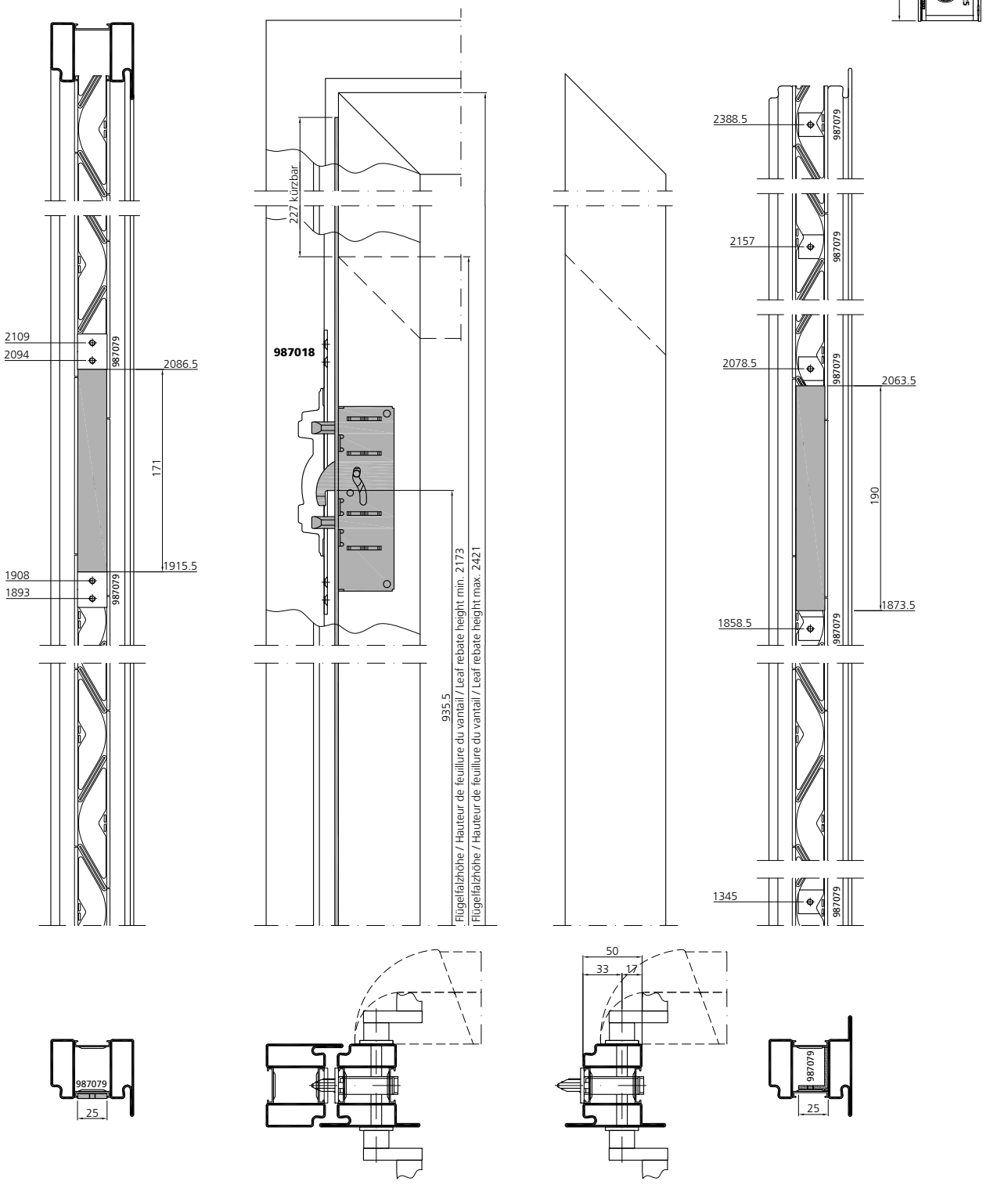

Schlosseinbau
1-flügelig, RZ
Flügelfalzhöhe 2173 - 2421 mm
Antipanik

Montage serrure
1 vantail, CR, hauteur de feuillure du vantail 2173 - 2421 mm, Anti-panique

Lock installation
1 leaf, RC, leaf rebate height 2173 - 2421 mm, Anti-panic

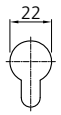

Nur in Kombination mit Freilaufzylinder mit Zwangsentkoppelung FZG:
Seulement en combinaison avec des cylindres avec fonction couse libre sur 360° FZG:
Only in combination with cylindres with 360° freewheel FZG:

Kaba Star M1515 FZG
Kaba 20 M1515 FZG

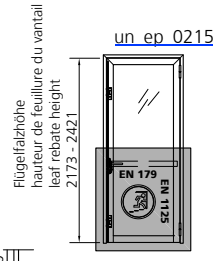

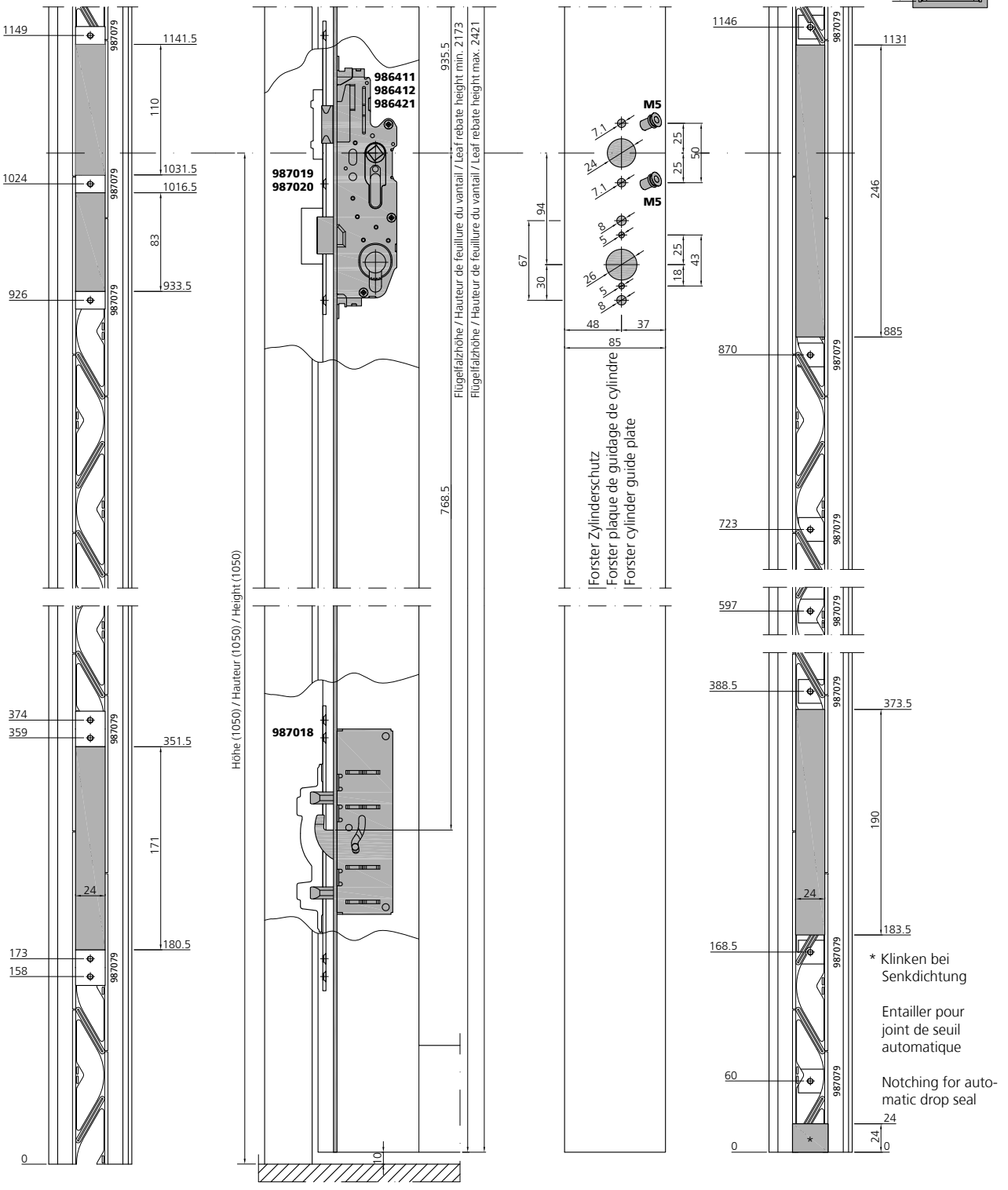

Verarbeitung Beschläge Tür
Mise en œuvre quincaillerie portes
Processing for door fittings

Schlosseinbau
1-flügelig, PZ
Flügelfalzhöhe 2173 - 2421 mm
Antipanik

Montage serrure
1 vantail, CP, hauteur de feuillure du vantail 2173 - 2421 mm, Anti-panique

Lock installation
1 leaf, PC, leaf rebate height 2173 - 2421 mm, Anti-panic



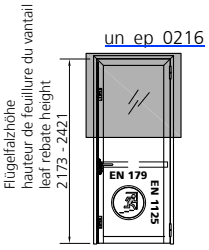

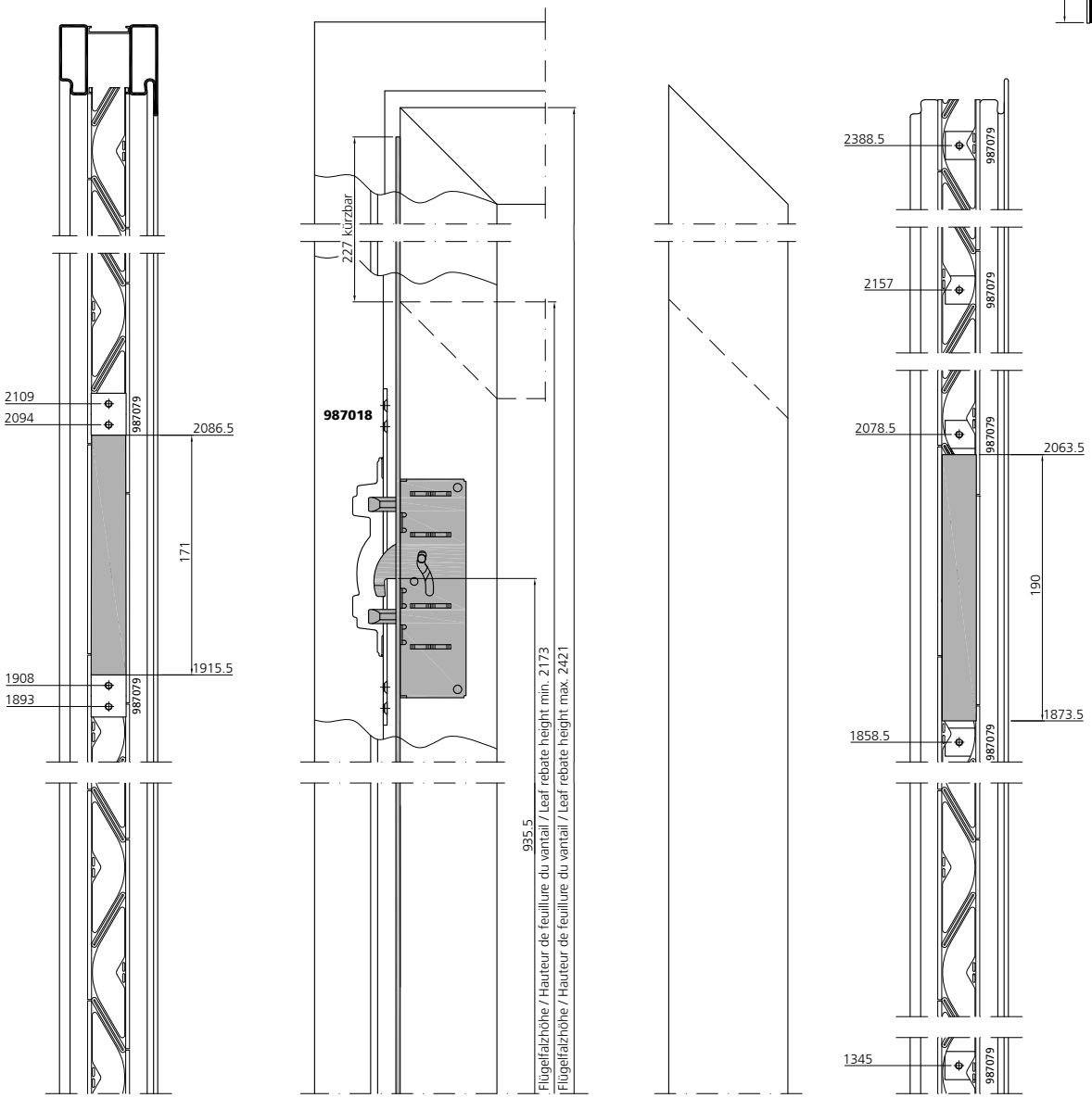

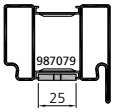

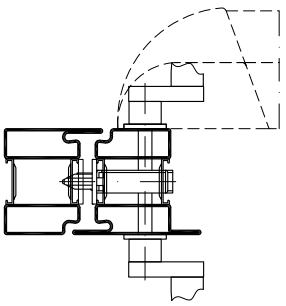

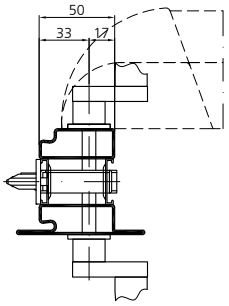

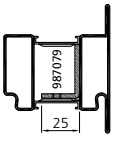

Schlosseinbau
1-flügelig, PZ
Flügelfalzhöhe 2173 - 2421 mm
Antipanik

Montage serrure
1 vantail, CP, hauteur de feuillure du vantail 2173 - 2421 mm, Anti-panique

Lock installation
1 leaf, PC, leaf rebate height 2173 - 2421 mm, Anti-panic

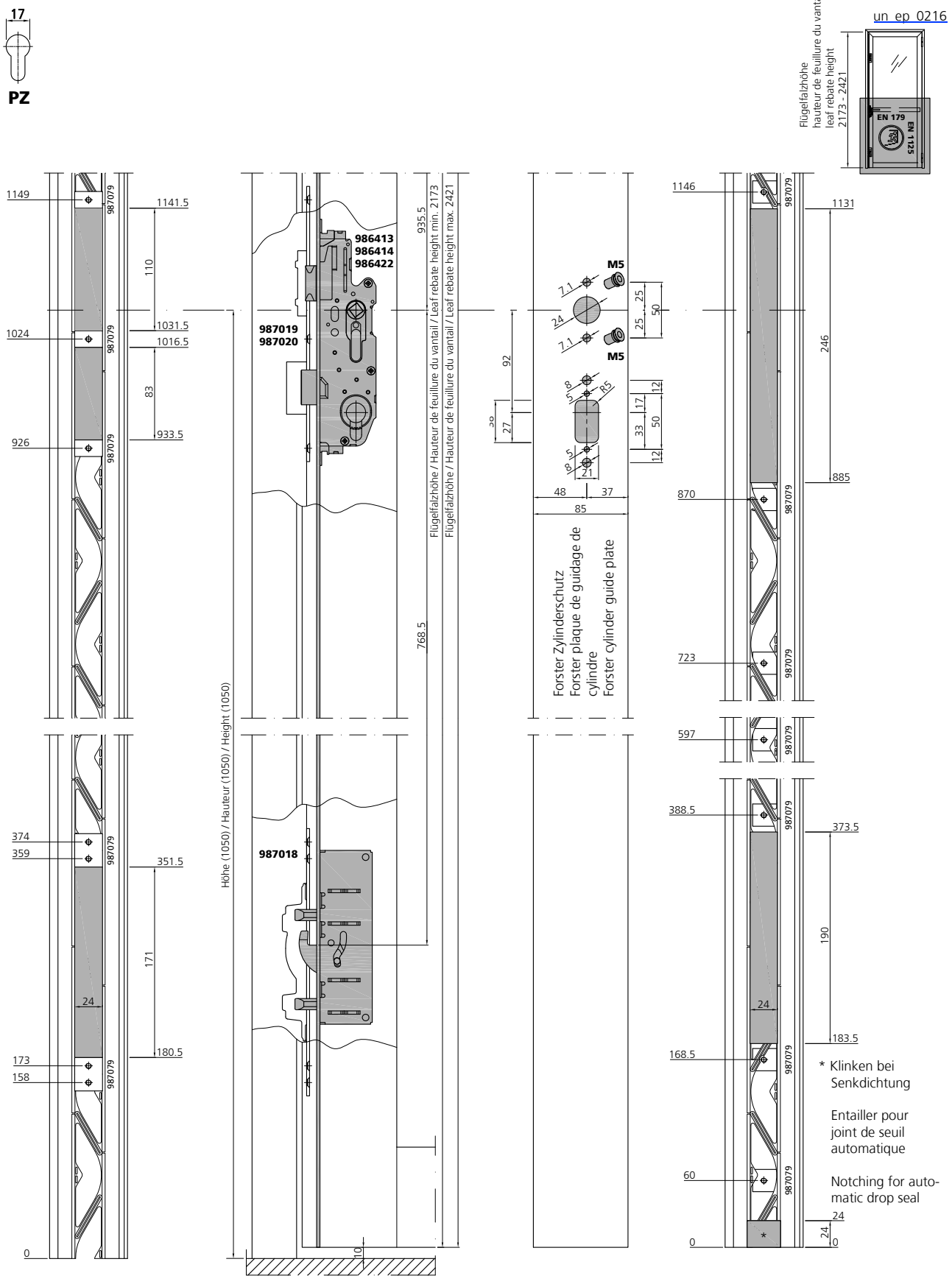

Schlosseinbau
1-flügelig, RZ
Flügelfalzhöhe 2422 - 2685mm
Antipanik

Montage serrure
1 vantail, CR, hauteur de feuillure du vantail 2422 - 2685mm, Anti-panique

Lock installation
1 leaf, RC, leaf rebate height 2422 - 2685 mm Anti-panic

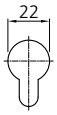

RZ

Nur in Kombination mit Freilaufzylinder mit Zwangsentkoppelung FZG:
Seulement en combinaison avec des cylindres avec fonction couse libre sur 360° FZG:
Only in combination with cylindres with 360° freewheel FZG:

Kaba Star M1515 FZG
Kaba 20 M1515 FZG

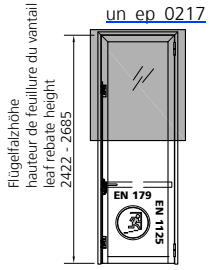

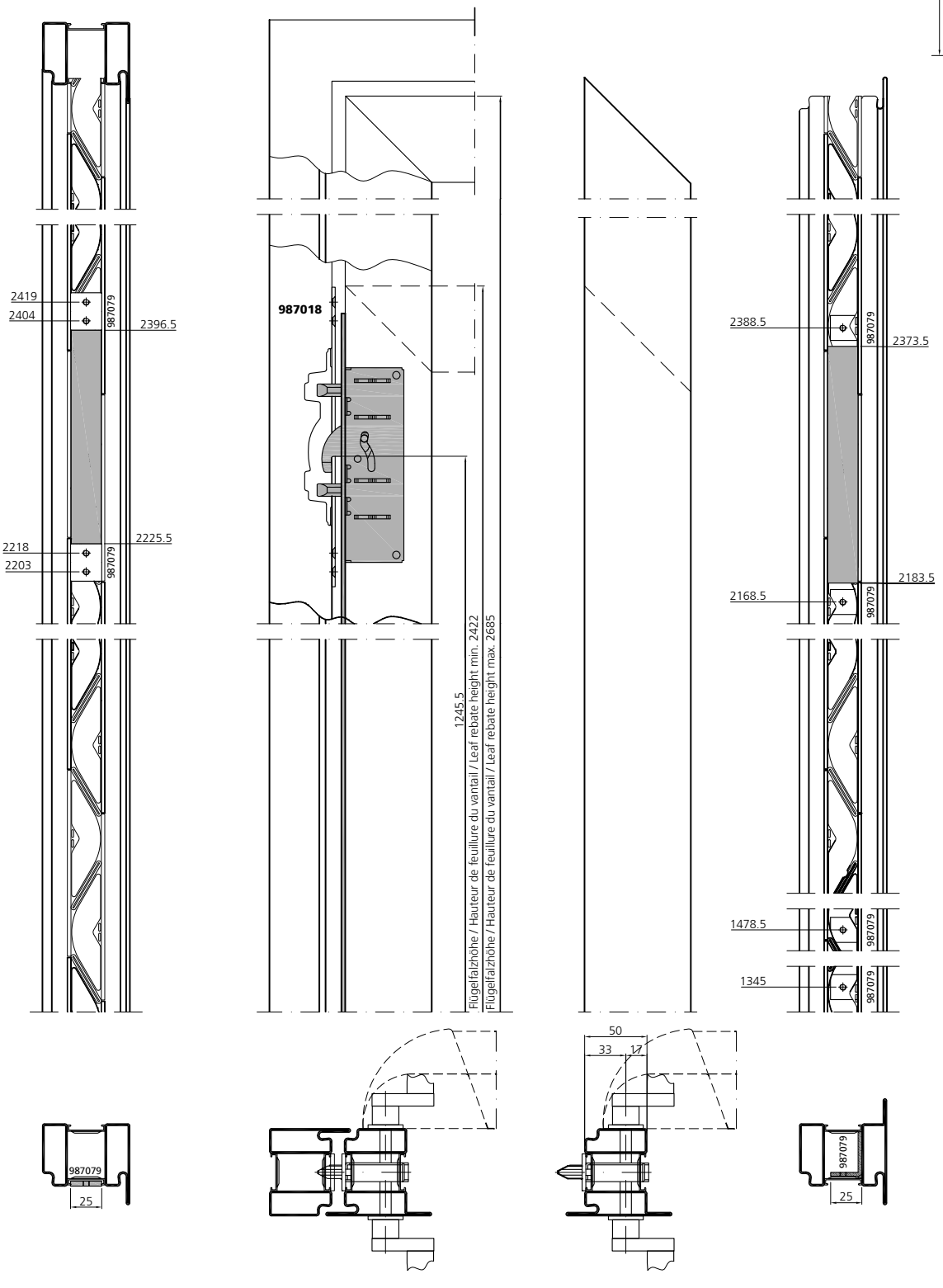

Schlosseinbau
1-flügelig, RZ
Flügelfalzhöhe 2422 - 2685 mm
Antipanik

Montage serrure
1 vantail, CR, hauteur de feuillure du vantail 2422 - 2685 mm, Anti-panique

Lock installation
1 leaf, RC, leaf rebate height 2422 - 2685 mm, Anti-panic

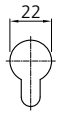

RZ

Nur in Kombination mit Freilaufzylinder mit Zwangsentkoppelung FZG:
Seulement en combinaison avec des cylindres avec fonction couse libre sur 360° FZG:
Only in combination with cylindres with 360° freewheel FZG:

Kaba Star M1515 FZG
Kaba 20 M1515 FZG

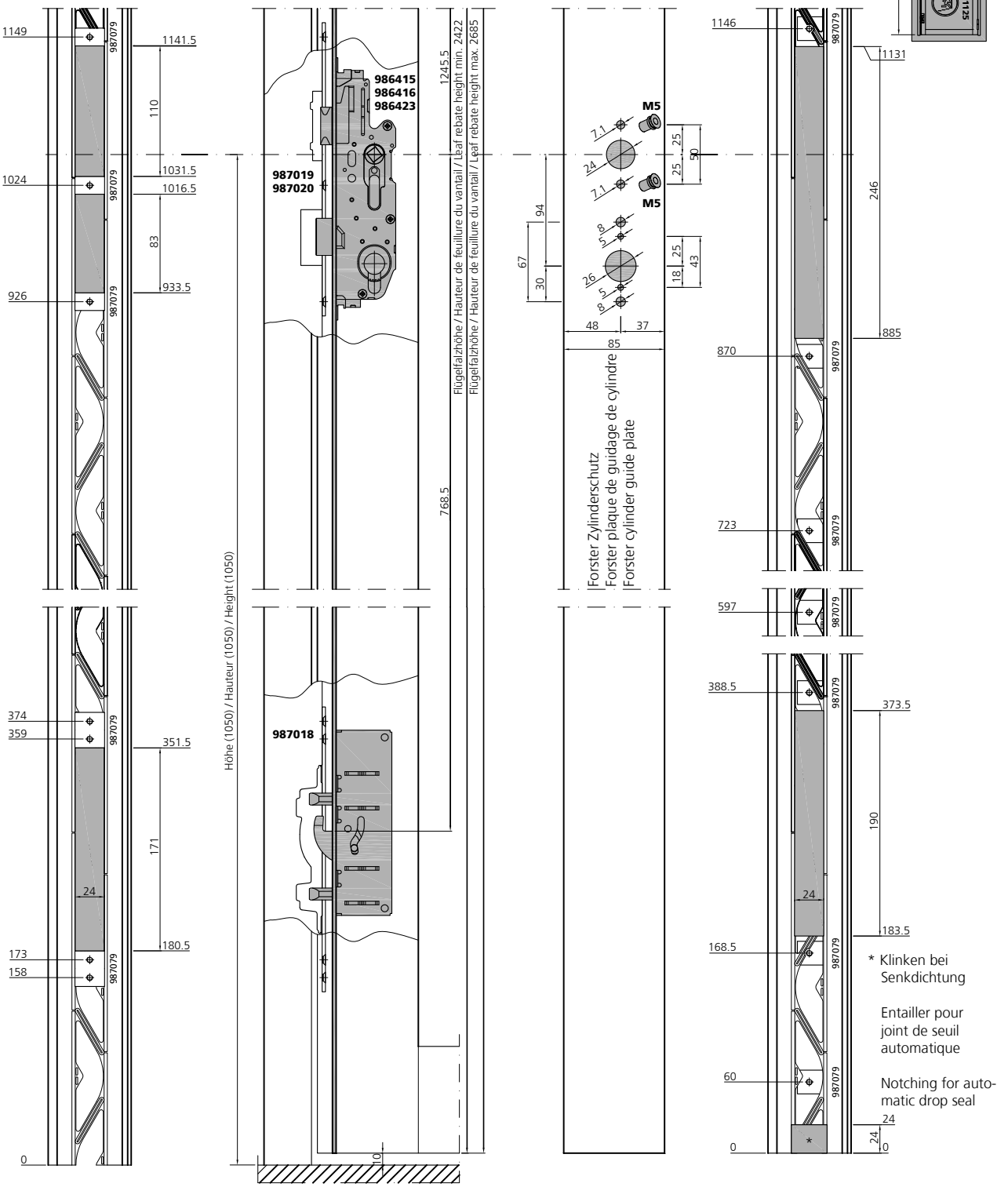

Verarbeitung Beschläge Tür
Mise en œuvre quincaillerie portes
Processing for door fittings

Schlosseinbau
1-flügelig, PZ
Flügelfalzhöhe 2422 - 2685 mm
Antipanik

Montage serrure
1 vantail, CP, hauteur de feuillure du vantail 2422 - 2685 mm, Anti-panique

Lock installation
1 leaf, PC, leaf rebate height 2422 - 2685 mm, Anti-panic

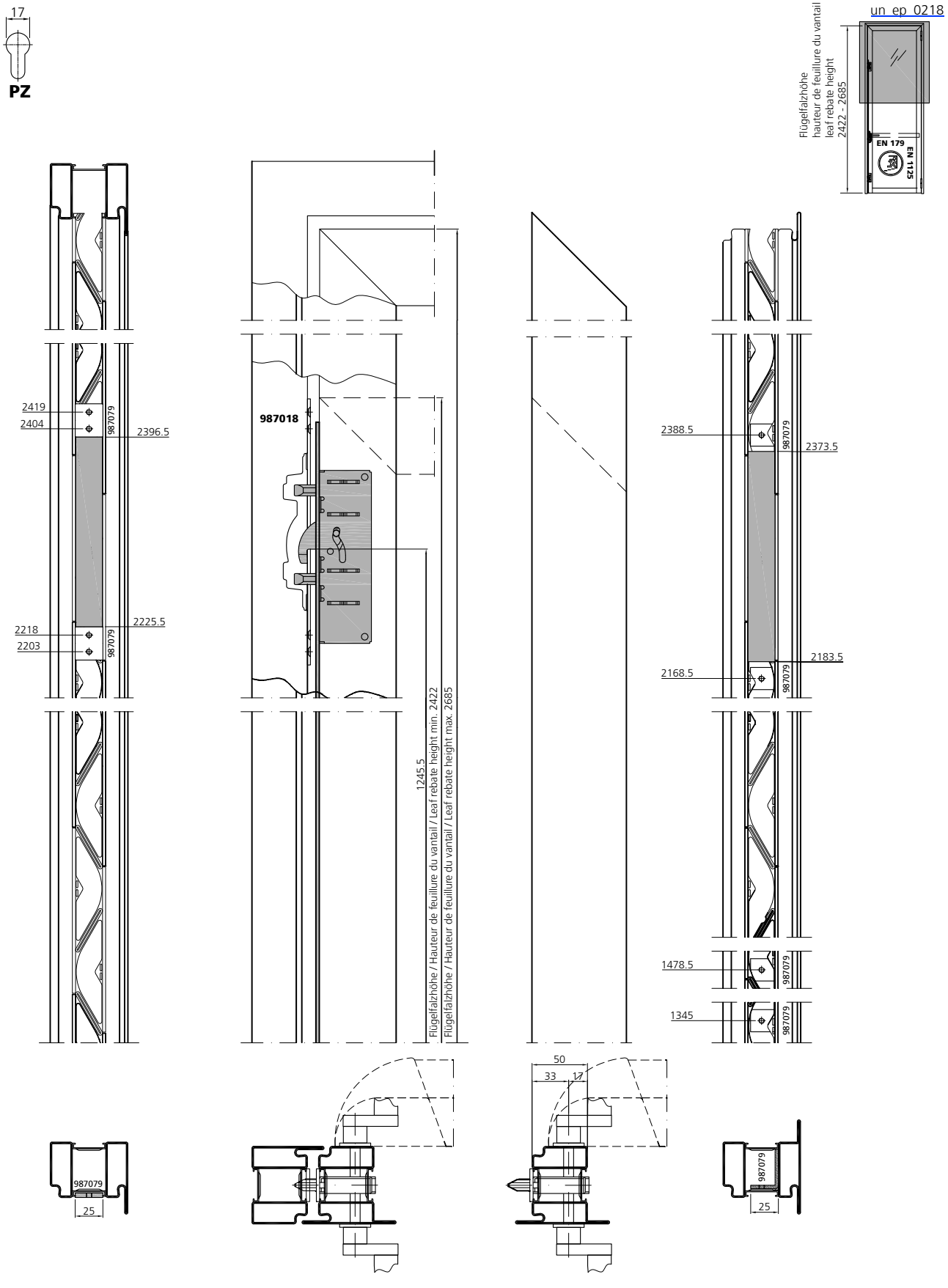

Verarbeitung Beschläge Tür
Mise en œuvre quincaillerie portes
Processing for door fittings

Schlosseinbau
1-flügelig, PZ
Flügelfalzhöhe 2422 - 2685 mm
Antipanik

Montage serrure
1 vantail, CP, hauteur de feuillure du vantail 2422 - 2685mm, Anti-panique

Lock installation
1 leaf, PC, leaf rebate height 2422 - 2685 mm, Anti-panic

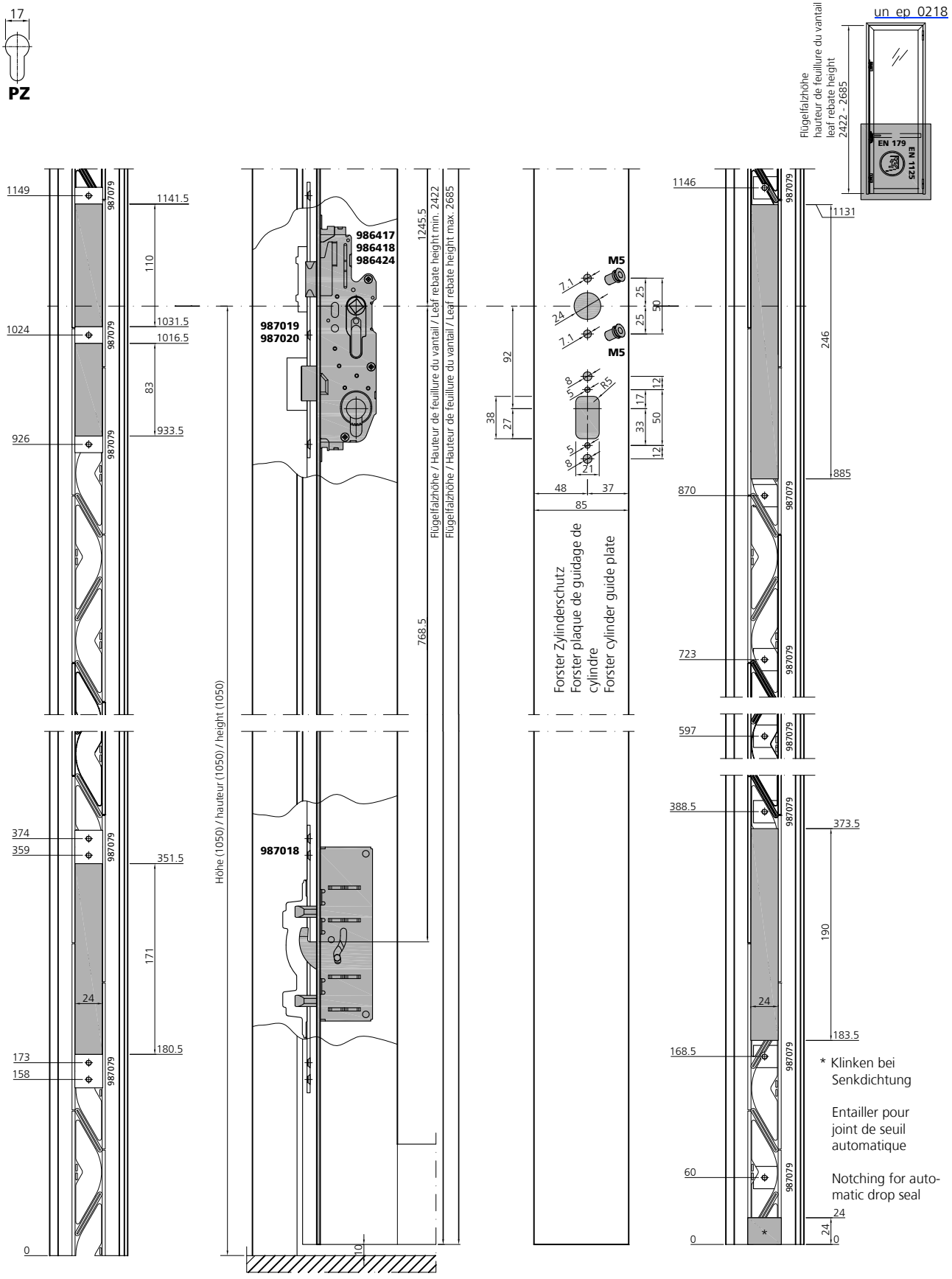

Verarbeitung Beschläge Tür
Mise en œuvre quincaillerie portes
Processing for door fittings

Schlosseinbau
2-flügelig, RZ
Flügelfalzhöhe 1893 - 2172 mm
Antipanik

Montage serrure
2 vantaux, CR, hauteur de feuillure du vantail 1893 - 2172 mm, Anti-panique

Lock installation
2 leaves, RC, leaf rebate height 1893 - 2172 mm, Anti-panic

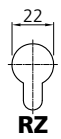

Nur in Kombination mit Freilaufzylinder mit Zwangsentkoppelung FZG: **Kaba Star M1515 FZG**
Seulement en combinaison avec des cylindres avec fonction couse libre sur 360° FZG: **Kaba 20 M1515 FZG**
Only in combination with cylindres with 360° freewheel FZG:

un_ep_0219

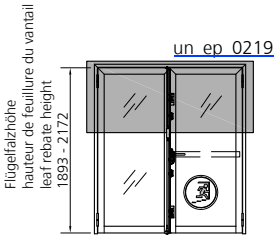

Rahmen / Cadre / Frame

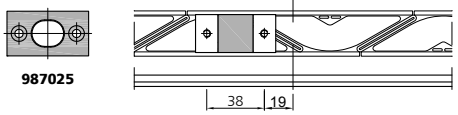

Flügel / Vantail / Leaf

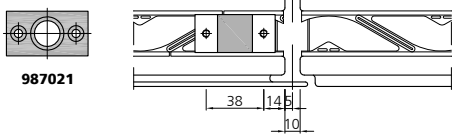

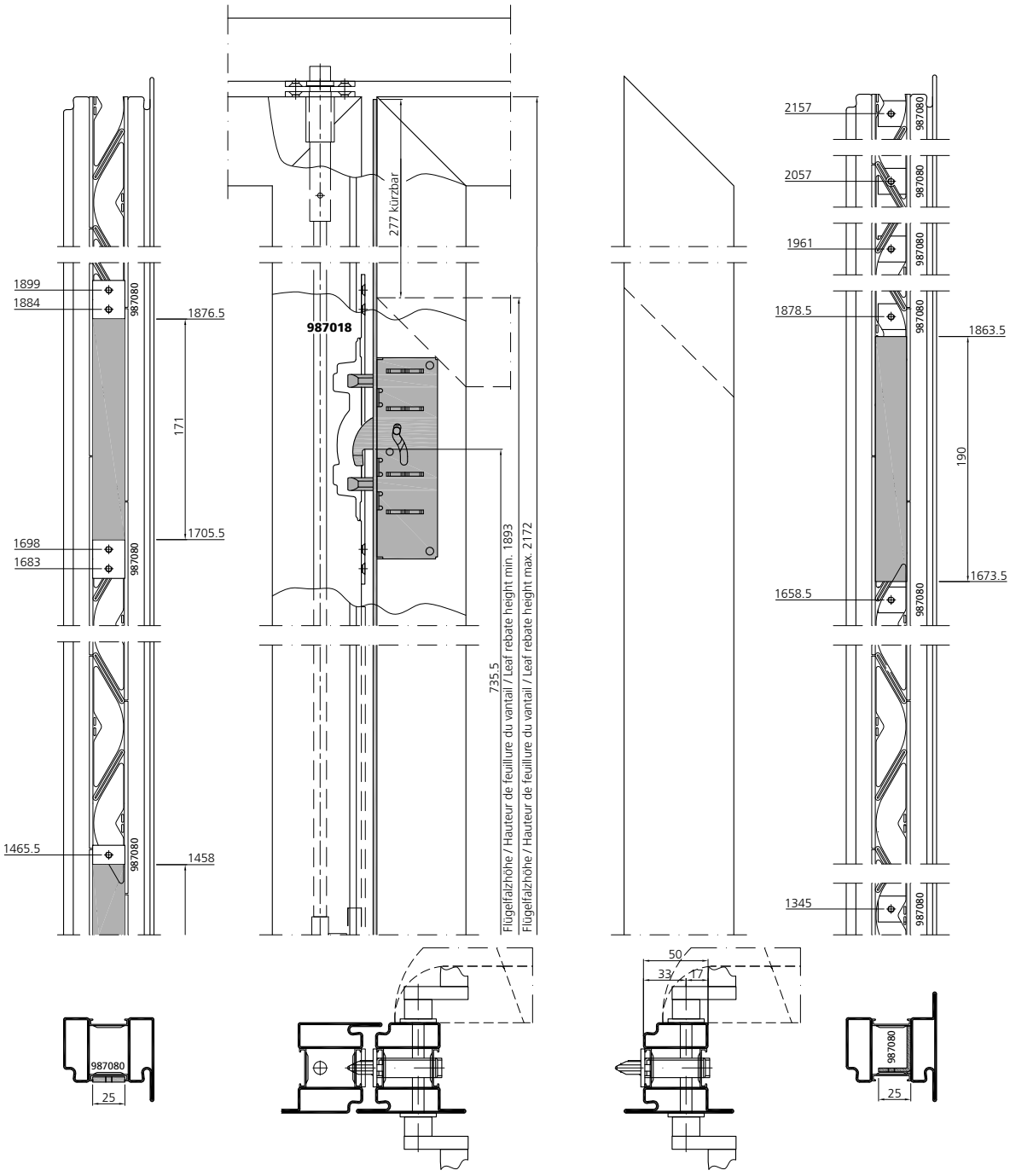

Schlosseinbau
2-flügelig, RZ
Flügelfalzhöhe 1893 - 2172 mm
Antipanik

Montage serrure
2 vantaux, CR, hauteur de feuillure du vantail 1893 - 2172 mm, Anti-panique

Lock installation
2 leaves, RC, leaf rebate height 1893 - 2172 mm, Anti-panic

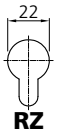

Nur in Kombination mit Freilaufzylinder mit Zwangsentkoppelung FZG:
Seulement en combinaison avec des cylindres avec fonction couse libre sur 360° FZG:
Only in combination with cylindres with 360° freewheel FZG:

Kaba Star M1515 FZG
Kaba 20 M1515 FZG

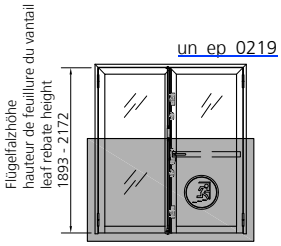

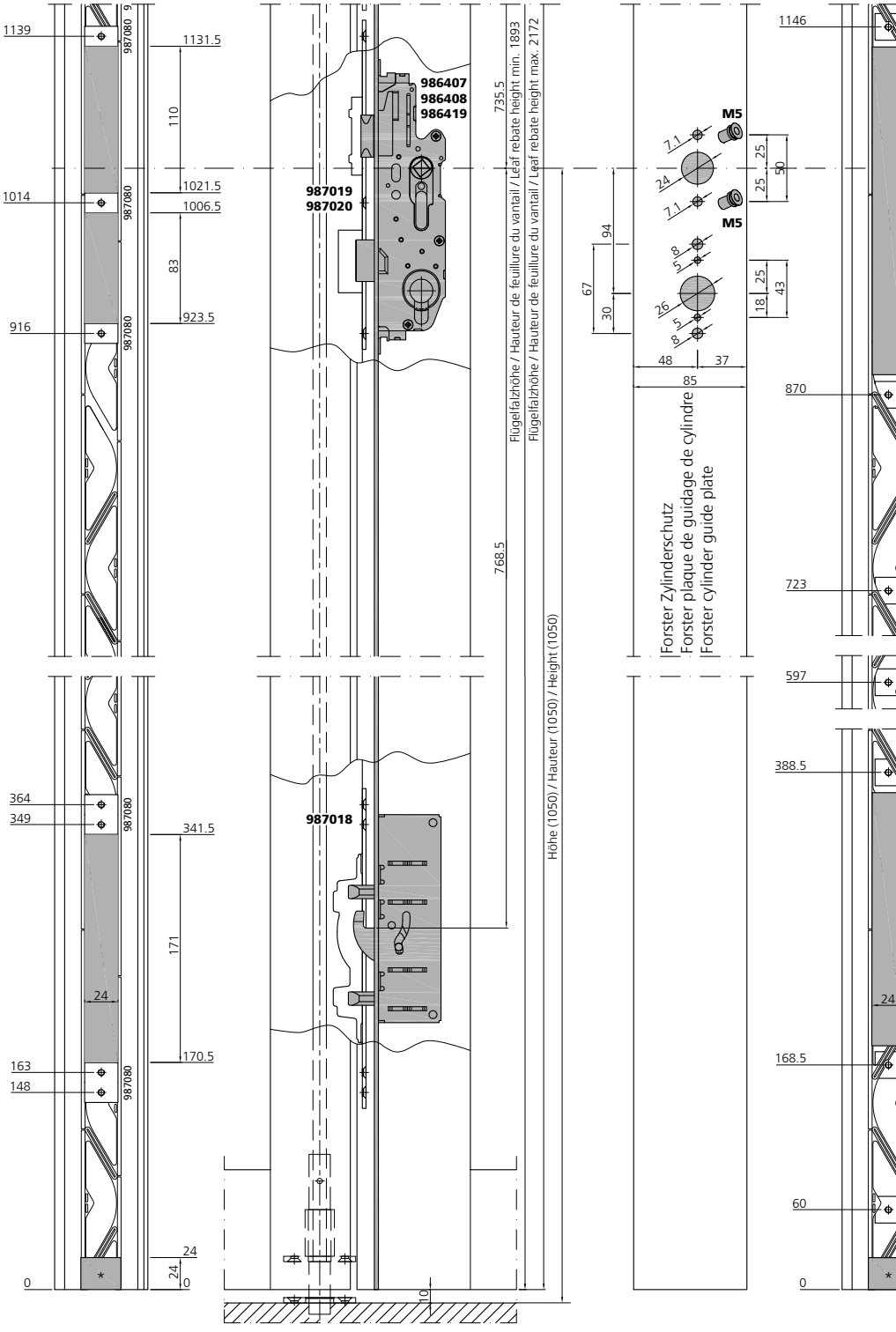

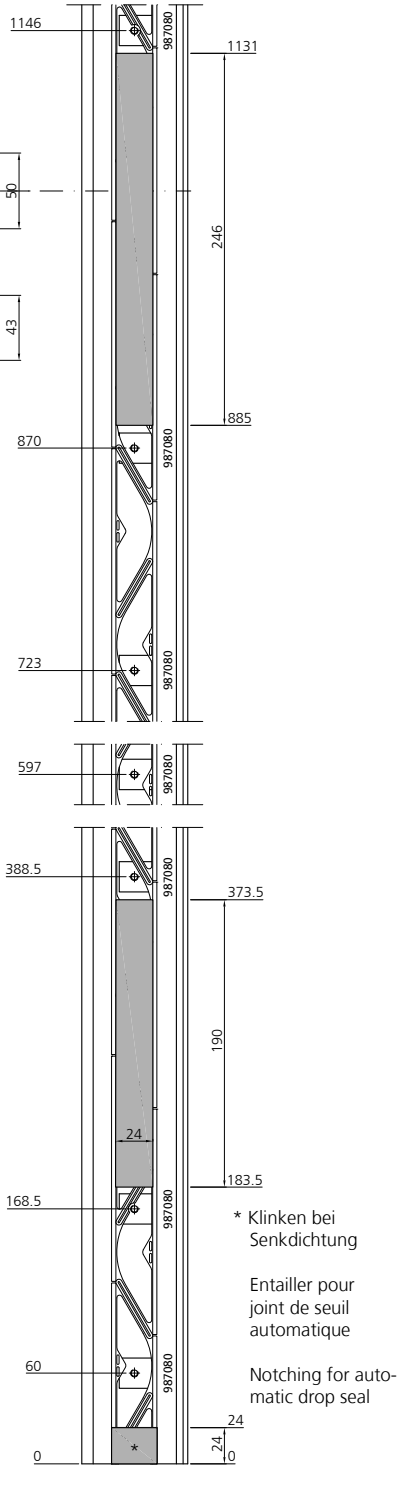

* Klinken bei Senkdichtung

Entailler pour joint de seuil automatique

Notching for automatic drop seal

Schlosseinbau
2-flügelig, PZ
Flügelfalzhöhe 1893 - 2172 mm
Antipanik

Montage serrure
2 vantaux, CP, hauteur de feuillure du vantail 1893 - 2172 mm, Anti-panique

Lock installation
2 leaves, PC, leaf rebate height 1893 - 2172 mm, Anti-panic

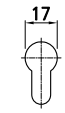

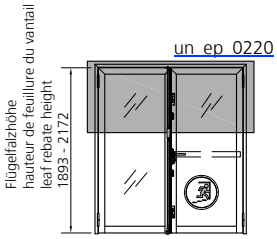

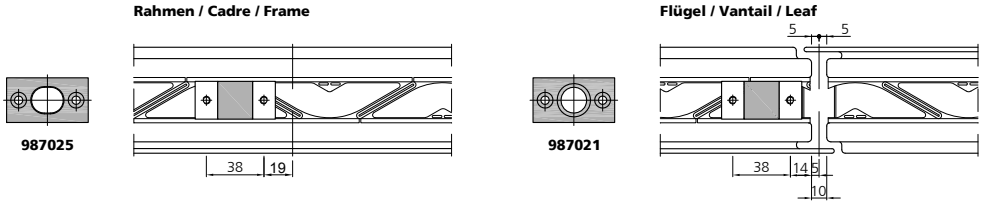

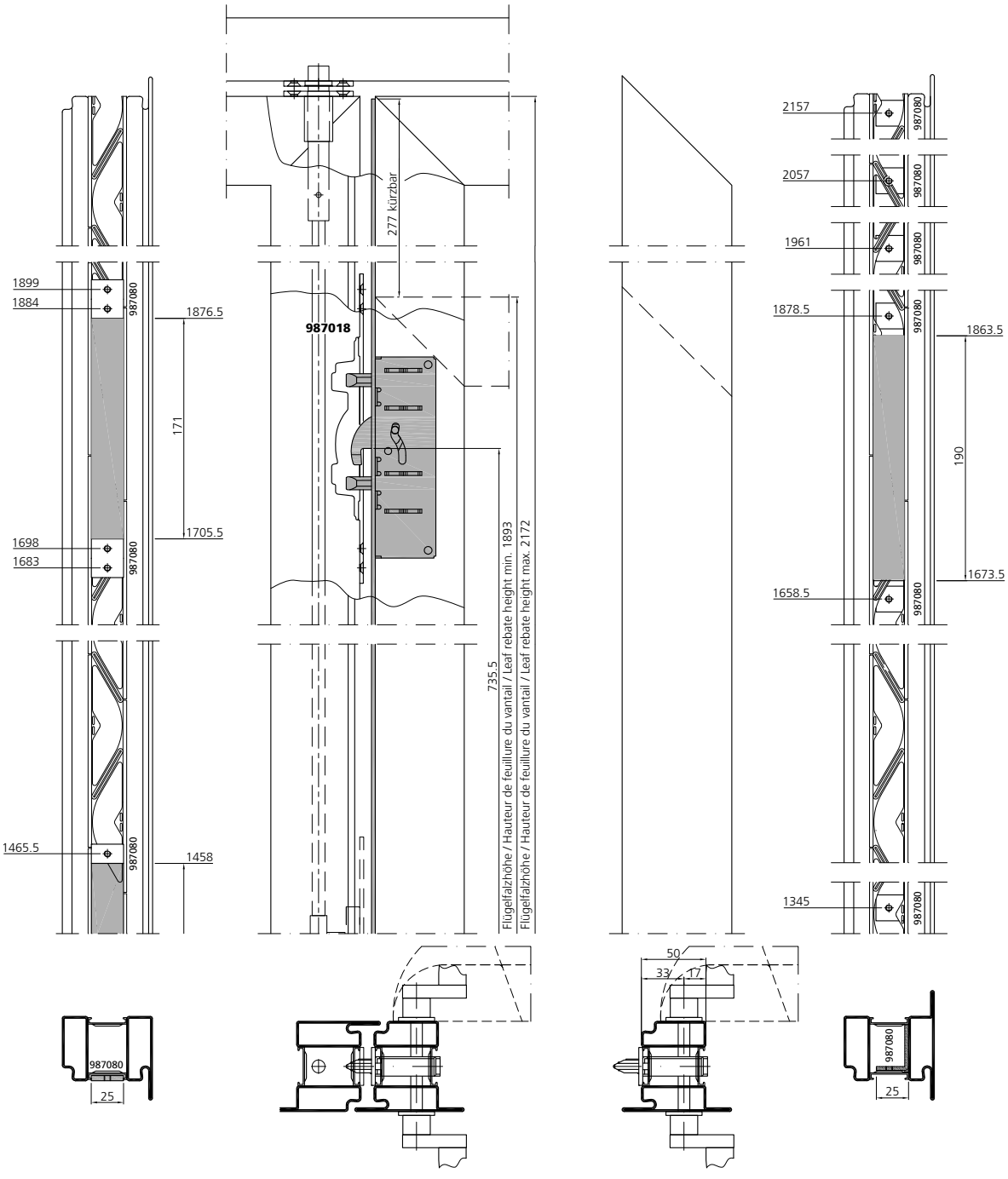

Schlosseinbau
2-flügelig, PZ
Flügelfalzhöhe 1893 - 2172 mm
Antipanik

Montage serrure
2 vantaux, CP, hauteur de feuillure du vantail 1893 - 2172 mm, Anti-panique

Lock installation
2 leaves, PC, leaf rebate height 1893 - 2172 mm, Anti-panic



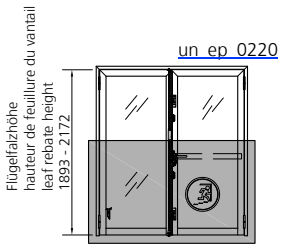

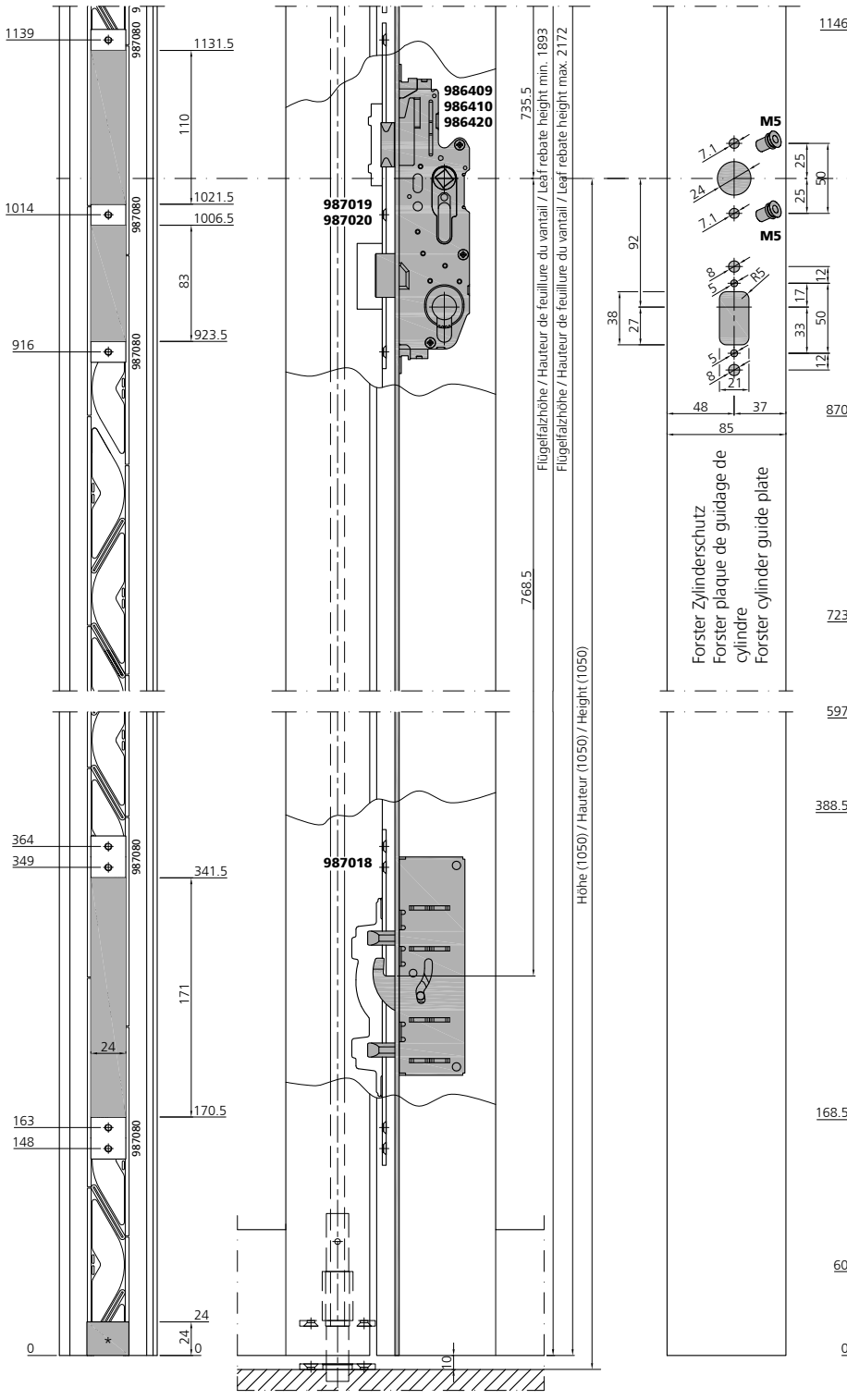

Schlosseinbau
2-flügelig, RZ
Flügelfalzhöhe 2173 - 2421 mm
Antipanik

Montage serrure
2 vantaux CR, hauteur de feuillure du vantail 2173 - 2421 mm, Anti-panique

Lock installation
2 leaves, RC, leaf rebate height 2173 - 2421 mm, Anti-panic

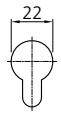

RZ

Nur in Kombination mit Freilaufzylinder mit Zwangsentkoppelung FZG: **Kaba Star M1515 FZG**
Seulement en combinaison avec des cylindres avec fonction couse libre sur 360° FZG: **Kaba 20 M1515 FZG**
Only in combination with cylindres with 360° freewheel FZG:

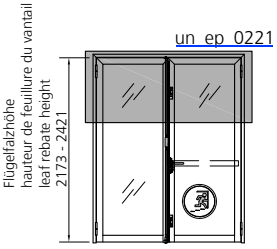

Rahmen / Cadre / Frame

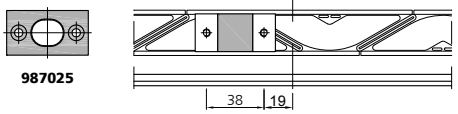

Flügel / Vantail / Leaf

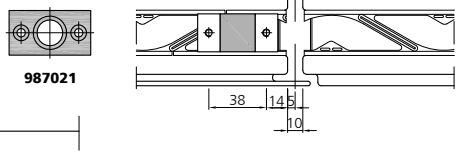

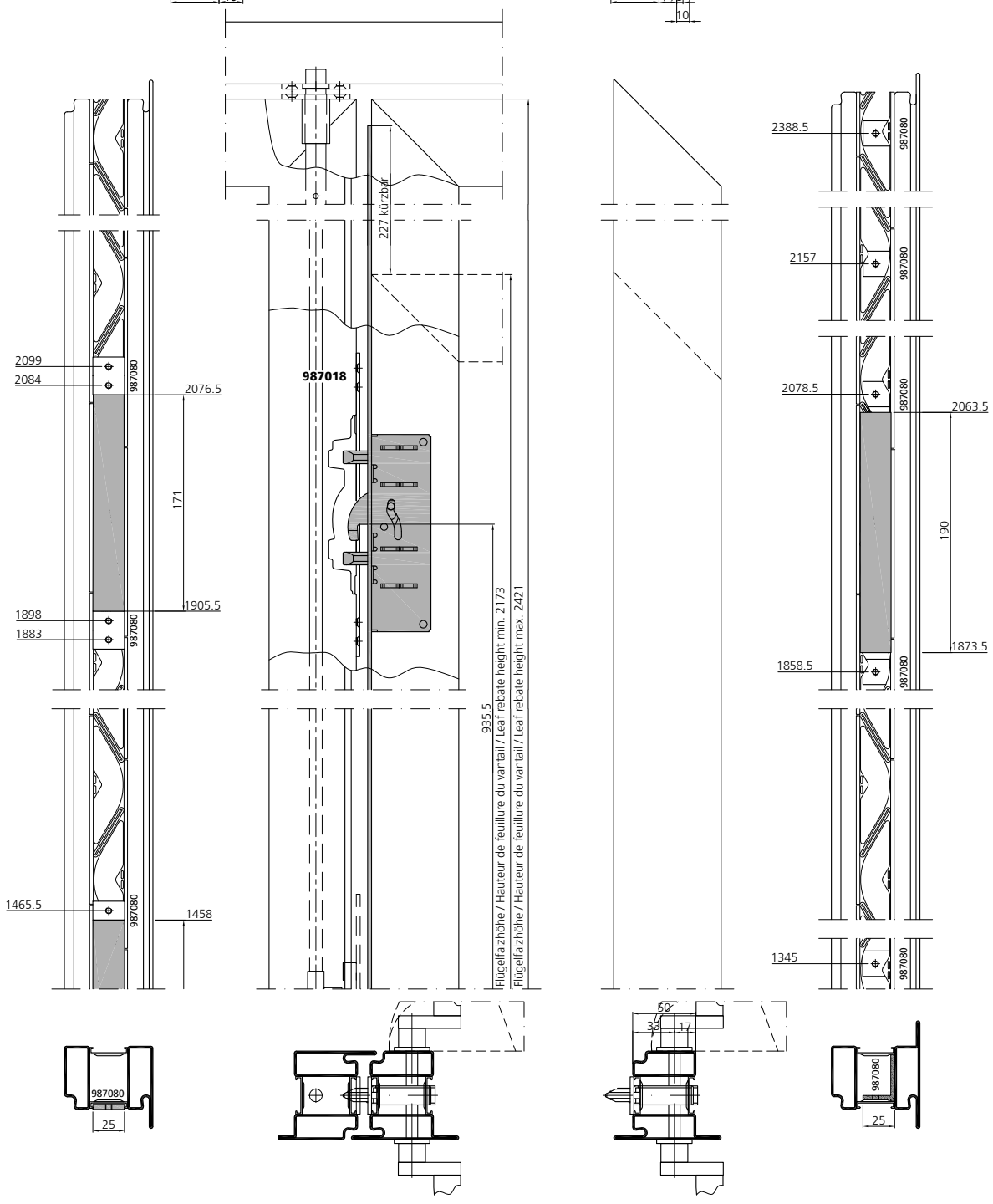

Schlosseinbau
2-flügelig, RZ
Flügelfalzhöhe 2173 - 2421 mm
Antipanik

Montage serrure
2 vantaux, CR, hauteur de feuillure du vantail 2173 - 2421 mm, Anti-panique

Lock installation
2 leaves, RC, leaf rebate height 2173 - 2421 mm, Anti-panic

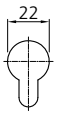

RZ

Nur in Kombination mit Freilaufzylinder mit Zwangsentkoppelung FZG:
Seulement en combinaison avec des cylindres avec fonction couse libre sur 360° FZG:
Only in combination with cylindres with 360° freewheel FZG:

Kaba Star M1515 FZG
Kaba 20 M1515 FZG

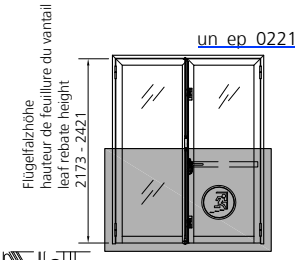

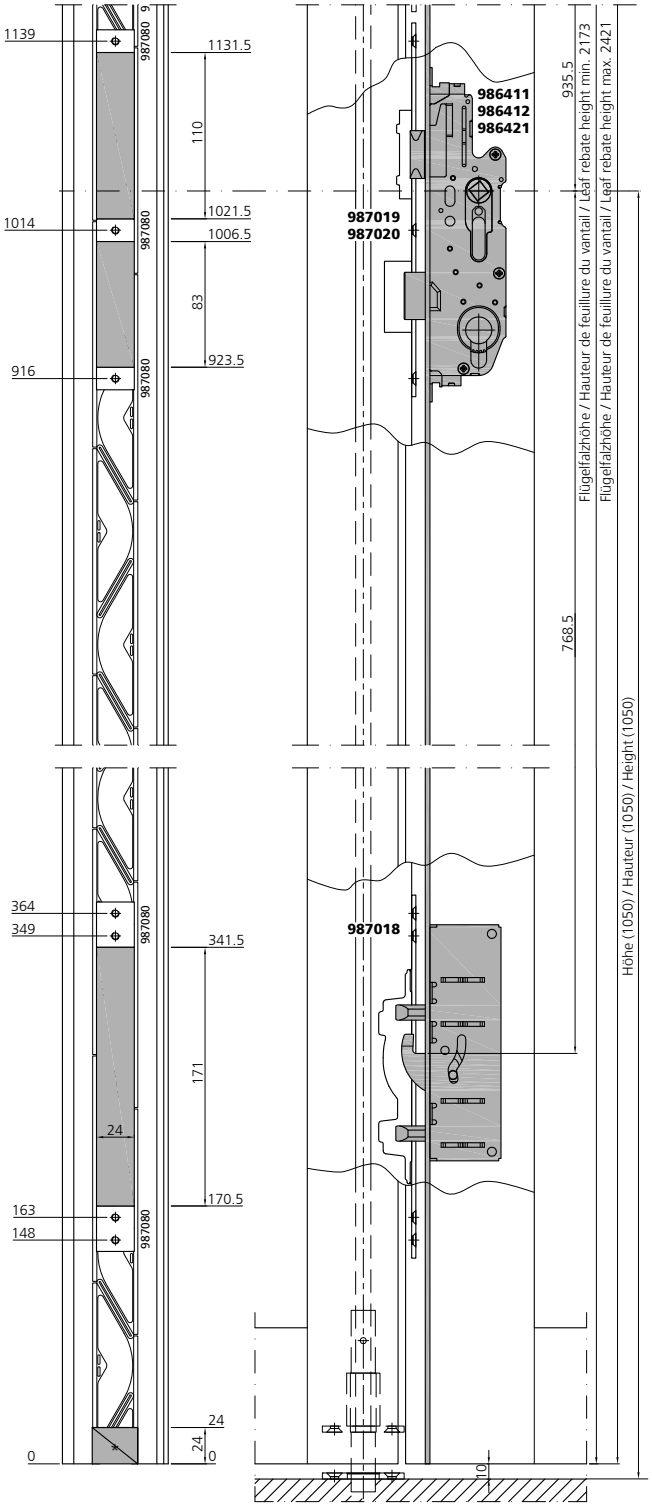

* Klinken bei Senkdichtung

Entailler pour joint de seuil automatique

Notching for automatic drop seal

Schlosseinbau
2-flügelig, PZ
Flügelfalzhöhe 2173 - 2421 mm
Antipanik

Montage serrure
2 vantaux, CP, hauteur de feuillure du vantail 2173 - 2421 mm, Anti-panique

Lock installation
2 leaves, PC, leaf rebate height 2173 - 2421 mm Anti-panic

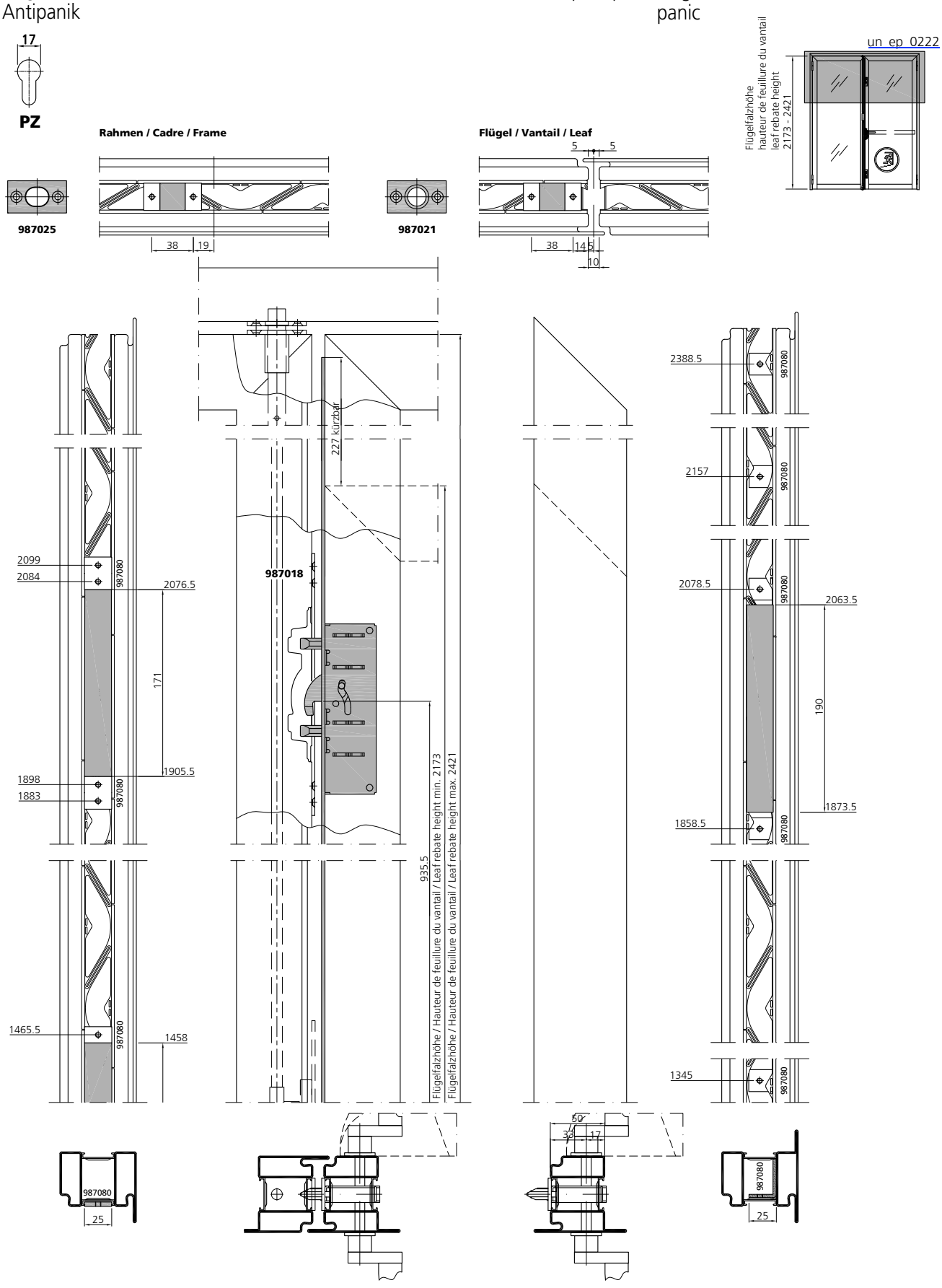

Verarbeitung Beschläge Tür
Mise en œuvre quincaillerie portes
Processing for door fittings

Schlosseinbau
2-flügelig, PZ
Flügelfalzhöhe 2173 - 2421 mm
Antipanik

Montage serrure
2 vantaux, CP, hauteur de feuillure du vantail 2173 - 2421 mm Anti-panique

Lock installation
2 leaves, PC, leaf rebate height 2173 - 2421 mm, Anti-panic

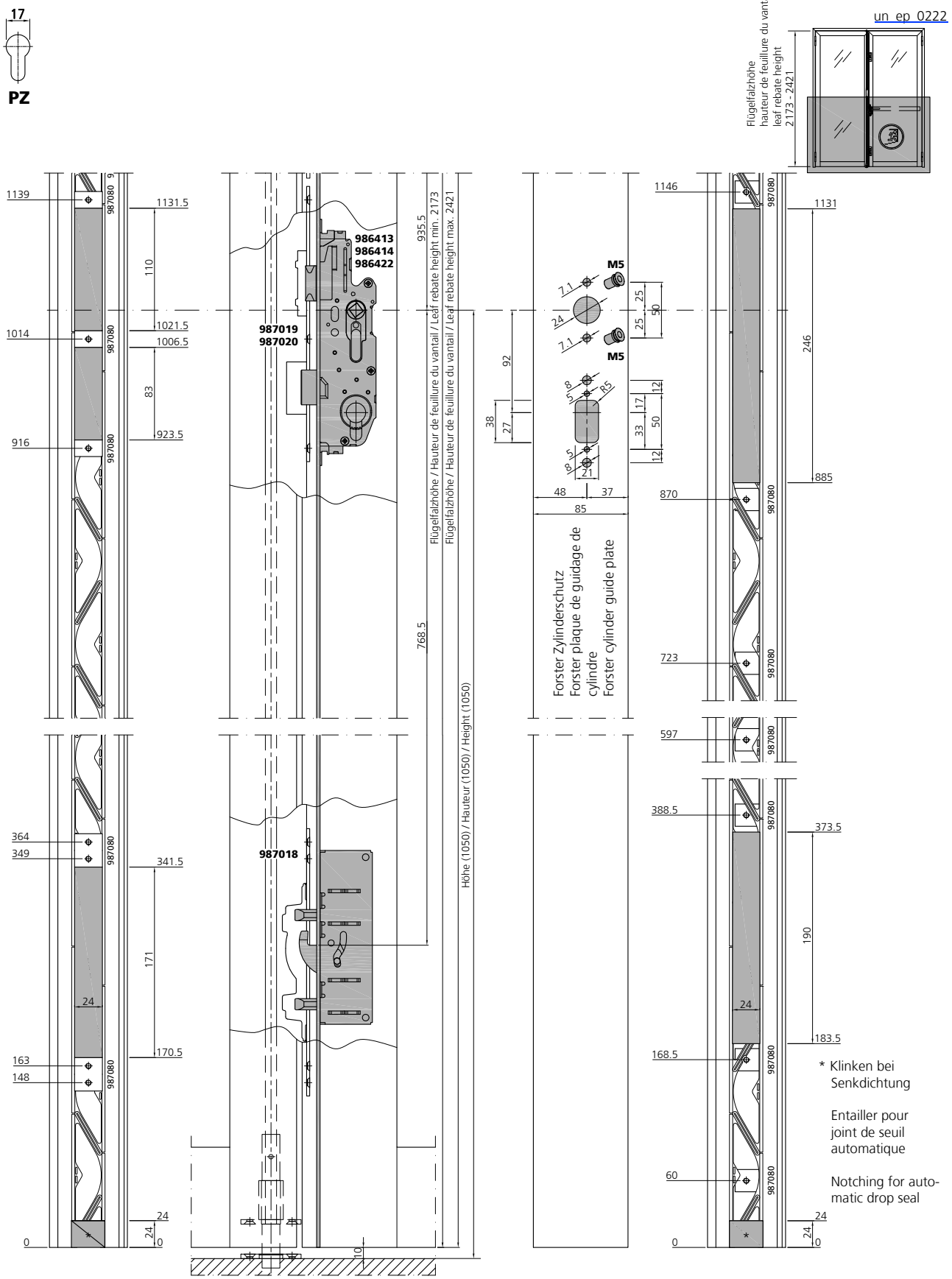

Schlosseinbau
2-flügelig, RZ
Flügelfalzhöhe 2422 - 2685mm
Antipanik

Montage serrure
2 vantaux CR, hauteur de feuillure du vantail 2422 - 2685 mm Anti-panique

Lock installation
2 leaves, RC, leaf rebate height 2422 - 2685 mm Anti-panic

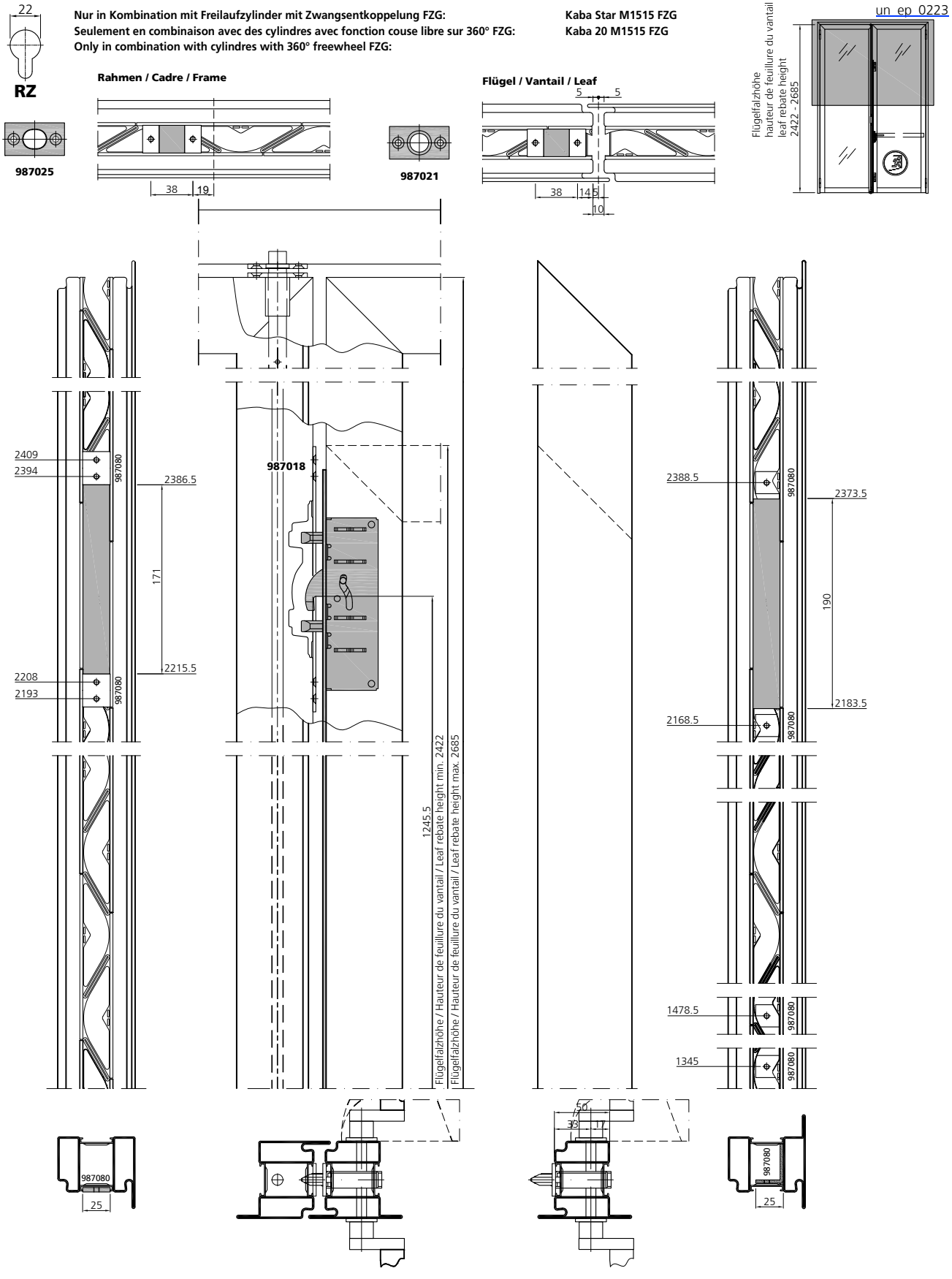

Verarbeitung Beschläge Tür
Mise en œuvre quincaillerie portes
Processing for door fittings

Schlosseinbau
2-flügelig, RZ
Flügelfalzhöhe 2422 - 2685 mm
Antipanik

Montage serrure
2 vantaux, CR, hauteur de feuillure du vantail 2422 - 2685 mm, Anti-panique

Lock installation
2 leaves, RC, leaf rebate height 2422 - 2685 mm, Anti-panic

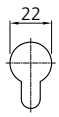

RZ

Nur in Kombination mit Freilaufzylinder mit Zwangsentkoppelung FZG:
Seulement en combinaison avec des cylindres avec fonction couse libre sur 360° FZG:
Only in combination with cylindres with 360° freewheel FZG:

Kaba Star M1515 FZG
Kaba 20 M1515 FZG

Verarbeitung Beschläge Tür
Mise en œuvre quincaillerie portes
Processing for door fittings

Schlosseinbau
2-flügelig, PZ
Flügelfalzhöhe 2422 - 2685 mm Antipanik

Montage serrure
2 vantaux, CP, hauteur de feuillure du vantail 2422 - 2685 mm, Anti-panique

Lock installation
2 leaves, PC, leaf rebate height 2422 - 2685 mm, Anti-panic

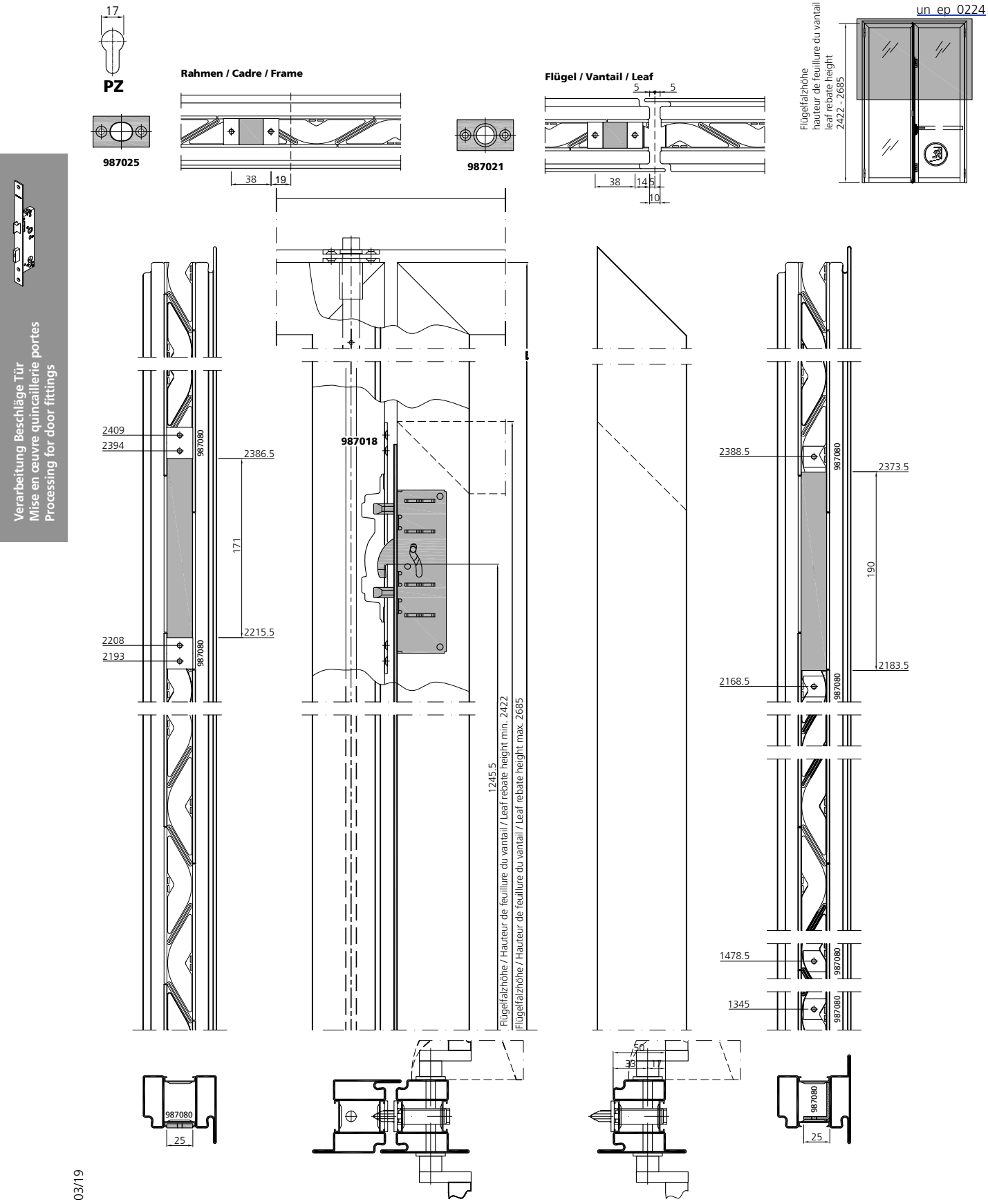

Verarbeitung Beschläge Tür
Mise en œuvre quincaillerie portes
Processing for door fittings

Schlosseinbau
2-flügelig, PZ
Flügelfalzhöhe 2422 - 2685 mm
Antipanik

Montage serrure
2 vantaux, CP, hauteur de feuillure du vantail 2422 - 2685 mm, Anti-panique

Lock installation
2 leaves, PC, leaf rebate height 2422 - 2685 mm, Anti-panic

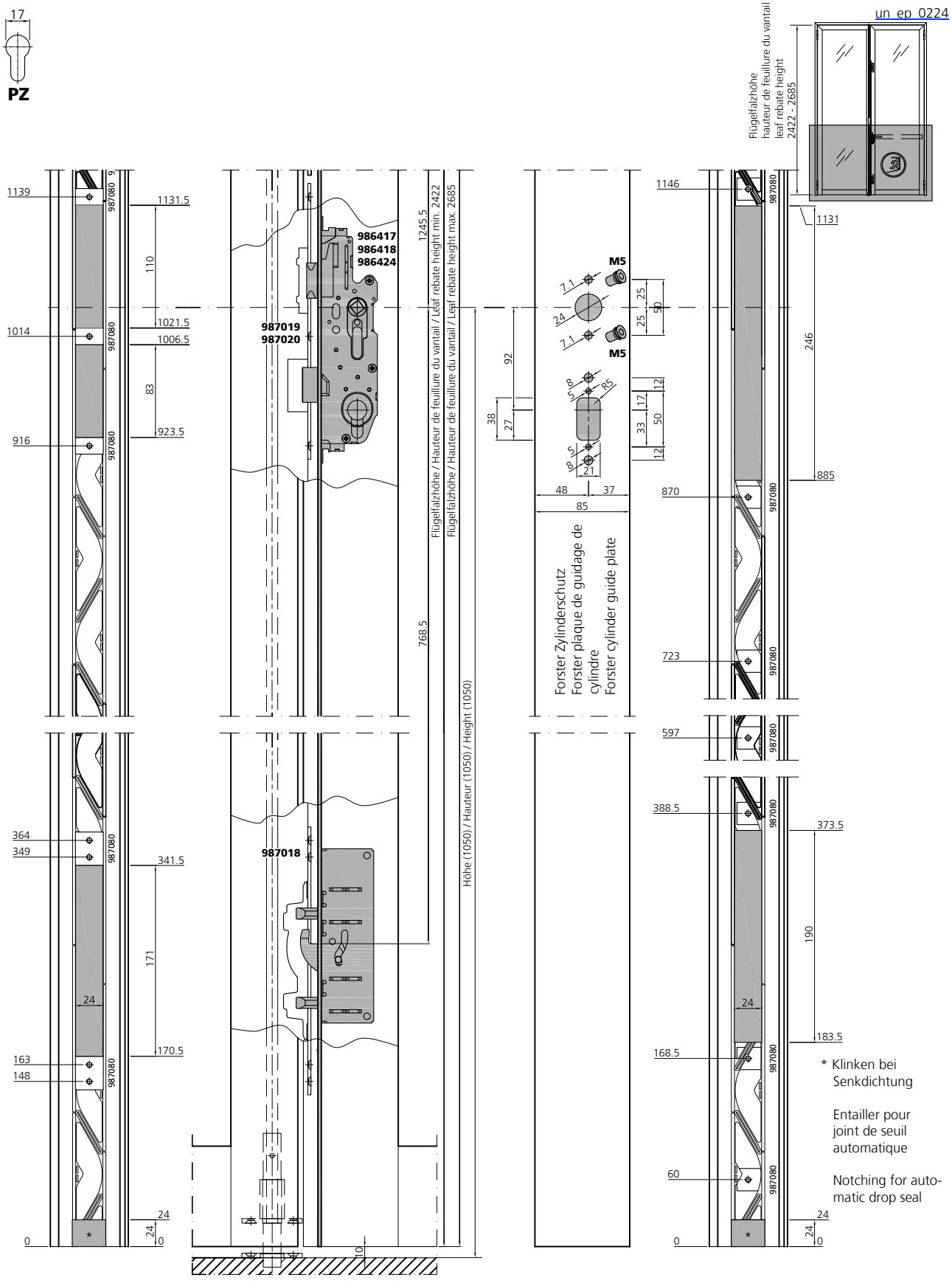

Verarbeitung Beschläge Tür
Mise en œuvre quincaillerie portes
Processing for door fittings

VUT 03/19

Schlosseinbau
Falztreibriegel

Montage serrure
Crémone de commande à levier

Lock installation
Self-locking drive bolt lock

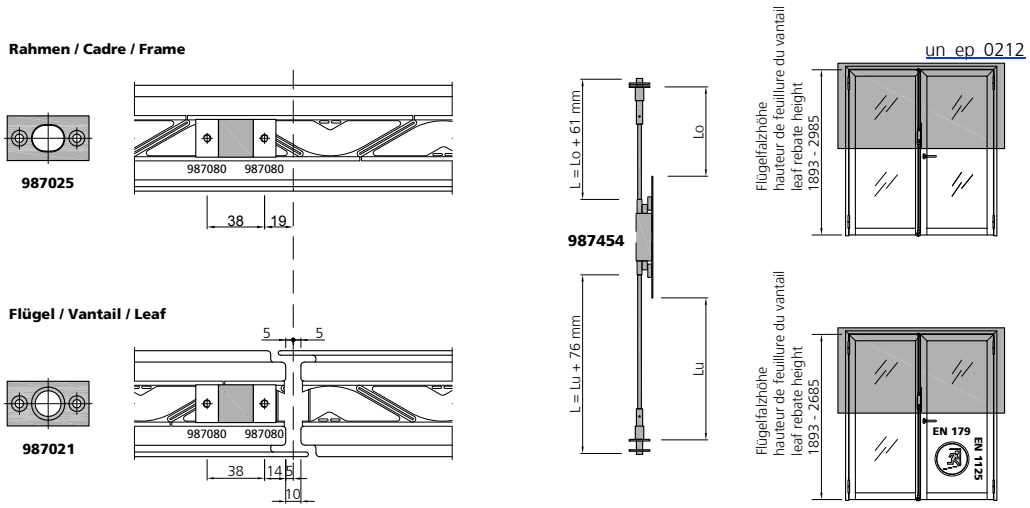

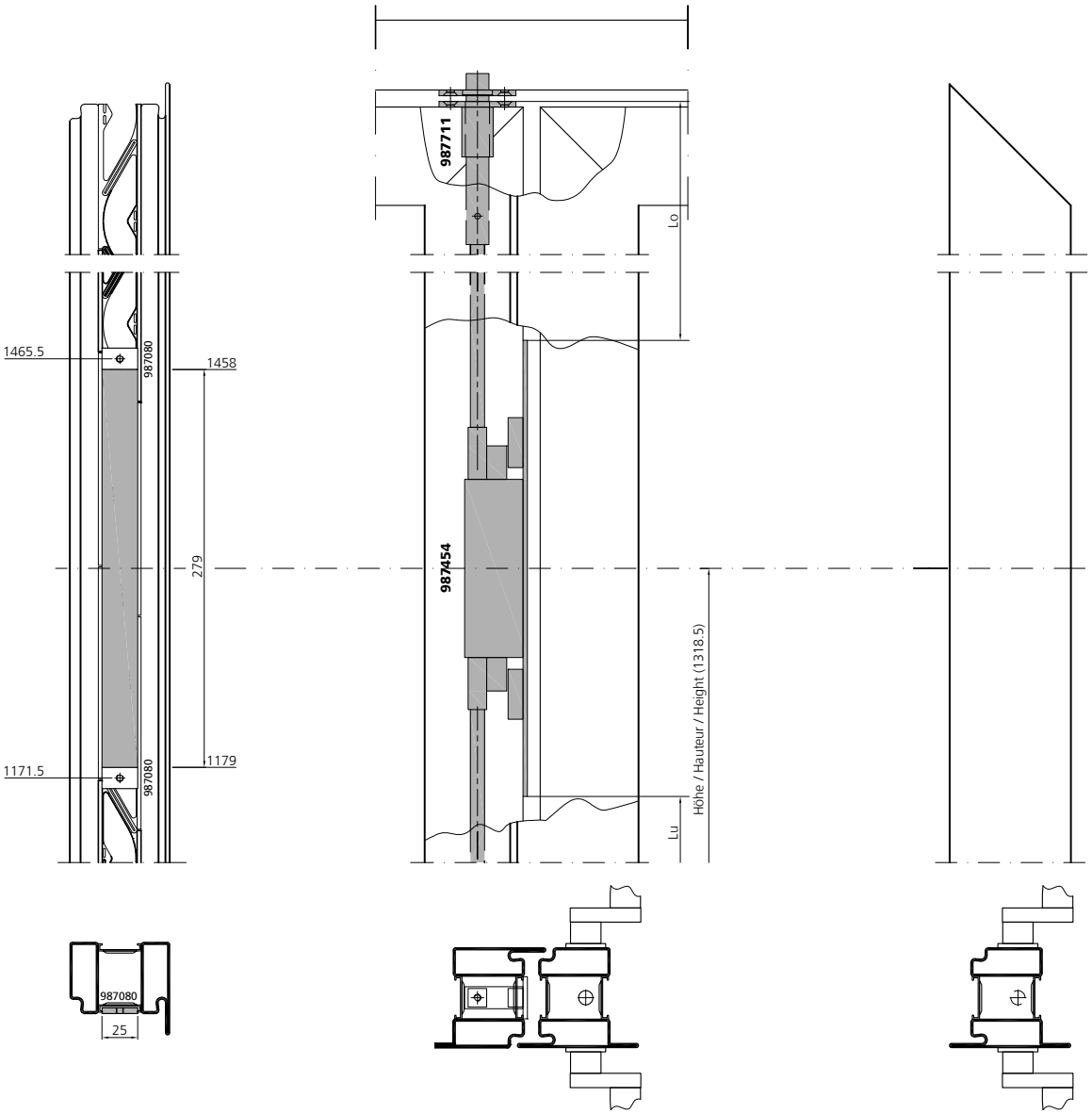

Verarbeitung Beschläge Tür
Mise en œuvre quincaillerie portes
Processing for door fittings

Schlosseinbau
Falztreibriegel

Montage serrure
Crémone de commande à levier

Lock installation
Self-locking drive bolt lock

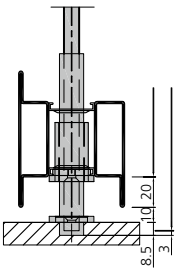

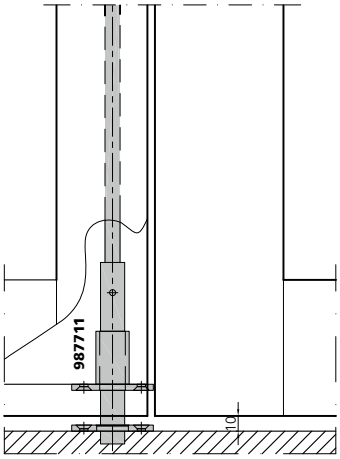

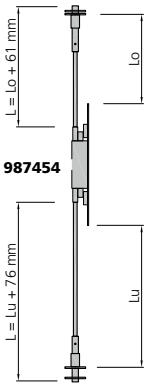

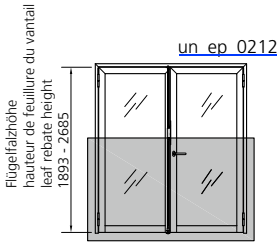

un_ep_0212

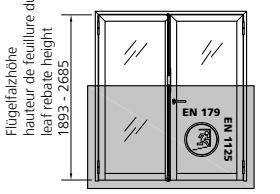

Flügel / Vantail / Leaf

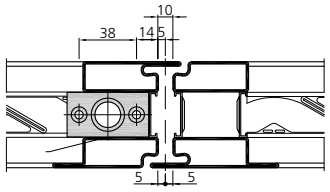

Senkdichtung
Joint de seuil automatique
Automatic drop seal

Athmer Stadi L30/20 WS

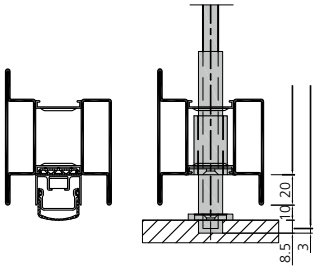

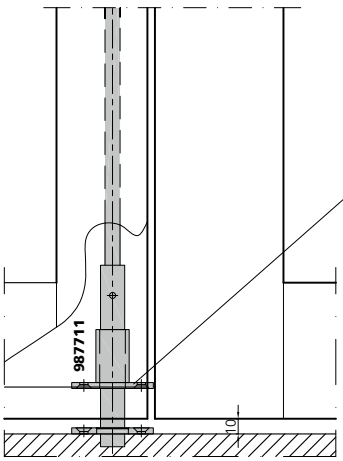

987021
bündig mit Stahlprofil (schweissen)
affleuré avec profilé en acier (soudage)
flush with steel profile (welding)



Zuschnitt für Standflügelverriegelung
Garnitur 987711

Débit pour verrouillage de vantail semi-fixe
Garniture 987711

Cutting for passive leaf locks
Set 987711



Manuelles Falztreibriegel-Schloss
Crémone manuelle commande à levier
Manual drive bolt lock

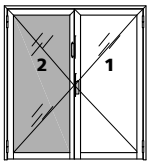

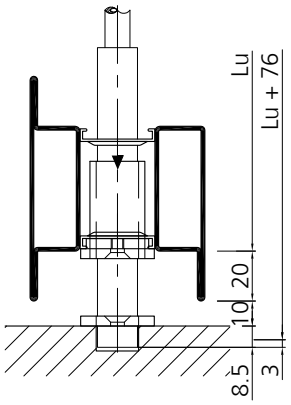

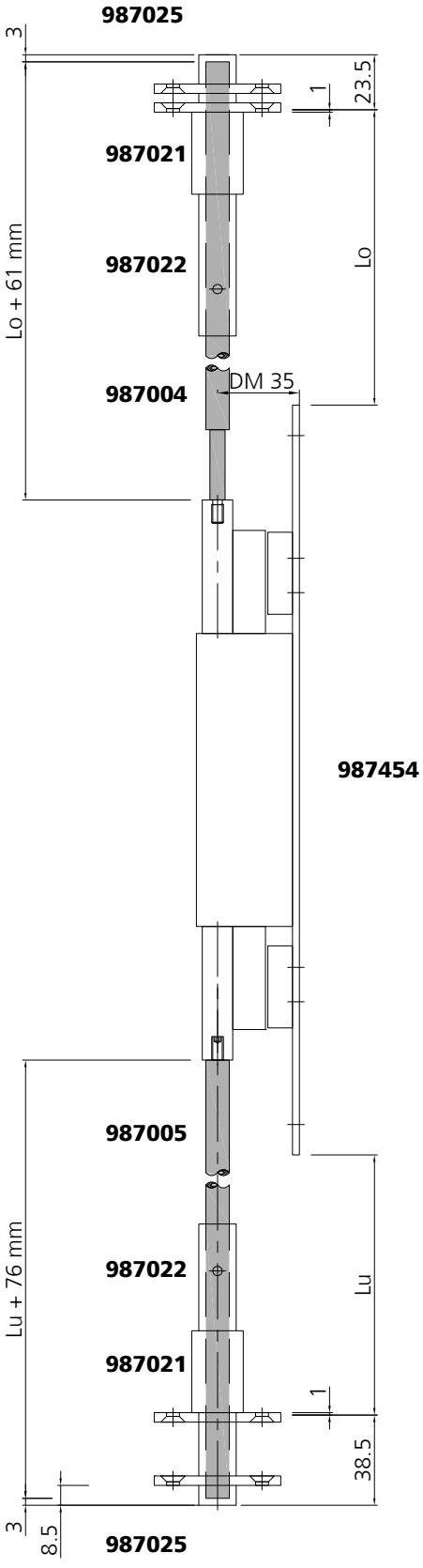

Beschlagseinbau
Schutzrosetten

Montage de la quincaillerie
Rosaces de protection

Installation of the fittings
Protective rosettes

Schlüssel-Rosette (Angriffsseite)
Rosace pour cylindre (face d'attaque)
Key rosette (attack side)

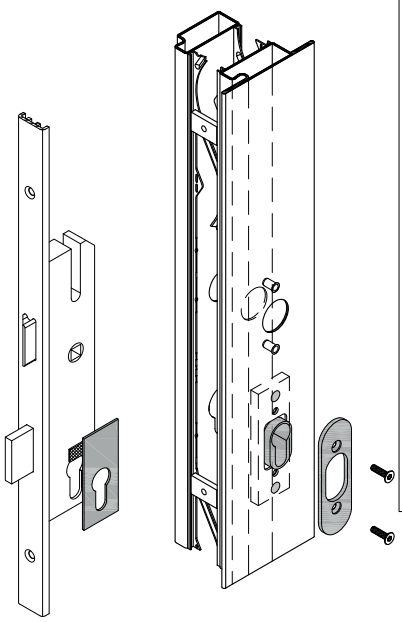

nur in Verbindung mit Wechselfunktion (keine Anti-Panik)
Valable uniquement pour la fonction à levier (aucune fonction anti-panique)
Only in conjunction with alternate function (no anti-panic)

Türknopf
Bouton de porte
Door knob
Art.Nr. 907329

Wechsel Drückerstift
tige de poignée à levier
door handle shaft
Dorn / carré / pin 9 mm
Art.Nr. 907309

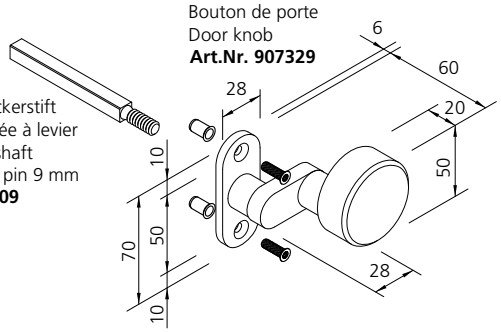

Edelstahl (matt geschliffen) 2 Stk. M5x20 Schrauben mit Einnietmutter
Acier inox (poli matt) 2 pcs M5x20 vis avec rivet taraudé
Stainless steel (polished matt finish) screw connection 2 units M5x20 rivet

Bohrbild für forster Türdrücker-Garnitur und Rosetten
Image de perçage pour garnitures de poignées forster et rosaces
Drilling pattern for forster door handle set et rosettes

Ø 17 mm

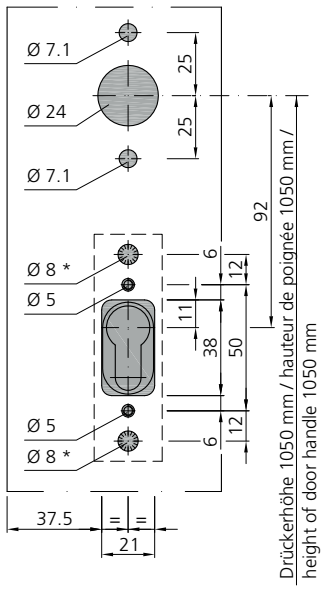

Ø 22 mm

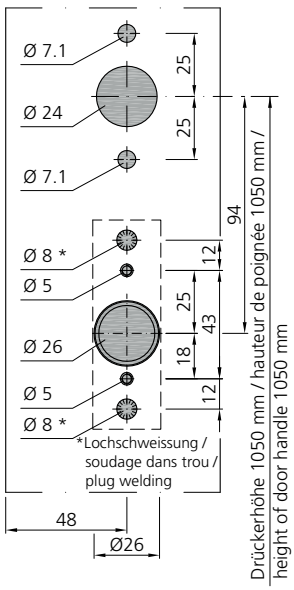

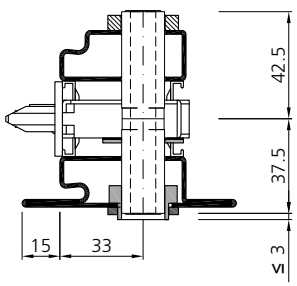

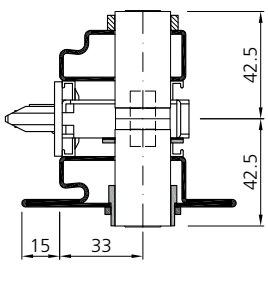

Schlüssel-Rosette Ø 17 mm (Angriffsseite)
Rosace pour cylindre Ø 17 mm (face d'attaque)
Key rosette Ø 17 mm (attack side)

Art.Nr. 917030

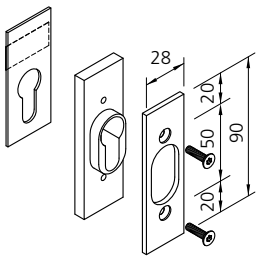

Art.Nr. 917031

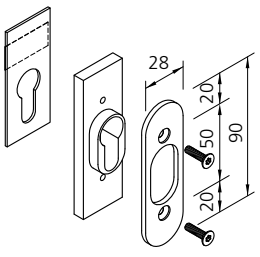

Schlüssel-Rosette Ø 22 mm (Angriffsseite)
Rosace pour cylindre Ø 22 mm (face d'attaque)
Key rosette Ø 22 mm (attack side)

Art.Nr. 917032

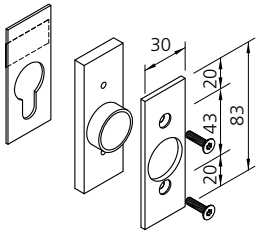

Art.Nr. 917033

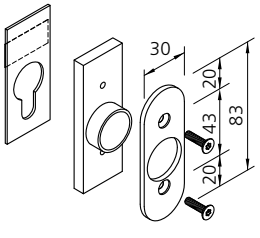

Edelstahl (matt geschliffen) 2 Stk. M4x16 Schrauben
Acier inox (poli matt) 2 pcs M4x16 vis
Stainless steel (polished matt finish) screw 2 units M4x16

Beschlagseinbau
Rosetten

Montage de la quincaillerie
Rosaces

Installation of the fittings
Rosettes



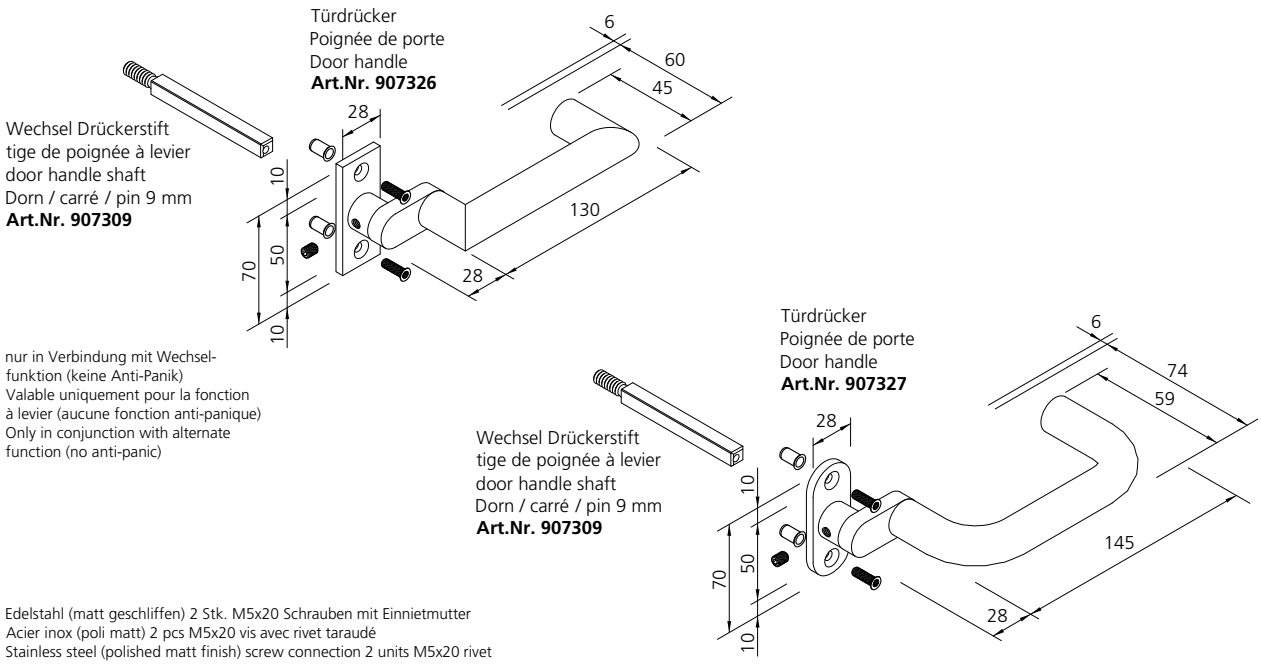

Schlüssel-Rosette (Innenseite)
Rosace pour cylindre (face intérieure)
Key rosette (interior)

Schlüssel-Rosette Ø 17 mm (Innenseite)
Rosace pour cylindre Ø 17 mm (face intérieure)
Key rosette Ø 17 mm (interior)

Art.Nr. 907335

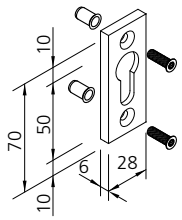

Art.Nr. 907337

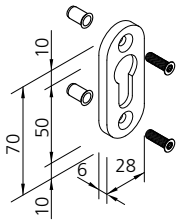

Schlüssel-Rosette Ø 22 mm (Innenseite)
Rosace pour cylindre Ø 22 mm (face intérieure)
Key rosette Ø 22 mm (interior)

Art.Nr. 907336

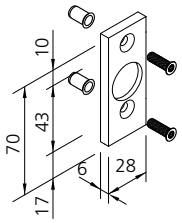

Art.Nr. 907338

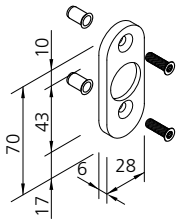

Edelstahl (matt geschliffen) 2 Stk. M5x20 Schrauben mit Einnietmutter
Acier inox (poli matt) 2 pcs M5x20 vis avec rivet taraudé
Stainless steel (polished matt finish) screw connection 2 units M5x20 rivet

Bohrbild für forster Türdrücker-Garnitur und Rosetten
Image de perçage pour garnitures de poignées forster et rosaces
Drilling pattern for forster door handle set et rosettes

Ø 17 mm

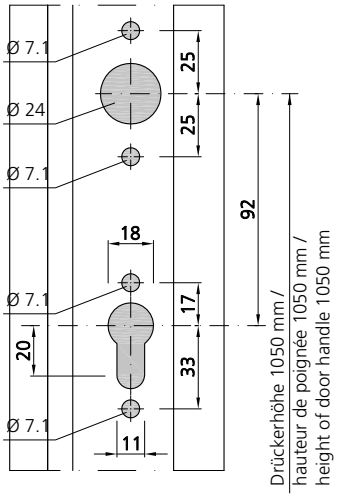

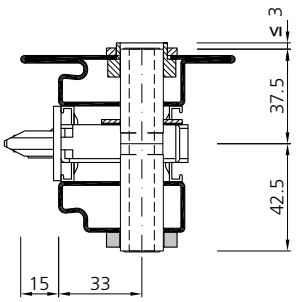

Ø 22 mm

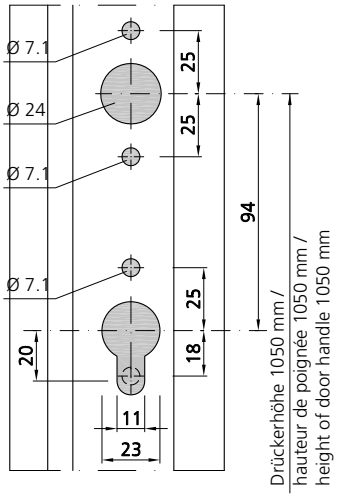

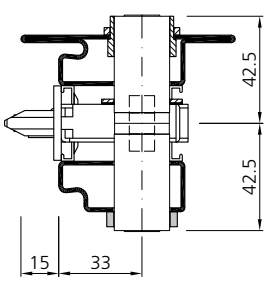

VUT 03/19

Beschlagseinbau
Schutzrosetten

Montage de la quincaillerie
Rosaces de protection

Installation of the fittings
Protective rosettes

Zylinder-Rosette (Angriffsseite)
Rosace pour cylindre (face d'attaque)
Cylinder rosette (exterior)

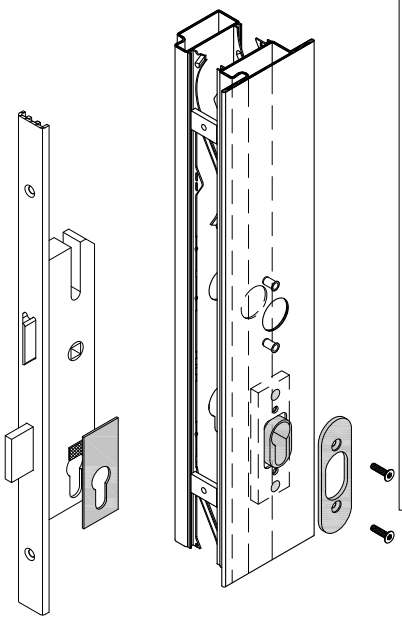

nur in Verbindung mit Wechselfunktion (keine Anti-Panik)
Valable uniquement pour la fonction à levier (aucune fonction anti-panique)
Only in conjunction with alternate function (no anti-panic)

Türknopf
Bouton de porte
Door knob
Art.Nr. 907356

Wechsel Drückerstift
tige de poignée à levier
door handle shaft
Dorn / carré / pin 9 mm
Art.Nr. 907339

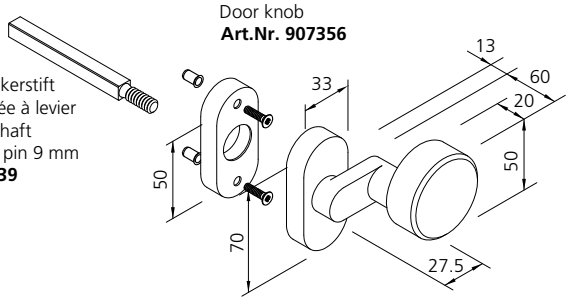

Edelstahl (matt geschliffen) 2 Stk. M5x20 Schrauben mit Einnietmutter
Acier inox (poli matt) 2 pcs M5x20 vis avec rivet taraudé
Stainless steel (polished matt finish) screw connection 2 units M5x20 rivet

Zylinder-Rosette Ø 17 mm (Angriffsseite)
Rosace pour cylindre Ø 17 mm (face d'attaque)
Cylinder rosette Ø 17 mm (exterior)

Art.Nr. 917030

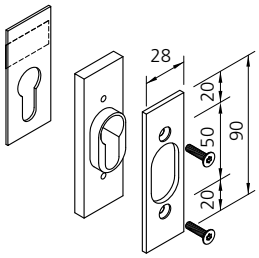

Art.Nr. 917031

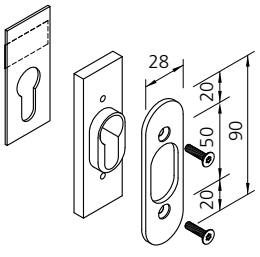

Zylinder-Rosette Ø 22 mm (Angriffsseite)
Rosace pour cylindre Ø 22 mm (face d'attaque)
Cylinder rosette Ø 22 mm (exterior)

Art.Nr. 917032

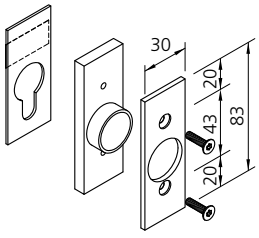

Art.Nr. 917033

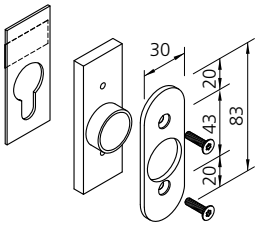

Edelstahl (matt geschliffen) 2 Stk. M4x16 Schrauben
Acier inox (poli matt) 2 pcs M4x16 vis
Stainless steel (polished matt finish) screw 2 units M4x16

Bohrbild für forster Türdrücker-Garnitur und Rosetten
Image de perçage pour garnitures de poignées forster et rosaces
Drilling pattern for forster door handle set et rosettes

Ø 17 mm

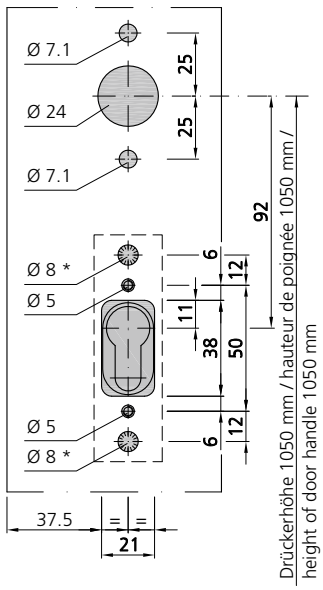

Ø 22 mm

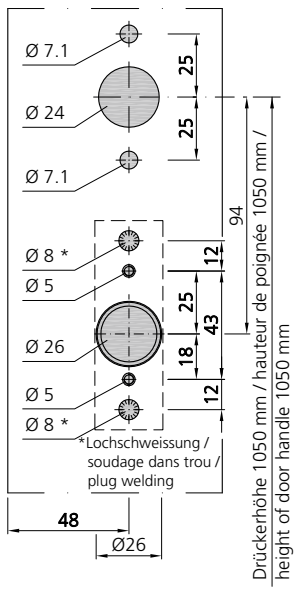

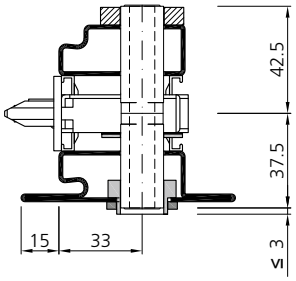

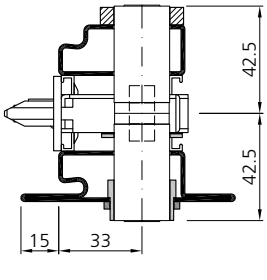

Beschlagseinbau
Rosetten

Montage de la quincaillerie
Rosaces

Installation of the fittings
Rosettes



Türdrücker
Poignée de porte
Door handle
Art.Nr. 907351

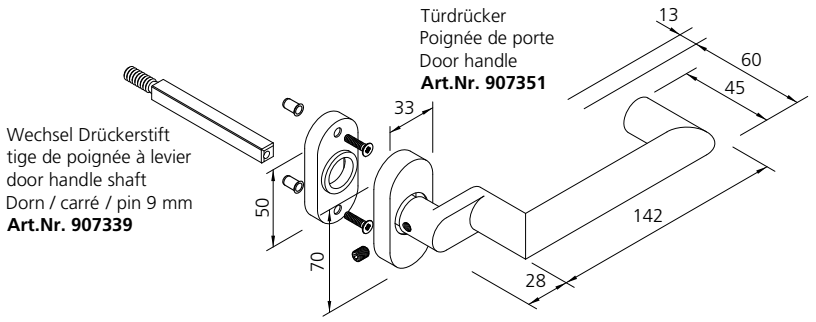

Wechsel Drückerstift
tige de poignée à levier
door handle shaft
Dorn / carré / pin 9 mm
Art.Nr. 907339

nur in Verbindung mit Wechsel-funktion (keine Anti-Panik)
Valable uniquement pour la fonction à levier (aucune fonction anti-panique)
Only in conjunction with alternate function (no anti-panic)

Türdrücker
Poignée de porte
Door handle
Art.Nr. 907350

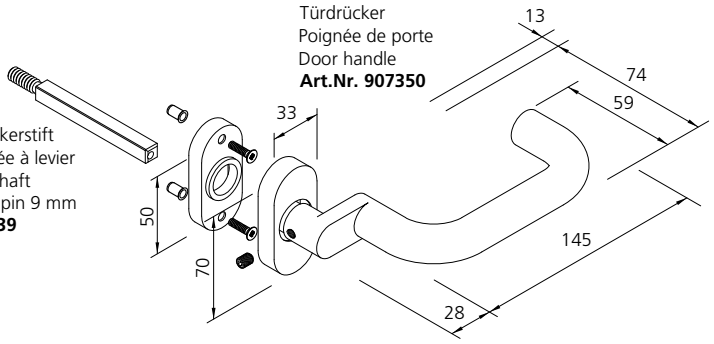

Wechsel Drückerstift
tige de poignée à levier
door handle shaft
Dorn / carré / pin 9 mm
Art.Nr. 907339

Edelstahl (matt geschliffen) 2 Stk. M5x20 Schrauben mit Einnietmutter
Acier inox (poli matt) 2 pcs M5x20 vis avec rivet taraudé
Stainless steel (polished matt finish) screw connection 2 units M5x20 rivet

Schlüssel-Rosette (Innenseite)
Rosace pour cylindre (face intérieure)
Key rosette (interior)

Schlüssel-Rosette Ø 17 mm (Innenseite)
Rosace pour cylindre Ø 17 mm (face intérieure)
Key rosette Ø 17 mm (interior)

Art.Nr. 907353

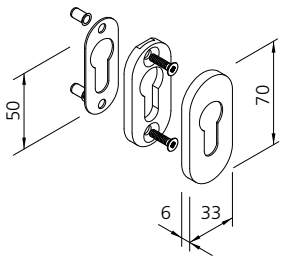

Schlüssel-Rosette Ø 22 mm (Innenseite)
Rosace pour cylindre Ø 22 mm (face intérieure)
Key rosette Ø 22 mm (interior)

Art.Nr. 907352

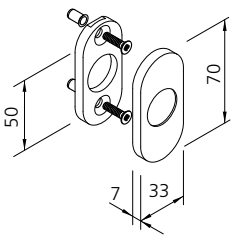

Edelstahl (matt geschliffen) 2 Stk. M5x20 Schrauben mit Einnietmutter
Acier inox (poli matt) 2 pcs M5x20 vis avec rivet taraudé
Stainless steel (polished matt finish) screw connection 2 units M5x20 rivet

Bohrbild für forster Türdrücker-Garnitur und Rosetten
Image de perçage pour garnitures de poignées forster et rosaces
Drilling pattern for forster door handle set et rosettes

Ø 17 mm

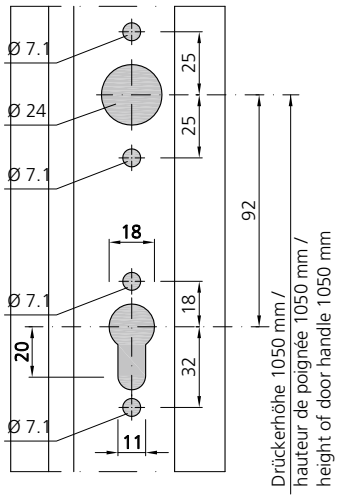

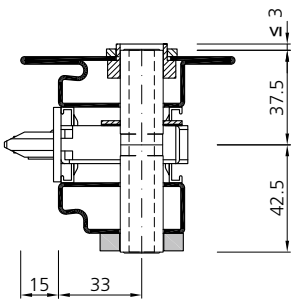

Ø 22 mm

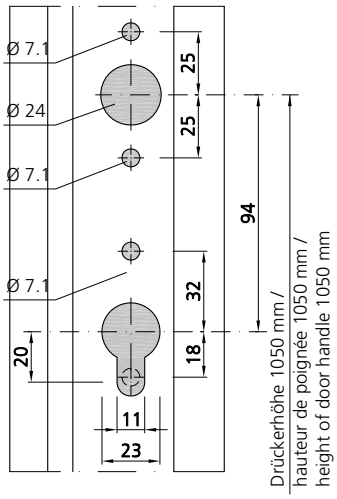

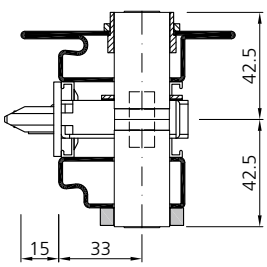

Beschlagseinbau
Schutzbeschlag PZ

Montage de la quincaillerie
Ferrement de protection CP

Installation of the fittings
Protective fittings PC

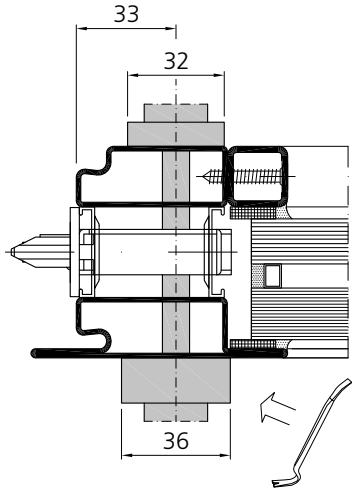

Montageanleitung
Schutzbeschlag beachten

Instructions de montage
Tenir compte du ferrement de protection

Assembly instructions
Observe the protective fittings

Art.Nr. 907050
(PZ/CP/PC)

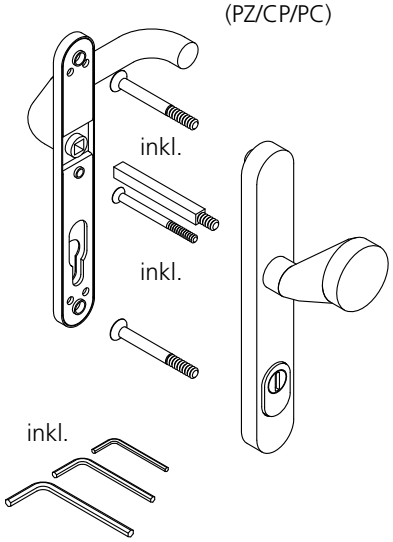

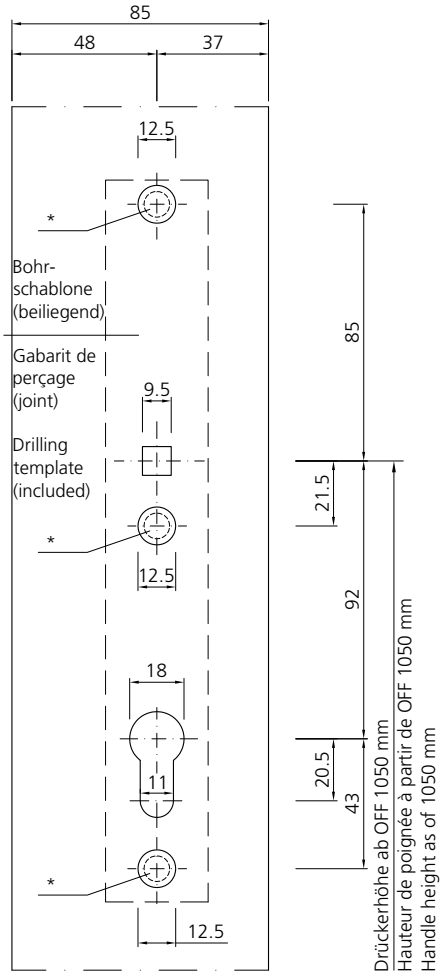

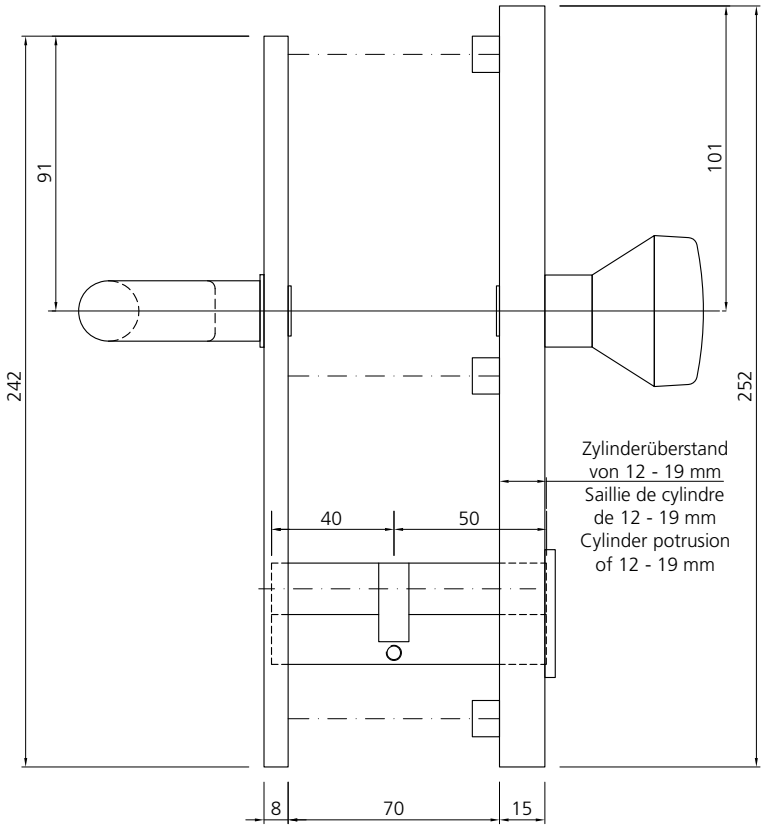

* Anschraublöcher von beiden Seiten 8.5 mm vorbohren, mit Bohrer Ø 12.5 mm durchbohren.
* Percer des avant-trous de 8.5 mm des deux côtés, percer à fond avec un foret de Ø 12.5 mm.
* Mounting holes made from both sides 8.5 mm, drill with Ø 12.5 mm

Beschlagseinbau
Schutzbeschlag RZ

Montage de la quincaillerie
Ferrement de protection RC

Installation of the fittings
Protective fittings RC

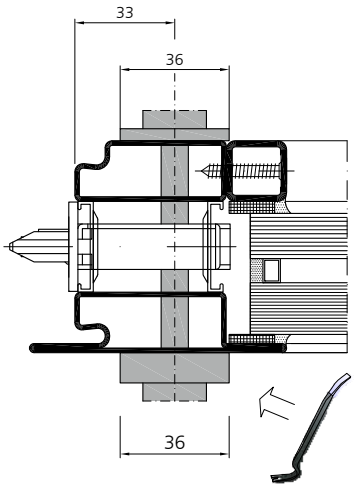

Art.Nr. 907059
(RZ/CR/RC)

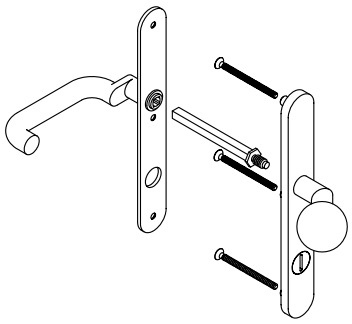

Art.Nr. 907074
(RZ/CR/RC)

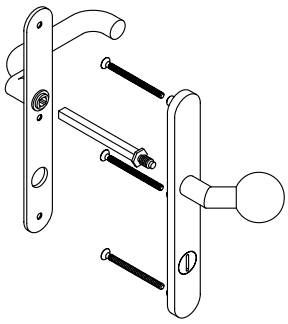

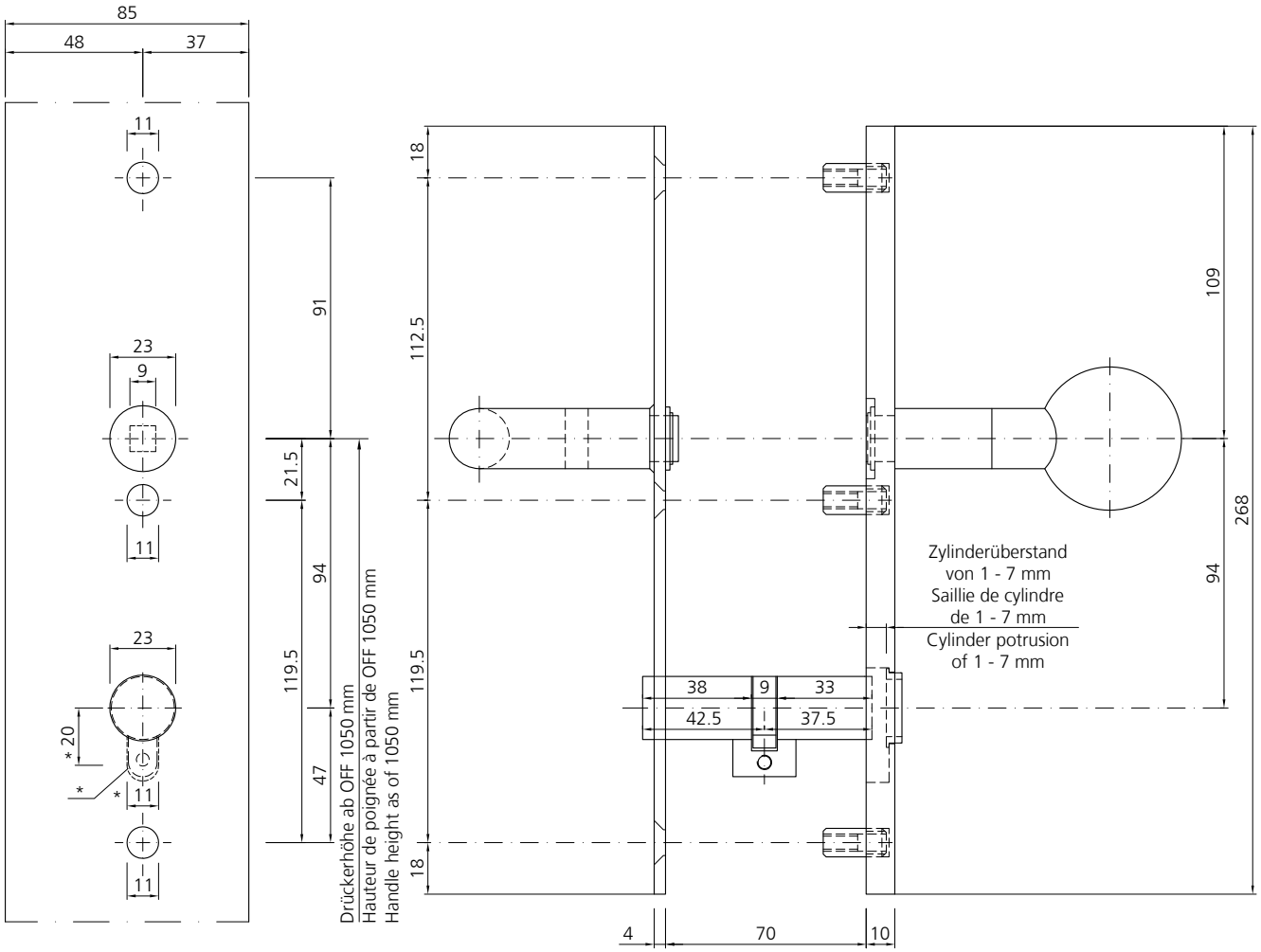

* Ausnehmung nur innen.
* Entaille seulement intérieur .
* Cut-out only inside.

Einbau Pushbar
Gangflügel

Montage pushbar
Vantail de service

Touch-bar installation
Opening leaf

	a	b
RZ	94	115.5
PZ	92	113.5

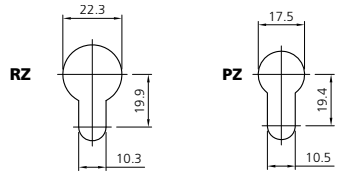

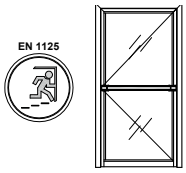

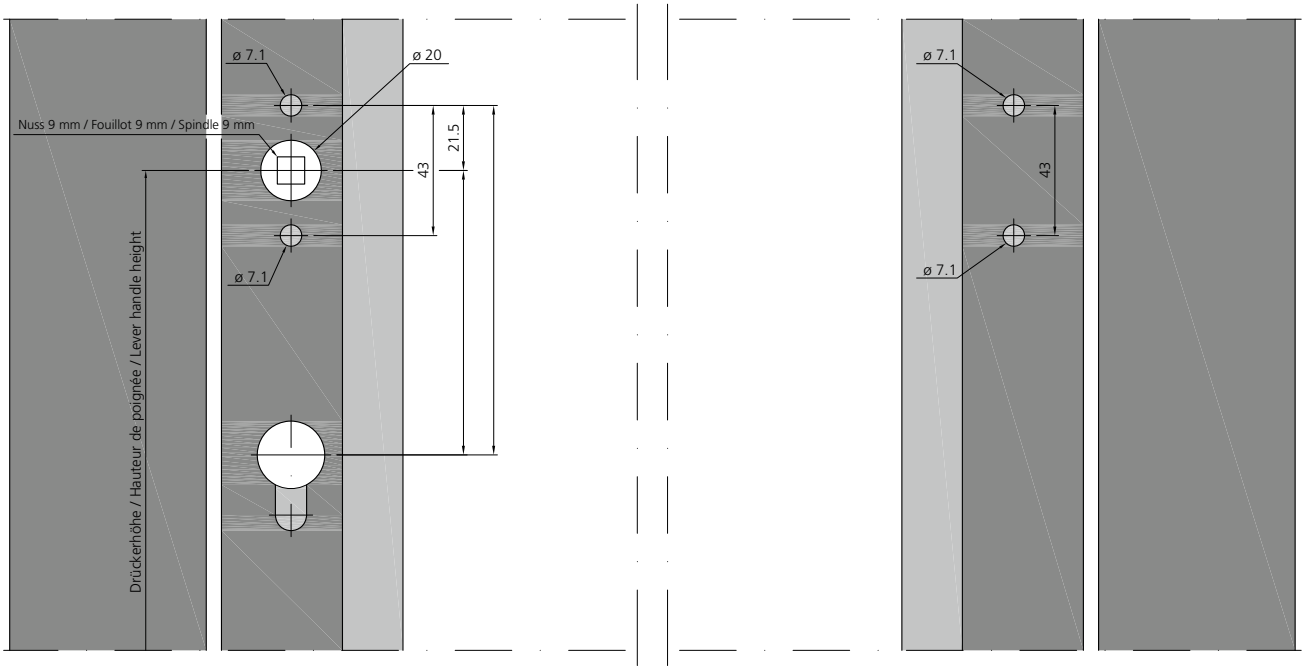

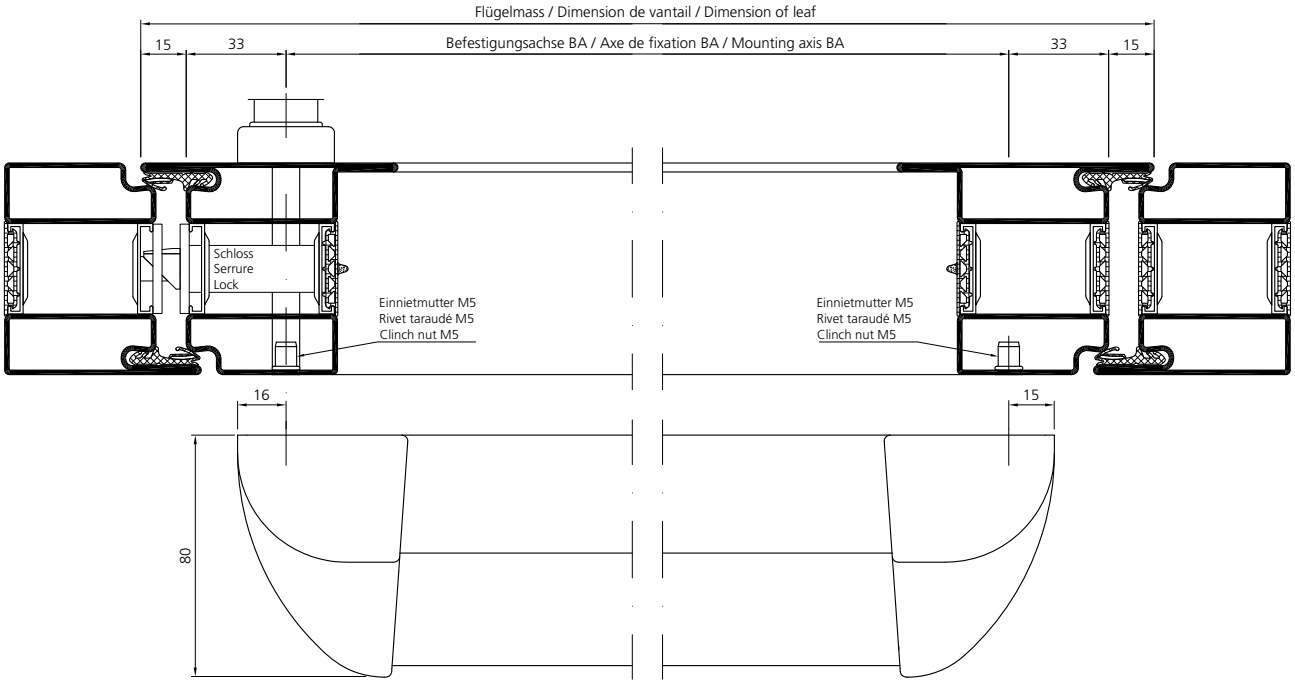

Lichte Durchgangsbreite bei 90° Flügelöffnung Schwelle

Passage libre avec une ouverture de vantail de 90° Seuil

Inside width with 90° leaf opening Threshold

Schutzbeschlag

Ferrement de protection

Protective fittings

RC 2
RC 3

EN 179
EN 1125

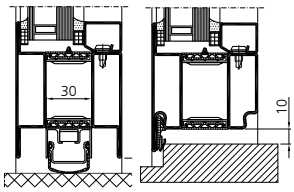

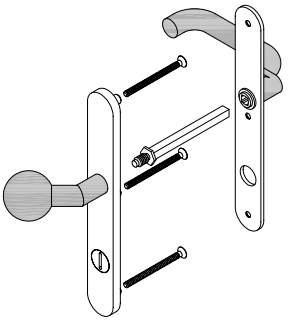

907059 (RZ)
907074 (RZ)

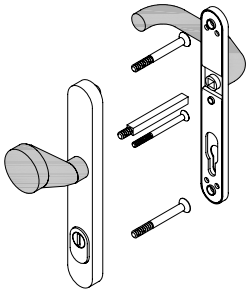

907050 (PZ)

RC 2

EN 179

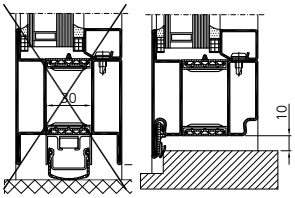

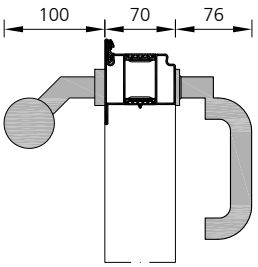

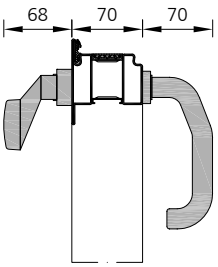

Lichte Durchgangsbreite bei 90° Flügelöffnung Schwelle

Passage libre avec une ouverture de vantail de 90° Seuil

Inside width with 90° leaf opening Threshold

Türdrücker und -knopf

Poignée et bouton de porte

Door handle and knob

RC 2
RC 3

EN 179
EN 1125

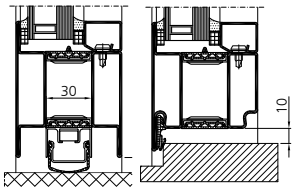

RC 2

EN 179

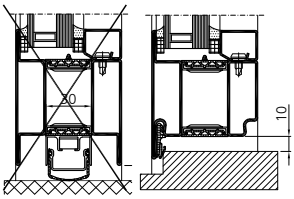

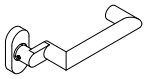

907351



907350



907356

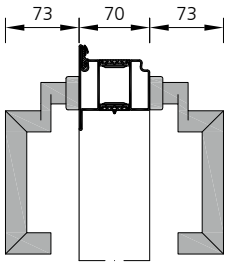

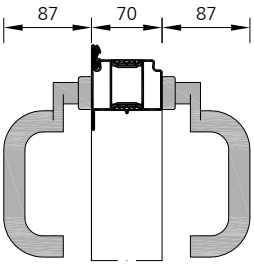

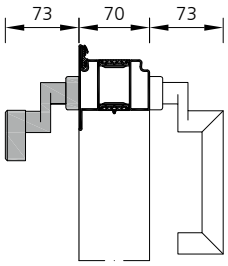

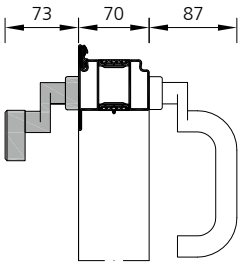

Antipanik-Druckstange

Puhsbar anti-panique

Anti-panic touch-bar

RC 2

EN 1125

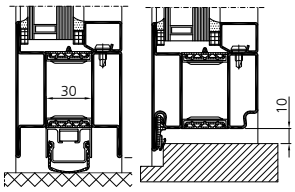

987209
987210

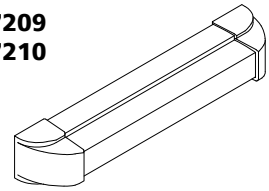

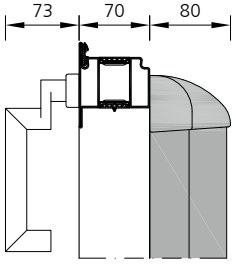

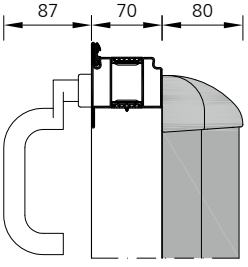

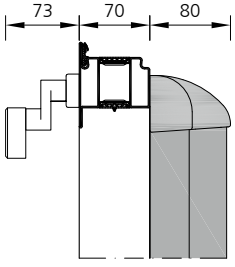



Verarbeitung Beschläge Tür
Mise en œuvre quincaillerie portes
Processing for door fittings

Lichte Durchgangsbreite bei 90° Flügelöffnung Schwelle

Türdrücker und -knopf

RC 2
RC 3

EN 179
EN 1125

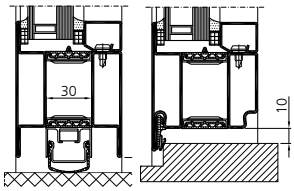

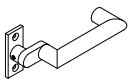

907326

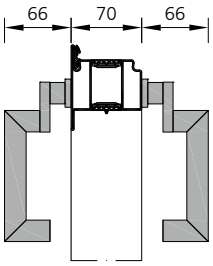

Antipanik-Druckstange

RC 2

EN 179
EN 1125

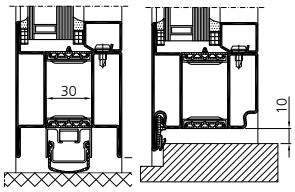

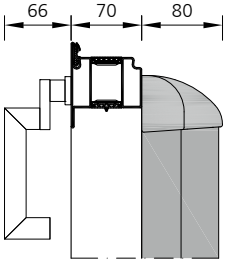

Passage libre avec une ouverture de vantail de 90° Seuil

Poignée et bouton de porte

RC 2

EN 179

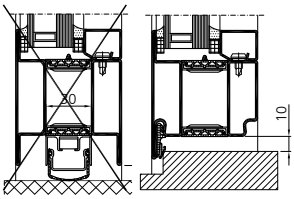



907327

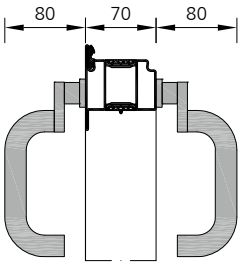

Puhsbar anti-panique

987209
987210

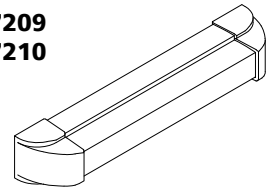

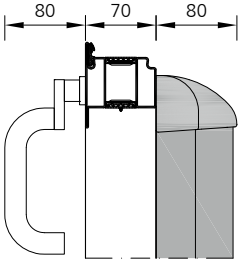

Inside width with 90° leaf opening Threshold

Door handle and knob



907329

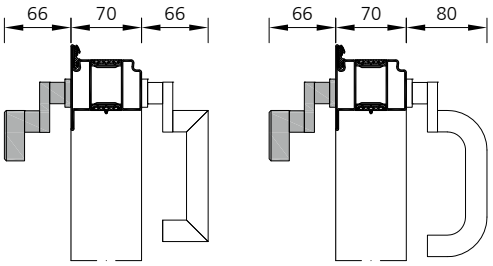

Anti-panic touch-bar

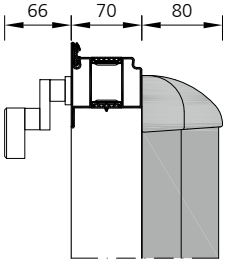

Beschlagseinbau
Bänder

Montage de la quincaillerie
Paumelles

Installation of the fittings
Hinges



Beschlagseinbau
Aushängehöhe

Montage de la quincaillerie
Hauteur de dégondage

Installation of the fittings
Distance to unhinge of leaf

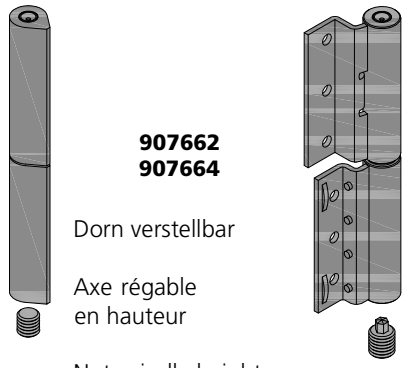

907662
907664

Dorn verstellbar

Axe régable en hauteur

Nut spindle height adjustable

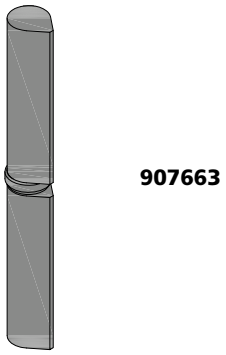

907663

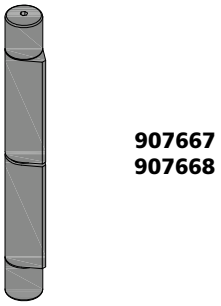

907667
907668

987610*
-
987613*

987621*
-
987624*

* nur/seulement/only RC 2

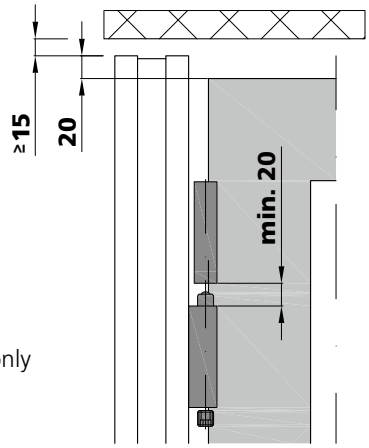

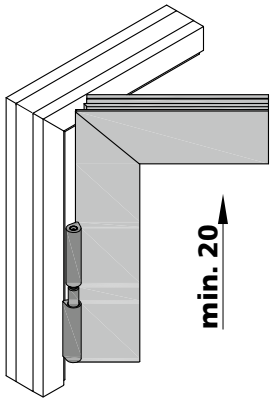

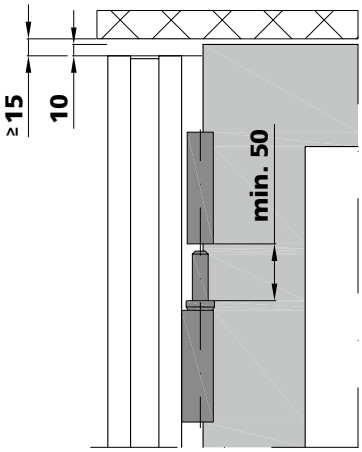

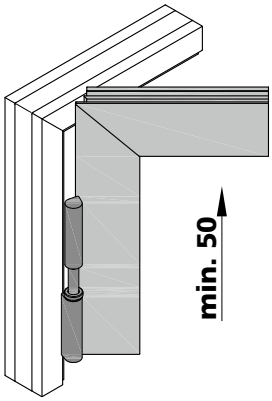

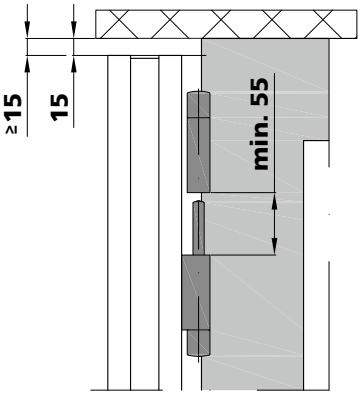

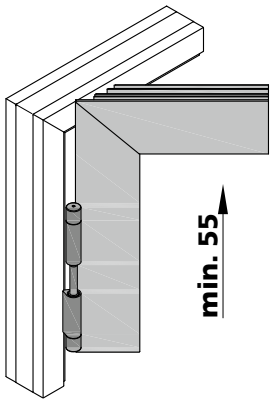

Beschlagseinbau
Montageabstände
bei Türen mit 3 Bändern

Montage de la quincaillerie
Distances de montage
pour portes avec 3 paumelles

Installation of the fittings
Mounting distances
for doors with 3 hinges

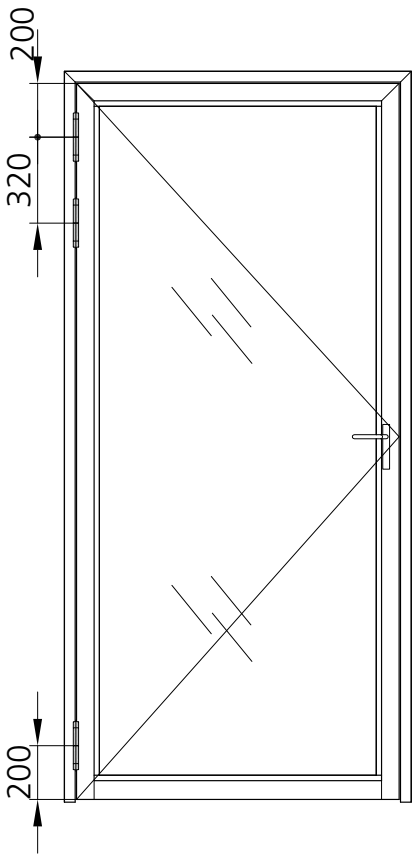

907667 / 907668



907669



907662 / 907664



907663



987610* - 987613*
987621* - 987624*

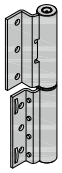

* nur/seulement/only
RC 2

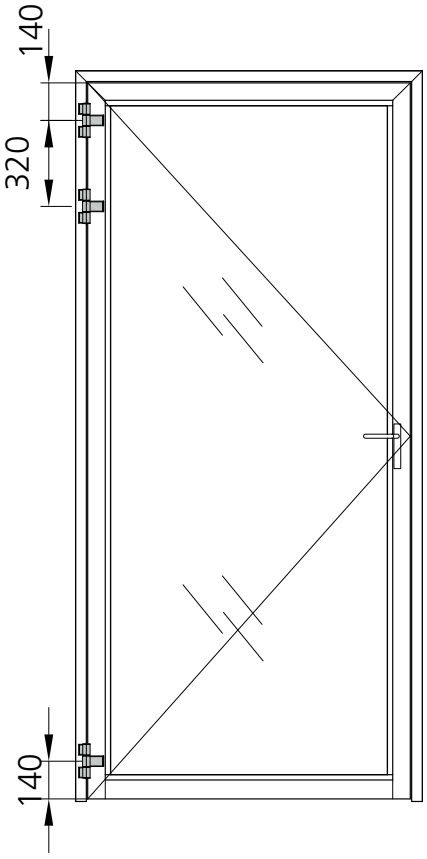

907670 / 907671
907672 / 907673

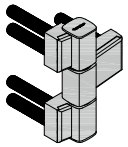

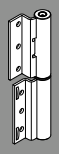

Verarbeitung Beschläge Tür
Mise en œuvre quincaillerie portes
Processing for door fittings

Beschlagseinbau
Anschweissband 907662 / 907664

Montage de la quincaillerie
Paumelle à souder 907662 / 907664

Installation of the fittings
Weld-on hinge 907662 / 907664

un_ep_0006

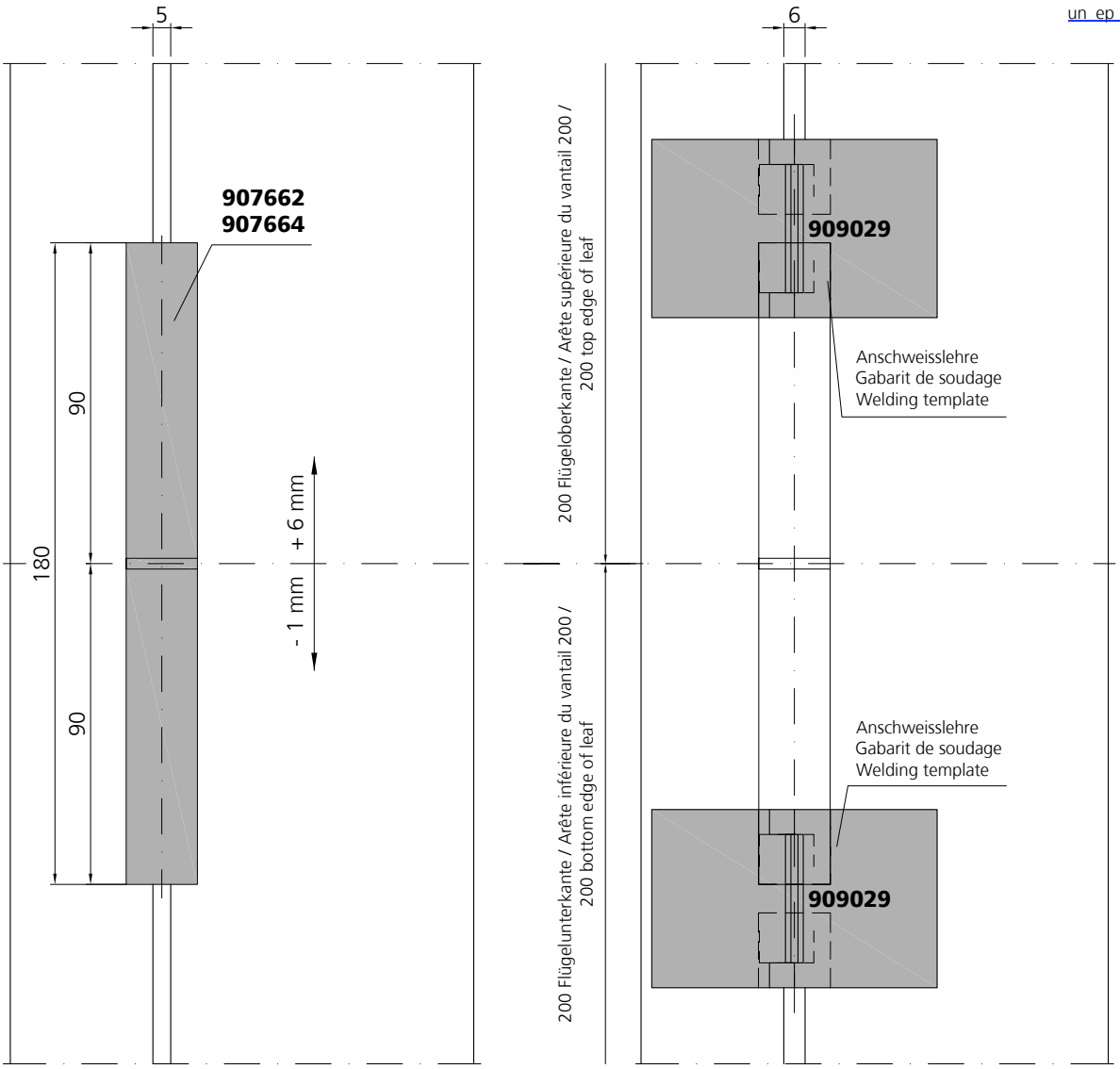

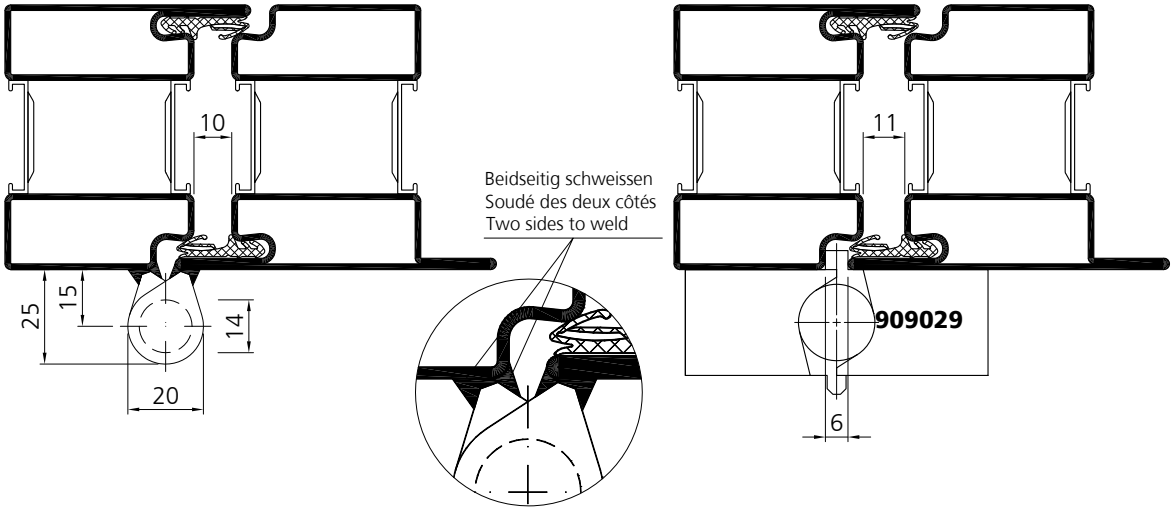

Für ein spannungsfreies Schliessen ist die Bandachse zentrisch über die Schattenfuge zu positionieren.

Afin d'éviter toute contrainte de fonctionnement au niveau du vantail, il est nécessaire de positionner l'axe de la paumelle au milieu de la rainure.

In order to obtain a tension-free closing the pivot axis has to be positioned in the center of the shadow gap.

Beschlagseinbau
Anschweissband 907667 / 907668

Montage de la quincaillerie
Paumelle à souder 907667 / 907668

Installation of the fittings
Weld-on hinge 907667 / 907668

un_ep_0001

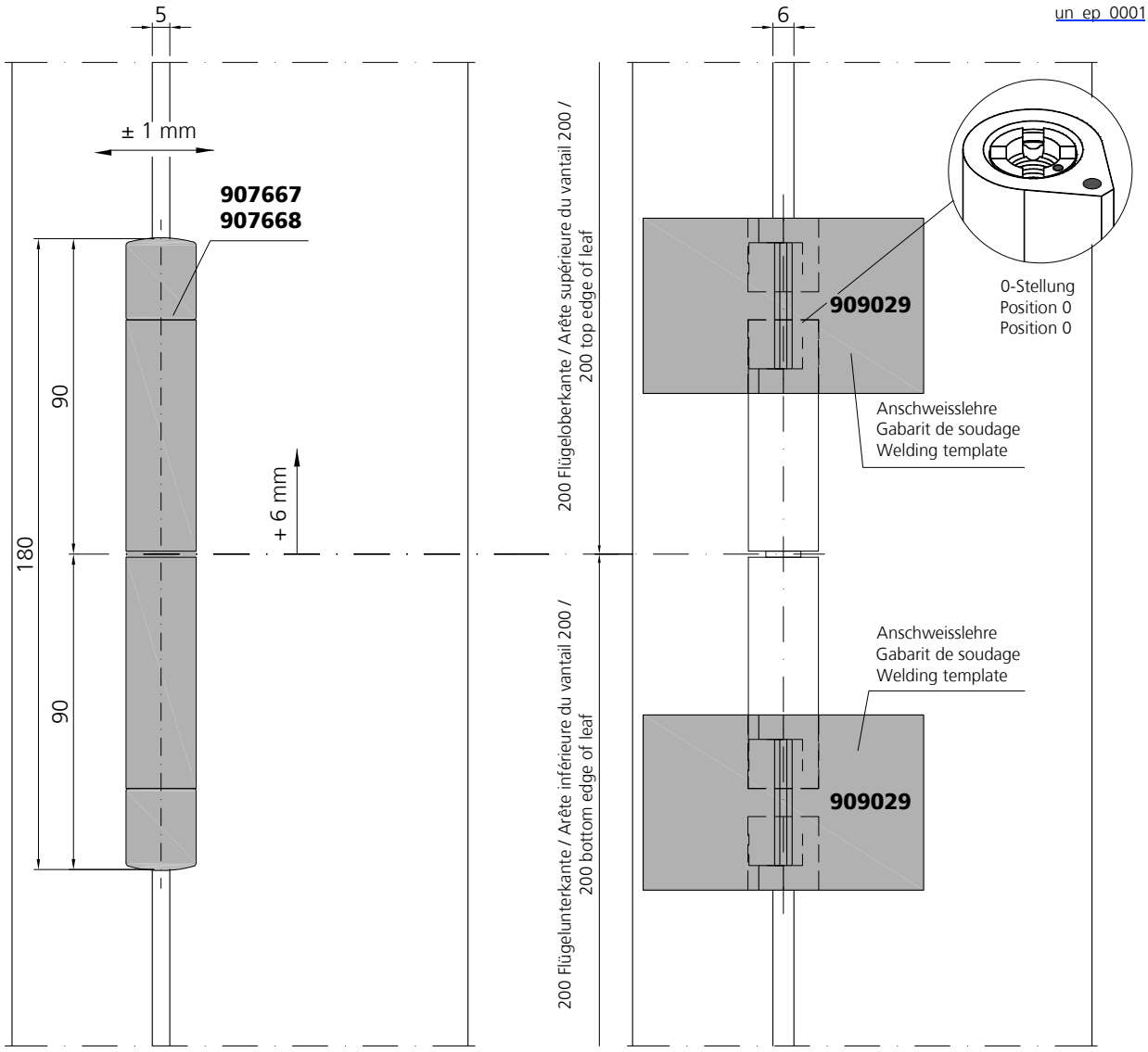

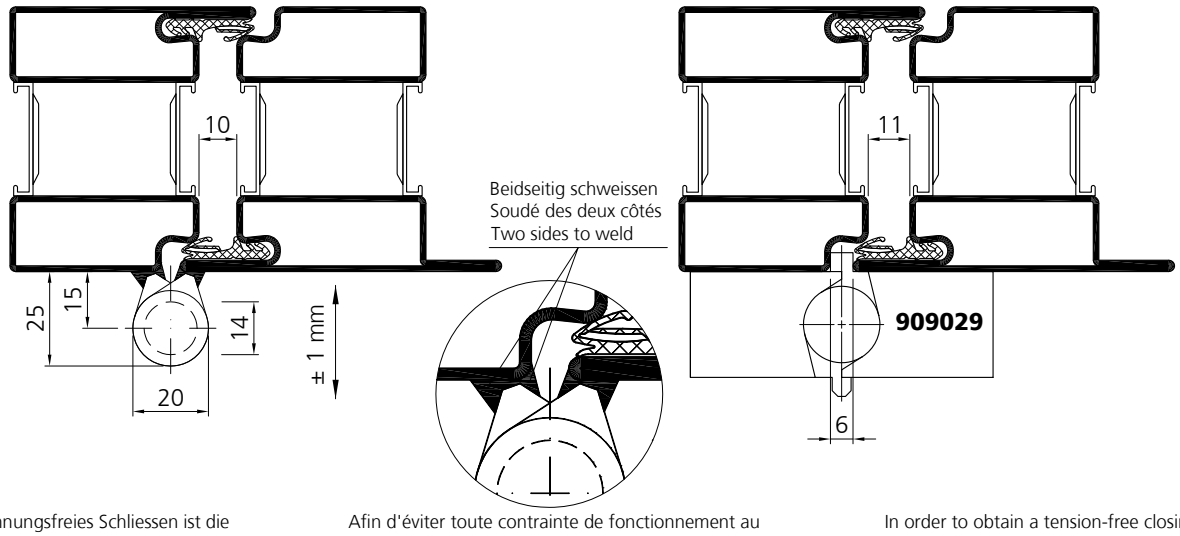

Für ein spannungsfreies Schliessen ist die Bandachse zentrisch über die Schattenfuge zu positionieren.

Afin d'éviter toute contrainte de fonctionnement au niveau du vantail, il est nécessaire de positionner l'axe de la paumelle au milieu de la rainure.

In order to obtain a tension-free closing the pivot axis has to be positioned in the center of the shadow gap.

Beschlagseinbau
Anschweissband 907663

Montage de la quincaillerie
Paumelle à souder 907663

Installation of the fittings
Weld-on hinge 907663

un_ep_0008

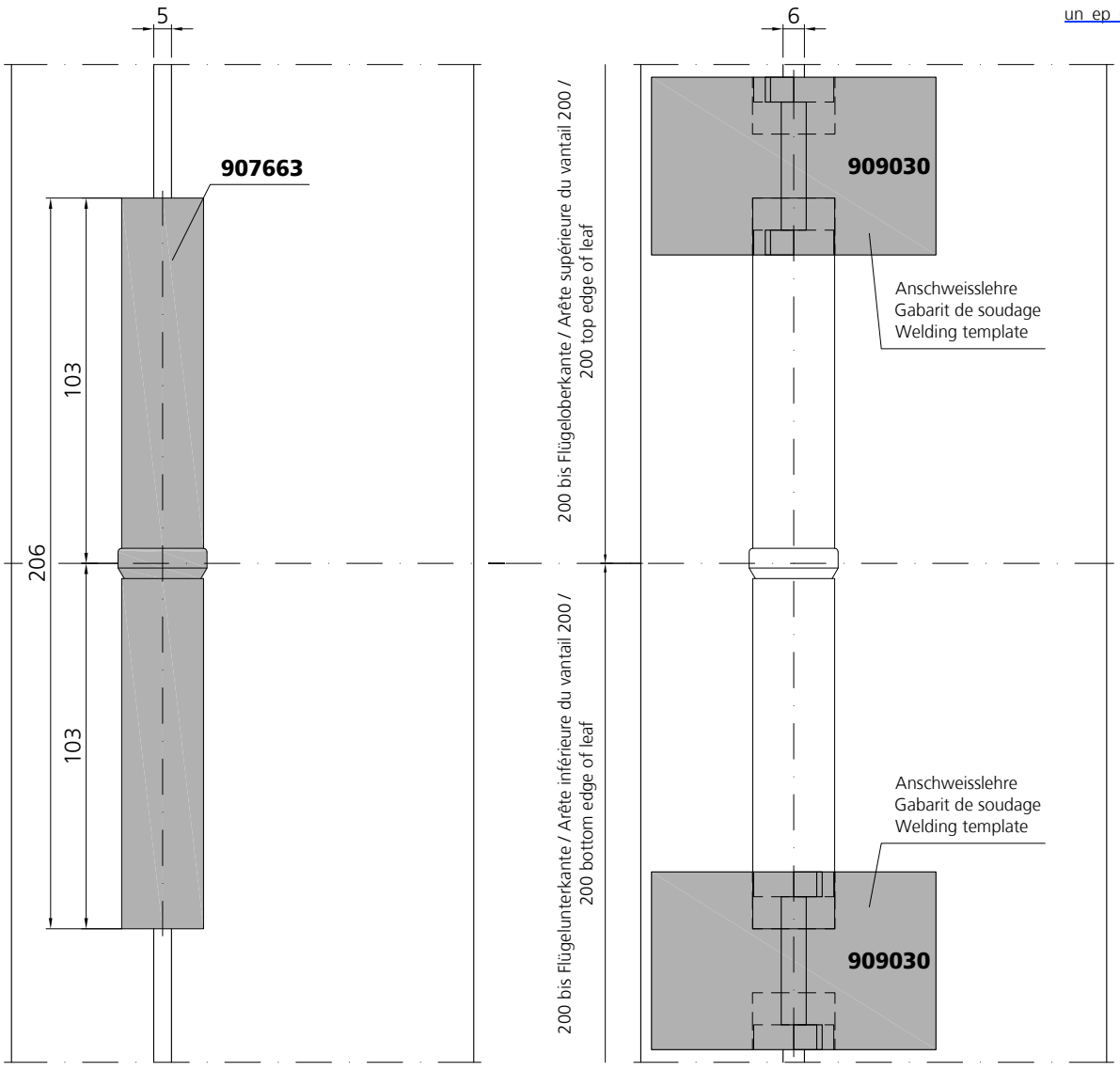

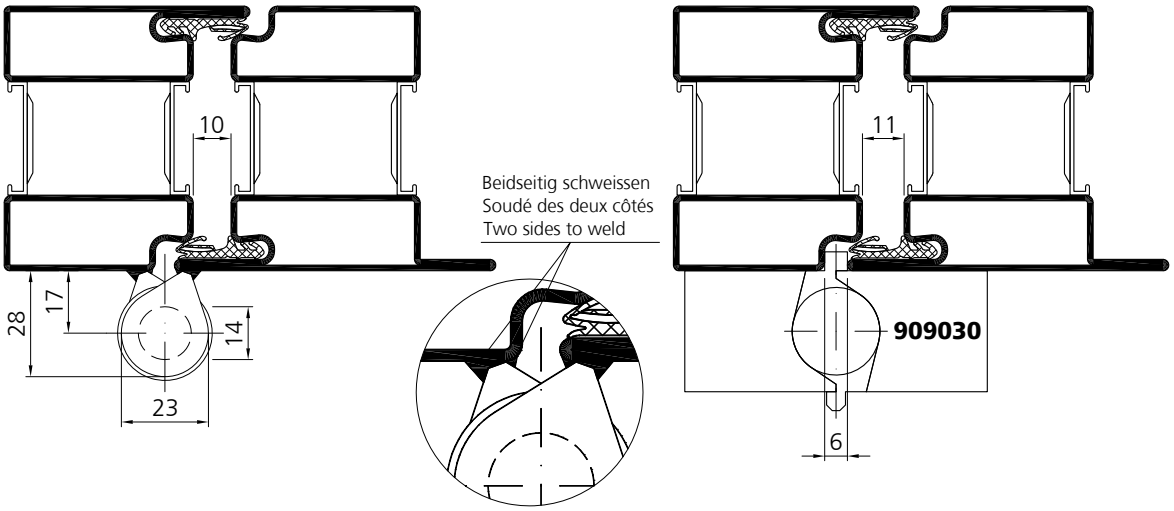

Für ein spannungsfreies Schliessen ist die Bandachse zentrisch über die Schattenfuge zu positionieren.

Afin d'éviter toute contrainte de fonctionnement au niveau du vantail, il est nécessaire de positionner l'axe de la paumelle au milieu de la rainure.

In order to obtain a tension-free closing the pivot axis has to be positioned in the center of the shadow gap.

Beschlagseinbau
Anschweissband 907669

Montage de la quincaillerie
Paumelle à souder 907669

Installation of the fittings
Weld-on hinge 907669

un_ep_0002

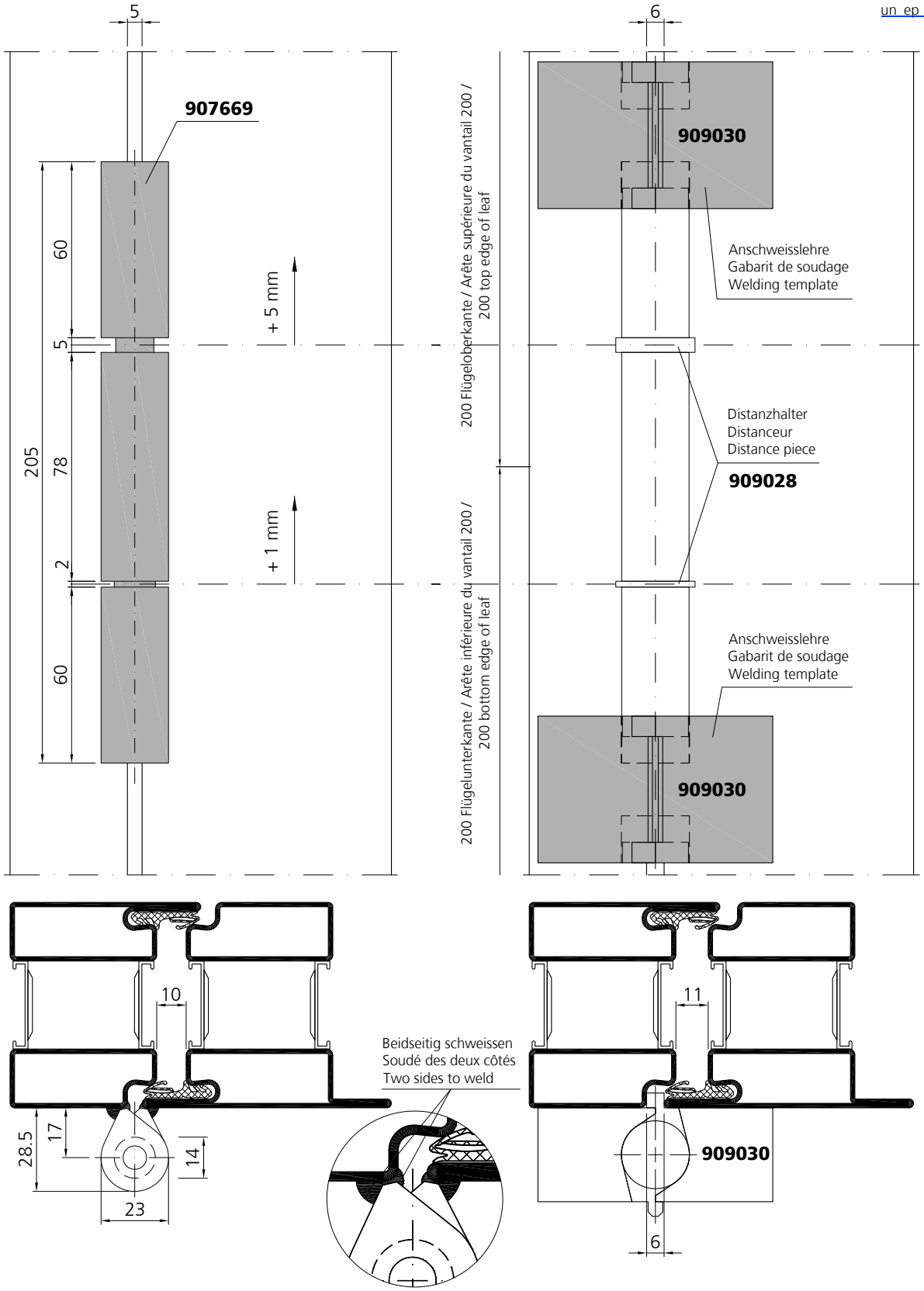

Für ein spannungsfreies Schliessen ist die Bandachse zentrisch über die Schattenfuge zu positionieren.

Afin d'éviter toute contrainte de fonctionnement au niveau du vantail, il est nécessaire de positionner l'axe de la paumelle au milieu de la rainure.

In order to obtain a tension-free closing the pivot axis has to be positioned in the center of the shadow gap.

Beschlagseinbau
Anschraubband
987610-987613, 987621-987624

Montage de la quincaillerie
Paumelle à visser
987610-987613, 987621-987624

Installation of the fittings
screw-on hinge
987610-987613, 987621-987624

un_ep_0010

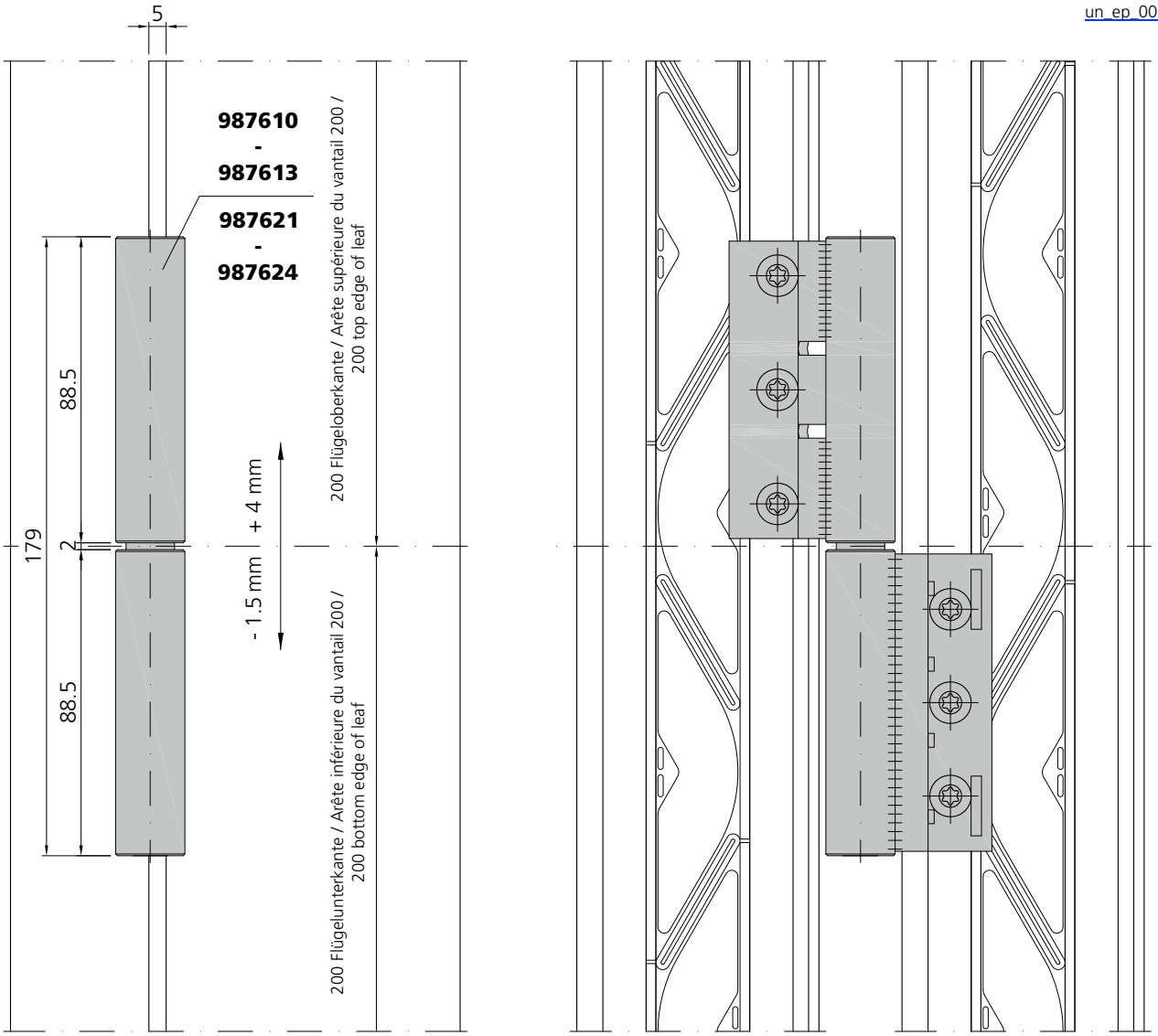

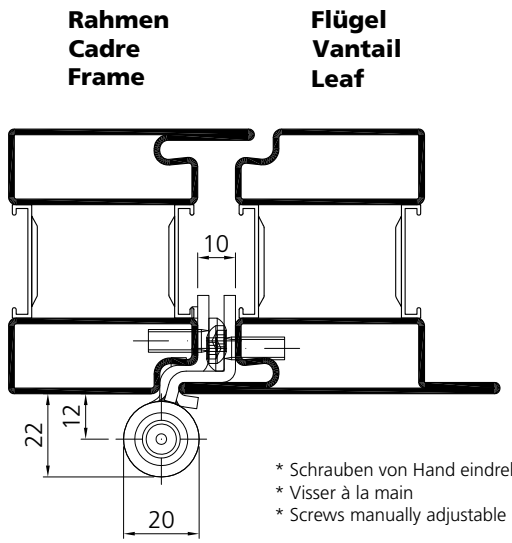

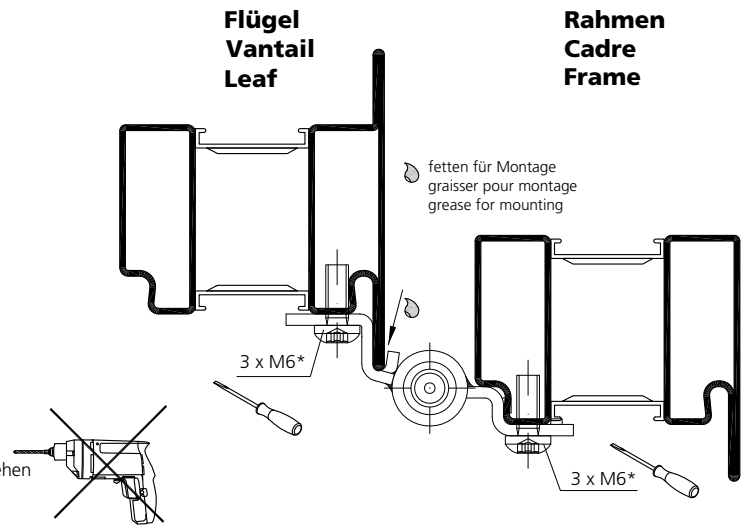

* Schrauben von Hand eindrehen
* Visser à la main
* Screws manually adjustable

Beschlagseinbau
Anschraubband
987610-987613, 987621-987624

Montage de la quincaillerie
Paumelle à visser
987610-987613, 987621-987624

Installation of the fittings
screw-on hinge
987610-987613, 987621-987624

un_ep_0010

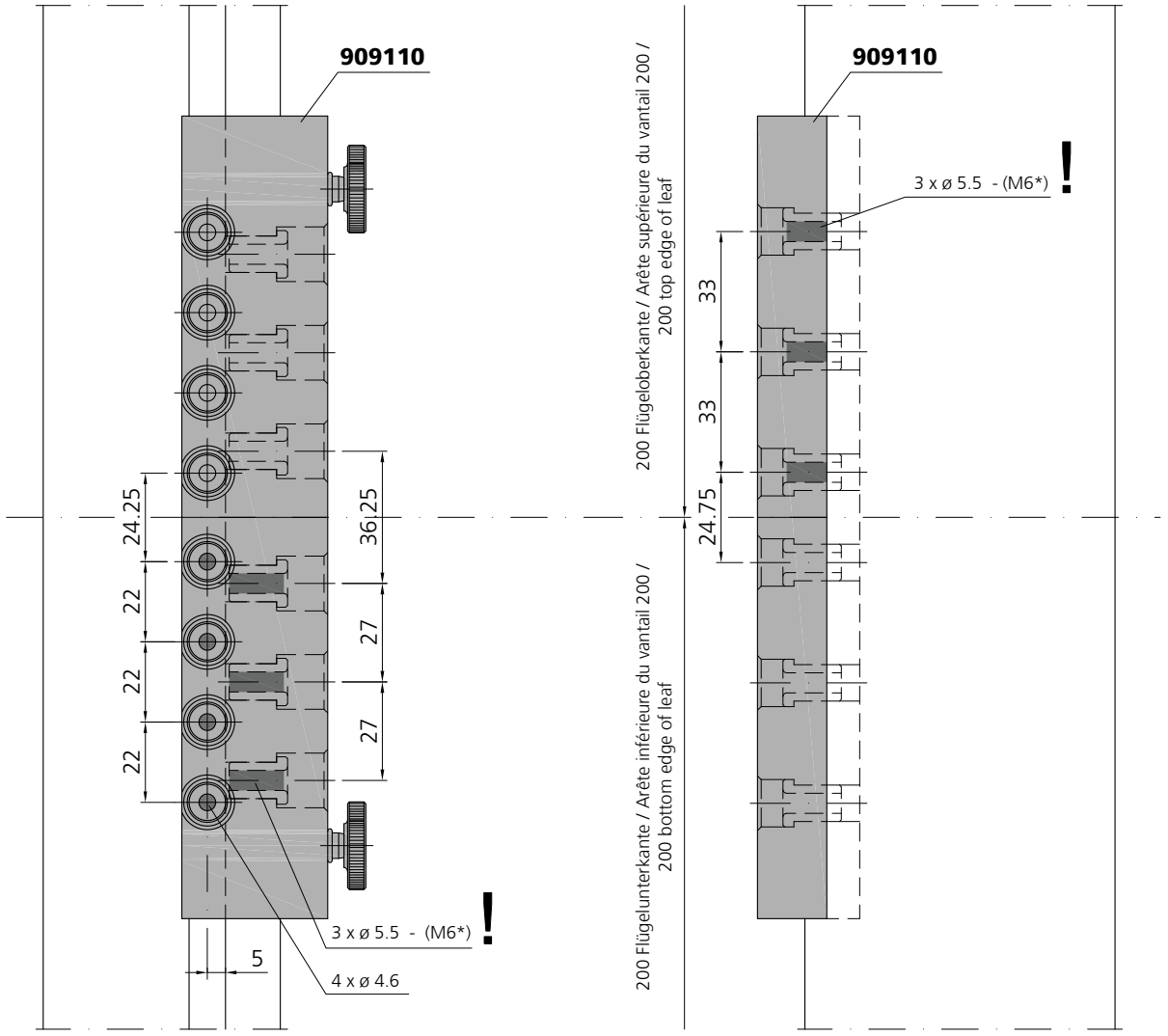

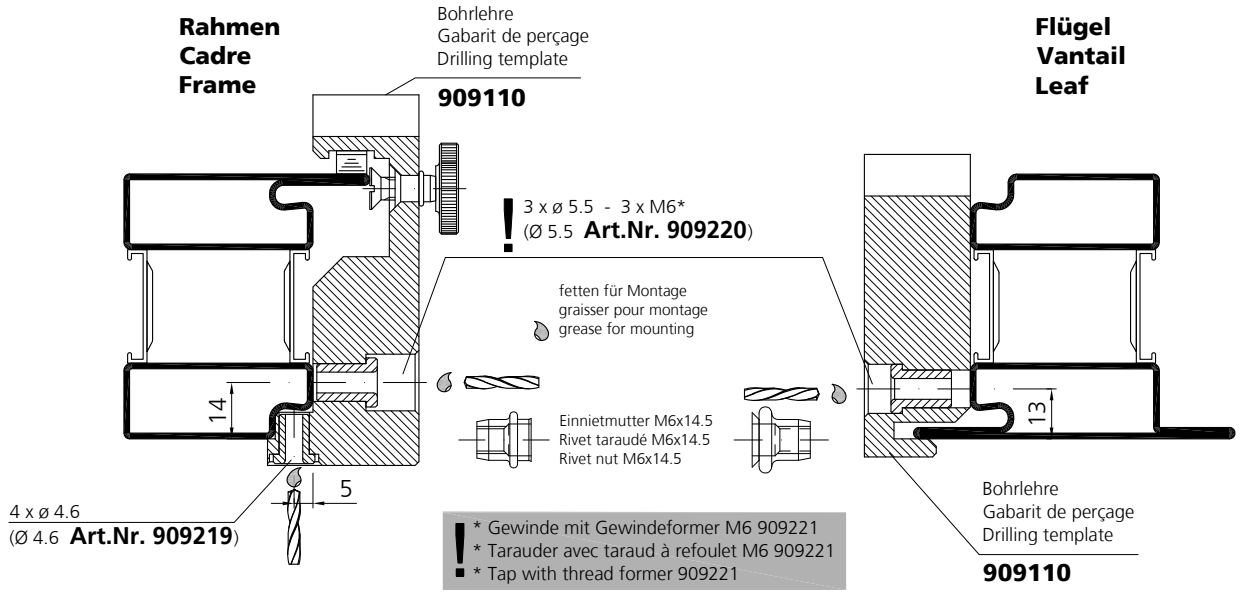

Beschlagseinbau
Anschraubband, verdeckt liegend 907740

Montage de la quincaillerie
Paumelle à visser, cachée 907740

Installation of the fittings
Concealed screw-on hinge 907740

Abbildung: DIN rechts
fig.: DIN droite
fig.: DIN right

un_ep_0009

Rahmen / Cadre / Frame

* Gewinde mit Gewindeformer M5 909222
* Tarauder avec taraud M5 909222
* Tap with special tapper M5 909222

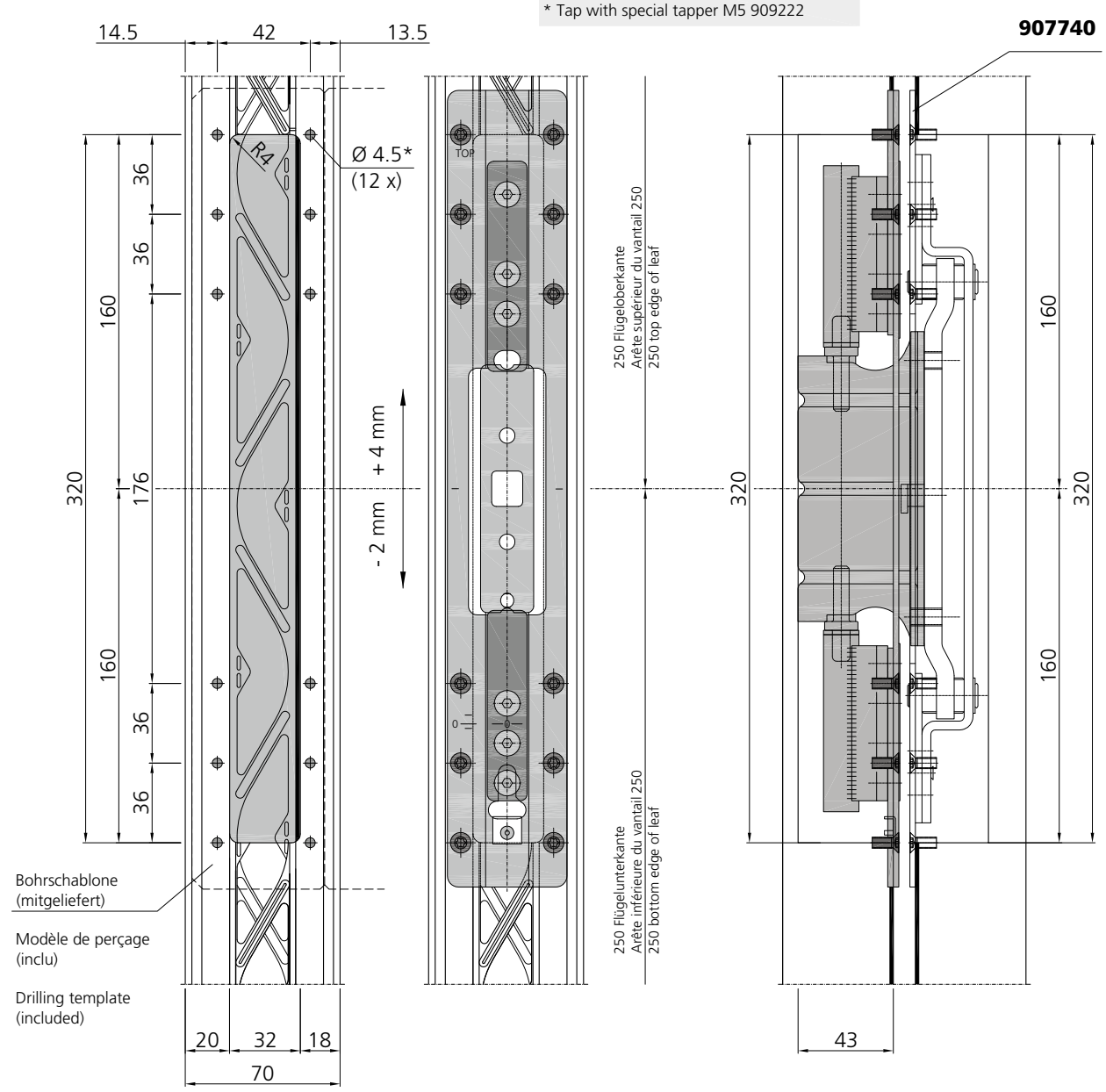

Montageanleitung und Umbauanleitung (DIN links/ DIN rechts) beachten!

Respecter les instructions de montage et les instructions de modification (DIN gauche/DIN droite)!

Adhere to the assembly instructions and the conversion instructions (DIN left/DIN right)!

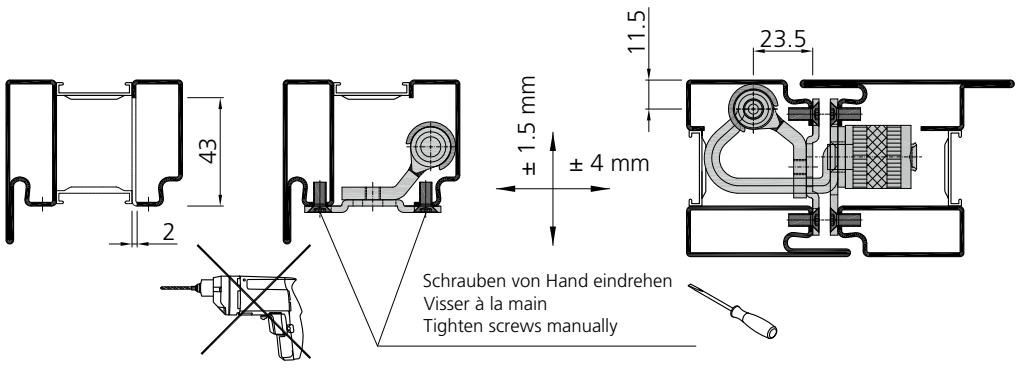

Verarbeitung Beschläge Tür
Mise en œuvre quincaillerie portes
Processing for door fittings

VUT 03/19

Beschlagseinbau
Anschraubband, verdeckt liegend 907740

Montage de la quincaillerie
Paumelle à visser, cachée 907740

Installation of the fittings
Concealed screw-on hinge 907740

Abbildung: DIN rechts
fig.: DIN droite
fig.: DIN right

un_ep_0009

Flügel / Vantail / Leaf

* Gewinde mit Gewindeformer M5 909222
* Tarauder avec taraud M5 909222
* Tap with special tapper M5 909222

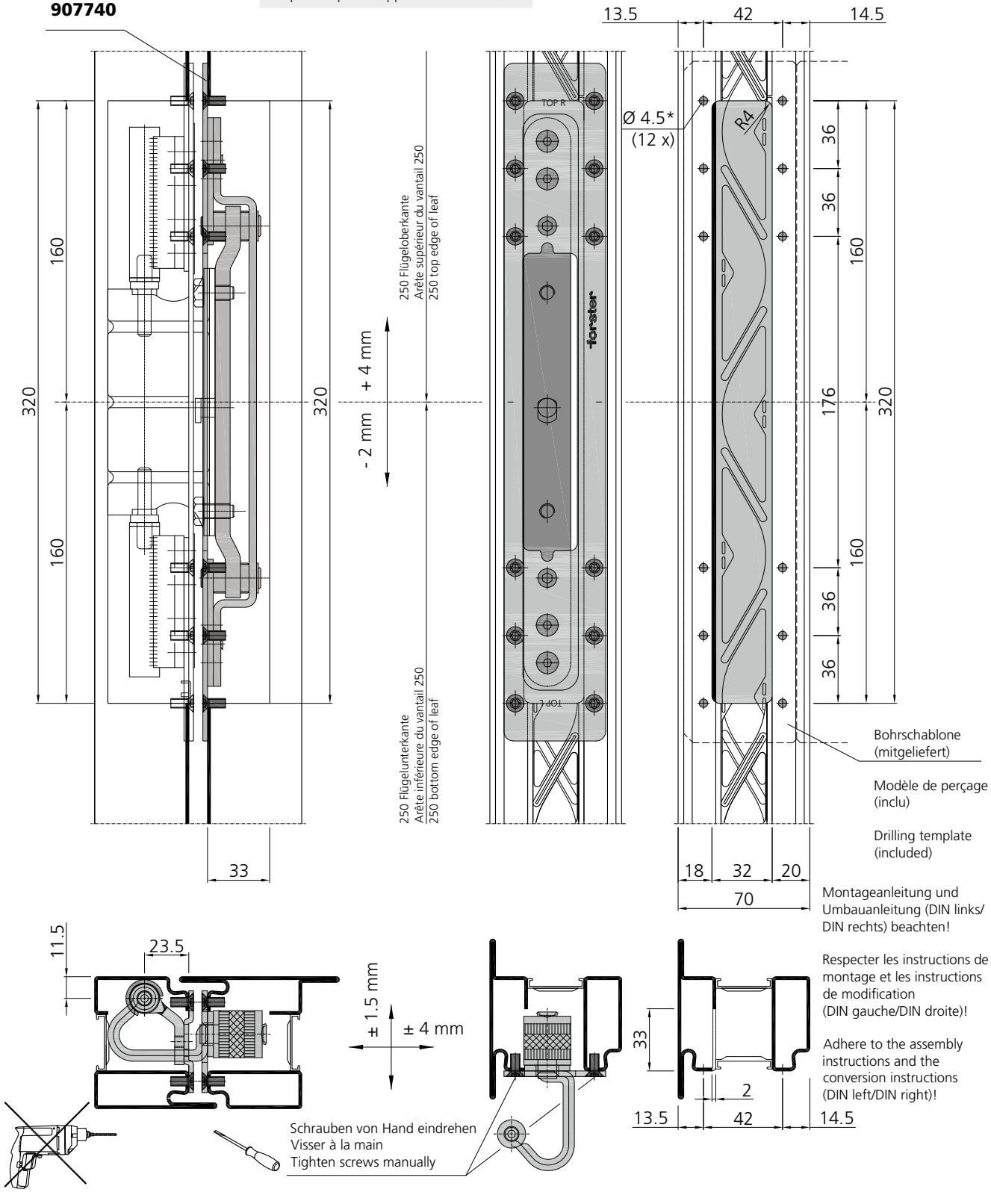

Montageanleitung und Umbauanleitung (DIN links/ DIN rechts) beachten!

Respecter les instructions de montage et les instructions de modification (DIN gauche/DIN droite)!

Adhere to the assembly instructions and the conversion instructions (DIN left/DIN right)!

Beschlagseinbau
Anschraubband 907670 / 907671 / 907672 / 907673

Montage de la quincaillerie
Paumelle à visser 907670 / 907671 / 907672 / 907673

Installation of the fittings
screw-on hinge 907670 / 907671 / 907672 / 907673

un_ep_0120

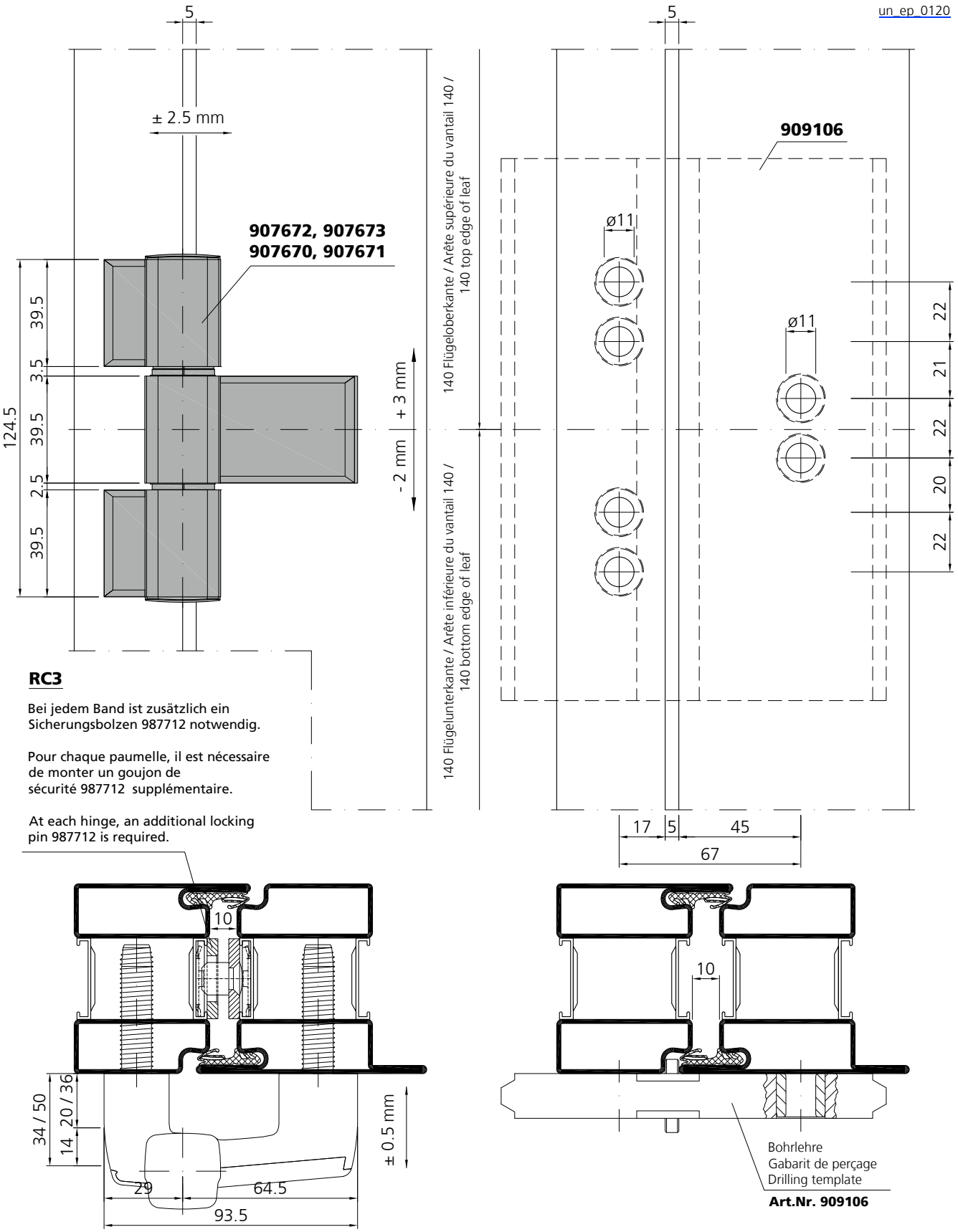

RC3

Bei jedem Band ist zusätzlich ein Sicherungsbolzen 987712 notwendig.

Pour chaque paumelle, il est nécessaire de monter un goujon de sécurité 987712 supplémentaire.

At each hinge, an additional locking pin 987712 is required.

Beschlagseinbau
Sicherungsbolzen 987712

Montage de la quincaillerie
Goujon de sécurité 987712

Installation of the fittings
Locking pin 987712

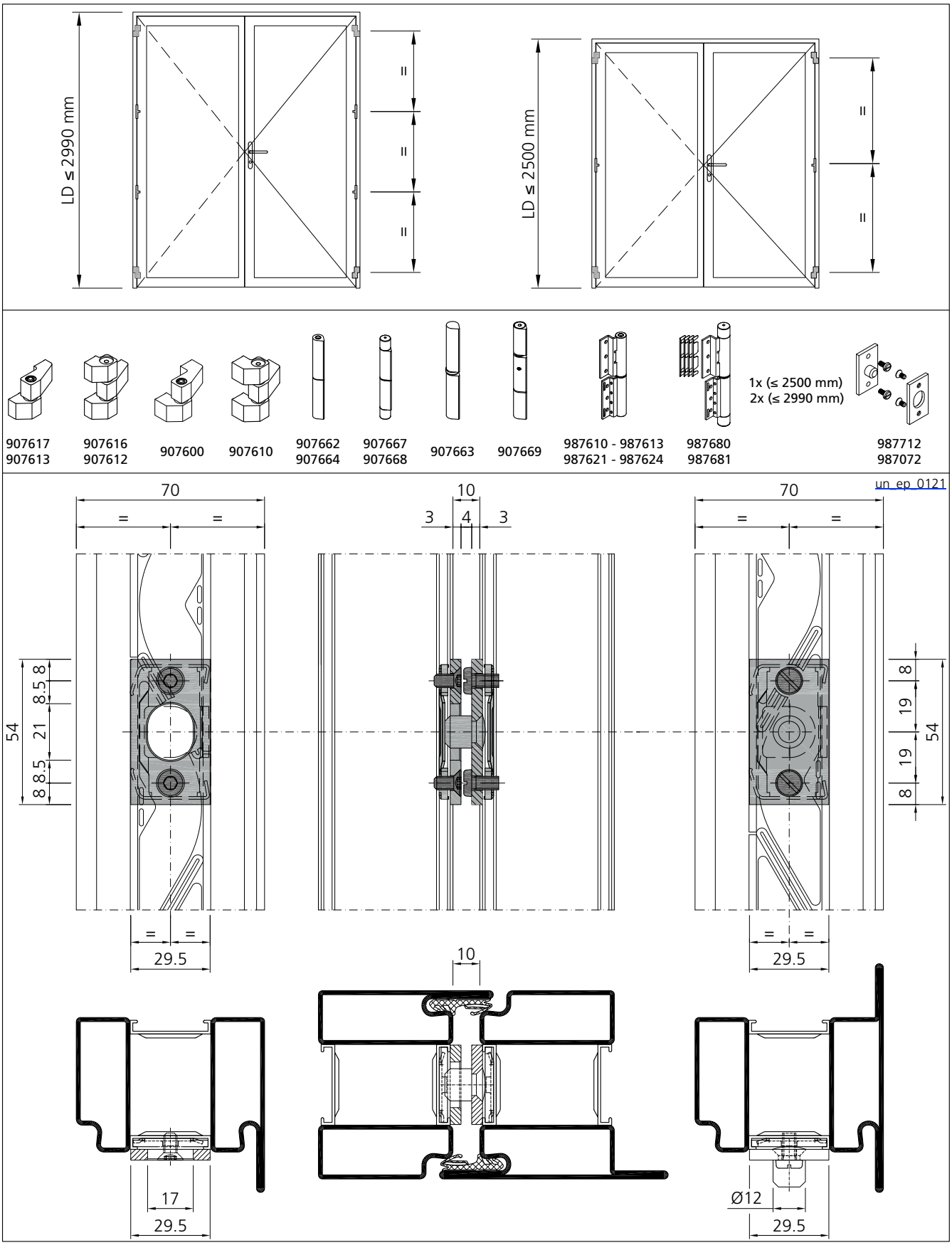

Beschlagseinbau
Sicherungsbolzen 987712

Montage de la quincaillerie
Goujon de sécurité 987712

Installation of the fittings
Locking pin 987712

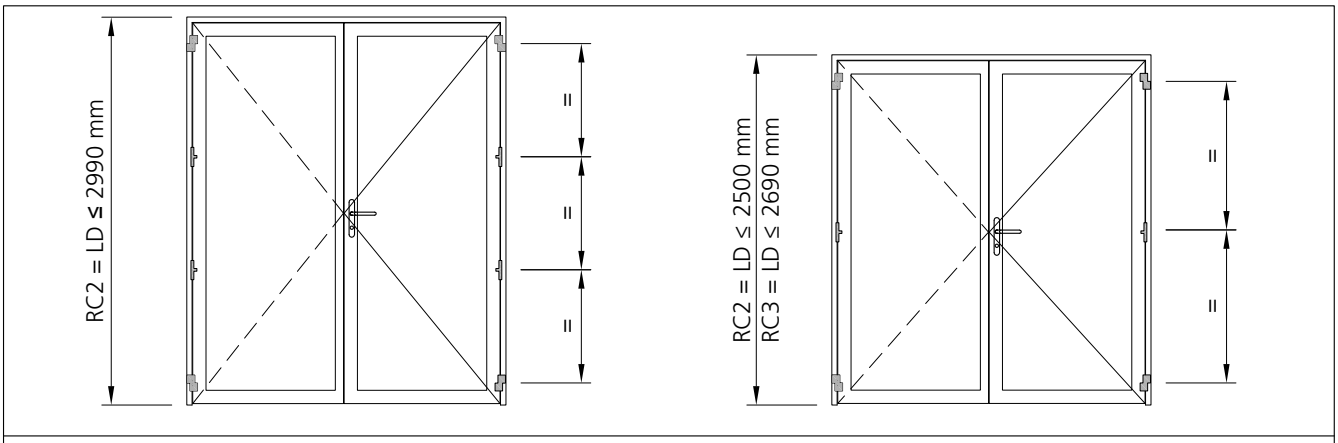

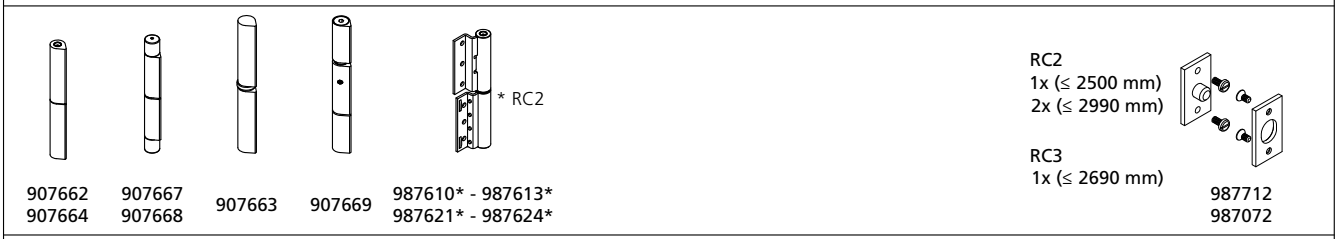

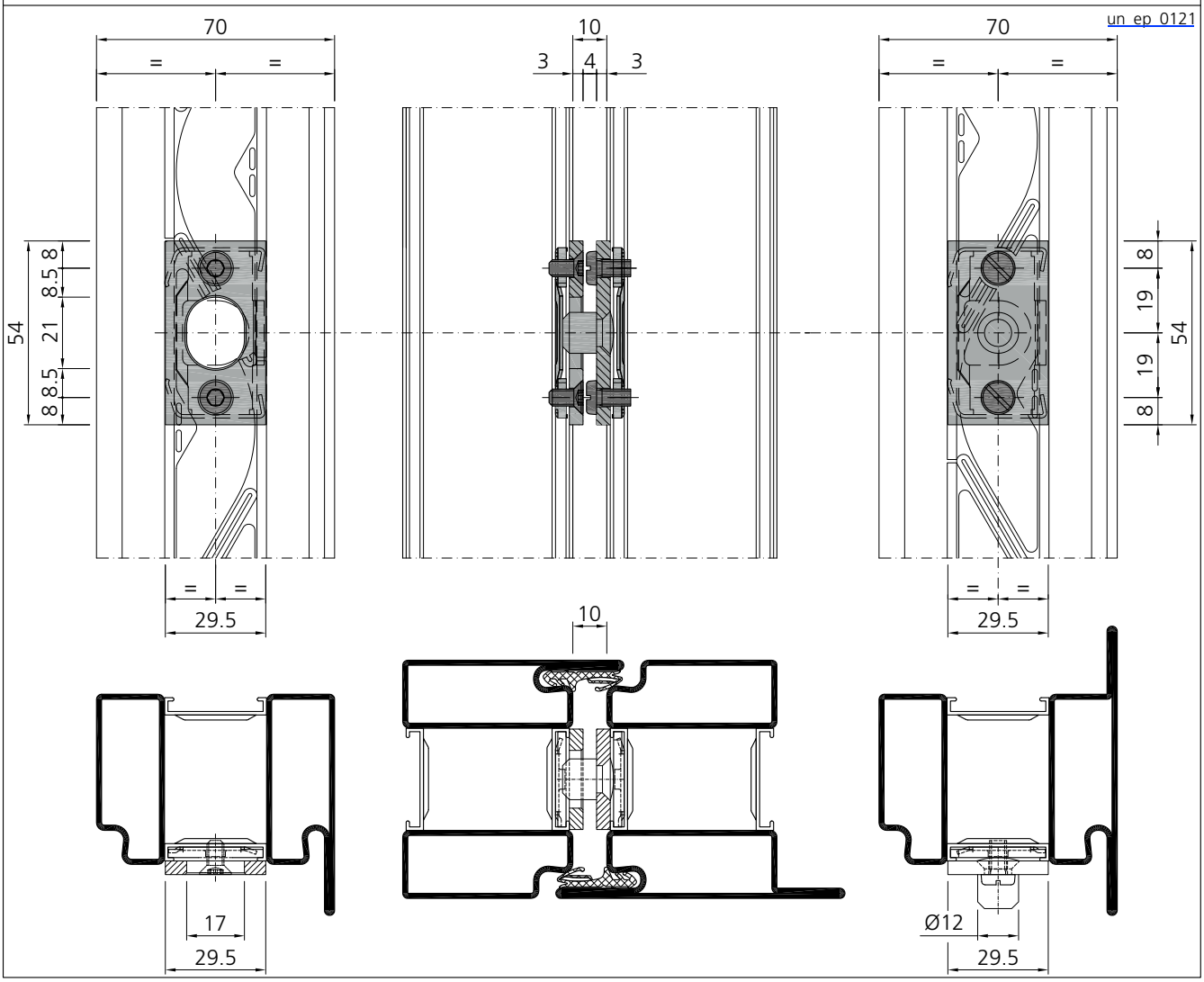

Verarbeitung Beschläge Tür
Mise en œuvre quincaillerie portes
Processing for door fittings

Beschlagseinbau
Sicherungsbolzen 987712

Montage de la quincaillerie
Goujon de sécurité 987712

Installation of the fittings
Locking pin 987712

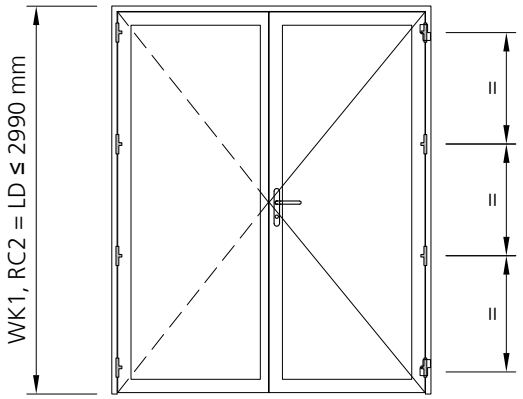

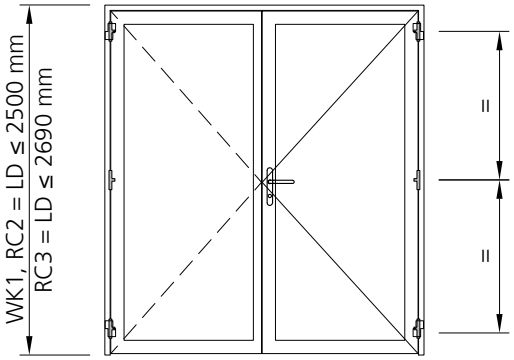

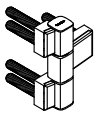

907670**
907671**

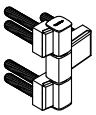

907672**
907673**



907639

** Bei auswärts öffnenden Türen Grundsicherungsset 907639 notwendig

Kit de sécurité 907639 necéssaire pour portes ouvant vers l'etérieur

Base securing set 907639 required for outward opening doors

RC3: Bei jedem Band ist zusätzlich ein Sicherungsbolzen 987712 notwendig.

RC3: Pour chaque paumelle, il est nécessaire de monter un goujon de sécurité 987712 supplémentaire.

RC3: At each hinge, an additional locking pin 987712 is required.

WK1, RC2
1x (≤ 2500 mm)
2x (≤ 2990 mm)

RC3
3x (≤ 2690 mm)

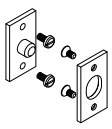

987712
987072

un_ep_0121

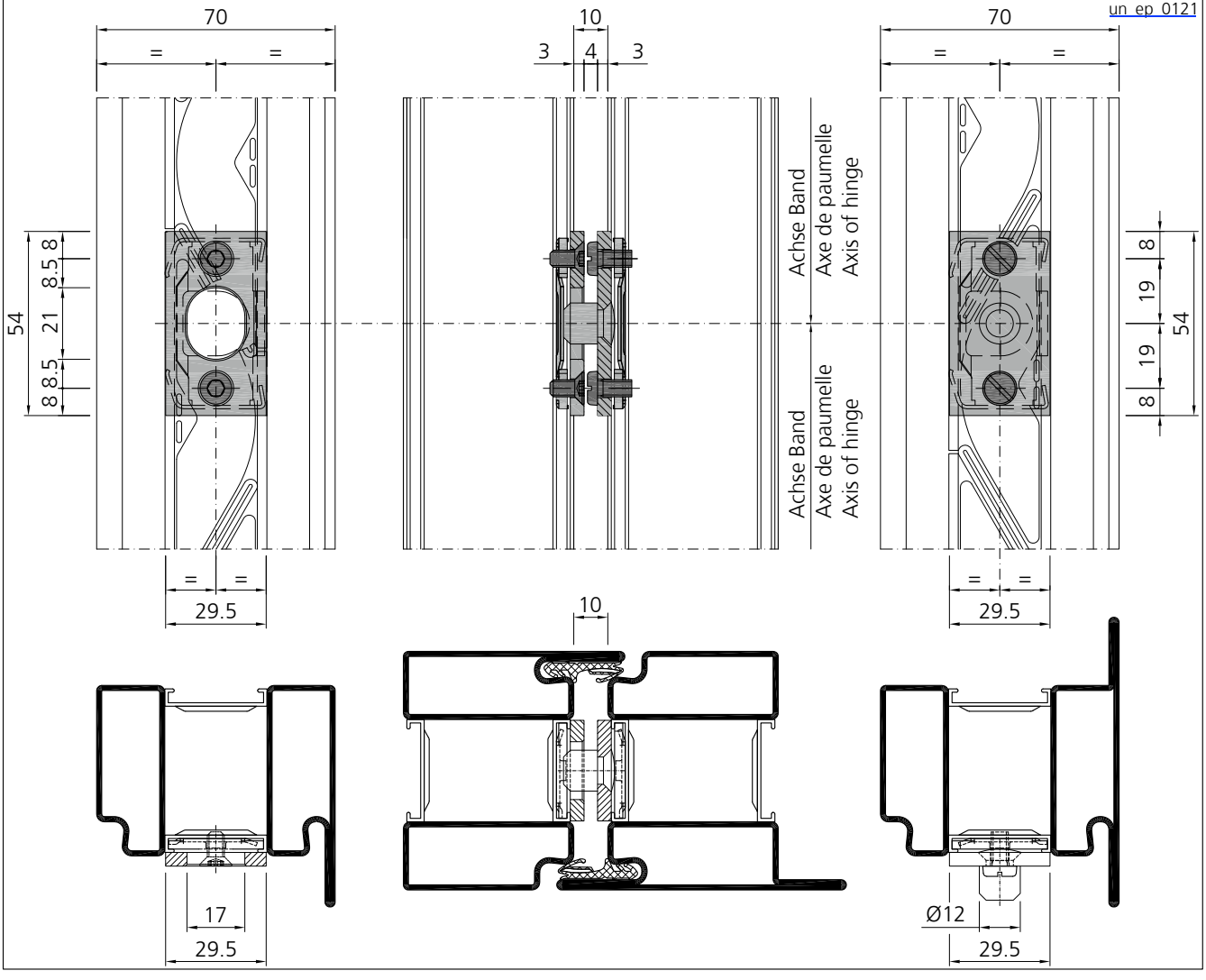

VUT 03/19

Beschlagseinbau
Sicherungsbolzen 917025

Montage de la quincaillerie
Boulon de sécurité 917025

Installation of the fittings
Locking pin 917025

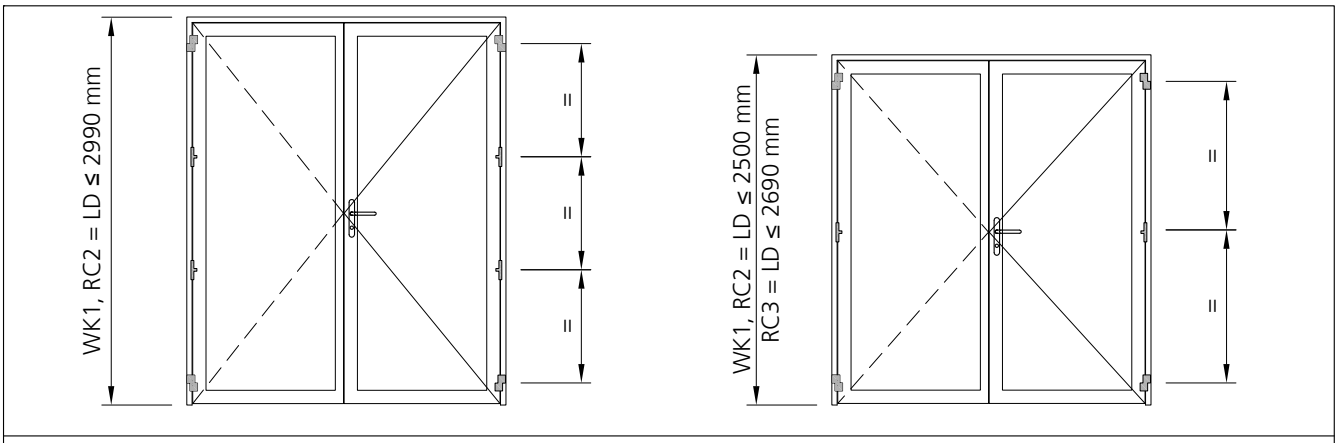



907740

WK1, RC2
1x (≤ 2500 mm)
2x (≤ 2990 mm)

RC3
1x (≤ 2690 mm)



917025

un_ep_0122

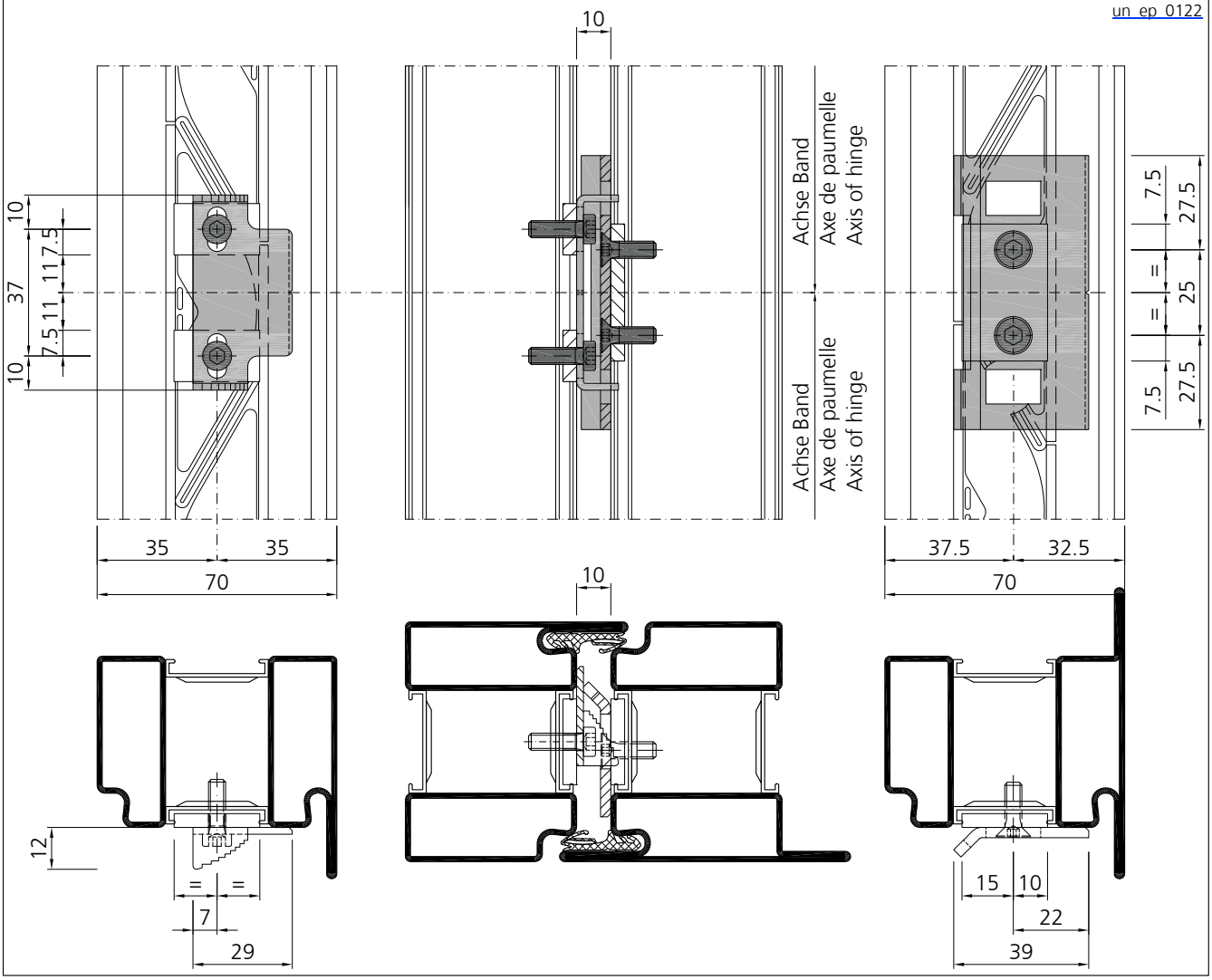

Türschliesser

Ferme porte

Door closer

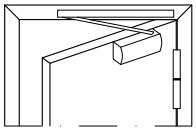

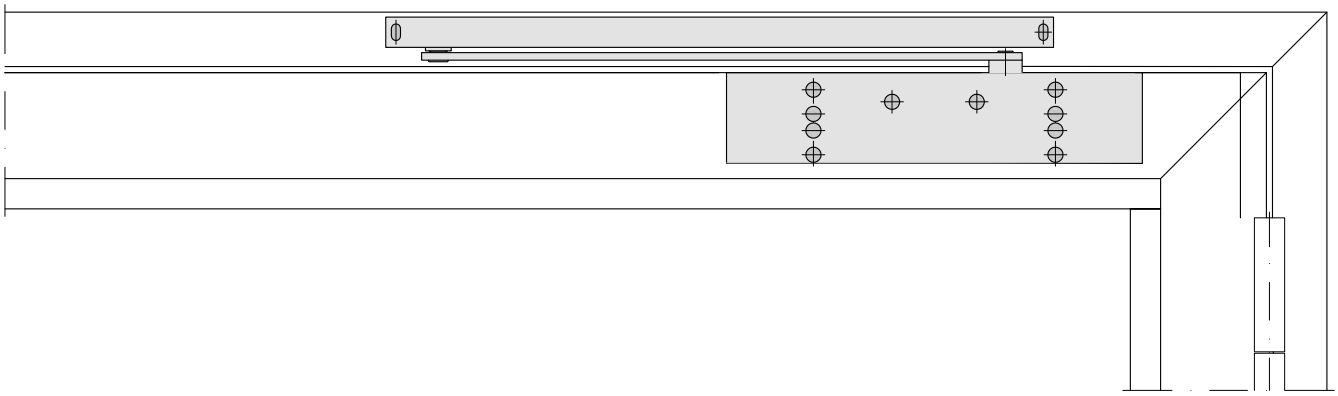



Einbauhinweise für Türschliesser siehe Kapitel 7.4.

Instructions pour montage de ferme-portes voir chapitre 7.4.

Mounting instructions for door closers see chapter 7.4.



Theaterplatz, CH-Baden

Verglasungsvarianten RC 2

Variantes de vitrage RC 2

Glazing options RC 2

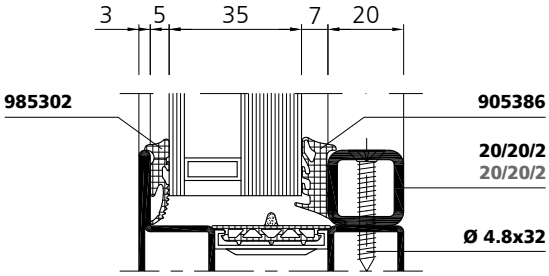

Druckfest

Résistant à la pression

Compression resistant

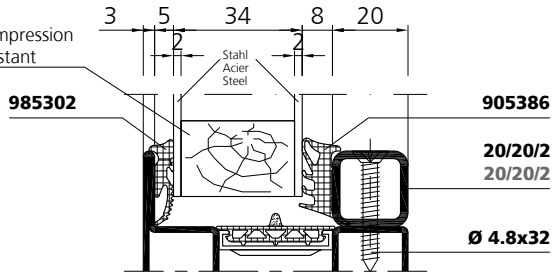

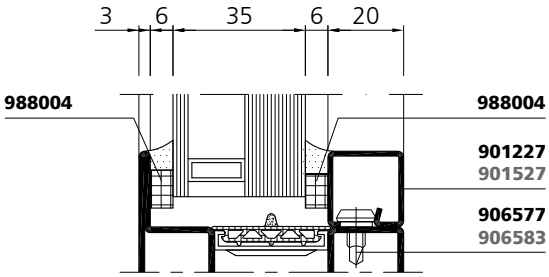

Druckfest

Résistant à la pression

Compression resistant

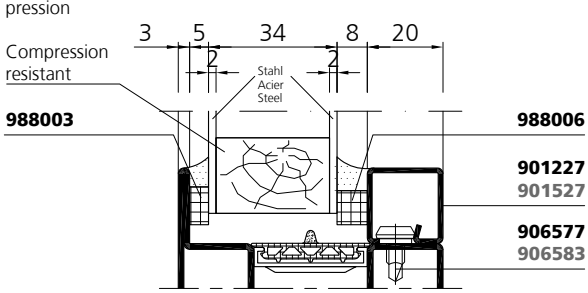

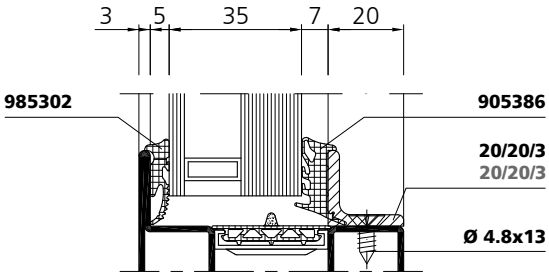

Druckfest

Résistant à la pression

Compression resistant

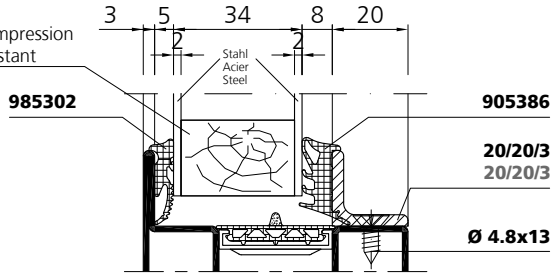

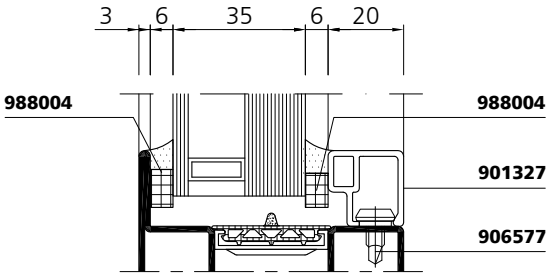

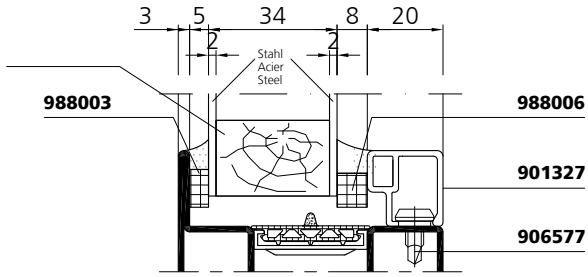

Verglasungsvarianten RC 3

Variantes de vitrage RC 3

Glazing options RC 3

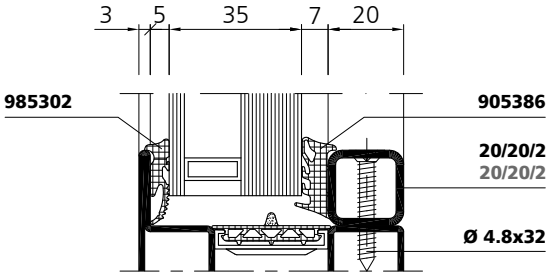

Druckfest

Résistant à la pression

Compression resistant

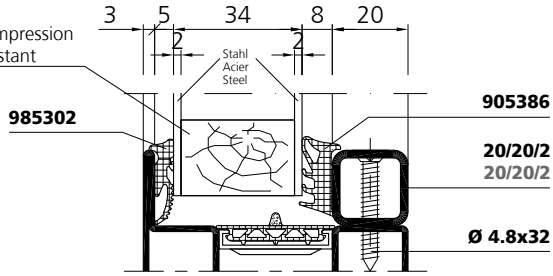

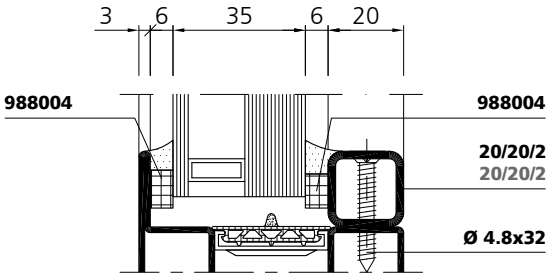

Druckfest

Résistant à la pression

Compression resistant

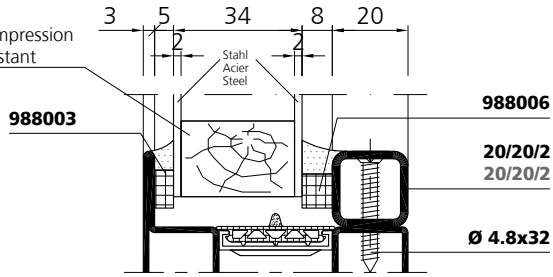

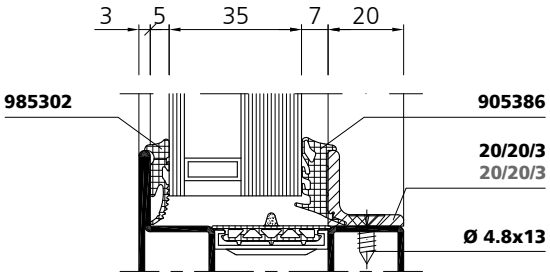

Druckfest

Résistant à la pression

Compression resistant

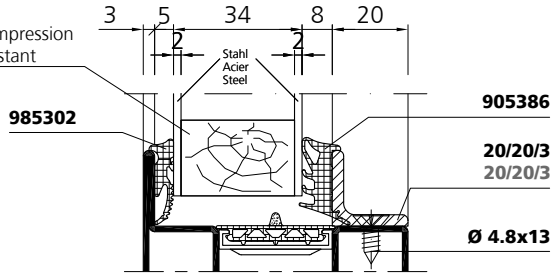

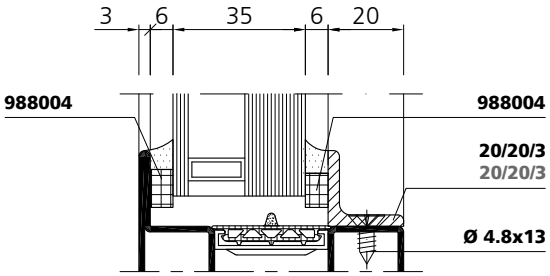

Druckfest

Résistant à la pression

Compression resistant

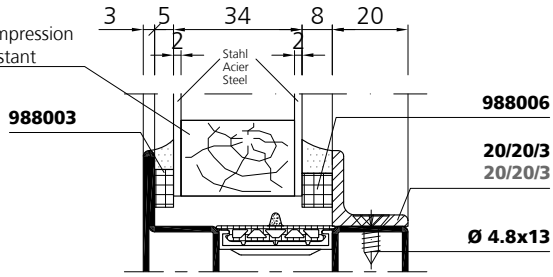

Montagebescheinigung nach EN 1627

- ❑ **RC 2**
- ❑ **RC 3**

Firma: _____

Anschrift: _____

_____

bescheinigt, dass nachstehend aufgeführte einbruchhemmende Bauteile entsprechend den Vorgaben des Antragstellers (Einbauanleitung als Anlage zum Prüfzeugnis)

im Objekt: _____

Anschrift: _____

_____

eingebaut wurden.

Stück	Lage im Objekt	Widerstandsklasse	Besondere Angaben

…….. (Datum) …….. (Stempel) …….. (Unterschrift)

VUT 03/19

Attestation de montage selon EN 1627

- ❑ **RC 2**
- ❑ **RC 3**

La société: _____

Coordonnées: _____

_____

certifie que les composants anti-effraction énumérés ci-dessous ont été montés conformément aux instructions du demandeur (instructions de montage jointes au certificat de contrôle)

dans l'objet: _____

adresse: _____

_____

Pièces	Situation dans le bâtiment	Classe de résistance	Remarques

…….. (Date) …….. (Cachet) …….. (Signature)

Installation certification in compliance with EN 1627

- ❑ **RC 2**
- ❑ **RC 3**

Company: _____

Address: _____

_____

confirms that the following listed burglar-resistant elements have been fitted in accordance with the instructions of the applicant (fitting instructions as an appendix to the test certificate)

In the project: _____

Address: _____

_____

Quantity	Position in building	Resistance class	Particular information

…….. (Date) …….. (Stamp) …….. (Signature)

Wandbefestigung

Fixation murale

Wall mounts

Mauerwerk

Um die einbruchhemmende Wirkung der Abschlüsse sicherzustellen, müssen die umgebenden Wände folgende Mindestanforderungen erfüllen:

Maçonnerie

Pour garantir la protection anti-effraction des cloisons, les murs environnants doivent respecter les critères minimaux suivants:

Masonry

In order to guarantee the burglar resistance of the screens, the surrounding walls need to meet the following minimum requirements:

Widerstandsklasse des einbruchhemmenden Bauteils*	Umgebende Wände				
	Aus Mauerwerk nach DIN 1053 Teil1			Aus Stahlbeton nach DIN 1045	
	Nenndicke mm min.	Druckfestigkeitsklasse der Steine	Mörtelgruppe min.	Nenndicke mm min.	Festigkeitsklasse des Betons
RC 2-3	**≥ 115**	**≥ 12**	**II**	**≥ 100**	**B15**
	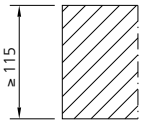			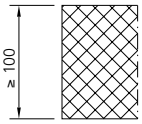	

Classe de résistance du composant anti-effraction*	Murs environnants				
	En maçonnerie conforme à la norme DIN 1053 Partie 1			En béton armé confome à la norme DIN 1045	
	Epaisseur nominale mm min.	Classe de résistance à la pression des parpaings	Classe de mortier min.	Epaisseur nominale mm min.	Classe de résistance du béton
RC 2-3	**≥ 115**	**≥ 12**	**II**	**≥ 100**	**B15**
	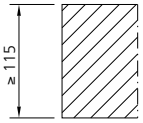			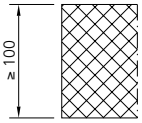	

Resistance class of burglar-resistant element*	Surrounding walls				
	Masonry according to DIN 1053 Part 1			Reinforced concrete according to DIN 1045	
	Thickness mm min.	Pressure strength class of the stones	Mortar group min.	Thickness mm min.	Mechanical strenght class of the concrete
RC 2-3	**≥ 115**	**≥ 12**	**II**	**≥ 100**	**B15**
	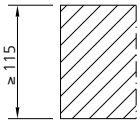			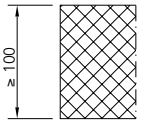	

* nach DIN V ENV 1627 / selon DIN V ENV 1627 / according to DIN V ENV 1627

Beispiel für zulässige Wandanschlüsse

Folgende Befestigungsmittel können zur Montage der einbruchhemmenden Elemente eingesetzt werden:

- Rahmendübel min. Ø 10 mm
- Anker, Laschen (Segmentanker min. Ø 8 mm)
- Ankerschienen oder Montageschienen
- Schrauben mit metrischem Gewinde min. M8
- HILTI HUS-Universalschraube

Exemples de profilés muraux autorisés

Les modes de fixation suivants sont utilisables pour le montage des éléments anti-effraction:

- chevilles synthétiques minimum Ø 10 mm
- chevilles d'ancrage métalliques Ø minimum 8 mm
- rails d'ancrage ou de montage
- vis à filetage métrique Ø minimum 8 mm
- vis universelle HILTI HUS

Example for permissible wall abutments

The following fasteners can be used to fit the burglar-resistant elements:

- Frame plugs min. Ø 10 mm
- Anchors, straps (segment anchor min. Ø 8 mm)
- Anchor rails or fixing rails
- Screws with a metric thread of min. Ø 8 mm
- HILTI HUS universal screw anchor

Wandbefestigung Fixation murale Wall mounts

Variante 1 / Variante 1 / Variant 1

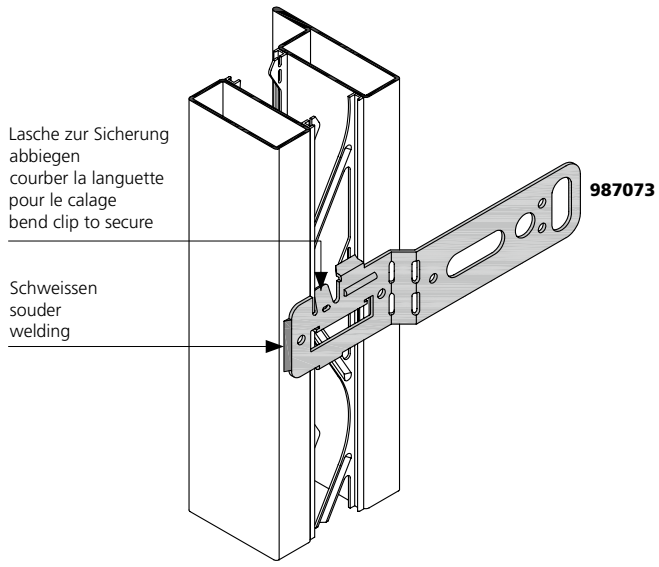

Variante 2 / Variante 2 / Variant 2

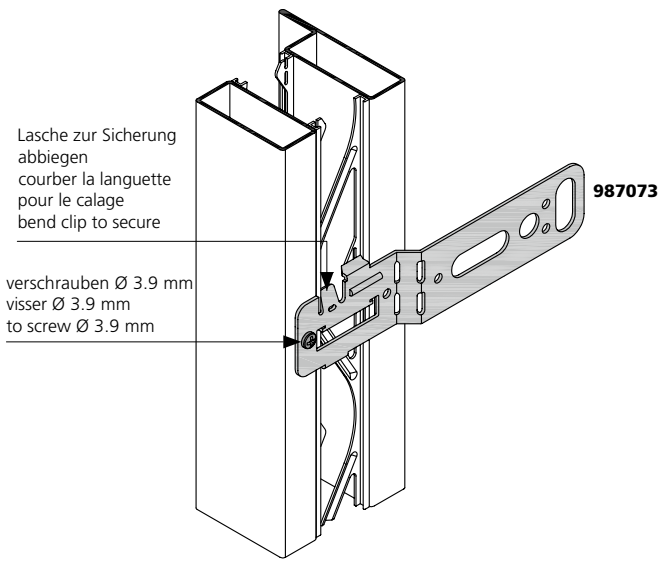

RC 2

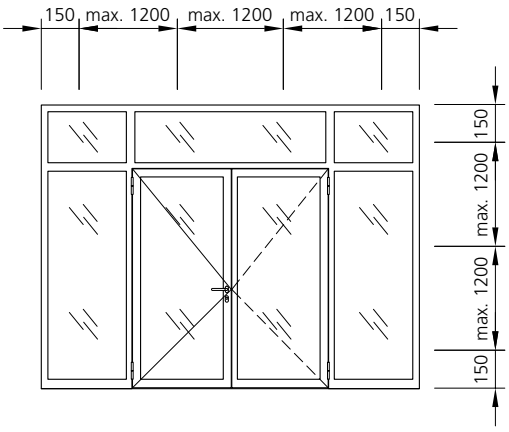

RC 3

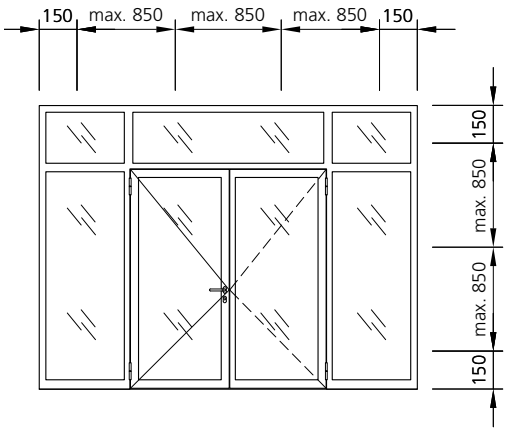

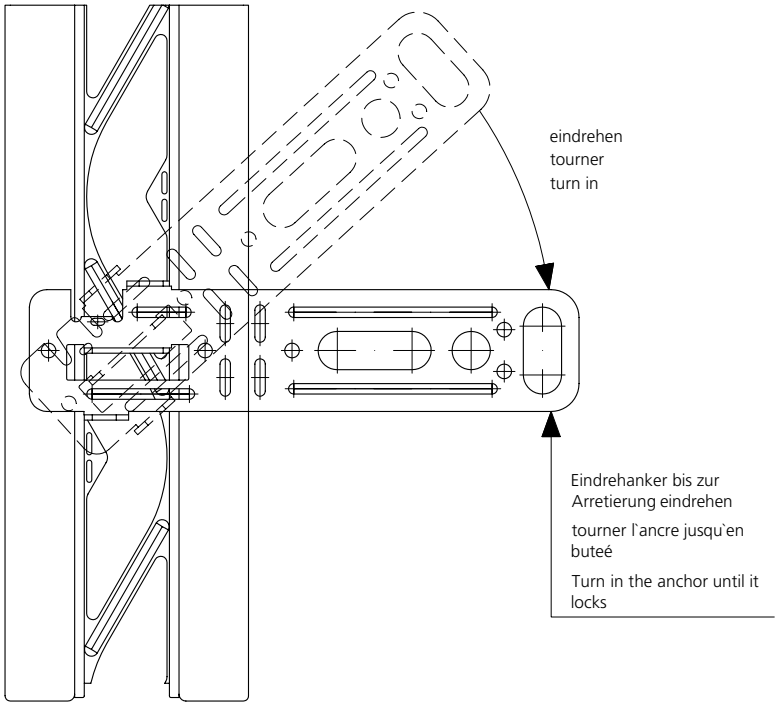

VUT 03/19

Wandbefestigung Fixation murale Wall mounts

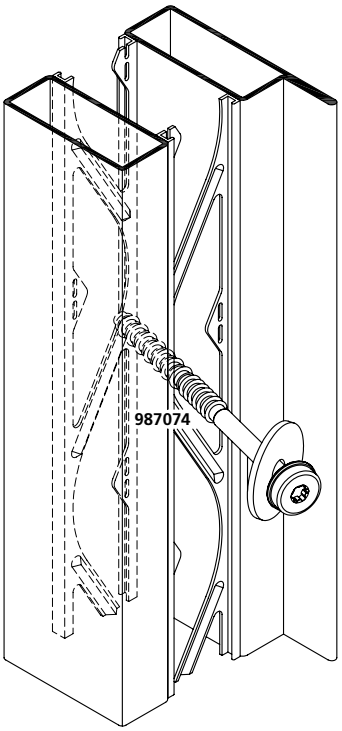

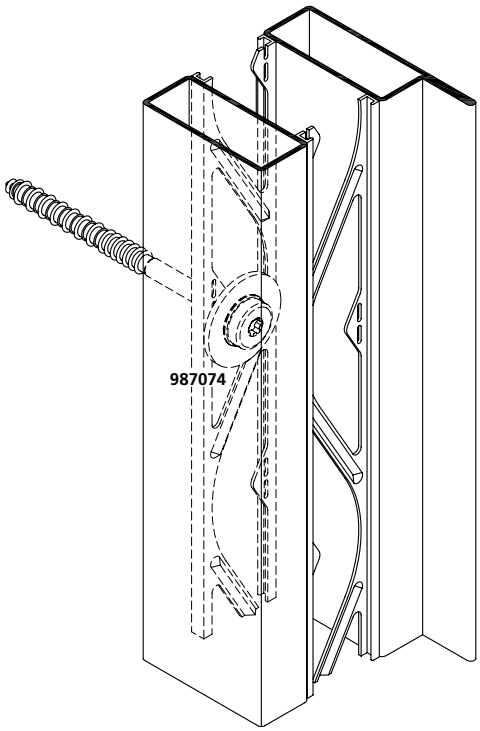

RC 2

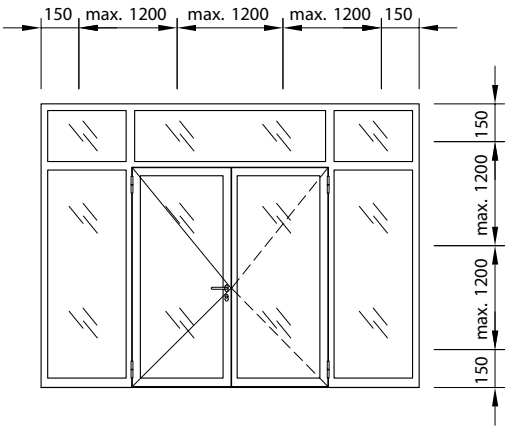

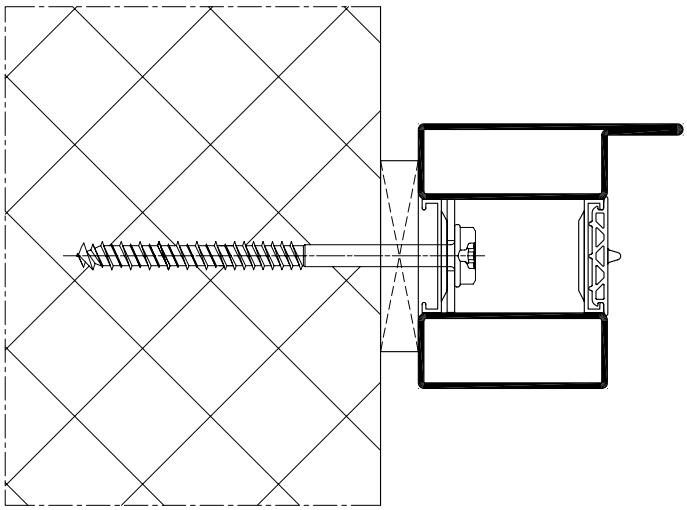

RC 3

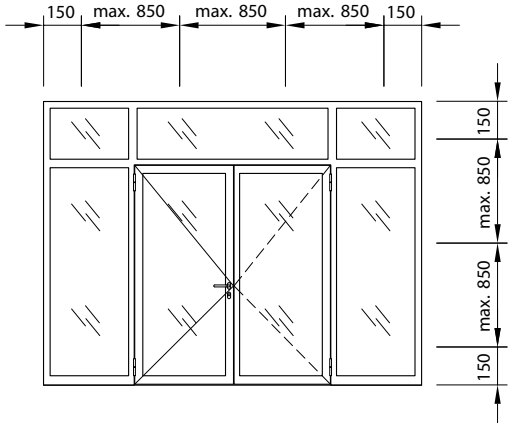

Druckfeste Hinterfütterung Calage résistant à la pression Compression-proof backing

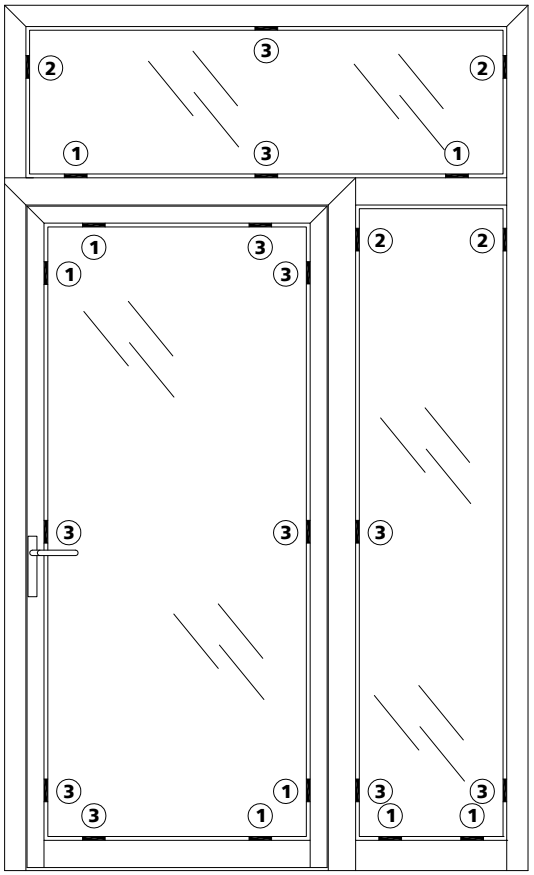

1 Tragklötze
Cales support
Support setting blocks

2 Distanzklötze
Cales d'écartement
Spacer setting blocks

3 Schliesspunktklötze
Cales de point de fermeture
Closure point setting blocks

Hinweis
Bei ungestützten Profilen ≥ 2 m ist zur Verringerung der Durchbiegung ein zusätzlicher mittiger Distanzklotz einzusetzen.

Remarque
Pour des trames ≥ 2 m, un bloc d'écartement moyen supplémentaire doit être utilisé pour réduire le fléchissement.

Note
To reduce bending, an additional central spacer block has to be used with unsupported profiles ≥ 2 m.

unico (WK/CR/RC 1, RC 2-3)

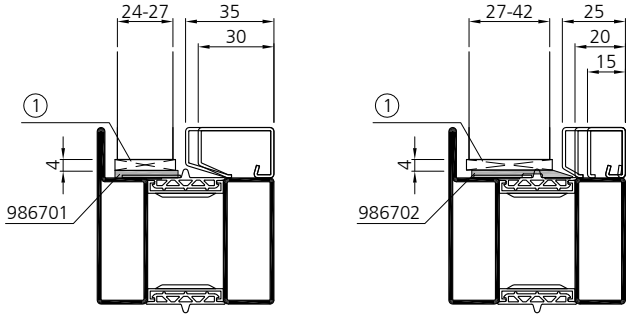

unico Hi (WK/CR/RC 1, RC2-3)

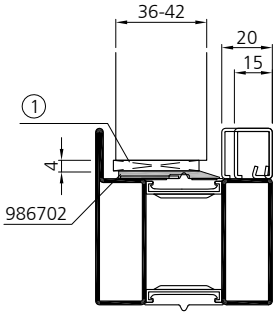

1 Hartholzklotz
Cale de bois dur
Hard wood clog

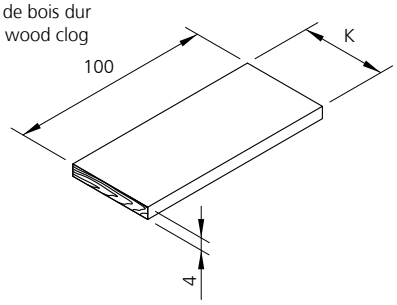

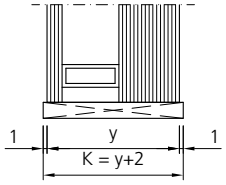

VUT 03/19

Werksbescheinigung
Einbruchhemmendes Bauteil "forster unico"
Tür EN 1627

- ❑ **RC 2**
- ❑ **RC 3**

Die Firma: _____

Anschrift: _____

_____

bestätigt hiermit, dass das aus ihrer Produktion stammende Bauteil des Systems Forster unico dem

Kurzbericht Nr. 08/10 - A287-K2 vom 6.2.2009,
Kurzbericht Nr. 08/10 - A287-K3 vom 6.2.2009,

ausgestellt durch das Prüfzentrum für Bauelemente, DE-83071 Stephanskirchen (bei Rosenheim),

- ❑ entspricht. [1)]
- ❑ mit Abweichungen entspricht. [1)]

1) zutreffendes ankreuzen

Die Abweichungen sind durch gutachtliche Stellungnahme

Nr. _____ vom _____

der Prüfstelle _____

für zulässig erklärt worden.

Die Konformität der gelieferten Tür mit den Bestimmungen der

- ❑ Norm EN 1627-RC2
- ❑ Norm EN 1627-RC3

wird bestätigt durch Eigenverantwortung des Herstellers.

Das Element wurde (Herstelljahr) _____ gefertigt. Ein Kurzbericht kann auf Anforderung als Kopie zur Verfügung gestellt werden.

(Ort) _____ (Datum) _____

(Firmenstempel) _____ (Rechtsverbindliche Unterschrift) _____

Certificat de conformité
Composant anti-efraction "forster unico"
Porte EN 1627

- ❑ **RC 2**
- ❑ **RC 3**

La société: _____

Coordonnées: _____

_____

confirme par la présente que le composant du système Forster unico issu de sa production

- ❑ correspond. [1)]
- ❑ correspond avec des écarts. [1)]

1) cocher la mention utile

au rapport succint no 08/10 - A287-K2 de 6.2.2009,
au rapport succint no 08/10 - A287-K3 de 6.2.2009,

du laboratoire d'essais Prüfzentrum für Bauelemente, DE-83071 Stephanskirchen (bei Rosenheim).

Les écarts ont été déclarés recevables par le rapport d'expertise

no _____ du _____

du centre de contôle _____

La conformité de la porte livrée avec les dispositions de la

- ❑ norme EN 1627-RC2
- ❑ norme EN 1627-RC3

est confirmée par la responsabilité engageant le fabricant.

L'élément a été fabriqué en (Année de production) _____. Un rapport succinct peut être mis à disposition sur simple demande sous forme de duplicata.

(Lieu) _____ (Date) _____

(Cachet de l'entreprise) _____ (Signature contractuelle) _____

Works certification
Burglar resistant element "forster unico"
Door EN 1627

- ❑ **RC 2**
- ❑ **RC 3**

The company: _____

Postal address: _____

_____

herewith confirms that the structural component from its production belonging to system Forster unico

- ❑ complies with. [1)]
- ❑ complies, albeit with deviations, with. [1)]

1) mark the applicable

Abridged report no. 08/10 - A287-K2 from 6.2.2009,
Abridged report no. 08/10 - A287-K3 from 6.2.2009,

issued by Prüfzentrum für Bauelemente, DE-83071 Stephanskirchen (bei Rosenheim),

The deviations have been declared as being permissible by expert opinion

No. _____ from _____

of test centre _____

The conformity of the supplied door with the requirements of

- ❑ norme EN 1627-RC2
- ❑ norme EN 1627-RC3

is confirmed independently by the manufacturer.

The element was manufactured in (year of manufacture) _____ . An abridged report can be made available on request as a copy.

(Town) _____ (Date) _____

(Company stamp) _____ (Legally-binding signature) _____

	11
Durchschusshemmende Türen FB4 NS	
Systemübersicht	11.1.1 - 11.1.4
Zubehör	11.2.1 - 11.2.3
Anwendungszeichnungen	11.3.1 - 11.3.30
Verarbeitung Profile	11.4.1 - 11.4.9
Einbau Beschläge	11.5.1 - 11.5.9
Portes pare-balles FB4 NS	
Tableau du système	11.1.1 - 11.1.4
Profilés	11.2.1 - 11.2.3
Coupes et plans	11.3.1 - 11.3.30
Mise en œuvre profilés	11.4.1 - 11.4.9
Mise en œuvre quincaillerie	11.5.1 - 11.5.9
Bullet resistant doors FB4 NS	
Synopsis of system	11.1.1 - 11.1.4
Profiles	11.2.1 - 11.2.3
Sections and plans	11.3.1 - 11.3.30
Processing profiles	11.4.1 - 11.4.9
Processing fittings	11.5.1 - 11.5.9

Symbole | Symboles | Symbols

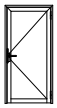

1-flügelige Tür ohne Antipanik-Funktion
Porte à 1 vantail sans fonction anti-panique
Single-leaved door without anti-panic-function

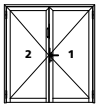

2-flügelige Tür ohne Antipanik-Funktion
Porte à 2 vantaux sans fonction anti-panique
Double-leaved door without anti-panic-function

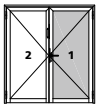

2-flügelige Tür, Verwendung Forster Artikel auf Gangflügel
Porte à 2 vantaux, utilisation des articles Forster sur le vantail de service
Double-leaved door, use Forster articles for opening leaf

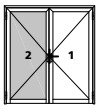

2-flügelige Tür, Verwendung Forster Artikel auf Standflügel
Porte à 2 vantaux, utilisation des articles Forster sur le vantail semi-fixe
Double-leaved door, use Forster articles for fixed leaf



1-flügelige Tür mit Antipanik-Funktion
Porte à 1 vantail avec fonction anti-panique
Single-leaved door with anti-panic-function



2-flügelige Tür mit Antipanik-Funktion auf Gangflügel
Porte à 2 vantaux avec fonction anti-panique sur le vantail de service
Double-leaved door with anti-panic-function only on active leaf

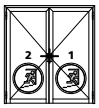

2-flügelige Tür mit Antipanik-Funktion auf Stand- und Gangflügel
Porte à 2 vantaux avec fonction anti-panique sur le vantail de service et le vantail semi-fixe
Double-leaved door with anti-panic-function on active and passive leaf



Türen ohne Antipanik-Anforderung
Portes sans exigence anti-panique
Doors without anti-panic requirement



Türen mit Antipanik-Anforderung
Portes avec exigence anti-panique
Doors with anti-panic requirement



Artikel gemäss Norm EN 179
Référence selon norme EN 179
Article according to EN 179



Artikel gemäss Norm EN 1125
Référence selon norme EN 1125
Article according to EN 1125



Einbruchhemmende Türen / Fenster
Portes / fenêtres anti-effraction
Burglary resistant doors / windows



Durchschusshemmende Türen / Fenster
Portes / fenêtres pare-balles
Bullet proof doors / windows

Systemübersicht Tableau de synthèse Synopsis of system

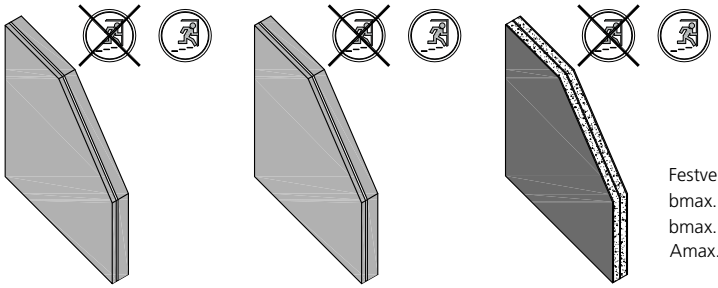

Festverglasung / vitrage fixe / fixed glazing
bmax. x hmax. = 2200 mm x 3500 mm
bmax. x hmax. = 3500 mm x 2200 mm
Amax. 7.7 m²

	Glastyp **Vitrage** **Glass type**	Auflistung der Gläser siehe nächste Seite Tableau des verres voir page suivante Table of glasses see next page	Paneel / Panneau / Panel 54 [mm] 1.5 [mm] Blech / tôle /sheet metal (Al, Fe, CrNi) 22 [mm] Mineralwolle / laine de minéral / mineral wool) 6 [mm] Stahlblech / tôle en acier / stell sheet metal 23 [mm] Mineralwolle / laine de minéral / mineral wool) 1.5 [mm] Blech / tôle /sheet metal (Al, Fe, CrNi)

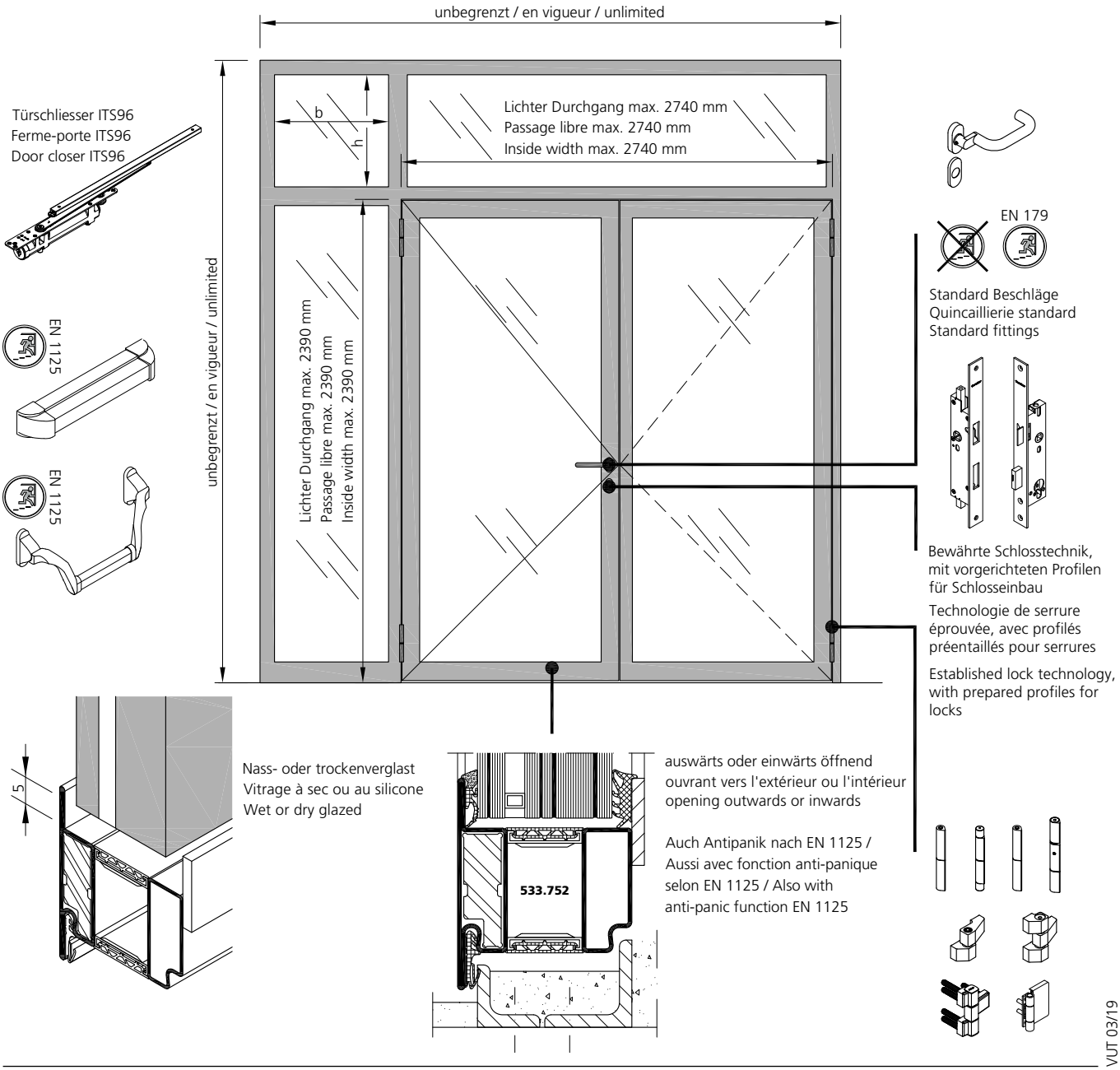

VUT 03/19

Systemübersicht | Tableau de synthèse | Synopsis of system

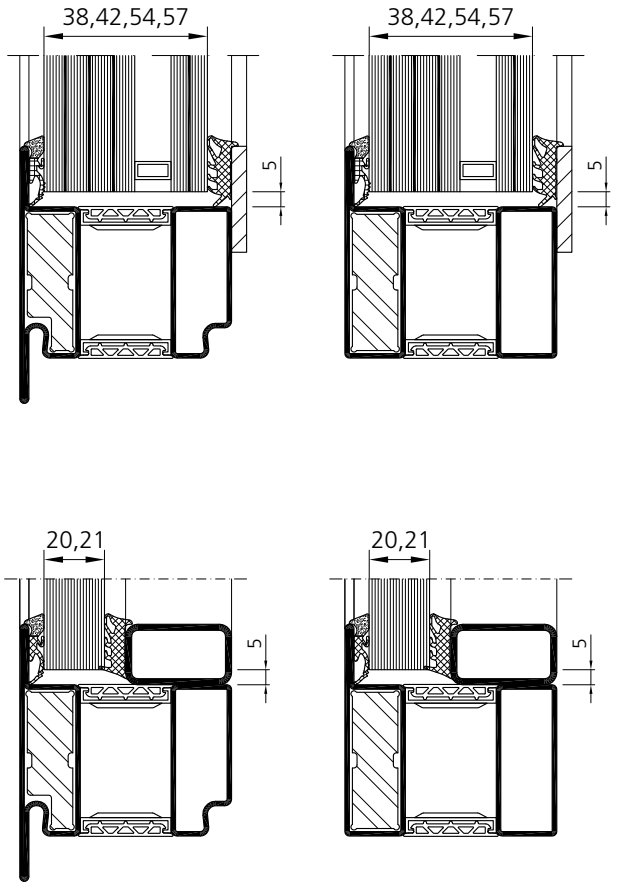

Glastyp Tür und Festfeld (EN 1063)
Vitrage porte et partie fixe (EN 1063)
Glasstyp door and screens (EN 1063)

Vetrotech, Polygard PRO Climaplus BR4-NS/P8B (ISO)
Dicke / épaisseur / thickness 42 mm, (ESG 6-15-21, Argon)
58 kg / m²

Vetrotech, Vetrogard PRO Climaplus BR4-NS/P7B (ISO)
Dicke / épaisseur / thickness 54 mm (VSG 30-12-VSG 12, Argon)
102 kg / m²

Schott, NOVOLAY secure BR4-NS/15.3.0 (ISO)
Dicke / épaisseur / thickness 38 mm, (ESG 6-12-20, Argon)
56 kg / m²

Flachglas, ALLSTOP ISO BR4-NS-22 (ISO)
Dicke / épaisseur / thickness 57 mm (ESG 6-8-VSG 43, Krypton)
123 kg / m²

Vetrotech, Polygard PRO BR4-NS/P8B (Mono)
Dicke / épaisseur / thickness 21 mm
43 kg / m²

Schott, NOVOLAY secure BR4-NS/15.3.0 (Mono)
Dicke / épaisseur / thickness 20 mm
41 kg / m²

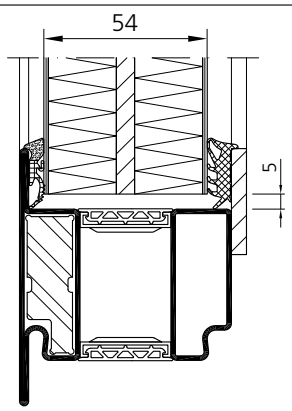

Paneel Tür / Panneau porte / Panel door

54 [mm]

1.5 [mm]	Blech / tôle / sheet metal (Al, Fe, CrNi)
22 [mm]	Mineralwolle / laine de minéral / mineral wool)
6 [mm]	Stahlblech / tôle en acier / stell sheet metal
23 [mm]	Mineralwolle / laine de minéral / mineral wool)
1.5 [mm]	Blech / tôle / sheet metal (Al, Fe, CrNi)

Systemübersicht — Tableau du système — Synopsis of system

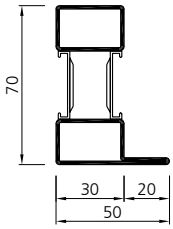

531.731
531.731 Z
531.731 CrNi

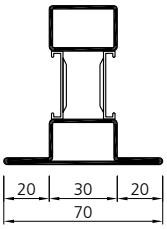

531.732
531.732 Z
531.732 CrNi

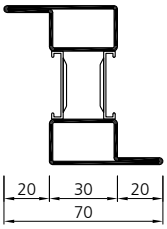

531.733
531.733 Z
531.733 CrNi

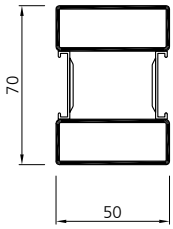

531.750
531.750 Z
531.750 CrNi

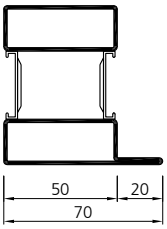

531.751
531.751 Z
531.751 CrNi

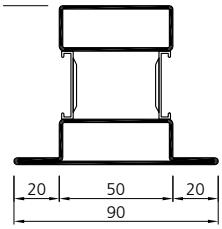

531.752
531.752 Z
531.752 CrNi

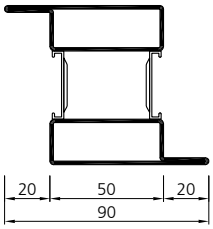

531.753
531.753 Z
531.753 CrNi*

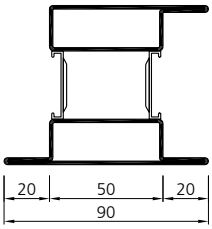

531.755
531.755 Z
531.755 CrNi

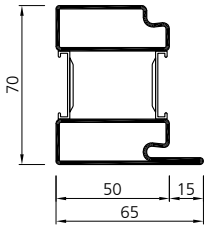

533.751
533.751 Z
533.751 CrNi

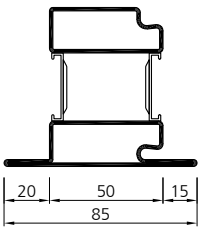

533.752
533.752 Z
533.752 CrNi

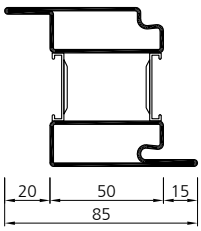

533.753
533.753 Z
533.753 CrNi

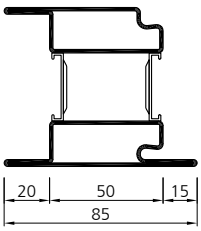

533.756
533.756 Z
533.756 CrNi

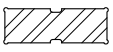

983300



983301



983302

Eigenbeschaffung / Propre approvisionnement / In-house procurement

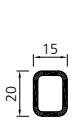

20/15/2



35/20/2

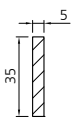

35/5

Systemübersicht — Tableau du système — Synopsis of system

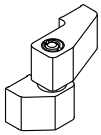

907617
907613
(25 mm)
907600
(36 mm)

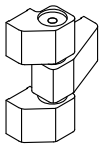

907616
907612
(25 mm)
907610
(36 mm)

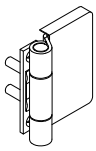

907618
907611
(16 mm)



907662
907664
(15 mm)



907667
907668
(15 mm)



907663
(17 mm)



907669
(17mm)

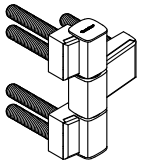

907670 - 907673

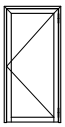

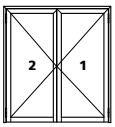

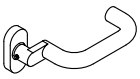

907350

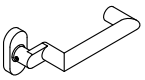

907351



907356



907352



907353

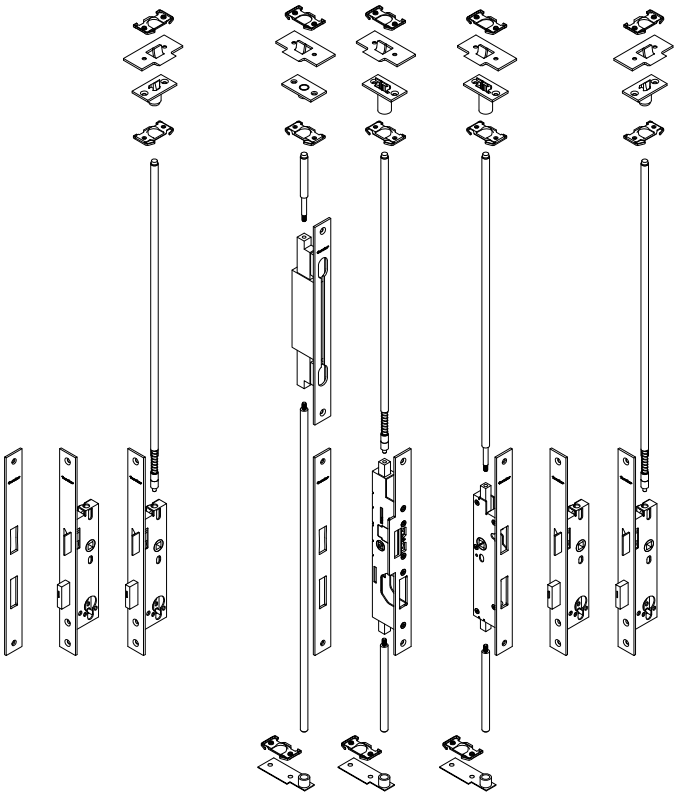

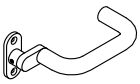

907327

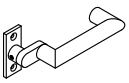

907326



907329



907337



907335



907338



907336

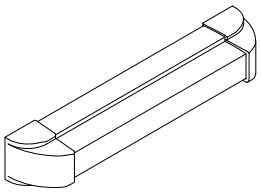

987207 - 987210

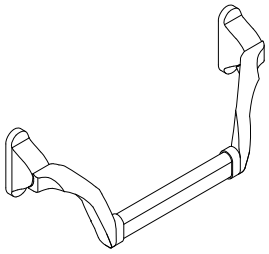

907286 - 907289

* auf Anfrage
sur demande
on request

Zubehör Accessoires Accessories

Abbildung Figure Figure	Bezeichnung Désignation Designation	Verkaufseinheit Unité de vente Sales unit	Art.Nr. art. no. art. no.
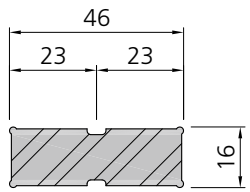	Einschiebling für Tür und Fenster Aluminium Renfort à insérer pour portes et fenêtres Aluminium Reinforcement insert for doors and windows Aluminium	6 m	**983300**
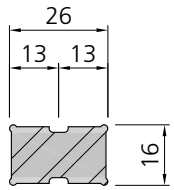	Einschiebling für Tür und Fenster Aluminium Renfort à insérer pour portes et fenêtres Aluminium Reinforcement insert for doors and windows Aluminium	6 m	**983301**
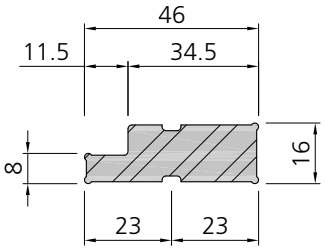	Einschiebling für Tür Aluminium Renfort à insérer pour portes Aluminium Reinforcement insert for doors Aluminium	6 m	**983302**

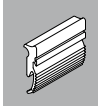

Positionierung der Einschieblinge 983304 (1-flügelig)

Positions de renforts à insérer 983304 (1 vantail)

Positioning of reinforcement inserts 983304 (1 leaf)

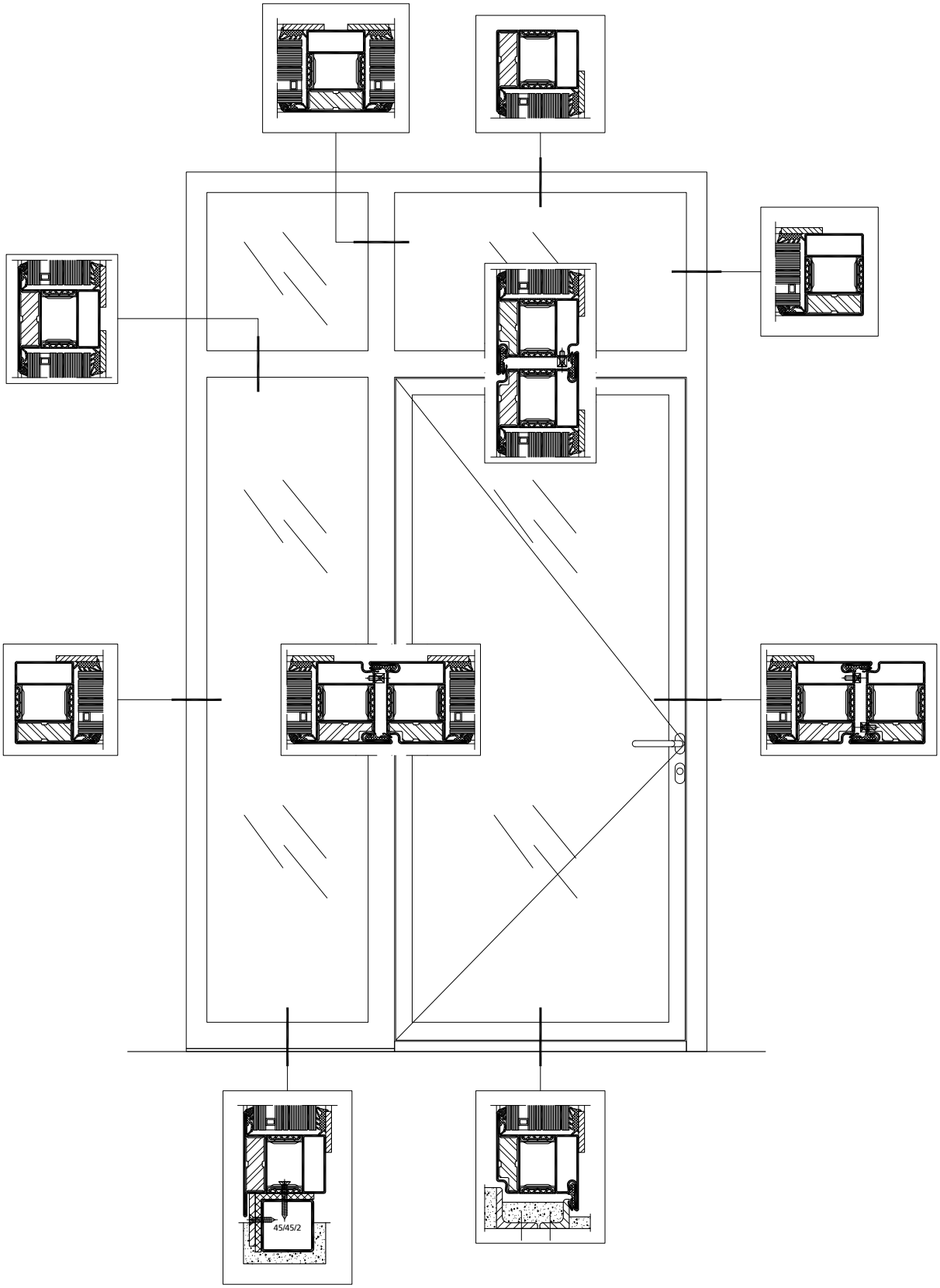

Positionierung der Einschieblinge 983304 (2-flg)

Positions de renforts à insérer 983304 (2 vantaux)

Positioning of reinforcement inserts 983304 (2 leaves)

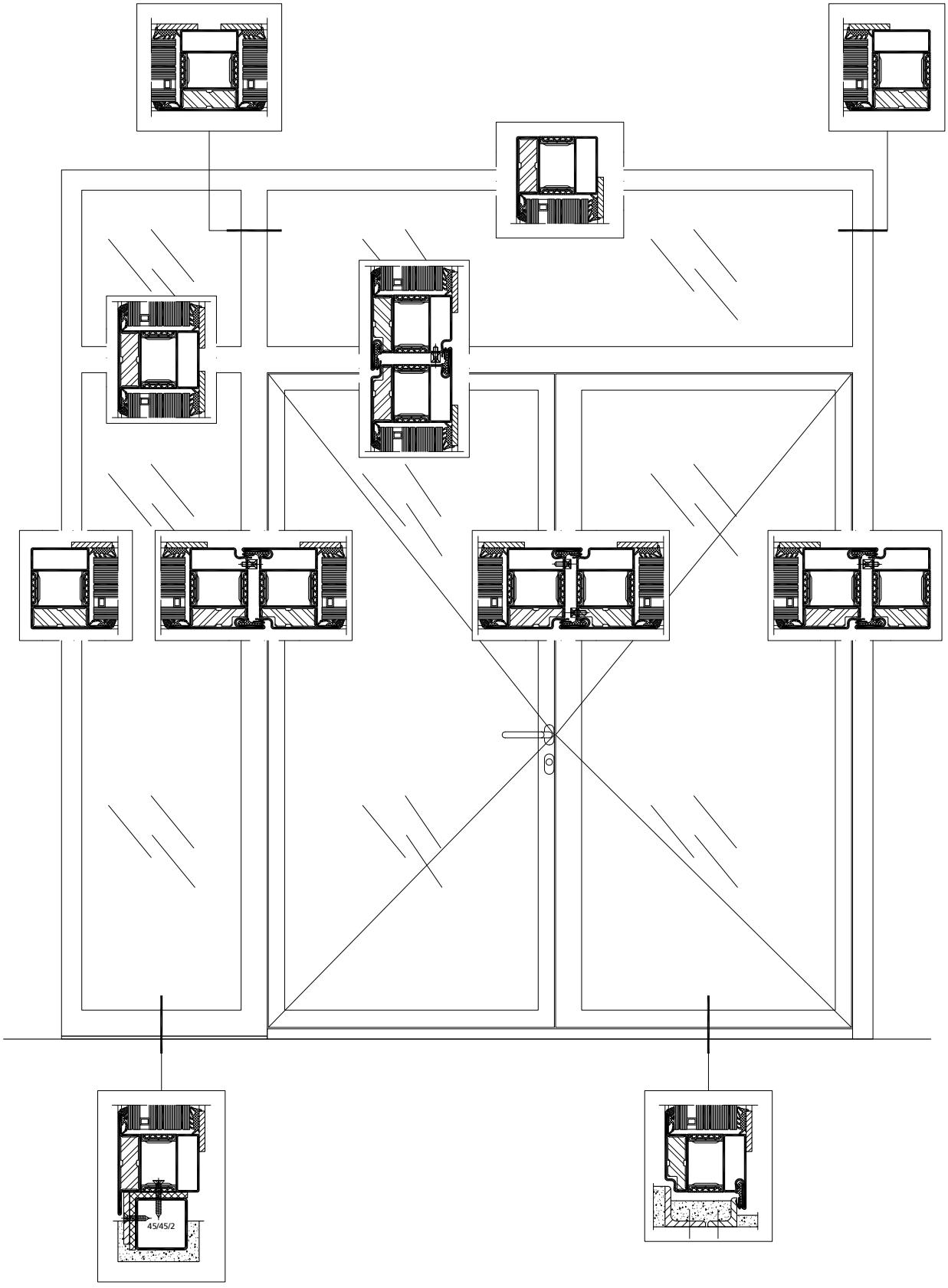



Systempläne **Plans du système** **System plans**



Jewish Museum; GB-London

VUT 03/19

Übersicht Systempläne	Tableau des plans du système	Synopsis of system plans
1 einflügelige Tür	porte à un vantail	single leaved door
2 • mit Seitenteil	• avec partie latérale fixe	• with screen abutment
3 • mit zwei Seitenteilen	• avec deux parties latérales fixes	• with 2 screen abutments
4 • mit Oberlicht	• avec imposte	• with fanlight
5 • mit Oberlicht und Seitenteil	• avec imposte et partie latérale fixe	• with fanlight and screen abutment
6 • mit Oberlicht und zwei Seitenteilen	• avec imposte et deux parties latérales fixes	• with fanlight and 2 screen abutments
7 zweiflügelige Tür	porte à deux vantaux	double leaved door
8 • mit Seitenteil	• avec partie latérale fixe	• with screen abutment
9 • mit zwei Seitenteilen	• avec deux parties latérales fixes	• with 2 screen abutments
10 • mit Oberlicht	• avec imposte	• with fanlight
11 • mit Oberlicht und Seitenteil	• avec imposte et partie latérale fixe	• with fanlight and screen abutment
12 • mit Oberlicht und zwei Seitenteilen	• avec imposte et deux parties latérales fixes	• with fanlight and 2 screen abutments
13 Festverglasung	vitrage fixe	fixed glazing

■ Stahl / Acier / steel

■ Edelstahl / Acier inox / stainless steel

1

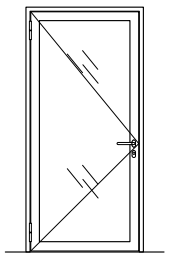

un_sp_0330
un_sp_0343

2

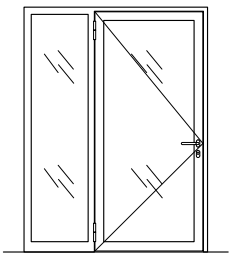

un_sp_0332
un_sp_0345

3

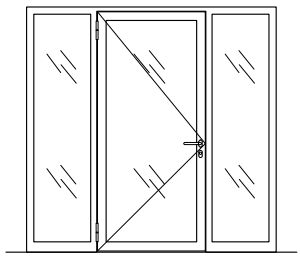

un_sp_0334
un_sp_0347

4

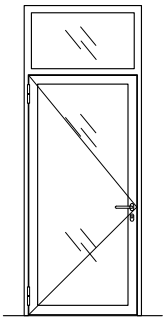

un_sp_0331
un_sp_0344

5

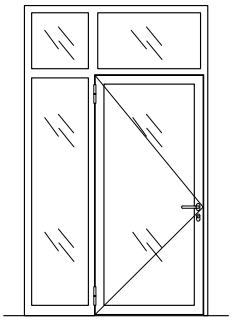

un_sp_0333
un_sp_0346

6

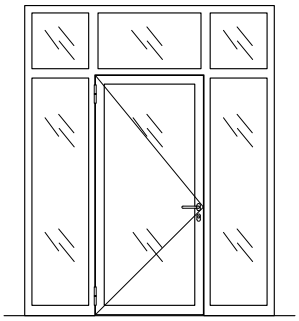

un_sp_0335
un_sp_0348

Übersicht Systempläne | Tableau des plans du système | Synopsis of system plans

7

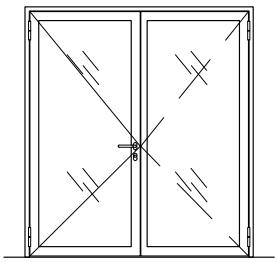

un_sp_0336
un_sp_0349

8

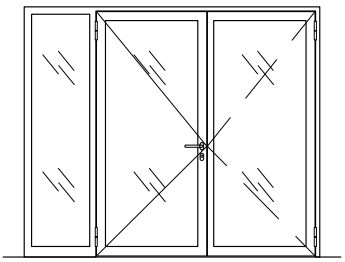

un_sp_0338
un_sp_0351

9

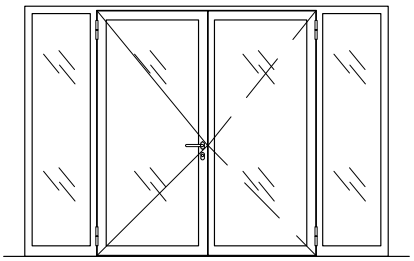

un_sp_0340
un_sp_0353

10

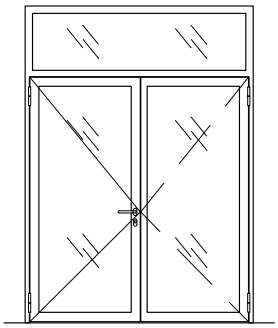

un_sp_0337
un_sp_0350

11

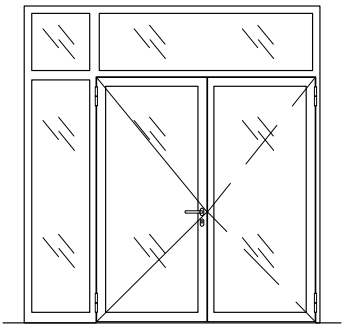

un_sp_0339
un_sp_0352

12

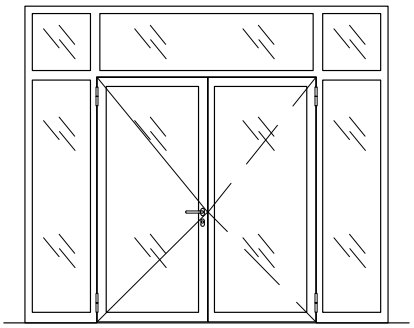

un_sp_0341
un_sp_0354

13

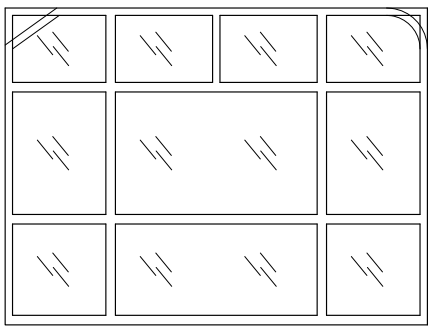

un_sp_0342
un_sp_0355

Systemplan | Plan du système | System plan

un_sp_0330
un_sp_0343

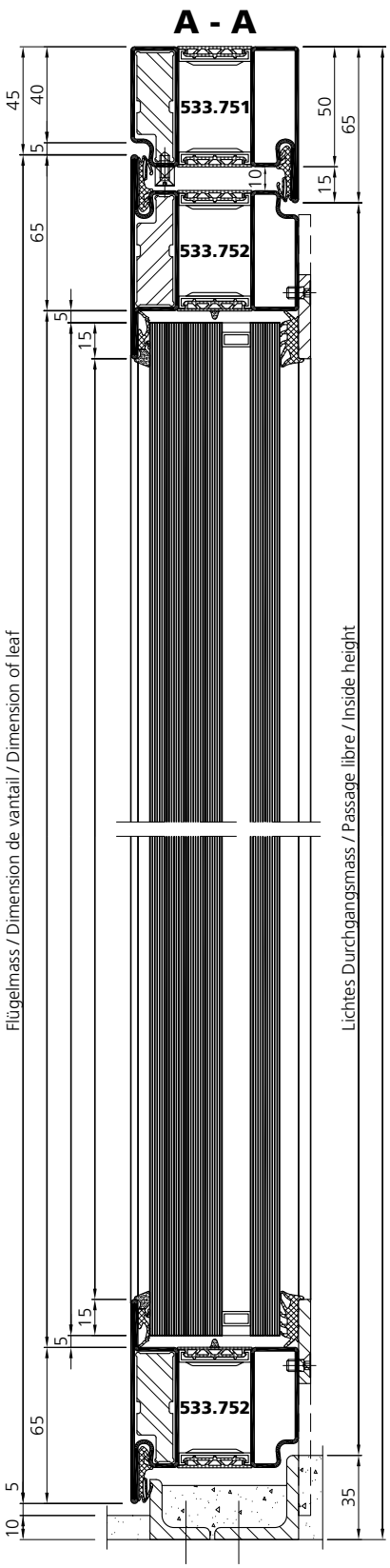

Systemplan | Plan du système | System plan

un_sp_0330
un_sp_0343

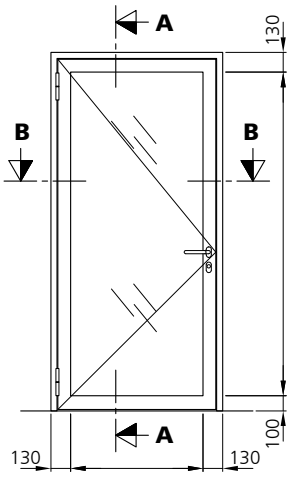

B - B

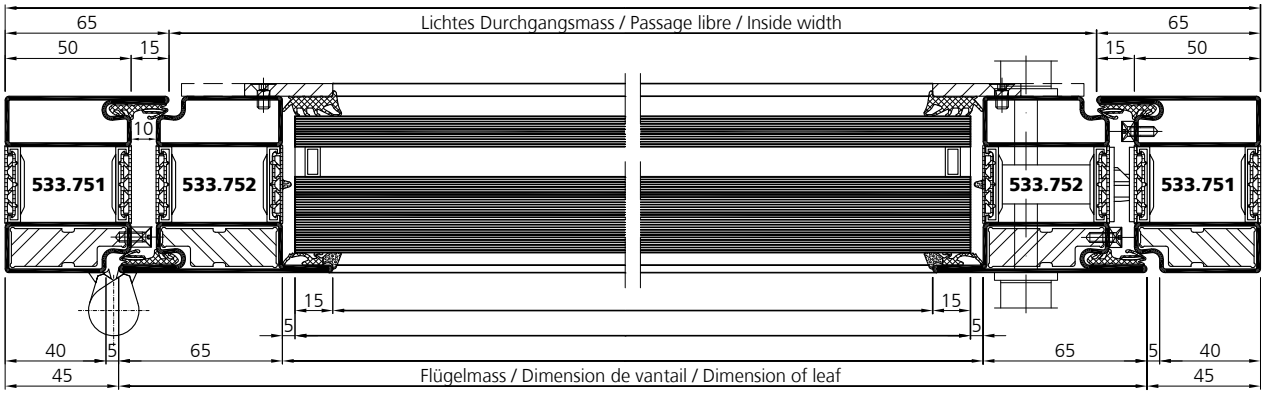

Systemplan | Plan du système | System plan

un_sp_0332
un_sp_0345

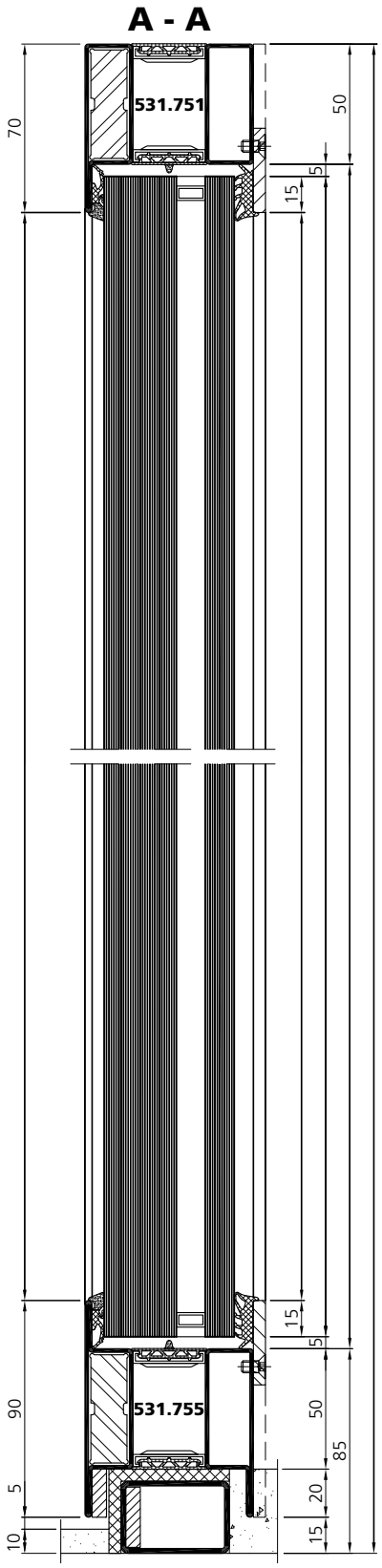

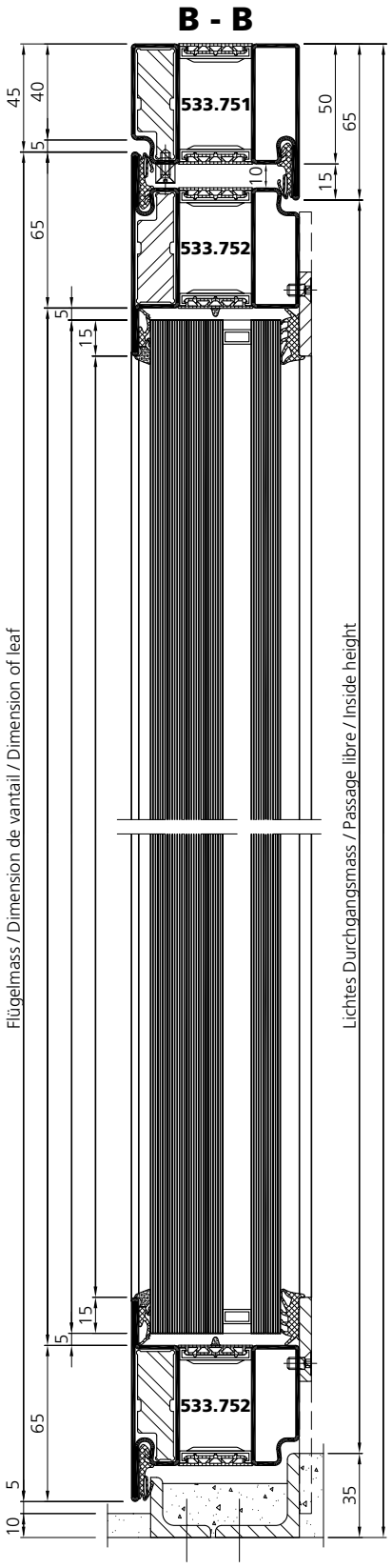

Systemplan | Plan du système | System plan

un_sp_0332
un_sp_0345

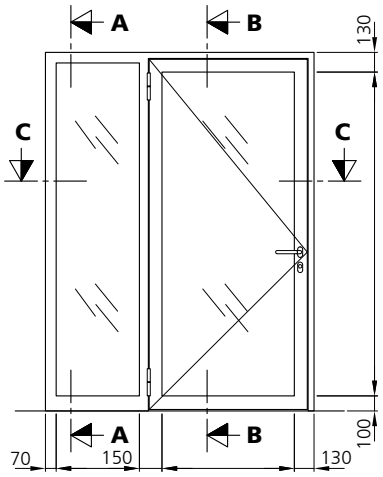

C - C

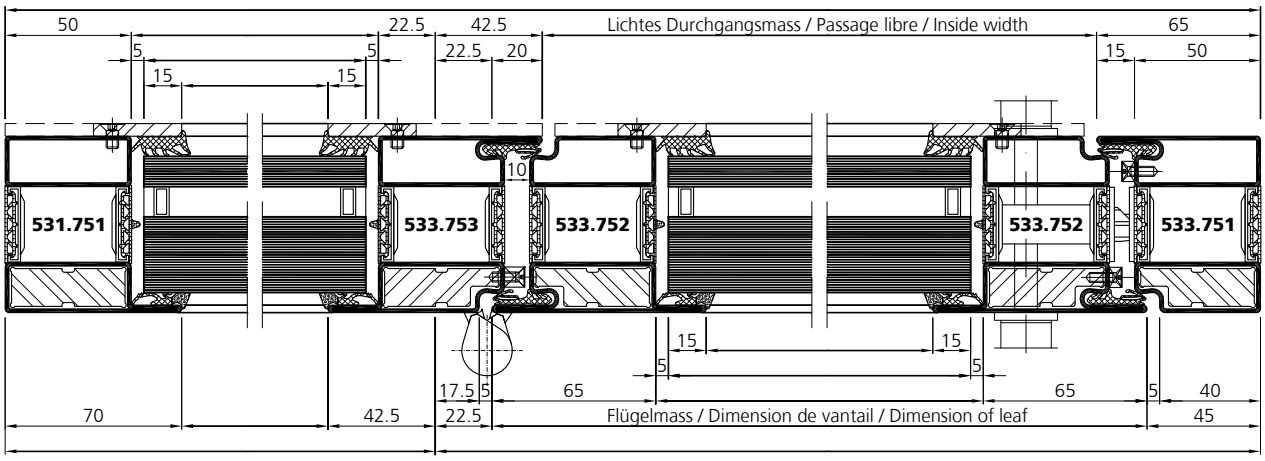

Systemplan | Plan du système | System plan

un_sp_0334
un_sp_0347

A - A

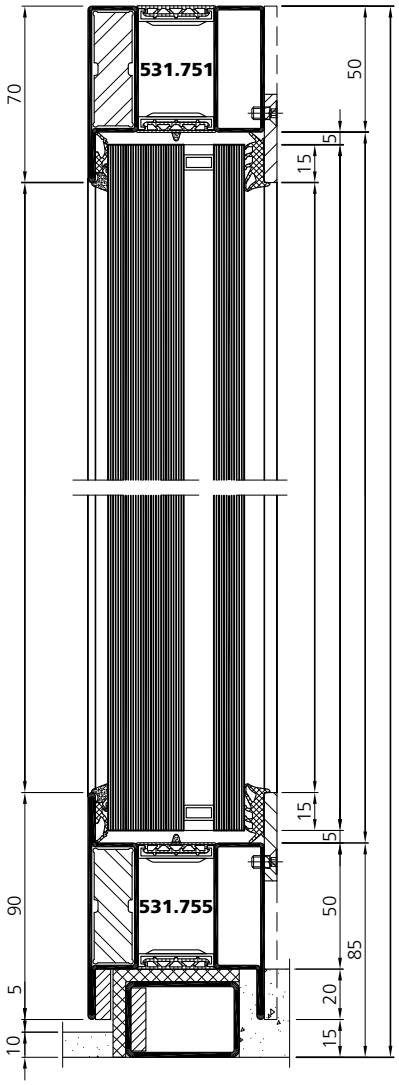

B - B

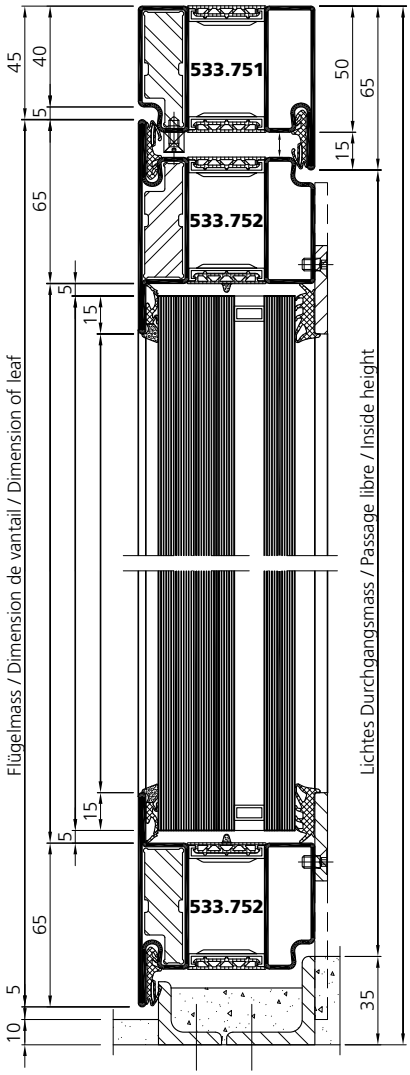

C - C

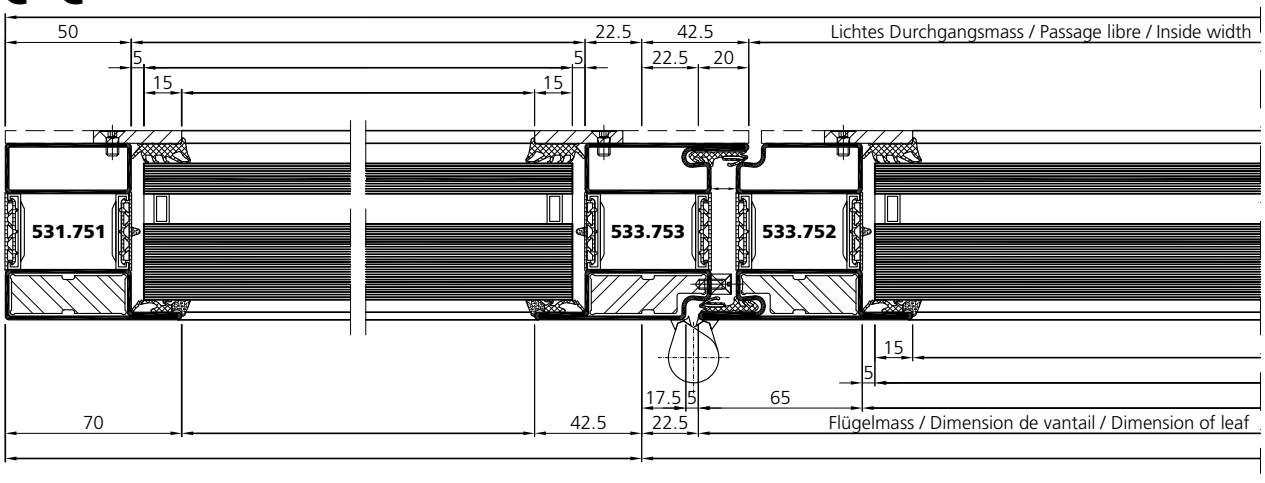

Systemplan | Plan du système | System plan

un_sp_0334
un_sp_0347

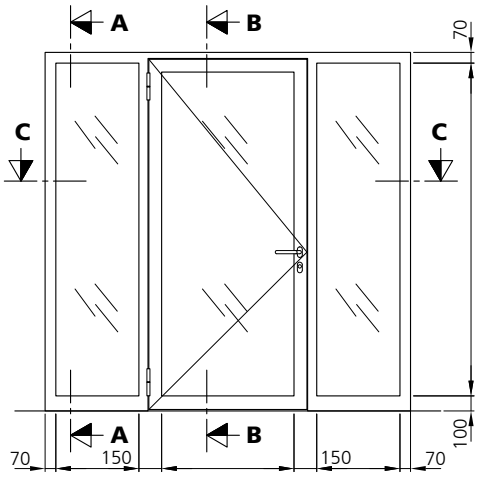

C - C

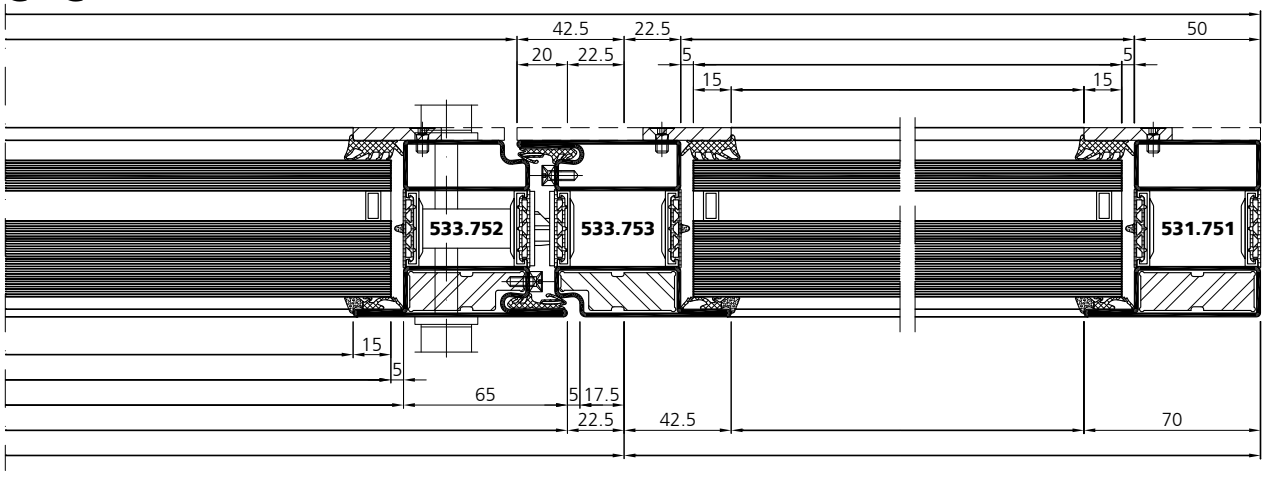

VUT 03/19

Systemplan | Plan du système | System plan

un_sp_0331
un_sp_0344

A - A

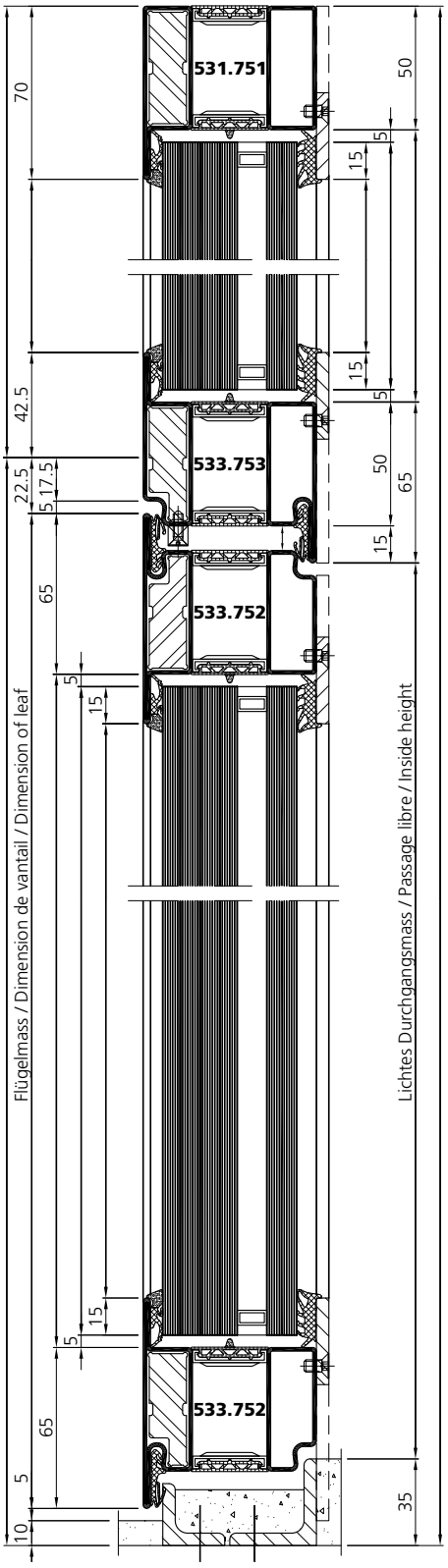

Systemplan | Plan du système | System plan

un_sp_0331
un_sp_0344

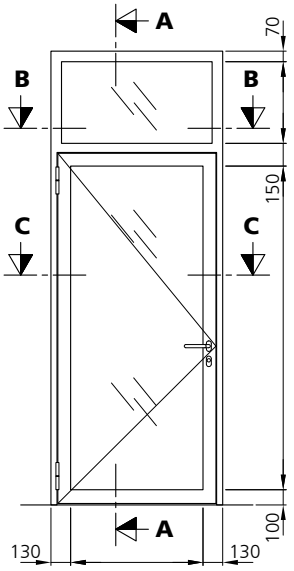

B - B



C - C

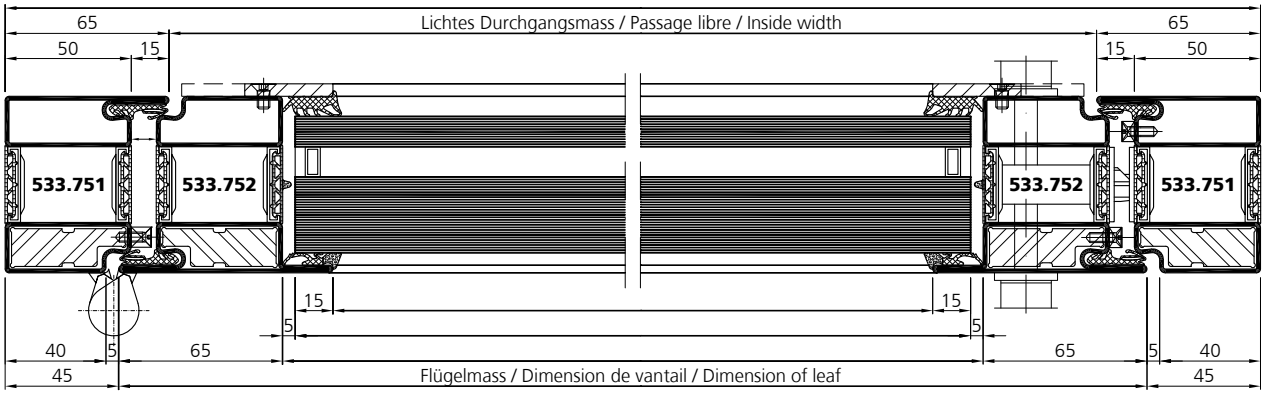

VUT 03/19

Systemplan | Plan du système | System plan

un_sp_0333
un_sp_0346

A - A

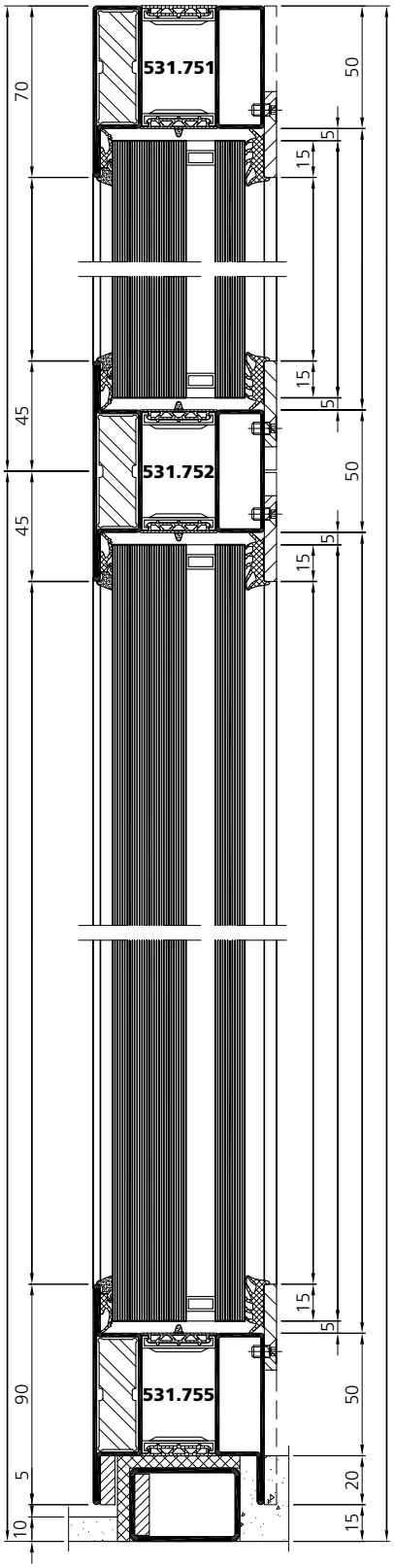

B - B

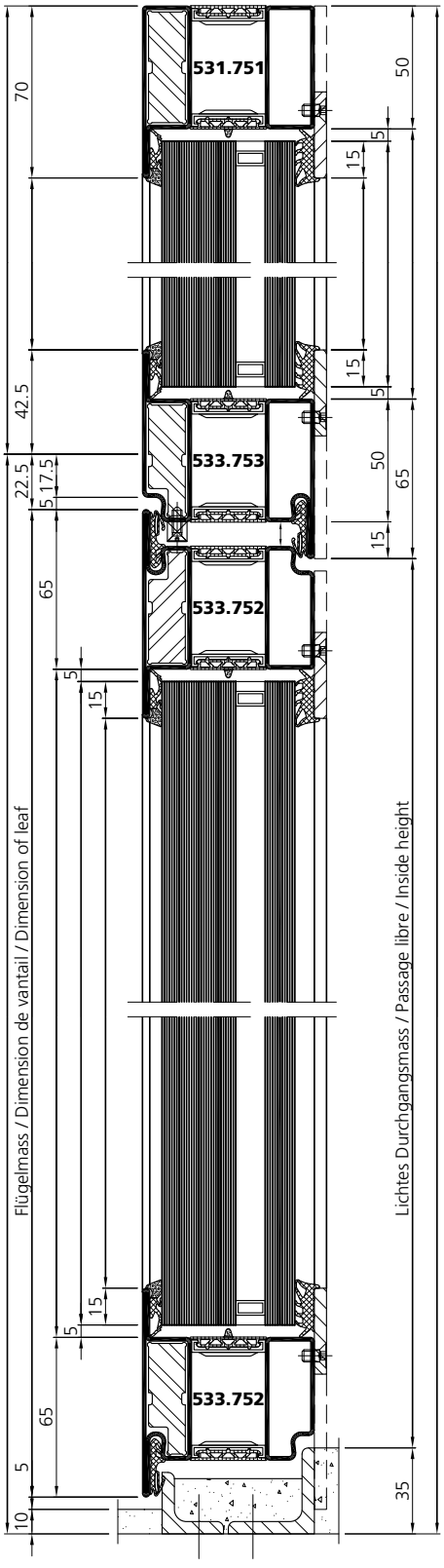

Systemplan | Plan du système | System plan

un_sp_0333
un_sp_0346

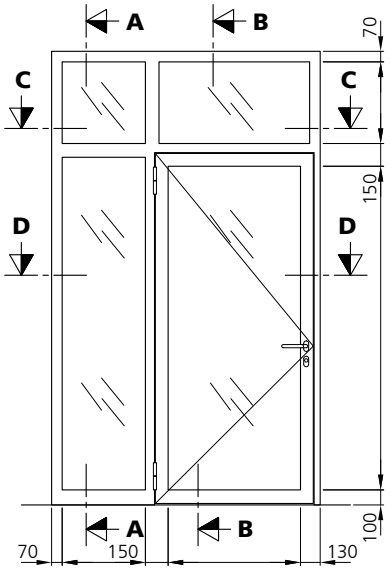

C - C

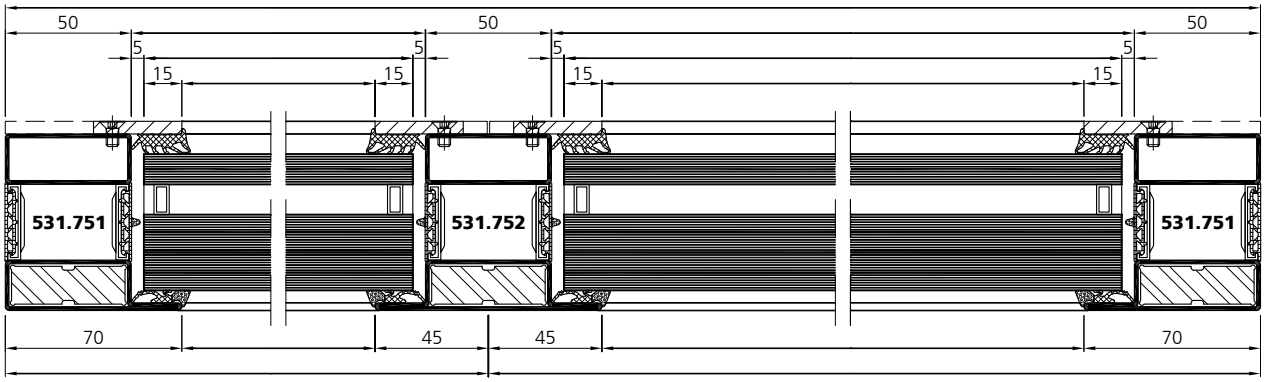

D - D

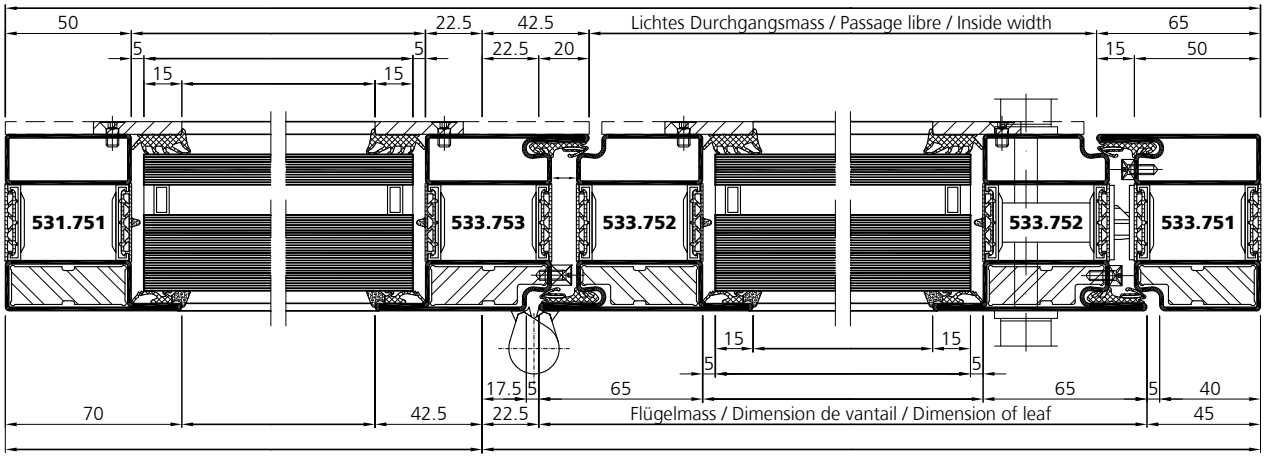

VUT 03/19

Systemplan | Plan du système | System plan

un_sp_0335
un_sp_0348

A - A

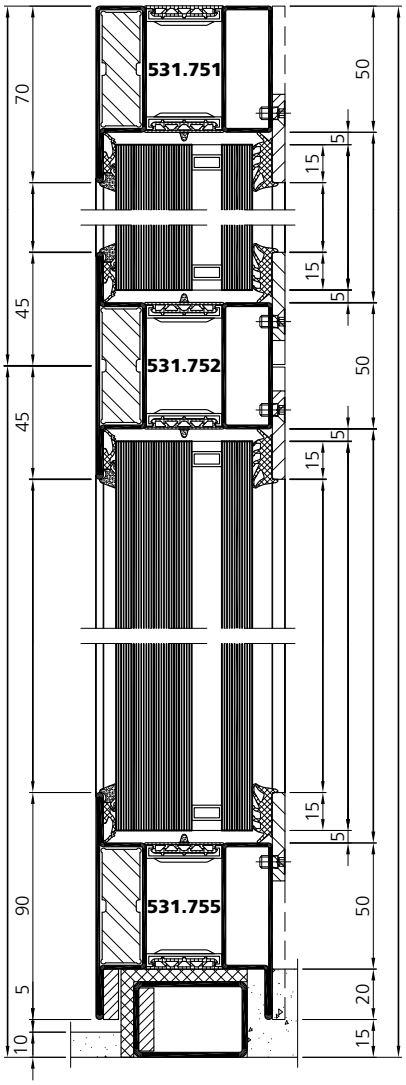

B - B

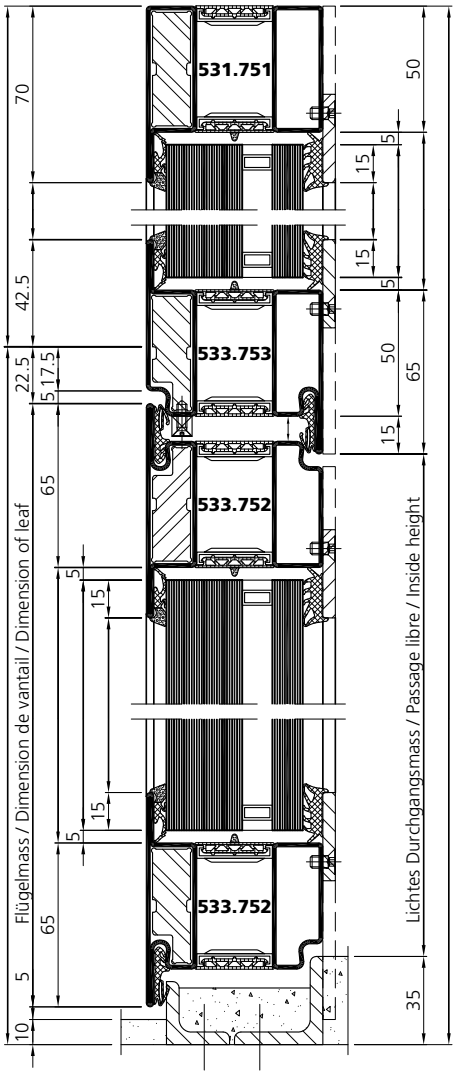

D - D

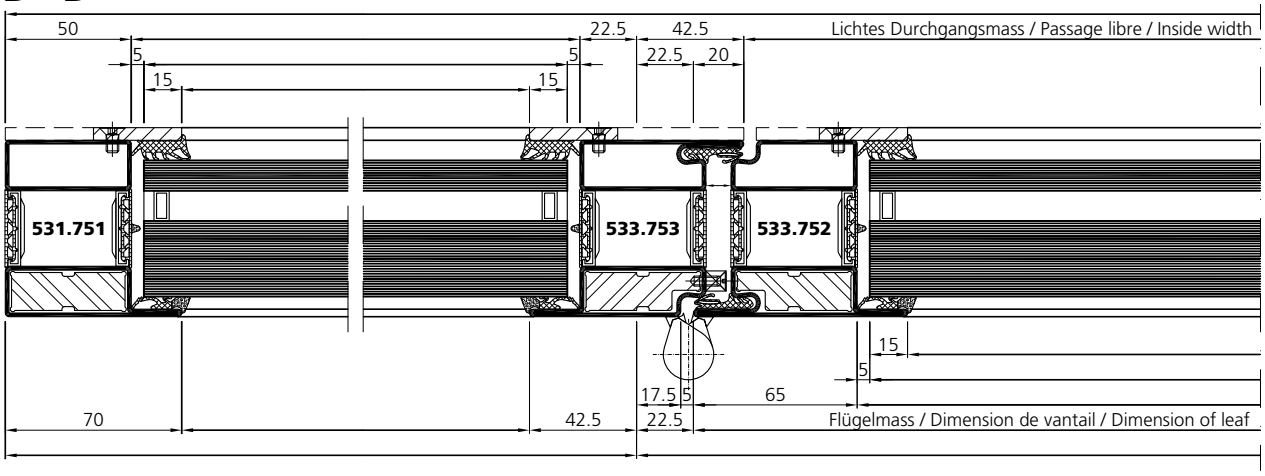

VUT 03/19

Systemplan | Plan du système | System plan

un_sp_0335
un_sp_0348

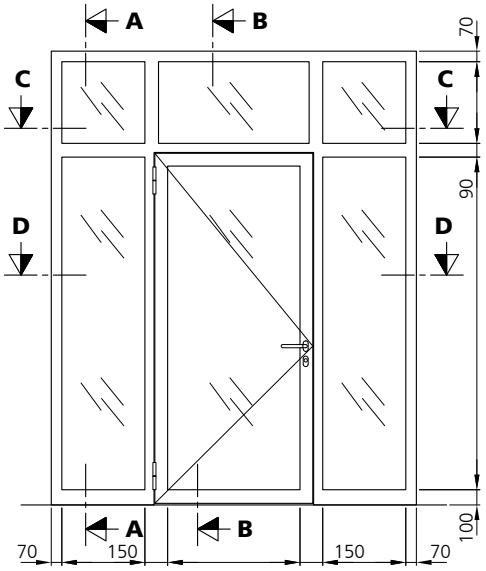

C - C

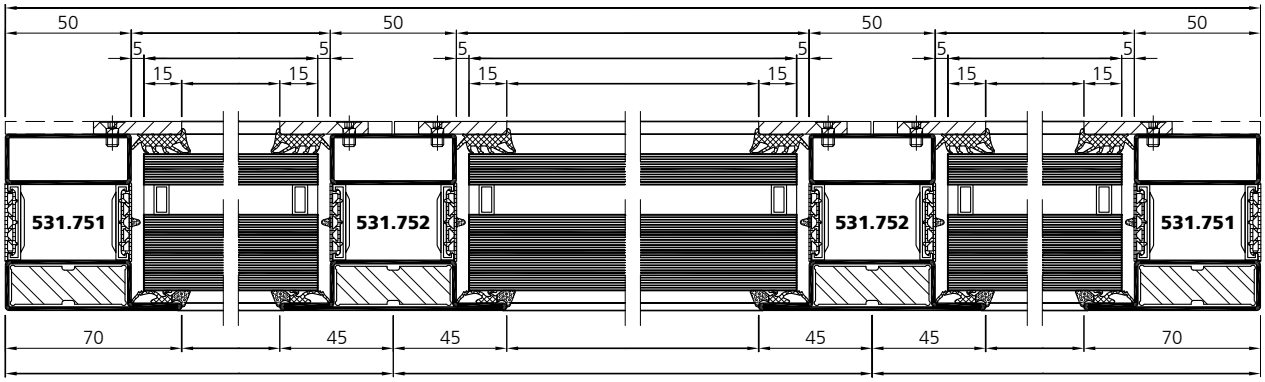

D - D

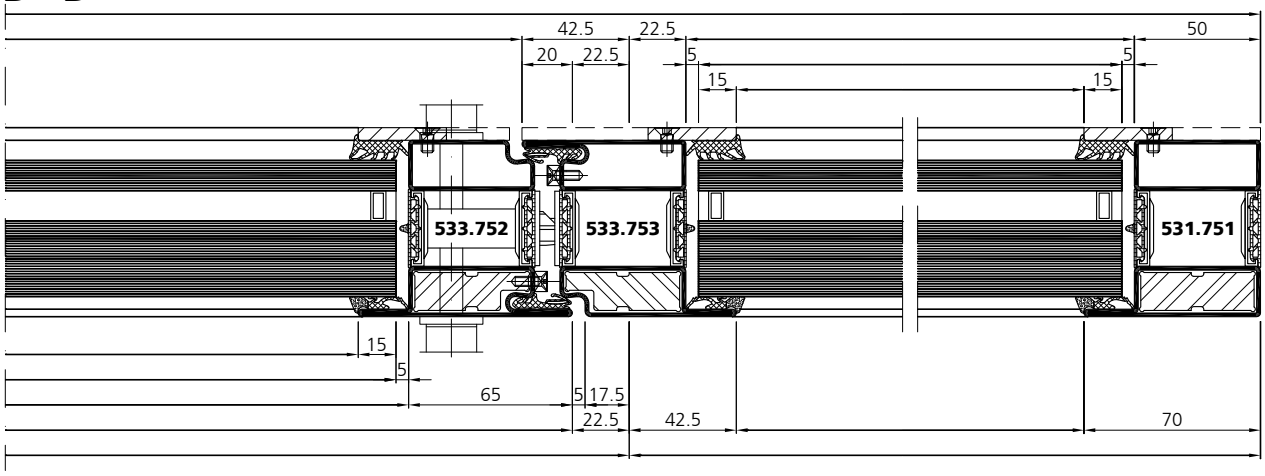

VUT 03/19

Systemplan | Plan du système | System plan

un_sp_0336
un_sp_0349

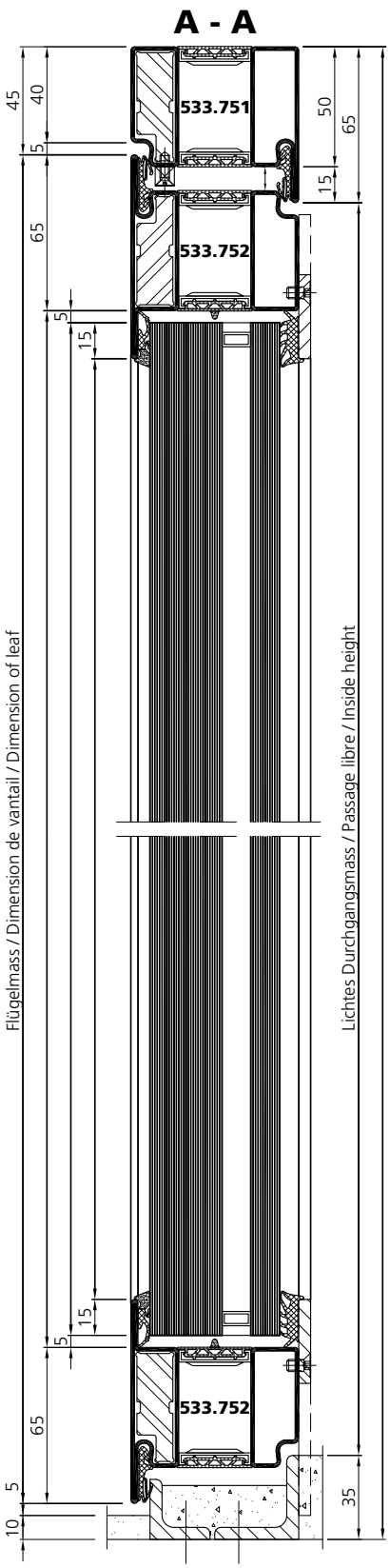

Systemplan | Plan du système | System plan

un_sp_0336
un_sp_0349

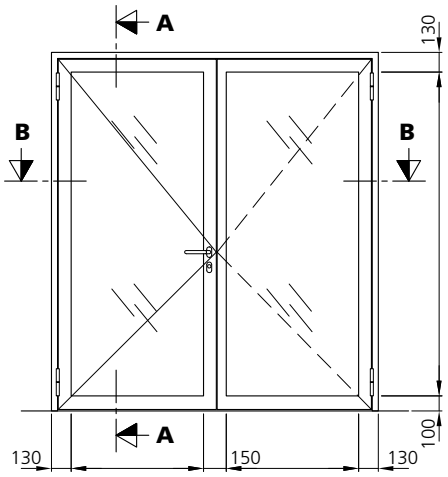

B - B

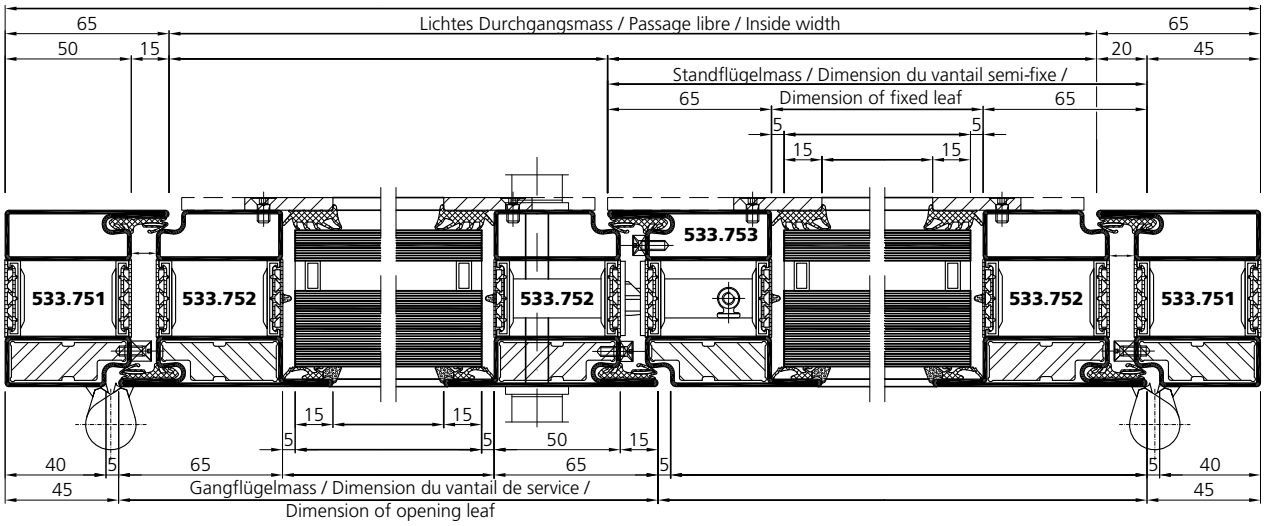

Systemplan | Plan du système | System plan

un_sp_0338
un_sp_0351

A - A

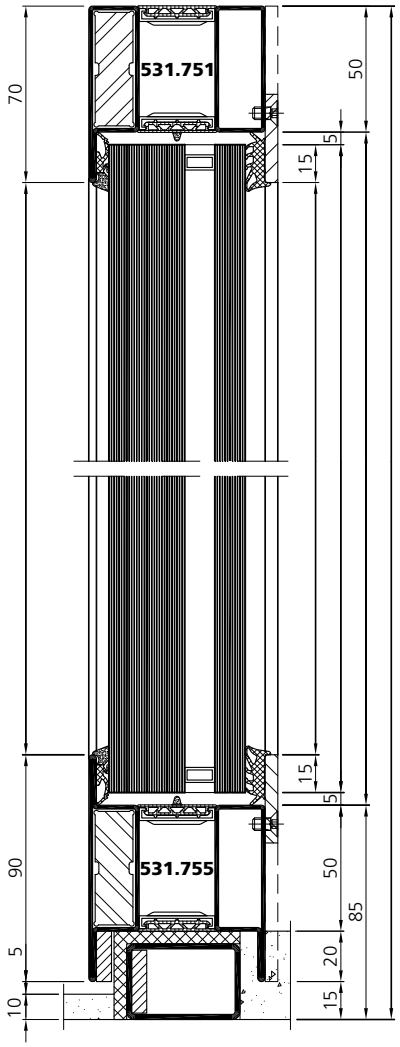

B - B

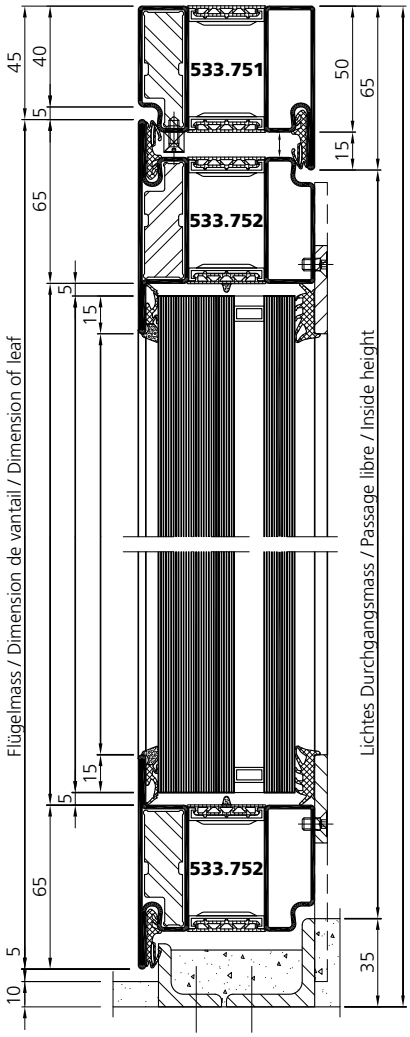

C - C

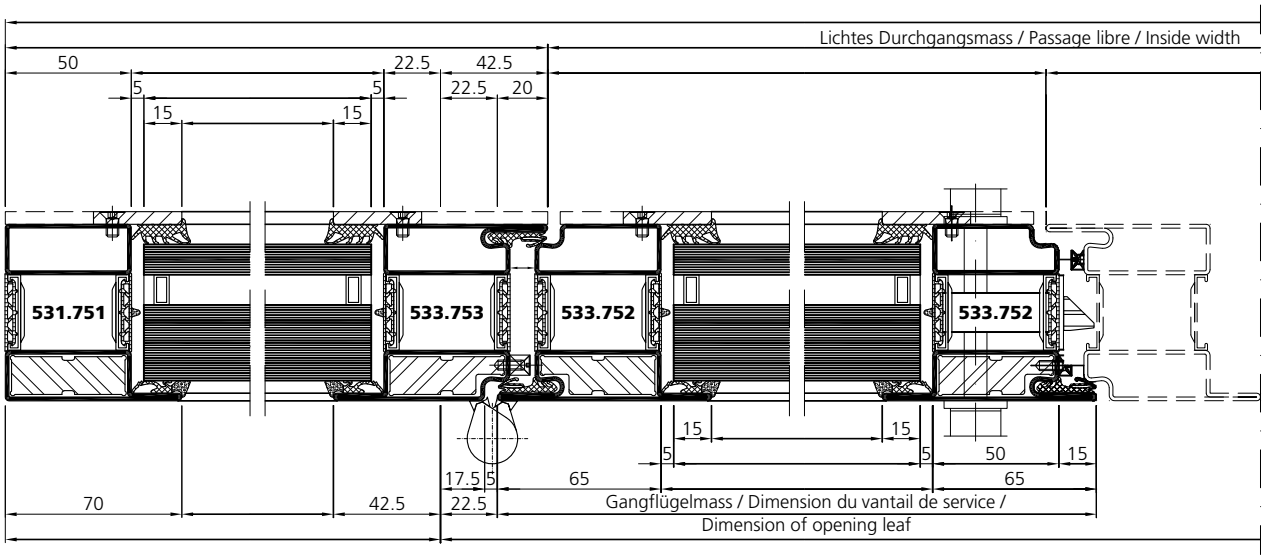

VUT 03/19

Systemplan | Plan du système | System plan

un_sp_0338
un_sp_0351

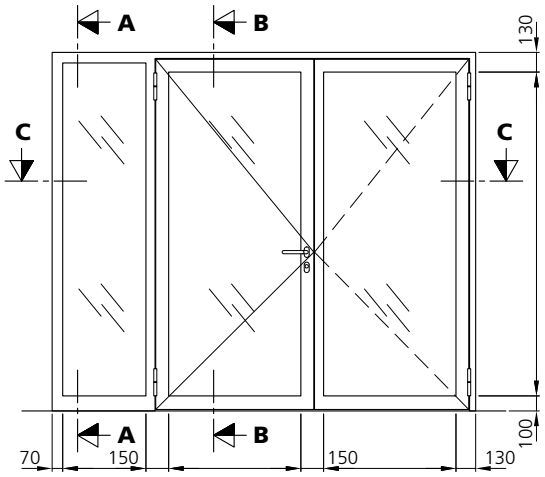

C - C

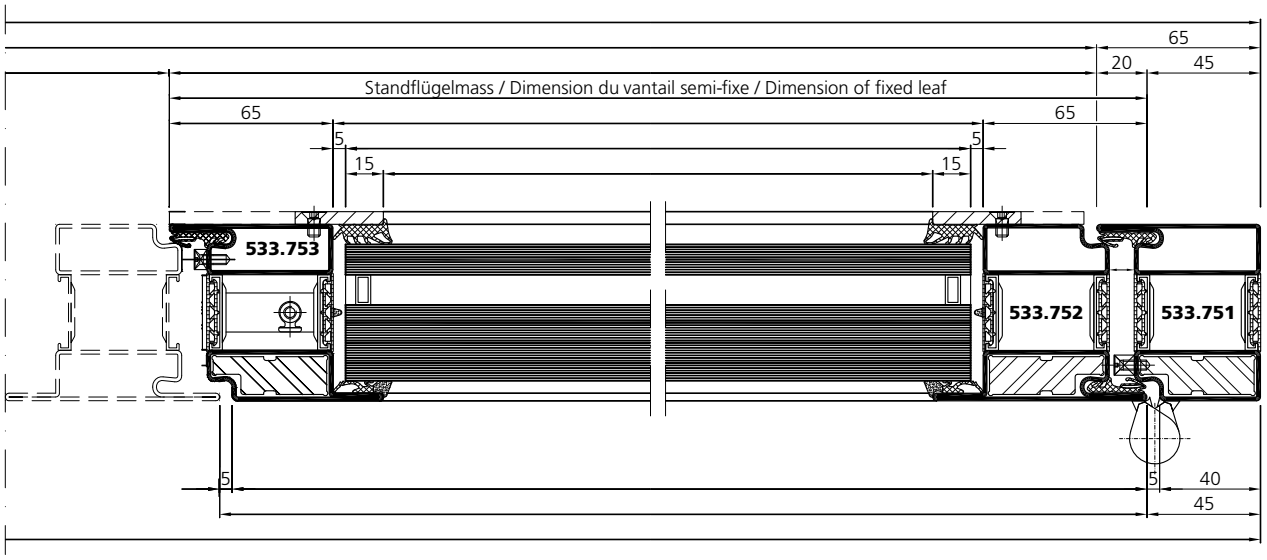

VUT 03/19

Systemplan | Plan du système | System plan

un_sp_0340
un_sp_0353

A - A

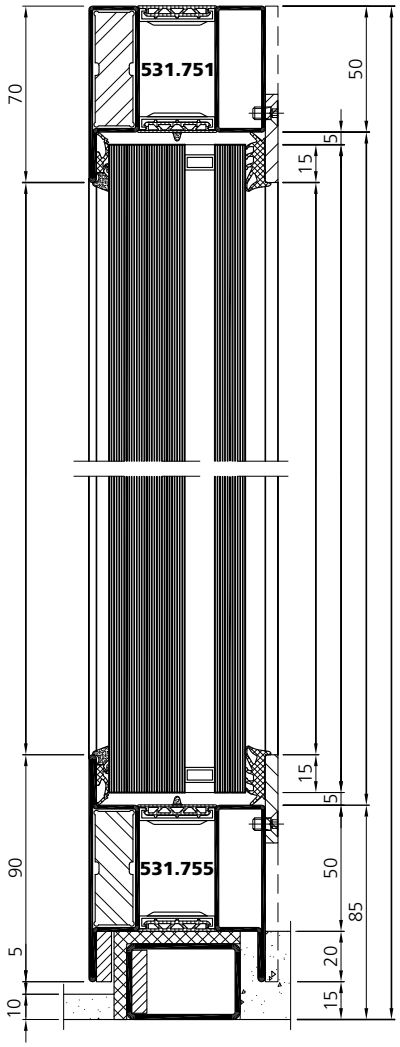

B - B

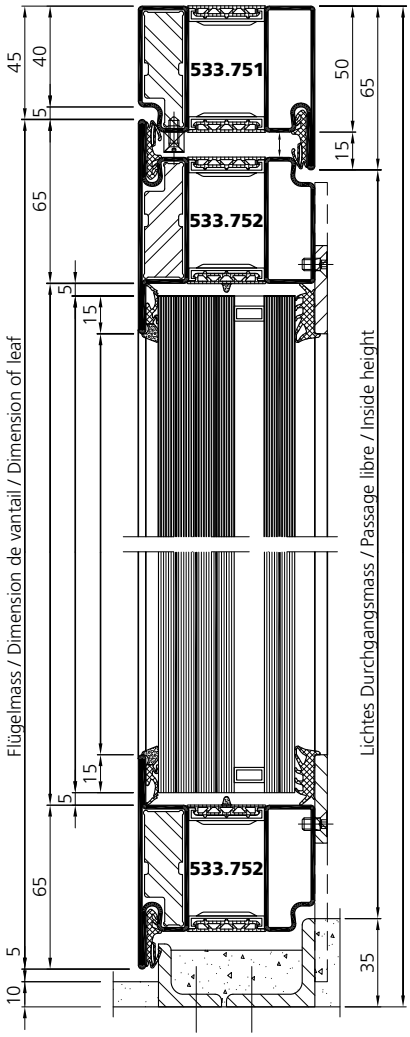

C - C

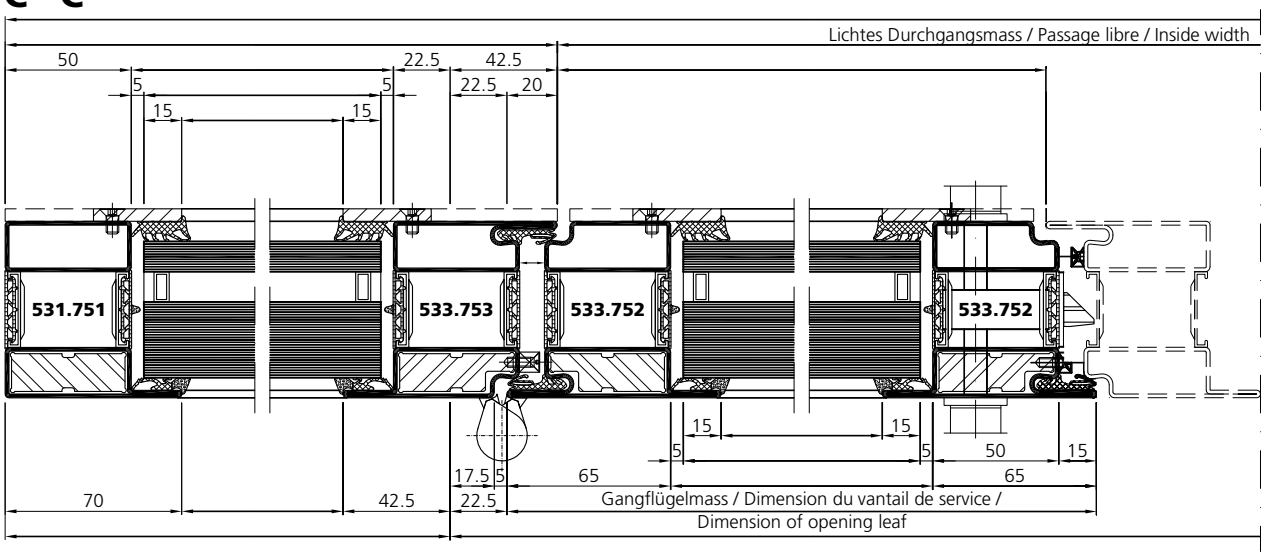

VUT 03/19

Systemplan | Plan du système | System plan

un_sp_0340
un_sp_0353

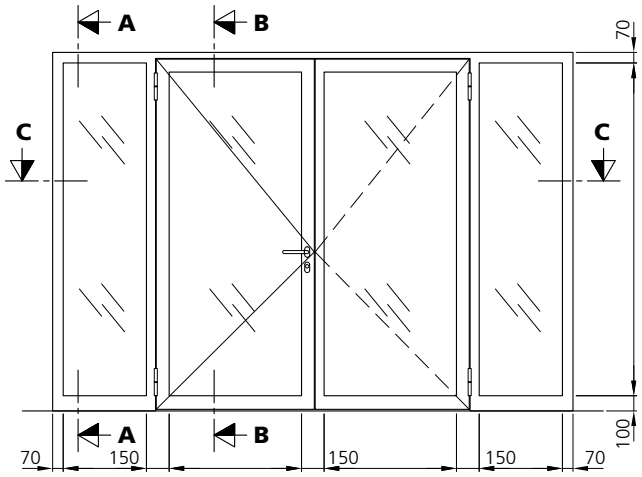

C - C

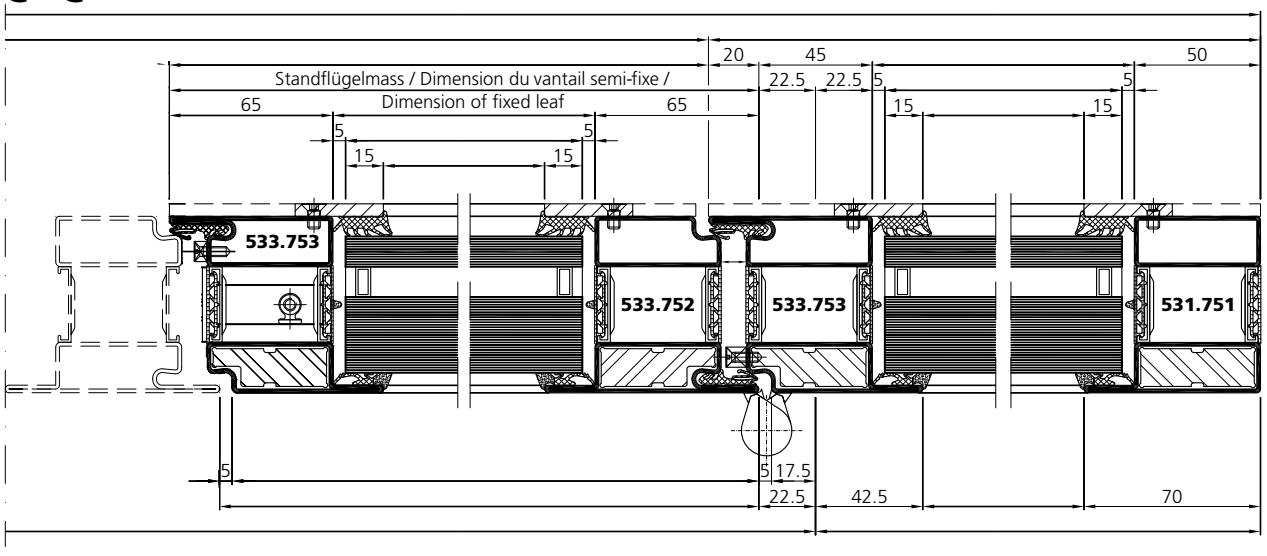

VUT 03/19

Systemplan | Plan du système | System plan

un_sp_0337
un_sp_0350

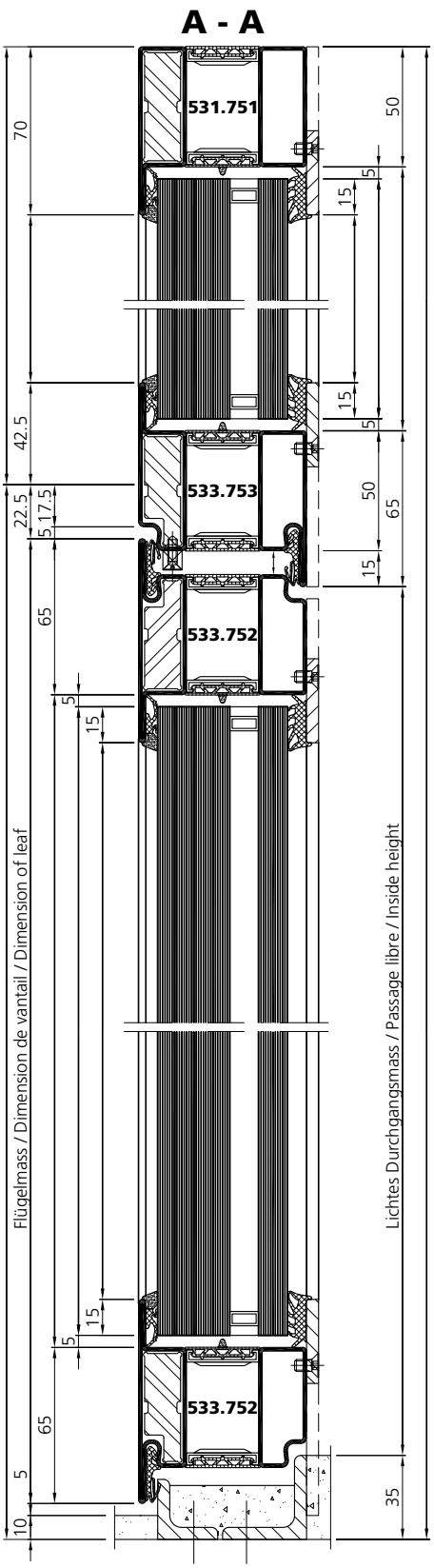

Systemplan | Plan du système | System plan

un_sp_0337
un_sp_0350

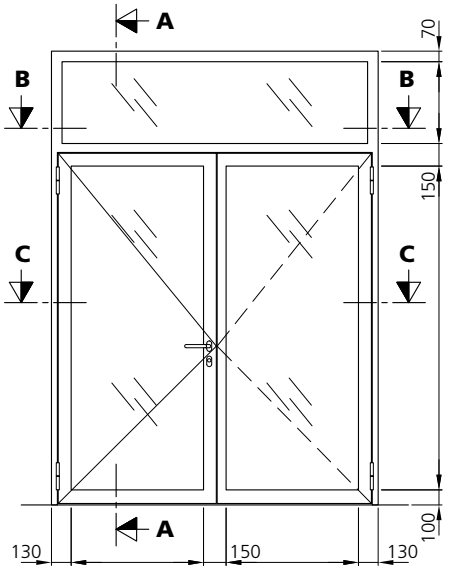

B - B

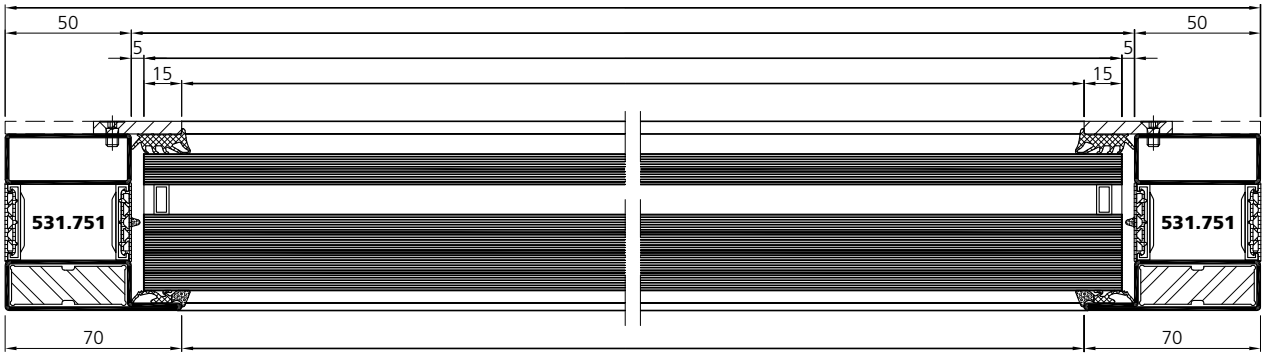

C - C

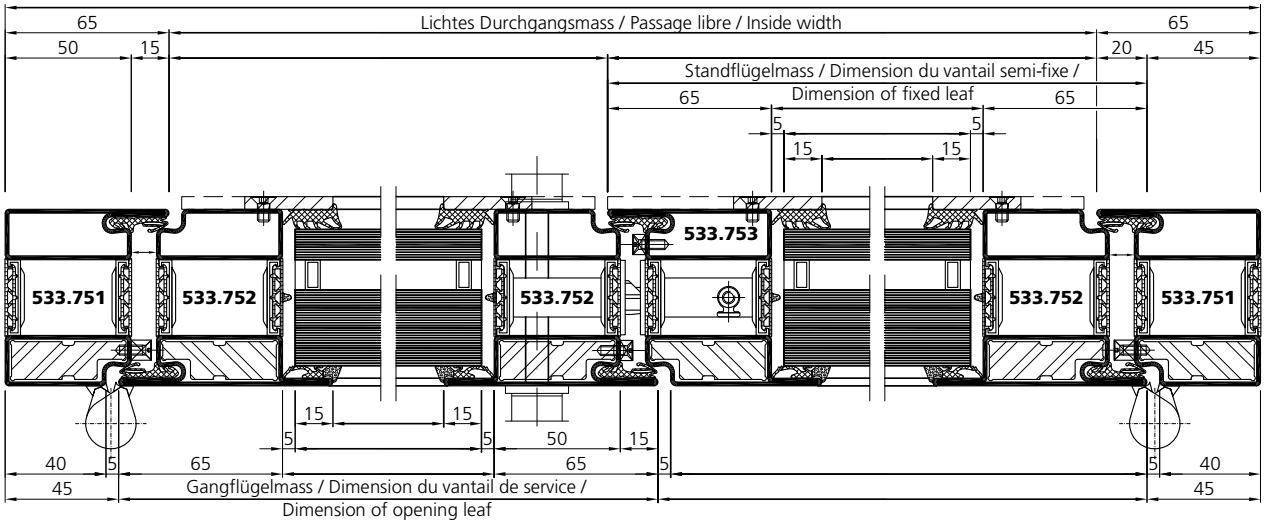

VUT 03/19

Systemplan | Plan du système | System plan

un_sp_0339
un_sp_0352

A - A

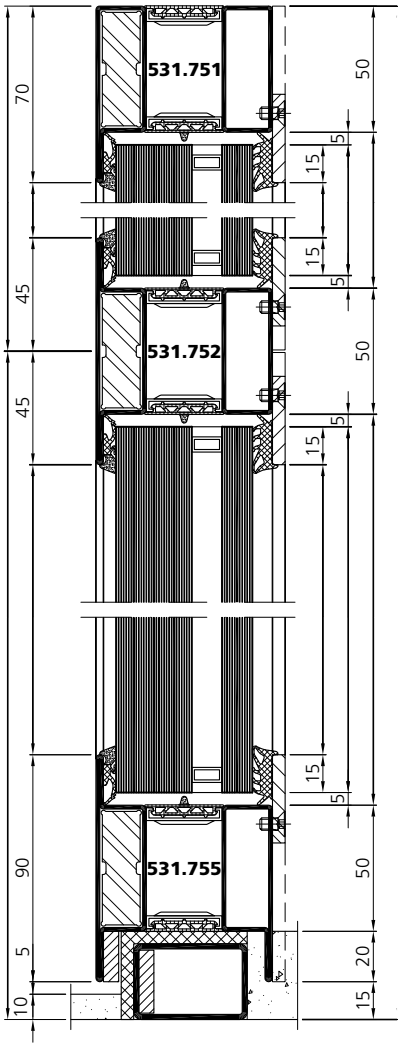

B - B

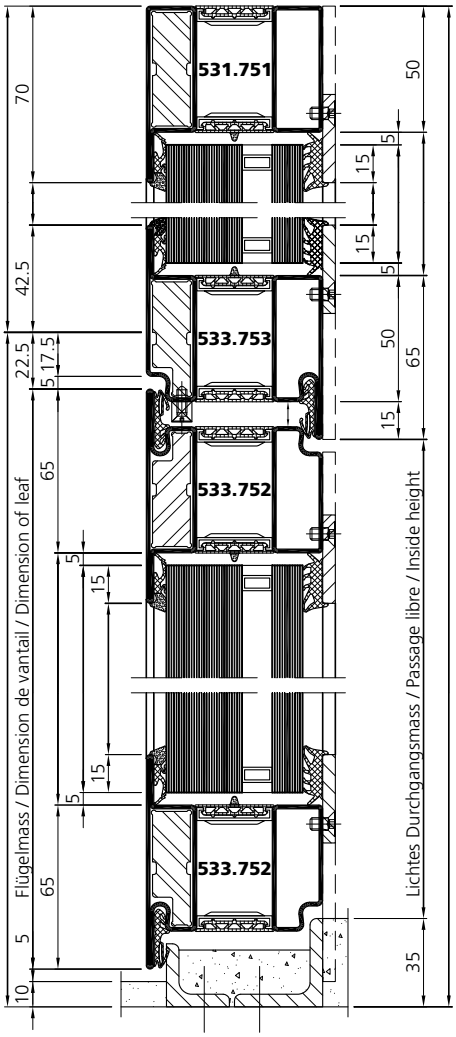

D - D

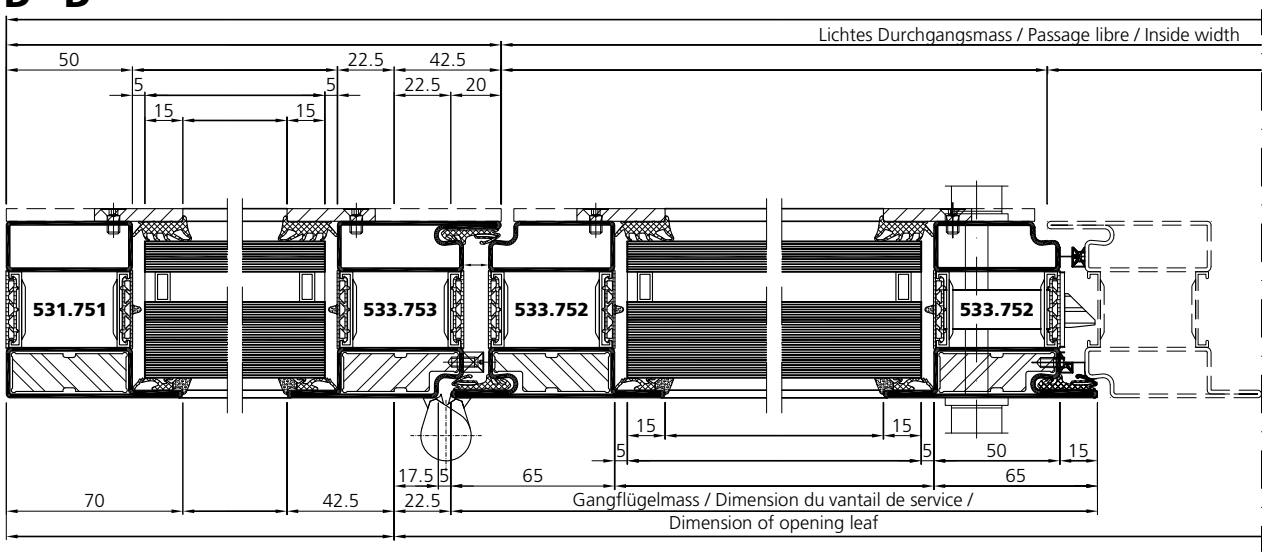

VUT 03/19

Systemplan | Plan du système | System plan

un_sp_0339
un_sp_0352

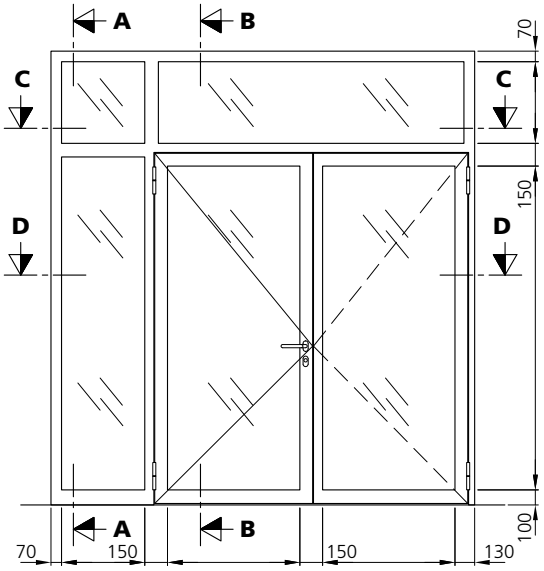

C - C

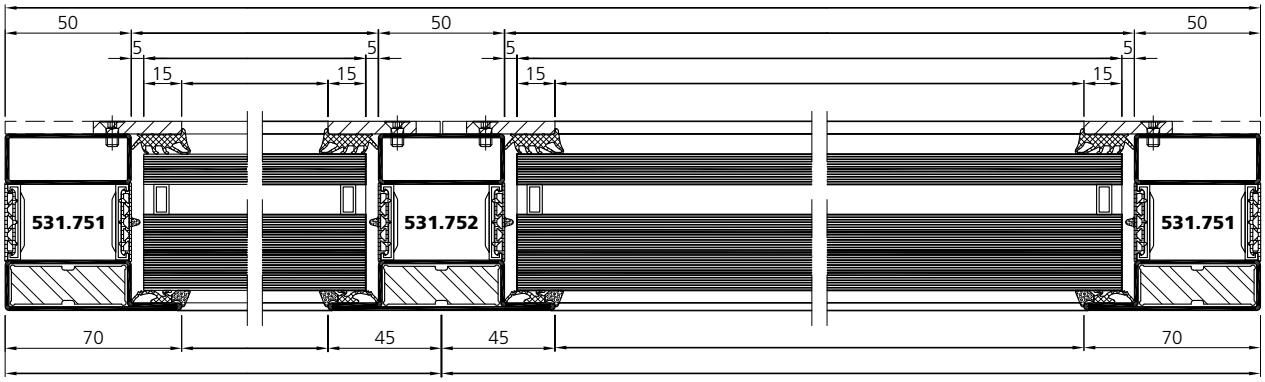

D - D

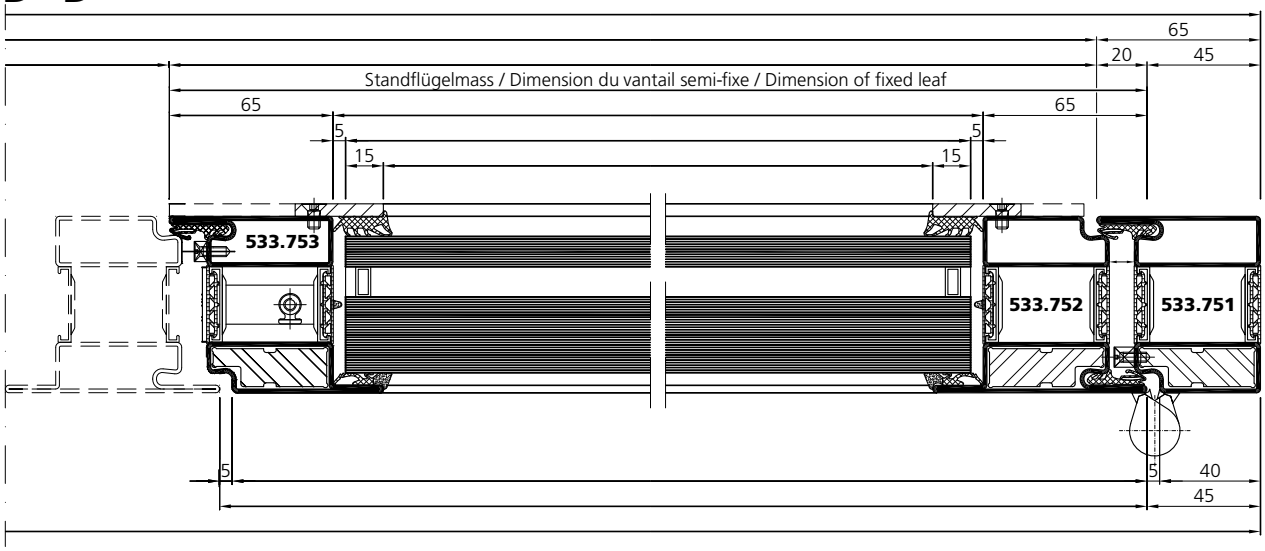

VUT 03/19

Systemplan | Plan du système | System plan

un_sp_0341
un_sp_0354

A - A

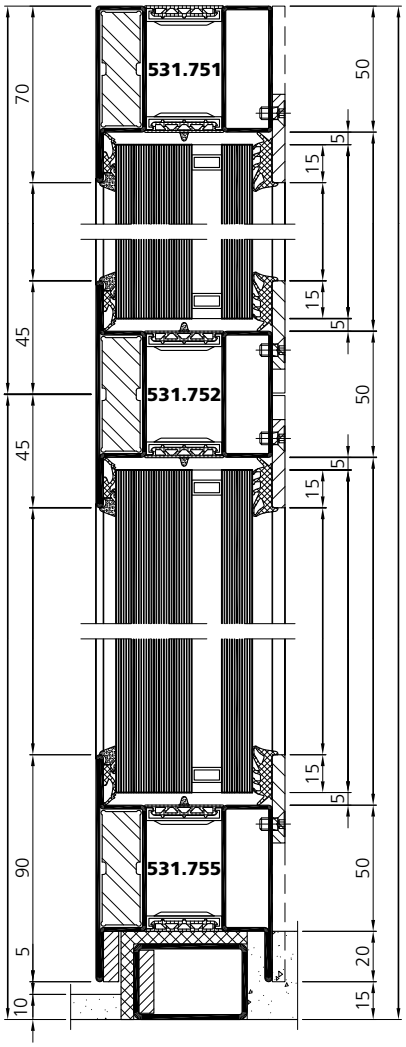

B - B

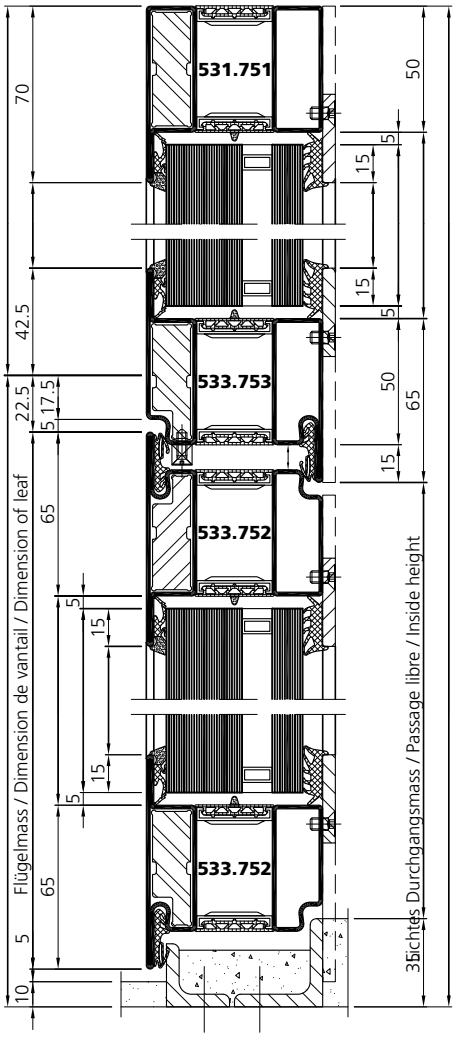

D - D

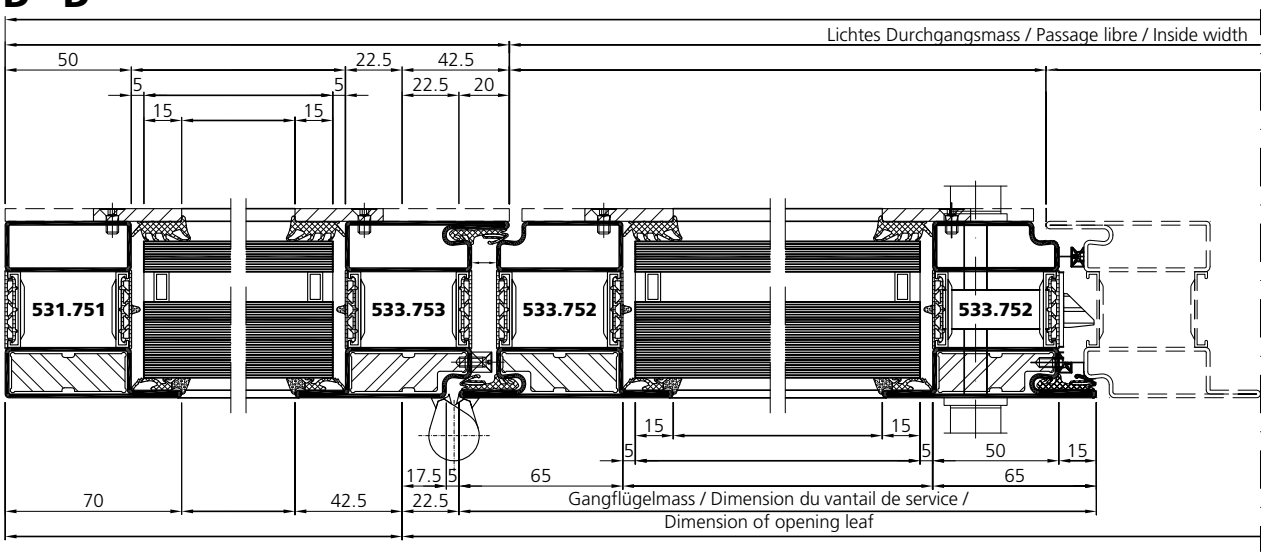

VUT 03/19

Systemplan | Plan du système | System plan

un_sp_0341
un_sp_0354

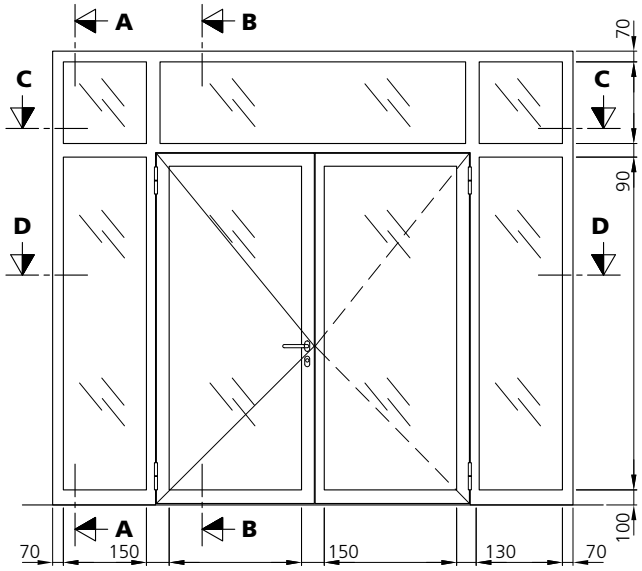

C - C

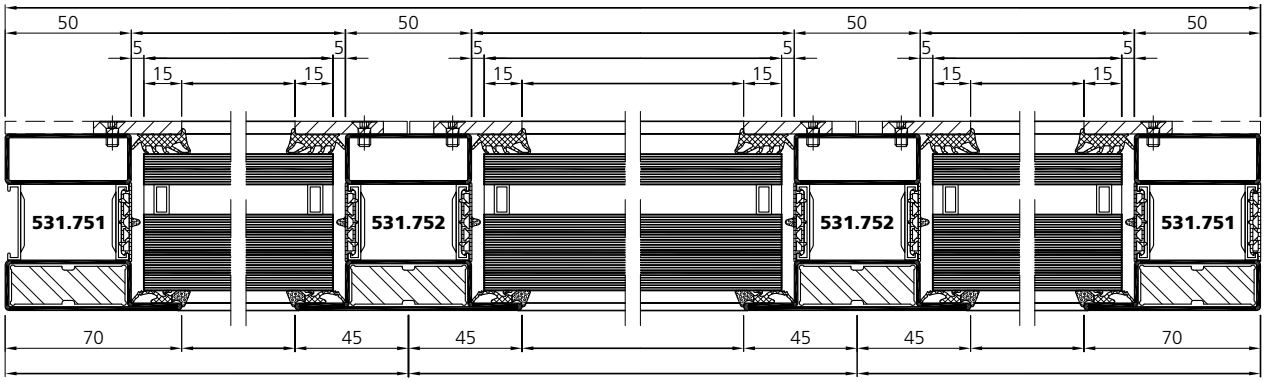

D - D

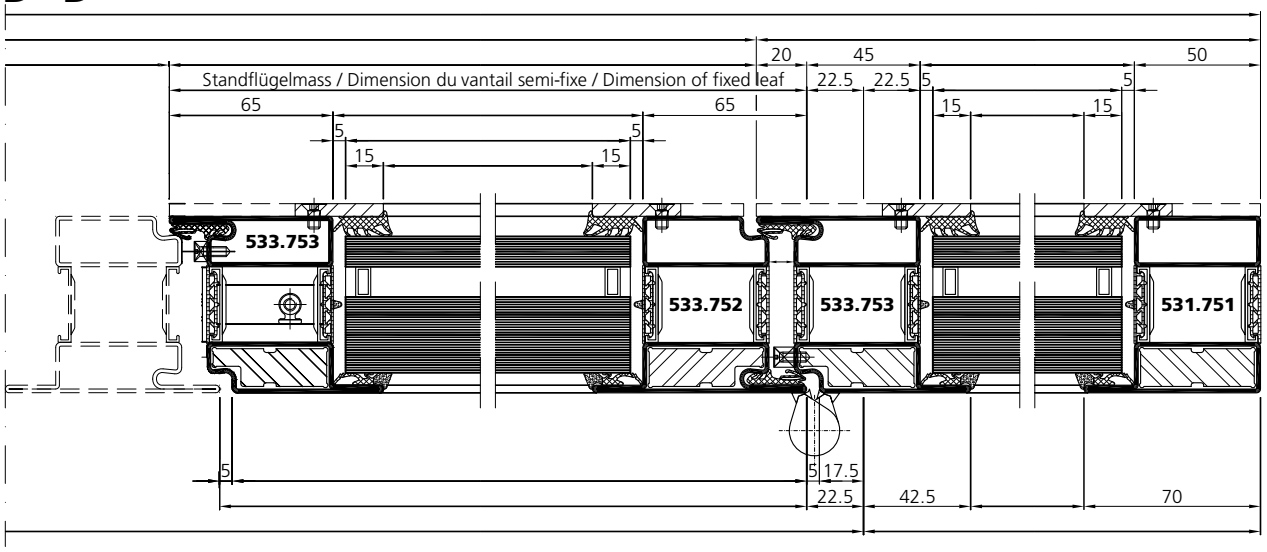

VUT 03/19

Systemplan | Plan du système | System plan

un_sp_0342
un_sp_0355

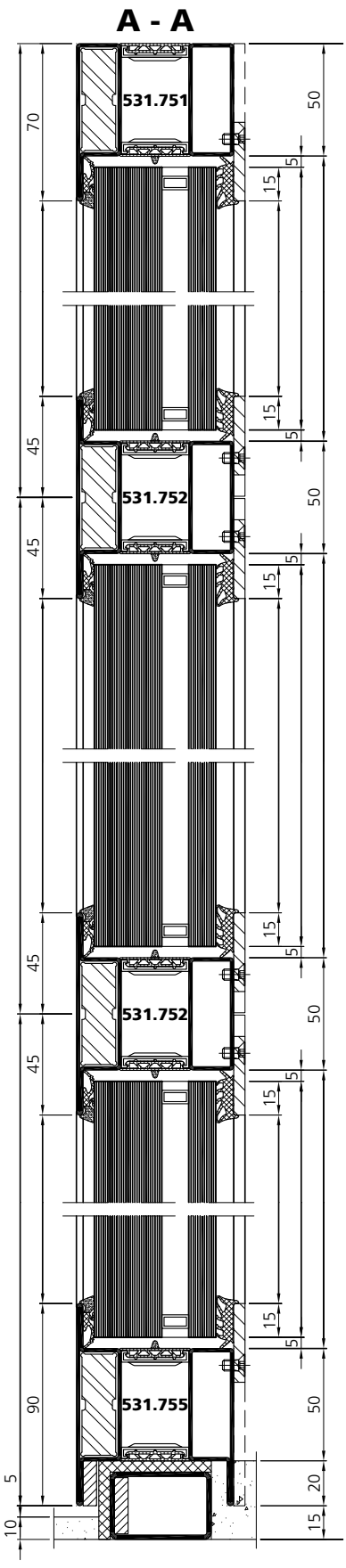

Systemplan | Plan du système | System plan

un_sp_0342
un_sp_0355

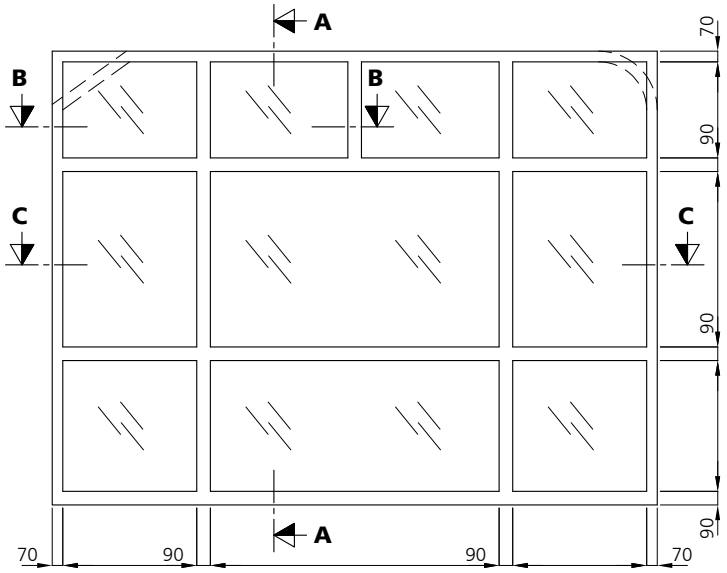

B - B

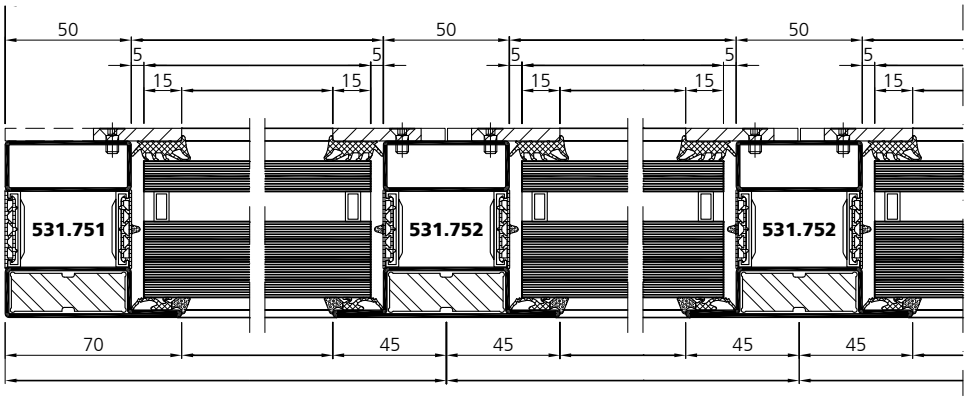

C - C

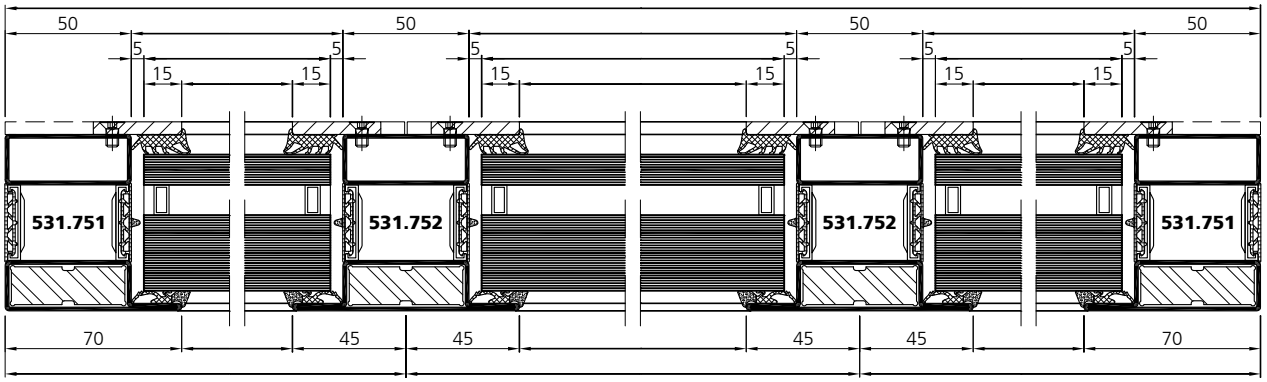

VUT 03/19

Konstruktionsdetails | Détails de construction | Construction details

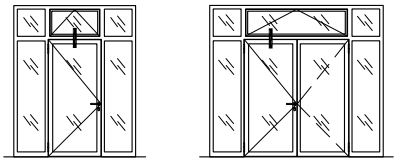

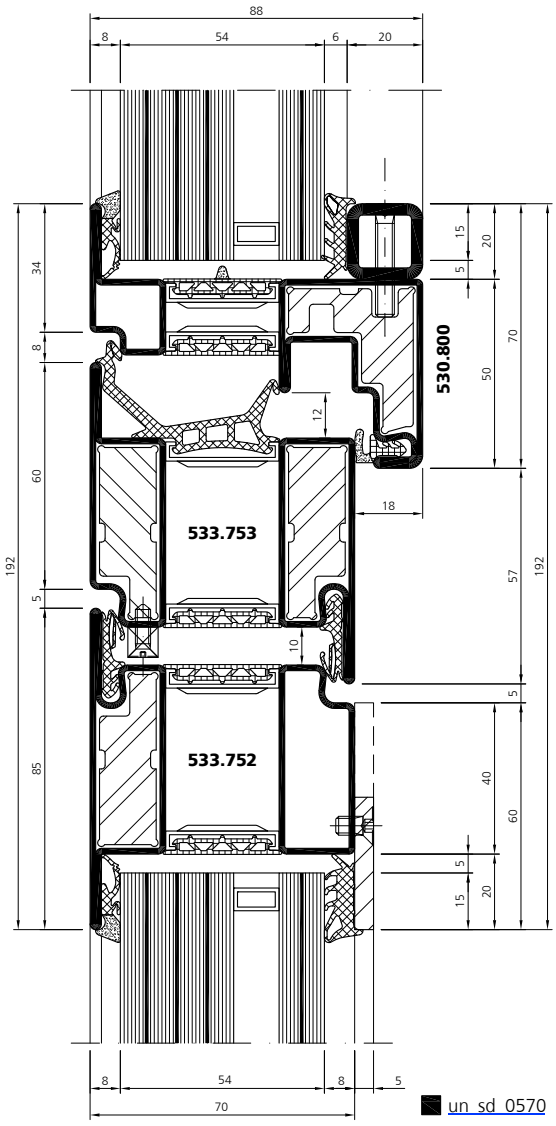

un_sd_0570

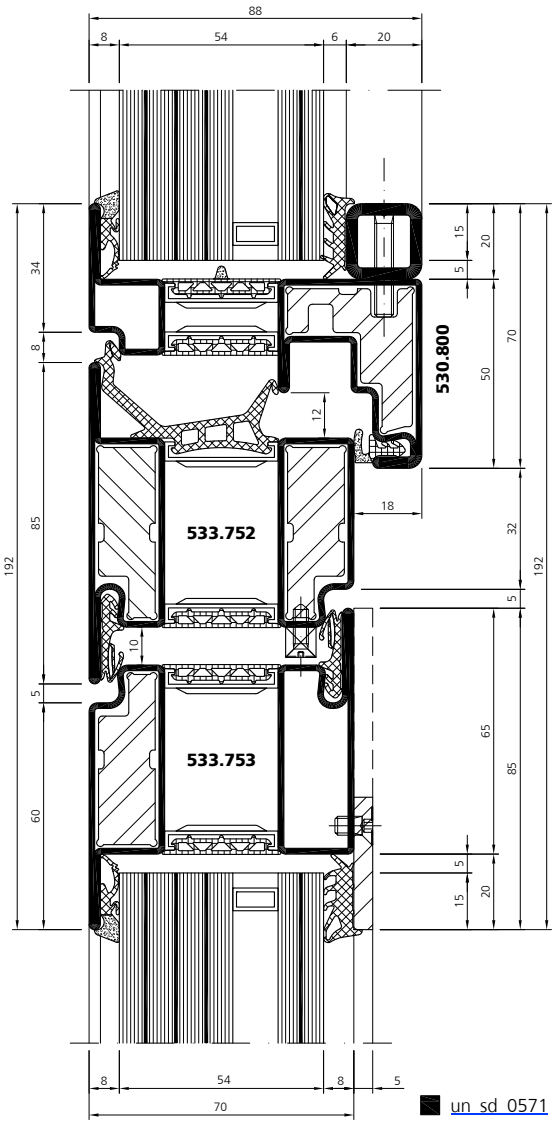

un_sd_0571

Verarbeitung | Mise en œuvre | Processing



Bezirkssparkasse Dielsdorf, CH-Niederglatt

Profilbearbeitung
Einbau direkte Entwässerung
Festfeld / Riegel

Mise en œuvre des profilés
Montage d'une évacuation d'eau directe
vitrage fixe / traverse

Profile processing
Installation of direct drainage
fixed glazing / transom

forsterunico

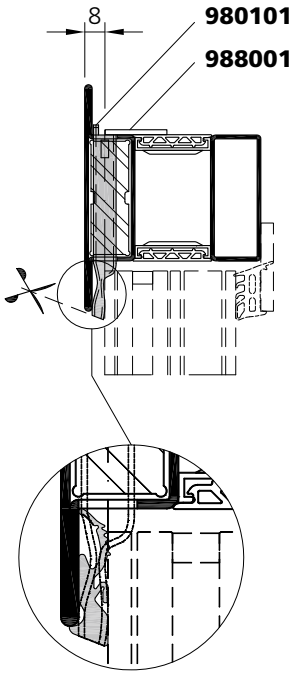

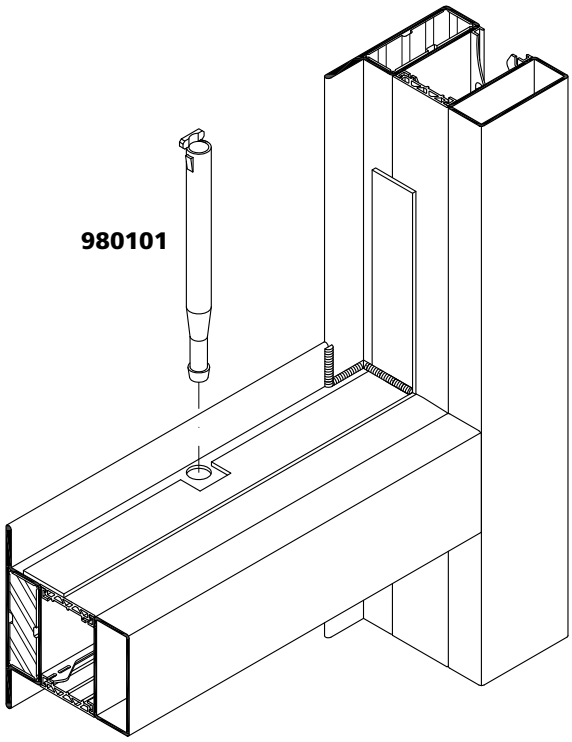

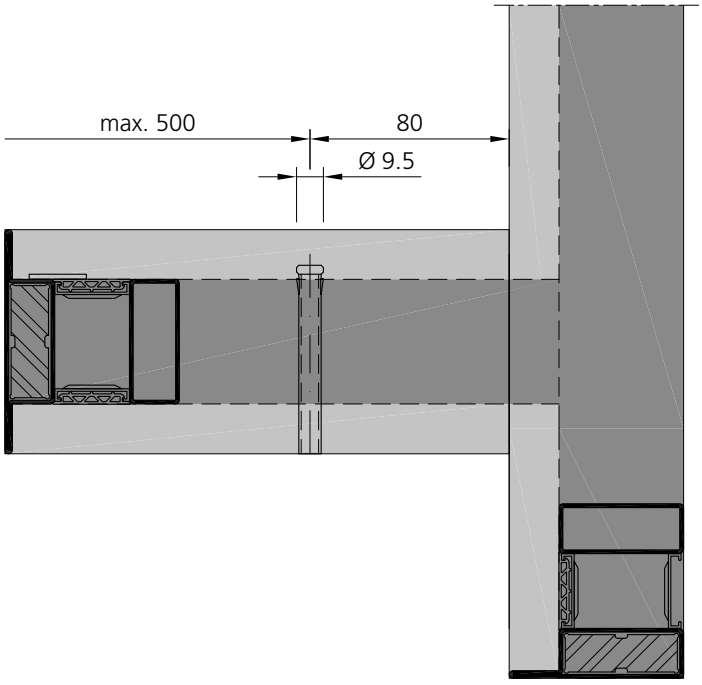

Profilbearbeitung
Einbau direkte Entwässerung
Flügel / Riegel

Mise en œuvre des profilés
Montage d'une évacuation d'eau directe
Vantail / traverse

Profile processing
Installation of direct drainage
Leaf / transom

forsterunico

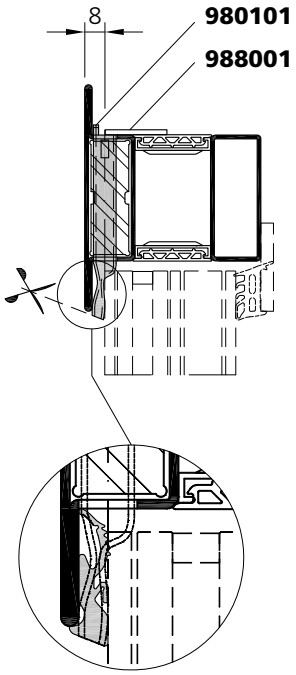

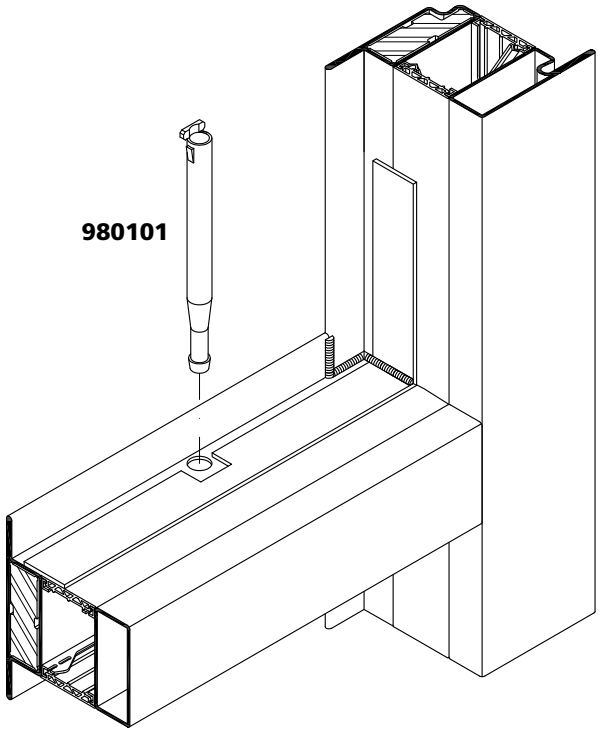

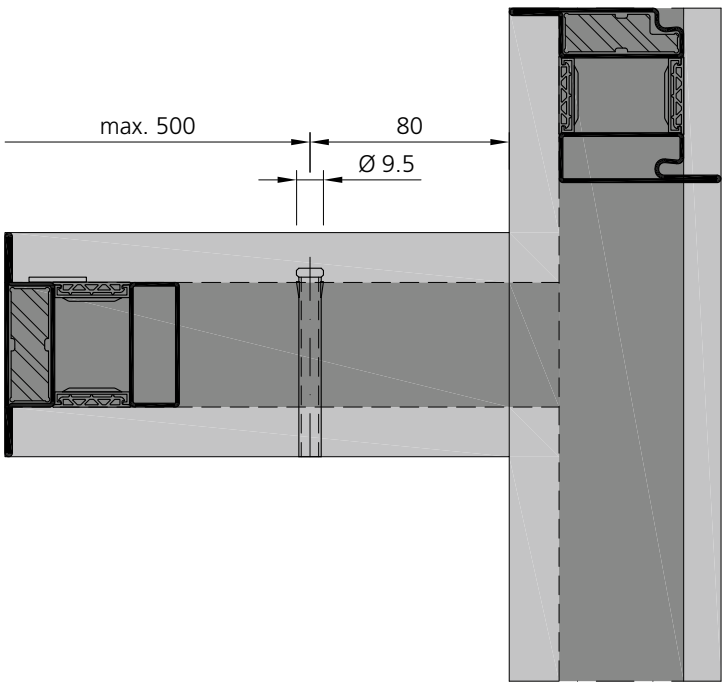

Profilbearbeitung
Einbau direkte Entwässerung
Flügel / Sockel

Mise en œuvre des profilés
Montage d'une évacuation d'eau directe
Vantail / socle

Profile processing
Installation of direct drainage
Leaf / threshold

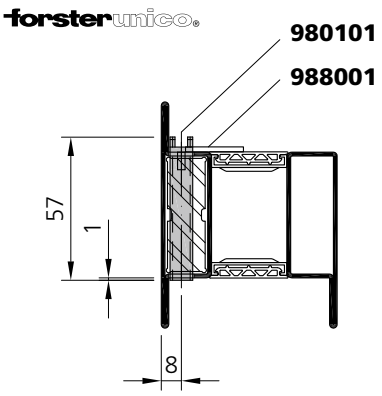

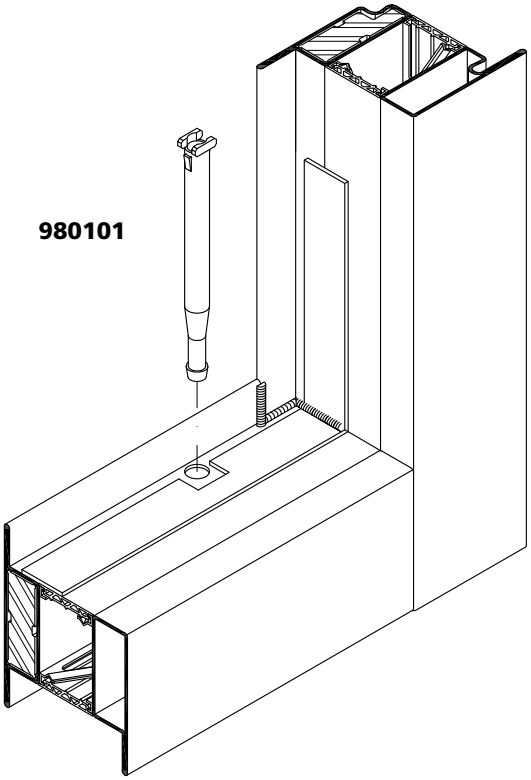

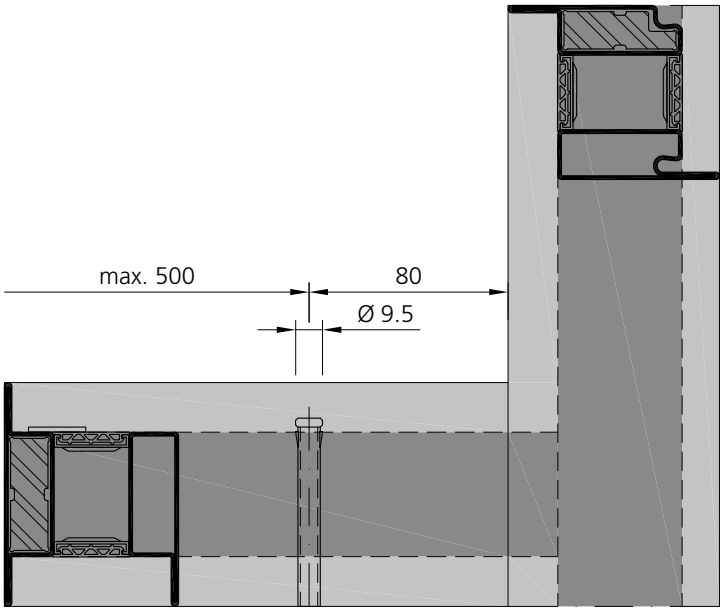

Profilbearbeitung Verstärkung 1-flügelig

Mise en œuvre des profilés Plats de renfort 1 vantail

Profile processing Reinforcement 1 leaf

Verschraubungen mittels Schraube M4
Abstände (Ecke) ≤ 70 / ≤150 mm

Fixation avec vis M4
Distances (coin) ≤ 70 / ≤150 mm

Mounted with M4 screw
Distances (corner) ≤ 70 / ≤ 150 mm

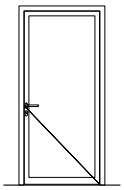

Rahmen
Cadre
Frame

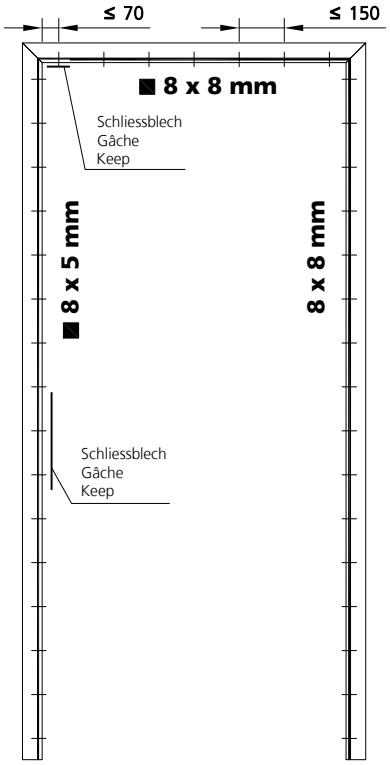

Flügel
Vantail
Leaf

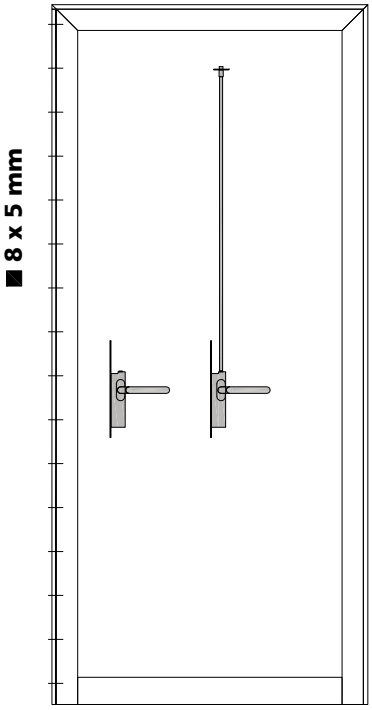

Schloss-Seite
Côté serrure
Lock side
(8 x 5 mm)

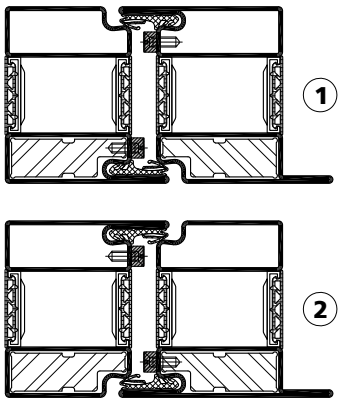

Oben
En haut
Top
(8 x 8 mm)

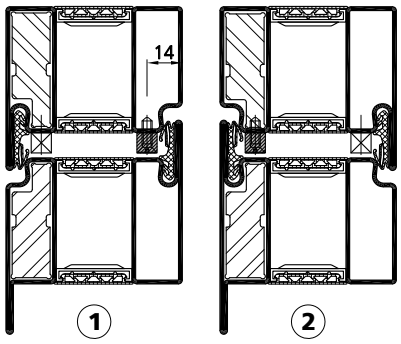

einwärts-öffnend
ouvrant à l'intérieur
opening inwards

auswärts-öffnend
ouvrant à l'extérieur
opening outwards

Band-Seite
Côté paumelle
Hinge side
(8 x 8 mm)

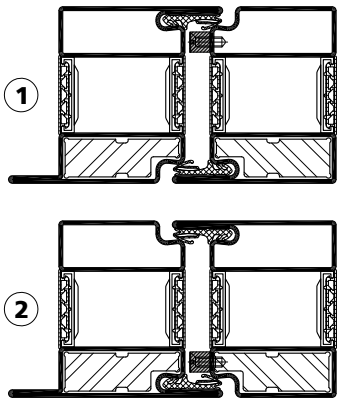

FB4 Stahl / Acier / Steel | Edelstahl / Acier inox / Stainless steel

Profilbearbeitung Verstärkung 2-flügelig

Mise en œuvre des profilés Plats de renfort 2 vantaux

Profile processing Reinforcement 2 leaved

Verschraubungen mittels Schraube M4
Abstände (Ecke) ≤ 70 / ≤150 mm

Fixation avec vis M4
Distances (coin) ≤ 70 / ≤150 mm

Mounted with M4 screw
Distances (corner) ≤ 70 / ≤ 150 mm

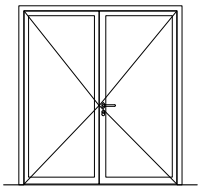

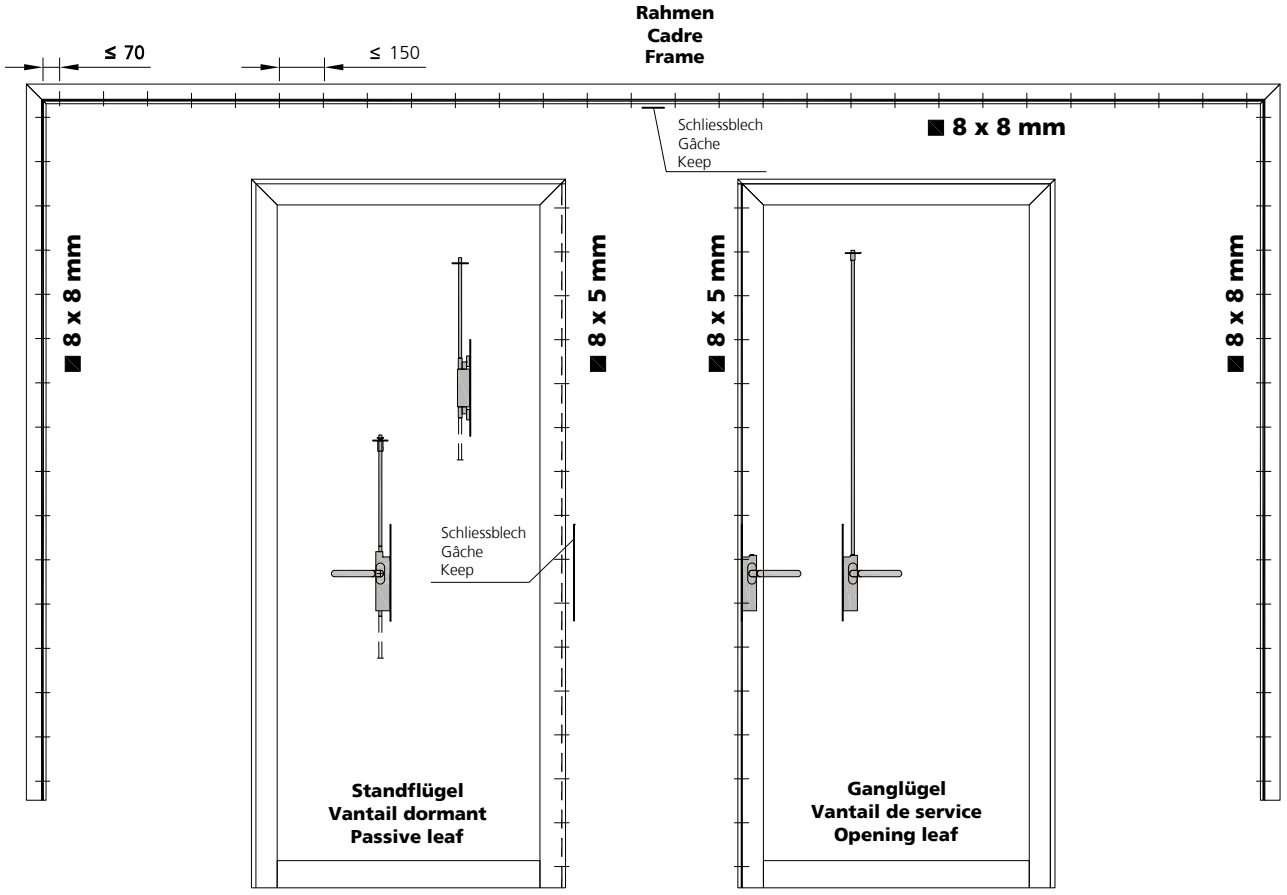

Schloss-Seite
Côté serrure
Lock side
(8 x 5 mm)

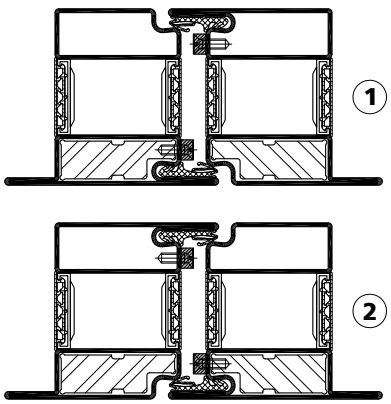

Oben
En haut
Top
(8 x 8 mm)

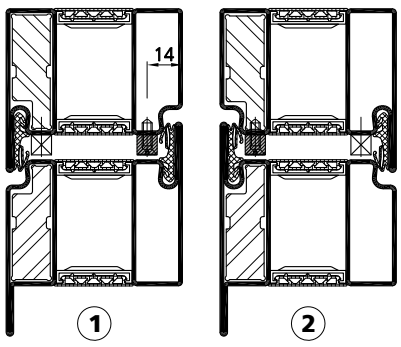

einwärts-öffnend
ouvrant à l'intérieur
opening inwards

auswärts-öffnend
ouvrant à l'extérieur
opening outwards

Band-Seite
Côté paumelle
Hinge side
(8 x 8 mm)

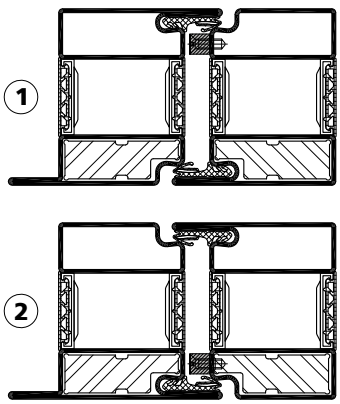

Profilbearbeitung
Montage Einschiebling

Mise en œuvre des profilés
Montage renforts à insérer

Profile processing
Mounting reinforcement inserts

Einschiebling / Ronfort à insérer / Reinforcement insert

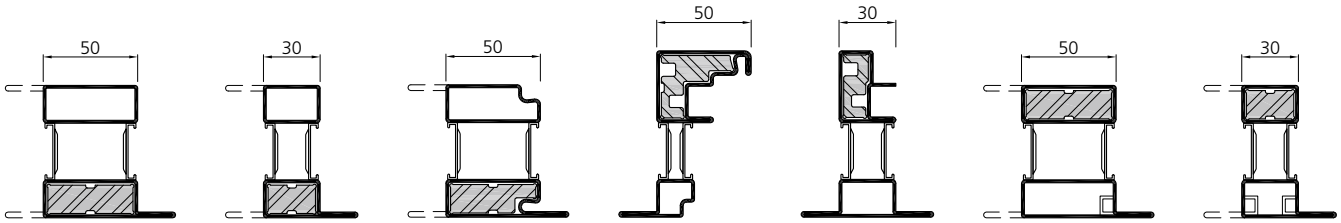

983300 983301 983302 983304 983303 983300 983301

Befestigung / Fixation / Fastening

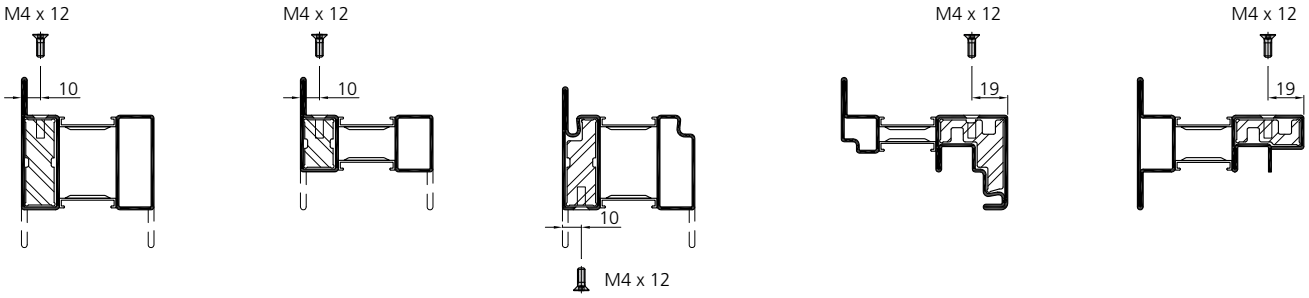

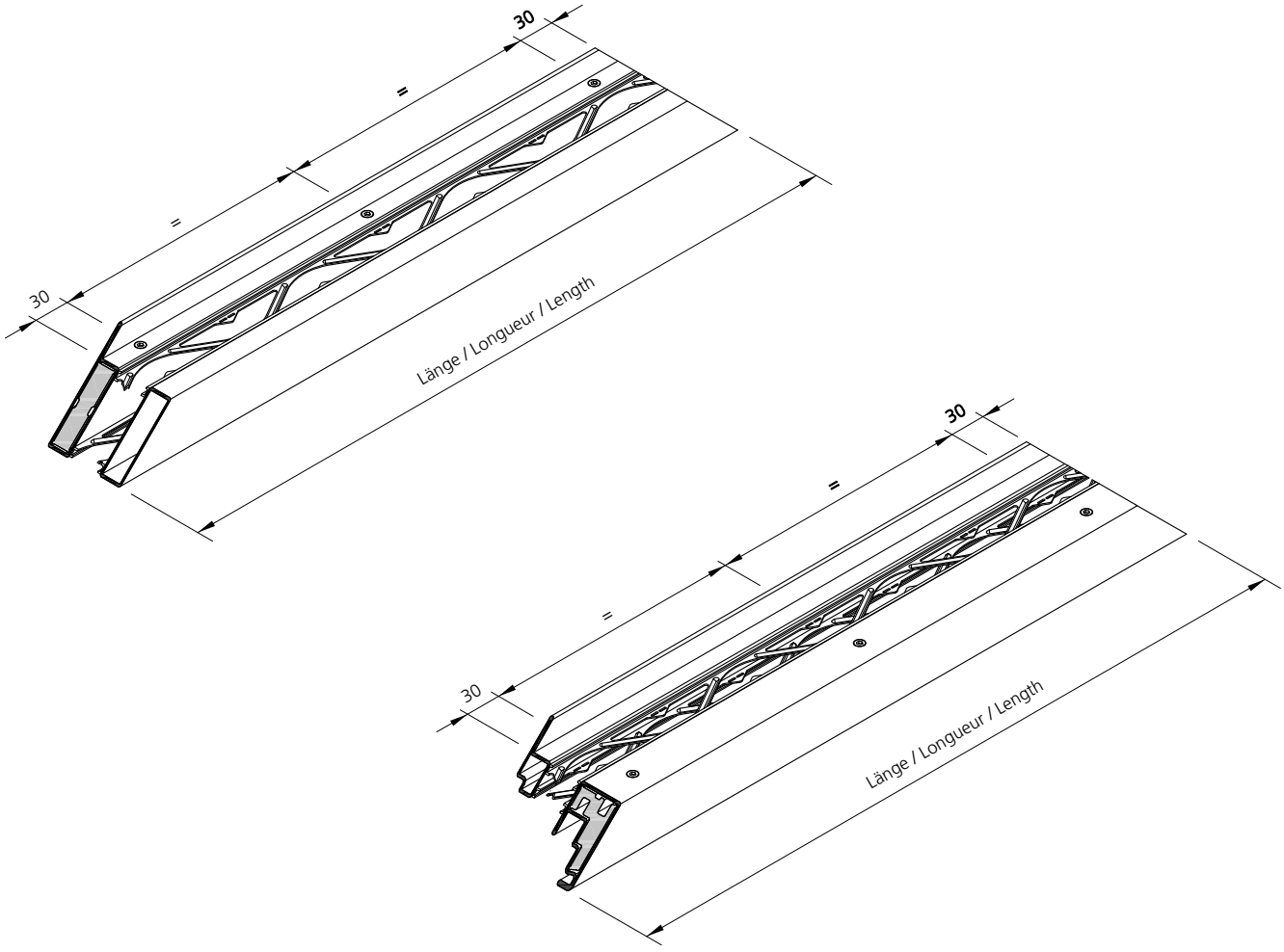

FB4 Stahl / Acier / Steel | Edelstahl / Acier inox / Stainless steel

Profilbearbeitung
Befestigung Glashalteleiste

Mise en œuvre des profilés
Fixation parclose

Profile processing
Fastening glazing bead

Profil: Bohrung Ø 4.2 mm,
M5 Gewinde schneiden
Profilé: perçage Ø 4.2 mm,
filetage M5
Profile drilling Ø 4.2 mm
thread cutting M5

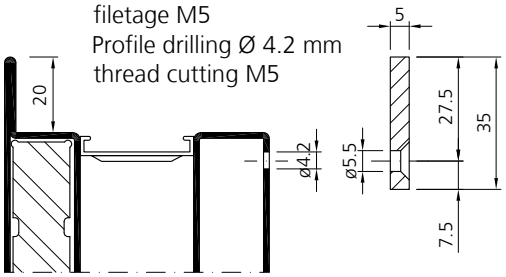

Glashalteleiste:
Bohrung Ø 5.5 mm, ansenken
Parclose:
perçage Ø 5.5 mm
Glazing beat:
drilling Ø 5.5 mm



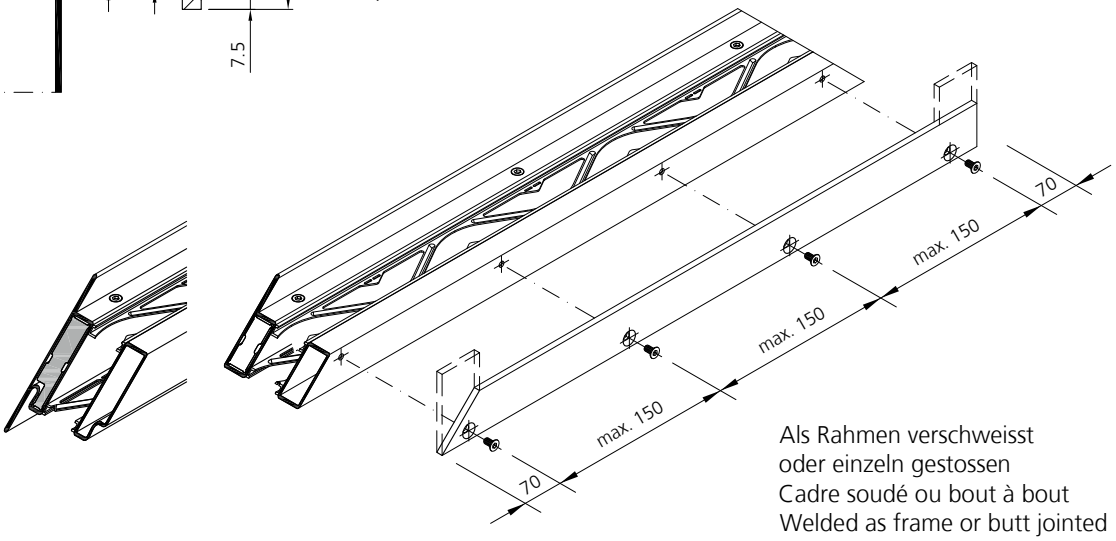

Als Rahmen verschweisst
oder einzeln gestossen
Cadre soudé ou bout à bout
Welded as frame or butt jointed

ALLSTOP ISO BR4-NS-22

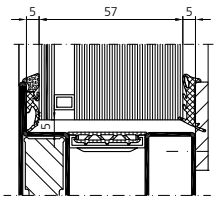

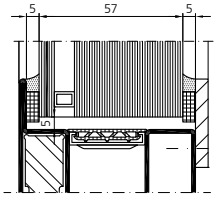

Vetrogard PRO
Climaplus BR4-NS/P7B

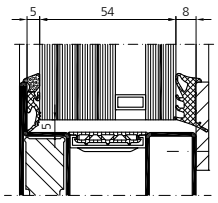

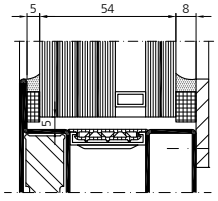

Stahl	Edelstahl
Acier	Acier inox
Steel	Stainless steel

Profilbearbeitung
Befestigung Glashalteleiste

Mise en œuvre des profilés
Fixation parclose

Profile processing
Fastening glazing bead

Glashalteleiste:
Bohrung Ø 5.5 mm, ansenken
Parclose:
perçage Ø 5.5 mm
Glazing bead:
drilling Ø 5.5 mm

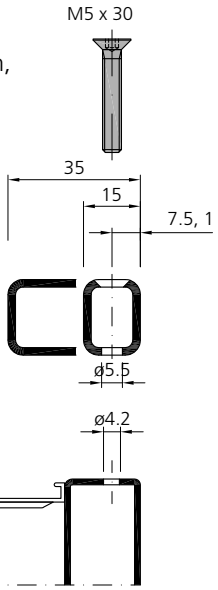

Profil: Bohrung Ø 4.2 mm,
M5 Gewinde schneiden
Profilé: perçage Ø 4.2 mm,
filetage M5
Profile drilling Ø 4.2 mm
thread cutting M5

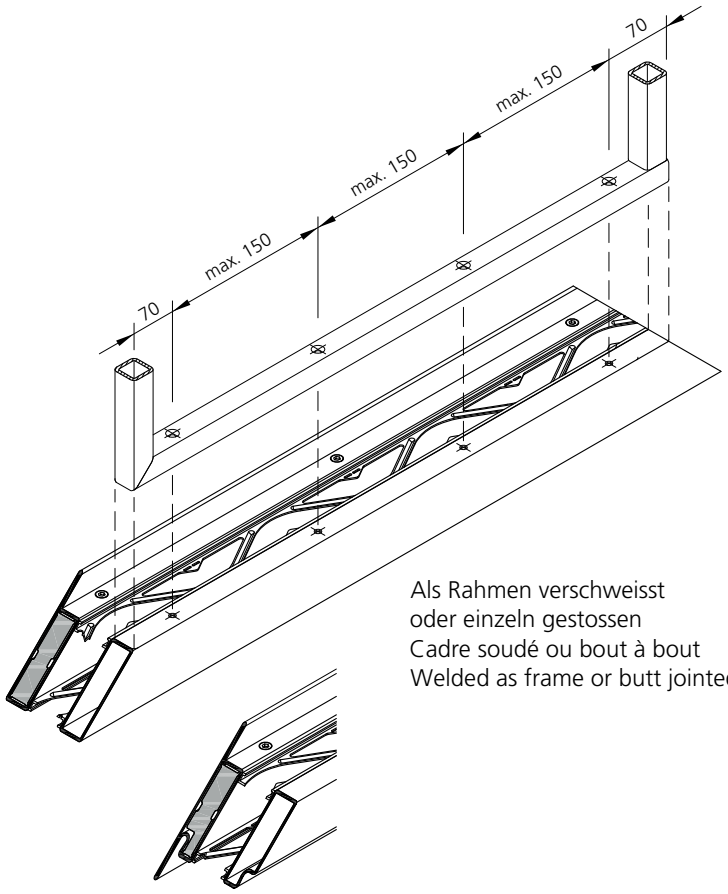

Als Rahmen verschweisst
oder einzeln gestossen
Cadre soudé ou bout à bout
Welded as frame or butt jointed

Polygard PRO
Climaplus BR4-NS/P8B

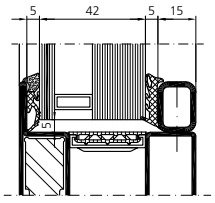

NOVOLAY
secure BR4-NS/15.3.0

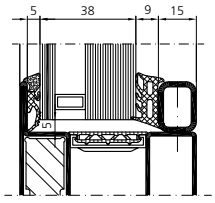

Polygard PRO
Climaplus BR4-NS/P8B

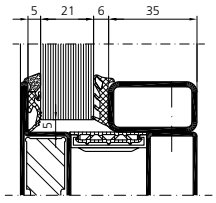

NOVOLAY
secure BR4-NS/15.3.0

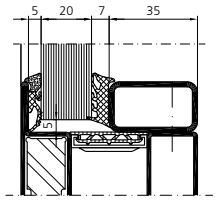

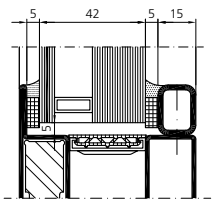

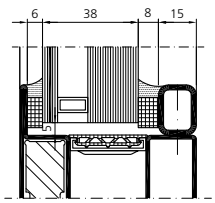

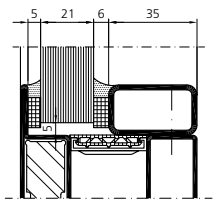

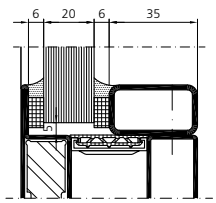

Embassy of Belguim, GR-Athens

Schlosseinbau Mise en œuvre des serrures Installation of the lockings

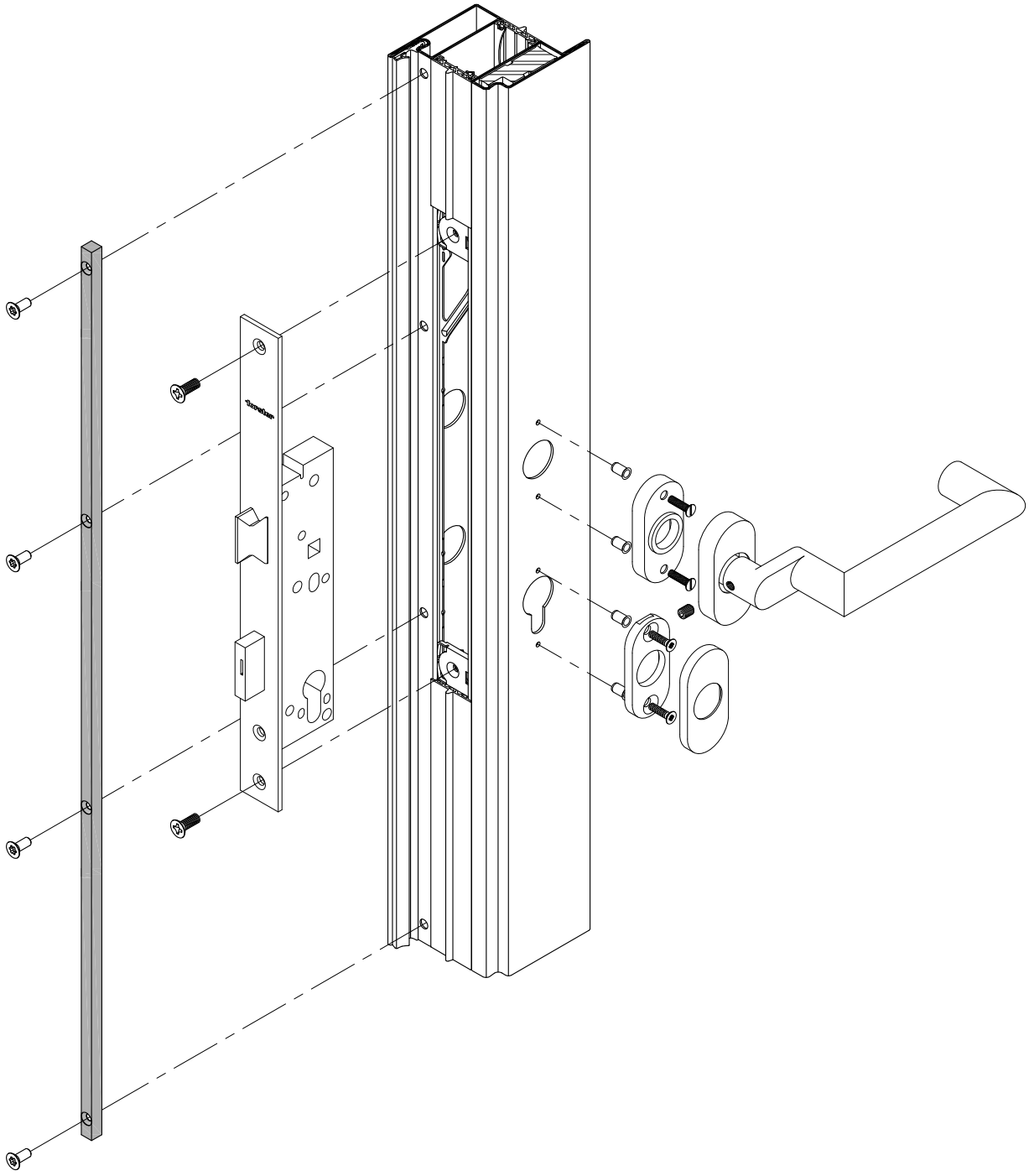

Einbau Schliessblech

Montage gâche

Installation keep

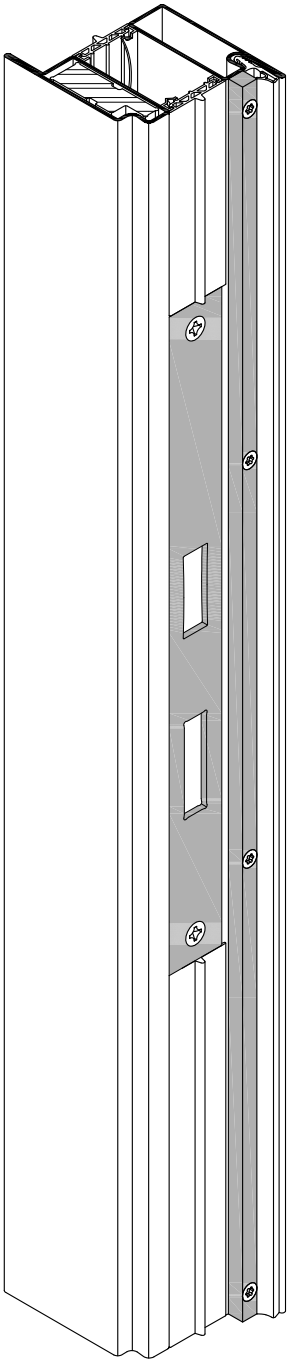

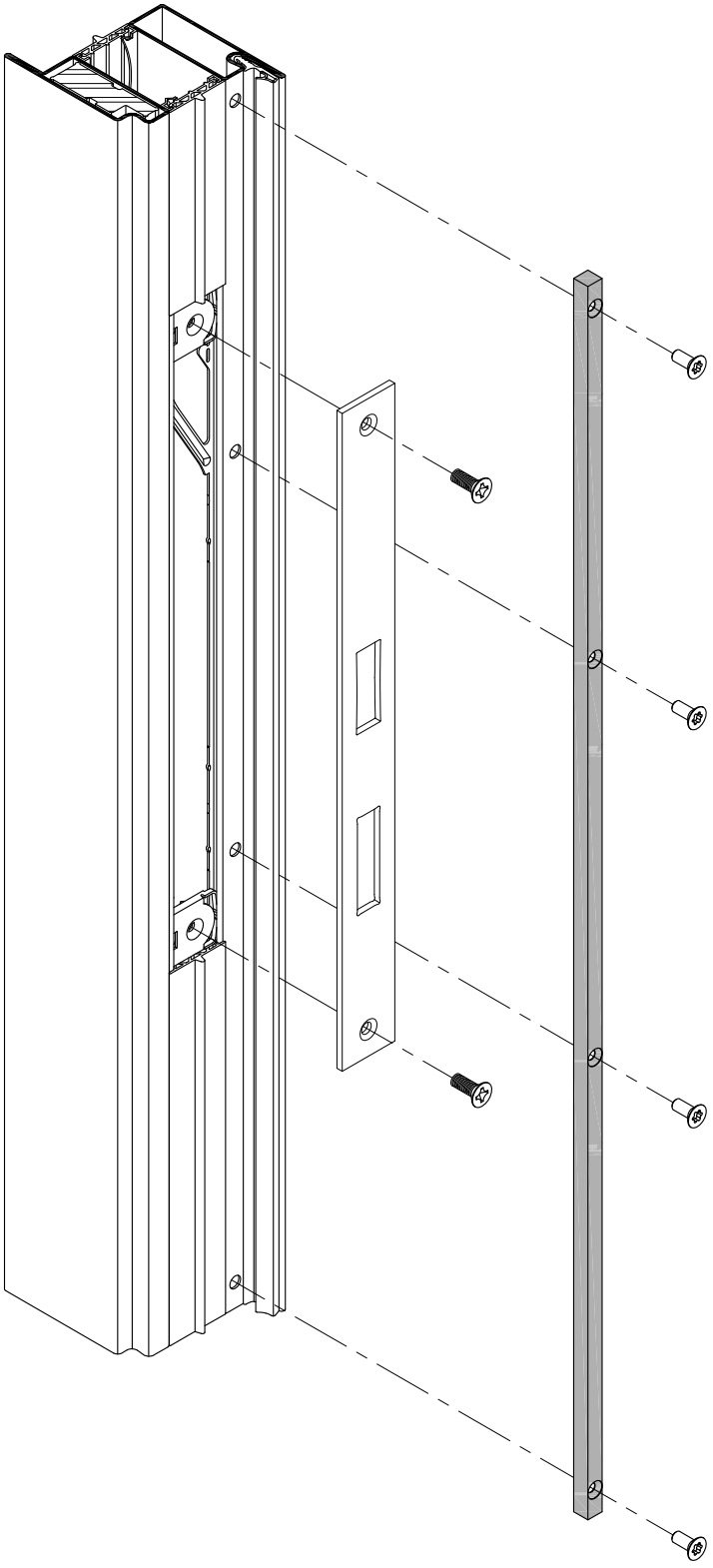

Einbau Schliessblech für E-Öffner Hauptschloss

Montage gâche pour ouverture électrique Serrure principale

Installation keep for electro door opener Main lock

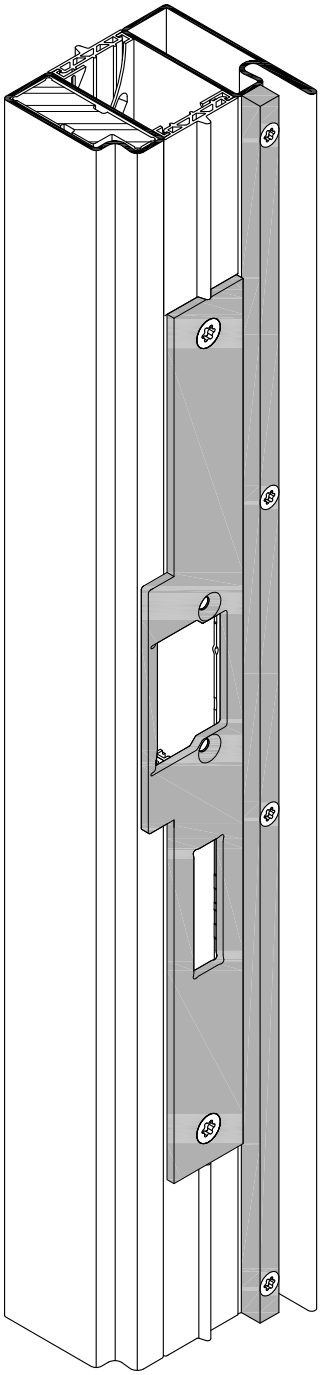

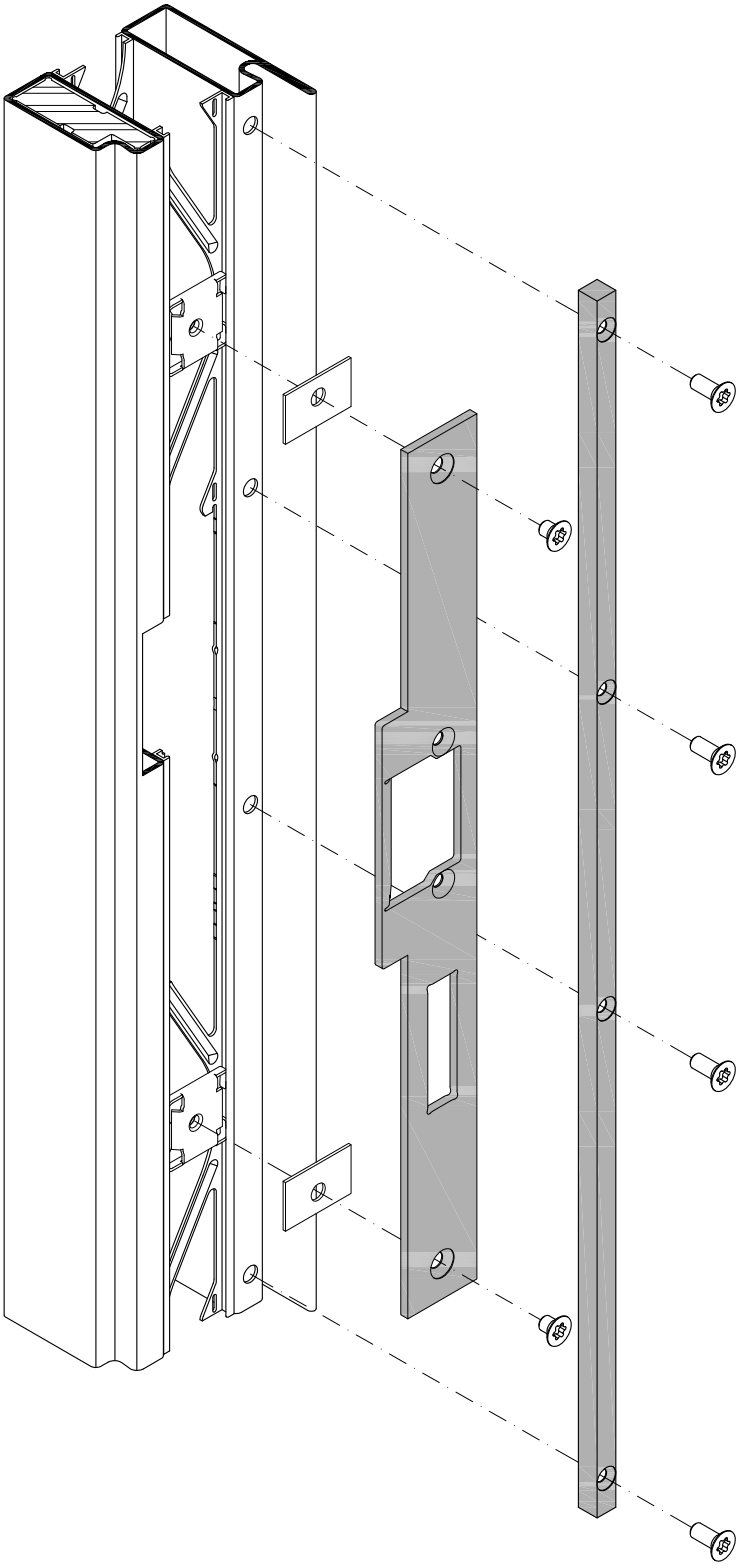

Beschläge
Gangflügelverriegelung
Zusatzverriegelung nach oben

Ferrements
Verrouillage du vantail de service
Verrouillage supplémentaire vers le haut

Fittings
Active leaf locks
Additional top shootbolt



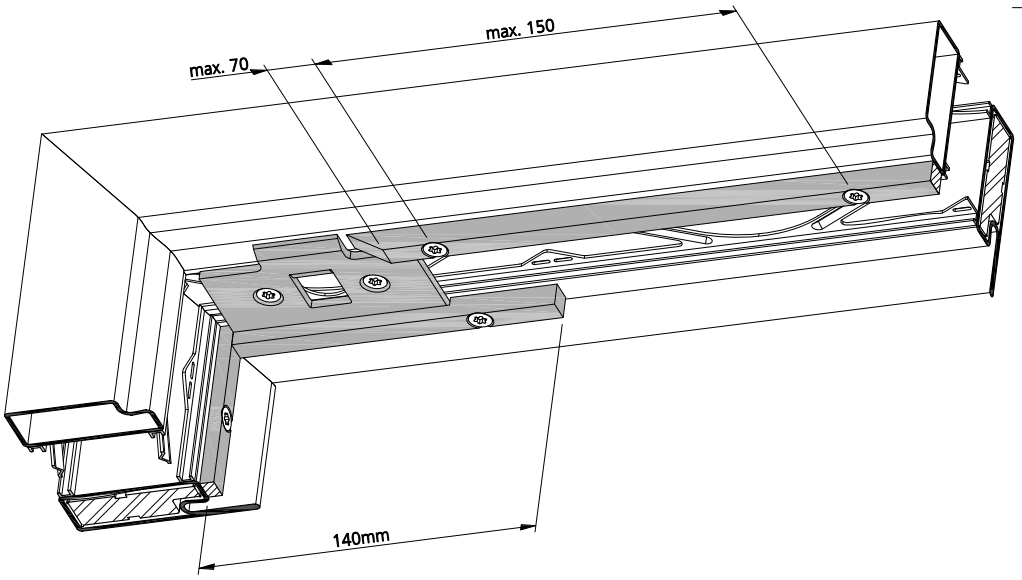

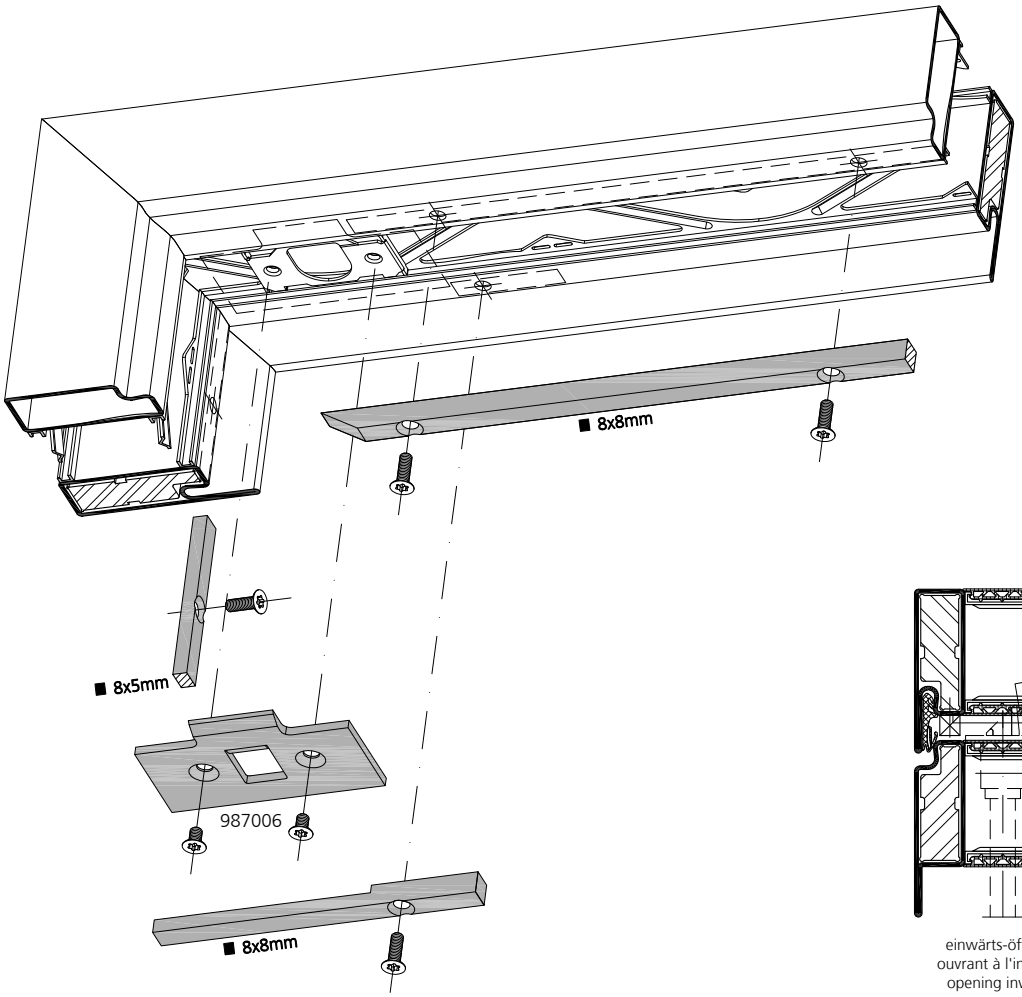

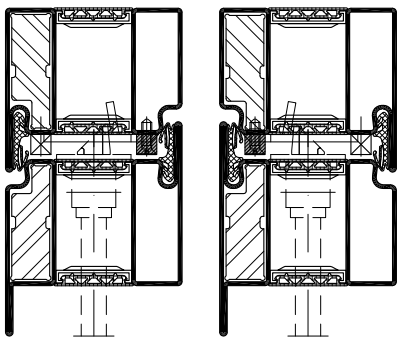

einwärts-öffnend
ouvrant à l'intérieur
opening inwards

auswärts-öffnend
ouvrant à l'extérieur
opening outwards

Beschläge
Gangflügelverriegelung
Zusatzverriegelung nach oben mit E-Öffner

Ferrements
Verrouillage du vantail de service
Verrouillage supplémentaire vers le haut avec ouverture électrique

Fittings
Active leaf locks
Additional top shootbolt with electro door opener

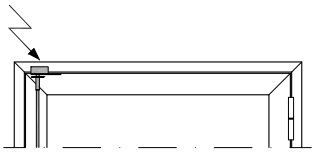

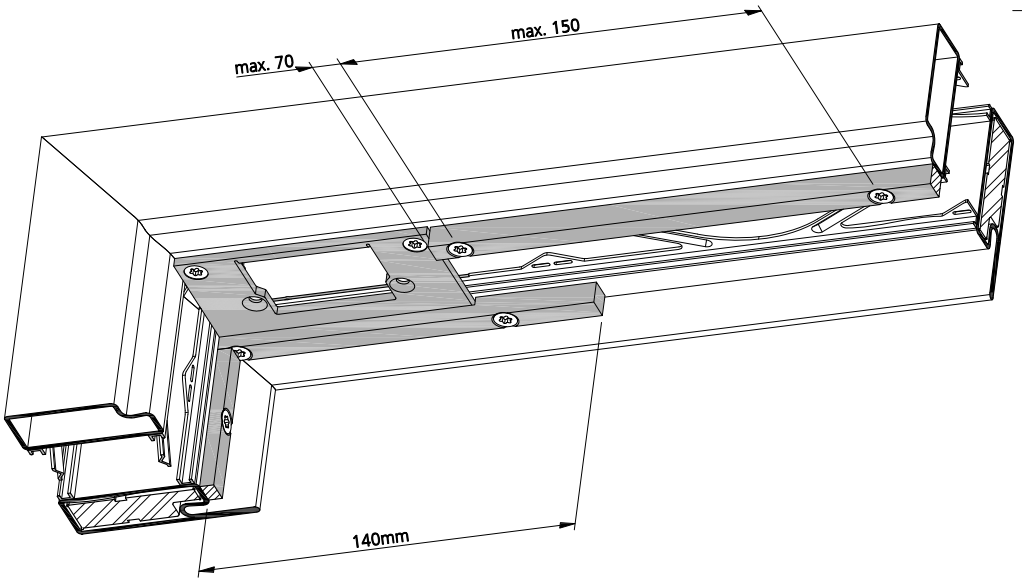

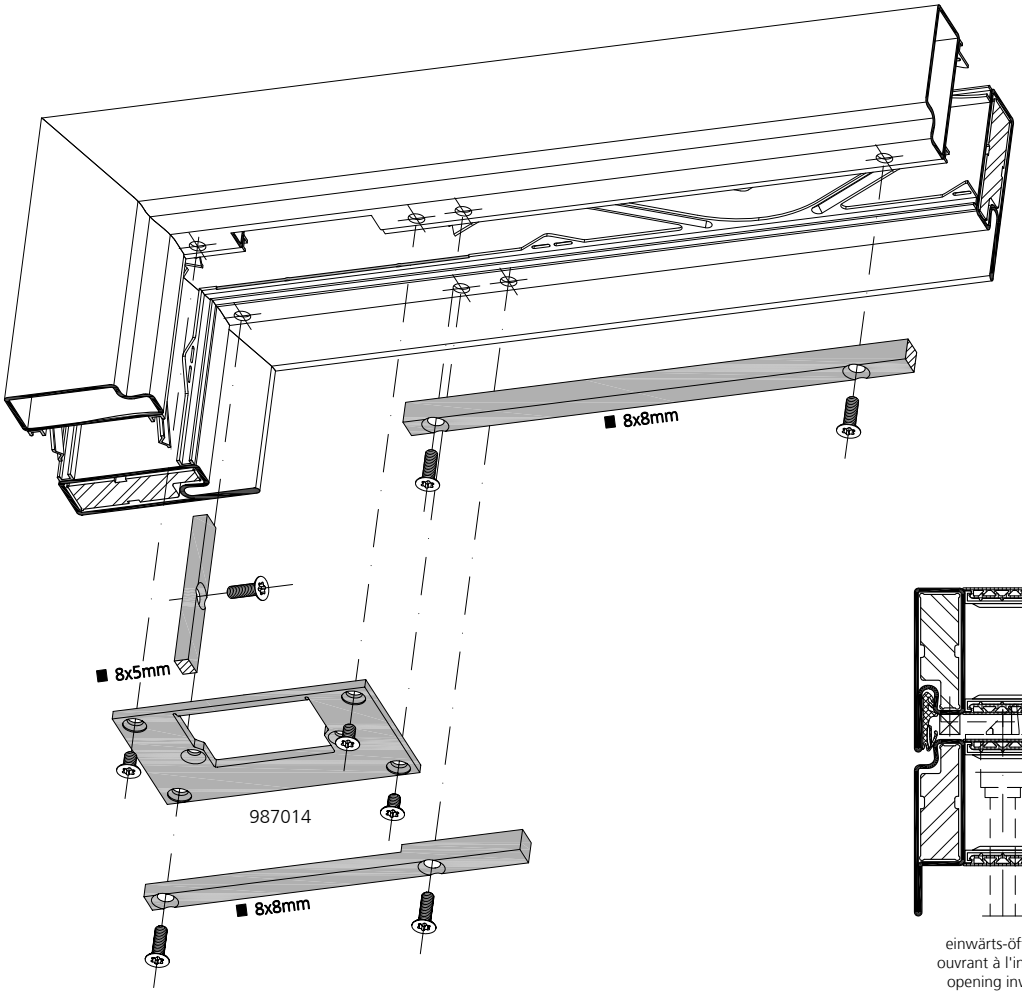

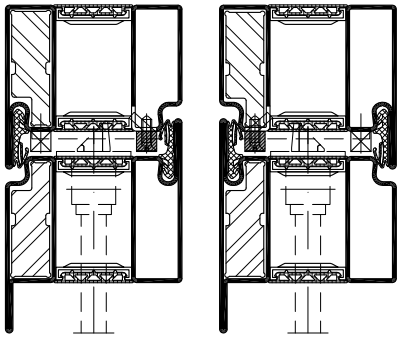

einwärts-öffnend
ouvrant à l'intérieur
opening inwards

auswärts-öffnend
ouvrant à l'extérieur
opening outwards

Beschläge
Gang- und Standflügelverriegelung
Zusatzverriegelung nach oben

Ferrements
Verrouillage du vantail de service ou semi-fixe
Verrouillage supplémentaire vers le haut

Fittings
Active and passive leaf locks
Additional top shootbolt

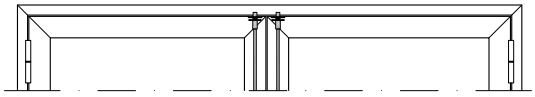

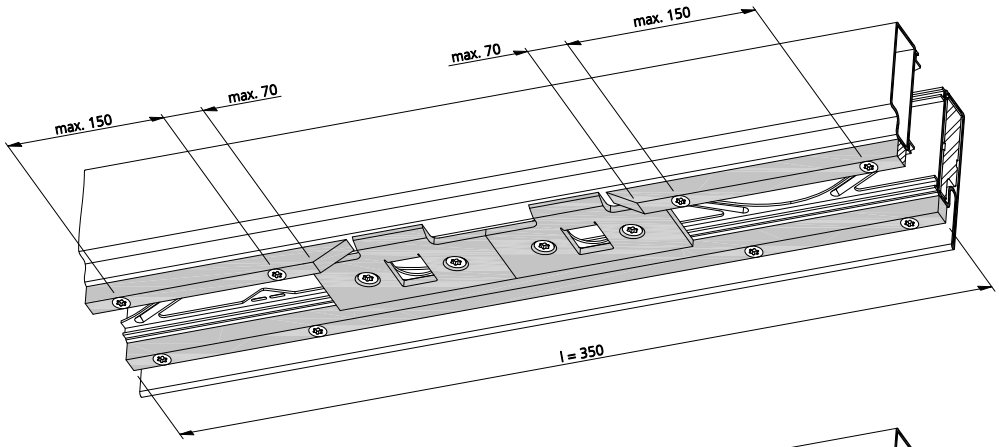

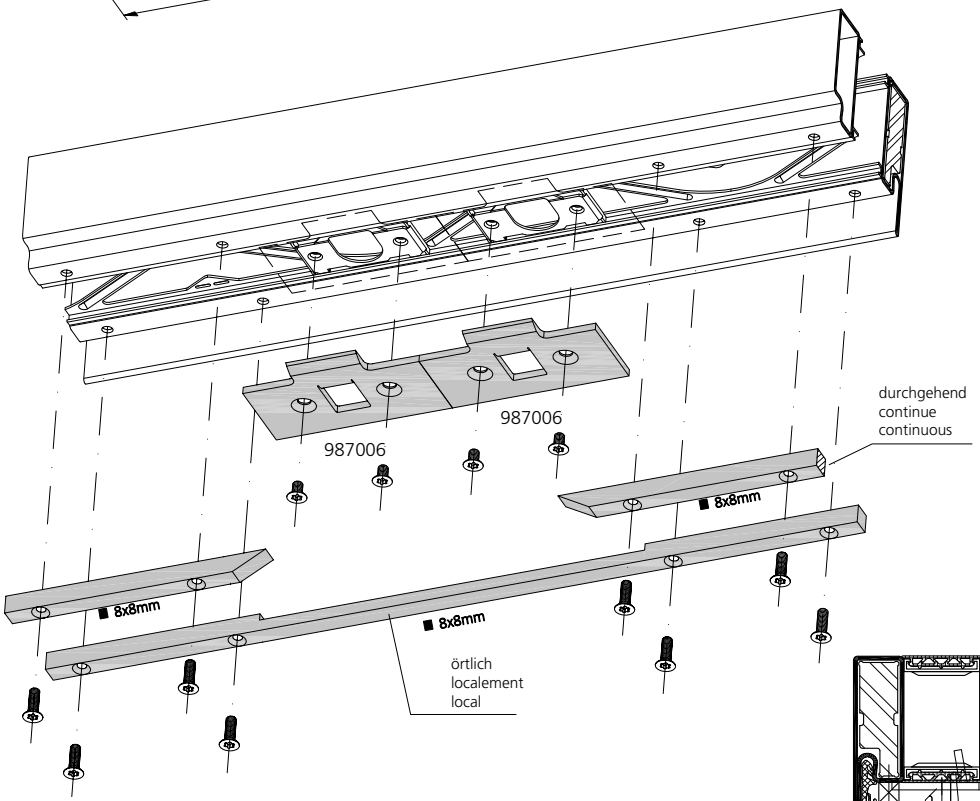

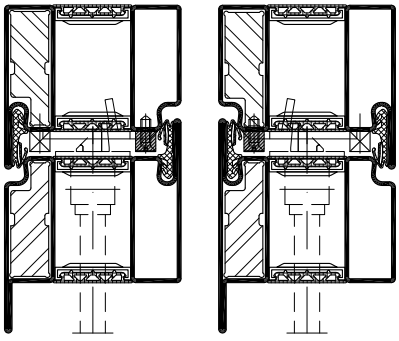

einwärts-öffnend
ouvrant à l'intérieur
opening inwards

auswärts-öffnend
ouvrant à l'extérieur
opening outwards

Beschläge
Gang- und Standflügelverriegelung
Zusatzverriegelung nach oben mit E-Öffner

Ferrements
Verrouillage du vantail de service ou semi-fixe
Verrouillage supplémentaire vers le haut avec ouverture électrique

Fittings
Active and passive leaf locks
Additional top shootbolt with electro door opener

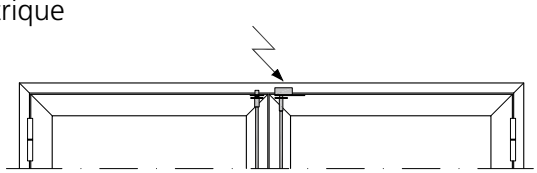

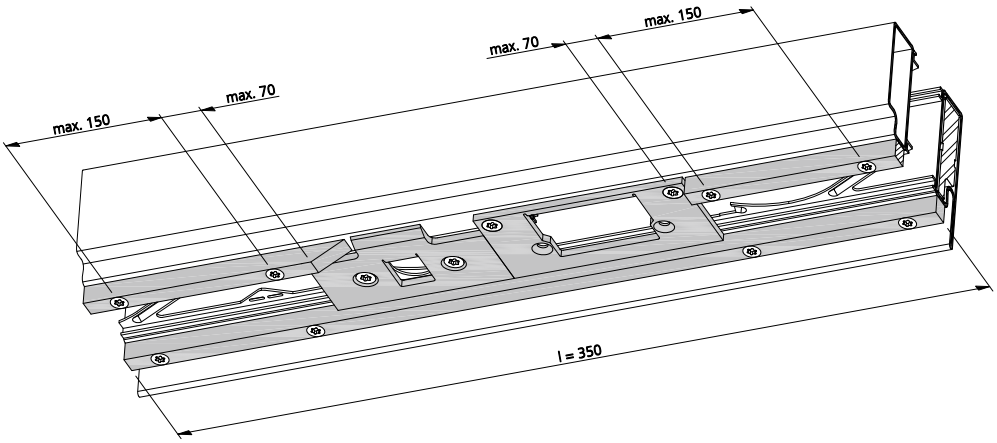

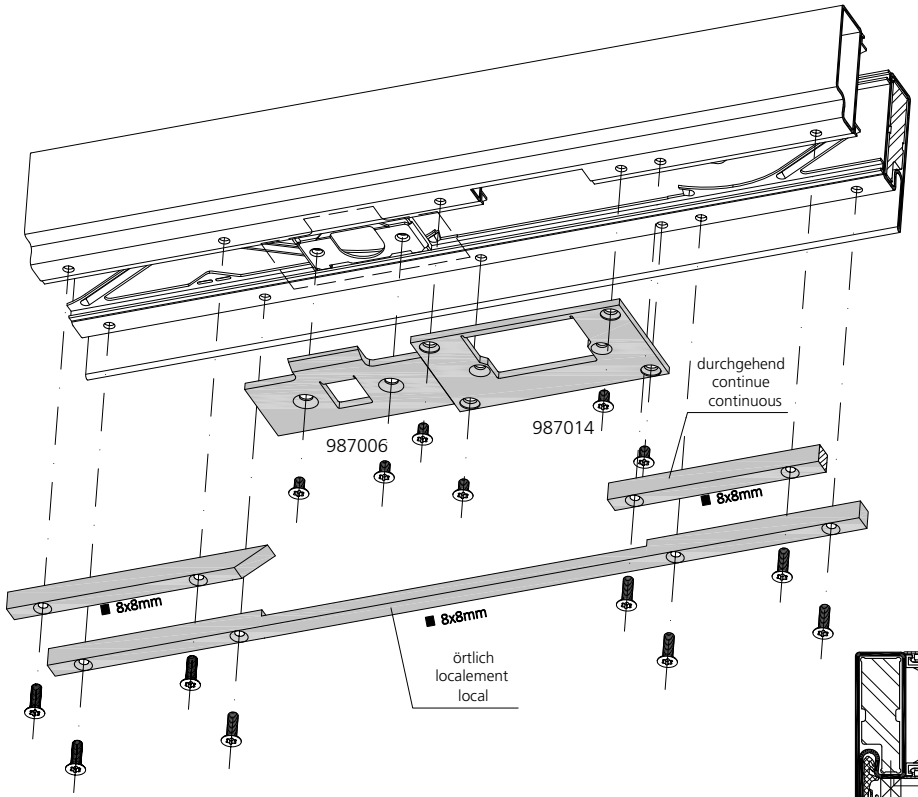

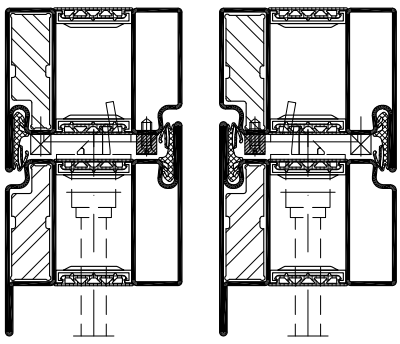

einwärts-öffnend
ouvrant à l'intérieur
opening inwards

auswärts-öffnend
ouvrant à l'extérieur
opening outwards

Beschläge
Gangflügelverriegelung
Zusatzverriegelung nach oben mit E-Öffner

Ferrements
Verrouillage du vantail de service
Verrouillage supplémentaire vers le haut avec ouverture électrique

Fittings
Active leaf locks
Additional top shootbolt with electro door opener

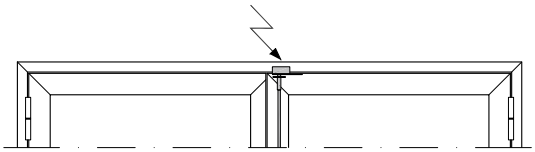

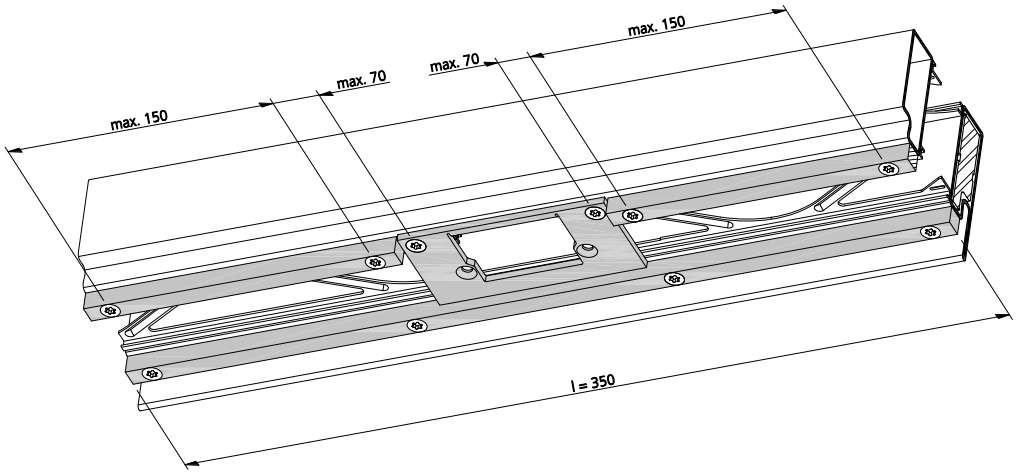

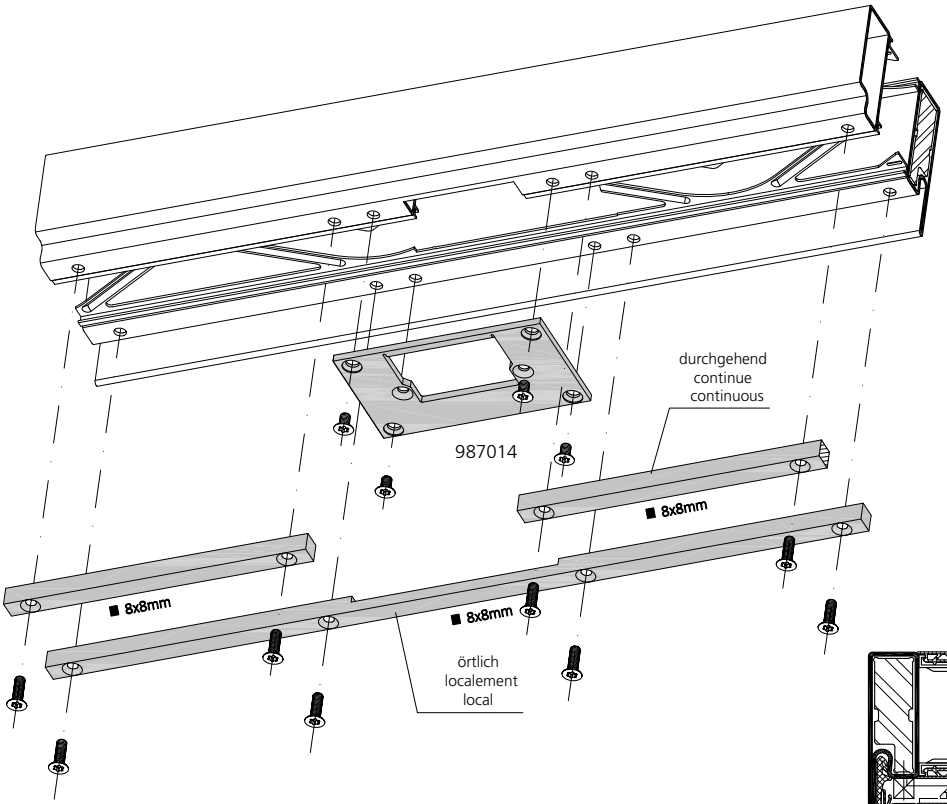

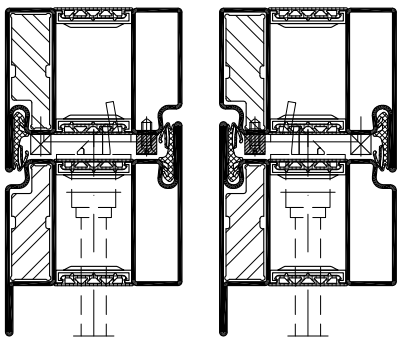

einwärts-öffnend
ouvrant à l'intérieur
opening inwards

auswärts-öffnend
ouvrant à l'extérieur
opening outwards

Beschläge
Gang- und Standflügelverriegelung
Zusatzverriegelung nach oben mit E-Öffner

Ferrements
Verrouillage du vantail de service ou semi-fixe
Verrouillage supplémentaire vers le haut avec ouverture électrique

Fittings
Active and passive leaf locks
Additional top shootbolt with electro door opener

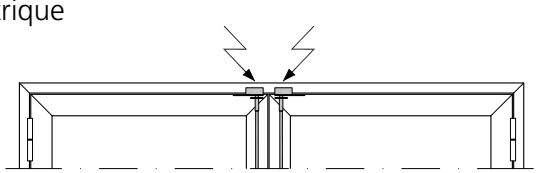

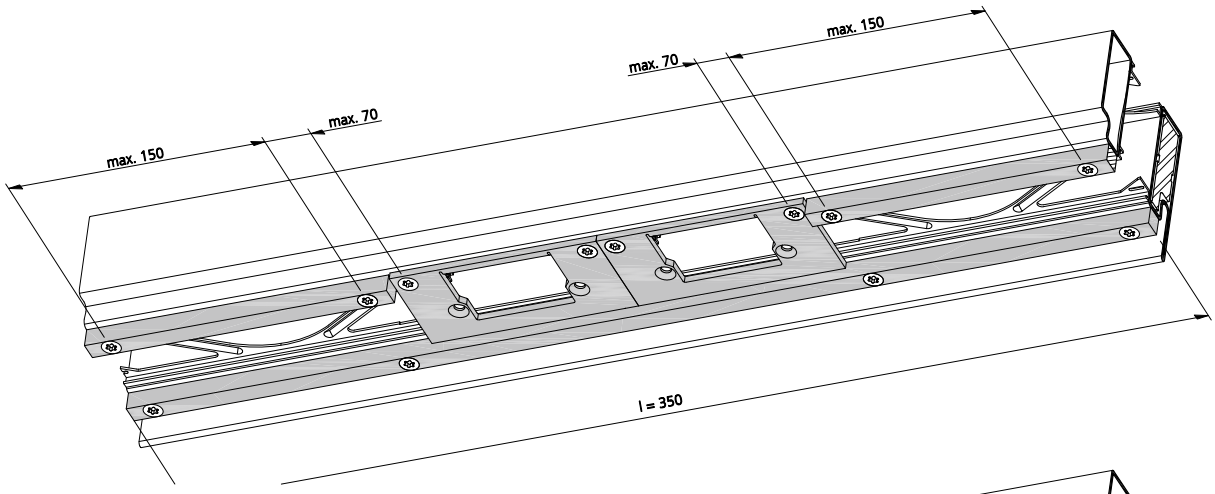

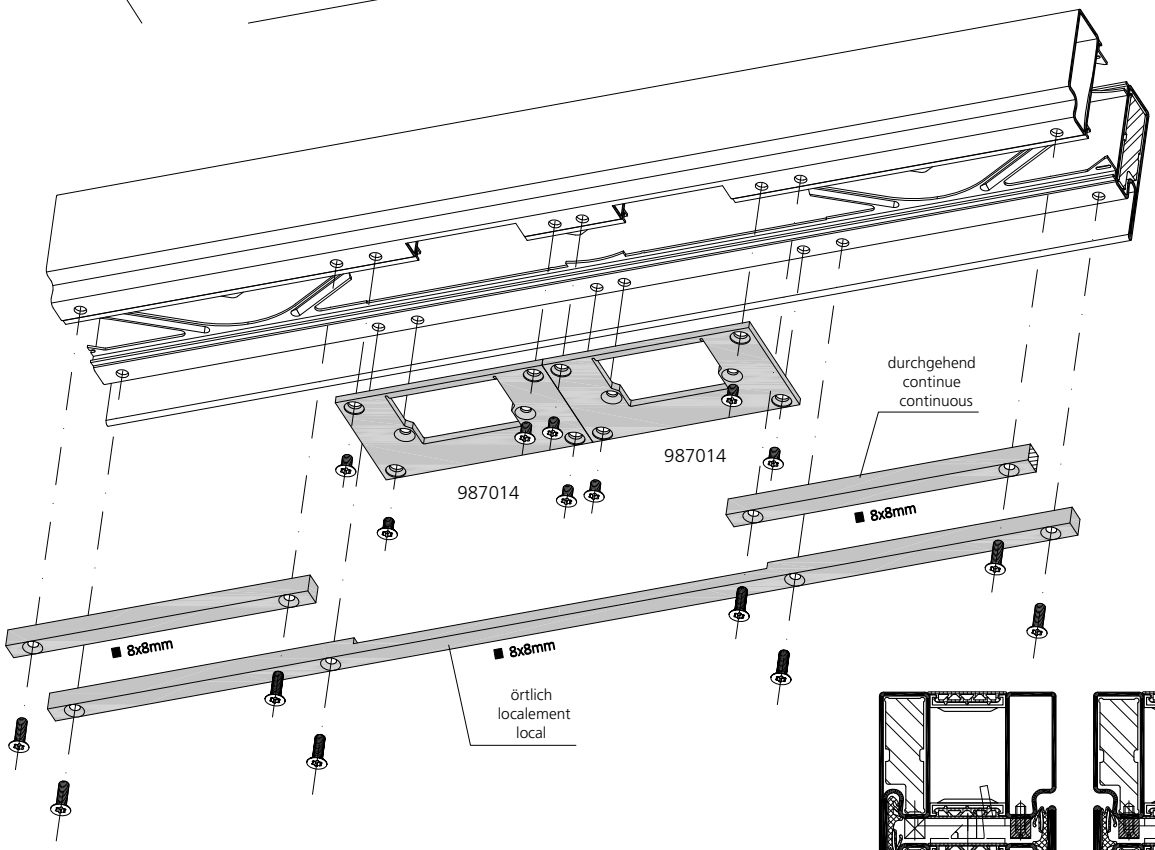

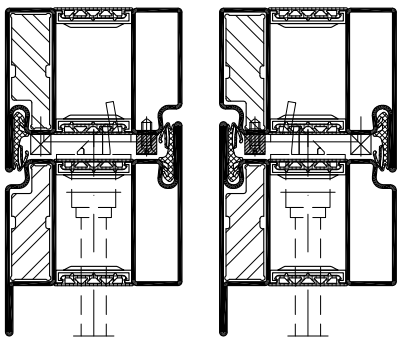

einwärts-öffnend
ouvrant à l'intérieur
opening inwards

auswärts-öffnend
ouvrant à l'extérieur
opening outwards

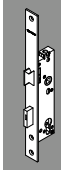

12

Brandschutztüren E30 / EW30

Systemübersicht		12.1.1 - 12.1.4
Beschläge		12.2.1 - 12.2.44
Zubehör		12.3.1 - 12.3.14
Anwendungszeichnungen		12.4.1 - 12.4.20
	Systemschnitte	12.4.1 - 12.4.7
	Systempläne	12.4.8 - 12.4.13
	Wandanschlüsse	12.4.14- 12.4.20
Verarbeitung		12.5.1 - 12.5.96
	Profile	12.5.1 - 12.5.5
	Beschläge	12.5.6 - 12.5.60
	Zubehör	12.5.61- 12.5.96
Verglasungsvarianten		12.6.1 - 12.6.12
Prüfberichte		12.7.1 - 12.7.5

Portes pare-flammes E30 / EW30

Tableau du système		12.1.1 - 12.1.4
Quincaillerie		12.2.1 - 12.2.44
Accessoires		12.3.1 - 12.3.14
Coupes et plans		12.4.1 - 12.4.20
	Coupes du système	12.4.1 - 12.4.7
	Plans du système	12.4.8 - 12.4.13
	Raccords muraux	12.4.14- 12.4.20
Mise en œuvre		12.5.1 - 12.5.96
	Profilés	12.5.1 - 12.5.5
	Quincaillerie	12.5.6 - 12.5.60
	Accessoires	12.5.61- 12.5.96
Vitrage		12.6.1 - 12.6.12
Procès-Verbaux d'essais		12.7.1 - 12.7.5

Fire rated doors E30 / EW30

Synopsis of system		12.1.1 - 12.1.4
Fittings		12.2.1 - 12.2.44
Accessories		12.3.1 - 12.3.14
Sections and plans		12.4.1 - 12.4.20
	System sections	12.4.1 - 12.4.7
	System plans	12.4.8 - 12.4.13
	Wall abutments	12.4.14- 12.4.20
Processing		12.5.1 - 12.5.96
	Profiles	12.5.1 - 12.5.5
	Fittings	12.5.6 - 12.5.60
	Accessories	12.5.61- 12.5.96
Glazing		12.6.1 - 12.6.12
Test reports		12.7.1 - 12.7.5

Symbole | Symboles | Symbols

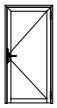

1-flügelige Tür ohne Antipanik-Funktion
Porte à 1 vantail sans fonction anti-panique
Single-leaved door without anti-panic-function

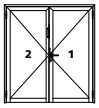

2-flügelige Tür ohne Antipanik-Funktion
Porte à 2 vantaux sans fonction anti-panique
Double-leaved door without anti-panic-function

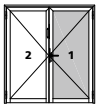

2-flügelige Tür, Verwendung Forster Artikel auf Gangflügel
Porte à 2 vantaux, utilisation des articles Forster sur le vantail de service
Double-leaved door, use Forster articles for opening leaf

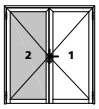

2-flügelige Tür, Verwendung Forster Artikel auf Standflügel
Porte à 2 vantaux, utilisation des articles Forster sur le vantail semi-fixe
Double-leaved door, use Forster articles for fixed leaf



1-flügelige Tür mit Antipanik-Funktion
Porte à 1 vantail avec fonction anti-panique
Single-leaved door with anti-panic-function



2-flügelige Tür mit Antipanik-Funktion auf Gangflügel
Porte à 2 vantaux avec fonction anti-panique sur le vantail de service
Double-leaved door with anti-panic-function only on active leaf

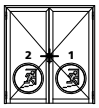

2-flügelige Tür mit Antipanik-Funktion auf Stand- und Gangflügel
Porte à 2 vantaux avec fonction anti-panique sur le vantail de service et le vantail semi-fixe
Double-leaved door with anti-panic-function on active and passive leaf



Türen ohne Antipanik-Anforderung
Portes sans exigence anti-panique
Doors without anti-panic requirement



Türen mit Antipanik-Anforderung
Portes avec exigence anti-panique
Doors with anti-panic requirement



Artikel gemäss Norm EN 179
Référence selon norme EN 179
Article according to EN 179



Artikel gemäss Norm EN 1125
Référence selon norme EN 1125
Article according to EN 1125



Einbruchhemmende Türen / Fenster
Portes / fenêtres anti-effraction
Burglary resistant doors / windows



Durchschusshemmende Türen / Fenster
Portes / fenêtres pare-balles
Bullet proof doors / windows

Technische Merkmale

Werkstoffe
- Stahl blank
- Stahl bandverzinkt
- Edelstahl

Ansichtsbreiten
- Rahmenprofil 50, 70 und 90 [mm]
- Türprofile 45, 65 + 85 [mm]
- Gleiche Ansichtsbreite wie Forster Brand- und Rauchschutzsysteme

Beschläge
- Verdeckt liegende Forster Systembeschläge für Türen erhältlich

Oberflächenbehandlung
- Freie Wahl des Beschichtungssystems

Wärmedämmung
- U_D bis 1.5 [W/(m²·K)]

Widerstandsfähigkeit bei Windlast (EN 12210)
- Tür C2

Schlagregendichtheit (EN 12208)
- Tür E900 A

Luftdurchlässigkeit (EN 12207)
- Tür Klasse 2

Widerstandsklasse (EN 13501-2)
- E30 / EW30
- E60 / EW60 (nur Frankreich)

Caractéristiques techniques

Matières premières
- acier brut
- acier en feuillard galvanisé
- acier inox

Largeurs des faces vues
- Profilés de cadre 50, 70 et 90 [mm]
- Profilés de porte 45, 65 + 85 [mm]
- Compatibilité avec les dimensions des systèmes coupe-feu et pare-flamme Forster

Quincaillerie
- Quincaillerie encastrée Forster disponible pour portes

Traitement de surface
- Libre choix du traitement de surface

Isolation thermique
- U_D jusqu'à 1.5 [W/(m²·K)]

Résistance structurelle au vent (EN 12210)
- Porte C2

Etanchéité à l'eau (EN 12208)
- Porte E900 A

Perméabilité à l'air (EN 12207)
- Porte classe 2

Classification (EN 13501-2)
- E30 / EW30
- E60 / EW60 (seulement France)

Technical characteristics

Materials
- Steel, bright
- Steel, continuously galvanized
- Stainless steel

Facing widths
- Frame profile 50, 70 and 90 [mm]
- Door profile 45, 65 + 85 [mm]
- Compatible with Forster fire and smoke protection systems

Fittings
- Concealed Forster system fittings available for doors

Surface treatments
- Free choice of coating system

Thermal insulation
- U_D up to 1.5 [W/(m²·K)]

Resistance to wind load (EN 12210)
- Door C2

Water tightness (EN 12208)
- Door E900 A

Air permeability (EN 12207)
- Door class 2

Resistance class (EN 13501-2)
- E30 / EW30
- E60 / EW60 (France only)

Wichtig !

Einzelne Anwendungsbeispiele und Verarbeitungshinweise entsprechen nicht den in Ihrem Land gültigen Brandschutznormen.

Massgebend sind ausschliesslich die für Ihr Land gültigen Zulassungen.

Important !

Les exemples de mise en œuvre présentés ci-après ne sont pas tous conformes à la réglementation en vigueur dans votre pays.

En conséquence, nous vous demanderons de vous reporter aux procès-verbaux de classement en cours de validité dans votre pays.

Important !

Some of the construction details and processing guidelines do not correspond to the fire protecting standards in your country.

Only the certificates valid in your country are relevant.

Systemübersicht Türen

Tableau du système Portes

Synopsis of system Doors

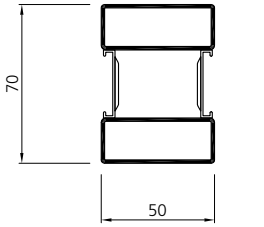

531.750
531.750 Z
531.750 CrNi

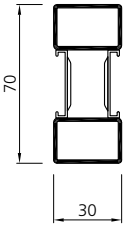

531.730
531.730 Z
531.730 CrNi

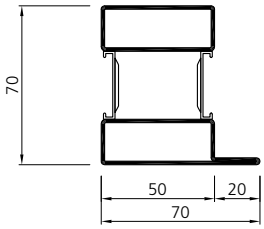

531.751
531.751 Z
531.751 CrNi

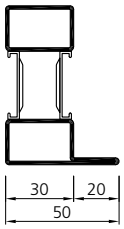

531.731
531.731 Z
531.731 CrNi

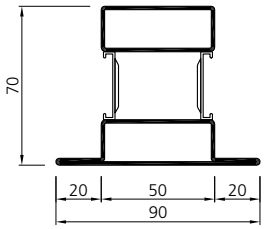

531.752
531.752 Z
531.752 CrNi

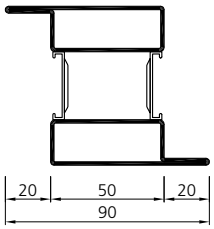

531.753
531.753 Z
531.753 CrNi

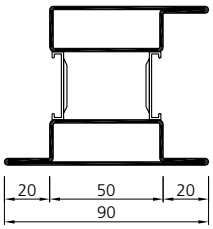

531.755
531.755 Z
531.755 CrNi

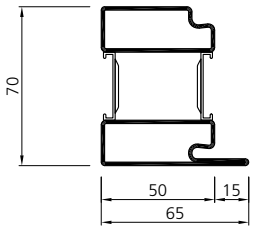

533.751
533.751 Z
533.751 CrNi

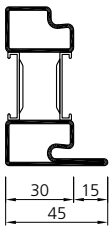

533.731
533.731 Z
533.731 CrNi*

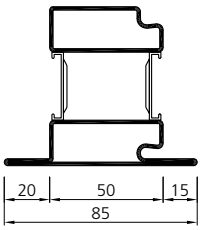

533.752
533.752 Z
533.752 CrNi

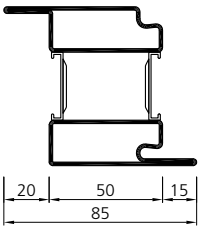

533.753
533.753 Z
533.753 CrNi

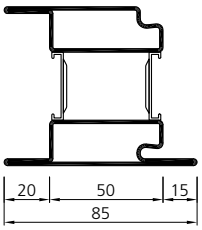

533.756
533.756 Z
533.756 CrNi

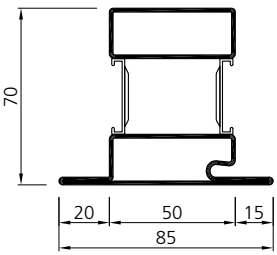

537.752*
537.752 Z*

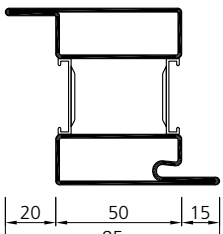

537.753*
537.753 Z*

* auf Anfrage
sur demande
on request

Systemübersicht Türen

Tableau du système Portes

Synopsis of system Doors

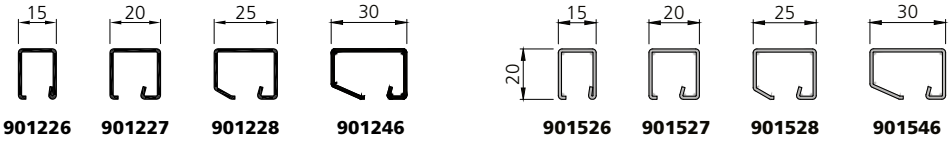

901226 **901227** **901228** **901246**

901526 **901527** **901528** **901546**

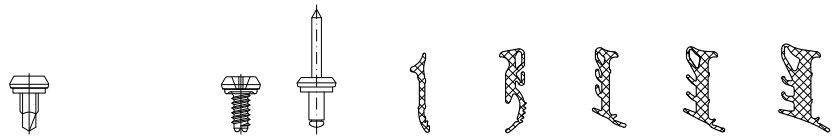

906577 (VE 100 Stk/pcs)
906578 (VE 1000 Stk/pcs)
906579 (Mag. 200 Stk/pcs)

906583 **906574**

905712 2 mm

985702 5 mm

905784 3-4 mm

905785 5-6 mm

905786 7-8 mm

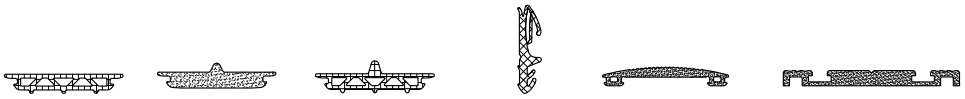

985704 **985315** **985705** **985701** **985721** **984851**

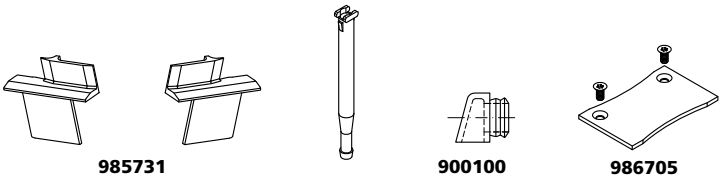

985731
985732

980101

900100
900103

986705
986706

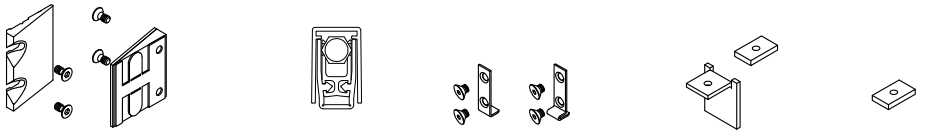

955002
955003

905010 - 905020

905021

987039
987040

987081

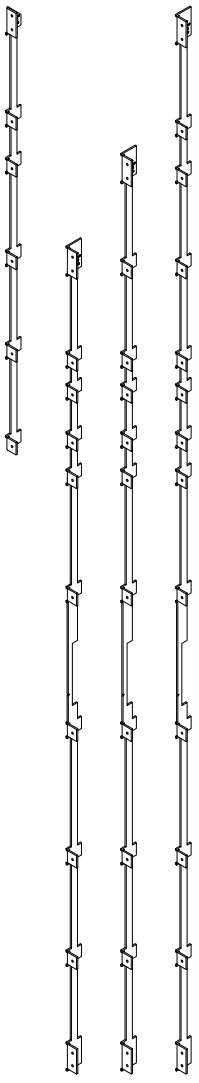

987035 - 987038

Systemübersicht Türen

Tableau du système Portes

Synopsis of system Doors



907662
907664
(15 mm)



907667
907668
(15 mm)



907663
(17 mm)



907669
(17 mm)

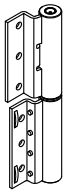

987610 - 987613
987621 - 987624

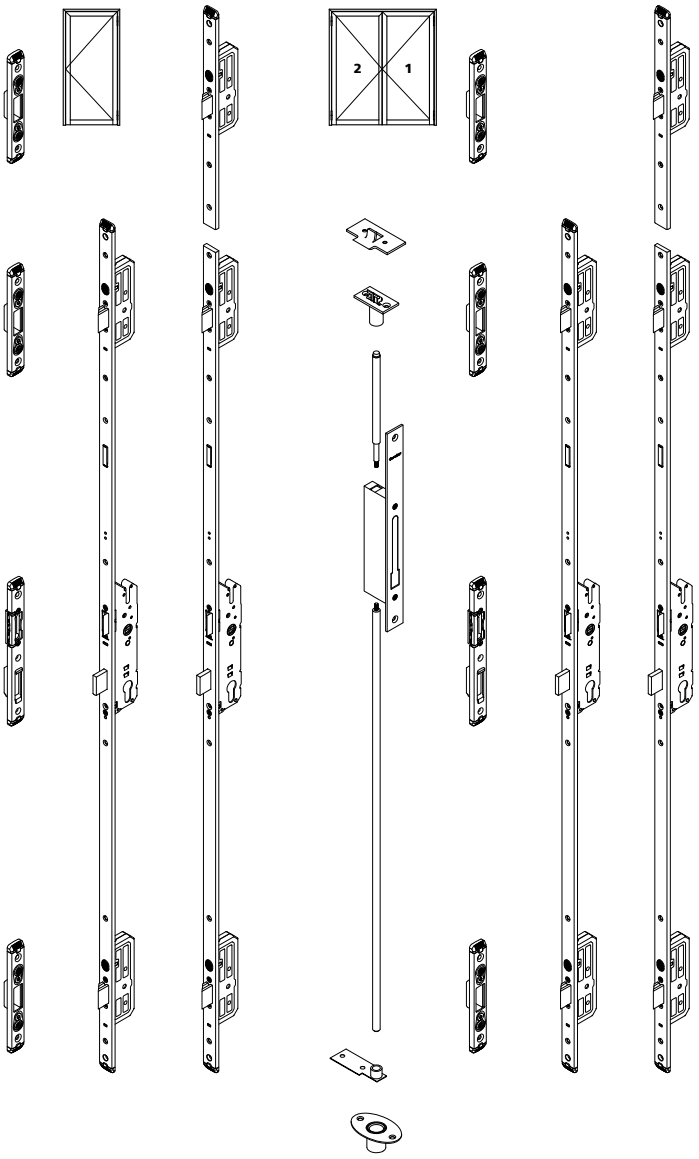



907350

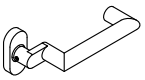

907351



907356



907352 **907353**



907327

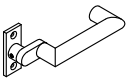

907326



907329



907337



907335



907338



907336

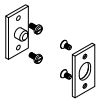

987713

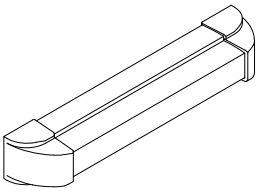

987207 - 987208

VUT 03/19

Ermittlung der richtigen Schlossfunktion

Déterminer la fonction adéquate de la serrure

Determination of the correct lock function

Weist die Tür eine **Fluchtfunktion** auf?

Une **fonction anti-panique** est-elle affectée à la porte?

Does the door have an **escape function?**

NEIN / NON / NO →

Funktion W
(Drücker bei geschlossener Tür blockiert)
Fonction W
(Si la porte est fermée, la poignée est bloquée)
Function W
(Handle blocked when the door is closed)

JA / OUI / YES ↓

Ist auf der Aussenseite ein Drücker montiert?

Une poignée est-elle montée sur le côté extérieur?

Is a handle fitted on the outside?

NEIN / NON / NO →

Funktion E
Auf der Aussenseite darf nie ein Drücker montiert werden.
Fonction E
Il ne doit jamais y avoir de poignée sur le côté extérieur.
Function E
It is never allowed to fit a handle on the outside.

JA / OUI / YES ↓

Muss / darf die Tür nach einer Paniköffnung geöffnet bleiben?

La porte peut-elle/doit-elle rester ouverte après un actionnement antipanique?

Must / is the door allowed to remain opened after panic opening?

NEIN / NON / NO →

Funktion B
Nach einer Paniköffnung bleibt dir Tür von aussen her nach wie vor geschlossen (Drücker abgekoppelt). Der Riegel bleibt jedoch eingezogen.
Fonction B
Après un actionnement antipanique la porte doit continuer à être condamnée depuis l'extérieur (poignée désaccouplée). Le bec de cane reste enclenché.
Function B
After panic opening the door remains closed as before from the outside (handle uncoupled).
The bolt remains however pulled in.

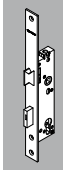



RZ / CR / RC
Rundzylinder
Cylindre rond
Round cylinder



PZ / CP / PC
Profilzylinder
Cylindre profilé
Profile cylinder

Schliessfunktionen

Fonctions de fermeture

Locking functions

Schliessfunktionen für 1- und 2-flügelige Türen

Fonctions de fermeture pour portes à 1 et 2 vantaux

Locking functions for single and double leaved doors

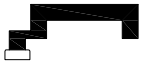

mit Öffnungsfunktion
avec mode d'ouverture
with opening function



Grundstellung
(Schloss entriegelt)
Position initiale
(Serrure débloqué)
Basic position
(Lock unlocked)

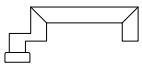

ohne Öffnungsfunktion
sans mode d'ouverture
without opening function

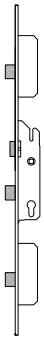

Schaltstellung
(Schloss verriegelt)
Position condamnée
(Serrure fermée)
Switch position
(Lock locked)

Die Antipanik-Funktion ist ausgerichtet auf auswärts öffnende Konstruktionen. Bei einwärts öffnender Konstruktion muss die Schliessfunktion entgegengesetzt sein (Sonderbestellung).

La fonction anti-panique est conçue pour une ouverture à l'extérieur. En cas d'ouverture à l'intérieur la fonction de fermeture est inversée (commande spéciale).

The anti-panic function is ment to doors opening outwards. In case of doors opening inwards, the locking function has to be on opposite side (special order).

DIN links / gauche / left

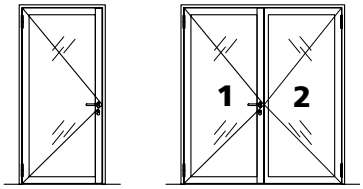

DIN-Angaben beziehen sich immer auf den Gangflügel.

Spécifications DIN se réfèrent toujours au vantail de service.

DIN specifications always refer to the active leaf.

DIN rechts / droite / right

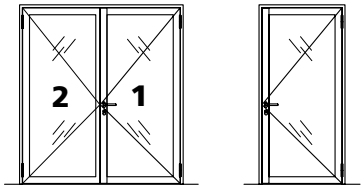

Schliessfunktionen

Funktion W
Wechselfunktion ohne Anti-Panik

Einsatzort
Türen ohne Panikfunktion, die eine Begehung von innen und aussen ohne Schlüssel entweder dauernd ermöglichen oder dauernd verhindern müssen

Grundstellung
Die Tür kann auf der Bandseite nur mit dem Schlüssel geöffnet werden.



Schaltstellung
Ein Öffnen der Tür ist auf der Bandseite und Bandgegenseite ohne Schlüssel nicht möglich. Der Drücker ist blockiert.

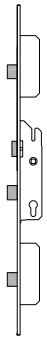

Schlossdefinition W

Panikfunktion:	Nein
Wechselfunktion:	**Ja**
Schliessende Fallen:	Ja, gegen Zurückdrücken gesichert
Riegel:	Ja
Vierkant-Nuss:	9 mm durchgehend
Mass Nuss/Zyl.	94 (RZ), 92 (PZ)
Dornmass:	35 mm
Stulpplatte:	CrNi U-24 × 6
Mehrfachverriegelung:	Ja

Fonctions de fermeture

Fonction W
Fonction à levier sans anti-panique

Lieu d'application
Portes sans fonction anti-panique qui doivent autoriser ou empêcher en permanence un accès de l'intérieur et de l'extérieur sans clé

Position initiale
La porte peut seulement être ouverte avec la clé, sur le côté paumelle.

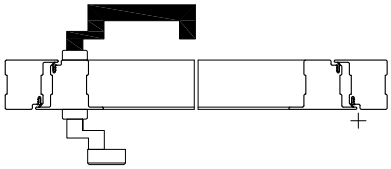

Position condamnée
L'ouverture de la porte n'est pas possible sans clé, côté paumelle et sur le côté opposé aux paumelles. La poignée est bloquée.

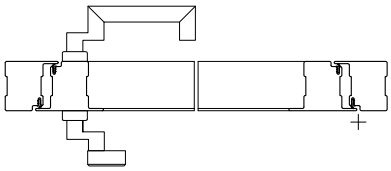

Définition de serrure W

Fonct. anti-panique:	non
Fonction à levier:	**oui**
Becs de cane:	oui, bloqués contre le repoussement
Pêne:	oui
Fouillot carré:	9 mm en continu
Cote fouillot/cyl.	94 (CR), 92 (CP)
Dist. au cylindre:	35 mm
Gâche:	CrNi U-24 × 6
Verrouillage multiple:	oui

Locking functions

Function W
Lever handle set without anti-panic version

Usage
Doors without panic function that must continuously provide or continuously prevent access from inside and outside without a key

Basic position
On the hinge side the door can only be opened with the key.

Switch position
The door cannot be opened on the hinge side or the side opposite the hinge without the key. The handle is blocked.

Lock definition W

Panic function:	No
Latch function:	**Yes**
Locking latches:	Yes, secured against being forced back
Bolt:	Yes
Square spindle:	9 mm continuous
Dimension spindle/cyl.	94 (CR), 92 (CP)
Pin size:	35 mm
Face plate:	CrNi U-24 × 6
Multiple lock:	Yes

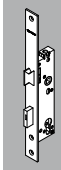

Schliessfunktionen

Funktion E
Wechselfunktion mit Anti-Panik

Einsatzort
Fluchttüren, bei denen eine unberechtigte Öffnung von aussen ohne Schlüssel **dauernd** verhindert werden soll (auch nach einer Panikentriegelung).

Grundstellung
Die Tür ist auf der Bandseite nur mit dem Schlüssel zu öffnen.



Schaltstellung
Auf der Bandgegenseite kann die Tür über den Drücker, auch bei ausgeschlossenem Riegel, immer geöffnet werden.

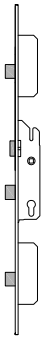

Auf der Aussenseite darf NIE ein Drücker montiert werden!

Schlossdefinition E

Panikfunktion:	Ja
Wechselfunktion:	**Ja**
Schliessende Falle:	Ja, gegen Zurückdrücken gesichert
Riegel:	Ja
Vierkant-Nuss:	9 mm durchgehend
Mass Nuss/Zyl.	94 (RZ), 92 (PZ)
Dornmass:	35 mm
Stulpplatte:	CrNi U-24 × 6
Mehrfachverriegelung:	Ja

Fonctions de fermeture

Fonction E
Fonction à levier avec anti-panique

Lieu d'application
Portes de secours devant empêcher **en permanence** une ouverture non autorisée de l'extérieur sans clé (même après un déverrouillage anti-panique).

Position initiale
La porte peut seulement être ouverte avec la clé, côté paumelle.

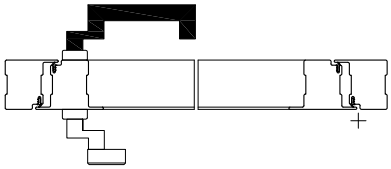

Position condamnée
Sur le côté opposé aux paumelles, la porte peut toujours être ouverte au moyen de la poignée, même verrouillée.

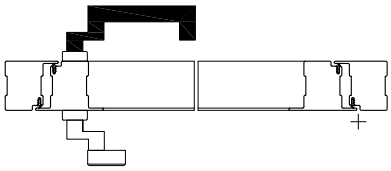

Ne JAMAIS monter une poignée sur la face extérieure!

Définition de serrure E

Fonct. anti-panique:	oui
Fonction à levier:	**oui**
Bec de cane:	oui, bloqués contre le repoussement
Pêne:	oui
Fouillot carré:	9 mm en continu
Cote fouillot/cyl.	94 (CR), 92 (CP)
Dist. au cylindre:	35 mm
Gâche:	CrNi U-24 × 6
Verrouillage multiple:	oui

Locking functions

Function E
Lever handle set with anti-panic version

Usage
Escape doors on which unauthorised opening from the outside without a key must be **permanently** prevented (also after panic unlocking).

Basic position
On the hinge side the door can only be opened with the key.

Switch position
The door can always be opened on the side opposite the hinge by using the handle, even if the bolt is shot

On the outside it is NEVER allowed to fit a handle!

Lock definition E

Panic function:	Yes
Latch function:	**Yes**
Locking latch:	Yes, secured against being forced back
Bolt:	Yes
Square spindle:	9 mm continuous
Dimension spindle/cyl.	94 (CR), 92 (CP)
Pin size:	35 mm
Face plate:	CrNi U-24 × 6
Multiple lock:	Yes

Schliessfunktionen

Funktion B
Umschaltfunktion mit Anti-Panik

Einsatzort
Fluchttüren, die je nach Bedarf entweder eine dauernde Begehbarkeit von aussen sicherstellen müssen oder den Zutritt von aussen zeitweise verunmöglichen sollen.
Besondere Beachtung gilt der Schlüsselbetätigung.

Grundstellung
Beide Türdrücker sind angekoppelt. Die Tür ist begehbar.
Achtung: Um den Aussendrücker anzukoppeln muss der Schlüssel beim Aufschliessen um eine 1/4 Drehung überdreht werden. Wird der Schlüssel nur bis in die vertikale Stellung gedreht (wie gewohnt), bleibt der Aussendrücker in Leerlaufstellung.

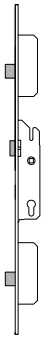

Schaltstellung
Durch Schlüsselbetätigung ist der bandseitige Drücker abgekoppelt.
Nach Betätigung der Anti-Panikfunktion bleibt der Drücker auf der Bandseite abgekoppelt.

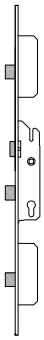

Schlossdefinition B

Panikfunktion:	Ja
Wechselfunktion:	**Nein**
Schliessende Falle:	Ja, gegen Zurückdrücken gesichert
Riegel:	Ja
Vierkant-Nuss:	9 mm **geteilt**
Mass Nuss/Zyl.	94 (RZ), 92 (PZ)
Dornmass:	35 mm
Stulpplatte:	CrNi U-24 × 6
Mehrfachverriegelung:	Ja

Fonctions de fermeture

Fonction B
Fonction avec anti-panique

Lieu d'application
Portes de secours devant garantir au besoin un accès permanent de l'extérieur ou empêcher temporairement l'accès de l'extérieur.
L'actionnement de la clé doit faire l'objet d'une attention particulière.

Position initiale
Les deux poignées de portes sont accouplées. La porte est praticable.
Attention: pour accoupler la poignée extérieure, il faut tourner, à l'ouverture, la clé d'un 1/4 de tour de plus. Si l'on tourne seulement la clé jusqu'en position verticale (cas habituel), la poignée extérieure reste sans fonction.

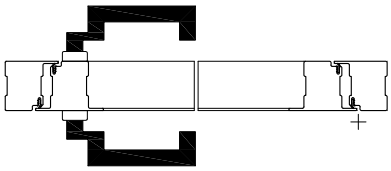

Position condamnée
En actionnant la clé, la poignée côté paumelle est désaccouplée.
Après avoir actionné la fonction anti-panique, la poignée côté paumelle reste désaccouplée.

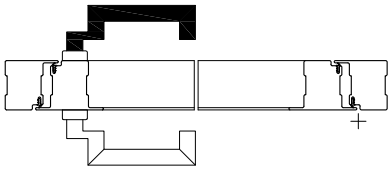

Définition de serrure B

Fonct. anti-panique:	oui
Fonction à levier:	**non**
Bec de cane:	oui, bloqués contre le repoussement
Pêne:	oui
Fouillot carré:	9 mm **fractionné**
Cote fouillot/cyl.	94 (CR), 92 (CP)
Dist. au cylindre:	35 mm
Gâche:	CrNi U-24 × 6
Verrouillage multiple:	oui

Locking functions

Function B
Switch function with anti-panic version

Usage
Escape doors that must either provide continuous access from the outside, or temporarily prevent access from the outside.
Key actuation requires special attention.

Basic position
Both door handles are connected. The door can be opened.
Attention: To couple the exterior handle, the key must be turn past by 1/4 of a turn on unlocking. If the key is only turned to the vertical position (as usual), the exterior handle remains uncoupled.

Switch position
The handle on the hinge side is disconnected by turning the key.
After actuating the panic version the handle remains disconnected on the hinge side.

Lock definition B

Panic function:	Yes
Latch function:	**No**
Locking latch:	Yes, secured against being forced back
Bolt:	Yes
Square spindle:	9 mm **split**
Dimension spindle/cyl.	94 (CR), 92 (CP)
Pin size:	35 mm
Face plate:	CrNi U-24 × 6
Multiple lock:	Yes

Beschläge
Übersicht Schlösser

Ferrements
Tableau de serrures

Fittings
Synopsis of locks

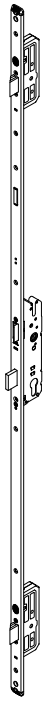

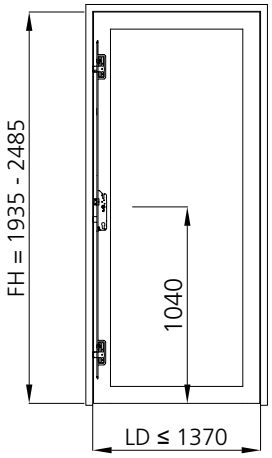

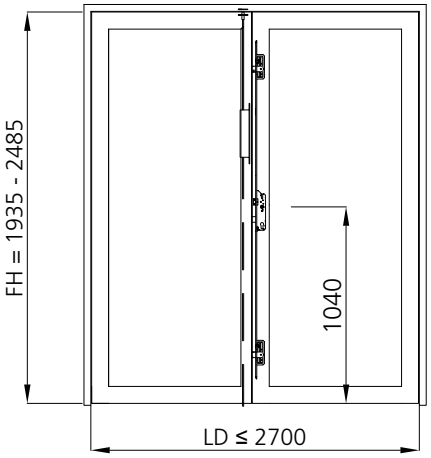

FH = Flügelhöhe
FH = Hauteur du vantail
FH = Leaf height

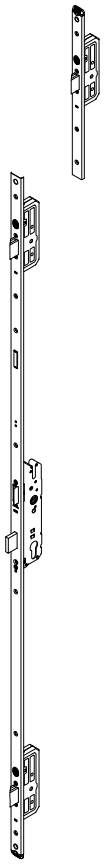

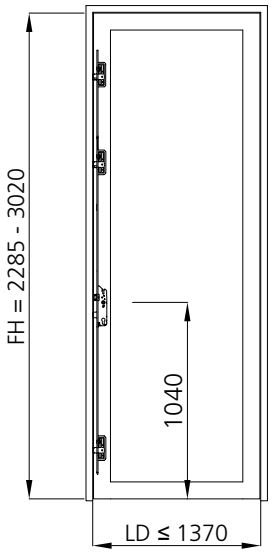

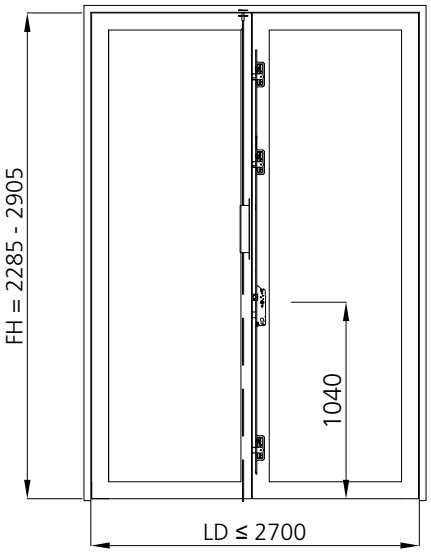

FH = Flügelhöhe
FH = Hauteur du vantail
FH = Leaf height

Massgebend sind ausschliesslich die für Ihr Land gültigen Zulassungen.

Nous vous demandons de vous reporter aux procès-verbaux de classement en cours de validité dans votre pays.

Only the certificates valid in your country are relevant.

Übersicht Beschlageinbau Disposition de la quincaillerie Placement of fittings

EN 179 Notausgangsverschlüsse
Fermetures sorties d'urgences
Emergency exit devices

EN 1125 Paniktürverschlüsse
Fermetures anti-paniques
Panic exit devices

22 RZ / CR / RC

17 PZ / CP / PC

3-Punkt-Verriegelung Verrouillage 3 points 3 point locking

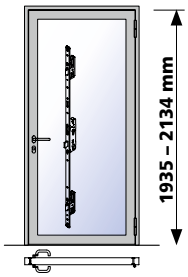

RZ/CR/RC = un_ep_0370
PZ/CP/PC = un_ep_0330

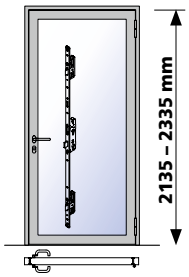

RZ/CR/RC = un_ep_0371
PZ/CP/PC = un_ep_0331

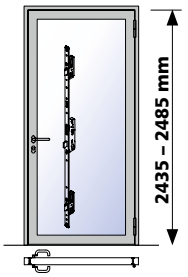

RZ/CR/RC = un_ep_0372
PZ/CP/PC = un_ep_0332

4-Punkt-Verriegelung Verrouillage 4 points 4 point locking

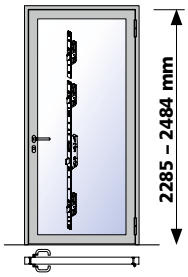

RZ/CR/RC = un_ep_0373
PZ/CP/PC = un_ep_0333

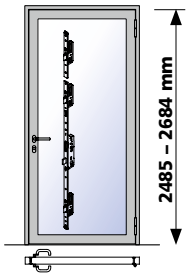

RZ/CR/RC = un_ep_0374
PZ/CP/PC = un_ep_0334

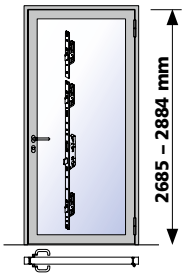

RZ/CR/RC = un_ep_0375
PZ/CP/PC = un_ep_0335

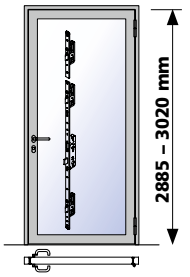

RZ/CR/RC = un_ep_0376
PZ/CP/PC = un_ep_0336

3-Punkt-Verriegelung – Antipanik Verrouillage 3 points – anti-panique 3 point locking – anti-panic

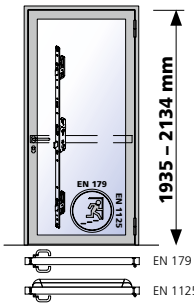

RZ/CR/RC = un_ep_0370
PZ/CP/PC = un_ep_0330

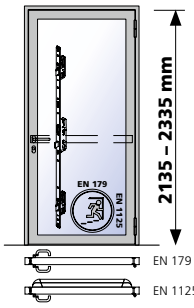

RZ/CR/RC = un_ep_0371
PZ/CP/PC = un_ep_0331

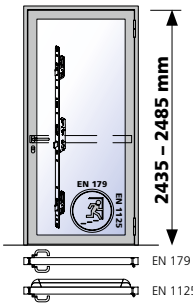

RZ/CR/RC = un_ep_0372
PZ/CP/PC = un_ep_0332

4-Punkt-Verriegelung – Antipanik Verrouillage 4 points – anti-panique 4 point locking – anti-panic

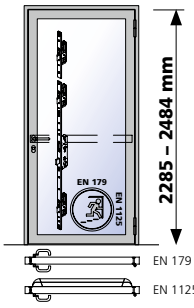

RZ/CR/RC = un_ep_0373
PZ/CP/PC = un_ep_0333

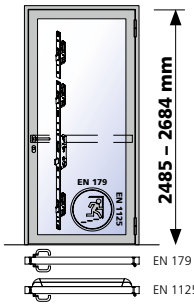

RZ/CR/RC = un_ep_0374
PZ/CP/PC = un_ep_0334

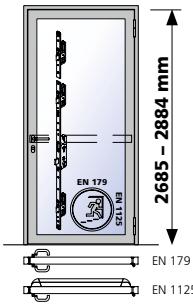

RZ/CR/RC = un_ep_0375
PZ/CP/PC = un_ep_0335

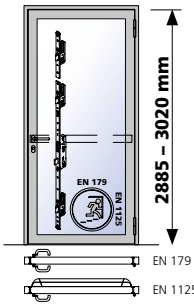

RZ/CR/RC = un_ep_0376
PZ/CP/PC = un_ep_0336

Übersicht Beschlageinbau Disposition de la quincaillerie Placement of fittings

EN 179 Notausgangsverschlüsse
Fermetures sorties d'urgences
Emergency exit devices

EN 1125 Paniktürverschlüsse
Fermetures anti-paniques
Panic exit devices

22 RZ / CR / RC

17 PZ / CP / PC

3-Punkt-Verriegelung Verrouillage 3 points 3 point locking

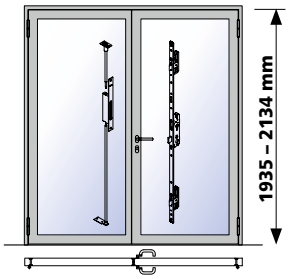

RZ/CR/RC = un ep 0377
PZ/CP/PC = un ep 0337

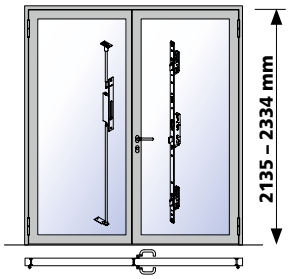

RZ/CR/RC = un ep 0378
PZ/CP/PC = un ep 0338

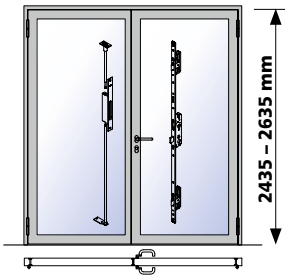

RZ/CR/RC = un ep 0379
PZ/CP/PC = un ep 0339

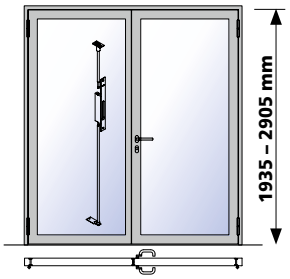

un ep 0356

4-Punkt-Verriegelung Verrouillage 4 points 4 point locking

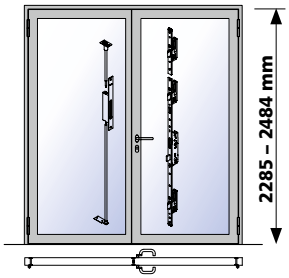

RZ/CR/RC = un ep 0380
PZ/CP/PC = un ep 0340

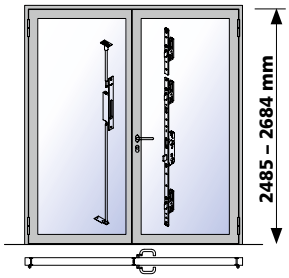

RZ/CR/RC = un ep 0381
PZ/CP/PC = un ep 0341

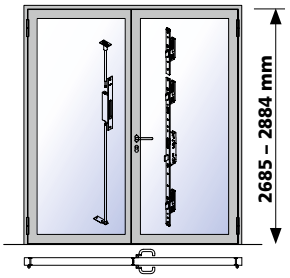

RZ/CR/RC = un ep 0382
PZ/CP/PC = un ep 0342

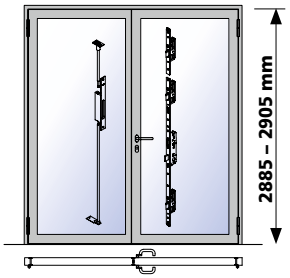

RZ/CR/RC = un ep 0383
PZ/CP/PC = un ep 0343

3-Punkt-Verriegelung – Antipanik Verrouillage 3 points – anti-panique 3 point locking – anti-panic

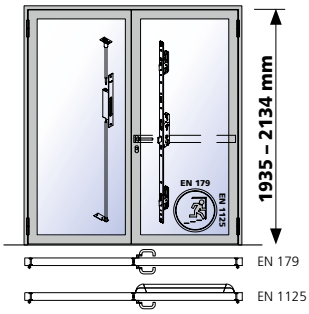

RZ/CR/RC = un ep 0377
PZ/CP/PC = un ep 0337

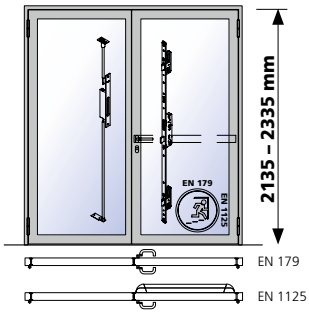

RZ/CR/RC = un ep 0378
PZ/CP/PC = un ep 0338

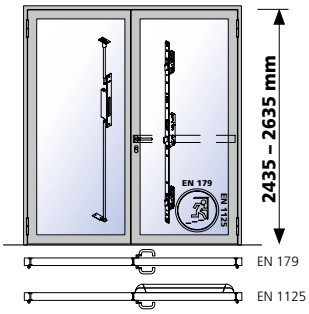

RZ/CR/RC = un ep 0379
PZ/CP/PC = un ep 0339

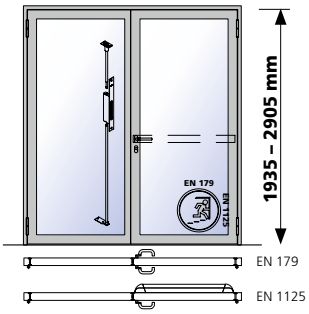

un ep 0356

4-Punkt-Verriegelung – Antipanik Verrouillage 4 points – anti-panique 4 point locking – anti-panic

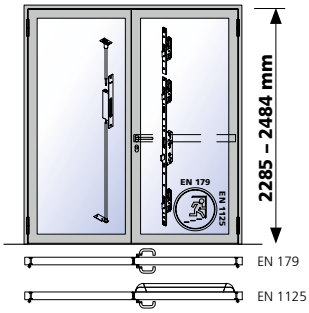

RZ/CR/RC = un ep 0380
PZ/CP/PC = un ep 0340

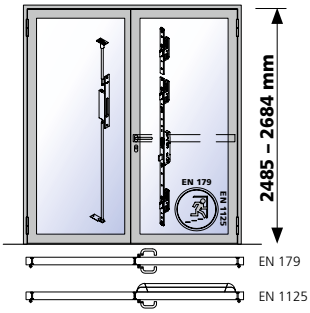

RZ/CR/RC = un ep 0381
PZ/CP/PC = un ep 0341

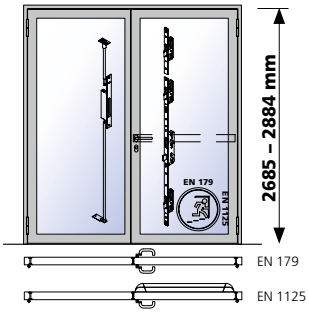

RZ/CR/RC = un ep 0382
PZ/CP/PC = un ep 0342

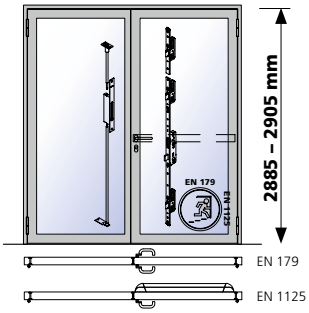

RZ/CR/RC = un ep 0383
PZ/CP/PC = un ep 0343

Beschläge
Schlossgarnituren
3-Punkt-Verriegelung

Ferrements
Garnitures de serrures
Verrouillage 3 points

Fittings
Sets of locks
3 point locking

RZ Ø 22 mm
PZ Ø 17 mm

Selbstverriegelnd (Magnetkontakt)
Verrouillage automatique (contact magnétique)
Self-locking (magnetic contacts)

DIN links / gauche / left

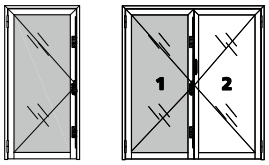

DIN rechts / droite / right

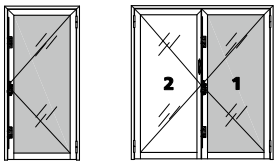

Flügelhöhe / hauteur de vantail / leaf height

1935 - 2134	2135 - 2335	2435 - 2635	1935 - 2134	2135 - 2335	2435 - 2635
Schloss mit Schliessblech bestellen serrure avec gâche à commander order lock with keep					
Schliessblech / gâche / keep **987026**	1x	1x	1x	1x	1x	1x
Mass / dimension **B**	729	929	1229	729	929	1229
Befestigungswinkel / l'angle de fixation / fixing angle	**987036**	**987037**	**987038**	**987036**	**987037**	**987038**
Schloss / serrure / lock **RZ**	**986461**	**986463**	**986465**	**986461**	**986463**	**986465**
PZ	**986460**	**986462**	**986464**	**986460**	**986462**	**986464**
Schliessblech / gâche / keep **987027**	1x	1x	1x			
987028				1x	1x	1x
Mass / dimension **D**	782.5	782.5	782.5	782.5	782.5	782.5
Schliessblech / gâche / keep **987026**	1x	1x	1x	1x	1x	1x

Senkschrauben M5 x 16 mm beiliegend / vis coniques M5 x 16 mm jointes / countersunk screw M5 x 16 mm supplied

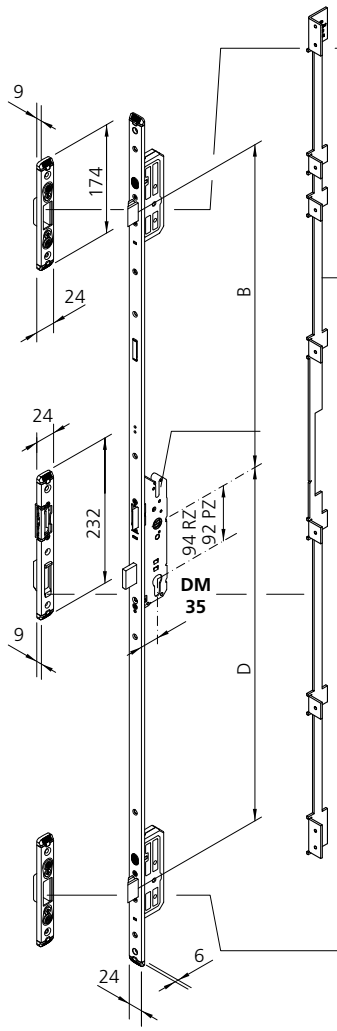

Abbildung: DIN rechts
fig.: DIN droite
fig.: DIN right

Alternative / alternative / alternative
Befestigungsgarnitur Art.Nr. 987039, 987040 zusätzlich bestellen.
Commander séparément la garniture de fixation, art. no. 987039, 987040
Order fastening set art. no. 987039, 987040 separately.

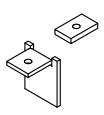

Beschläge
Schlossgarnituren
4-Punkt-Verriegelung

Ferrements
Garnitures de serrures
Verrouillage 4 points

Fittings
Sets of locks
4 point locking

RZ Ø 22 mm
PZ Ø 17 mm

Selbstverriegelnd (Magnetkontakt)
Verrouillage automatique (contact magnétique)
Self-locking (magnetic contacts)

DIN links / gauche / left

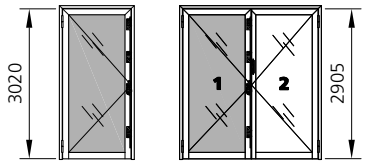

	Flügelhöhe / hauteur de vantail / leaf height			
	2285 - 2484	**2485 - 2684**	**2685 - 2884**	**2885 - 3020(2905)**
	Schloss mit Schliessblech bestellen serrure avec gâche à commander order lock with keep			
Befestigungswinkel / l'angle de fixation / fixing angle	**987035**	**987035**	**987035**	**987035**
Verlängerung / extension **986484**	1x	1x	1x	1x
Schliessblech / gâche / keep **987026**	1x	1x	1x	1x
Mass / dimension **C**	350	550	750	950
Schliessblech / gâche / keep **987026**	1x	1x	1x	1x
Mass / dimension **B**	729	729	729	729
Schloss / serrure / lock **RZ**	**986461**	**986461**	**986461**	**986461**
PZ	**986460**	**986460**	**986460**	**986460**
Befestigungswinkel / l'angle de fixation / fixing angle	**987036**	**987036**	**987036**	**987036**
Schliessblech / gâche / keep **987027**	1x	1x	1x	1x
Mass / dimension **D**	782.5	782.5	782.5	782.5
Schliessblech / gâche / keep **987026**	1x	1x	1x	1x

Senkschrauben M5 x 16 mm beiliegend / vis coniques M5 x 16 mm jointes / countersunk screw M5 x 16 mm supplied

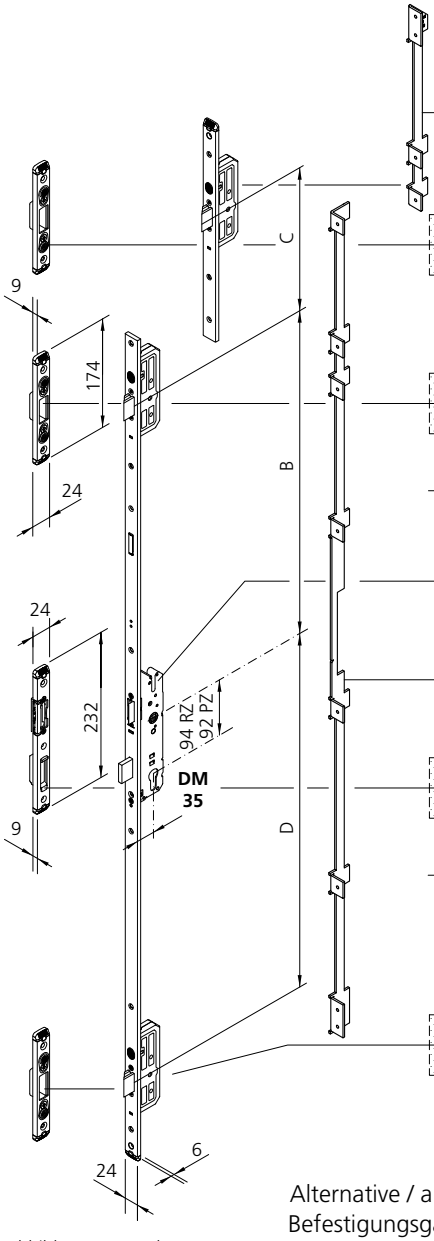

Abbildung: DIN rechts
fig.: DIN droite
fig.: DIN right

Alternative / alternative / alternative
Befestigungsgarnitur Art.Nr. 987039, 987040 zusätzlich bestellen.
Commander séparément la garniture de fixation, art. no. 987039, 987040.
Order fastening set art. no. 987039, 987040 separately.

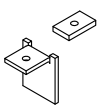

Beschläge
Schlossgarnituren
4-Punkt-Verriegelung

Ferrements
Garnitures de serrures
Verrouillage 4 points

Fittings
Sets of locks
4 point locking

RZ Ø 22 mm
PZ Ø 17 mm

Selbstverriegelnd (Magnetkontakt)
Verrouillage automatique (contact magnétique)
Self-locking (magnetic contacts)

DIN rechts / droite / right

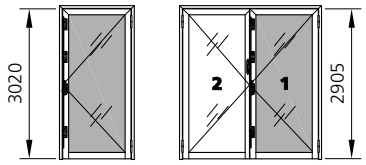

	Flügelhöhe / hauteur de vantail / leaf height			
	2285 - 2484	**2485 - 2684**	**2685 - 2884**	**2885 - 3020(2905)**
Schloss mit Schliessblech bestellen serrure avec gâche à commander order lock with keep				
Befestigungswinkel / l'angle de fixation / fixing angle	**987035**	**987035**	**987035**	**987035**
Verlängerung / extension **986484**	1x	1x	1x	1x
Schliessblech / gâche / keep **987026**	1x	1x	1x	1x
Mass / dimension **C**	350	550	750	950
Schliessblech / gâche / keep **987026**	1x	1x	1x	1x
Mass / dimension **B**	729	729	729	729
Schloss / serrure / lock **RZ**	**986461**	**986461**	**986461**	**986461**
PZ	**986460**	**986460**	**986460**	**986460**
Befestigungswinkel / l'angle de fixation / fixing angle	**987036**	**987036**	**987036**	**987036**
Schliessblech / gâche / keep **987028**	1x	1x	1x	1x
Mass / dimension **D**	782.5	782.5	782.5	782.5
Schliessblech / gâche / keep **987026**	1x	1x	1x	1x

Senkschrauben M5 x 16 mm beiliegend / vis coniques M5 x 16 mm jointes / countersunk screw M5 x 16 mm supplied

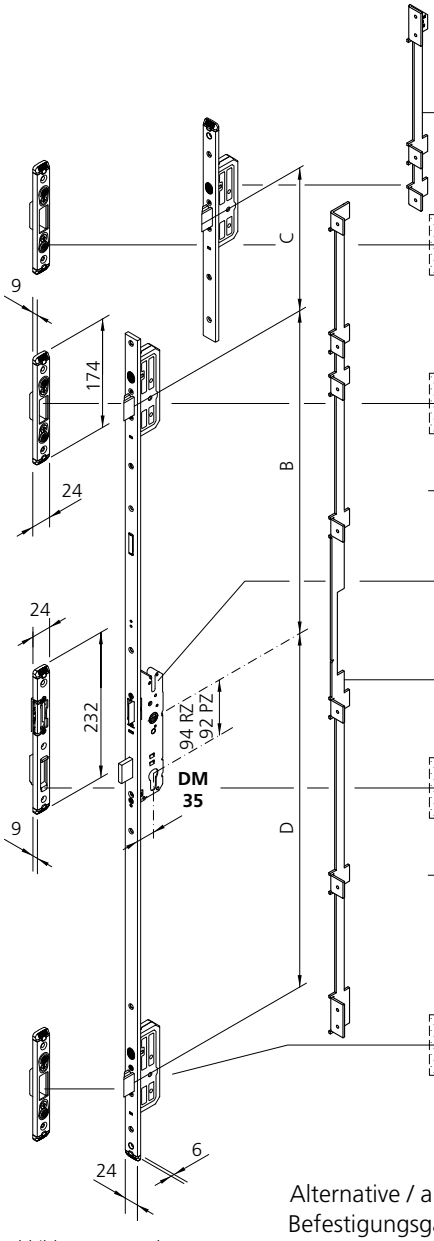

Abbildung: DIN rechts
fig.: DIN droite
fig.: DIN right

Alternative / alternative / alternative
Befestigungsgarnitur Art.Nr. 987039, 987040 zusätzlich bestellen.
Commander séparément la garniture de fixation, art. no. 987039, 987040.
Order fastening set art. no. 987039, 987040 separately.

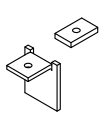

Beschläge
Schlossgarnituren
3-Punkt-Verriegelung

Ferrements
Garnitures de serrures
Verrouillage 3 points

Fittings
Sets of locks
3 point locking

EN 179 EN 1125

RZ Ø 22 mm
PZ Ø 17 mm

Umschaltfunktion mit Antipanik **B**
Fonction avec anti-panique **B**
Switch function with anti-panic version **B**

Selbstverriegelnd (Magnetkontakt)
Verrouillage automatique (contact magnétique)
Self-locking (magnetic contacts)

DIN links / gauche / left

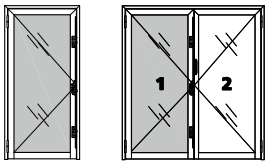

DIN rechts / droite / right

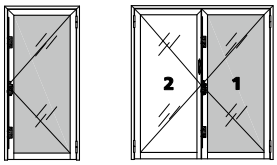

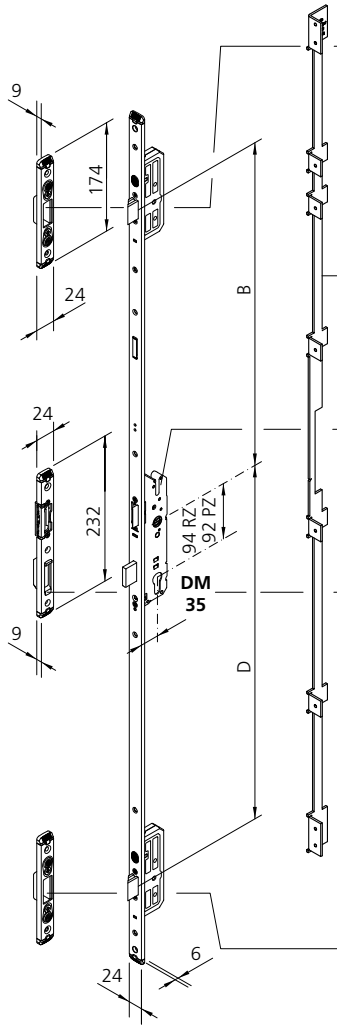

	Flügelhöhe / hauteur de vantail / leaf height					
	1935 - 2134	2135 - 2335	2435 - 2635	1935 - 2134	2135 - 2335	2435 - 2635
	Schloss mit Schliessblech bestellen serrure avec gâche à commander order lock with keep					
Schliessblech / gâche / keep **987026**	1x	1x	1x	1x	1x	1x
Mass / dimension **B**	729	929	1229	729	929	1229
Befestigungswinkel / l'angle de fixation / fixing angle	**987036**	**987037**	**987038**	**987036**	**987037**	**987038**
Schloss / serrure / lock **RZ**	**986479**	**986481**	**986483**	**986478**	**986480**	**986482**
Schloss / serrure / lock **PZ**	**986473**	**986475**	**986477**	**986472**	**986474**	**986476**
Schliessblech / gâche / keep **987027**	1x	1x	1x			
Schliessblech / gâche / keep **987028**				1x	1x	1x
Mass / dimension **D**	782.5	782.5	782.5	782.5	782.5	782.5
	EN 179 EN 1125	EN 179 EN 1125	EN 179 EN 1125	EN 179 EN 1125	EN 179 EN 1125	EN 179 EN 1125
Schliessblech / gâche / keep **987026**	1x	1x	1x	1x	1x	1x

Senkschrauben M5 x 16 mm beiliegend / vis coniques M5 x 16 mm jointes / countersunk screw M5 x 16 mm supplied

Alternative / alternative / alternative
Befestigungsgarnitur Art.Nr. 987039, 987040 zusätzlich bestellen.
Commander séparément la garniture de fixation, art. no. 987039, 987040.
Order fastening set art. no. 987039, 987040 separately.

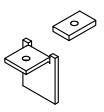

Abbildung: DIN rechts
fig.: DIN droite
fig.: DIN right

Beschläge
Schlossgarnituren
4-Punkt-Verriegelung

Ferrements
Garnitures de serrures
Verrouillage 4 points

Fittings
Sets of locks
4 point locking

EN 179 EN 1125

RZ Ø 22 mm
PZ Ø 17 mm

Umschaltfunktion mit Antipanik **B**
Fonction avec anti-panique **B**
Switch function with anti-panic version **B**

Selbstverriegelnd (Magnetkontakt)
Verrouillage automatique (contact magnétique)
Self-locking (magnetic contacts)

DIN links / gauche / left

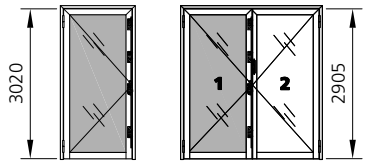

	Flügelhöhe / hauteur de vantail / leaf height			
	2285 - 2484	**2485 - 2684**	**2685 - 2884**	**2885 - 3020(2905)**
Schloss mit Schliessblech bestellen serrure avec gâche à commander order lock with keep				
Befestigungswinkel / l'angle de fixation / fixing angle	**987035**	**987035**	**987035**	**987035**
Verlängerung / extension **986484**	1x	1x	1x	1x
Schliessblech / gâche / keep **987026**	1x	1x	1x	1x
Mass / dimension **C**	350	550	750	950
Schliessblech / gâche / keep **987026**	1x	1x	1x	1x
Mass / dimension **B**	729	729	729	729
Schloss / serrure / lock **RZ**	**986479**	**986479**	**986479**	**986479**
Schloss / serrure / lock **PZ**	**986473**	**986473**	**986473**	**986473**
Befestigungswinkel / l'angle de fixation / fixing angle	**987036**	**987036**	**987036**	**987036**
Schliessblech / gâche / keep **987027**	1x	1x	1x	1x
Mass / dimension **D**	782.5	782.5	782.5	782.5
Schliessblech / gâche / keep **987026**	1x	1x	1x	1x

Senkschrauben M5 x 16 mm beiliegend / vis coniques M5 x 16 mm jointes / countersunk screw M5 x 16 mm supplied

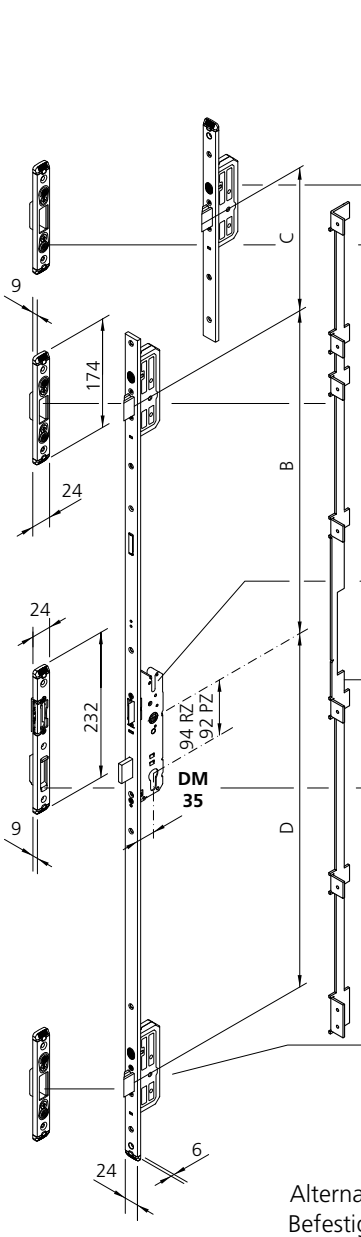

Abbildung: DIN rechts
fig.: DIN droite
fig.: DIN right

Alternative / alternative / alternative
Befestigungsgarnitur Art.Nr. 987039, 987040 zusätzlich bestellen.
Commander séparément la garniture de fixation, art. no. 987039, 987040.
Order fastening set art. no. 987039, 987040 separately.

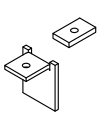

Beschläge
Schlossgarnituren
4-Punkt-Verriegelung

Ferrements
Garnitures de serrures
Verrouillage 4 points

Fittings
Sets of locks
4 point locking

EN 179 EN 1125

RZ Ø 22 mm
PZ Ø 17 mm

Umschaltfunktion mit Antipanik **B**
Fonction avec anti-panique **B**
Switch function with anti-panic version **B**

Selbstverriegelnd (Magnetkontakt)
Verrouillage automatique (contact magnétique)
Self-locking (magnetic contacts)

DIN rechts / droite / right

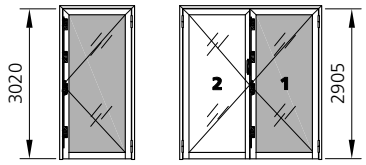

	Flügelhöhe / hauteur de vantail / leaf height			
	2285 - 2484	**2485 - 2684**	**2685 - 2884**	**2885 - 3020(2905)**
	Schloss mit Schliessblech bestellen serrure avec gâche à commander order lock with keep			
Befestigungswinkel / l'angle de fixation / fixing angle	**987035**	**987035**	**987035**	**987035**
Verlängerung / extension **986484**	1x	1x	1x	1x
Schliessblech / gâche / keep **987026**	1x	1x	1x	1x
Mass / dimension **C**	350	550	750	950
Schliessblech / gâche / keep **987026**	1x	1x	1x	1x
Mass / dimension **B**	729	729	729	729
Schloss / serrure / lock **RZ**	**986478**	**986478**	**986478**	**986478**
PZ	**986472**	**986472**	**986472**	**986472**
Befestigungswinkel / l'angle de fixation / fixing angle	**987036**	**987036**	**987036**	**987036**
Schliessblech / gâche / keep **987028**	1x	1x	1x	1x
Mass / dimension **D**	782.5	782.5	782.5	782.5
Schliessblech / gâche / keep **987026**	1x	1x	1x	1x

Senkschrauben M5 x 16 mm beiliegend / vis coniques M5 x 16 mm jointes / countersunk screw M5 x 16 mm supplied

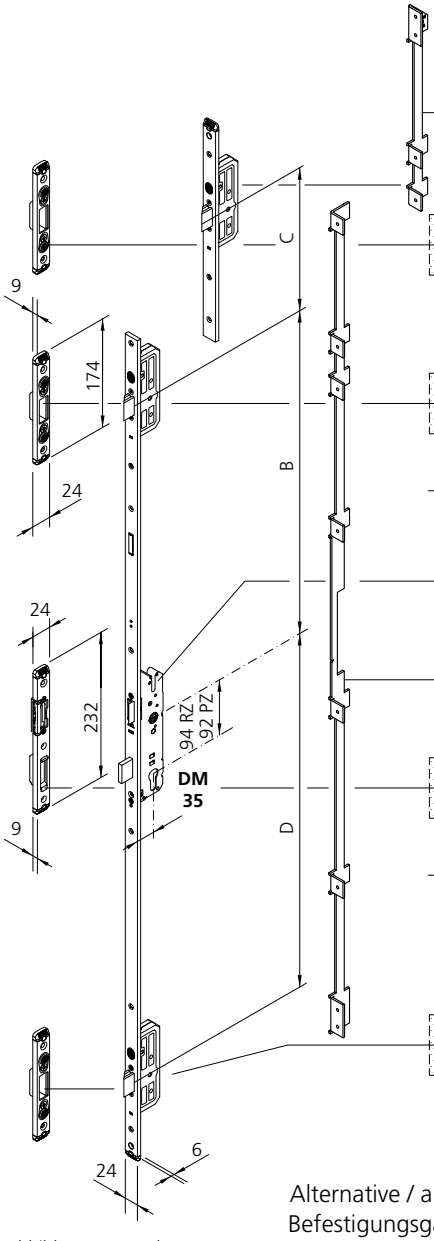

Abbildung: DIN rechts
fig.: DIN droite
fig.: DIN right

Alternative / alternative / alternative
Befestigungsgarnitur Art.Nr. 987039, 987040 zusätzlich bestellen.
Commander séparément la garniture de fixation, art. no. 987039, 987040.
Order fastening set art. no. 987039, 987040 separately.

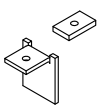

Beschläge
Schlossgarnituren
3-Punkt-Verriegelung

Ferrements
Garnitures de serrures
Verrouillage 3 points

Fittings
Sets of locks
3 point locking

EN 179 EN 1125

RZ Ø 22 mm
PZ Ø 17 mm

Wechselfunktion mit Anti-Panik **E**
Fonction à levier avec anti-panique **E**
Lever handle set with anti-panic version **E**

Selbstverriegelnd (Magnetkontakt)
Verrouillage automatique (contact magnétique)
Self-locking (magnetic contacts)

DIN links / gauche / left

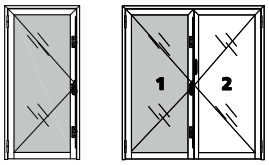

DIN rechts / droite / right

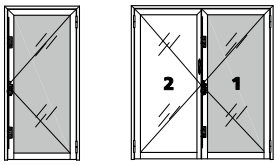

Flügelhöhe / hauteur de vantail / leaf height

1935 - 2134	2135 - 2335	2435 - 2635	1935 - 2134	2135 - 2335	2435 - 2635

Schloss mit Garnitur bestellen
serrure avec garniture à commander
order lock with set

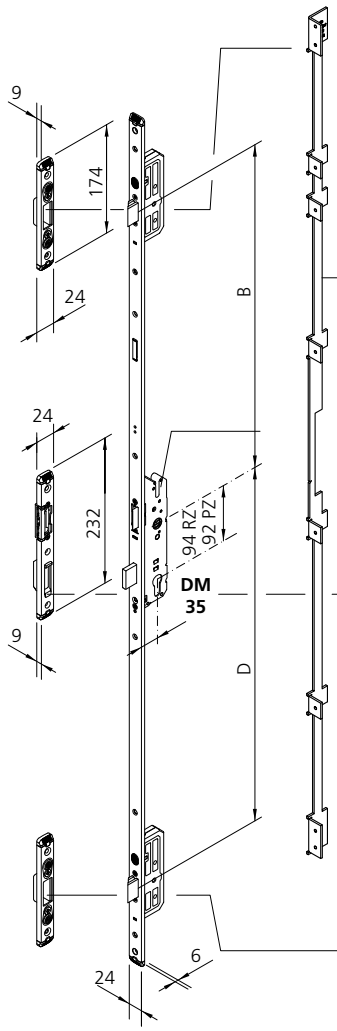

Schliessblech / gâche / keep **987026**	1x	1x	1x	1x	1x	1x
Mass / dimension **B**	729	929	1229	729	929	1229
Befestigungswinkel / l'angle de fixation / fixing angle	**987036**	**987037**	**987038**	**987036**	**987037**	**987038**
Schloss / serrure / lock **RZ**	**986467**	**986469**	**986471**	**986467**	**986469**	**986471**
Schloss / serrure / lock **PZ**	**986466**	**986468**	**986470**	**986466**	**986468**	**986470**
Schliessblech / gâche / keep **987027**	1x	1x	1x			
Schliessblech / gâche / keep **987028**				1x	1x	1x
Mass / dimension **D**	782.5	782.5	782.5	782.5	782.5	782.5
	EN 179 EN 1125	EN 179 EN 1125	EN 179 EN 1125	EN 179 EN 1125	EN 179 EN 1125	EN 179 EN 1125
Schliessblech / gâche / keep **987026**	1x	1x	1x	1x	1x	1x

Senkschrauben M5 x 16 mm beiliegend / vis coniques M5 x 16 mm jointes / countersunk screw M5 x 16 mm supplied

Alternative / alternative / alternative
Befestigungsgarnitur Art.Nr. 987039, 987040 zusätzlich bestellen.
Commander séparément la garniture de fixation, art. no. 987039, 987040.
Order fastening set art. no. 987039, 987040 separately.

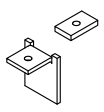

Abbildung: DIN rechts
fig.: DIN droite
fig.: DIN right

Beschläge
Schlossgarnituren
4-Punkt-Verriegelung

Ferrements
Garnitures de serrures
Verrouillage 4 points

Fittings
Sets of locks
4 point locking

EN 179 EN 1125

RZ Ø 22 mm
PZ Ø 17 mm

Wechselfunktion mit Anti-Panik **E**
Fonction à levier avec anti-panique **E**
Lever handle set with anti-panic version **E**

Selbstverriegelnd (Magnetkontakt)
Verrouillage automatique (contact magnétique)
Self-locking (magnetic contacts)

DIN links / gauche / left

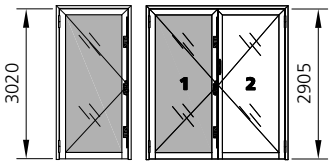

DIN rechts / droite / right

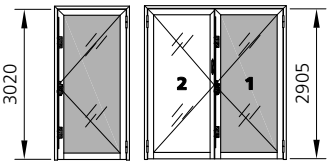

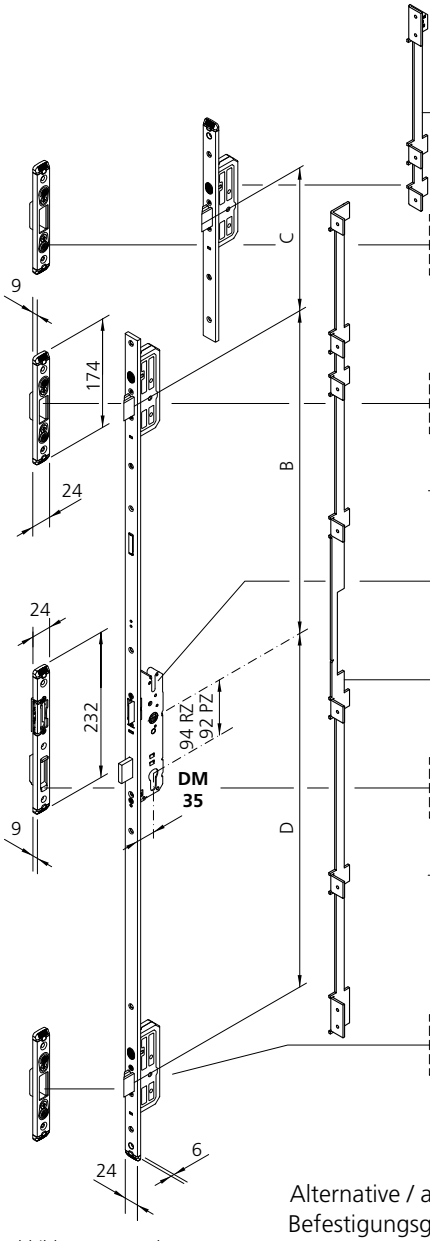

	Flügelhöhe / hauteur de vantail / leaf height			
	2285 - 2484	**2485 - 2684**	**2685 - 2884**	**2885 - 3020(2905)**
Schloss mit Schliessblech bestellen serrure avec gâche à commander order lock with keep				
Befestigungswinkel / l'angle de fixation / fixing angle	**987035**	**987035**	**987035**	**987035**
Verlängerung / extension **986484**	1x	1x	1x	1x
Schliessblech / gâche / keep **987026**	1x	1x	1x	1x
Mass / dimension **C**	350	550	750	950
Schliessblech / gâche / keep **987026**	1x	1x	1x	1x
Mass / dimension **B**	729	729	729	729
Schloss / serrure / lock **RZ**	**986467**	**986467**	**986467**	**986467**
PZ	**986466**	**986466**	**986466**	**986466**
Befestigungswinkel / l'angle de fixation / fixing angle	**987036**	**987036**	**987036**	**987036**
DIN links / gauche / left				
Schliessblech / gâche / keep **987027**	1x	1x	1x	1x
987028				
DIN rechts / droite / right				
Mass / dimension **D**	782.5	782.5	782.5	782.5
Schliessblech / gâche / keep **987026**	1x	1x	1x	1x

Senkschrauben M5 x 16 mm beiliegend / vis coniques M5 x 16 mm jointes / countersunk screw M5 x 16 mm supplied

Abbildung: DIN rechts
fig.: DIN droite
fig.: DIN right

Alternative / alternative / alternative
Befestigungsgarnitur Art.Nr. 987039, 987040 zusätzlich bestellen.
Commander séparément la garniture de fixation, art. no. 987039, 987040.
Order fastening set art. no. 987039, 987040 separately.

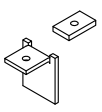

Beschläge
Standflügelverriegelungen

Ferrements
Verrouillage du vantail semi-fixe

Fittings
Passive leaf locks

EN 179 EN 1125

RZ Ø 22 mm
PZ Ø 17 mm

DIN links / DIN gauche / DIN left

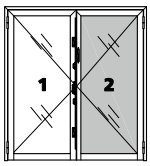

DIN rechts / DIN droite / DIN right

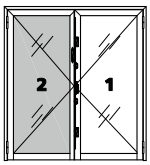

Abbildung: DIN rechts / fig.: DIN droite / fig.: DIN right

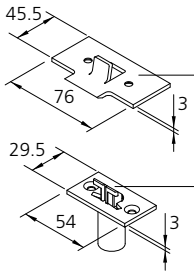

Schliessblech / Gâche / Keep **987006** — 1x

Schaltschloss / Serrure de maintien / Switch latch **987002** — 1x

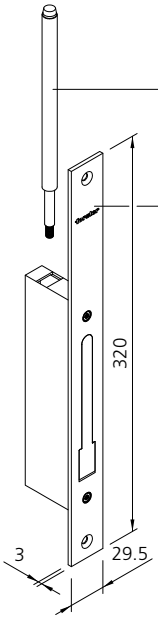

Stange nach oben / Tringle vers le haut / Rod upwards **987004** — 1x

Selbstverriegelndes Falztreibriegel-Schloss / Crémone à levier avec verrouillage automatique / Self-locking drive bolt-lock **987456** — 1x

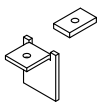

Befestigungsgarnitur Art.Nr. 987040 zusätzlich bestellen.
Commander séparément la garniture de fixation, art. no. 987040.
Order fastening set art. no. 987040 separately.

Einzelteile bestellen
pièces détachées à commander
order individual parts

Senkschrauben M5 x 10 mm beiliegend / vis coniques M5 x 10 mm jointes / countersunk screw M5 x 10 mm supplied

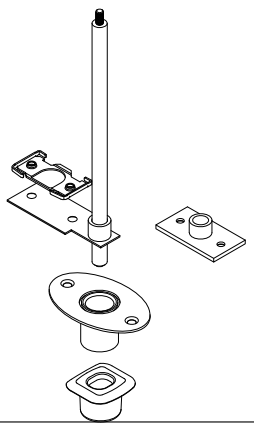

wahlweise / à choix / at choice:

Stange nach unten / Tringle vers le bas / Rod downwards
Art. Nr. / art. no. / art. no. 987005

Stangenführung / Guide de tringle / Rod guide
Sockel stumpf / socle coupe droite / butt joint
Art. Nr. / art. no. / art. no. 987011 + 987072
Gehrung / coupe en onglet / mitre joint
Art. Nr. / art. no. / art. no. 987010

Verstellbare Bodenschliesshülse / Douille de fermeture au sol régable / Adjustable floor covering bush
Art. Nr. / art. no. / art. no. 987051
Art. Nr. / art. no. / art. no. 987052

Beschläge
Schlösser

Ferrements
Serrures

Fittings
Locks

Abbildung Figure Figure	Bezeichnung Désignation Designation	Verkaufseinheit Unité de vente Sales unit	Art.Nr. art. no. art. no.
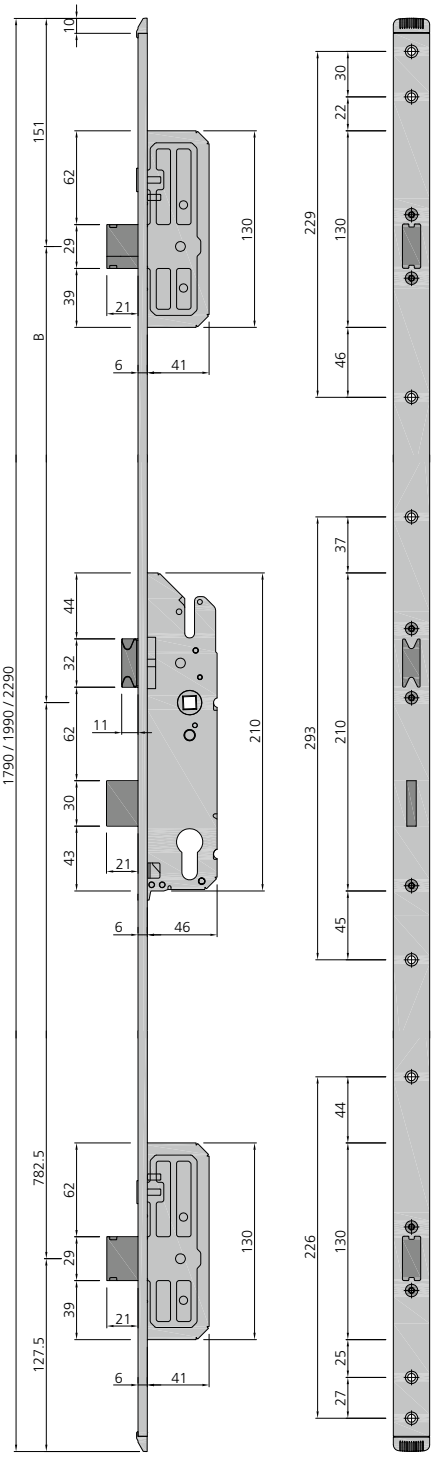	 **RZ** **PZ** Zylinder Ø 22 / Ø 17 mm; **DIN links und DIN rechts** verwendbar; selbstverriegelnd; Umlegbare Falle; Forster-Stulp Edelstahl geschliffen; Schlosskasten verzinkt; inklusive Befestigungsschrauben Cylindre Ø 22 / Ø 17 mm; utilisation possible **DIN gauche et DIN droite**; verrouillage automatique; bec de cane basculant; têtière Forster en acier inox meulé; boîtier de serrure zingué; avec vis de fixation Ø 22 / Ø 17 mm cylinder; applicable on **DIN left and DIN right**; self-locking; switchable handle; Forster front plate stainless steel polished; lock casing galvanised; including fastening screws **Mehrfachverriegelung-Schloss** **Serrure à verrouillage multiple** **Multi-point lock** Flügelhöhe / Hauteur de vantail / Leaf height: **1935 - 2134 mm** Länge Stulp / Longueur têtière / Face plate length = **1790 mm** B = **729 mm**	1 Stk./pce	**RZ** **986461** **PZ** **986460**
	Flügelhöhe / Hauteur de vantail / Leaf height: **2135 - 2335 mm** Länge Stulp / Longueur têtière / Face plate length = **1990 mm** B = **929 mm**	1 Stk./pce	**RZ** **986463** **PZ** **986462**
	Flügelhöhe / Hauteur de vantail / Leaf height: **2435 - 2635 mm** Länge Stulp / Longueur têtière / Face plate length = **2290 mm** B = **1229 mm**	1 Stk./pce	**RZ** **986465** **PZ** **986464**

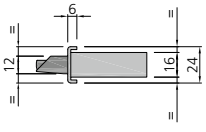

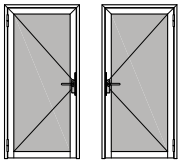

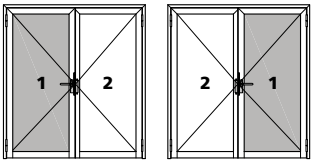

Beschläge
Schlösser

Ferrements
Serrures

Fittings
Locks

Abbildung Figure Figure	Bezeichnung Désignation Designation	Verkaufseinheit Unité de vente Sales unit	Art.Nr. art. no. art. no.
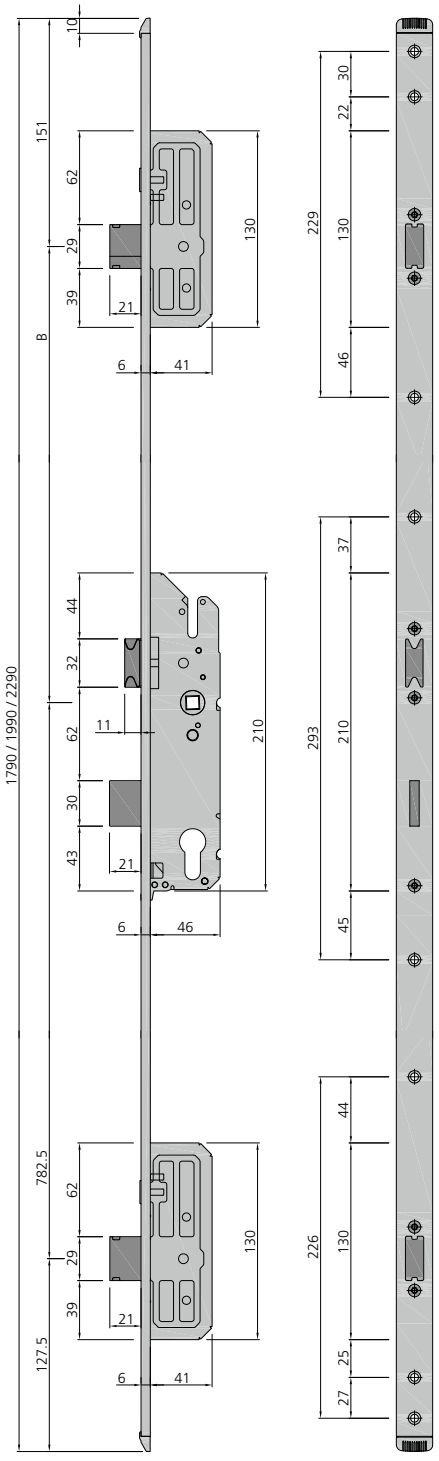	 **RZ** **PZ** Zylinder Ø 22 / Ø 17 mm; **DIN rechts** verwendbar; selbstverriegelnd; Forster-Stulp Edelstahl geschliffen; Schlosskasten verzinkt; inklusive Befestigungsschrauben Cylindre Ø 22 / Ø 17 mm; utilisation possible **DIN droite**; verrouillage automatique; têtière Forster en acier inox meulé; boîtier de serrure zingué; avec vis de fixation Ø 22 / Ø 17 mm cylinder; applicable on **DIN right**; self-locking; Forster front plate stainless steel polished; lock casing galvanised; including fastening screws		**Funktion B** **Fonction B** **Function B**
	Mehrfachverriegelung-Schloss, **DIN rechts** Serrure à verrouillage multiple, **DIN droite** Multi-point lock, **DIN right**		EN 179 EN 1125
	Flügelhöhe / Hauteur de vantail / Leaf height: **1935 - 2134 mm**		
	Länge Stulp / Longueur têtière / Face plate length = **1790 mm** B = **729 mm** — Ø 22 mm	1 Stk./pce **RZ**	**986478**
	Ø 17 mm	**PZ**	**986472**
	Flügelhöhe / Hauteur de vantail / Leaf height: **2135 - 2335 mm**		
	Länge Stulp / Longueur têtière / Face plate length = **1990 mm** B = **929 mm** — Ø 22 mm	1 Stk./pce **RZ**	**986480**
	Ø 17 mm	**PZ**	**986474**
	Flügelhöhe / Hauteur de vantail / Leaf height: **2435 - 2635 mm**		
	Länge Stulp / Longueur têtière / Face plate length = **2290 mm** B = **1229 mm** — Ø 22 mm	1 Stk./pce **RZ**	**986482**
	Ø 17 mm	**PZ**	**986476**

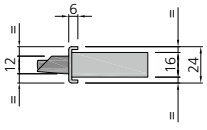

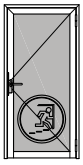

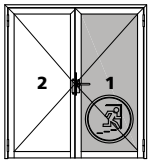

Beschläge
Schlösser

Ferrements
Serrures

Fittings
Locks

Abbildung Figure Figure	Bezeichnung Désignation Designation	Verkaufseinheit Unité de vente Sales unit	Art.Nr. art. no. art. no.
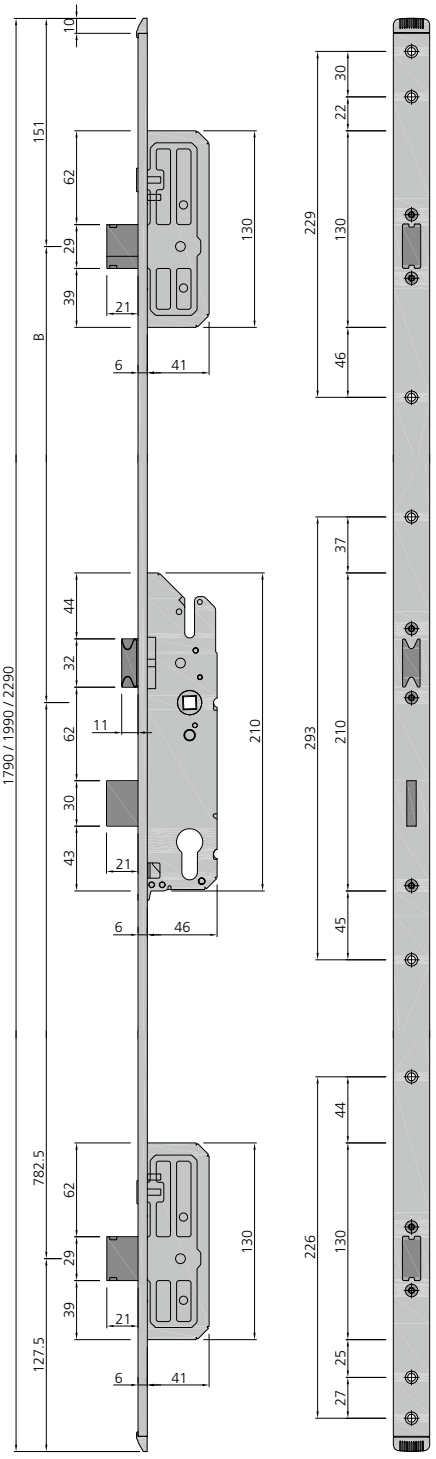	 **RZ** **PZ** Zylinder Ø 22 / Ø 17 mm; **DIN links** verwendbar; selbstverriegelnd; Forster-Stulp Edelstahl geschliffen; Schlosskasten verzinkt; inklusive Befestigungsschrauben Cylindre Ø 22 / Ø 17 mm; utilisation possible **DIN gauche**; verrouillage automatique; têtière Forster en acier inox meulé; boîtier de serrure zingué; avec vis de fixation Ø 22 / Ø 17 mm cylinder; applicable on **DIN left**; self-locking; Forster front plate stainless steel polished; lock casing galvanised; including fastening screws		**Funktion B** **Fonction B** **Function B**
	Mehrfachverriegelung-Schloss, **DIN links** Serrure à verrouillage multiple, **DIN gauche** Multi-point lock, **DIN left**		EN 179 EN 1125
	Flügelhöhe / Hauteur de vantail / Leaf height: **1935 - 2134 mm**		
	Länge Stulp / Longueur têtière / Face plate length = **1790 mm** B = **729 mm**	Ø 22 mm **RZ** Ø 17 mm **PZ** 1 Stk./pce	**986479** **986473**
	Flügelhöhe / Hauteur de vantail / Leaf height: **2135 - 2335 mm**		
	Länge Stulp / Longueur têtière / Face plate length = **1990 mm** B = **929 mm**	Ø 22 mm **RZ** Ø 17 mm **PZ** 1 Stk./pce	**986481** **986475**
	Flügelhöhe / Hauteur de vantail / Leaf height: **2435 - 2635 mm**		
	Länge Stulp / Longueur têtière / Face plate length = **2290 mm** B = **1229 mm**	Ø 22 mm **RZ** Ø 17 mm **PZ** 1 Stk./pce	**986483** **986477**

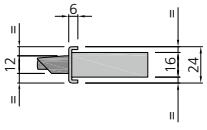

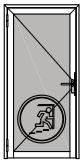

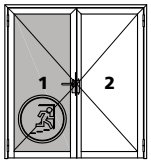

Beschläge
Schlösser

Ferrements
Serrures

Fittings
Locks

Abbildung Figure Figure	Bezeichnung Désignation Designation	Verkaufseinheit Unité de vente Sales unit	Art.Nr. art. no. art. no.
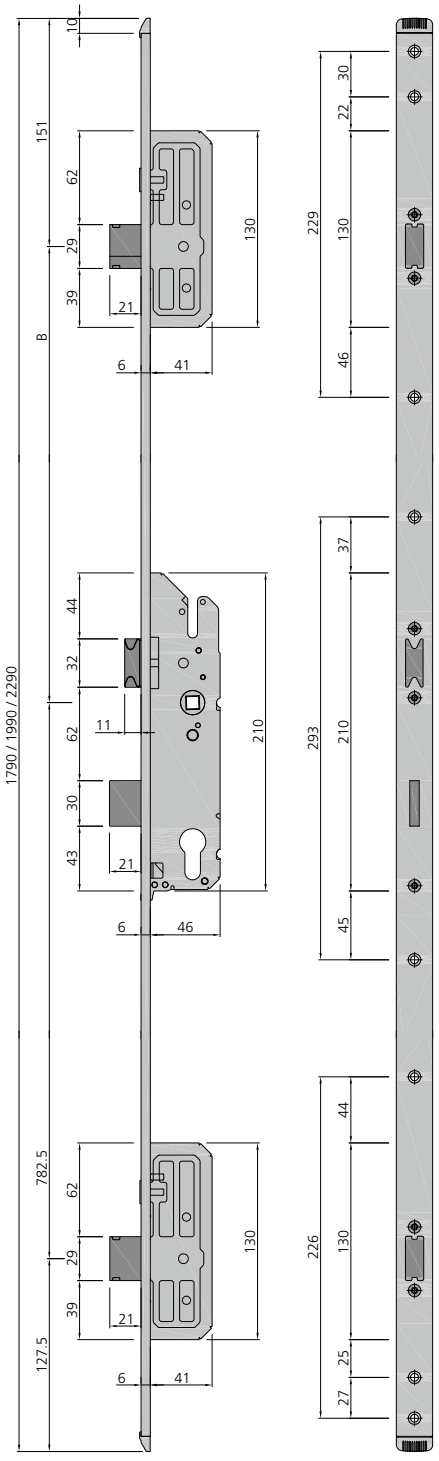	 **RZ** **PZ** Zylinder Ø 22 / Ø 17 mm; **DIN links und DIN rechts** verwendbar; selbstverriegelnd; Umlegbare Falle; Forster-Stulp Edelstahl geschliffen; Schlosskasten verzinkt; inklusive Befestigungsschrauben Cylindre Ø 22 / Ø 17 mm; utilisation possible **DIN gauche et DIN droite**; verrouillage automatique; bec de cane basculant; têtière Forster en acier inox meulé; boîtier de serrure zingué; avec vis de fixation Ø 22 / Ø 17 mm cylinder; applicable on **DIN left and DIN right**; self-locking; switchable handle; Forster front plate stainless steel polished; lock casing galvanised; including fastening screws **Mehrfachverriegelung-Schloss** **Serrure à verrouillage multiple** **Multi-point lock** Flügelhöhe / Hauteur de vantail / Leaf height: **1935 - 2134 mm** Länge Stulp / Longueur têtière / Face plate length = **1790 mm** B = **729 mm** Flügelhöhe / Hauteur de vantail / Leaf height: **2135 - 2335 mm** Länge Stulp / Longueur têtière / Face plate length = **1990 mm** B = **929 mm** Flügelhöhe / Hauteur de vantail / Leaf height: **2435 - 2635 mm** Länge Stulp / Longueur têtière / Face plate length = **2290 mm** B = **1229 mm**	1 Stk./pce 1 Stk./pce 1 Stk./pce	**Funktion E** **Fonction E** **Function E** EN 179 EN 1125 Ø 22 **RZ** **986467** Ø 17 **PZ** **986466** Ø 22 **RZ** **986469** Ø 17 **PZ** **986468** Ø 22 **RZ** **986471** Ø 17 **PZ** **986470**

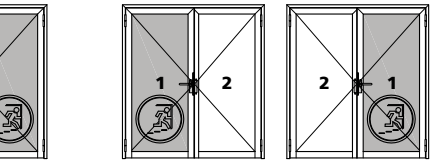

Beschläge
Schlösser
Verlängerung

Ferrements
Serrures
Extension

Fittings
Locks
Extension



Abbildung Figure Figure	Bezeichnung Désignation Designation	Verkaufseinheit Unité de vente Sales unit	Art.Nr. art. no. art. no.
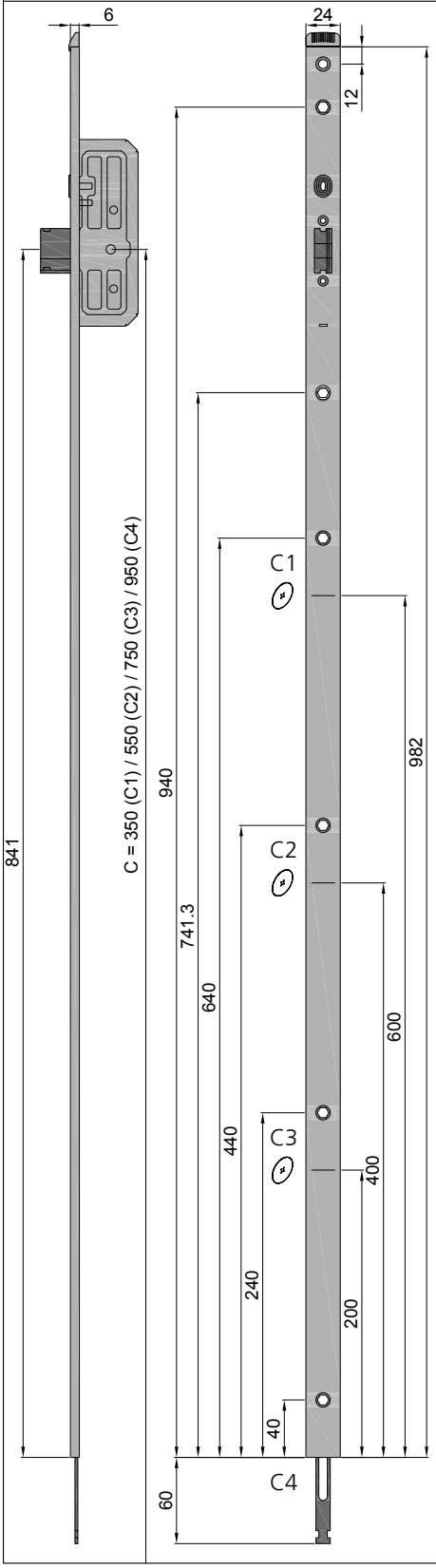	**DIN links und DIN rechts** verwendbar; Selbstverriegelnd; Umlegbare Falle; Forster-Stulp Edelstahl geschliffen; Schlosskasten verzinkt; inklusive Befestigungsschrauben; in Kombination mit 986460/-461, 986478/-479, 986472/-473, 986466/-467 utilisation possible **DIN gauche et DIN droite**; verrouillage automatique; bec de cane basculant; têtière Forster en acier inox meulé; boîtier de serrure zingué; avec vis de fixation; en combinaison avec 986460/-461, 986478/-479, 986472/-473, 986466/-467 applicable on **DIN left and DIN right**; Self-locking; switchable handle; Forster front plate stainless steel polished; lock casing galvanised; including fastening screws; in combination with 986460/-461, 986478/-479, 986472/-473, 986466/-467 **Verlängerung für Mehrfachverriegelung** **Extension pour serrure à verrouillage multiple** **Extension for multi-point lock** Flügelhöhe / Hauteur de vantail / Leaf height: **2285 -2484 mm** Länge Stulp / Longueur têtière / Face plate length = **382 mm** C1 = **600 mm** / C = **350 mm** Flügelhöhe / Hauteur de vantail / Leaf height: **2485 - 2684 mm** Länge Stulp / Longueur têtière / Face plate length = **582 mm** C2 = **400 mm** / C = **550 mm** Flügelhöhe / Hauteur de vantail / Leaf height: **2685 - 2884 mm** Länge Stulp / Longueur têtière / Face plate length = **782 mm** C3 = **200 mm** / C = **750 mm** Flügelhöhe / Hauteur de vantail / Leaf height: **2885 - 3020 mm** Länge Stulp / Longueur têtière / Face plate length = **982 mm** C4 = **0 mm** / C = **950 mm**	1 Stk./pce 1 Stk./pce 1 Stk./pce 1 Stk./pce	EN 179 EN 1125 **986484**

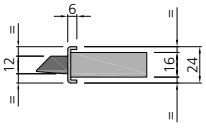

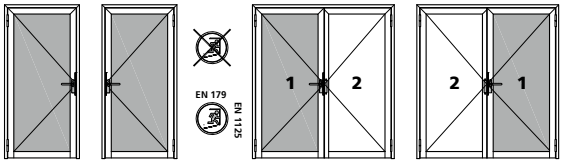

Beschläge
Standflügelverriegelung

Ferrements
Verrouillage du vantail semi-fixe

Fittings
Passive leaf locks

Abbildung Figure Figure	Bezeichnung Désignation Designation	Verkaufseinheit Unité de vente Sales unit	Art.Nr. art. no. art. no.
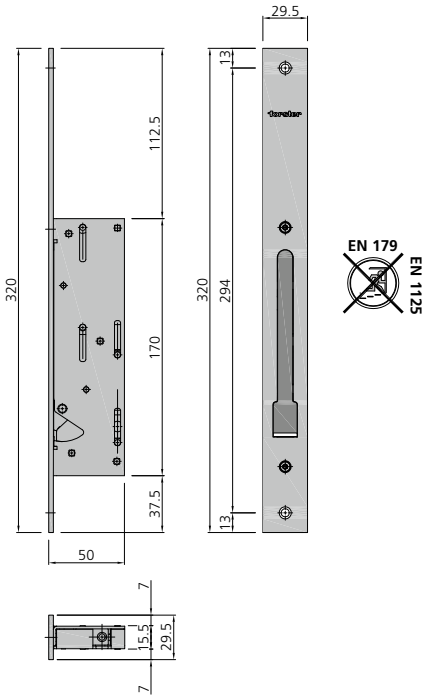	Forster-Stulp Edelstahl geschliffen; Schlosskasten verzinkt; Anschlussgewinde M5; Hub = 20 mm; inklusive Befestigungsschrauben têtière Forster en acier inox poli; boîtier de crémone zingué; filetage de raccordement M5; course = 20 mm; avec vis de fixation Forster front plate stainless steel polished; lock casing galvanised; connecting thread M5; stroke = 20 mm; including fastening screws Selbstverriegelndes Falztreibriegel-Schloss Crémone à levier avec verrouillage automatique Self-locking drive bolt lock 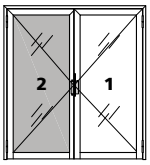 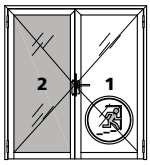	1 Stk./pce	**987456**

Verstellung der Schliessteile
Gâche réversible gauche / droite
Adjustement of strike plates

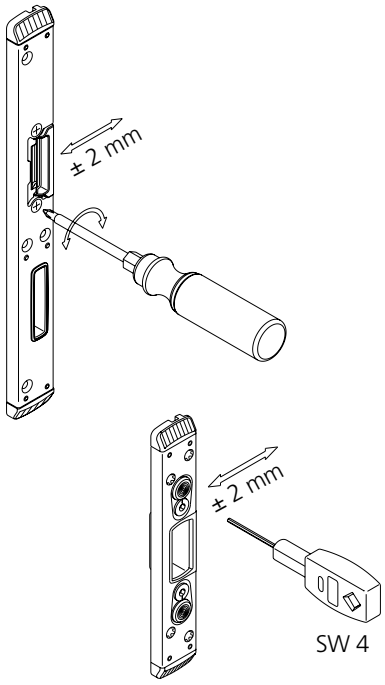

Fallenumstellung
Bec de cane réversible gauche / droite
Latch changing

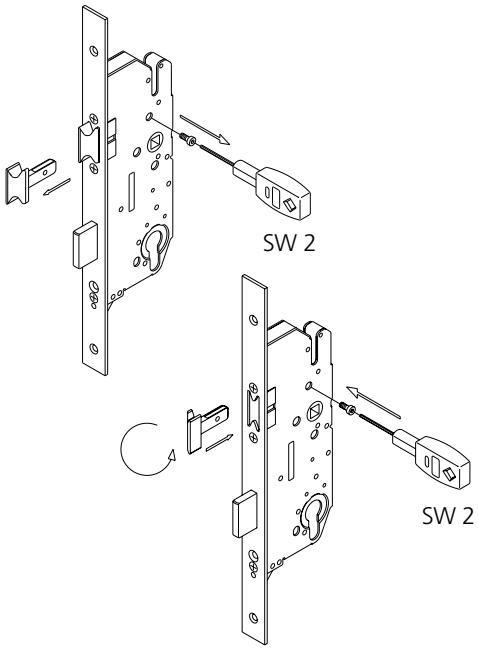

Beschläge
Schliessbleche

Ferrements
Gâches

Fittings
Keeps

Abbildung Figure Figure	Bezeichnung Désignation Designation	Verkaufseinheit Unité de vente Sales unit	Art.Nr. art. no. art. no.
DIN rechts, DIN droite, DIN right 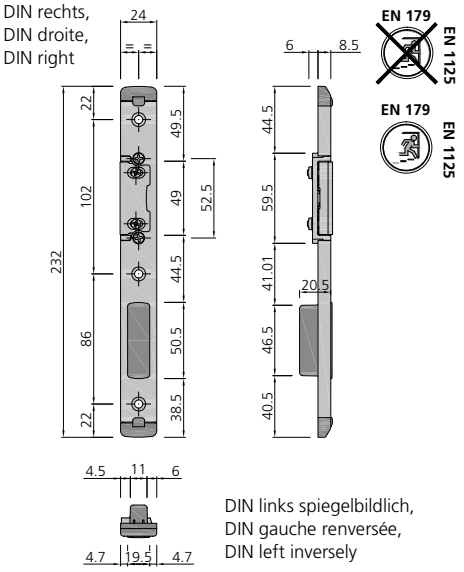 DIN links spiegelbildlich, DIN gauche renversée, DIN left inversely	Schliessblech für Hauptschloss Gâche pour serrure principale Keep for main lock DIN links, DIN gauche, DIN left DIN rechts, DIN droite, DIN right	1 Stk./pce	**987027** **987028**
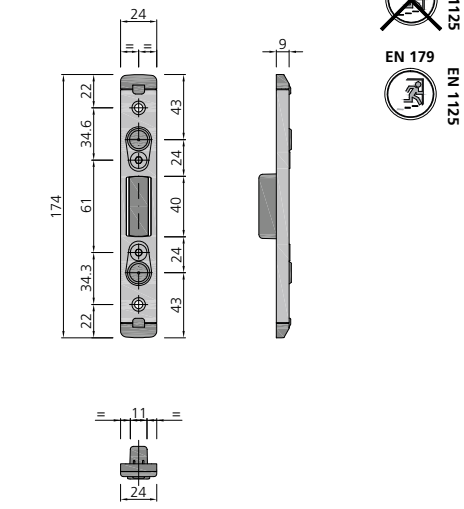	Schliessblech für Nebenschloss gross DIN links und DIN rechts anwendbar Gâche pour grande serrure secondaire utilisage DIN gauche et DIN droite Keep for large auxiliary lock usage DIN left and DIN right	1 Stk./pce	**987026**
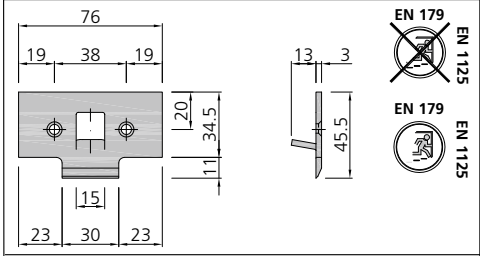	Schliessblech Gâche Keep of door	1 Stk./pce	**987006**

Beschläge
Zubehör

Ferrements
Accessoires

Fittings
Accessories

Abbildung Figure Figure	Bezeichnung Désignation Designation	Verkaufseinheit Unité de vente Sales unit	Art.Nr. art no art. no.
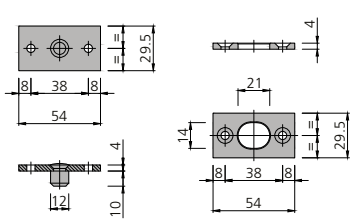	Sicherungsbolzen Goujon de sécurité Locking pin	1 Stk./pce	**987713**
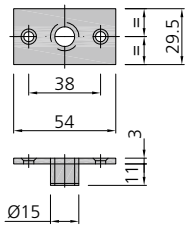	Stangenführung für Gehrung Guide de tringle pour coupe en onglet Rod guide for mitre joint	1 Stk./pce	**987010**
	Ersatzschraube M5 x 6.5 für Schlösser, Schliessbleche und Standflügelverriegelung Vis de rechange M5 x 6.5 pour serrure, gâches et verrouillages de vantail semi-fixe Replacement screw M5 x 6.5 for locks, keeps and vertical locks	100 Stk./pcs	**986800**
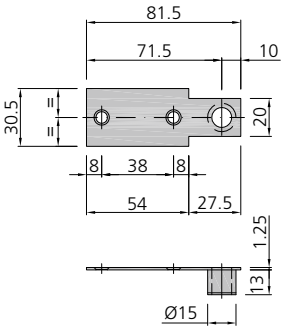	Stangenführung für Sockel stumpf Guide de tringle pour socle coupe droite Rod guide for butt joint	1 Stk./pce	**987011**
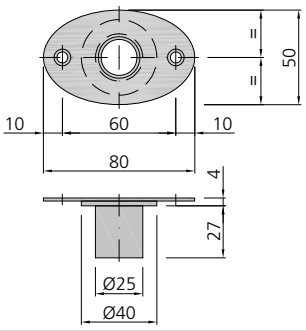	Verstellbare Bodenschliesshülse Edelstahl Verstellbereich +/- 3 mm Douille de fermeture au sol réglable Acier inox Plage de réglage +/- 3 mm Adjustable floor covering sheath Stainless steel Adjustment range +/- 3 mm	1 Stk./pce	**987051**
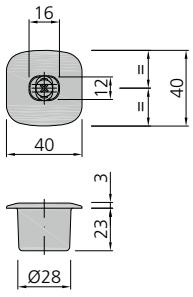	Verstellbare Bodenschliesshülse Edelstahl, Verstellbereich +/- 2 mm Douille de fermeture au sol réglable Acier inox, plage de réglage +/- 2 mm Adjustable floor covering bush stainless steel, adjustment range +/- 2 mm	1 Stk./pce	**987052**

Beschläge
Befestigungsschiene

Ferrements
Barre de fixation

Fittings
Fastening rail

Abbildung Figure Figure	Bezeichnung Désignation Designation	Verkaufseinheit Unité de vente Sales unit	Art.Nr. art. no. art. no.
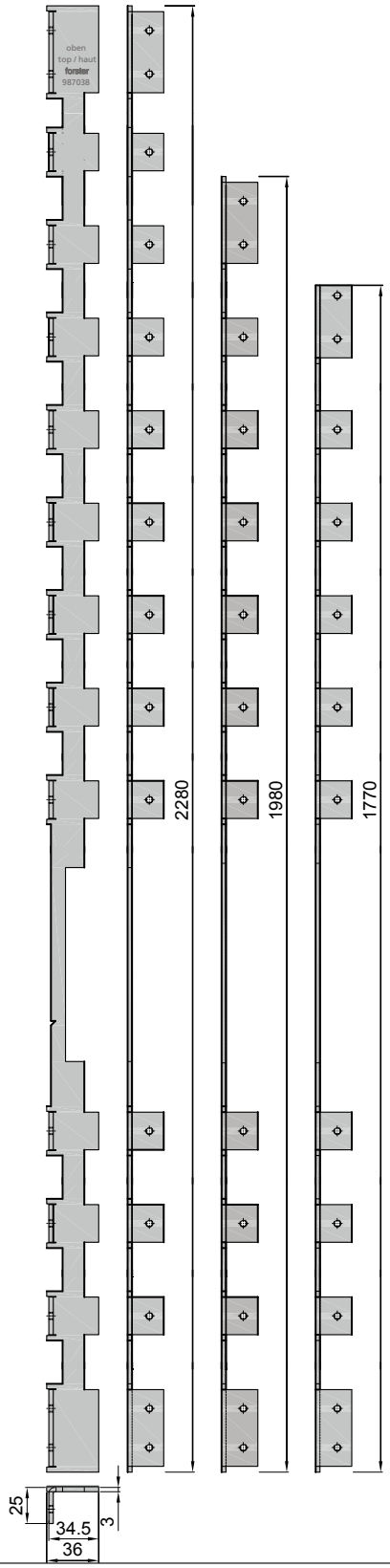	**DIN links und DIN rechts** verwendbar; Edelstahl; utilisation possible **DIN gauche et DIN droite**; acier inox; applicable on **DIN left and DIN right**; stainless steel; **Befestigungsschiene für Mehrfachverriegelung** **Barre de fixation pour serrure multipoint** **Fastening rail for multi-point lock** Flügelhöhe / Hauteur de vantail / Leaf height: **1935 - 2134 mm** Länge Winkel / Longueur angle / Angle length = **1770 mm**	1 Stk./pce	**987036**
	Flügelhöhe / Hauteur de vantail / Leaf height: **2135 - 2335 mm** Länge Winkel / Longueur angle / Angle length = **1980 mm**	1 Stk./pce	**987037**
	Flügelhöhe / Hauteur de vantail / Leaf height: **2435 - 2635 mm** Länge Winkel / Longueur angle / Angle length = **2280 mm**	1 Stk./pce	**987038**

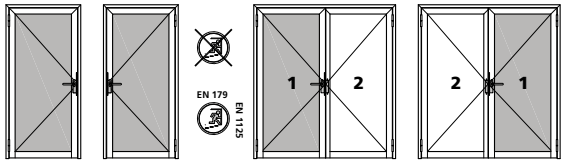

VUT 03/19

Beschläge
Befestigungsschiene

Ferrements
Barre de fixation

Fittings
Fastening rail

Abbildung Figure Figure	Bezeichnung Désignation Designation	Verkaufseinheit Unité de vente Sales unit	Art.Nr. art. no. art. no.
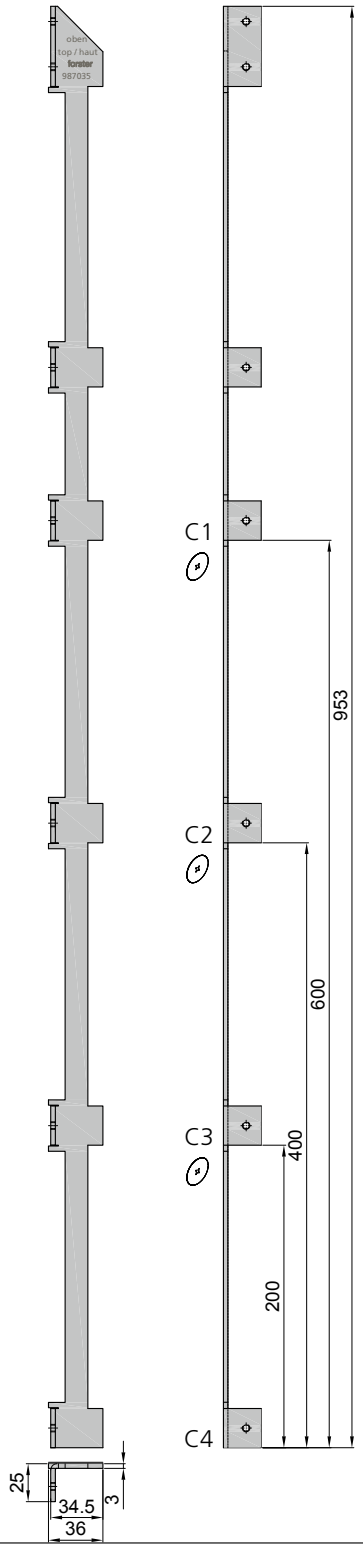	**DIN links und DIN rechts** verwendbar; Edelstahl; in Kombination mit 987036 utilisation possible **DIN gauche et DIN droite**; acier inox; en combinaison avec 987036 applicable on **DIN left and DIN right**; stainless steel; in combination with 987036 **Befestigungsschiene für Verlängerung Mehrfachverriegelung** **Barre de fixiation pour l'extension de la serrure multipoint** **Fastening rail for multi-point lock extension** Flügelhöhe / Hauteur de vantail / Leaf height: **2285 - 2484 mm** Länge Winkel / Longueur angle / Angle length = **353 mm** C1 = **600 mm**	1 Stk./pce	**987035**
	Flügelhöhe / Hauteur de vantail / Leaf height: **2485 - 2684 mm** Länge Winkel / Longueur angle / Angle length = **553 mm** C2 = **400 mm**	1 Stk./pce	
	Flügelhöhe / Hauteur de vantail / Leaf height: **2685 - 2884 mm** Länge Winkel / Longueur angle / Angle length = **753 mm** C3 = **200 mm**	1 Stk./pce	
	Flügelhöhe / Hauteur de vantail / Leaf height: **2885 - 3020 mm** Länge Winkel / Longueur angle / Angle length = **953 mm** C4 = **0 mm**	1 Stk./pce	

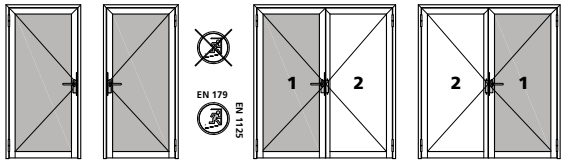

Beschläge
Zubehör

Ferrements
Accessoires

Fittings
Accessories

Abbildung Figure Figure	Bezeichnung Désignation Designation	Verkaufseinheit Unité de vente Sales unit	Art.Nr. art no art. no.
1 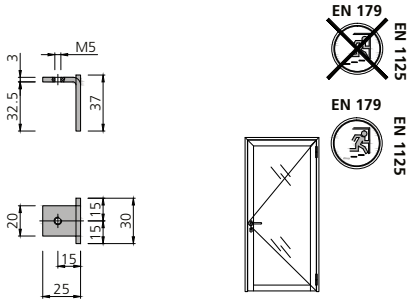	Befestigungsgarnitur 1-flügelig 1 - Einschweisswinkel 22 Stk. Garniture de fixation 1 vantail 1 - Angle à souder 22 pcs Set fastening single-leaved 1 Angle to the welding 22 pcs	1 Stk./pce	**987039**
2 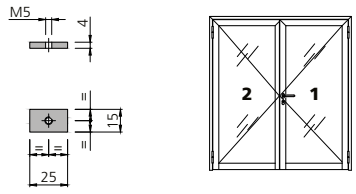	Befestigungsgarnitur 2-flügelig 1 - Einschweisswinkel 22 Stk. 2 - Einschweissplatte 6 Stk. Garniture de montage 2 vantaux 1 - Angle à souder 22 pcs 2 - Tôle à souder 6 pcs Set order mounting double-leaved 1 Angle to the welding 22 pcs 2 Plate to the welding 6 pcs	1 Stk./pce	**987040**
	Befestigungsplatte 25.3 x 15 x 4 Plaque de fixation 25.3 x 15 x 4 Fastening plate 25.3 x 15 x 4	10 Stk./pcs	**987081**

Beschläge
Obere und untere Verriegelung

Ferrements
Verrouillage vers le haut et vers le bas

Fittings
Shootbolt up- and downwards

Abbildung Figure Figure	Bezeichnung Désignation Designation	Verkaufseinheit Unité de vente Sales unit	Art.Nr. art no art. no.
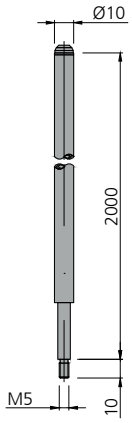 EN 179 EN 1125 EN 179 EN 1125	Stange nach oben Tringle vers le haut Rod upwards	1 Stk./pce	**987004**
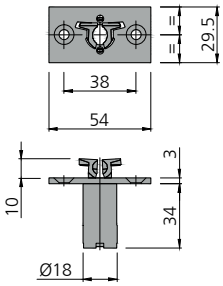 EN 179 EN 1125 EN 179 EN 1125	Schaltschloss Serrure de maintien Switch latch	1 Stk./pce	**987002**
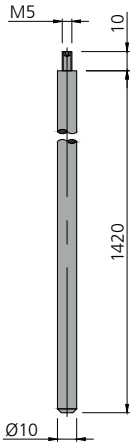 EN 179 EN 1125 EN 179 EN 1125	Stange nach unten (Falztreibriegelschloss) Tringle vers le bas (crémone de commande à levier) Rod downwards (drive bolt lock)	1 Stk./pce	**987005**

Beschläge
Drücker

Ferrements
Poignées

Fittings
Handles

Abbildung Figure Figure	Bezeichnung Désignation Designation	Verkaufseinheit Unité de vente Sales unit	Art. Nr. art. no. art. no.
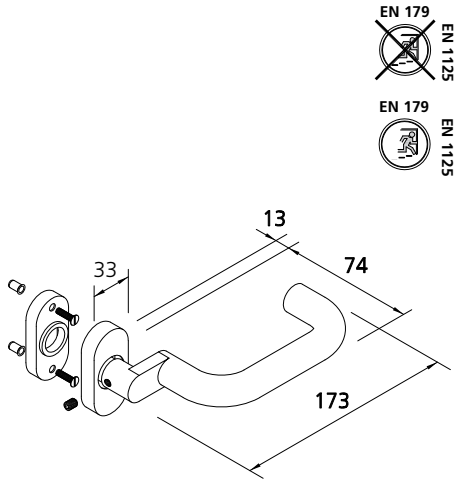	Türdrücker Edelstahl (matt geschliffen), Dorn 9 mm, mit Rückhaltefeder Poignée de porte acier inox (poli mat), carré de 9 mm, avec ressort de rappel Door handle stainless steel (polished mat finish), nut spindle 9 mm, with backing spring 2 Stk. M5 x 20 mm Schrauben mit Einnietmutter 2 pces de M5 x 20 mm vis avec rivet taraudé 2 units M5 x 20 mm screws with rivet nut	1 Stk./pce	**907350**
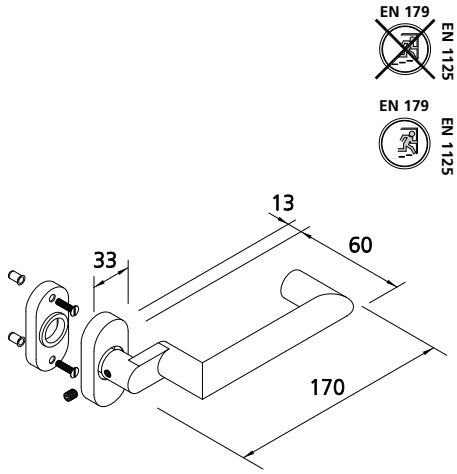	Türdrücker Edelstahl (matt geschliffen), Dorn 9 mm, mit Rückhaltefeder Poignée de porte acier inox (poli mat), carré de 9 mm, avec ressort de rappel Door handle stainless steel (polished mat finish), nut spindle 9 mm, with backing spring 2 Stk. M5 x 20 mm Schrauben mit Einnietmutter 2 pces de M5 x 20 mm vis avec rivet taraudé 2 units M5 x 20 mm screws with rivet nut	1 Stk./pce	**907351**
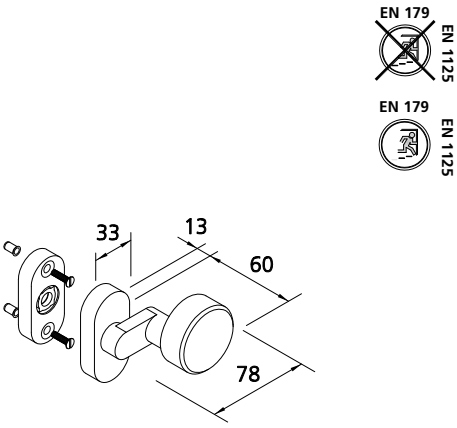	Türknopf Edelstahl (matt geschliffen), Dorn 9 mm Bouton de porte acier inox (poli mat), carré de 9 mm Door knob stainless steel (polished mat finish), nut spindle 9 mm 2 Stk. M5 x 20 mm Schrauben mit Einnietmutter 2 pces de M5 x 20 mm vis avec rivet taraudé 2 units M5 x 20 mm screws with rivet nut	1 Stk./pce	**907356**

Beschläge
Drücker

Ferrements
Poignées

Fittings
Handles

Abbildung Figure Figure	Bezeichnung Désignation Designation	Verkaufseinheit Unité de vente Sales unit	Art. Nr. art. no. art. no.
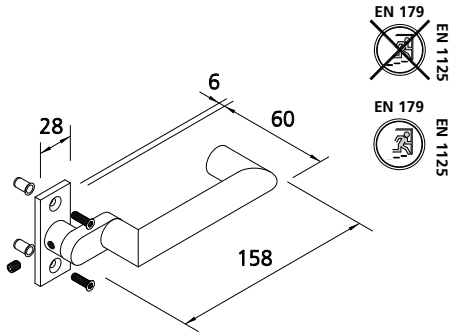	Türdrücker Edelstahl (matt geschliffen), Dorn 9 mm, Poignée de porte acier inox (poli mat), carré de 9 mm, Door handle stainless steel (polished mat finish), nut spindle 9 mm, 2 Stk. M5 x 20 mm Schrauben mit Einnietmutter 2 pces de M5 x 20 mm vis avec rivet taraudé 2 units M5 x 20 mm screws with rivet nut	1 Stk./pce	**907326**
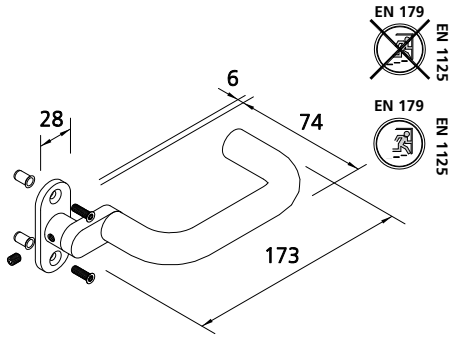	Türdrücker Edelstahl (matt geschliffen), Dorn 9 mm, Poignée de porte acier inox (poli mat), carré de 9 mm, Door handle stainless steel (polished mat finish), nut spindle 9 mm, 2 Stk. M5 x 20 mm Schrauben mit Einnietmutter 2 pces de M5 x 20 mm vis avec rivet taraudé 2 units M5 x 20 mm screws with rivet nut	1 Stk./pce	**907327**
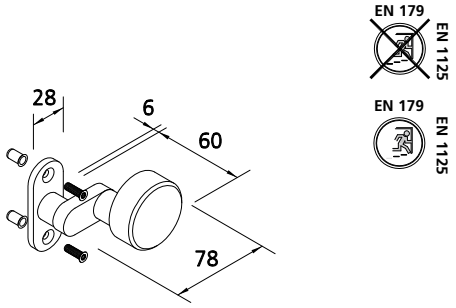	Türknopf Edelstahl (matt geschliffen), Dorn 9 mm Bouton de porte acier inox (poli mat), carré de 9 mm Door knob stainless steel (polished mat finish), nut spindle 9 mm 2 Stk. M5 x 20 mm Schrauben mit Einnietmutter 2 pces de M5 x 20 mm vis avec rivet taraudé 2 units M5 x 20 mm screws with rivet nut	1 Stk./pce	**907329**

Beschläge
Antipanik-Druckstange

Ferrements
Barre anti-panique

Fittings
Anti-panic touch-bar

Abbildung Figure Figure	Bezeichnung Désignation Designation	Verkaufseinheit Unité de vente Sales unit	Art.Nr. art. no. art. no.
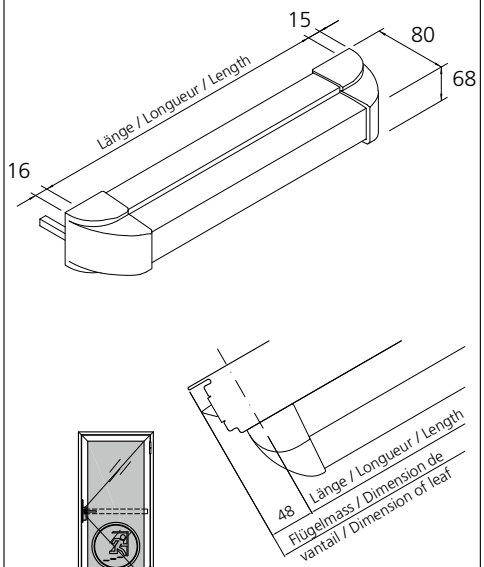	Antipanik-Druckstange für Gangflügel mit 30° Drehwinkel, DIN links und DIN rechts verwendbar, inkl. Befestigungsmaterial, Edelstahl matt Pushbar anti-panique pour vantail de service avec angle de rotation 30°, utilisable DIN gauche ou DIN droite, accessoires de fixation inclus, inox mat. Anti-panic touch-bar for active leaf with 30° angle of tilt, using for opening left and right, including fixing kit, stainless steel Länge / Longueur / Length 750 - 1000 mm Länge / Longueur / Length 1001 - 1250 mm	1 Stk./pce	**987207** **987208**

Beschläge
Drückstifte / Rosetten

Ferrements
Carrés de poignées / rosaces

Fittings
Handle shafts / Rosettes

Abbildung Figure Figure	Bezeichnung Désignation Designation	Verkaufseinheit Unité de vente Sales unit	Art. Nr. art. no. art. no.
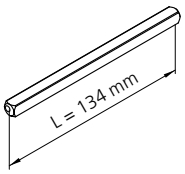 EN 179 EN 1125 EN 179 EN 1125	Standard Drückerstift für Drückerpaar Carré de poignée standard pour paire de poignée Standard door handle shaft for pair of handles	1 Stk./pce	**907315**
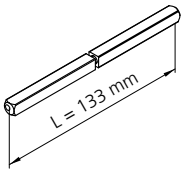 Dorn 9 mm carré de 9 mm nut spindle 9 mm	Antipanik Drückerstift für Drückerpaar und Drücker, Knopf mit Druckstange Carré de poignée anti panique pour paire de poignée et poignée, bouton avec pushbar anti-panique Door handle shaft anti-panic version for pair of panic door handles and handle, knob with anti-panic touch-bar	1 Stk./pce	**907319**
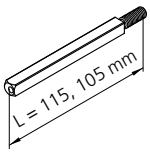 	Wechsel Drückerstift für Drücker und Knopf, L = 115 mm für Antipanik-Druckstange und Knopf, L = 105 mm Carré pour changement de poignée pour poignée et bouton, L = 115 mm pour pushbar-anti-panique et bouton, L = 105 mm Door handle shaft for handle and knob, L = 115 mm for anti-panic touch-bar and knob, L = 105 mm	1 Stk./pce	**907339** (L = 115 mm) **907309** (L = 105 mm)
RZ 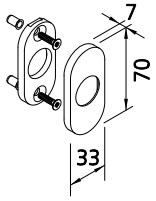 EN 179 EN 1125 EN 179 EN 1125	Zylinderrosette für Ø 22 mm Rosace pour Ø 22 mm Rosette for Ø 22 mm	2 Stk./pcs **RZ**	**907352**
	Zylinderrosette für Ø 17 mm Rosace pour Ø 17 mm Rosette for Ø 17 mm	2 Stk./pcs **PZ**	**907353**
PZ 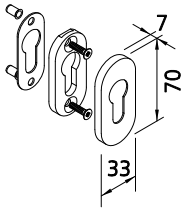	Edelstahl (matt geschliffen) 2 Stk. M5 x 20 mm Schrauben mit Einnietmutter acier inox (poli matt) 2 pces de M5 x 20 mm vis avec rivet taraudé stainless steel (polished mat finish) 2 units M5 x 20 mm screws with rivet nut		

Beschläge
Drückstifte / Rosetten

Ferrements
Carrés de poignées / rosaces

Fittings
Handle shafts / Rosettes

Abbildung Figure Figure	Bezeichnung Désignation Designation	Verkaufseinheit Unité de vente Sales unit	Art.Nr. art. no. art. no.
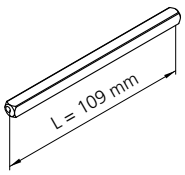 EN 179 EN 1125 EN 179 EN 1125	Standard Drückerstift für Drückerpaar Carré de poignée standard pour paire de poignée Standard door handle shaft for pair of handles	1 Stk./pce	**907372**
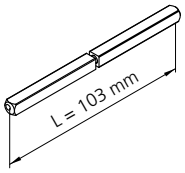 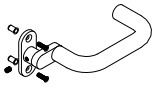 Dorn 9 mm carré de 9 mm nut spindle 9 mm	Anti-Panik Drückerstift für Drückerpaar und Drücker, Knopf mit Druckstange Carré de poignées anti panique pour paire de poignée et poignée, bouton avec pushbar anti-panique Door handle shaft anti-panic version for pair of panic door handles and handle, knob with anti-panic touch-bar	1 Stk./pce	**907373**
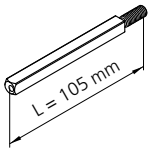	Wechsel Drückerstift für Drücker, Druckstange und Knopf Changement carré de poignée pour poignée, pushbar anti-panique et bouton Door handle shaft for handle, anti-panic touch-bar and knob	1 Stk./pce	**907309**
RZ 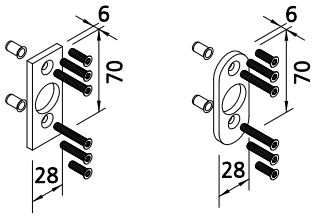 EN 179 EN 1125 EN 179 EN 1125	Zylinderrosette für Ø 22 mm Rosace pour Ø 22 mm Rosette for Ø 22 mm		
	eckig / anguleux / angled	2 Stk./pcs **RZ**	**907336**
	rund / rond / round	2 Stk./pcs **RZ**	**907338**
	Zylinderrosette für Ø 17 mm Rosace pour Ø 17 mm Rosette for Ø 17 mm		
PZ 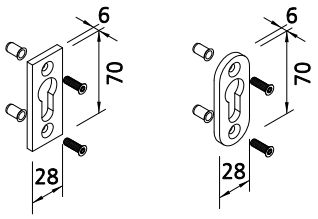	eckig / angles vifs / angled	2 Stk./pcs **PZ**	**907335**
	rund / rond / round	2 Stk./pcs **PZ**	**907337**
	Edelstahl (matt geschliffen) 2 Stk. M5 x 20,24,30 mm Schrauben mit Einnietmutter acier inox (poli matt) 2 pces de M5 x 20,24,30 mm vis avec rivet taraudé stainless steel (polished mat finish) 2 units M5 x 20,24,30 mm screws with rivet nut		

Beschläge
Montageabstände bei Türen mit 3 Bändern

Ferrements
Montage de la quincaillerie
Distance avec 3 paumelles

Fittings
Installation of the fittings
Distance 3 hinges

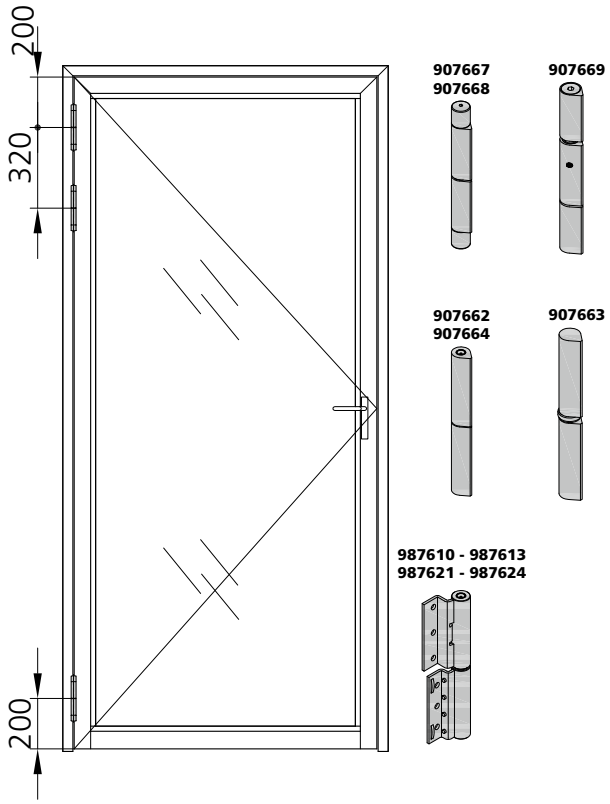

Beschläge
Aushängehöhen

Ferrements
Hauteur de dégondage

Fittings
Distance for unhinge

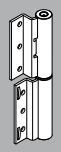

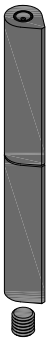

907662
907664

Dorn verstellbar
Axe réglable
en hauteur
Nut spindle height
adjustable

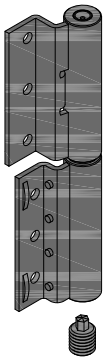

987610
-
987613

987621
-
987624

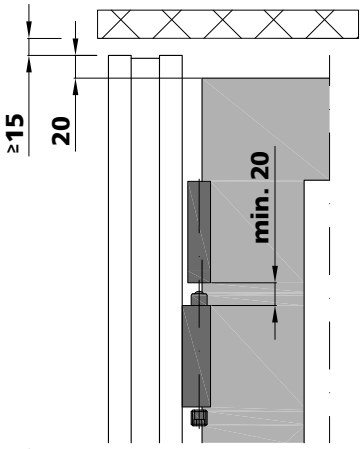

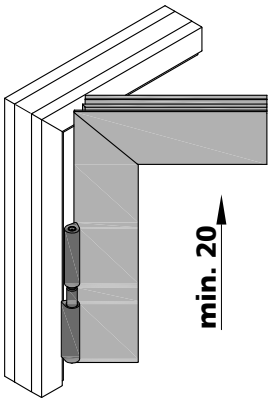



907663

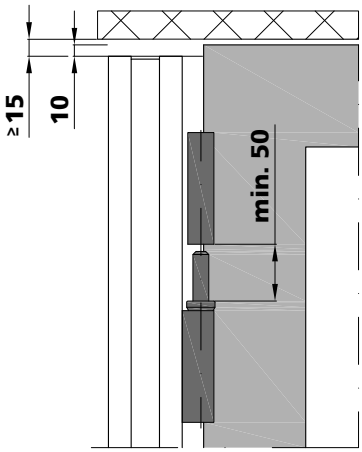

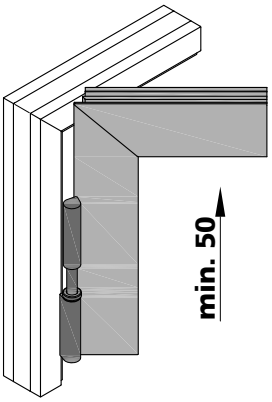



907667
907668

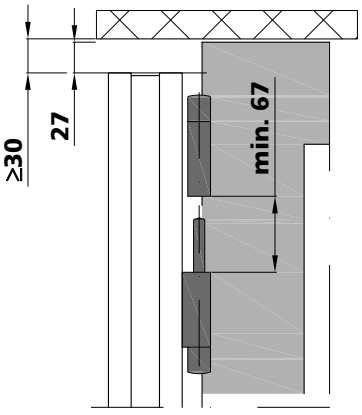

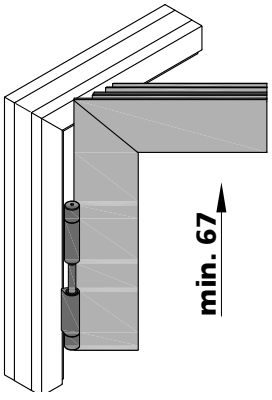

Beschläge
Bänder Beständigkeitsklassen

Ferrements
Classes de résistance des paumelles

Fittings
Hinge resistance classes

Korrosionsbeständigkeit	**Einsatzbedingungen**
Klasse 0: Keine bestimmte Korrosionsbeständigkeit	Keine spezifischen Einsatzbedingungen, bei denen ein festgelegtes Korrosionsverhalten relevant ist
Klasse 1: Geringe Beständigkeit	Innenbereich in trockener Umgebung
Klasse 2: Moderate Beständigkeit	Innenbereich, in dem Kondensation auftreten kann
Klasse 3: Hohe Beständigkeit	Aussenbereich, in dem gelegentlich oder häufige Befeuchtung, Regen oder Tau auftreten kann
Klasse 4: Sehr hohe Beständigkeit	Aussenbereich mit sehr harten Bedingungen
Klasse 5: Aussergewöhnlich hohe Beständigkeit	Aussenbereich mit aussergewöhnlich harten Bedingungen, bei denen ein Langzeitschutz des Produktes erforderlich ist

Auszug aus Norm EN 1670 (Anhang A)

Résistance à la corrosion	**Conditions d'utilisation**
Classe 0: pas de résistance à la corrosion définie	Aucune condition d'utilisation spécifique lorsqu'il n'y a pas de résistance à la corrosion définie
Classe 1: faible résistance	Utilisation en intérieur dans une atmosphère sèche
Classe 2: résistance modérée	Utilisation en intérieur avec condensation possible
Classe 3: résistance élevée	Utilisation en extérieur avec pluie ou rosée occasionnelle ou fréquente
Classe 4: résistance très élevée	Utilisation en extérieur dans des conditions très sévères
Classe 5: résistance exceptionnellement élevée	Utilisation en extérieur dans des conditions exceptionnellement sévères nécessitant une protection à long terme du produit

Extrait de la norme EN 1670 (annexe A)

Corrosion resistance	**Service conditions**
Grade 0: no defined corrosion resistance	No specific service conditions where a defined corrosion resistance is not relevant
Grade 1: low corrosion resistance	Service indoors in warm dry atmospheres
Grade 2: moderate corrosion resistance	Service indoors where condensation may occur
Grade 3: high corrosion resistance	Service outdoors where occasional or frequent wetting by rain or dew may occur
Grade 4: very high corrosion resistance	Service outdoors in very severe conditions
Grade 5: exceptionally high corrosion resistance	Service outdoors in exceptionally severe conditions where long-term protection of the product is required

Extract from standard EN 1670 (annexe A)

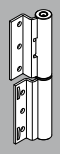

Beschläge
Anschweissband
Höhenverstellbar

Ferrements
Paumelle à souder
Réglable en hauteur

Fittings
Weld-on hinge
Adjustable in height

Abbildung Figure Figure	Bezeichnung Désignation Designation	Verkaufseinheit Unité de vente Sales unit	Art.Nr. art. no. art. no.
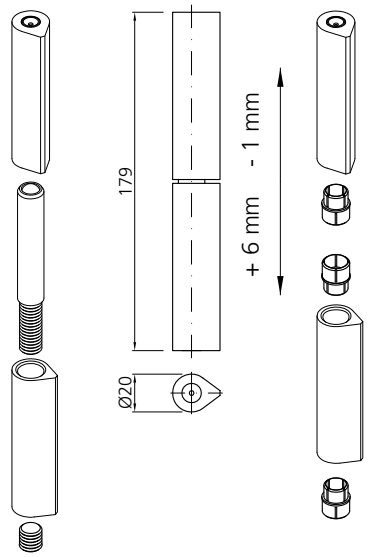	Stahl-Anschweissband höhenverstellbar, auf Kugel gelagert, mit Schmiernippel, Stahl blank, Korrosionsbeständigkeit Klasse 0 Paumelle à souder en acier réglables en hauteur, bille en acier trempé tournant sur une pastille en laiton, avec graisseur, acier brut, Résistance à la corrosion classe 0 Steel weld-on hinge adjustable in height, lying on a ball end, with lubrication nipple, steel blank, corrosion resistance class 0 Drehpunktabstand 15 mm / Axe de rotation 15 mm / Pivot spacing 15 mm	2 Stk./pcs	**907662**
	Edelstahl-Anschweissband höhenverstellbar, auf Kugel gelagert, mit Schmiernippel, Korrosionsbeständigkeit Klasse 4 Paumelle à souder en acier inox réglables en hauteur, bille en acier trempé tournant sur une pastille en laiton, avec graisseur, résistance à la corrosion classe 4 Stainless steel weld-on hinge adjustable in height, lying on a ball end, with lubrication nipple, corrosion resistance class 4 Drehpunktabstand 15 mm / Axe de rotation 15 mm / Pivot spacing 15 mm	2 Stk./pcs	**907664**



Zulässige Lasten der Türen in [kg]
Charges admissibles des portes en [kg]
Permissible loads of the doors in [kg]

Flügelhöhe H in [mm] / Hauteur de vantail H en [mm] / Leaf height H in [mm]	600	800	1000	1200	1400
3000	340	300	260	230	210
2800	330	290	250	220	200
2600	320	270	240	210	190
2400	300	250	220	190	170
2200	280	240	200	180	160
2000	280	230	200	170	150
1800	260	210	180	160	140

Flügelbreite B in [mm] / largeur de vantail B en [mm] / Leaf width B in [mm]

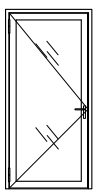

Bandrichteisen-Set
Kit outil de correction pour paumelles
Hinge adjusting set

909210

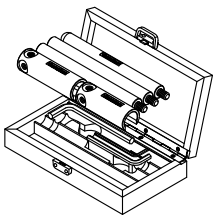

Anschweisslehre
Gabarit de soudage
Welding template

909029

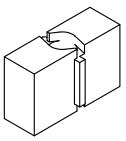

Schmier-Set
Jeu de graissage
Lubrication set

909240

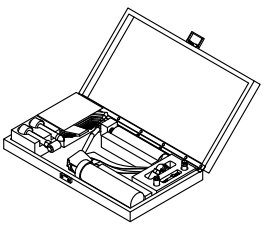

Abdeckkappe als Schutz für Farbbeschichtung einsetzen
Utiliser le bouchon comme protection peinture
Use cover cap to protect colour coating

907064



EG Konformitätserklärung 477110014
EG déclaration de conformité 477110014
EC declaration of conformity 477110014

Beschläge
Anschweissband
Höhen- / seiten- / tiefenverstellbar

Ferrements
Paumelle à souder
Réglable en hauteur, latéralement et en profondeur

Fittings
Weld-on hinge
Adjustable in height, sideways and in depth

Abbildung Figure Figure	Bezeichnung Désignation Designation	Verkaufseinheit Unité de vente Sales unit	Art.Nr. art. no. art. no.
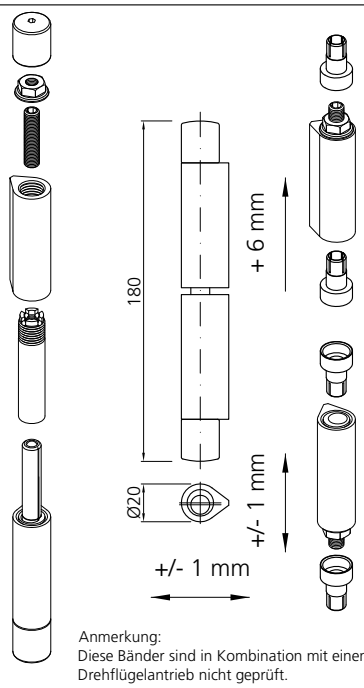 Anmerkung: Diese Bänder sind in Kombination mit einem Drehflügelantrieb nicht geprüft. Remarque: Ces paumelles ne sont pas certifiées en combinaison avec un automatisme d'ouverture. Note: These hinges have not been tested in combination with automatic swing door drives.	**Stahl-Anschweissband** höhen-, seiten-, und tiefenverstellbar, auf Kugel gelagert, mit Schmiernippel, Stahl blank, Korrosionsbeständigkeit Klasse 0 **Paumelle à souder en acier** réglables en hauteur, latéralement et en profondeur bille en acier trempé tournant sur une pastille en laiton avec graisseur, acier brut, résistance à la corrosion classe 0 **Steel weld-on hinge** adjustable in heightsideways and in depth, lying on a ball end, with lubrication nipple, steel blank, corrosion resistance class 0 Drehpunktabstand 15 mm / Axe de rotation de 15 mm / Pivot spacing 15 mm	2 Stk./pcs	**907667**
	Edelstahl-Anschweissband höhen-, seiten-, und tiefenverstellbar, auf Kugel gelagert, mit Schmiernippel, Korrosionsbeständigkeit Klasse 3 **Paumelle à souder en acier inox** réglables en hauteur, latéralement et en profondeur bille en acier trempé tournant sur une pastille en laiton avec graisseur, résistance à la corrosion classe 3 **Stainless steel weld-on hinge** adjustable in heightsideways and in depth lying on a ball end, with lubrication nipple, corrosion resistance class 3 Drehpunktabstand 15 mm / Axe de rotation de 15 mm / Pivot spacing 15 mm	2 Stk./pcs	**907668**

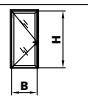

Zulässige Lasten der Türen in [kg]
Charges admissibles des portes en [kg]
Permissible loads of the doors in [kg]

Flügelhöhe H in [mm] / Hauteur de vantail H en [mm] / Leaf height H in [mm]						
3000	340	300	260	230	210
2800	330	290	250	220	200
2600	320	270	240	210	190
2400	300	250	220	190	170
2200	280	240	200	180	160
2000	280	230	200	170	150
1800	260	210	180	160	140
	600	**800**	**1000**	**1200**	**1400**

Flügelbreite B in [mm] / largeur de vantail B en [mm] / Leaf width B in [mm]

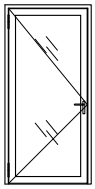

EG Konformitätserklärung 477110014
EG déclaration de conformité 477110014
EC declaration of conformity 477110014

Einsatz zu Rätschenschlüssel
Outil pour clé à cliquet
Insert for rached spanner

909209



Bandrichteisen-Set
Kit outil de correction pour paumelles
Hinge adjusting set

909210

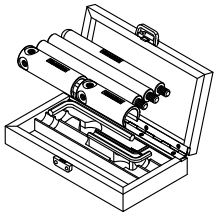

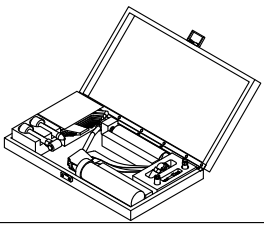

Schmier-Set
Jeu de graissage
Lubrication set

909240

Anschweisslehre
Gabarit de soudage
Welding template

909029

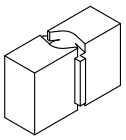

Schmieraufsatz
Chapiteau pour lubrification
Cap for lubrication

907058



Abdeckkappe als Schutz für Farbbeschichtung einsetzen
Utiliser le bouchon comme protection peinture
Use cover cap to protect colour coating

907065



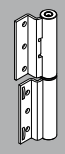

Beschläge
Anschweissband

Ferrements
Paumelle à souder

Fittings
Weld-on hinge

Abbildung Figure Figure	Bezeichnung Désignation Designation	Verkaufseinheit Unité de vente Sales unit	Art.Nr. art. no. art. no.
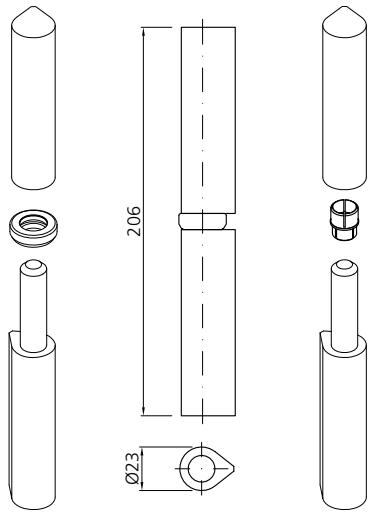	Stahl-Anschweissband mit Axialkugellager, Stahl blank, Korrosionsbeständigkeit Klasse 0 Paumelle à souder en acier avec roulement à billes axial, acier brut, résistance à la corrosion classe 0 Steel weld-on hinge with axial ball bearing, steel blank, corrosion resistance class 0 Drehpunktabstand 17 mm Axe de rotation 17 mm Pivot spacing 17 mm	1 Stk./pce	**907663**

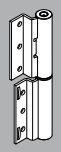

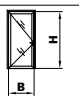

Zulässige Lasten der Türen in [kg]
Charges admissibles des portes en [kg]
Permissible loads of the doors in [kg]

Flügelhöhe H in [mm] / Hauteur de vantail H en [mm] / Leaf height H in [mm]						
	3000	370	360	350	340	320
	2800	370	360	350	340	320
	2600	360	350	340	330	320
	2400	360	340	330	320	310
	2200	360	340	320	320	310
	2000	350	340	320	310	300
	1800	350	330	320	300	290
		600	**800**	**1000**	**1200**	**1400**

Flügelbreite B in [mm] / largeur de vantail B en [mm] / Leaf width B in [mm]

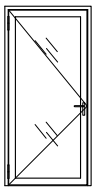

Bandrichteisen-Set
Kit outil de correction pour paumelles
Hinge adjusting set

909210

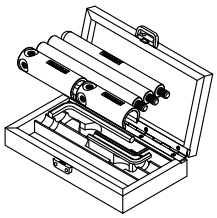

Anschweisslehre
Gabarit de soudage
Welding template

909030

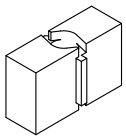

Schmier-Set
Jeu de graissage
Lubrication set

909240

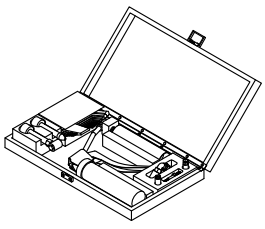

Abdeckkappe: als Schutz für Farbbeschichtung einsetzen
Utiliser le bouchon comme protection peinture
Use cover cap to protect colour coating

907064



EG Konformitätserklärung 477110014
EG déclaration de conformité 477110014
EC declaration of conformity 477110014

Beschläge
Anschweissband
Höhenverstellbar

Ferrements
Paumelle à souder
Réglable en hauteur

Fittings
Weld-on hinge
Adjustable in height

Abbildung Figure Figure	Bezeichnung Désignation Designation	Verkaufseinheit Unité de vente Sales unit	Art.Nr. art. no. art. no.
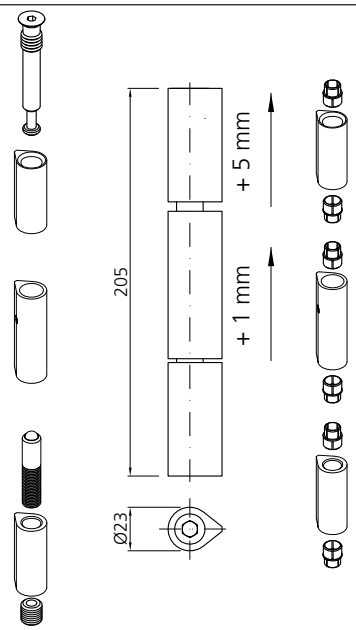	Stahl-Anschweissband höhenverstellbar, auf Kugel gelagert, Stahl blank, Korrosionsbeständigkeit Klasse 0 Paumelle à souder en acier réglables en hauteur, bille en acier trempé tournant sur une pastille en laiton, acier brut, résistance à la corrosion classe 0 Steel weld-on hinge adjustable in height, lying on a ball end steel blank, corrosion resistance class 0 Drehpunktabstand 17 mm Axe de rotation 17 mm Pivot spacing 17 mm	1 Stk./pce	**907669**

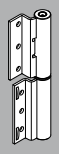

Beschläge Tür
Quincaillerie portes
Door fittings

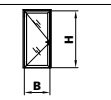

Flügelhöhe H in [mm] / Hauteur de vantail H en [mm] / Leaf height H in [mm]	Zulässige Lasten der Türen in [kg] Charges admissibles des portes en [kg] Permissible loads of the doors in [kg]				
3000	410	400	390	380	370
2800	410	400	390	380	370
2600	400	390	380	370	360
2400	400	380	370	360	350
2200	400	380	370	360	350
2000	390	380	360	350	340
1800	390	370	360	340	330
	600	**800**	**1000**	**1200**	**1400**
	Flügelbreite B in [mm] / largeur de vantail B en [mm] / Leaf width B in [mm]				

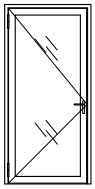

Bandrichteisen-Set
Kit outil de correction pour paumelles
Hinge adjusting set

909210

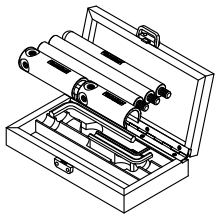

Anschweisslehre
Gabarit de soudage
Welding template

909030

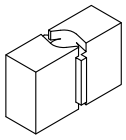

Distanzhalter
Distanceurs
Distance pieces

909028

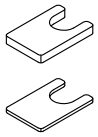

Abdeckkappe als Schutz für Farbbeschichtung einsetzen
Utiliser le bouchon comme protection peinture
Use cover cap to protect colour coating

907064



EG Konformitätserklärung 477110014
EG déclaration de conformité 477110014
EG declaration of conformity 477110014

Beschläge
Falzanschraubband
Höhenverstellbar

Ferrements
Paumelle à visser
Réglable en hauteur

Fittings
Screw-on hinge
Adjustable in height

Abbildung Figure Figure	Bezeichnung Désignation Designation	Verkaufseinheit Unité de vente Sales unit	Art. Nr. art. no. art. no.
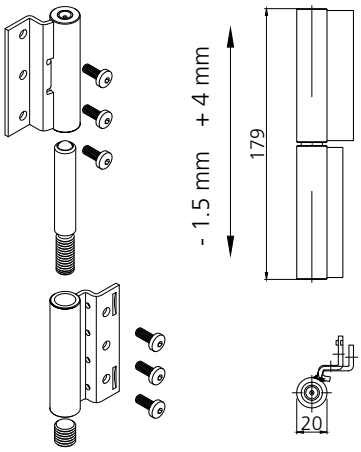	Falzanschraubband höhenverstellbar, auf Kugel gelagert, mit Schmiernippel, Korrosionsbeständigkeit Klasse 4 Paumelle à visser réglables en hauteur, logée sur billes, avec graisseur, Résistance à la corrosion classe 4 Screw-on hinge adjustable in height, lying on a ball end, with lubrication nipple, Corrosion resistance class 4		
	Band TOP (oben), Paumelle TOP (en haut), Hinge TOP (top)		
	Stahl verzinkt-blau, acier zingué-bleu, galvanized-blue steel		
	DIN rechts, DIN droite, DIN right	1 Stk./pce	**987610**
	DIN links, DIN gauche, DIN left	1 Stk./pce	**987611**
	Edelstahl, acier inox, stainless steel		
	DIN rechts, DIN droite, DIN right	1 Stk./pce	**987612**
	DIN links, DIN gauche, DIN left	1 Stk./pce	**987613**
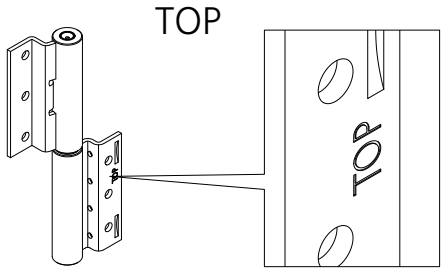	**Band LOW (unten), Paumelle LOW (basse), Hinge LOW (low)**		
	Stahl verzinkt-blau, acier zingué-bleu, galvanized-blue steel		
	DIN rechts, DIN droite, DIN right	1 Stk./pce	**987622**
	DIN links, DIN gauche, DIN left	1 Stk./pce	**987621**
	Edelstahl, acier inox, stainless steel		
	DIN rechts, DIN droite, DIN right	1 Stk./pce	**987624**
	DIN links, DIN gauche, DIN left	1 Stk./pce	**987623**
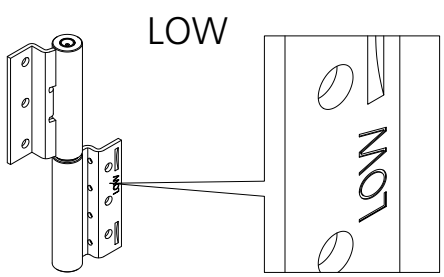			

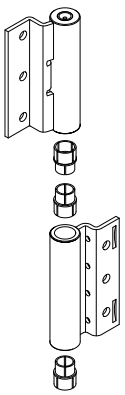



907064

Abdeckkappe: als Schutz für Farbbeschichtung einsetzen
Utiliser le bouchon comme protection peinture
Use cover cap to protect colour coating

Schmierset
Jeu de graissage
Lubrication set

909240

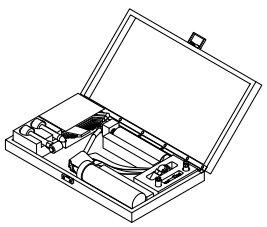

Bohrlehre inklusiv Bohrer und Gewindeformer
Gabarit de perçage mèche et taraud y incluse
Drilling template bit and tapper included

909110

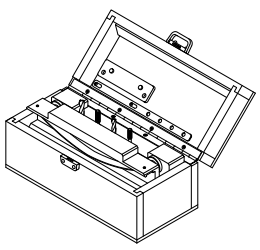

EG Konformitätserklärung 477114014
EG déclaration de conformité 477114014
EC declaration of conformity 477114014

Beschläge
Falzanschraubband
Höhenverstellbar

Ferrements
Paumelle à visser
Réglable en hauteur

Fittings
Screw-on hinge
Adjustable in height

2 Bänder
2 paumelles
2 hinges

Gewicht Türflügel unter 140 kg
Poids du vantail inférieur 140 kg
Leaf weight up to 140 kg
(< 140 kg)

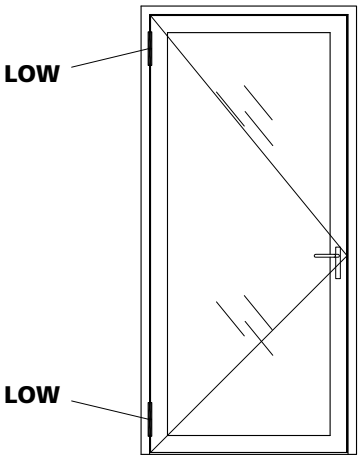

3 Bänder
3 paumelles
3 hinges

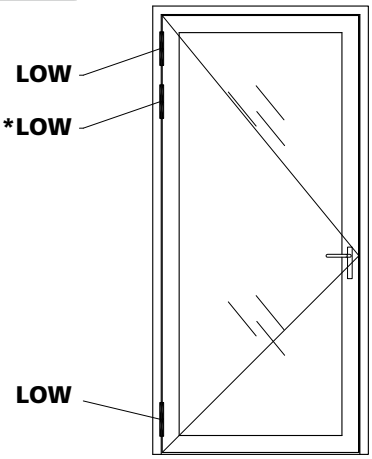

*3. Band wahlweise
3. paumelle au choix
3. hinge if required

2 Bänder
2 paumelles
2 hinges

Gewicht Türflügel unter 140 kg
Poids du vantail inférieur 140 kg
Leaf weight up to 140 kg
(< 140 kg)

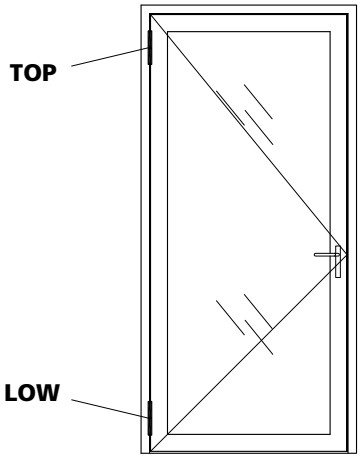

3 Bänder
3 paumelles
3 hinges

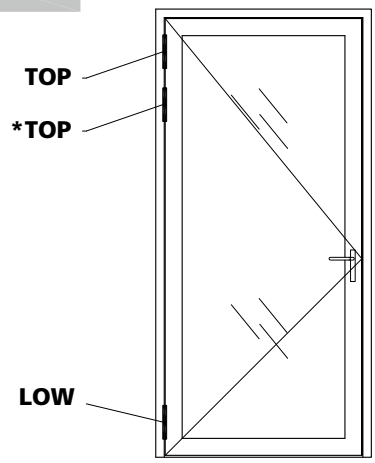

*3. Band wahlweise
3. paumelle au choix
3. hinge if required

Zulässige Lasten pro Türflügel in [kg]
Charges admissibles des portes en [kg]
Permissible loades of the doors in [kg]

Flügelhöhe H in [mm] / Hauteur de vantail H en [mm] / Leaf height H in [mm]						
	3000	340	300	260	230	210
	2800	330	290	250	220	200
	2600	320	270	240	210	190
	2400	300	250	220	190	170
	2200	280	240	200	180	160
	2000	280	230	200	170	150
	1800	260	210	180	160	140
		600	**800**	**1000**	**1200**	**1400**

Flügelbreite B in [mm] / largeur de vantail B en [mm] / Leaf width B in [mm]

Anmerkung:
Diese Bänder sind in Kombination mit einem Drehflügelantrieb nicht geprüft.

Remarque:
Ces paumelles ne sont pas certifiées en combinaison avec un automatisme d'ouverture.

Note:
These hinges have not been tested in combination with automatic swing door drives.



Talstation Seilbahn Hoher Kasten, CH-Brülisau

Zubehör
Dichtungen

Accessoires
Joints

Accessories
Weatherstrippings

Abbildung Figure Figure	Bezeichnung Désignation Designation	Verkaufseinheit Unité de vente Sales unit	Art. Nr. art. no. art. no.
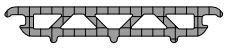	Falzabdeckung aus CR schwarz Recouvrement de feuillure en CR noir Rebate cover CR black	100 m	**985704**
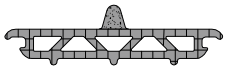	Falzabdeckung aus CR schwarz Recouvrement de feuillure en CR noir Rebate cover CR black	100 m	**985705**
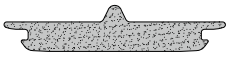	Falzabdeckung Hi aus PE für Glasfalz, grau Recouvrement de feuillure Hi en PE pour feuillure du verre, gris Rebate cover Hi PE for glass rebate, grey	100 m	**985315**
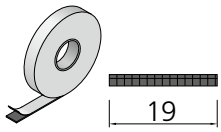	Falzdichtband Ruban d'étanchéité de feuillure Rebate sealing tape 19 x 1.5 mm	60 m (1 Rolle à 60 m) (1 rouleau à 60 m) (1 roll à 60 m)	**988051**
	Anschlagdichtung Tür CR, mit Gleitlack, schwarz Joint de butée porte CR, avec laque lubrifiante, noir Door weatherstripping CR, with anti-friction coating, black	75 m	**985701**
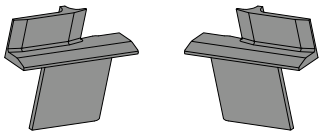	Dichtstück für Standflügel CR, schwarz Pièce d'étanchéité pour vantail semi-fixe CR, noir Sealing piece for fixed leaf CR, black	links / gauche / left 10 Stk./pcs rechts / droite / right 10 Stk./pcs	**985731** **985732**

Zubehör
Dichtungen

Accessoires
Joints

Accessories
Weatherstrippings

Abbildung Figure Figure	Bezeichnung Désignation Designation	Verkaufseinheit Unité de vente Sales unit	Art. Nr. art. no. art. no.
	Verglasungsdichtung aussen CR, schwarz, selbstklebend, Fugenbreite 2 mm Joint de vitrage extérieur CR, noir, auto adhésif, largeur de joint 2 mm Glazing seals outside CR, black, self-adhesive, joint widths 2 mm	100 m	**905712**
	Verglasungsdichtung aussen CR, schwarz, selbstklebend, Fugenbreite 5 mm Joint de vitrage extérieur CR, noir, auto adhésif, largeur de joint 5 mm Glazing seals outside CR, black, self-adhesive, joint widths 5 mm	100 m	**985702**
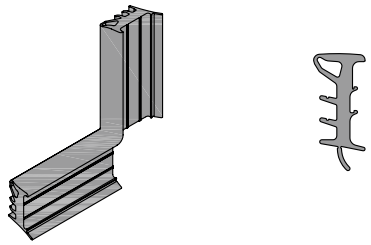	Verglasungsdichtung innen CR, schwarz, für Fugenbreite 3 und 4 mm mit Gleitlack, silikonfrei Joint de vitrage intérieur CR, noir, largeur de joint de 3 et 4 mm avec laque lubrifiante, sans silicone Inner glazing seal CR, black, for joint widths of 3 and 4 mm antifriction coating, silicon free	100 m	**905784**
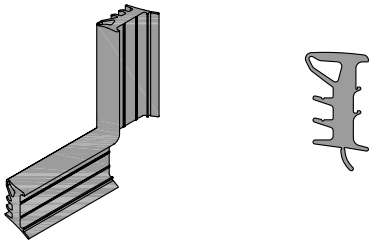	Verglasungsdichtung innen CR, schwarz, für Fugenbreite 5 und 6 mm mit Gleitlack, silikonfrei Joint de vitrage intérieur CR, noir, largeur de joint de 5 et 6 mm avec laque lubrifiante, sans silicone Inner glazing seal CR, black, for joint widths of 5 and 6 mm antifriction coating, silicon free	100 m	**905785**
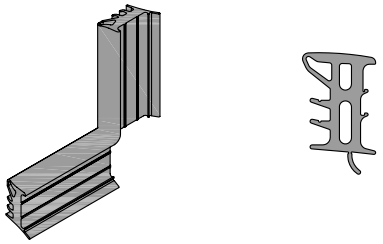	Verglasungsdichtung innen CR, schwarz, für Fugenbreite 7 und 8 mm mit Gleitlack, silikonfrei Joint de vitrage intérieur CR, noir, largeur de joint de 7 et 8 mm avec laque lubrifiante, sans silicone Inner glazing seal CR, black, for joint widths of 7 and 8 mm antifriction coating, silicon free	75 m	**905786**
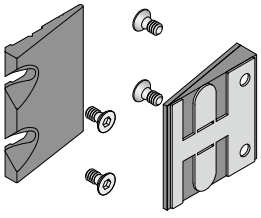	Dichtkeil Set 1 flügelige Tür Aluminium Kit joint d'étanchéité de seuil pour porte à 1 vantail Aluminium Seal-wedge set for 1 leaf door Aluminium Dichtkeil Set 2 flügelige Tür Aluminium Kit joint d'étanchéité de seuil pour porte à 2 vantaux Aluminium Seal-wedge set for 2 leaf door Aluminium	1 Stk./pce 1 Stk./pce	**955002** **955003**

Zubehör
Dichtungen
Isolierte Schwelle

Accessoires
Joints
Seuils isolés

Accessories
Weatherstrippings
Insulated thresholds

Abbildung Figure Figure	Bezeichnung Désignation Designation	Verkaufseinheit Unité de vente Sales unit	Art. Nr. art. no. art. no.
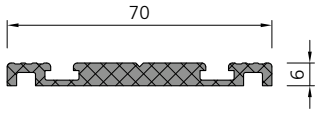	Aufsatzprofil flach ABS 30% glasfaserverstärkt, schwarz Profilé d'applique plat ABS 30% renforcé avec fibre de verre, noir Attachment profile plane ABS 30% fibre-glass reinforced, black	3 m	**984851**
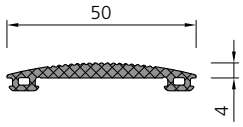	Aufsatzprofilabdeckung CR, schwarz Recouvrement de profilé d'applique CR, noir Cover for attachment profile CR, black	3 m	**985721**

Zubehör
Senkdichtungen

Accessoires
Joints de seuil

Accessories
Floor seals

Abbildung Figure Figure	Bezeichnung Désignation Designation	Verkaufseinheit Unité de vente Sales unit	Art.Nr. art. no. art. no.
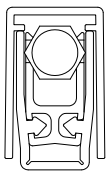 905021 Montageset / set fixation / set fastening 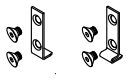 Ablängbereich max. 125 mm Zone à découper max. 125 mm Max. lenght for cutting off 125 mm (Anleitung mitgeliefert) (Instructions inclue) (Instructions included) 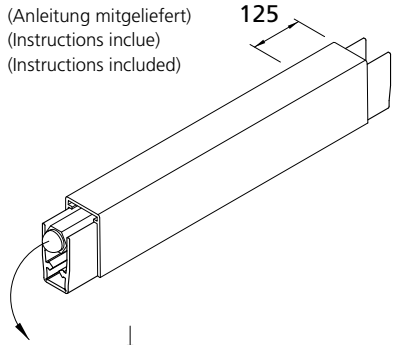 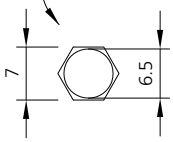 Auslösekopf aus Edelstahl Bouton de déclenchement en inox Release button on stainless steel	Absenkbare Bodendichtung inkl. Montageset 905021 Joint de seuil automatique incl. set fixation 905021 Drop floor seal incl. set fastening 905021 **Länge / Longueur / Length** — **Anwendungsbereich / Domaine d`application / Application area** **333 mm** — **233 - 358 mm** **458 mm** — **359 - 483 mm** **583 mm** — **484 - 608 mm** **708 mm** — **609 - 733 mm** **833 mm** — **734 - 858 mm** **958 mm** — **859 - 983 mm** **1083 mm** — **984 - 1108 mm** **1208 mm** — **1109 - 1233 mm** **1333 mm** — **1234 - 1358 mm** **1458 mm** — **1359 - 1483 mm** **1583 mm** — **1484 - 1608 mm** Zuschnitt über Bestellformular Coupe en longueur via formulaire de commande For pre-cutting, use order form	1 Stk./pce	**905010 *** **905011 *** **905012 *** **905013 *** **905014 *** **905015** **905016** **905017** **905018** **905019** **905020 *** *auf Anfrage sur demande on request
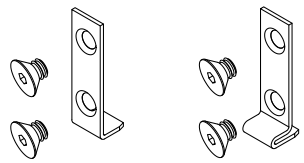	Montageset Ersatz Set de fixation Remplacement Fastening Set Replacement	1 Stk./pce	**905021**

Senkdichtung
Bestellformular
Sonderlängen

Joint de seuil automatique
Formulaire de commande
pour longueurs spéciales

Automatic drop seal
Order form
for seals cut to lenght

☐ Bestellung**: 905002**
Commande**: 905002**
Order**: 905002**

Kunde:
Client:
Customer: _____

Kontaktperson:
Responsable de projet:
Project responsibility: _____

Objekt:
Projet:
Project: _____

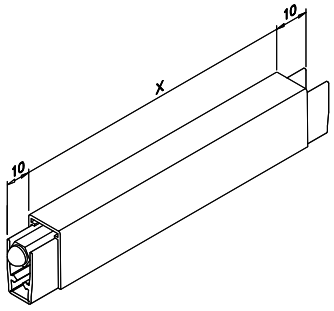

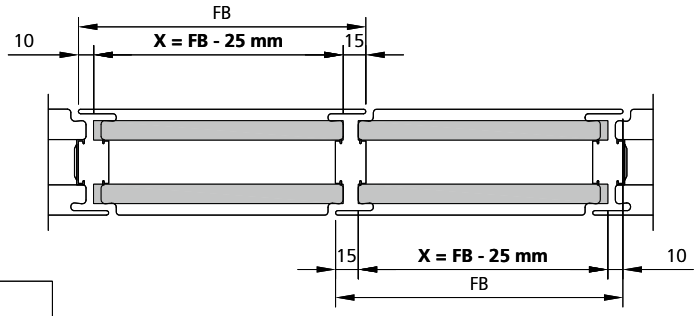

FB = Flügelbreite
Largeur de vantail
Leaf width

Anwendungsbereich **Domaine d`application** **Application area**	**Stück** **Qté.** **Piece**	**Länge X** **Longueur X** **Lenght X**
FB = 233 - 358 mm		
FB = 359 - 483 mm		
FB = 484 - 608 mm		
FB = 609 - 733 mm		
FB = 734 - 858 mm		
FB = 859 - 983 mm		
FB = 984 - 1108 mm		
FB = 1109 - 1233 mm		
FB = 1234 - 1358 mm		
FB = 1359 - 1483 mm		
FB = 1484 - 1608 mm		

inkl. Montageset 905021
avec kit de montage 905021
incl. installation set 905021

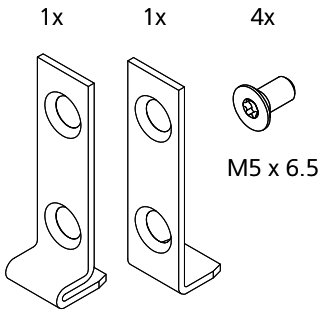

Zubehör
Klemmknöpfe

Accessoires
Boutons de fixation

Accessories
Stud fasteners

Abbildung Figure Figure	Bezeichnung Désignation Designation	Verkaufseinheit Unité de vente Sales unit	Art. Nr. art. no. art. no.
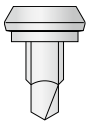	Klemmknopf selbstbohrend Stahl chromatiert Bouton de fixation autotaraudeur acier chromaté Stud fastener self drilling chromated steel	100 Stk./pcs 1000 Stk./pcs Mag. 200 Stk./ pcs	**906577** **906578** **906579**
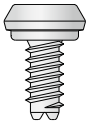	Klemmknopf selbstschneidend Edelstahl 1.4405 Bouton de fixation autotaraudeur acier inox 1.4405 Stud fastener self cutting stainless steel 1.4405	100 Stk./pcs	**906583**
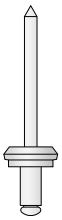	Klemmknopf-Niet Edelstahl 1.4567 Bouton de fixation, rivet pop acier inox 1.4567 Stud fastener, pop-rivet stainless steel 1.4567	100 Stk./pcs	**906574**



Zubehör
Entwässerung / Auflager

Accessoires
Evacuation d'eau / Supports

Accessories
Drainage / Supports

Abbildung Figure Figure	Bezeichnung Désignation Designation	Verkaufseinheit Unité de vente Sales unit	Art. Nr. art. no. art. no.
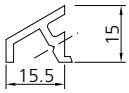	Wetterschenkel Aluminium roh Renvoi d'eau aluminium brut Weatherbord mill finished aluminium	6 m	**963302**
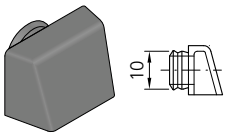	Wasserablauftülle Ø 10 mm, PA 6, schwarz Douille d'écoulement Ø 10 mm, PA 6, noir Draining pipe Ø 10 mm, PA 6, black	10 Stk./pcs	**900100**
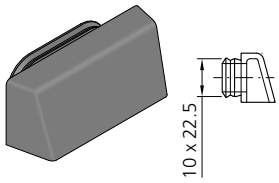	Wasserablauftülle Langloch 22.5 x 10 mm, PA 6, schwarz Douille d'écoulement trou oblong 22.5 x 10 mm, PA 6, noir Draining pipe oblong hole 22.5 x 10 mm, PA 6, black	10 Stk./pcs	**900103**
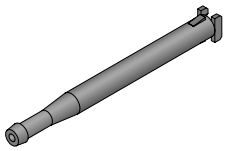	Entspannungs- und Entwässerungsröhrchen für verdeckte Entspannung und Entwässerung Tubulure invisible de décompression et d'évacuation d'eau Decompression and drainage pipe for hidden decompression and drainage	10 Stk./pcs	**980101**
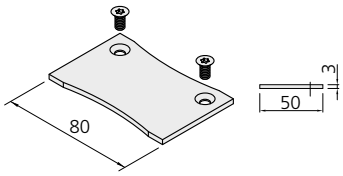	Glasfalzbrücke, breit, 50 mm Pont feuillure du verre, large, 50 mm Glass rebate bridge, wide, 50 mm	5 Stk./pcs	**986705**
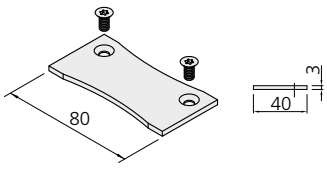	Glasfalzbrücke, breit, 40 mm Pont feuillure du verre, large, 40 mm Glass rebate bridge, wide, 40 mm	5 Stk./pcs	**986706**
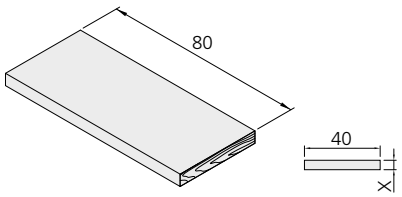	Set Distanzstücke Hartholz Kit distanceurs Bois dur Set distance pieces Hardwood X = 1 mm 16 Stk./pcs X = 3 mm 16 Stk./pcs X = 5 mm 16 Stk./pcs	1 Stk./pcs	**980401**



Verarbeitungshilfen Aides à la mise en œuvre Processing aids

Abbildung Figure Figure	Bezeichnung Désignation Designation	Verkaufseinheit Unité de vente Sales unit	Art. Nr. art. no. art. no.
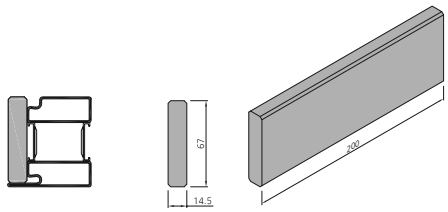	Sägehilfe für Türprofile Kunststoff (POM) Cale de débitage pour profilés de porte Matière plastique (POM) Sawing aid for door profiles Plastics (POM)	2 Stk./pcs	**988010**
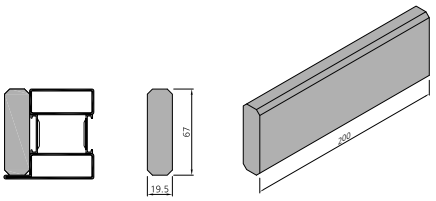	Sägehilfe für Rahmenprofile Kunststoff (POM) Cale de débitage pour profilés de cadre Matière plastique (POM) Sawing aid for frame profile Plastics (POM)	2 Stk./pcs	**988011**
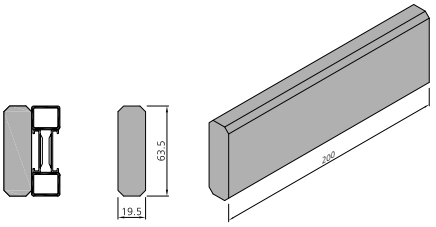	Sägehilfe für Blechprofile Kunststoff (POM) Cale de débitage pour profilés en tôle Matière plastique (POM) Sawing aid for steel sheet profiles Plastics (POM)	2Stk./pcs	**988014**
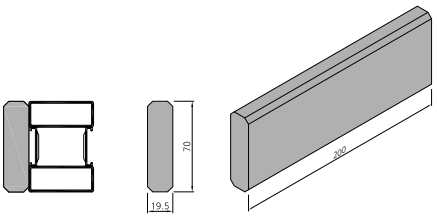	Sägehilfe für Rahmenprofile Kunststoff (POM) Cale de débitage pour profilés de cadre Matière plastique (POM) Sawing aid for frame profile Plastics (POM)	2 Stk./pcs	**988015**
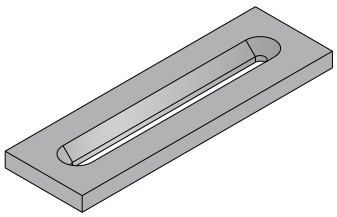	Schweisshilfe für Edelstahl Kupfer Aide de soudage pour acier inox cuivre Welding template for stainless steel copper	1 Stk/pce	**909025**
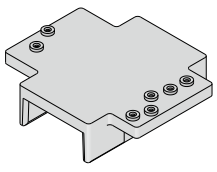	Bohrlehre Gabarit de perçage Drilling template Klemmknopf, Art. Nr. 906577/906578 Befestigungsfeder, Art.Nr. 906420/906421 bouton-pression, art. no. 906577/906578 ressort de fixation, art. no. 906420/906421 stud fastener, art. no. 906577/906578 fastening spring, art. no. 906420/906421	1 Stk./pce	**909104**

Verarbeitungshilfen Aides à la mise en œuvre Processing aids

Abbildung Figure Figure	Bezeichnung Désignation Designation	Verkaufseinheit Unité de vente Sales unit	Art. Nr. art. no. art. no.
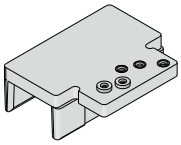	Bohrlehre Gabarit de perçage Drilling template Befestigungsfeder, Art. Nr. 906420/906421 Klemmknopf, Art. Nr. 906583 Klemmniete, Art. Nr. 906574 ressort de fixation, art. no. 906420/906421 bouton-pression, art. no. 906583 rivet de serrage, art. no. 906574 fastening spring, art. no. 906420/906421 stud fastener, art. no. 906583 clamping rivet, art. no. 906574	1 Stk/pce	**909105**
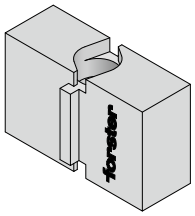	Anschweisslehre Gabarit de soudage Welding template für Anschweissbänder 2-teilig, Art. Nr. 907662/907664 3D, Art. Nr. 907667/907668 pour paumelles à souder à 2 ailes, art. no. 907662/907664 à 3D, art. no. 907667/907668 for weld-on hinges in 2 parts, art. no. 907662/907664 in 3D, art. no. 907667/907668	2 Stk./pcs	**909029**
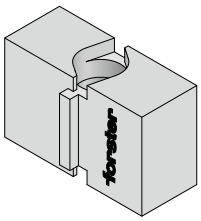	Anschweisslehre Gabarit de soudage Welding template für Anschweissbänder 2-teilig, Art. Nr. 907663 3-teilig, Art. Nr. 907669 pour paumelles à souder à 2 ailes, art. no. 907663 à 3 ailes, art. no. 907669 for weld-on hinges in 2 parts, art. no. 907663 in 3 parts, art. no. 907669	2 Stk./pcs	**909030**
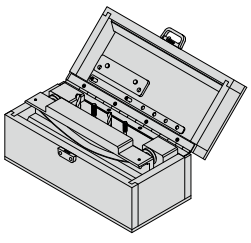	Bohrlehre zu Falzanschraubbänder 987610-13, 987621-24 inklusiv Bohrer 909219, 909220 und Gewindeformer 909221, 909222 Gabarit de perçage pour paumelles à visser 987610-13, 987621-241 mèche 909219, 909220 et taraud 909221, 909222 inclus Drilling template for screw-on hinges 987610-13, 987621-24 bit 909219, 909220 and tapper 909221, 909222 included	1 Stk/pce	**909110**
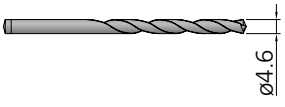	Ersatz Bohrer Ø 4.6mm zu Bohrlehre Art. Nr. 909110 Mèche de rechange Ø 4.6mm pour gabarit de perçage art. no. 909110 Replacement bit Ø 4.6mm for drilling template art. no. 909110	2 Stk/pcs	**909219**

Verarbeitungshilfen Aides à la mise en œuvre Processing aids

Abbildung Figure Figure	Bezeichnung Désignation Designation	Verkaufseinheit Unité de vente Sales unit	Art. Nr. art. no. art. no.
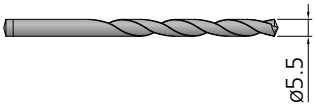	Ersatz Bohrer Ø 5.5mm zu Bohrlehre Art. Nr. 909110 Mèche de rechange Ø 5.5mm pour gabarit de perçage art. no. 909110 Replacement bit Ø 5.5mm for drilling template art. no. 909110	2 Stk/pcs	**909220**
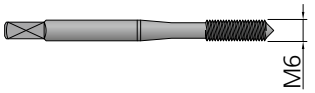	Ersatz Gewindeformer M6 zu Bohrlehre Art. Nr. 909110 Taraud de rechange M6 pour gabarit de perçage art. no. 909110 Replacement thread former M6 for drilling template art. no. 909110	1 Stk/pce	**909221**
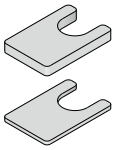	Distanzhalter zu Anschweissband Art. Nr. 907669 Distanceurs pour paumelle à souder art. no. 907669 Distance pieces for weld-on hinge art. no. 907669	1 Stk./pce	**909028**
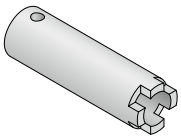	Einsatz zu Rätschenschlüssel für 3D-Anschweissband Art. Nr. 907667/907668 Outil pour clé à cliquet pour paumelles 3D art. no. 907667/907668 Insert for ratched spanner for 3D welding hinges art. no. 907667/907668	1 Stk./pce	**909209**
	Bandrichteisen-Set Kit Outil de réglage paumelles Hinge adjusting set für Anschweissbänder 2-teilig, Art. Nr. 907662/907664/907663 3D, Art. Nr. 907667/907668 3-teilig, Art. Nr. 907669 pour paumelles à souder à 2 ailes, art. no. 907662/907664/907663 à 3D, art. no. 907667/907668 à 3 ailes, art. no. 907669 for weld-on hinges in 2 parts, art. no. 907662/907664/907663 in 3D, art. no. 907667/907668 in 3 parts, art. no. 907669	1 Stk./pce	**909210**
	Schmierset für Anschweissbandrollen und Falzanschraubband Kit de graissage pour paumelles à souder et à visser Lubrication set for hinges	1 Stk./pce	**909240**

Verarbeitungshilfen Aides à la mise en œuvre Processing aids

Abbildung Figure Figure	Bezeichnung Désignation Designation	Verkaufseinheit Unité de vente Sales unit	Art. Nr. art. no. art. no.
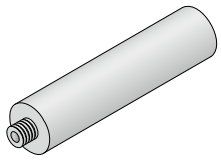	Fettkartusche Ersatz, 125 g, für Schmierset 909240 Cartouche de graisse remplacement, 125 g, pour kit de graissage 909240 Grease cartridge replacement, 125 g, for lubrication set 909240	5 Stk./pcs	**908007**
	Schmieraufsatz für Bänder 907667/907668 Chapiteau pour graisseur pour paumelles 907667/907668 Cap for lubrication for hinges 907667/907668	1 Stk./pce	**907058**
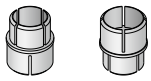	Abdeckkappen für Anschweissbänder und Falzanschraubbänder Lackierschutz, wiederverwendbar Bouchons de protection pour paumelles à souder et paumelles à visser Protection pour laquage réutilisable Cover caps for weld-on hinges and screw-on hinges Coat-protective, reusable	60 Stk./pcs	**907064**
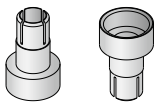	Abdeckkappen für Anschweissband Art. Nr. 907667, 907668 Lackierschutz, wiederverwendbar Bouchons de protection pour paumelles à souder art. no. 907667, 907668 Protection pour laquage réutilisable Cover caps for weld-on hinge art. no. 907667, 907668 Coat-protective, reusable	60 Stk./pcs	**907065**
	Bohrschrauben-Setzgerät (230 V) komplett, inklusive Koffer Appareil à poser les vis autotaraudeuses (230 V) complet, avec coffret Power driver for self-cutting screws (230 V) complete incl. case	1 Stk/pce	**909203**
	Schrauben-Vorsatzgerät (Ersatz) Adaptateur pour tournevis (rechange) Power driver adapter (replacement)	1 Stk/pce	**909204**

Verarbeitungshilfen Aides à la mise en œuvre Processing aids

Abbildung Figure Figure	Bezeichnung Désignation Designation	Verkaufseinheit Unité de vente Sales unit	Art. Nr. art. no. art. no.
	Schrauben-Einsatz (passend zu Art. Nr. 909203) Jeu de tournevis (pour art. no. 909203) Screwdriver bit (fitting art. no. 909203)	2 Stk/pcs	**909205**
	Set Spiralbohrer Spiralbohrer Ø 4 mm mit Sechskantschaft, inkl. Montageanleitung Kit Mèche hélicoïdal mèche hèlicoïdal Ø 4 mm avec tige à six pans, avec instructions de montage Spiral bit set spiral bit Ø 4 mm with hex shaft, incl. fitting instruction	1 Stk/pce	**909216**
	Spiralbohrer Ø 4 mm mit Sechskantschaft Mèche hélicoïdal Ø 4 mm avec tige à six pans Spiral bit Ø 4 mm with hex shaft	5 Stk/pcs	**909217**
	Einrollwerkzeug für Dichtung Art. Nr. 985704, 985705, 985315 Rouleau pour joint art. no. 985704, 985705, 985315 Rolling tool for seal art. no. 985704, 985705, 985315	1 Stk./pce	**989000**
	Einrollwerkzeug für Dichtung Art. Nr. 905784-86, 985701 Rouleau pour joint art. no. 905784-86, 985701 Rolling tool for seal art. no. 905784-86, 985701	1 Stk./pce	**909007**
	Zuschnittwerkzeug Anschlagdichtung Art. Nr. 985701 Outil de découpe pour joint de butée porte art. no. 985701 Cutting tool for door buffer seal art. no. 985701 Ersatzklingen Lames de rechange Replacement blades	1 Stk./pce 2 Stk./pcs	**989415** **989416**
	Zuschnittwerkzeug Entwässerung Outil de découpe pour évacuation d'eau Cutting tool drainage Ersatz Lochklingen Lames de rechange Replacement blades	1 Stk./pce 4 Stk./pcs	**989411** **989413**

Verarbeitungshilfen Aides à la mise en œuvre Processing aids

Abbildung Figure Figure	Bezeichnung Désignation Designation	Verkaufseinheit Unité de vente Sales unit	Art. Nr. art. no. art. no.
	Primer für Glas und Aluminium-Profil Dose à 236 ml Primer pour verre et profilé en aluminium Boîte de 236 ml Primer for glass and aluminium profile Can at 236 ml	1 Stk/pce	**908205**
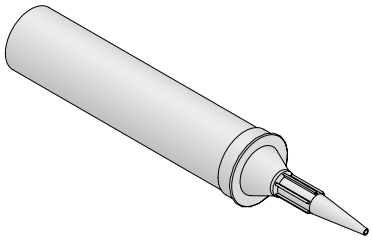	Dichtungsmasse für Dichtungsüberlappungen zum Abdichten der Kreuzpunkte, auf Hybriodpolymerbasis, schwarz, Inhalt Kartusche 290 ml Mastic pour chevauchements de joints, destiné à l'étanchéité des croisements, à base de polymère hybride, noir, contenance de cartouche 290 ml Sealing compound for weatherstripping overlapping to seal the crossing points, based on hybriodpolymere, black, content cartridge 290 ml	12 Kartuschen Cartouches Cartridges 1 Kartusche Cartouche Cartridge	**908001** **908005**
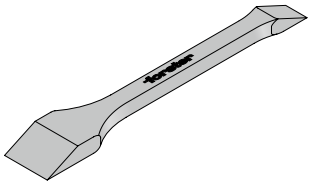	Glaskelle Main en bois pour vitrage Glazing wedge	1 Stk/pce	**909218**
	Starter-Kit für Gehrungsschleifen von CrNi-Profilen Appareils et materiels de ponçage pour profilés en acier inox Toolings and materials for stainless steel profiles	1 Kit	**909005**
	Schweisstisch für Rahmen forster CREASWISS Table à souder pour cadre forster CREASWISS Welding table for frames forster CREASWISS	auf Anfrage sur demande on request	



Meisterschule für Handwerker; DE-Kaiserslautern

VUT 03/19

Verarbeitunghilfen
Aides à la mise en œuvre
Assembly aids

forsterunico®

www.forster-profile.ch

Systemschnitte | Coupes du système | System sections

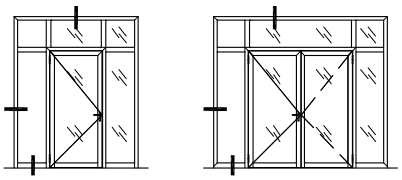

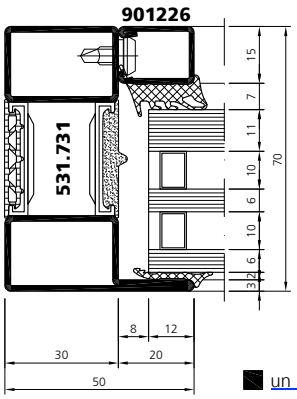

un_sd_0790
un_sd_0860

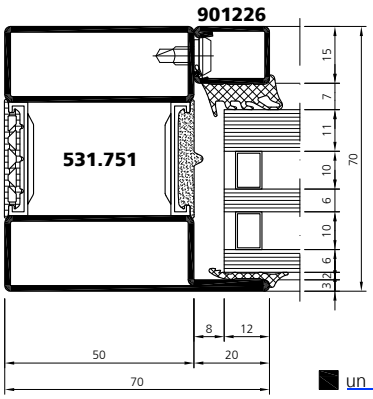

un_sd_0780
un_sd_0861

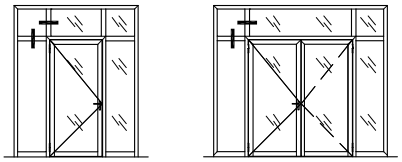

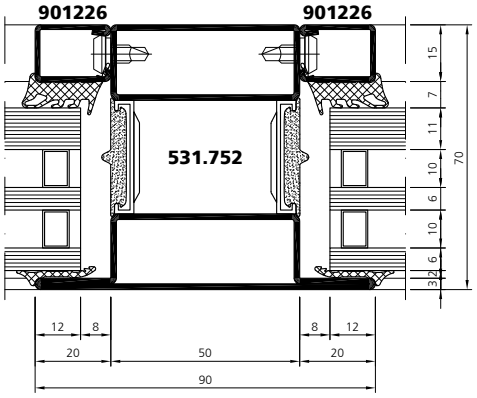

un_sd_0781
un_sd_0862

Systemschnitte | Coupes du système | System sections

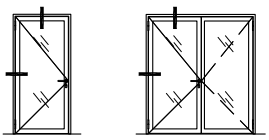

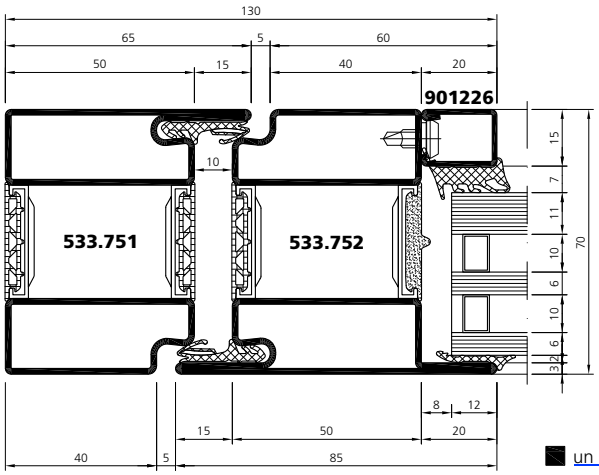

- un_sd_0782 (533.751)
- un_sd_0864 (533.731)
- un_sd_0865 (533.751 CrNi)
- un_sd_0812 (533.731 CrNi)

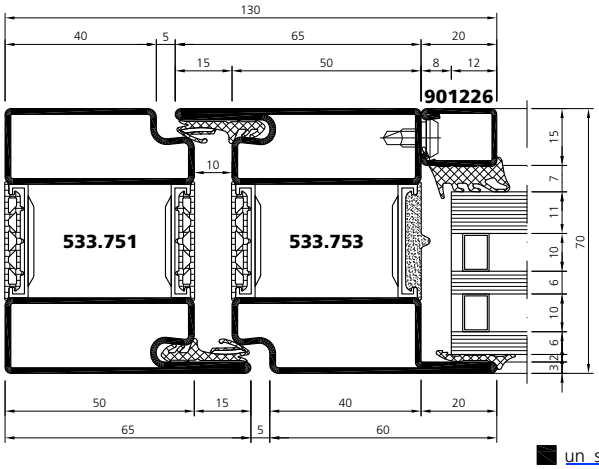

- un_sd_0783 (533.751)
- un_sd_0866 (533.731)
- un_sd_0867 (533.751 CrNi)
- un_sd_0813 (533.731 CrNi)

Systemschnitte | Coupes du système | System sections

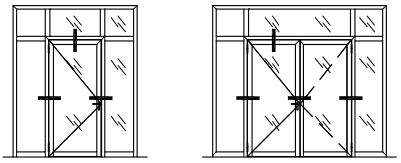

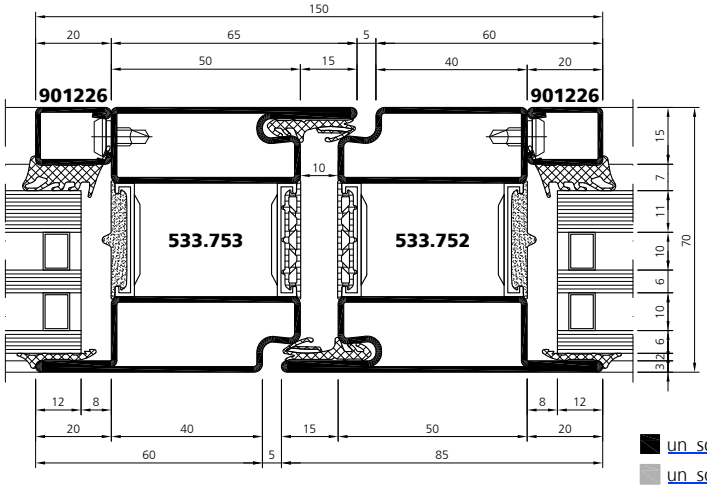

un_sd_0784
un_sd_0868

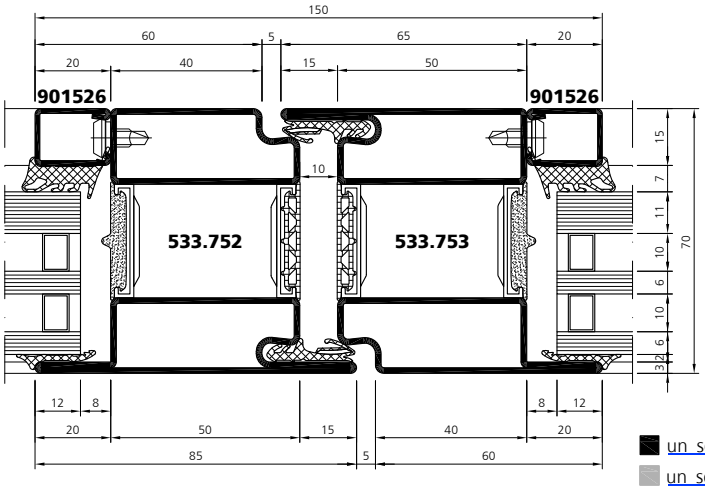

un_sd_0785
un_sd_0869

Systemschnitte | Coupes du système | System sections

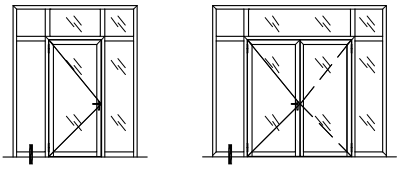

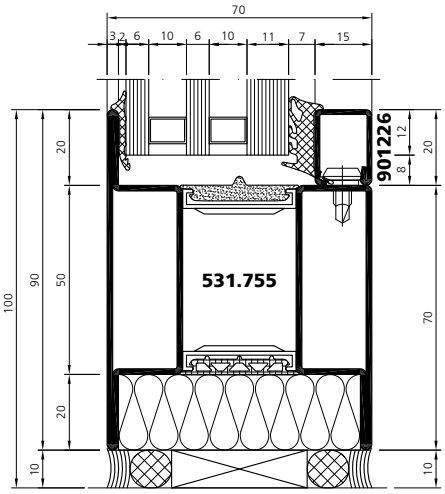

un_sd_0786
un_sd_0870

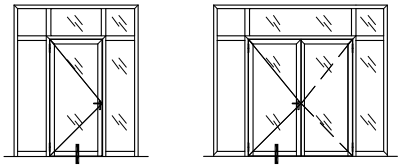

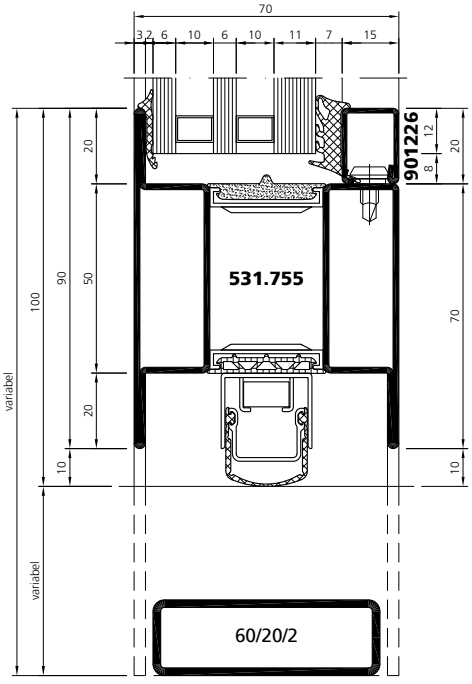

un_sd_0787
un_sd_0871

Systemschnitte
Isolierte Schwellen

Coupes du système
Seuils isolés

System sections
Insulated thresholds

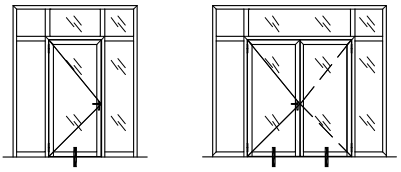

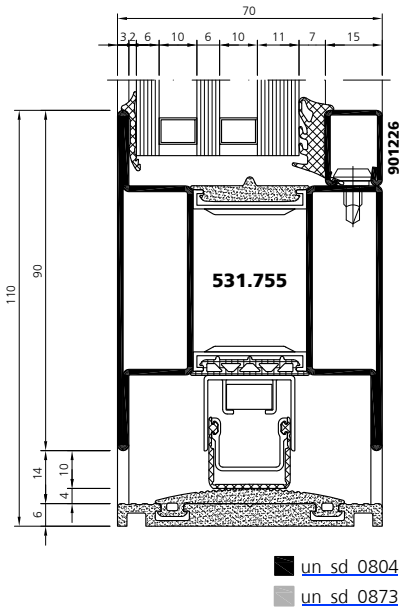

un_sd_0804
un_sd_0873

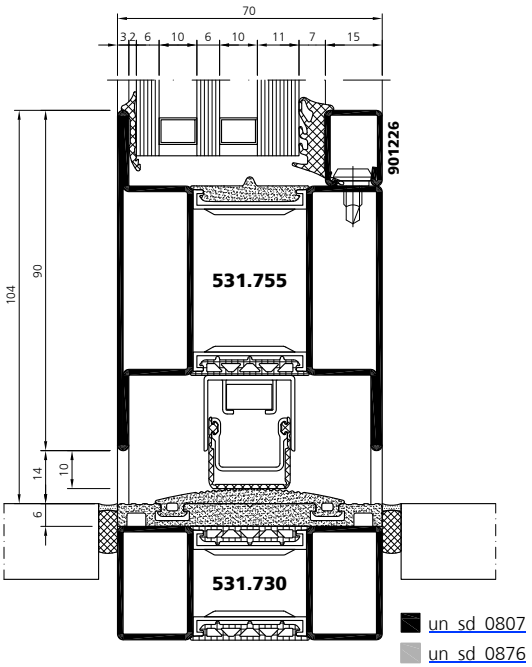

un_sd_0807
un_sd_0876

Systemschnitte | Coupes du système | System sections

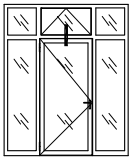

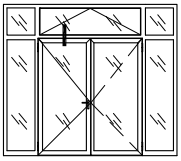

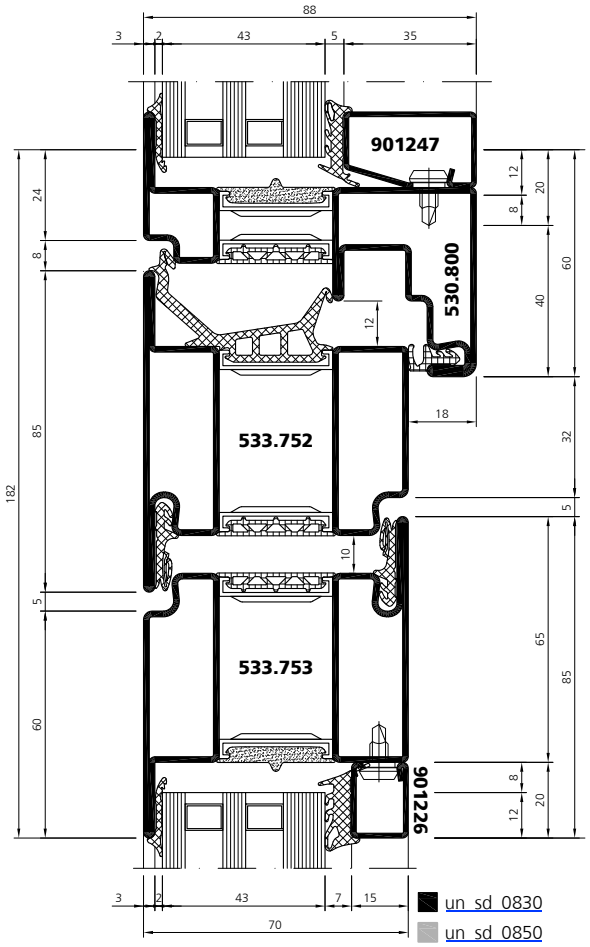

Systempläne | Plans du système | System plans



Weingut von Winning, DE-Deidesheim

Übersicht Systempläne

1	einflügelige Tür
2	• mit Seitenteil
3	• mit zwei Seitenteilen
4	• mit Oberlicht
5	• mit Oberlicht und Seitenteil
6	• mit Oberlicht und zwei Seitenteilen
7	zweiflügelige Tür
8	• mit Seitenteil
9	• mit zwei Seitenteilen
10	• mit Oberlicht
11	• mit Oberlicht und Seitenteil
12	• mit Oberlicht und zwei Seitenteilen
13	Festverglasung

Tableau des plans du système

porte à un vantail
• avec partie latérale fixe
• avec deux parties latérales fixes
• avec imposte
• avec imposte et partie latérale fixe
• avec imposte et deux parties latérales fixes
porte à deux vantaux
• avec partie latérale fixe
• avec deux parties latérales fixes
• avec imposte
• avec imposte et partie latérale fixe
• avec imposte et deux parties latérales fixes
vitrage fixe

Synopsis of system plans

single-leaf door
• with screen abutment
• with 2 screen abutments
• with fanlight
• with fanlight and screen abutment
• with fanlight and 2 screen abutments
double-leaf door
• with screen abutment
• with 2 screen abutments
• with fanlight
• with fanlight and screen abutment
• with fanlight and 2 screen abutments
fixed glazing

Stahl / Acier / Steel

Edelstahl / Acier inox / Stainless steel

1

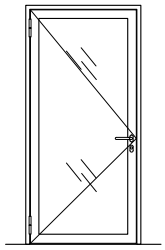

un_sp_0500
un_sp_0850

2

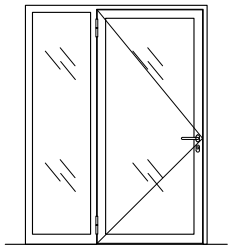

un_sp_0501
un_sp_0851

3

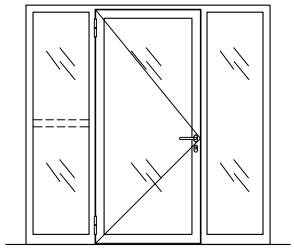

un_sp_0502
un_sp_0852

4

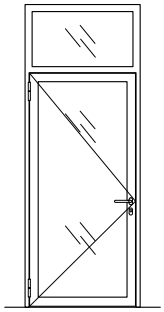

un_sp_0503
un_sp_0853

5

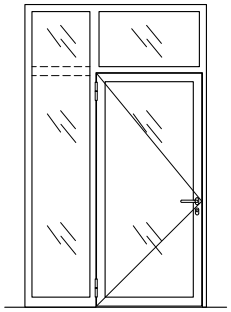

un_sp_0504
un_sp_0854

6

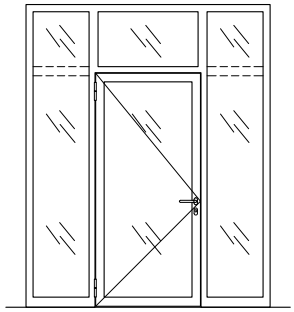

un_sp_0505
un_sp_0855

Übersicht Systempläne | Tableau des plans du système | Synopsis of system plans

7

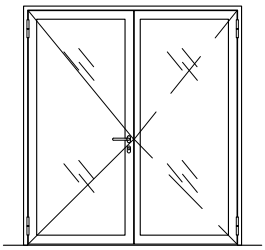

un_sp_0506
un_sp_0856

8

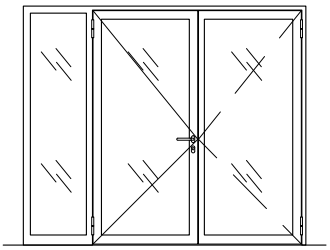

un_sp_0507
un_sp_0857

9

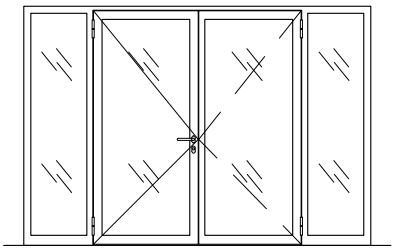

un_sp_0508
un_sp_0858

10

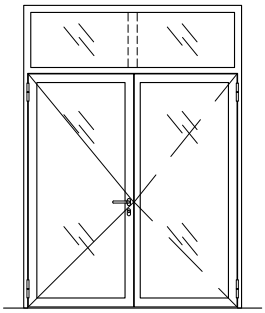

un_sp_0509
un_sp_0859

11

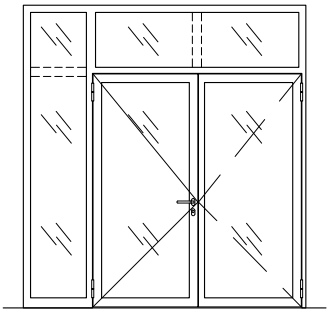

un_sp_0510
un_sp_0860

12

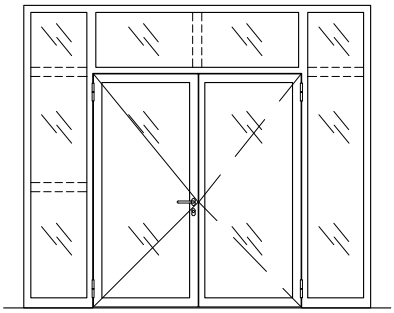

un_sp_0511
un_sp_0861

13

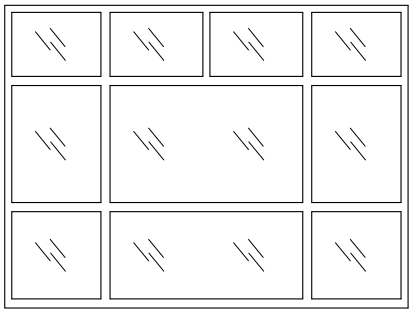

un_sp_0512
un_sp_0862

Systemplan | Plan du système | System plan

un_sp_0504

A - A

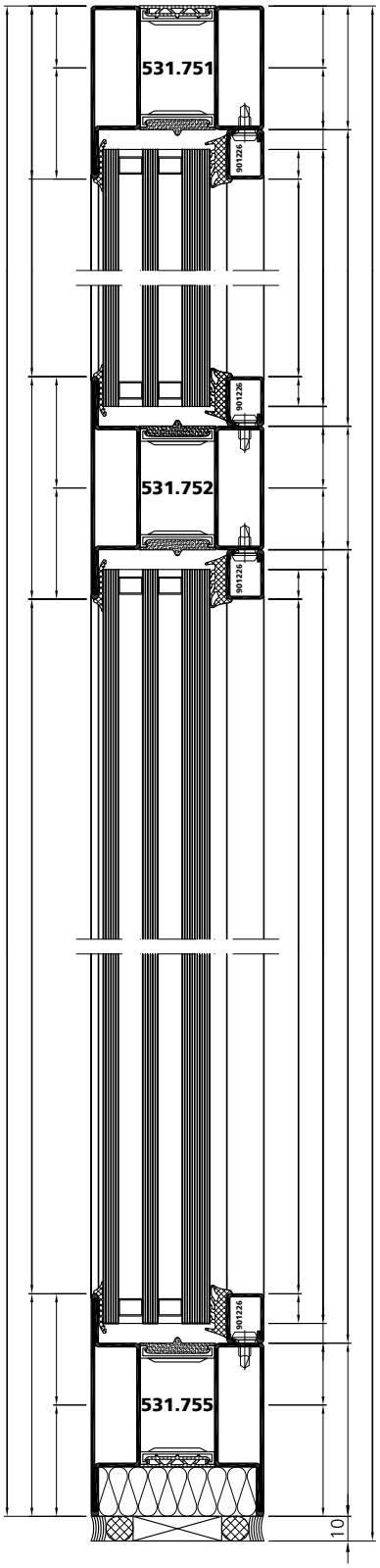

B - B

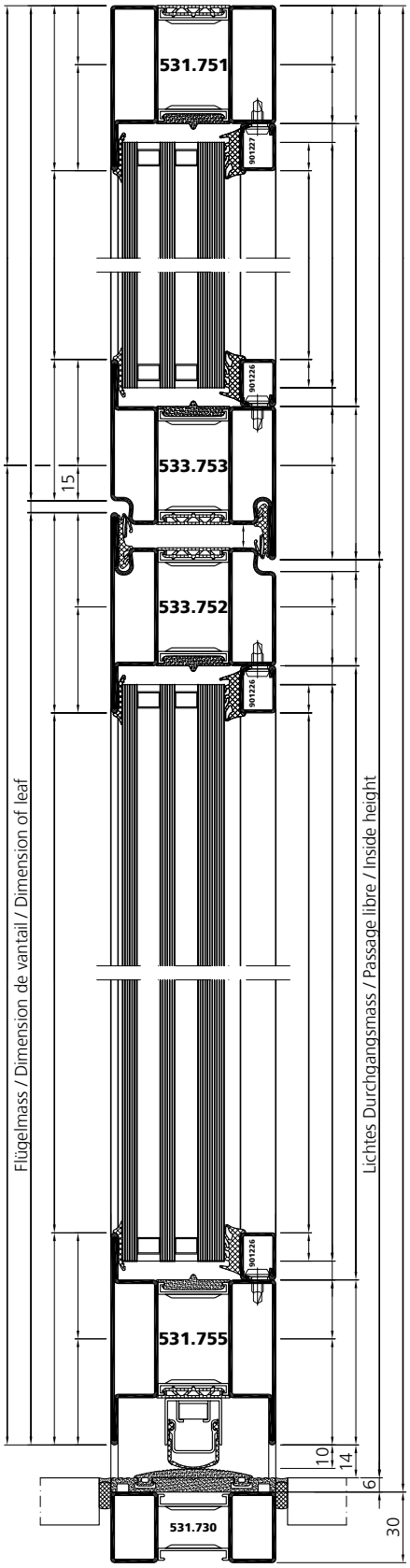

Systemplan | Plan du système | System plan

un_sp_0504

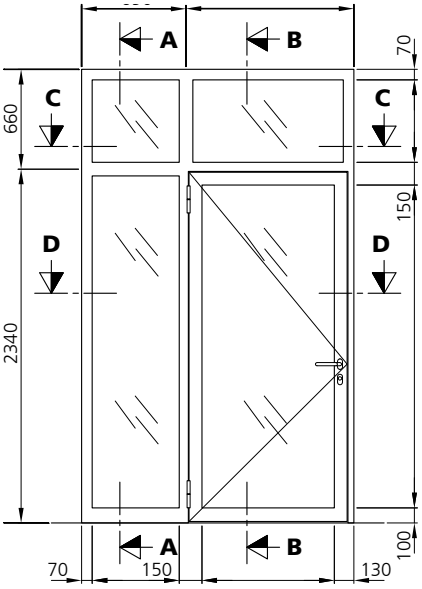

C - C

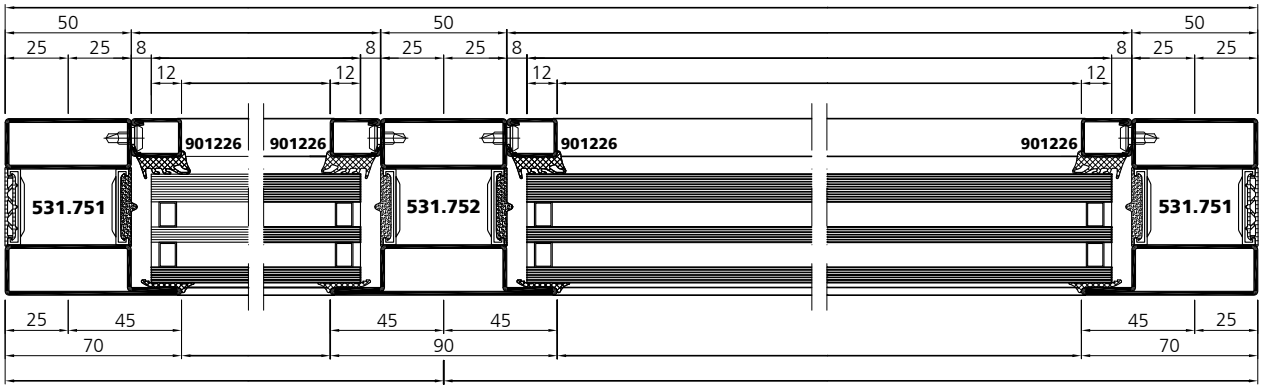

D - D

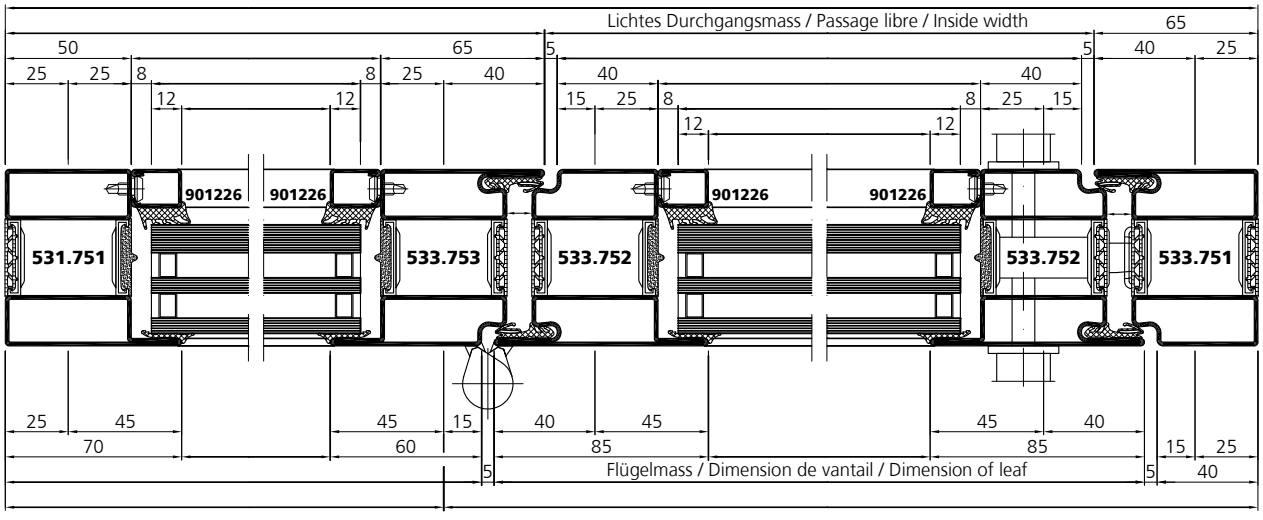

VUT 03/19

Systemplan | Plan du système | System plan

un_sp_0510

A - A

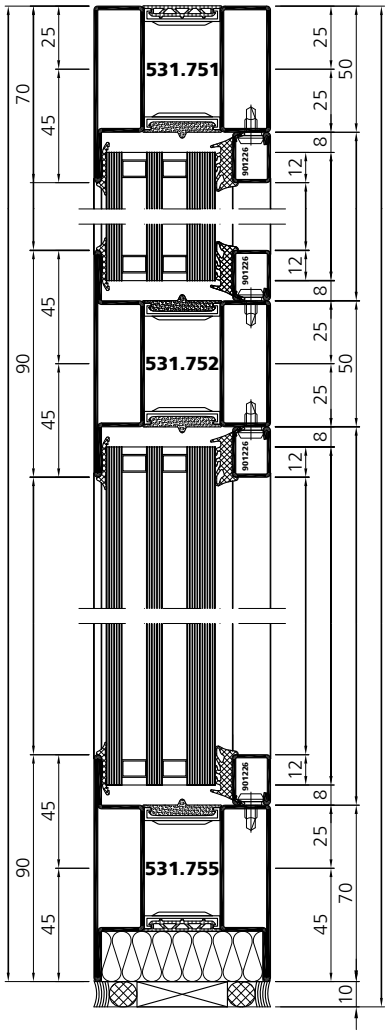

B - B

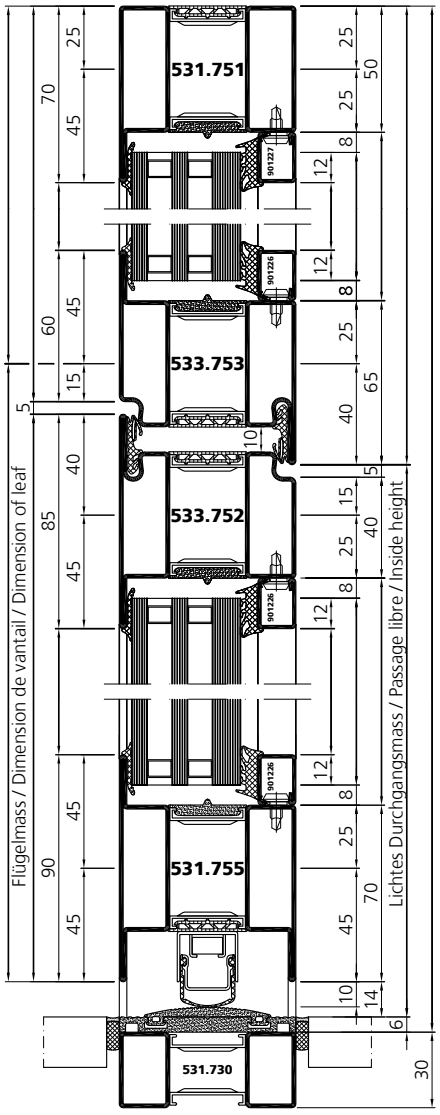

D - D

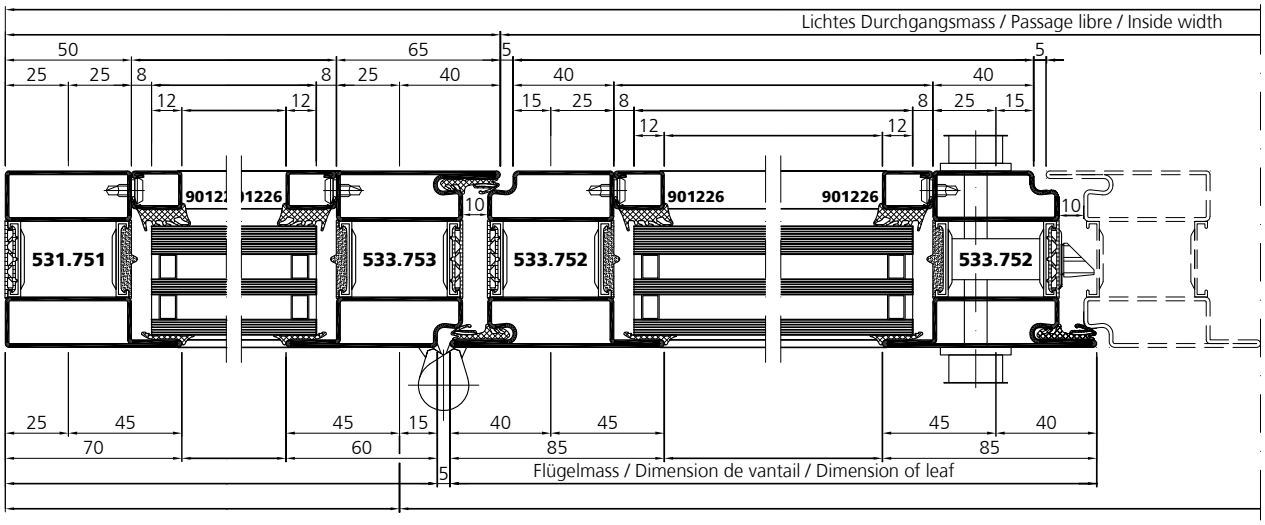

VUT 03/19

Systemplan | Plan du système | System plan

un_sp_0510

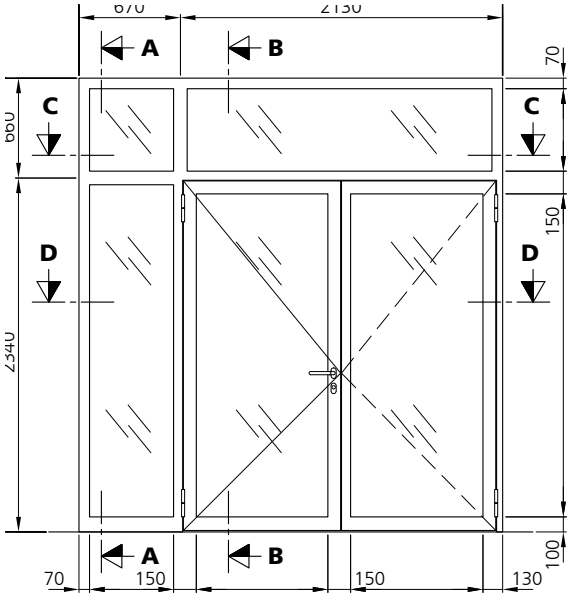

C - C

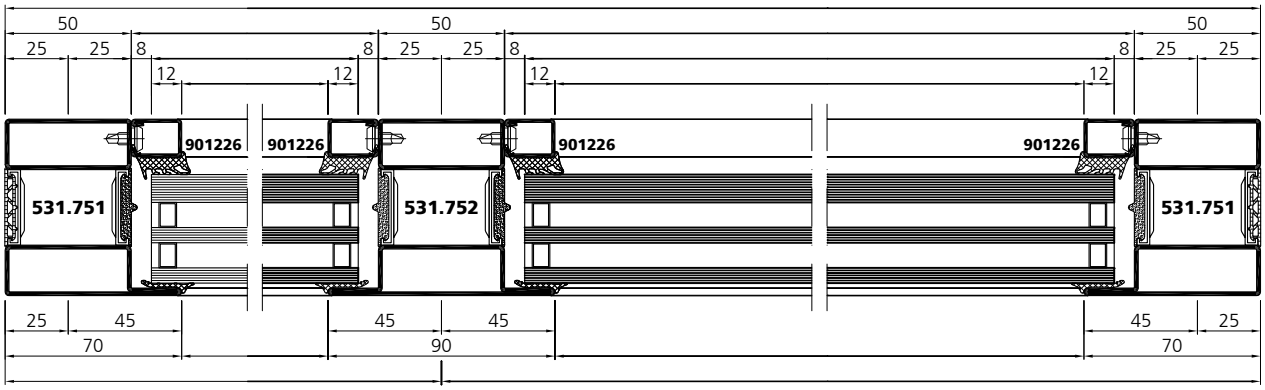

D - D

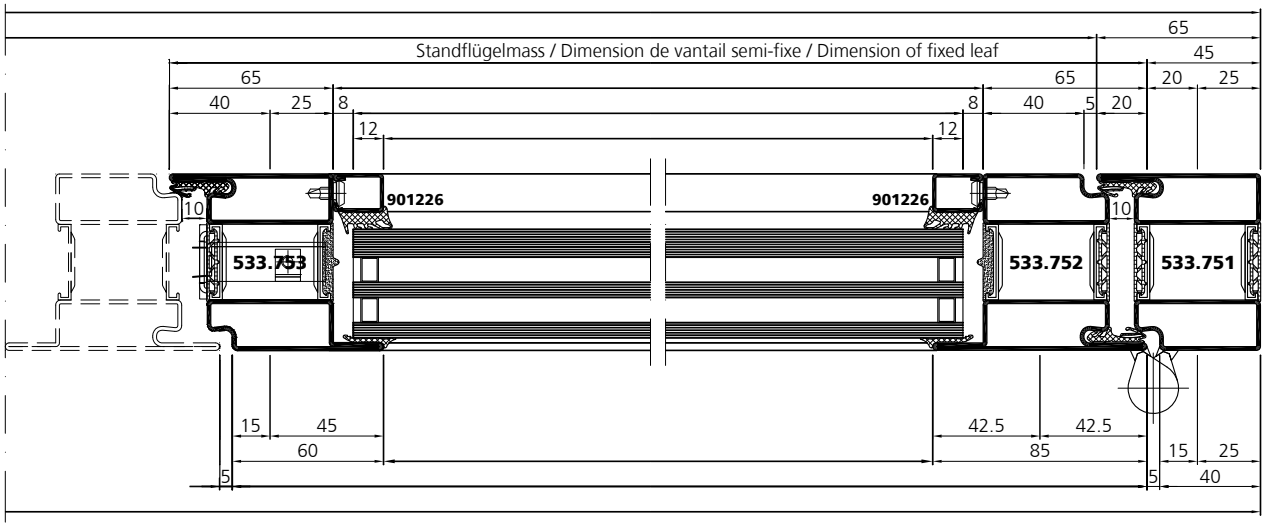

VUT 03/19

Wandbefestigung Fixation murale Wall mounts

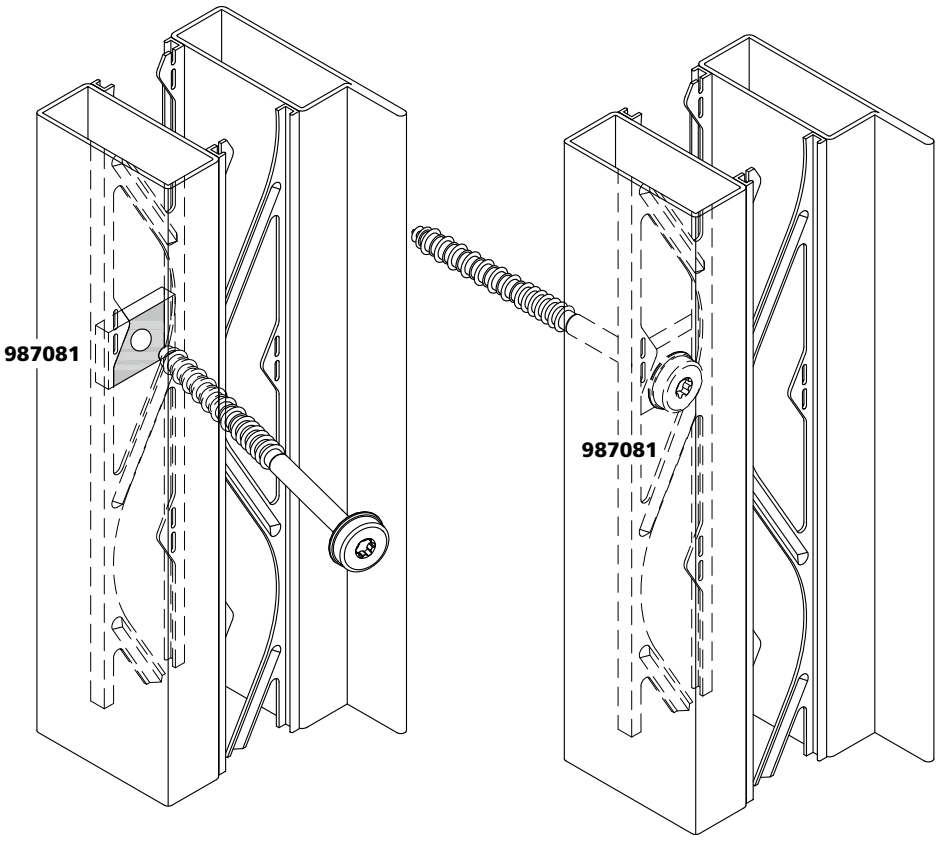

987081
Gewinde M5*
filetage M5*
thread M5*

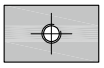

*Aufbohren
auf 10.5 mm
Perçage
jusqu'a 10.5 mm
Drillout
up to 10.5 mm

Befestigungsplatte mit Profilhalbschalen verschweissen

Plaque de fixation souder avec les demi-coques du profilé

Weld fixing plate with the profile half-shells

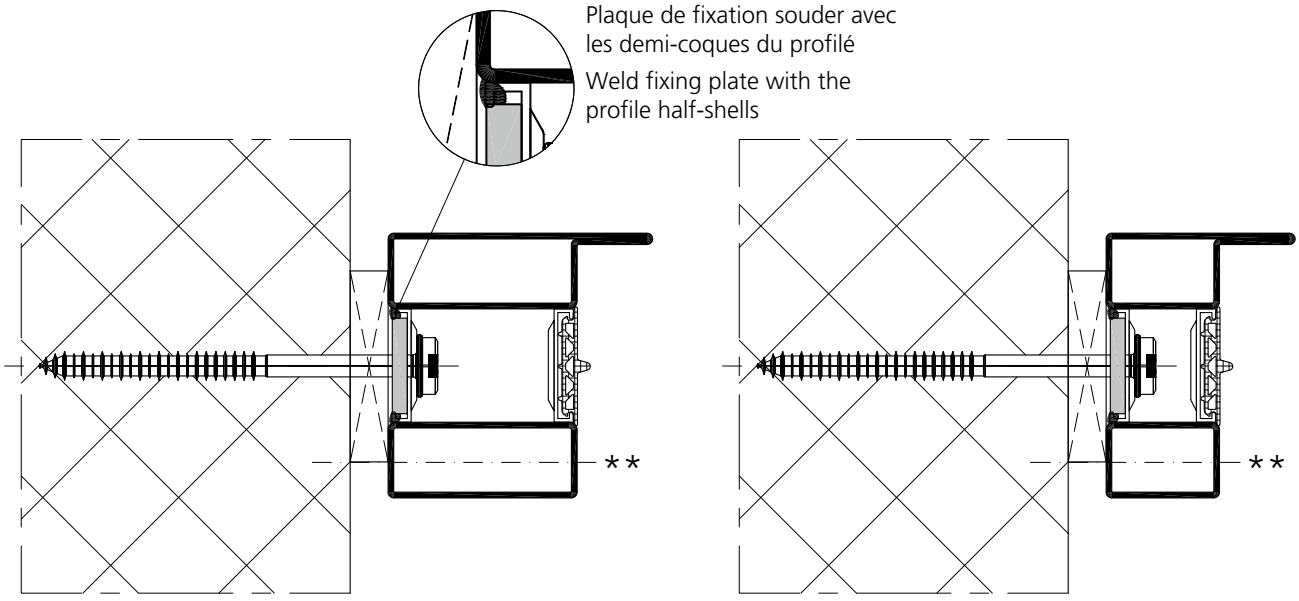

** wahlweise durch Profilschale befestigt
à choix fixation à travers le profilé
fixing optionally through the profile

VUT 03/19

Befestigungspunkte Points de fixation Fixing points

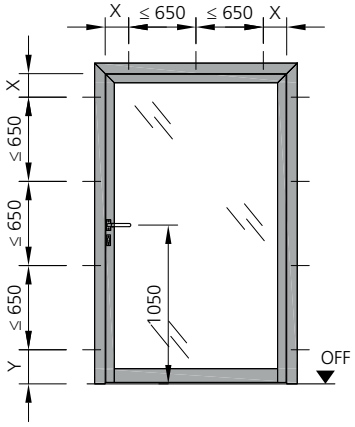

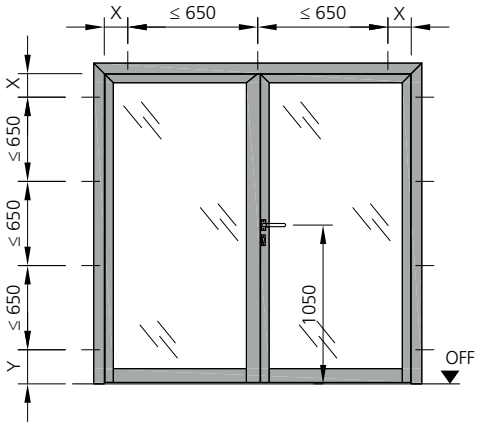

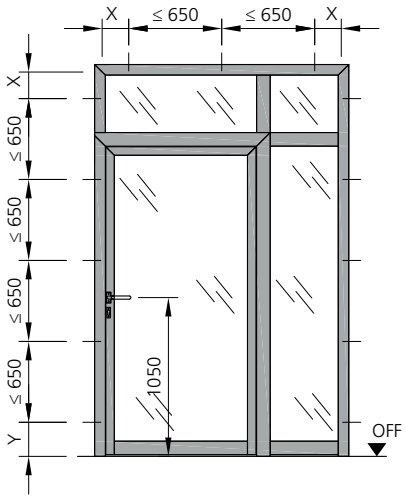

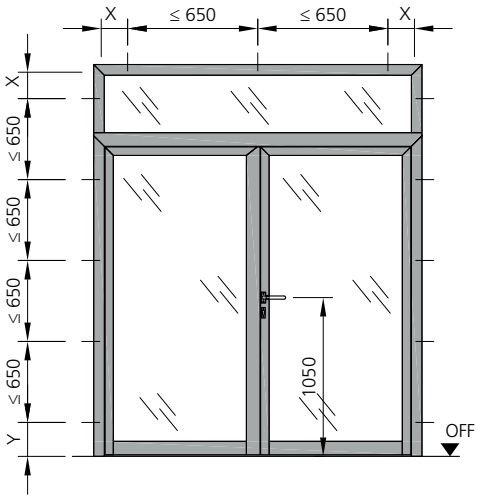

Mass X
Dimension X
Dimension X = 75 ±20

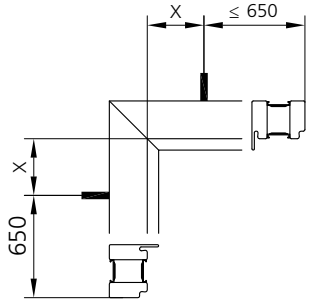

Mass Y
Dimension Y
Dimension Y = 225 / 60 ±20

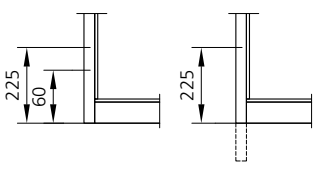

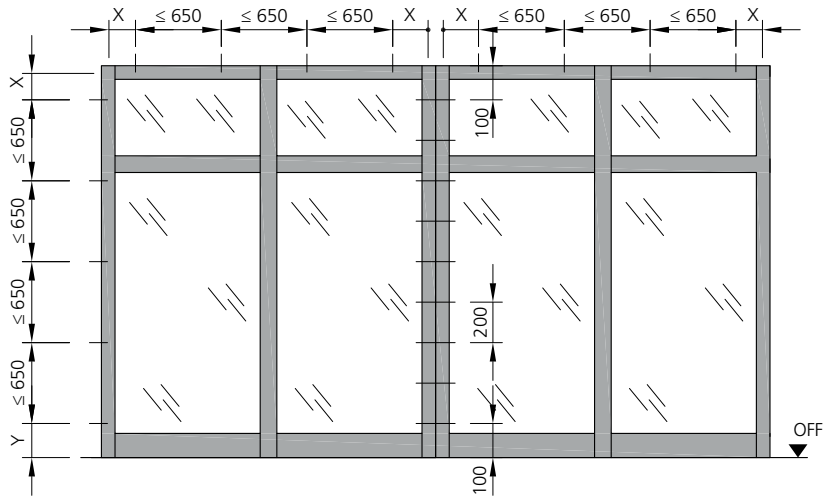

Befestigungspunkte Elementstoss siehe Seite 12.5.1
Points de fixation pour raccord d'assemblage voir page 12.5.1
Fixing points for site joint see page 12.5.1

Wandanschlüsse
Nummernschlüssel

Raccords muraux
Légende

Wall abutments
Legend

1	**Befestigungsmittel** (an Massivbauteile z.B. Stahlträger, Mauerwerk, Beton) Wahlweise: • zugelassener KS/St-Dübel ø 10 mm mit dazugehörender Stahlschraube • Universalschraube 'HILTI HUS' • Heco Multi Monti	**Elément de fixation** (sur pièces en massif, par ex. support en acier, maçonnerie, béton) Au choix: • Cheville en acier/KS homologuée ø 10 mm avec vis en acier correspondante • Vis universelle 'HILTI HUS' • Heco Multi Monti	**Means or fastening** (to solid components e.g. steel beams, masonry, concrete) Either: • Approved KS/St plug ø 10 mm with related steel screw • Universal screw 'HILTI HUS' • Heco Multi Monti
4	**Füllmaterial** Anschlüsse/Hohlräume mit nichtbrennbarem Material hinterfüttern (z.B. Steinwolle, Mörtel, "Promatec H" oder mittels Brandschutz-Fugenschnur)	**Produit de remplissage** Charger les raccords/cavités de produit ininflammable (par ex. laine minérale, mortier, "Promatec H" ou un bouche-joint anti-feu)	**Filling material** Fill joints/cavities with fire-proof material (e.g. mineral wool, mortar, "Promatec H" or using fire protection joint cord)
5	**Dichtmaterial** Wahlweise Standard-Silikon, Acryl oder PU	**Produit d'étanchéité** Au choix silicone standard, PU ou acrylique	**Sealing material** Either standard-silicone, acrylic or PU

Bauanschlüsse | Raccords muraux | Wall abutments

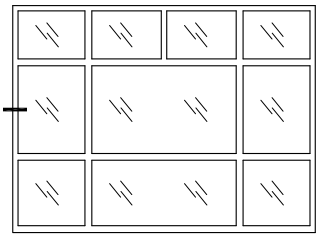

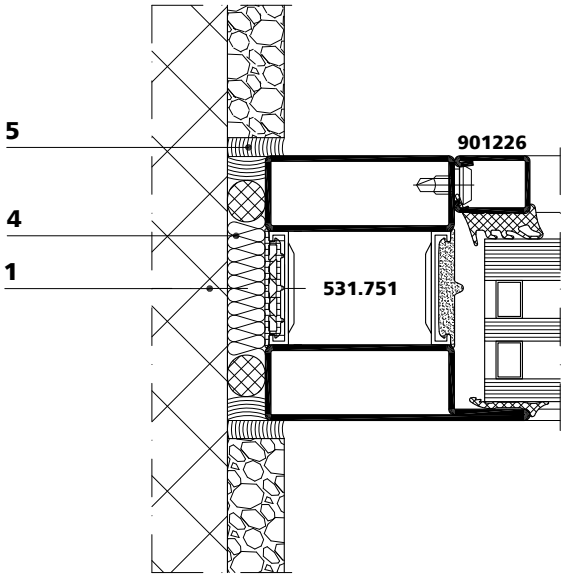

un_wa_0172
un_wa_0210

Bauanschlüsse | Raccords muraux | Wall abutments

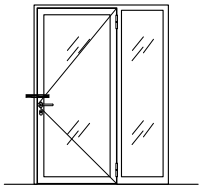

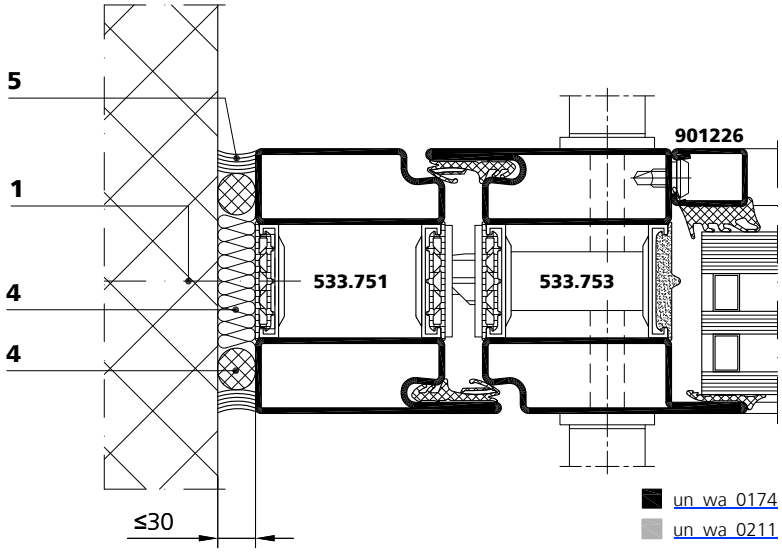

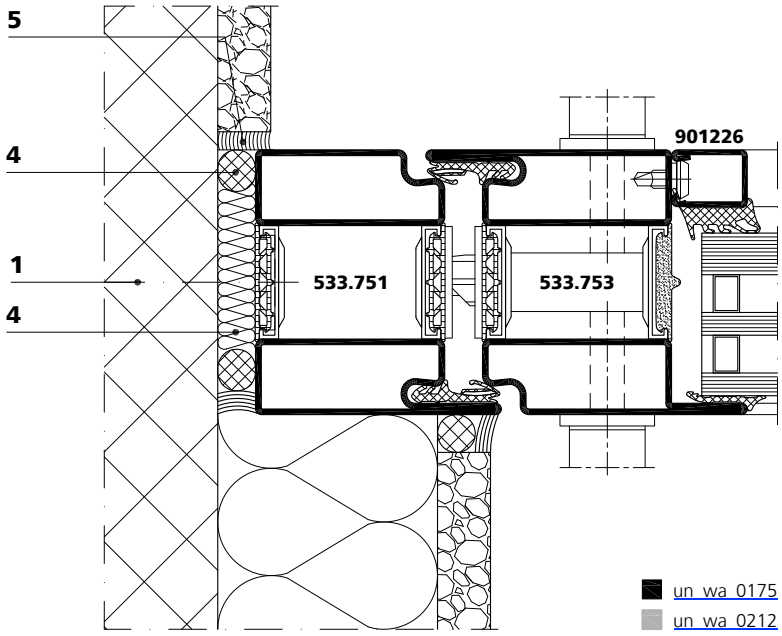

Bauanschlüsse | Raccords muraux | Wall abutments

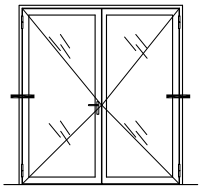

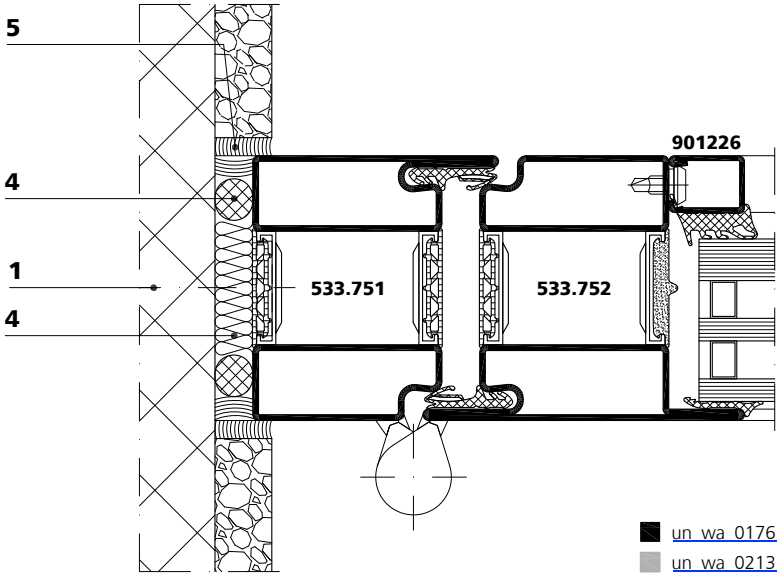

Bauanschlüsse Raccords muraux Wall abutments



Mehrfamilienhäuser Flosslände, CH-Rheinfelden

Elementstoss | Raccord d'assemblage | Site joint

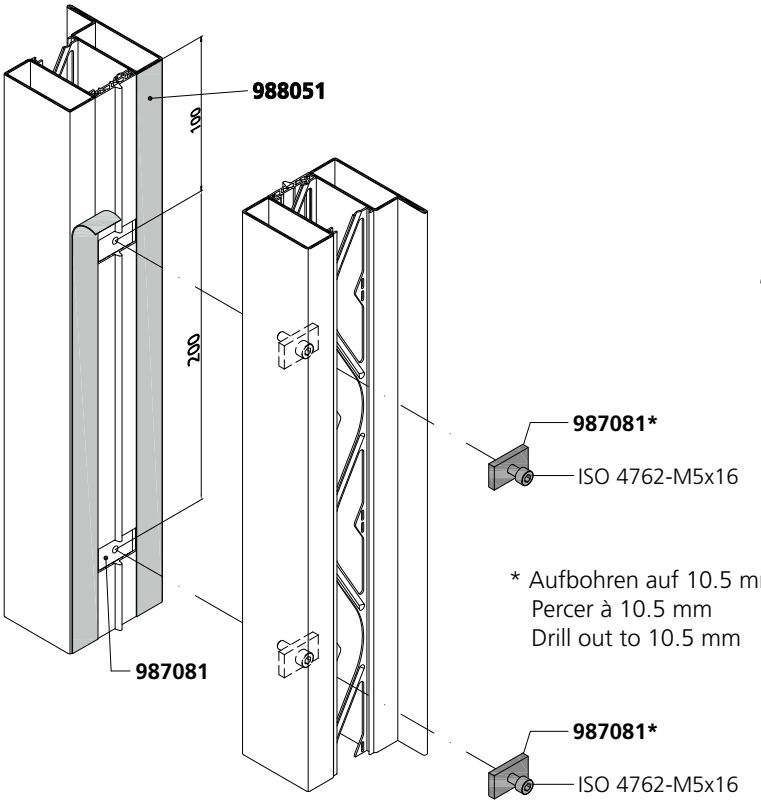

* Aufbohren auf 10.5 mm
Percer à 10.5 mm
Drill out to 10.5 mm

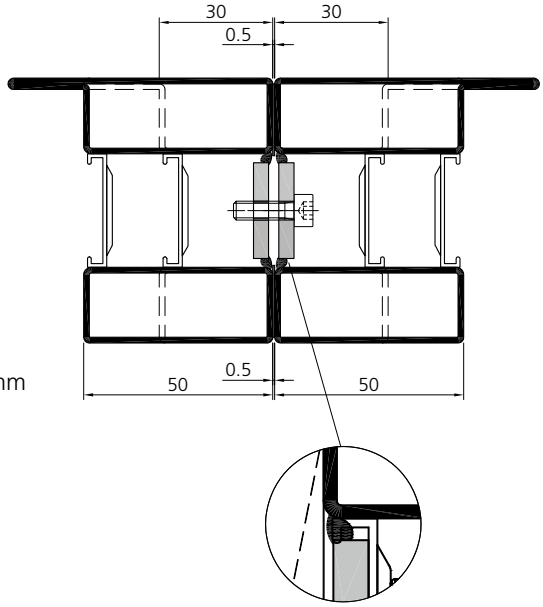

*** Befestigungsplatte mit Profilhalbschalen verschweissen**
Plaque de fixation souder avec les demi-coques du profilé
Weld fixing plate with the profile half-shells

E30 / EW30

Stahl | Edelstahl
Acier | Acier inox
Steel | Stainless steel

Profilbearbeitung
Klemmknöpfe

Mise en œuvre des profilés
Boutons de fixation

Profile processing
Stud fasteners

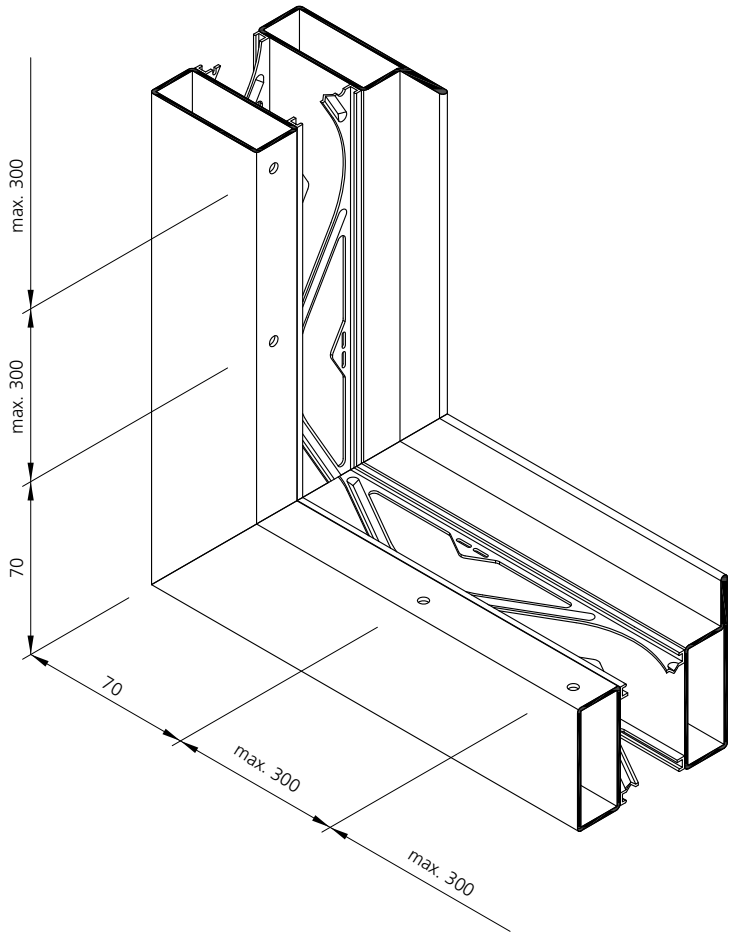

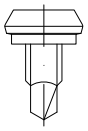

906577 (VE/100 Stk./pcs)
906578 (VE/1000 Stk./pcs)
906579 (VE/Mag. 200 Stk./pcs)

Klemmknöpfe
Bohrschraubensetzgerät Art. Nr. 909203 alternativ Bohrlehre Art. Nr. 909104, Bohrdurchmesser 3.5 mm

Boutons de serrage
Appareil à poser les vis art. no. 909203 alternatif gabarit de perçage art. no. 909104, diamètre de perçage 3.5 mm

Steel studs
Power driver for screws art. no. 909203 alternative drilling template art. no. 909104, drilling diametre 3.5 mm

Profilbearbeitung Klemmknöpfe

Mise en œuvre des profilés Boutons de fixation

Profile processing Stud fasteners

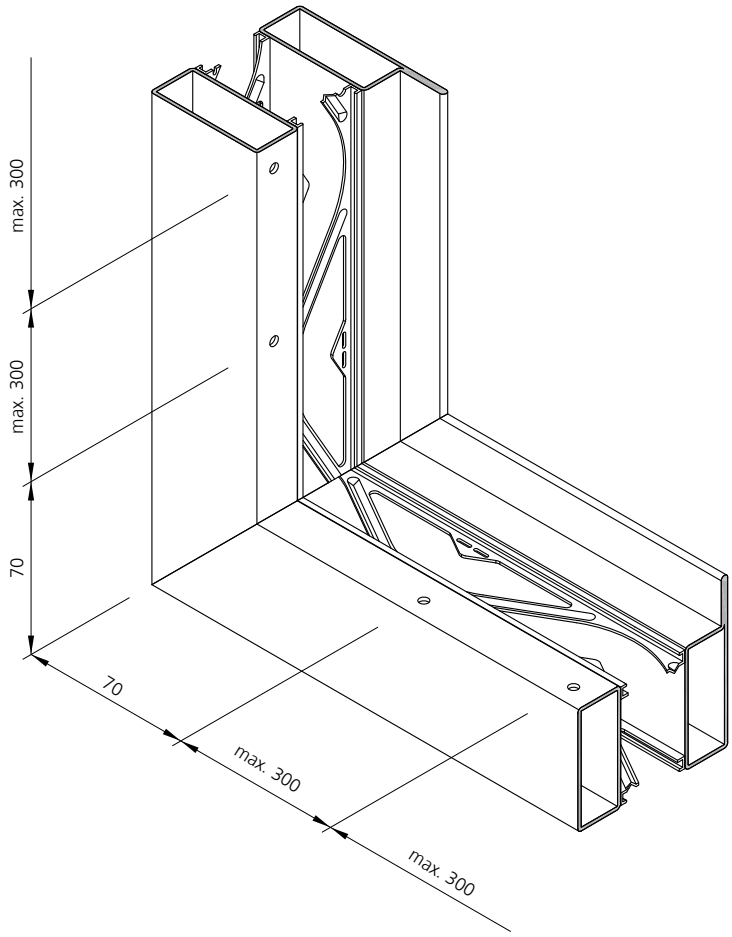

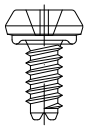

906583 (VE/100 Stk./pcs)
CrNi 1.4404

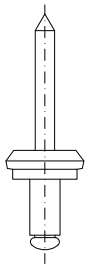

906574 (VE/100 Stk./pcs)
CrNi 1.4567
für Profile CrNi 1.4301
pour profilés en acier inox 1.4301
for profiles in stainless steel 1.4301

Bohrung Klemmknopf-Schraube und Klemmknopf-Niet

Bohrschraubensetzgerät Art.Nr. 909203 und Set Spiralbohrer Art.Nr. 909216, alternativ mit Bohrlehre Art.Nr. 909105, Bohrdurchmesser 4.1 mm

Forage des boutons de fixation à vis et des boutons de fixation

Appareil à poser les vis art no 909203 et kit mèche hélicoidal art no 909216, alternative avec gabarit de perçage art no 909105, diamètre percé 4.1 mm

Drilling of stud fastener screw, stud fastener pop rivet

Power driver for screws art.no. 909203 and spiral bit set art.no. 909216, alternatively with drilling template art. no. 909105, drilling diameter 4.1 mm

Sprossen
Gangflügel

Traverses
Vantail de service

Transoms
Active leaf

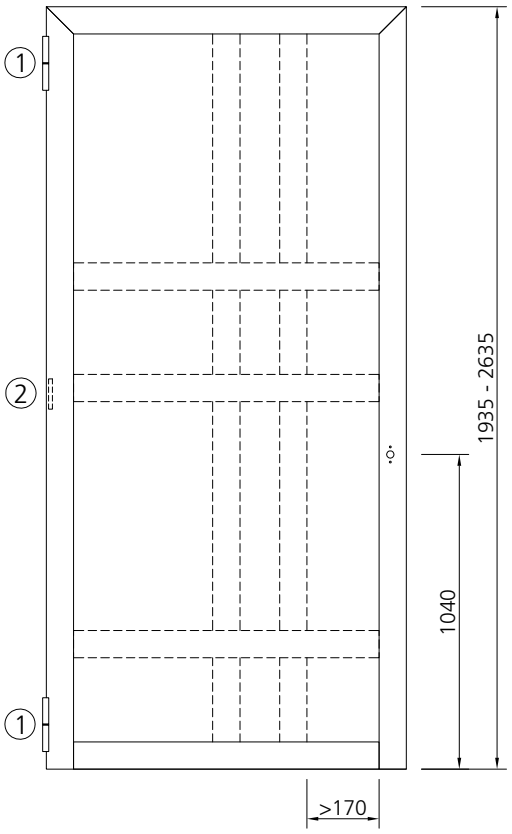

alternativ Sockel in Gehrung
alternative socle en onglet
alternative base, mitre joint



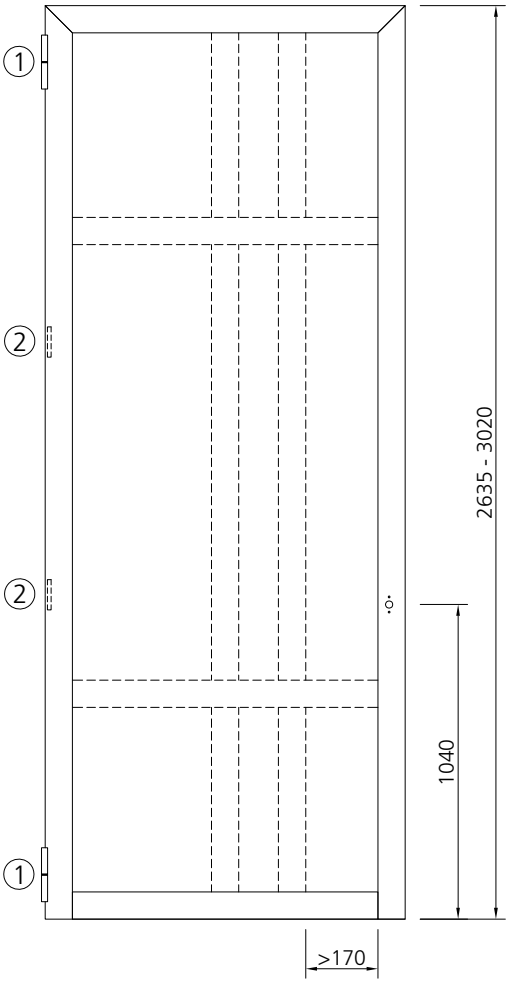

alternativ Sockel in Gehrung
alternative socle en onglet
alternative base, mitre joint



wahlweise:
-mit glastrennenden horizontalen Sprossen
531.752, maximal 5 Stück
-mit glastrennenden vertikalen Sprossen
531.752 maximal 2 Stück
au choix:
-avec traverses (horizontales) séparant le vitrage,
largeur 531.752, max. 5 piéces
-avec montants (verticaux) séparant le vitrage,
largeur 531.752, max. 2 piéces
at choice:
-with glass separative (horizontal) transoms,
width 531.752, max. 5 pieces
-with glass separative (vertical) mullions,
width 531.752, max. 2 pieces

(1) Türband / Paumelle/ Hinge

(2) Sicherungsbolzen,wahlweise Türband
goujon de sécurité, au choix paumelle
Locking pin, if required hinge

Sprossen
Standlfügel

Traverses
Vantail semi-fixe

Transoms
Fixed leaf

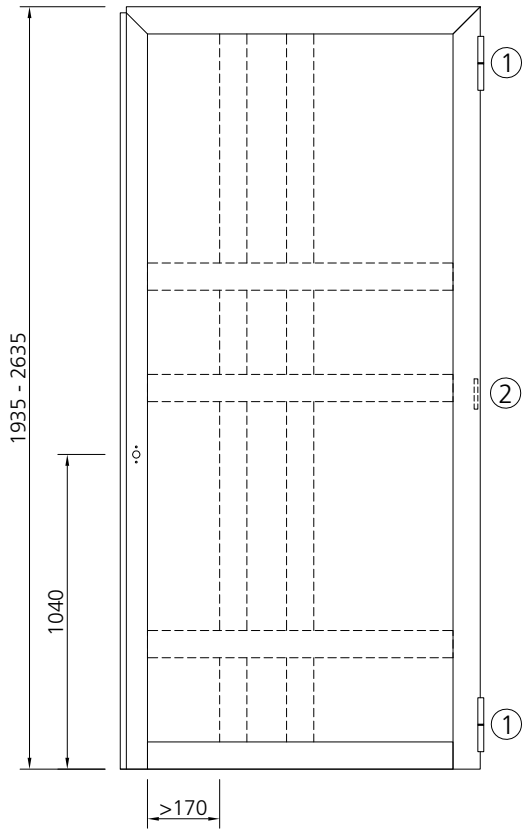

alternativ Sockel in Gehrung
alternative socle en onglet
alternative base, mitre joint

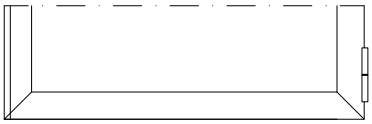

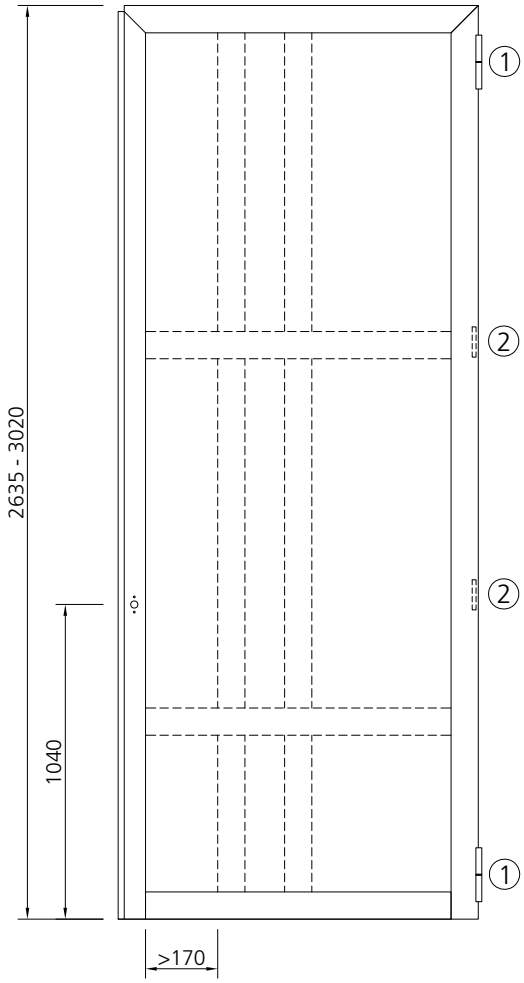

alternativ Sockel in Gehrung
alternative socle en onglet
alternative base, mitre joint

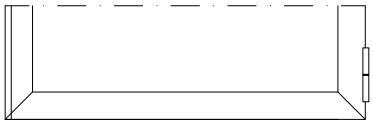

wahlweise:
-mit glastrennenden horizontalen Sprossen
531.752, maximal 5 Stück
-mit glastrennenden vertikalen Sprossen
531.752, maximal 2 Stück
au choix:
-avec traverses (horizontales) séparant le vitrage,
largeur 531.752, max. 5 piéces
-avec montants (verticaux) séparant le vitrage,
largeur 531.752, max. 2 piéces
at choice:
-with glass separative (horizontal) transoms,
width 531.752, max. 5 pieces
-with glass separative (vertical) mullions,
width 531.752, max. 2 pieces

(1) Türband / Paumelle/ Hinge

(2) Sicherungsbolzen,wahlweise Türband
goujon de sécurité, au choix paumelle
Locking pin, if required hinge

Schlosseinbau
Befestigungswinkel

Montage serrure
Angle de fixation

Lock installation
Fixing angle

Befestigungswinkel
L'angle de fixation
Fixing angle

987036 (1935 - 2134 mm)
987037 (2135 - 2335 mm)
987038 (2435 - 2635 mm)

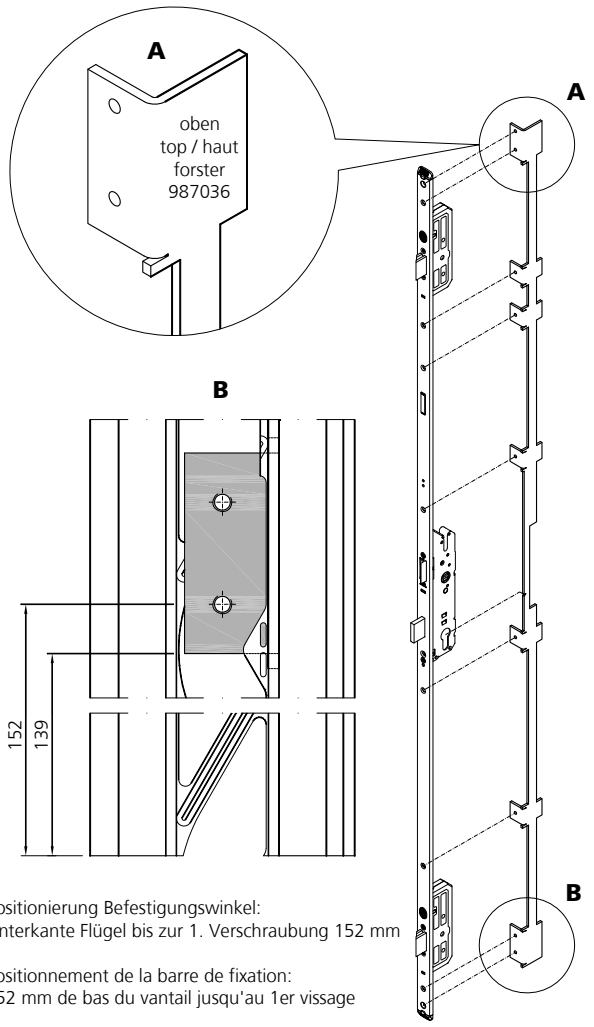

Positionierung Befestigungswinkel:
Unterkante Flügel bis zur 1. Verschraubung 152 mm

Positionnement de la barre de fixation:
152 mm de bas du vantail jusqu'au 1er vissage

Positioning of the fastening rail:
152 mm from bottom of leaf to the 1st screwing

Befestigungswinkel
L'angle de fixation
Fixing angle

987036 mit / avec / con
987035 (2285 - 3020 mm)

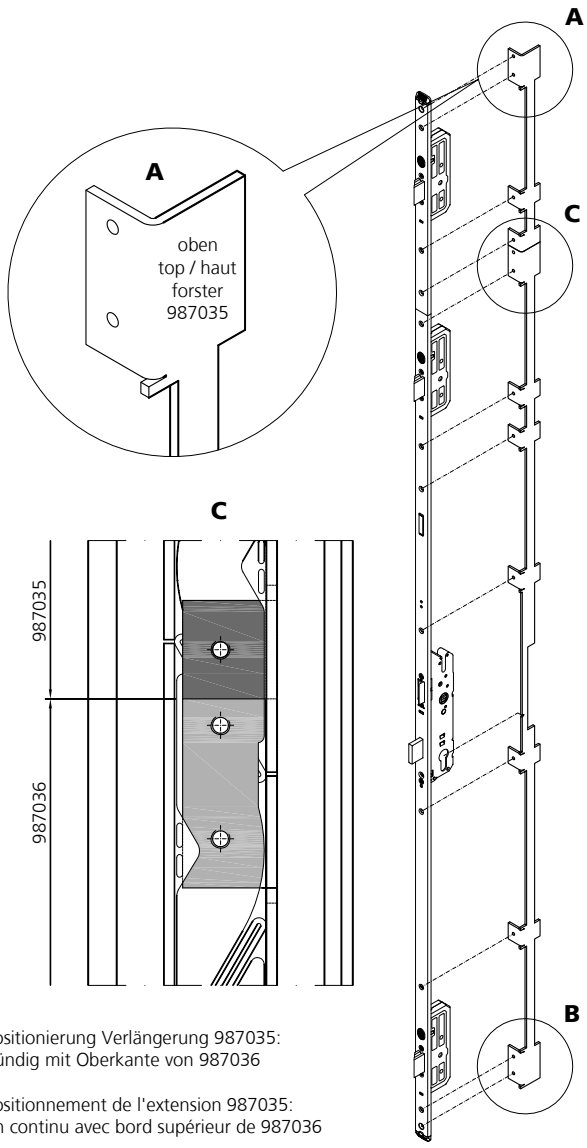

Positionierung Verlängerung 987035:
Bündig mit Oberkante von 987036

Positionnement de l'extension 987035:
en continu avec bord supérieur de 987036

Positioning of the extension 987035:
flush mounted with top of 987036

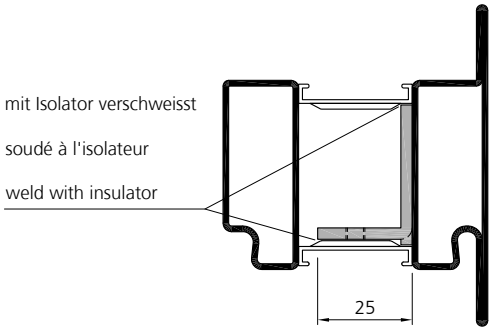

Schlosseinbau
Befestigungsgarnitur

Montage serrure
Garniture de fixation

Lock installation
Fastening set

Befestigungsgarnitur
Garniture de fixation
Set fastening

1-flügelig
1 vantail
Single-leaved **987039**



2-flügelig
2 vantaux
Double-leaved **987040**





Schloss und Schliessblech
Serrure et gâche
Lock and keep

Einschweisswinkel mit Gewinde M5
Angle à titre de soudage avec tarauder M5
Angle to weld with tap M5

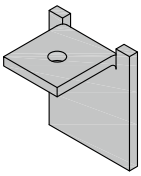



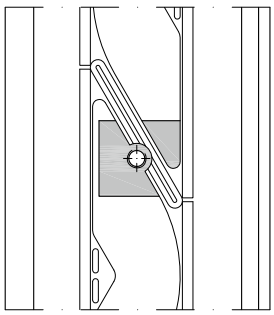



mit Isolator verschweisst

soudé avec l'isolateur

welded with insulator

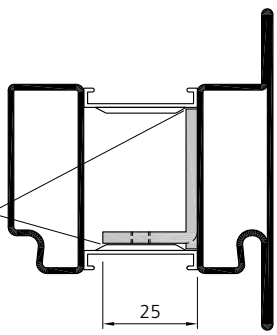

Standflügelverriegelung
Verrouillage du vantail semi-fixe
Passive leaf lock

Einschweissplatte mit Gewinde M5
Tôle à titre de soudage avec tarauder M5
Plate to weld with tap M5

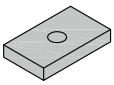

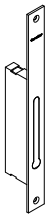

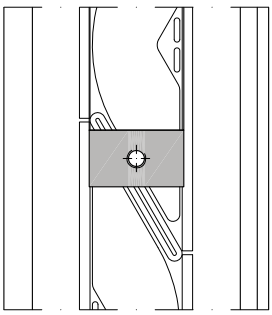

mit Isolator verschweisst

soudé avec l´isolateur

welded with insulator

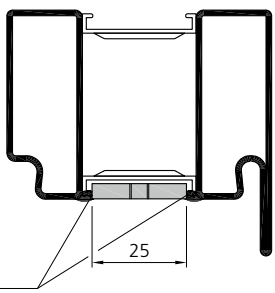

Schlosseinbau — Montage serrure — Lock installation

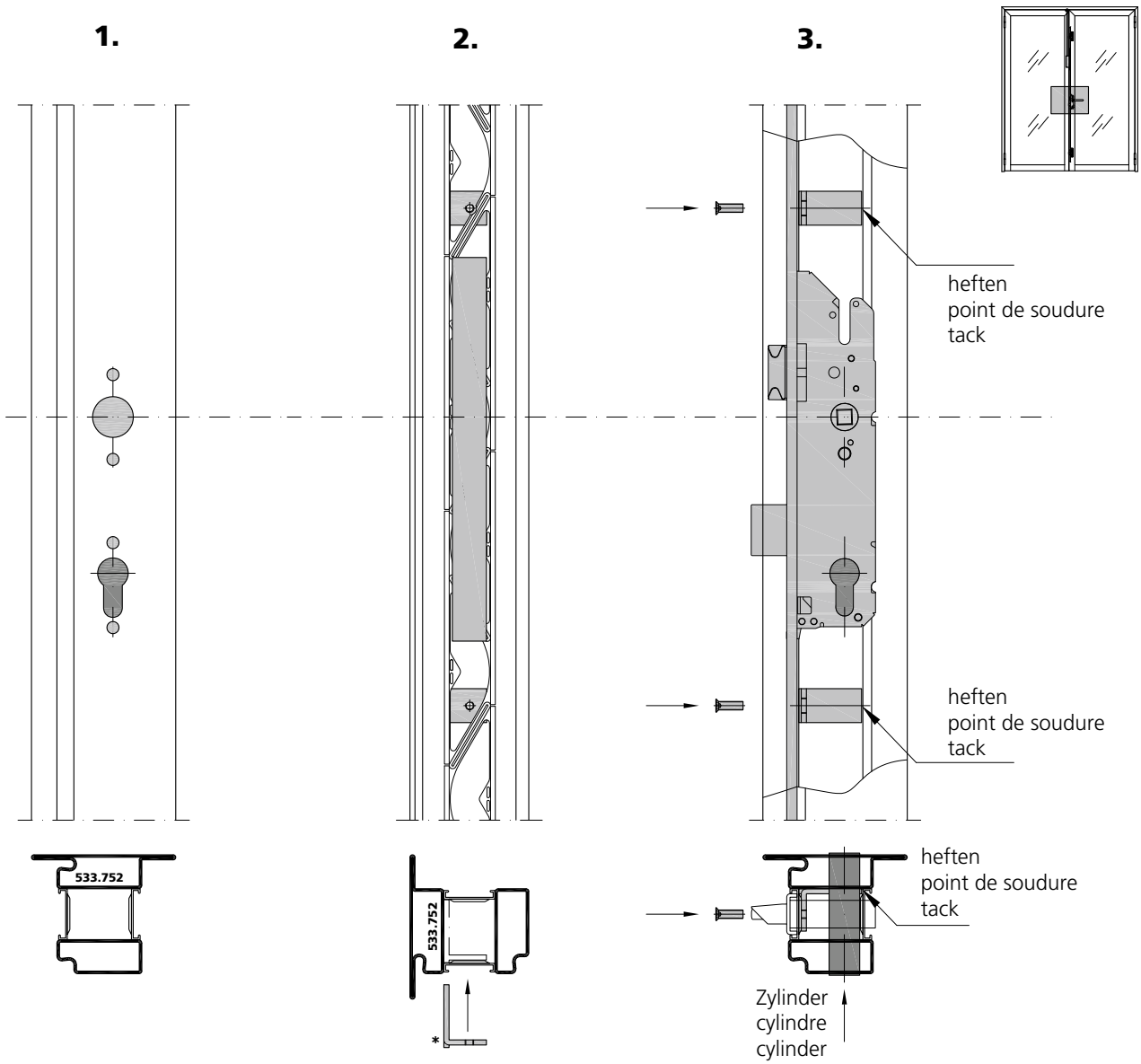

Drücker und Zylinderausschnitt ausnehmen.

Fraiser pour poignée et cylindre

Cut-out for handle and cylinder

- Ausschnitt in Isolator für Schloss schneiden
- Befestigungswinkel einführen

** sind in Garnitur 987039 + 987040 enthalten*

- Fraiser dans l'isolateur pour la serrure
- insérer l'angle de fixation

** inclus dans la garniture 987039 + 987040*

- Cut-out the insulator for the lock
- insert the fixing angle

** included in the set 987039 + 987040*

- Schloss einsetzen
- Winkel befestigen mit Schraube M5x16 A2
- Zylinder einbauen
- Befestigungswinkel heften

- insérer la serrure
- fixer l'angle avec vis M5x16 A2
- monter le cylindre
- pointer l'angle de fixation

- insert the lock
- fix the fixing angle with screw M5x16 A2
- mount the cylinder
- tack the fixing angle

Schlosseinbau | Montage serrure | Lock installation

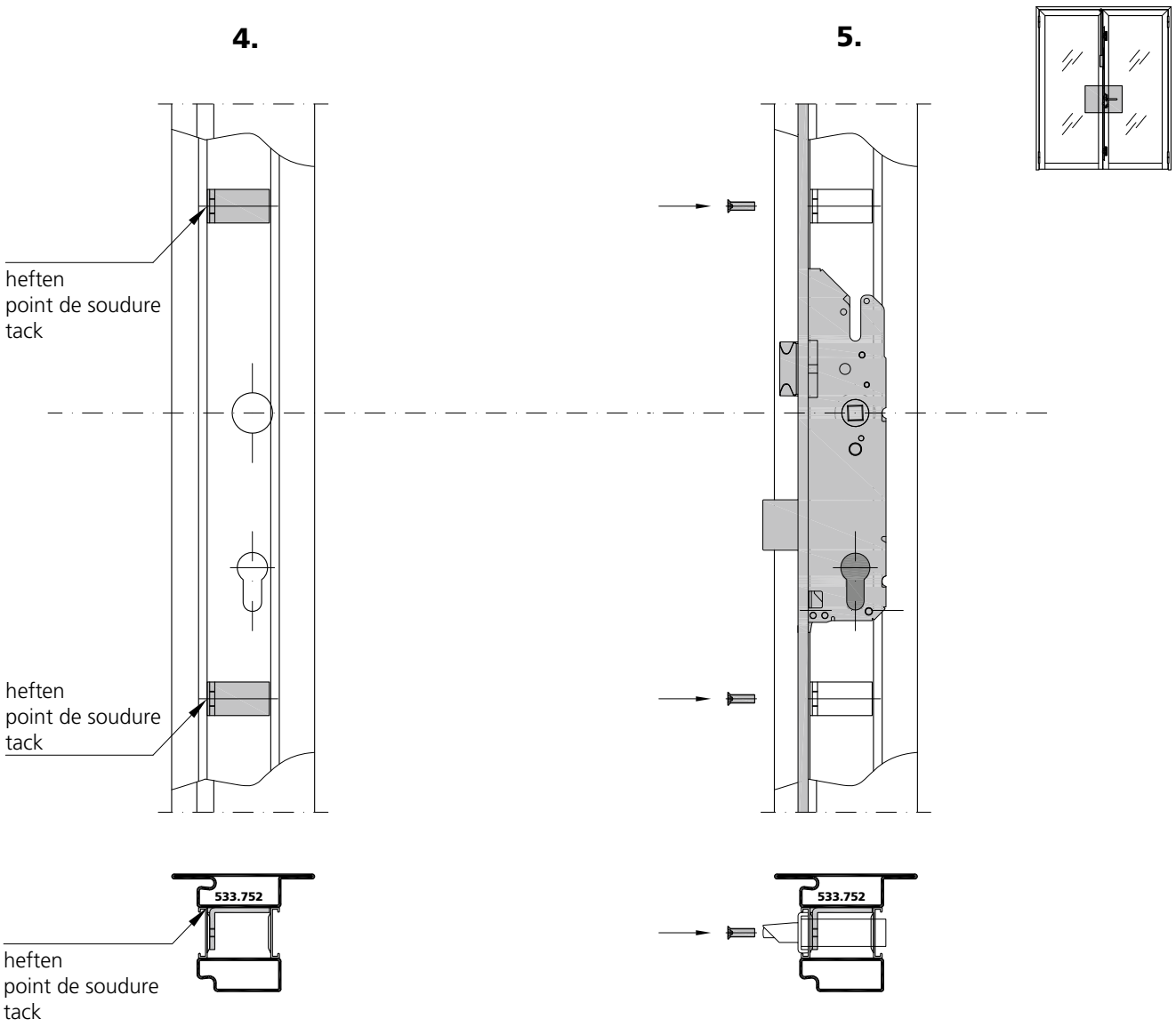

- Schloss demontieren
- Befestigungswinkel auf der gegenüberliegenden Seite heften

Schloss einbauen

- démonter la serrure
- point de soudure sur l'angle de fixation au côté opposé

Monter la serrure

- dissassembly the lock
- tack the fixing angle on the opposite side

Mount the lock

Schlosseinbau
Verlängerung

Stulp und Verbindungsteil bei der Verlängerung ablängen (C1– C3).
Achtung: Verbindungsteil 60 mm überstehend (Kerben vorhanden)

Montage serrure
Extension

Raccoucir la têtière et la pièce de liaison d'extension (C1– C3) .
Attention: pièce le liaison 60 mm saillant (entailles existantes)

Lock installation
Extension

Shorten face plate and connection piece (C1– C3) at the extension.
Attention: connection piece 60 mm proding (grooves existing)

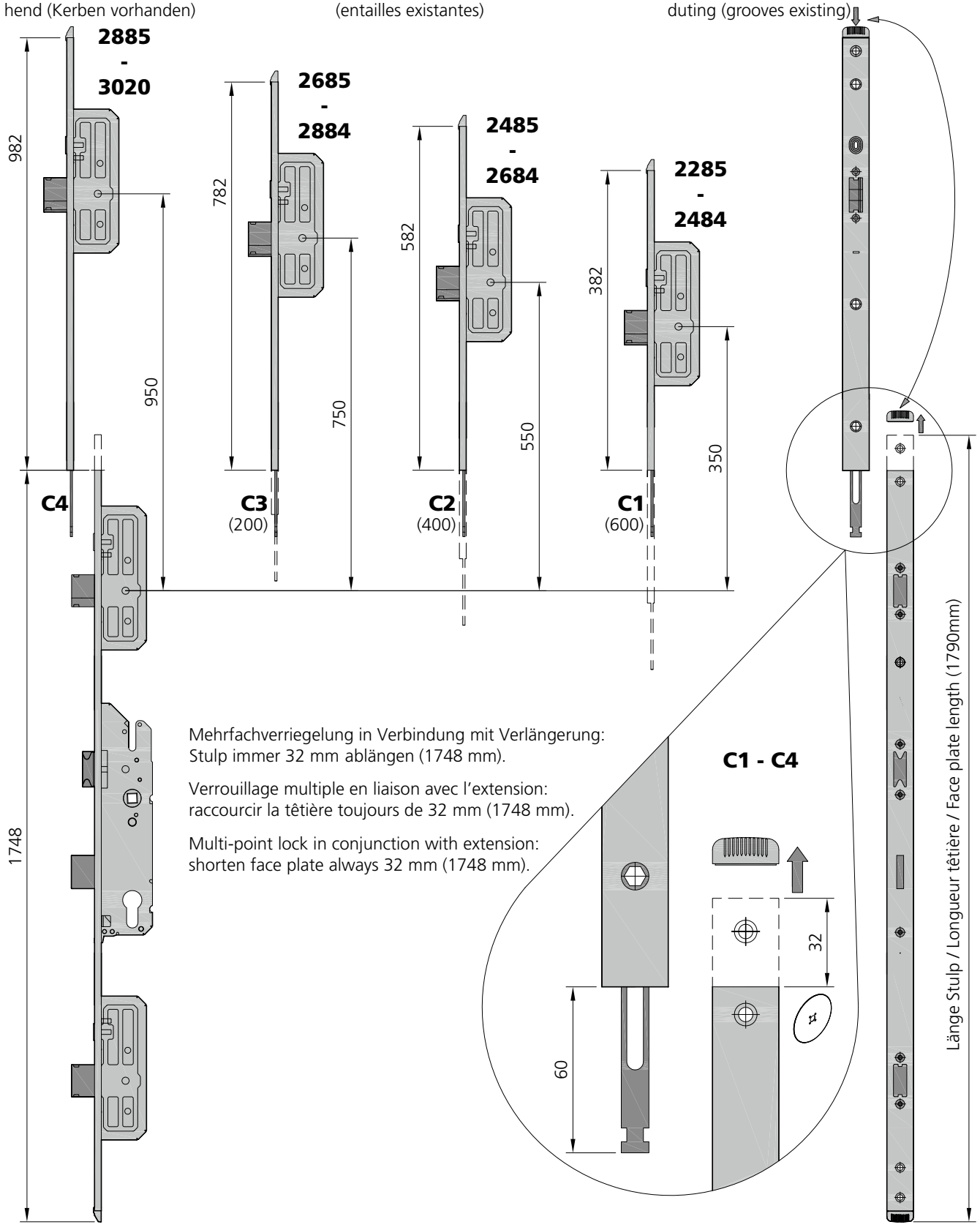



Militärhistorisches Museum der Bundeswehr, DE-Dresden

Schlosseinbau
1-flügelig, RZ
Flügelhöhe 1935 - 2134 mm

Montage serrure
1 vantail, CR
Hauteur du vantail 1935 - 2134 mm

Lock installation
1 leaf, RC
Leaf height 1935 - 2134 mm



RZ

un_ep_0370

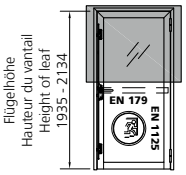

R 986478 (B)
L 986479 (B)
986467 (E)

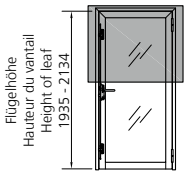

986461

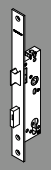

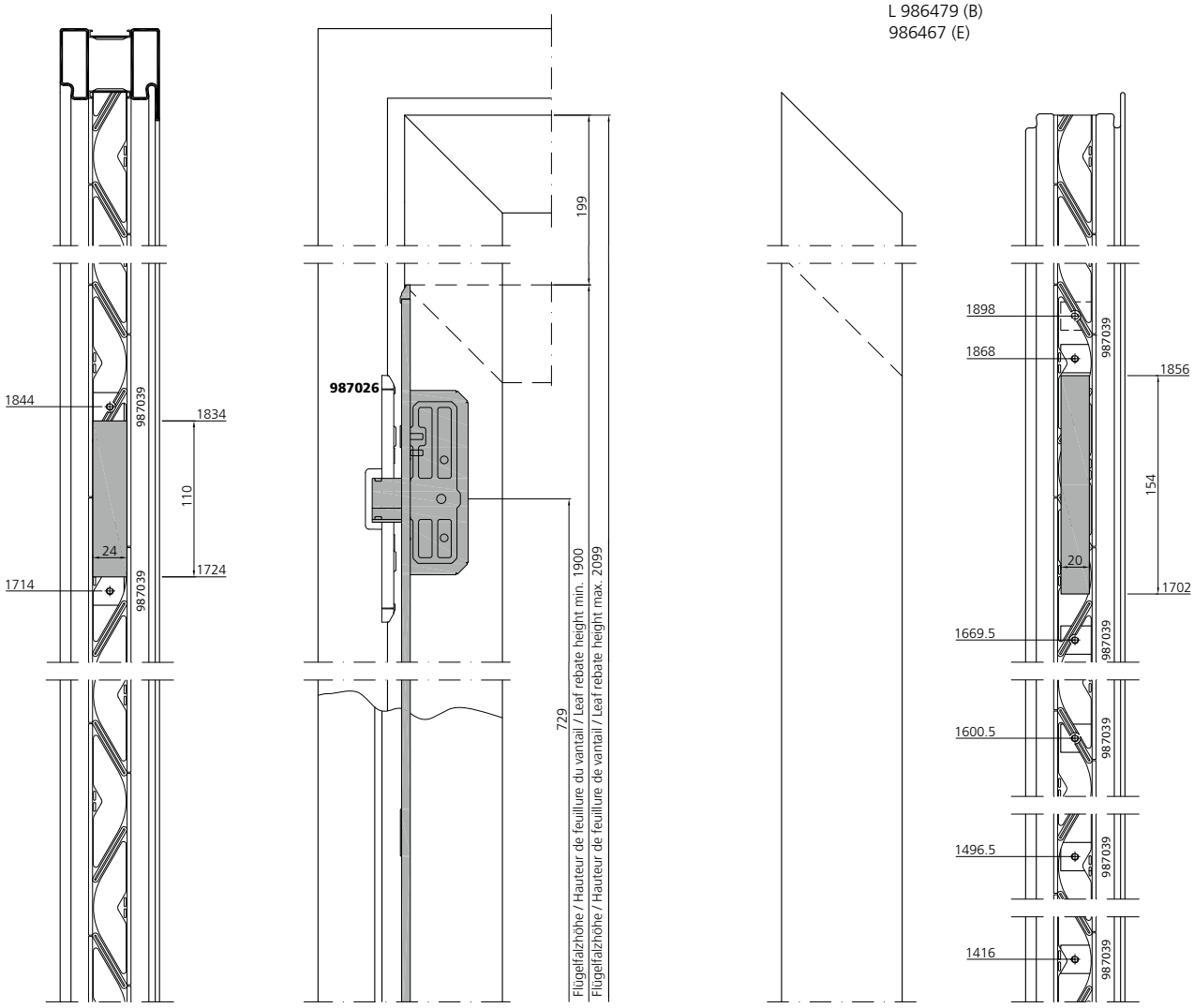



Schlosseinbau
1-flügelig, RZ
Flügelhöhe 1935 - 2134 mm

Montage serrure
1 vantail, CR
Hauteur du vantail 1935 - 2134 mm

Lock installation
1 leaf, RC
Leaf height 1935 - 2134 mm



RZ

un_ep_0370

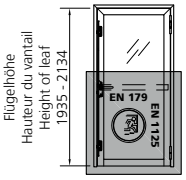

R 986478 (B)
L 986479 (B)
986467 (E)

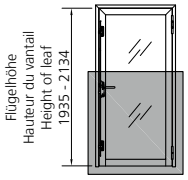

986461

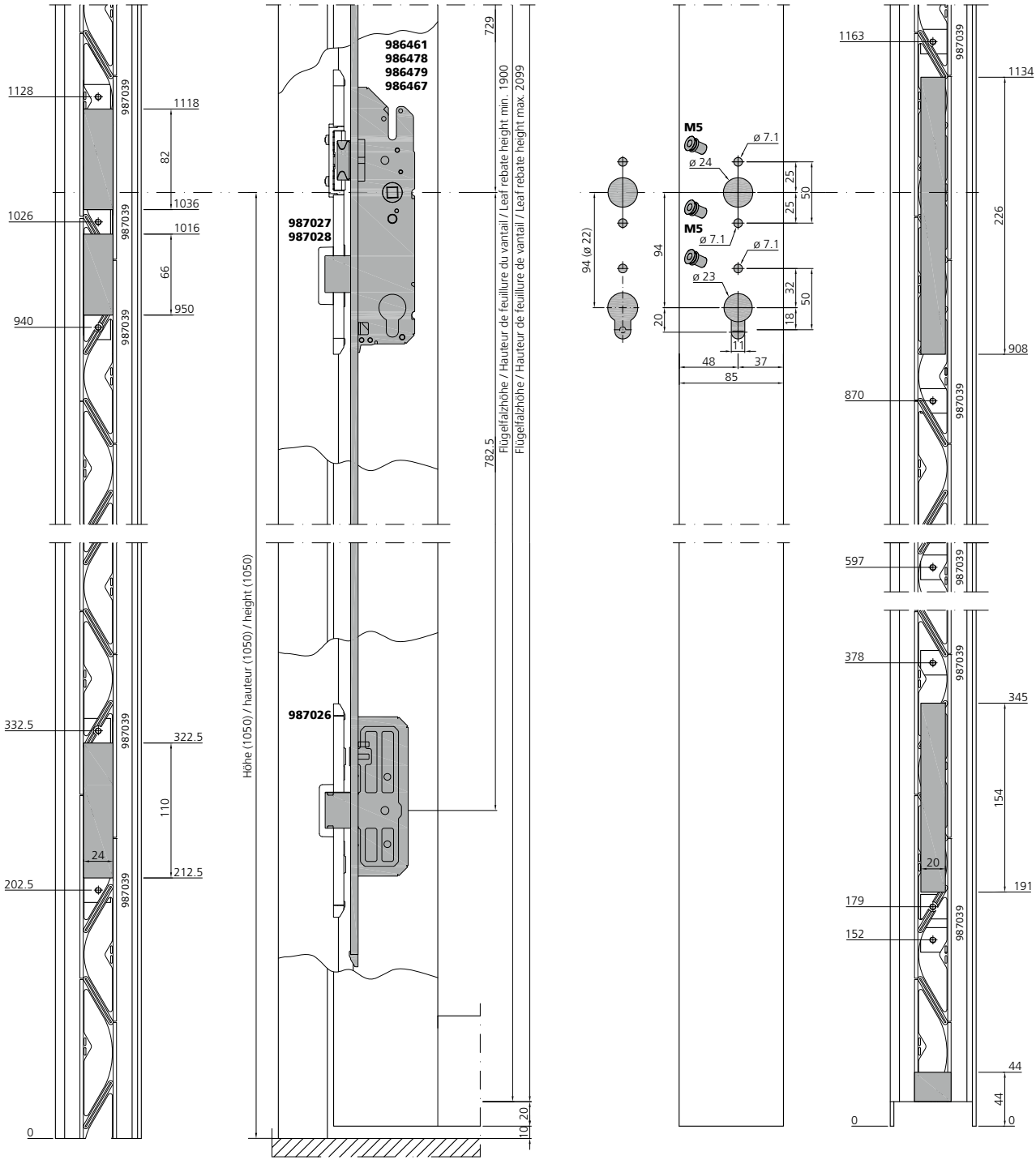

Schlosseinbau
1-flügelig, PZ
Flügelhöhe 2135 - 2335 mm

Montage serrure
1 vantail, CP
Hauteur du vantail 2135 - 2335 mm

Lock installation
1 leaf, PC
Leaf height 2135 - 2335 mm



PZ

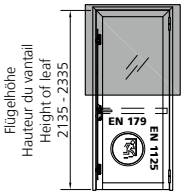

R 986474 (B)
L 986475 (B)
986468 (E)

un_ep_0331

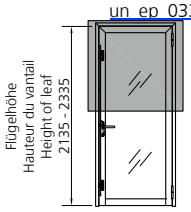

986462

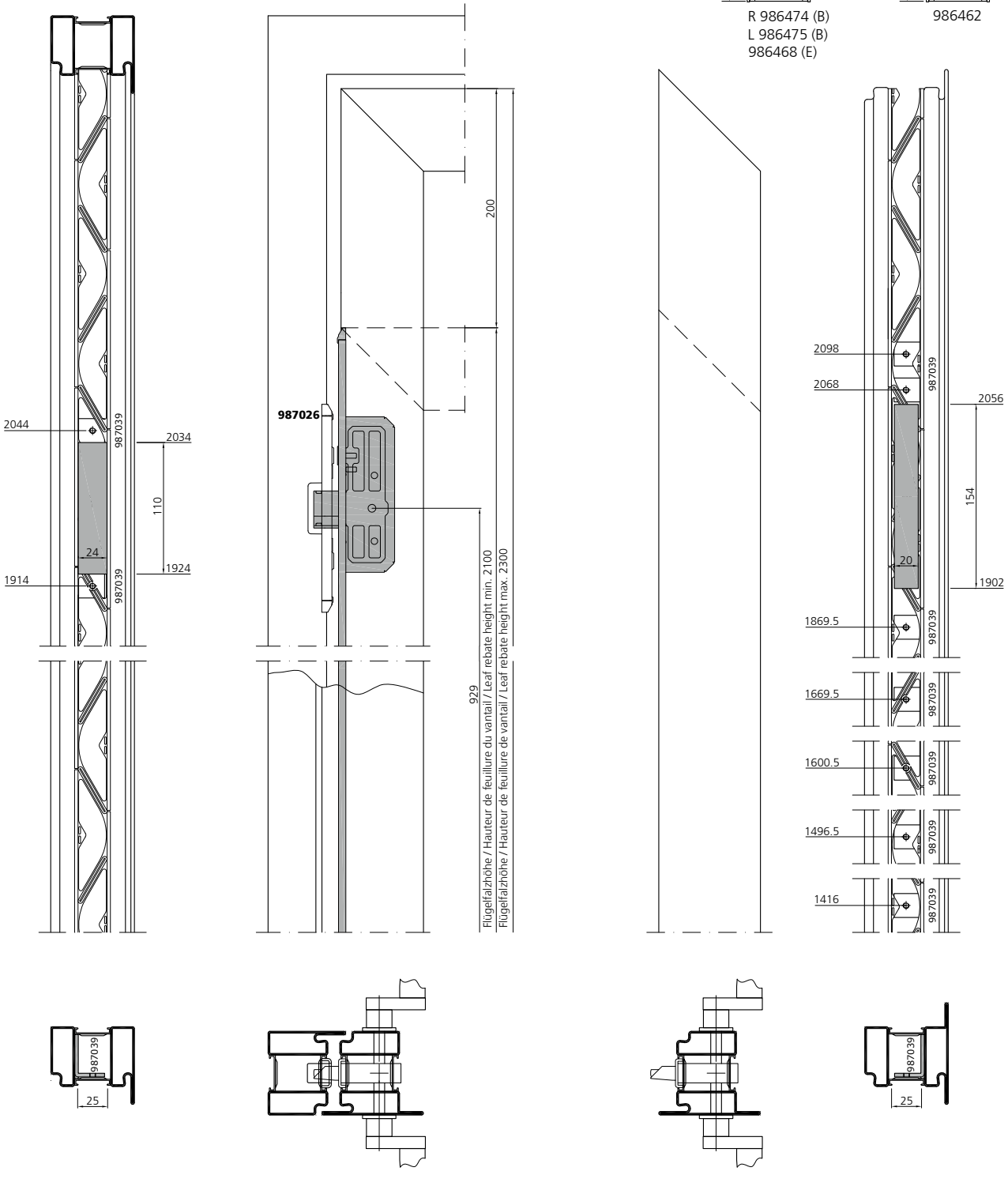

Schlosseinbau
1-flügelig, PZ
Flügelhöhe 2135 - 2335 mm

Montage serrure
1 vantail, CP
Hauteur du vantail 2135 - 2335 mm

Lock installation
1 leaf, PC
Leaf height 2135 - 2335 mm

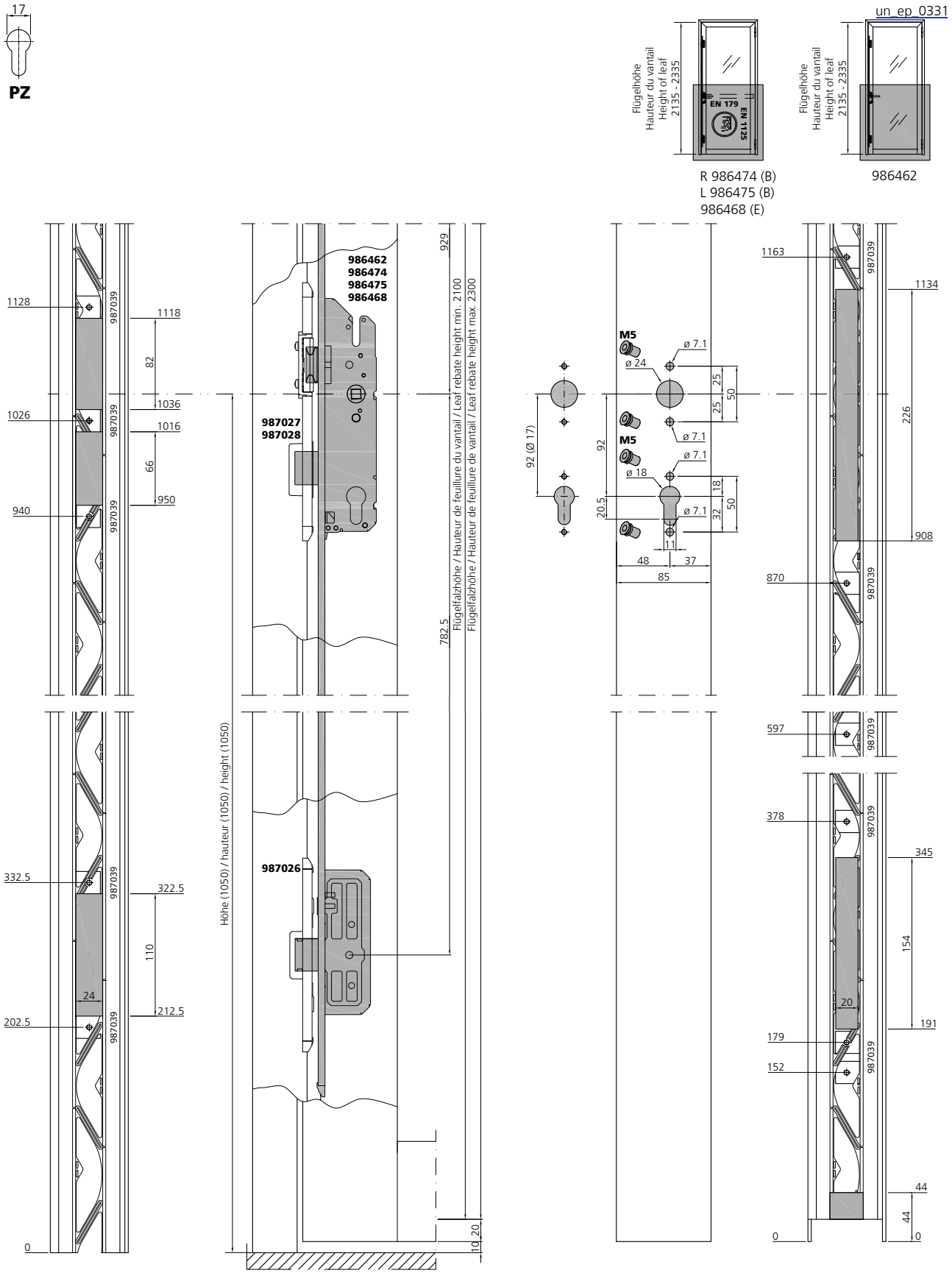

Schlosseinbau
1-flügelig, RZ
Flügelhöhe 2435 - 2485 mm

Montage serrure
1 vantail, CR
Hauteur du vantail 2435 - 2485 mm

Lock installation
1 leaf, RC
Leaf height 2435 - 2485 mm



RZ

un_ep_0372

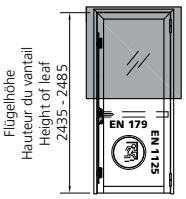

R 986482 (B)
L 986483 (B)
986471 (E)

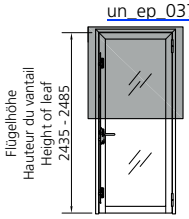

986465

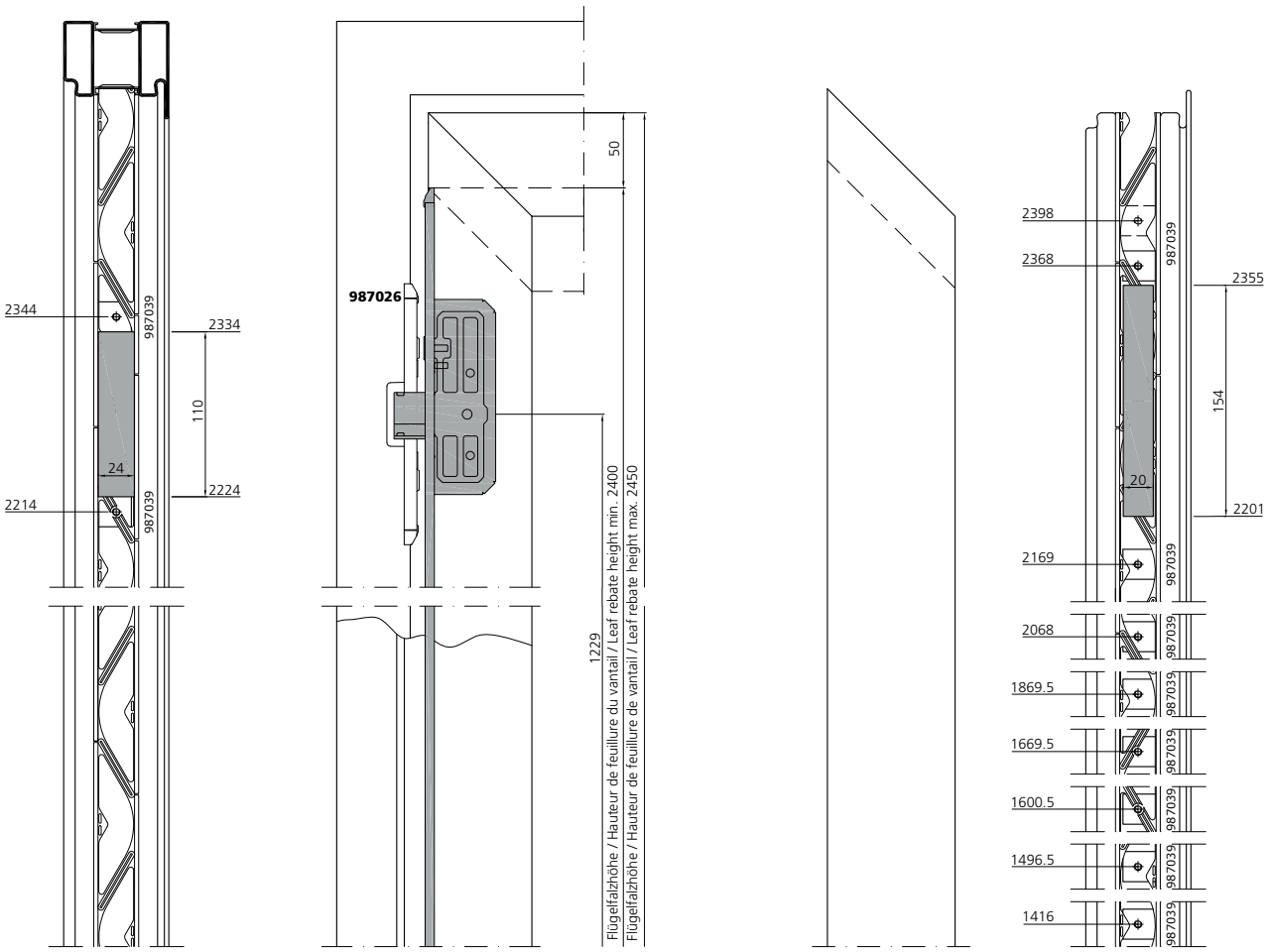

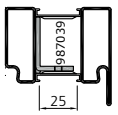

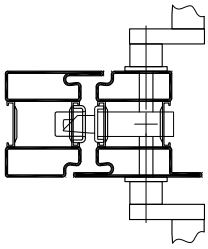

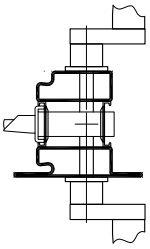

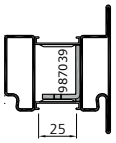

Schlosseinbau
1-flügelig, RZ
Flügelhöhe 2435 - 2485 mm

Montage serrure
1 vantail, CR
Hauteur du vantail 2435 - 2485 mm

Lock installation
1 leaf, RC
Leaf height 2435 - 2485 mm



RZ

un_ep_0372

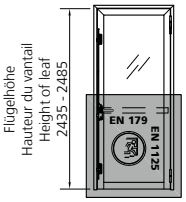

R 986482 (B)
L 986483 (B)
986471 (E)

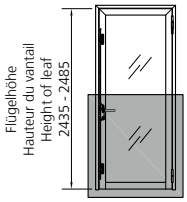

986465

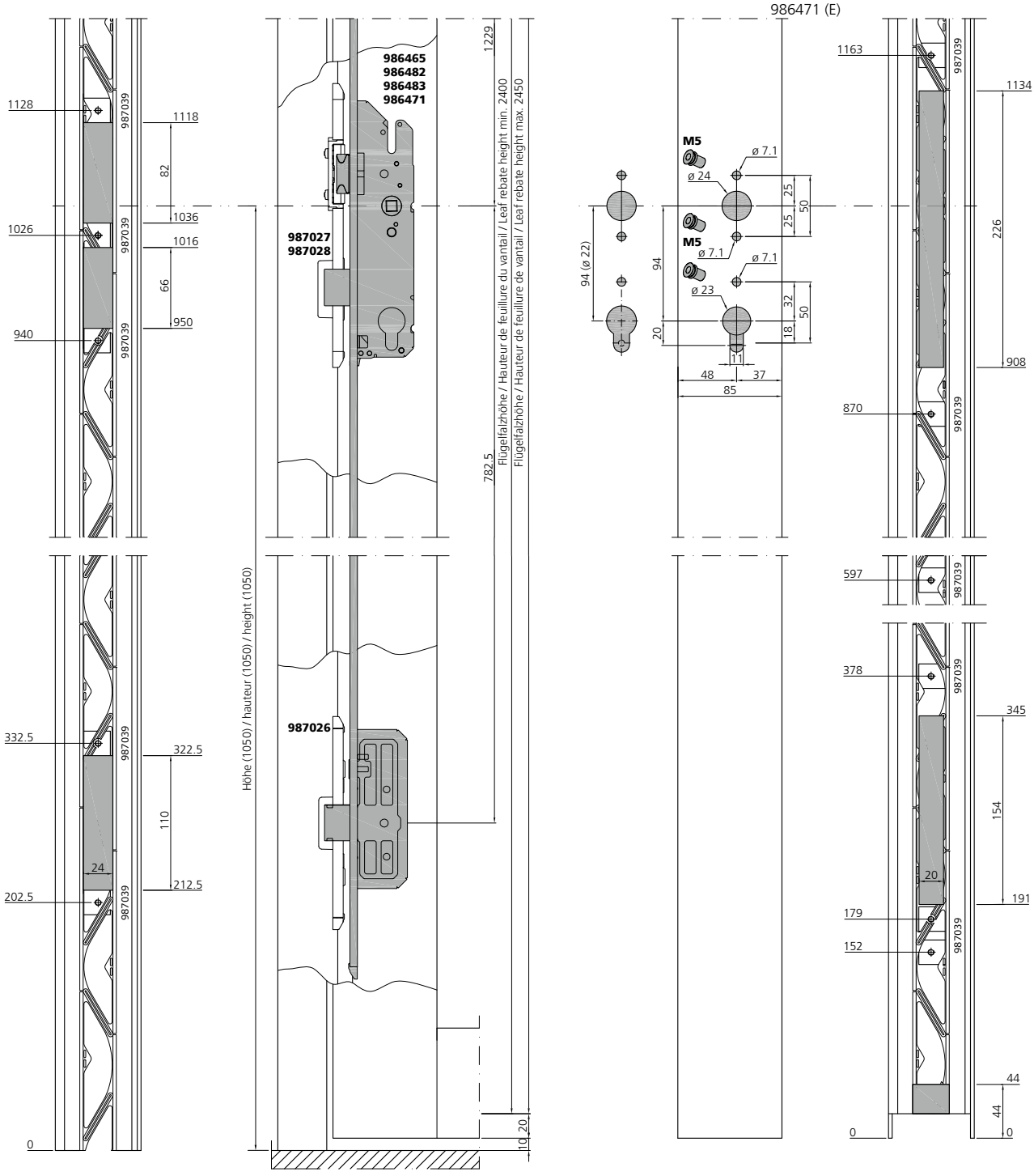

Schlosseinbau
2-flügelig, PZ
Flügelhöhe 2285 - 2484 mm

Montage serrure
2 vantaux, CP
Hauteur du vantail 2285 - 2484 mm

Lock installation
2 leaf, PC
Leaf height 2285 - 2484 mm

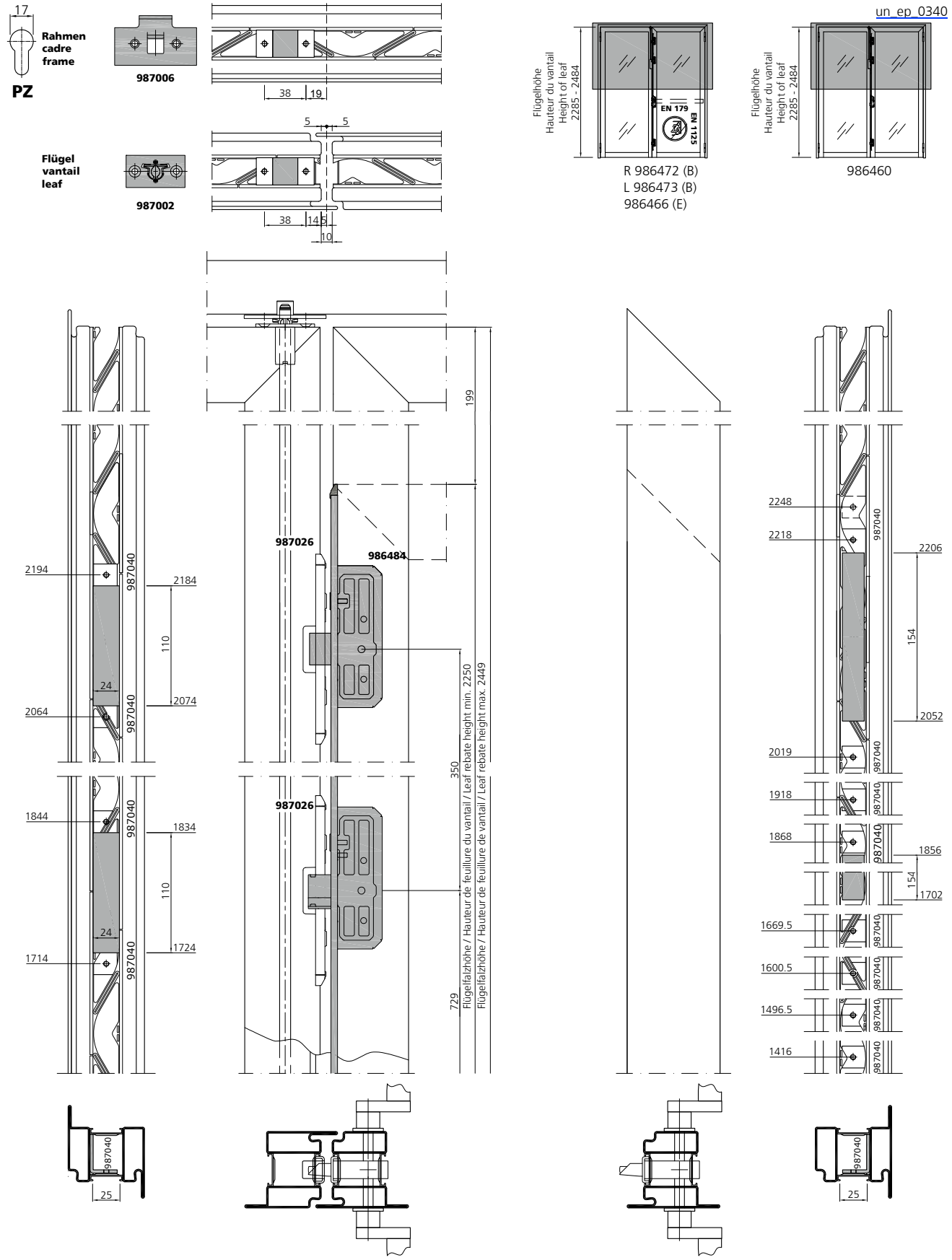

Verarbeitung Beschläge Tür
Mise en œuvre quincaillerie portes
Assembly door fittings

Schlosseinbau
2-flügelig, PZ
Flügelhöhe 2285 - 2484 mm

Montage serrure
2 vantaux, CP
Hauteur du vantail 2285 - 2484 mm

Lock installation
2 leaf, PC
Leaf height 2285 - 2484 mm

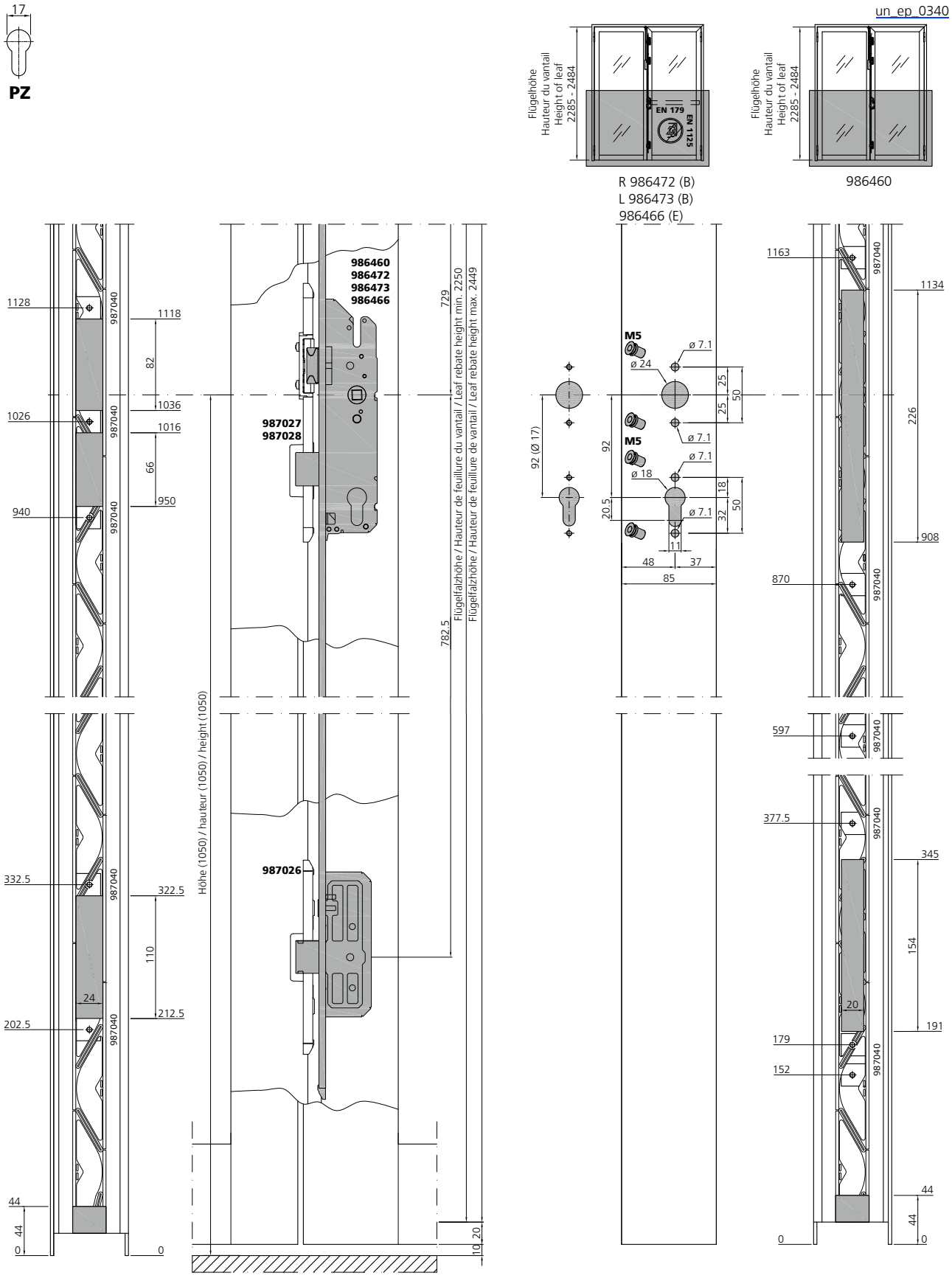

Verarbeitung Beschläge Tür
Mise en œuvre quincaillerie portes
Assembly door fittings

VUT 03/19

Schlosseinbau
2-flügelig, RZ
Flügelhöhe 2485 - 2684 mm

Montage serrure
2 vantaux, CR
Hauteur du vantail 2485 - 2684 mm

Lock installation
2 leaf, RC
Leaf height 2485 - 2684 mm

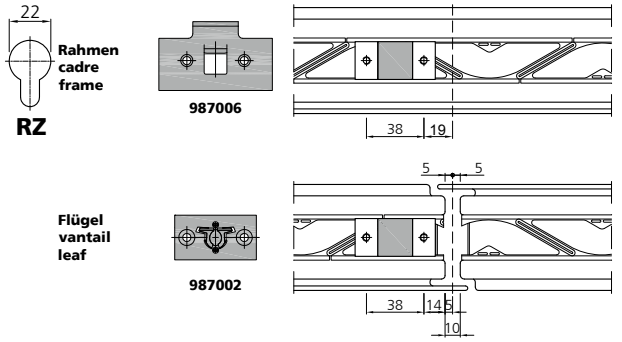

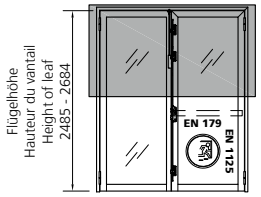

R 986478 (B)
L 986479 (B)
986467 (E)

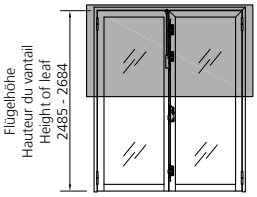

986461

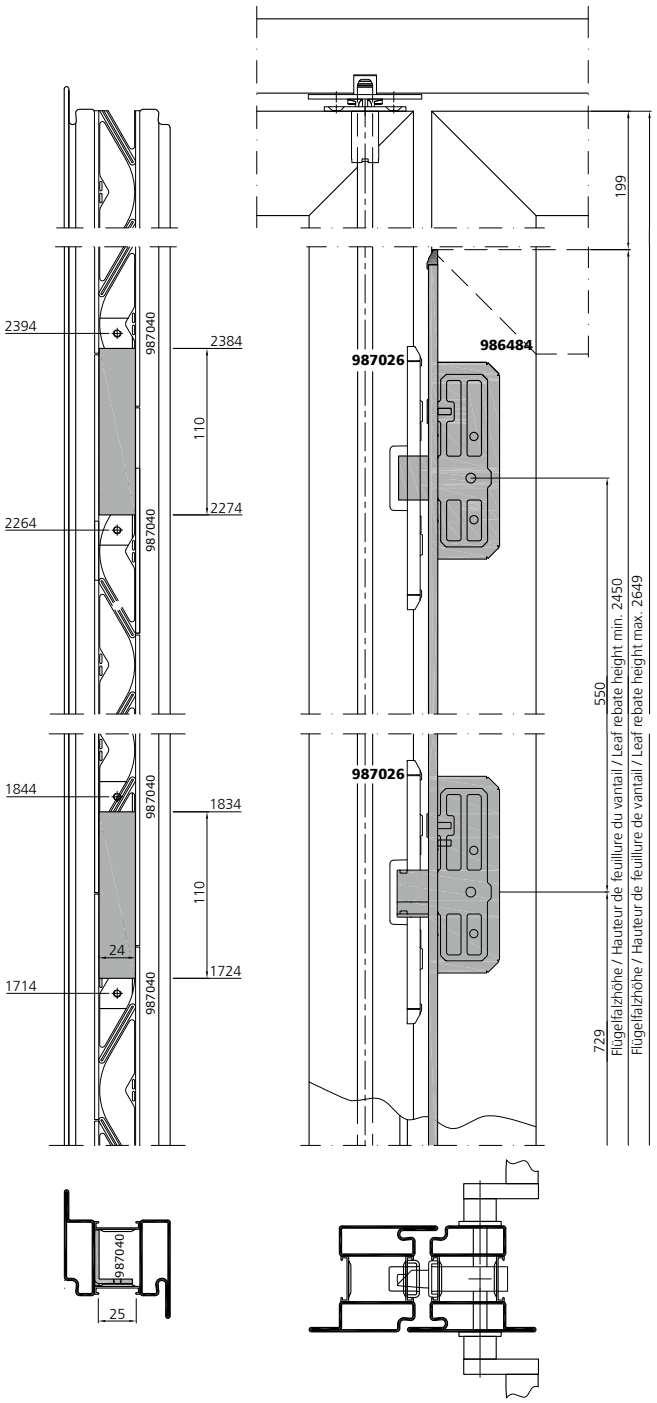

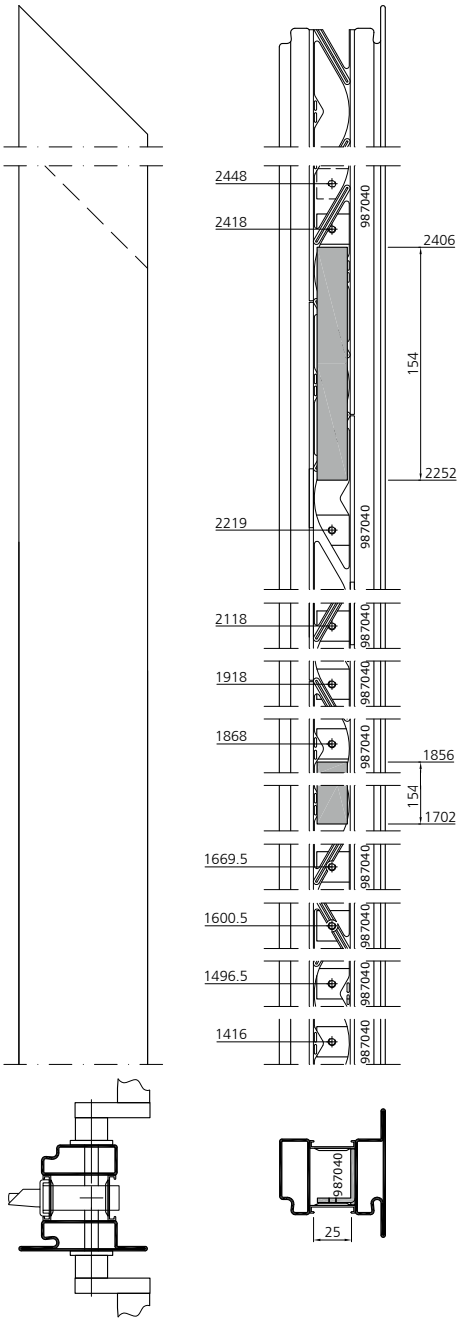

Schlosseinbau
2-flügelig, RZ
Flügelhöhe 2485 - 2684 mm

Montage serrure
2 vantaux, CR
Hauteur du vantail 2485 - 2684 mm

Lock installation
2 leaf, RC
Leaf height 2485 - 2684 mm

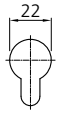

RZ

un_ep_0381

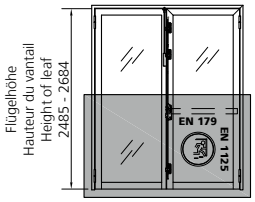

R 986478 (B)
L 986479 (B)
986467 (E)

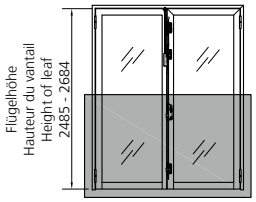

986461

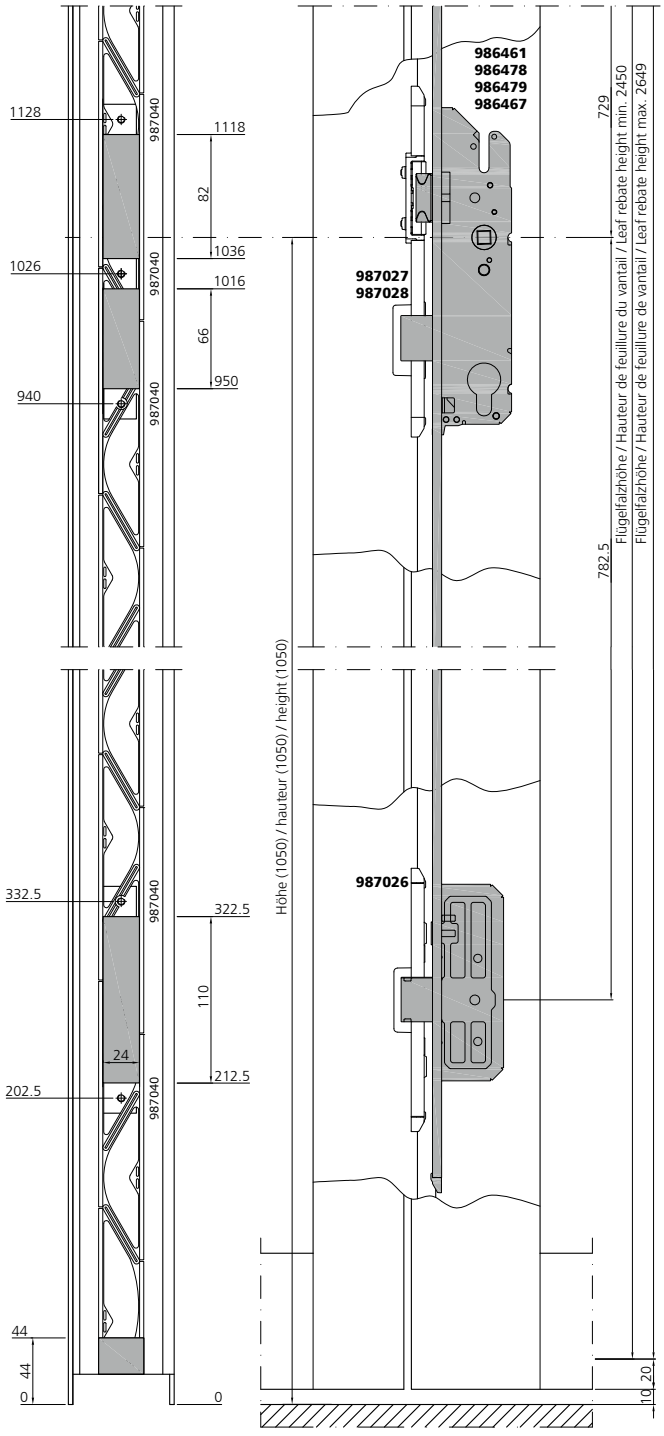

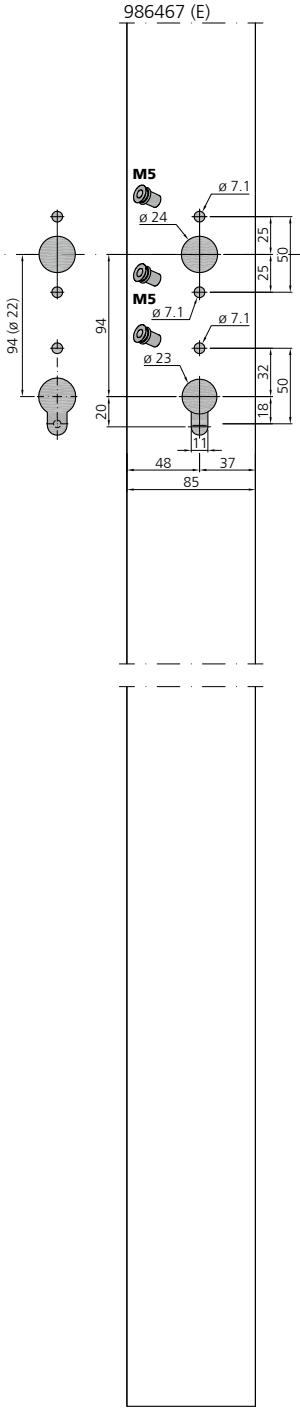

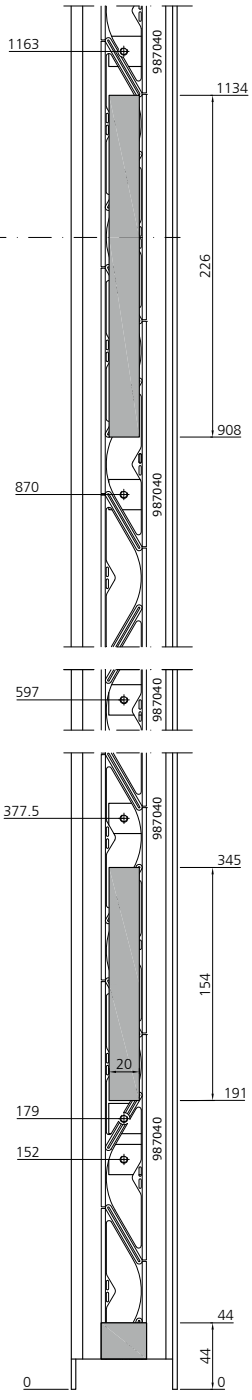

Schlosseinbau
2-flügelig, PZ
Flügelhöhe 2685 - 2884 mm

Montage serrure
2 vantaux, CP
Hauteur du vantail 2685 - 2884 mm

Lock installation
2 leaf, PC
Leaf height 2685 - 2884 mm

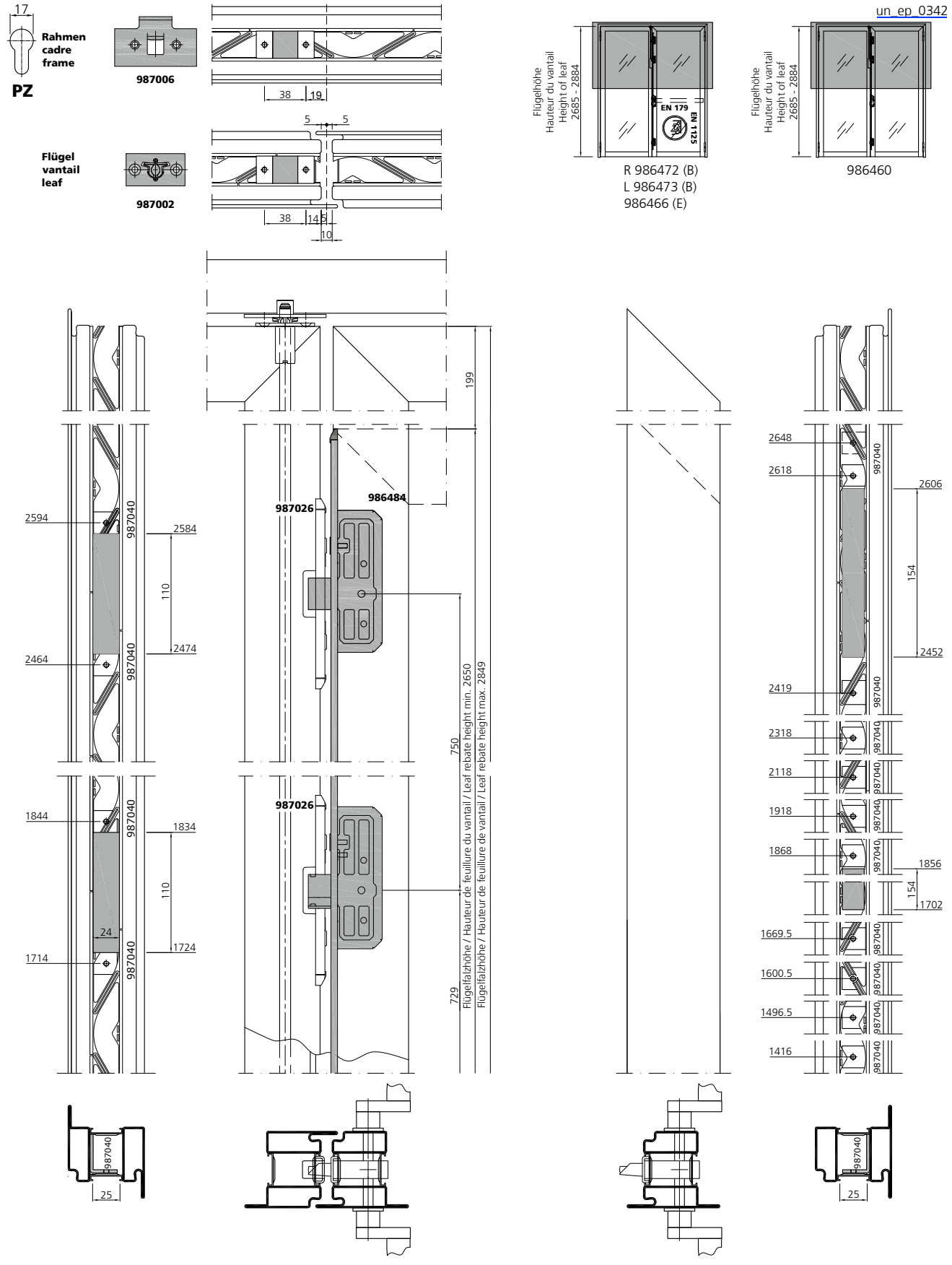

Schlosseinbau
2-flügelig, PZ
Flügelhöhe 2685 - 2884 mm

Montage serrure
2 vantaux, CP
Hauteur du vantail 2685 - 2884 mm

Lock installation
2 leaf, PC
Leaf height 2685 - 2884 mm

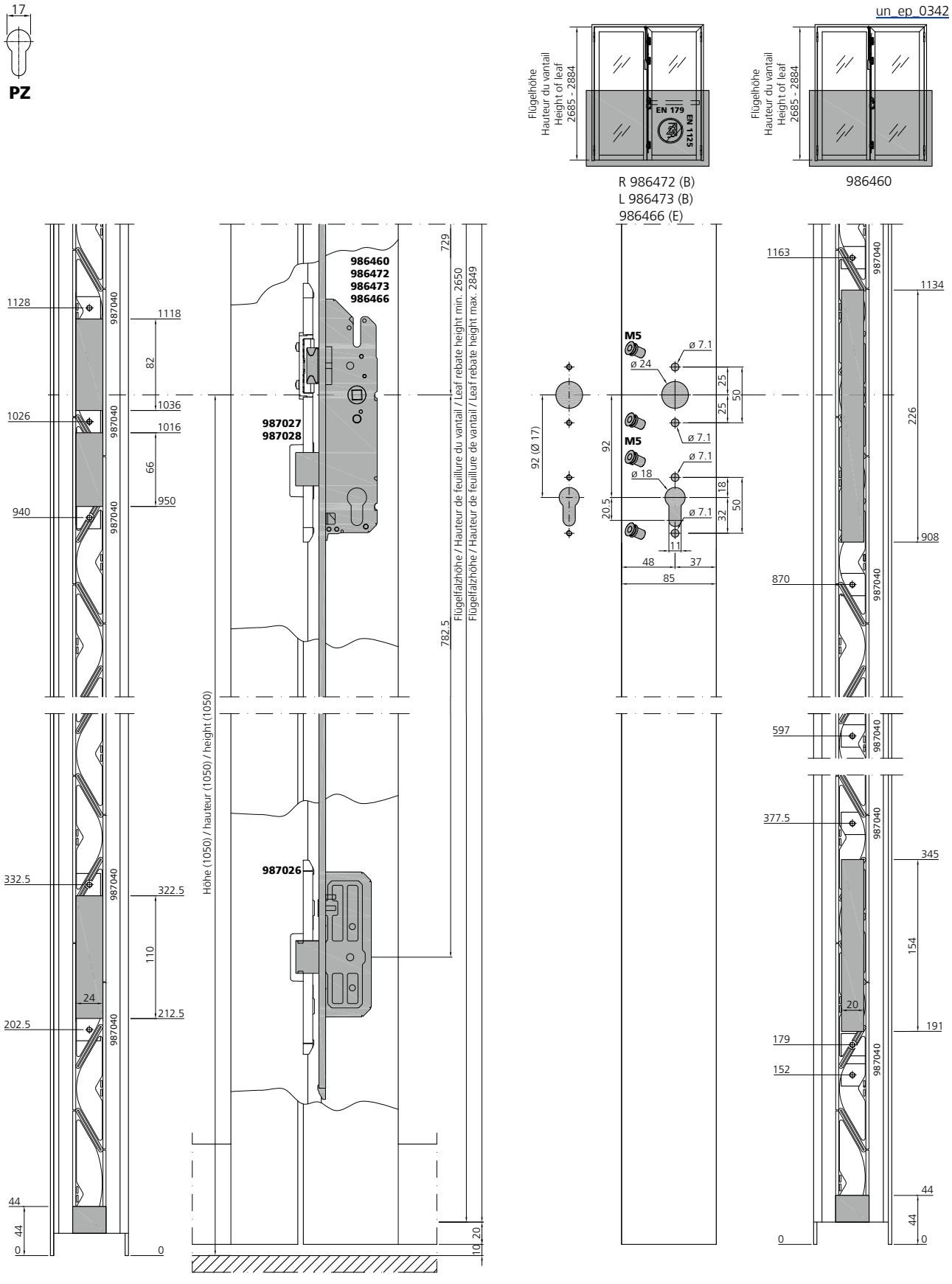

Schlosseinbau
2-flügelig, RZ
Flügelhöhe 2885 - 2905 mm

Montage serrure
2 vantaux, CR
Hauteur du vantail 2885 - 2905 mm

Lock installation
2 leaf, RC
Leaf height 2885 - 2905 mm

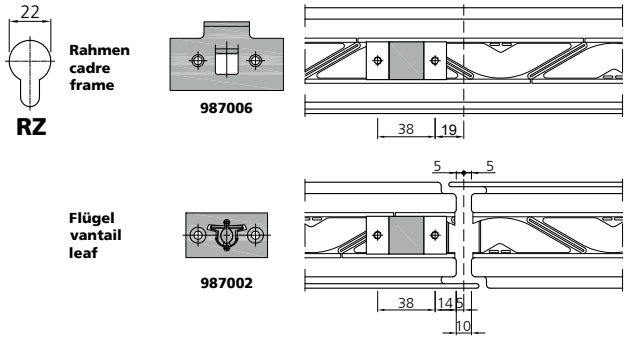

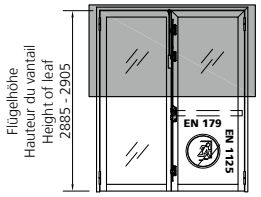

R 986478 (B)
L 986479 (B)
986467 (E)

un_ep_0383

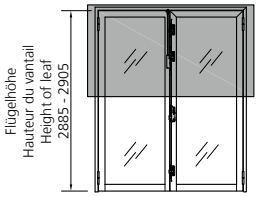

986461



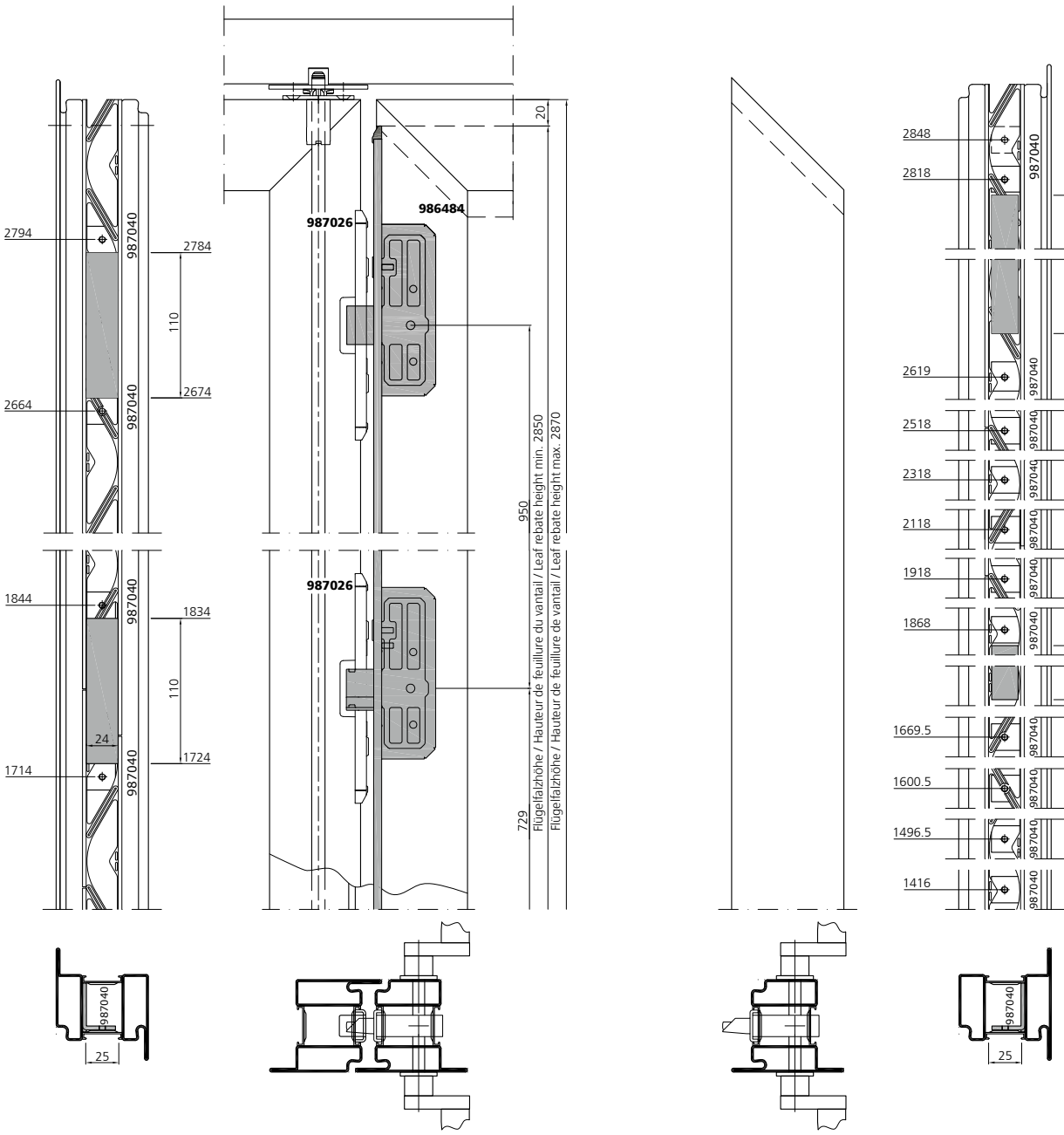

Schlosseinbau
2-flügelig, RZ
Flügelhöhe 2885 - 2905 mm

Montage serrure
2 vantaux, CR
Hauteur du vantail 2885 - 2905 mm

Lock installation
2 leaf, RC
Leaf height 2885 - 2905 mm

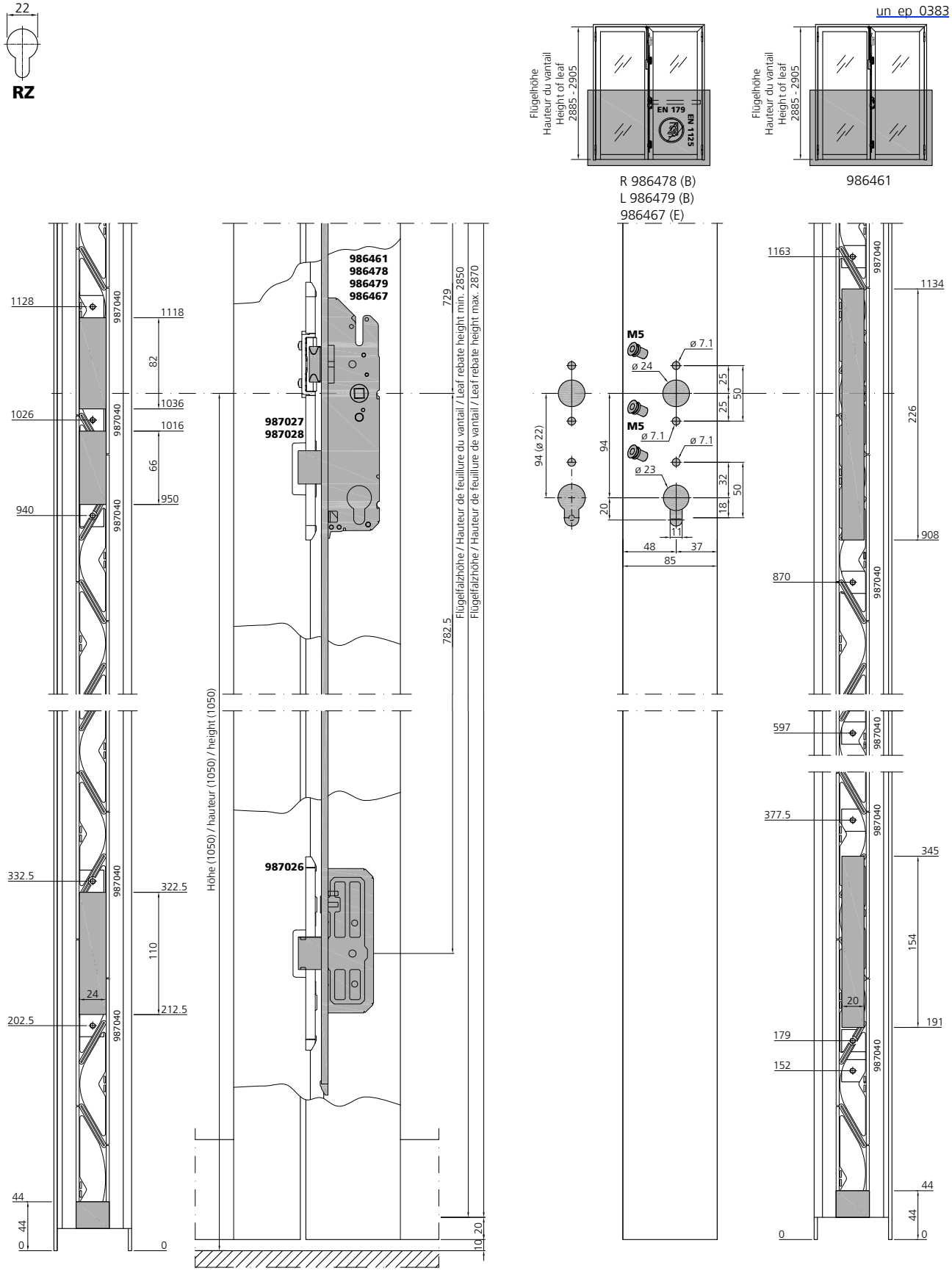

Schlosseinbau
2-flügelig
Flügelhöhe 1935 - 2905 mm

Montage serrure
2 vantaux
Hauteur du vantail 1935 - 2905 mm

Lock installation
2 leaf
Leaf height 1935 - 2905 mm

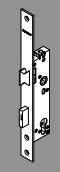

un_ep_0356

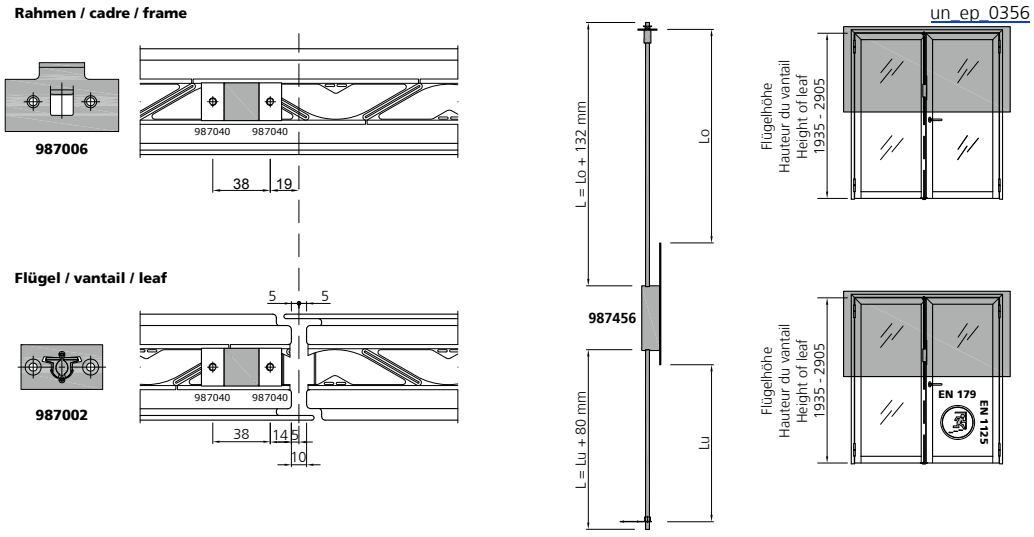

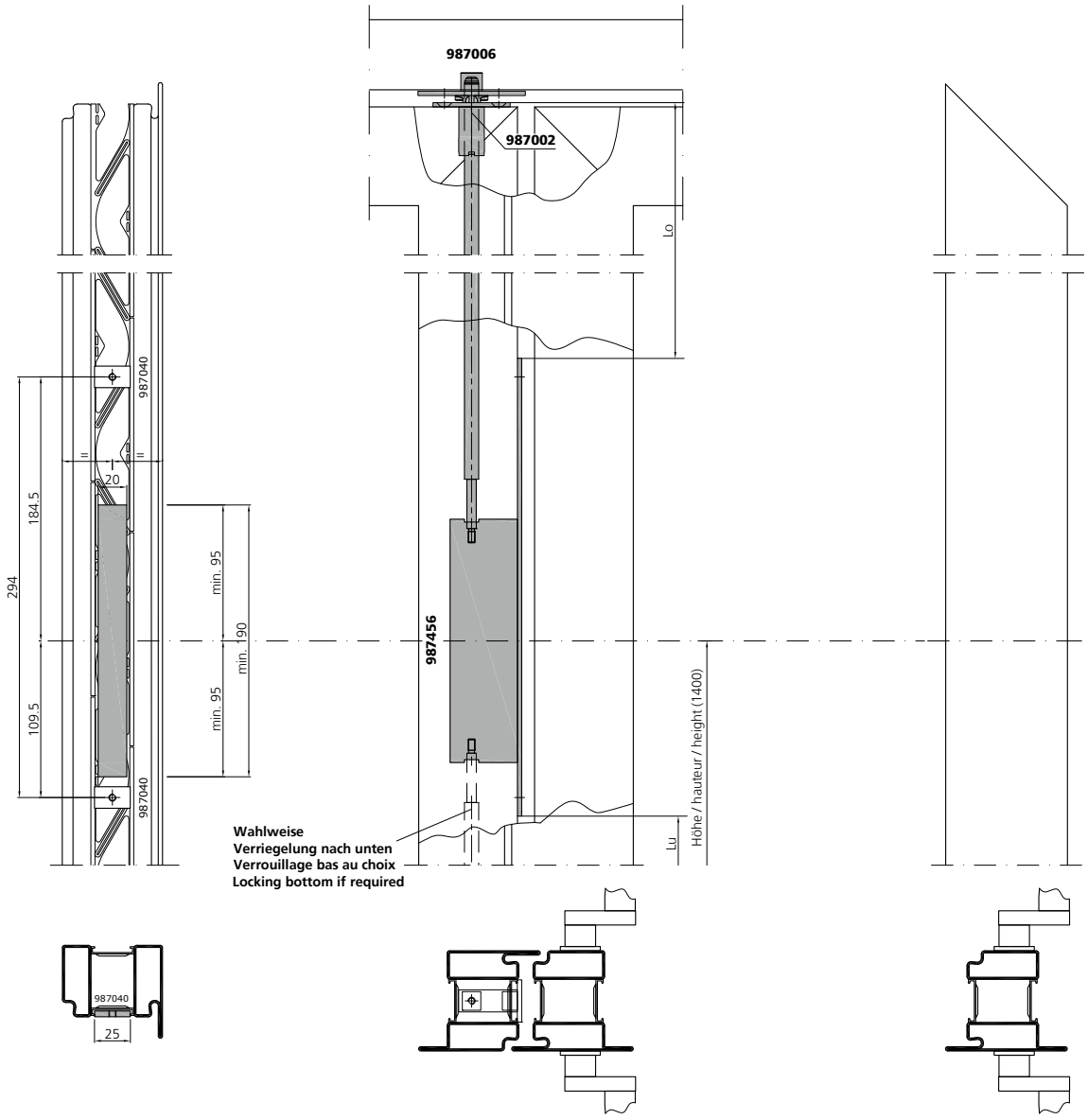

Schlosseinbau
2-flügelig
Flügelhöhe 1935 - 2905 mm

Montage serrure
2 vantaux
Hauteur du vantail 1935 - 2905 mm

Lock installation
2 leaf
Leaf height 1935 - 2905 mm

un_ep_0356

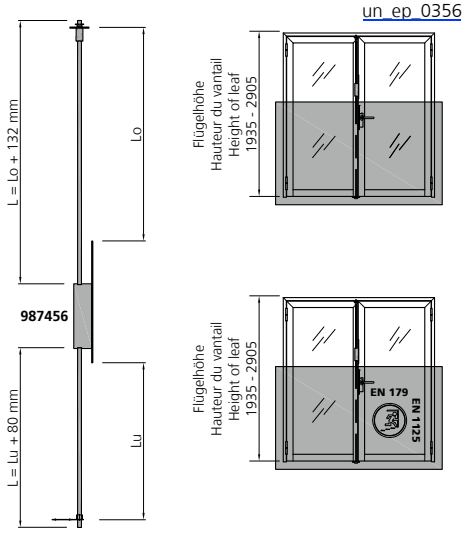

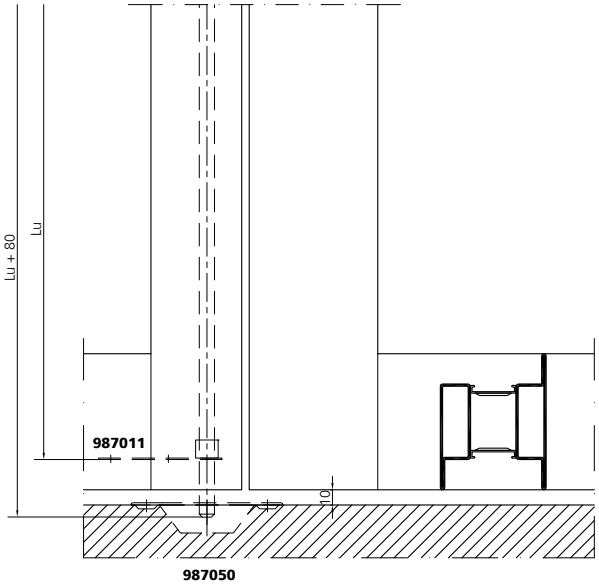

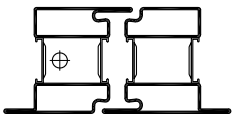

Zuschnitt für Standflügelverriegelung

Débit pour verrouillage de vantail semi-fixe

Cutting for passive leaf locks

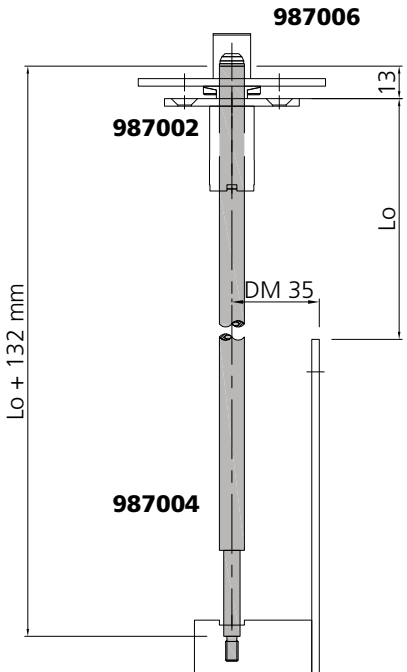

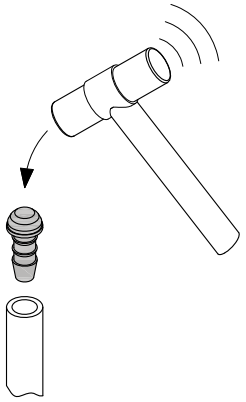

Einschlagen des Gleitstopfens nur im "nichtmontierten" Zustand
Gewinde am Stangenende nicht beschädigen!

Pose de l`arrêt anti-friction"non monté"
Ne pas abîmer le filetage sur l`etrémité de la tige!

drive in sliding stopper only in unscrewed status
do not damage the thread at the end of the bolt!

Selbstverriegelndes Falztreibriegelschloss
Crémone à verrouillage automatique à commande à levier
Self-locking drive bolt lock

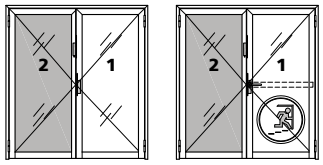

* Verriegelung nach unten wahlweise
* verouillage bas au choix
* locking bottom at choice

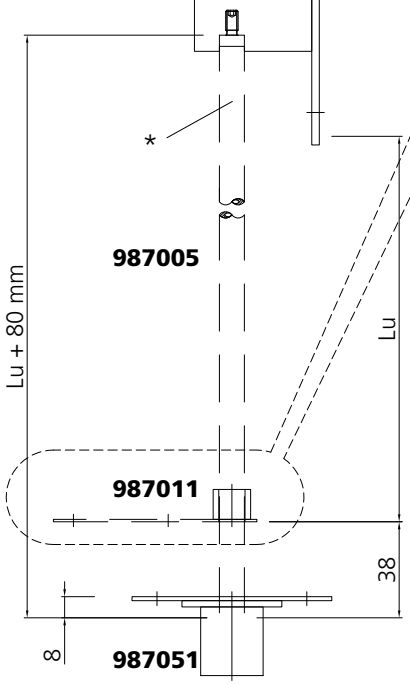

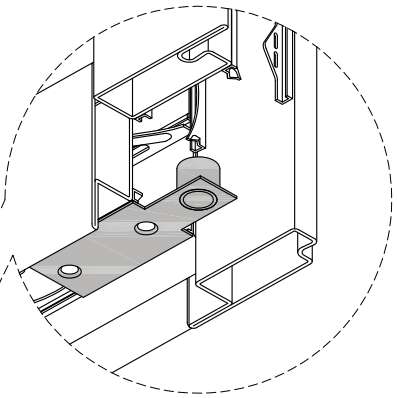

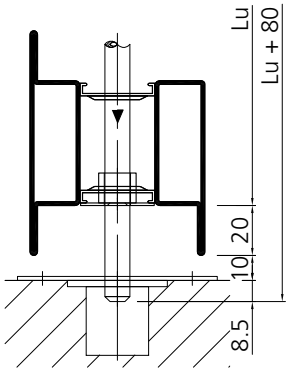

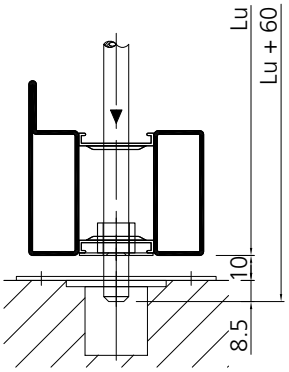

Zuschnitt für Standflügelverriegelung Isolierte Schwelle

Débit pour verrouillage de vantail semi-fixe Seuil isolé

Cutting for passive leaf locks Insulated threshold

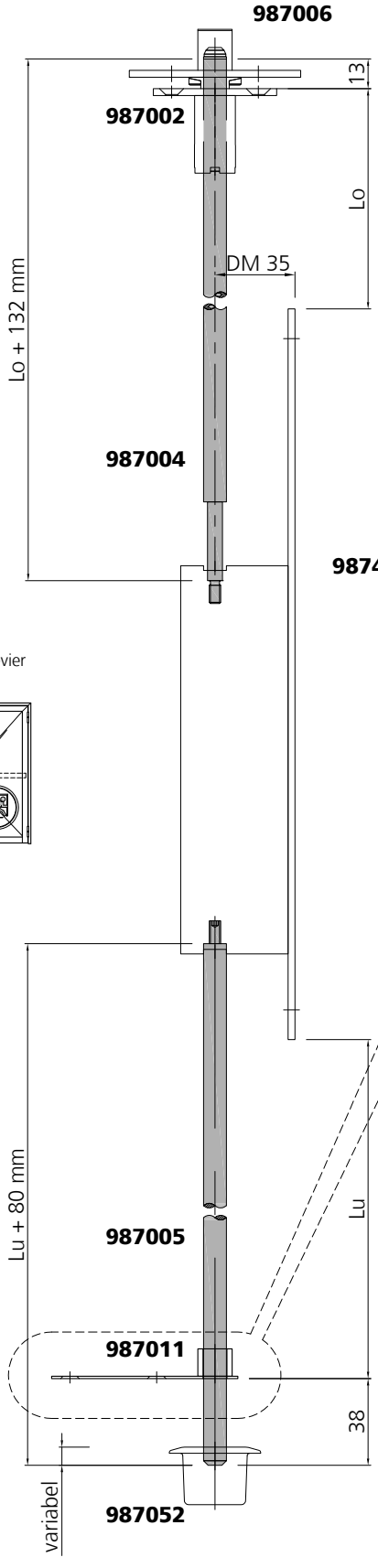

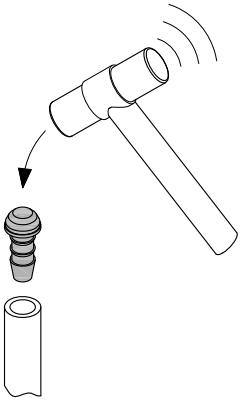

Einschlagen des Gleitstopfens nur im "nichtmontierten" Zustand
Gewinde am Stangenende nicht beschädigen!

Pose de l`arrêt anti-friction"non monté"
Ne pas abîmer le filetage sur l`etrémité de la tige!

drive in sliding stopper only in unscrewed status
do not damage the thread at the end of the bolt!

Selbstverriegelndes Falztreibriegelschloss
Crémone à verrouillage automatique à commande à levier
Self-locking drive bolt lock

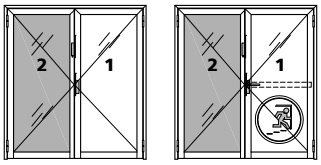

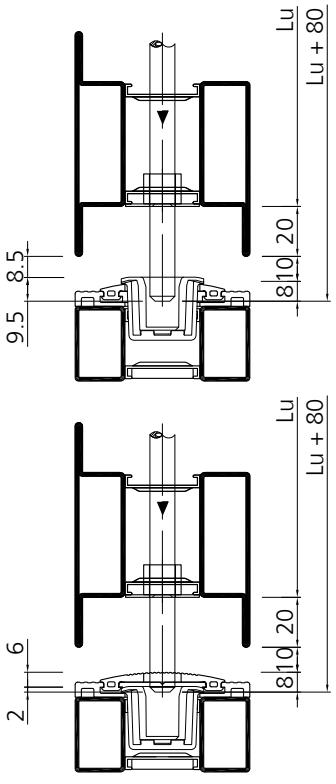

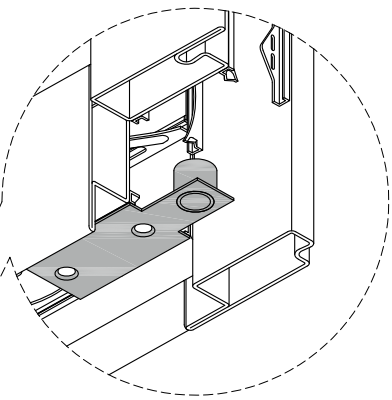

Einbau Drücker RZ/PZ 907350, 907351, 907356

Montage poignée de porte CR/CP 907350, 907351, 907356

Door handle installation RC/PC 907350, 907351, 907356

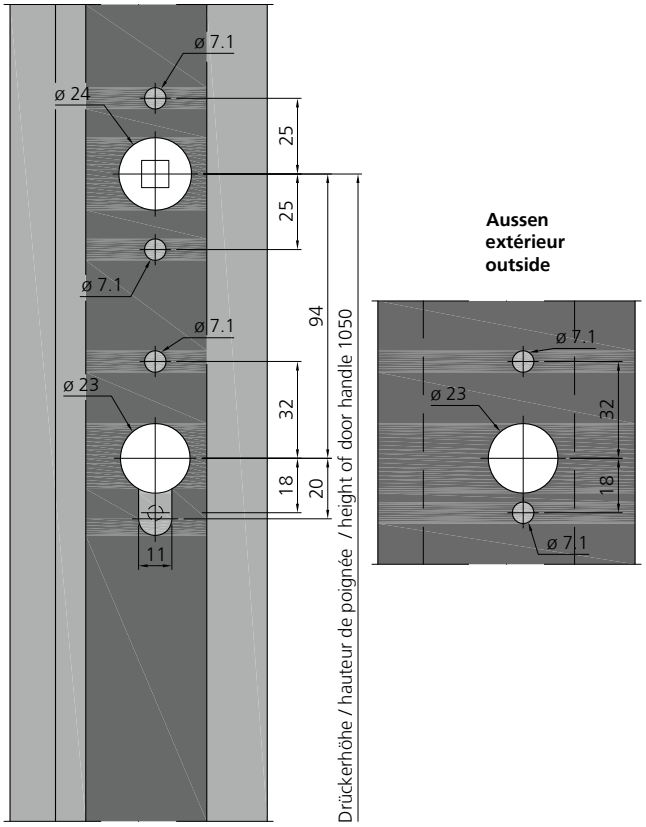

RZ / CR / RC

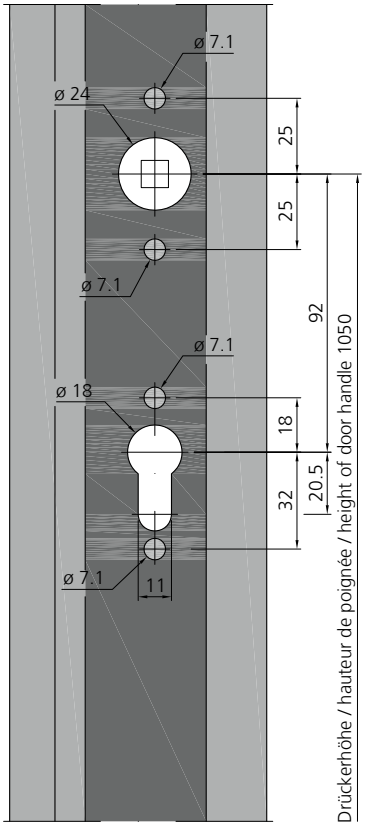

PZ / CP / PC

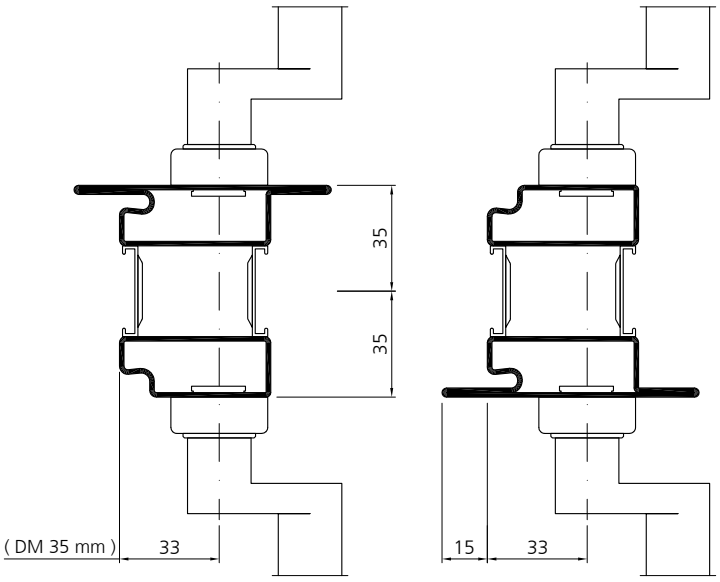

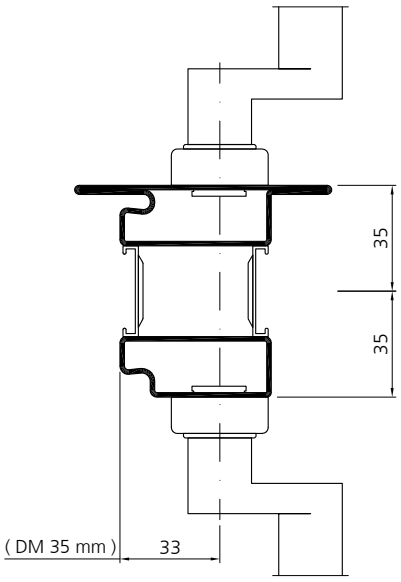

Einbau Drücker RZ/PZ 907326-907329

Montage poignée de porte CR/CP 907326-907329

Door handle installation RC/PC 907326-907329

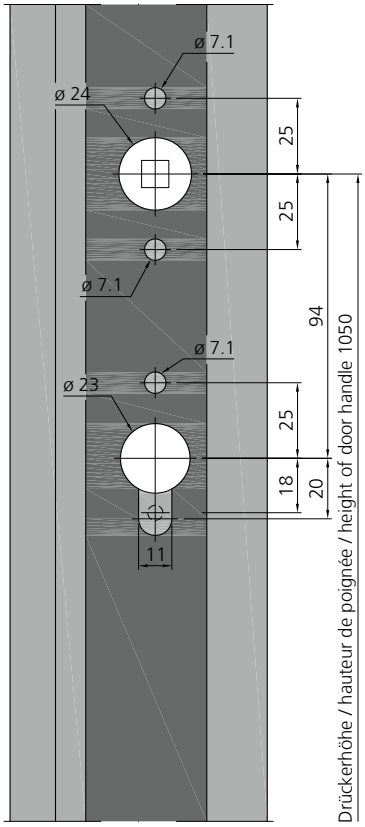

RZ / CR / RC

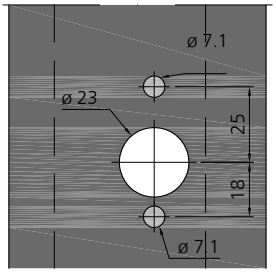

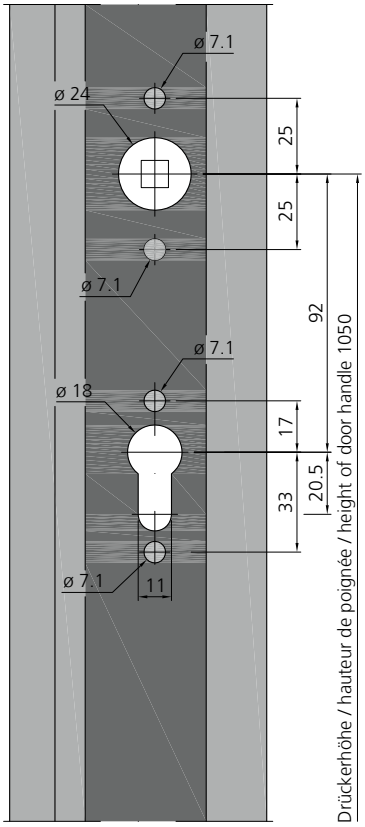

PZ / CP / PC

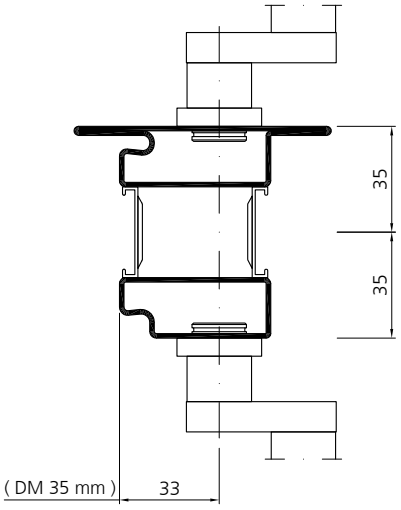

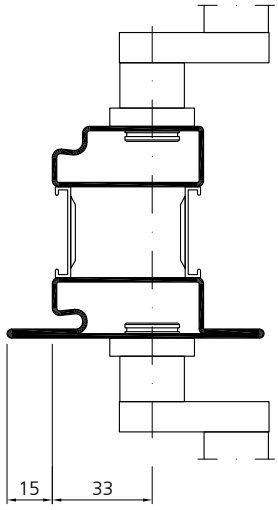

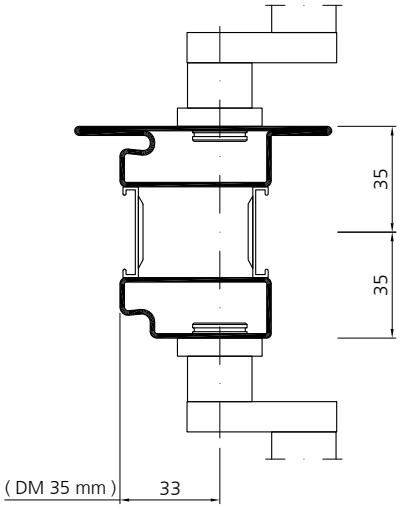

Einbau Druckstange 1-flügelige Tür

Montage pushbar Porte à 1 vantail

Touch-bar installation Single leaved door

	a	b
RZ	94	115.5
PZ	92	113.5

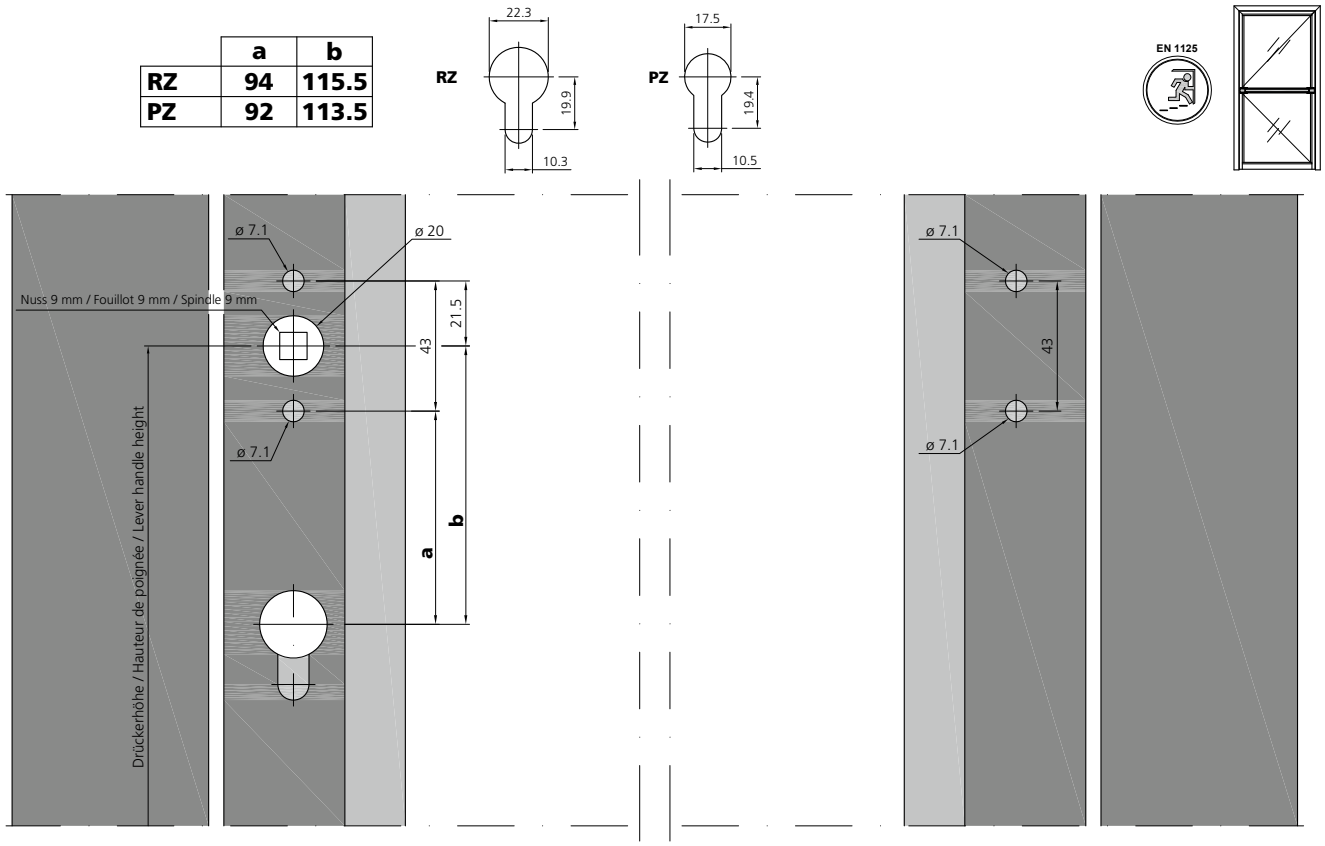

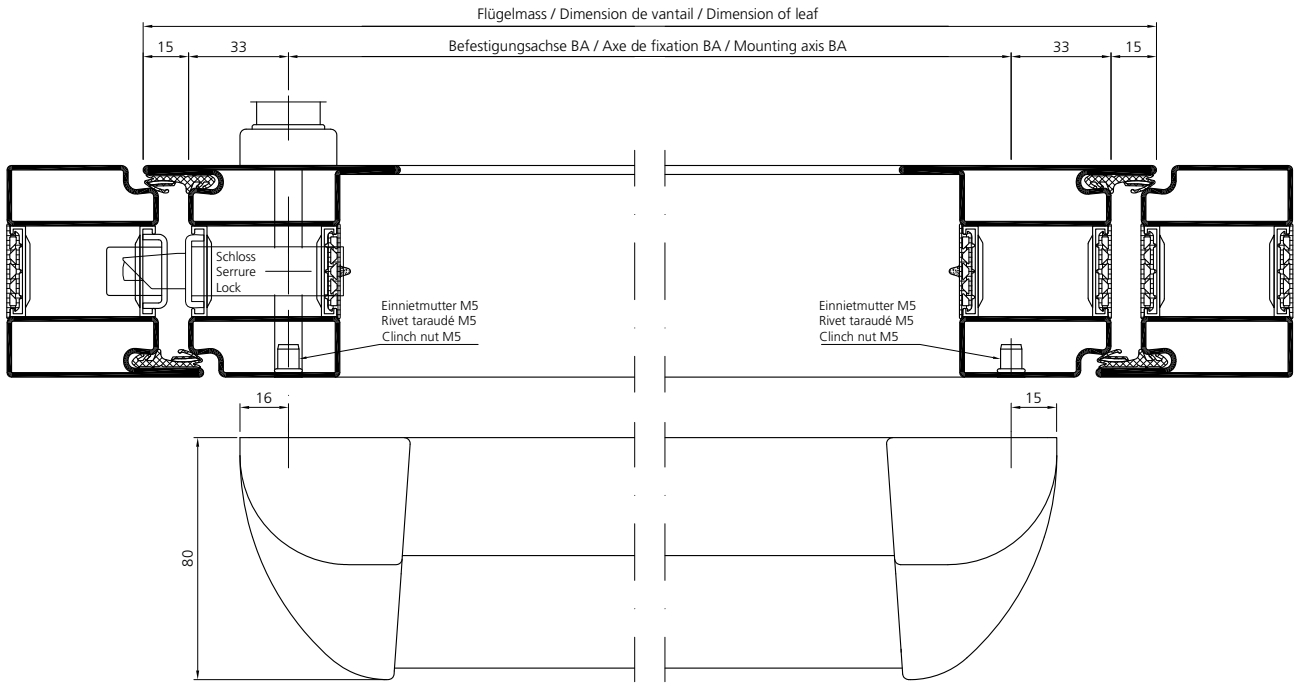

Lichte Durchgangsbreite bei 90° Flügelöffnung

Passage libre avec une ouverture de vantail de 90°

Inside width with 90° leaf opening

Türdrücker
und -knopf
Poignée de porte
et Bouton de porte
Door handle
and -knob

EN 179 EN 1125
EN 179

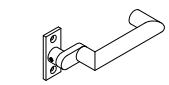

907326

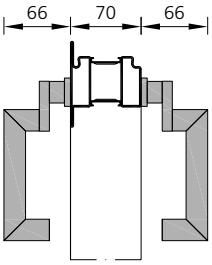



907327

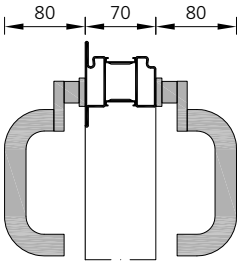



907329

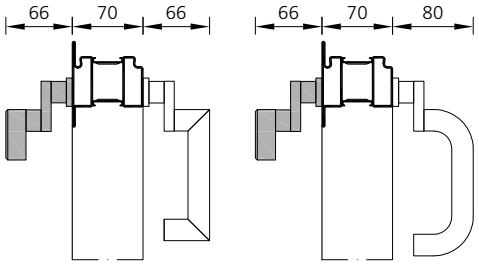

Türdrücker
und -knopf
Poignée de porte
et Bouton de porte
Door handle
and -knob

EN 179 EN 1125
EN 179

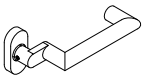

907351

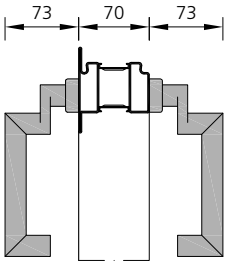

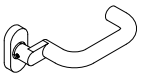

907350

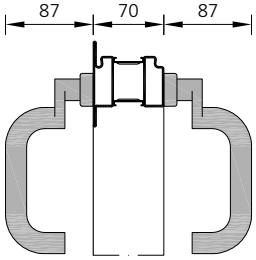



907356

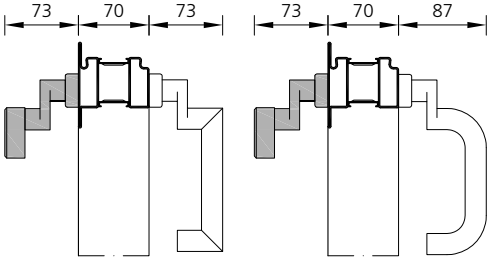

Antipanik-Druckstange
Pushbar anti-panique
Anti-panic touch-bar

EN 1125

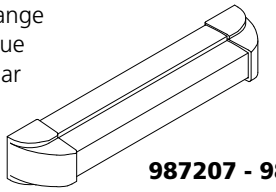

987207 - 987208

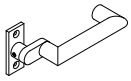

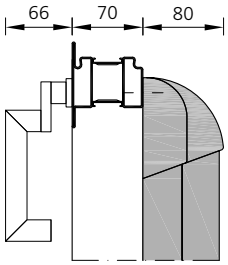

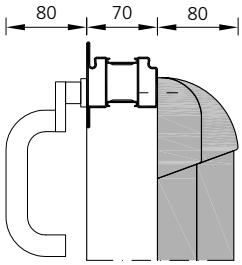

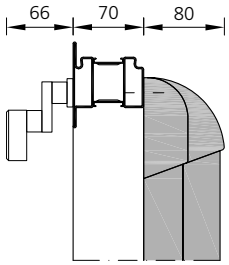

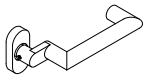

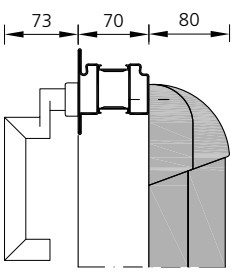

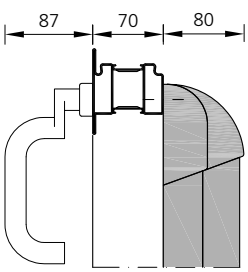

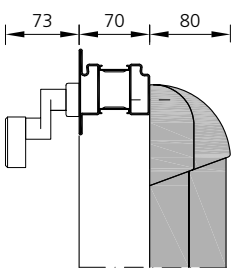

Lichte Durchgangsbreite bei 90° Flügelöffnung

Passage libre avec une ouverture de vantail de 90°

Inside width with 90° leaf opening

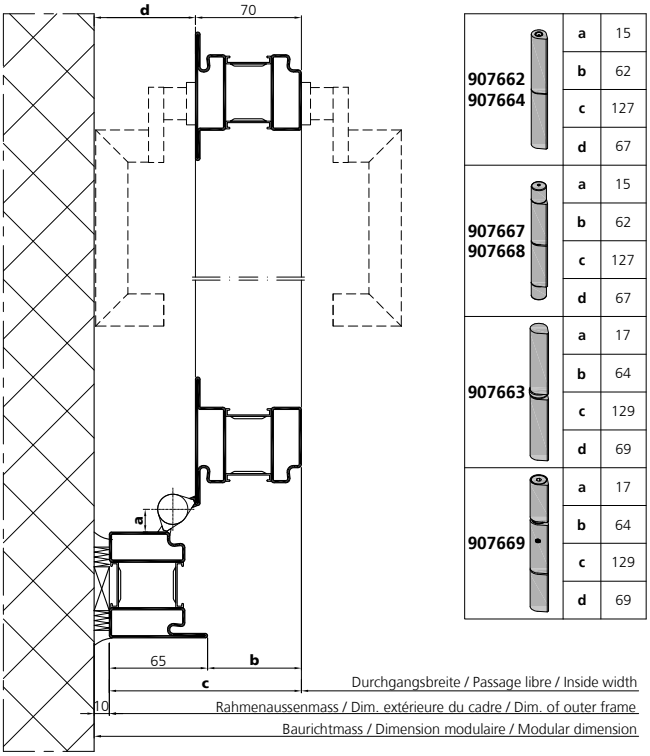

907662 907664	a	15
	b	62
	c	127
	d	67
907667 907668	a	15
	b	62
	c	127
	d	67
907663	a	17
	b	64
	c	129
	d	69
907669	a	17
	b	64
	c	129
	d	69

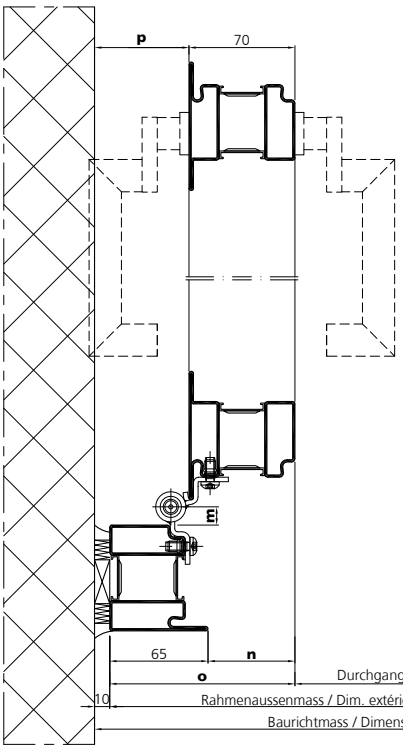

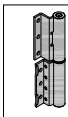

987610-613 987621-624	m	12
	n	57.5
	o	122.5
	p	62.5

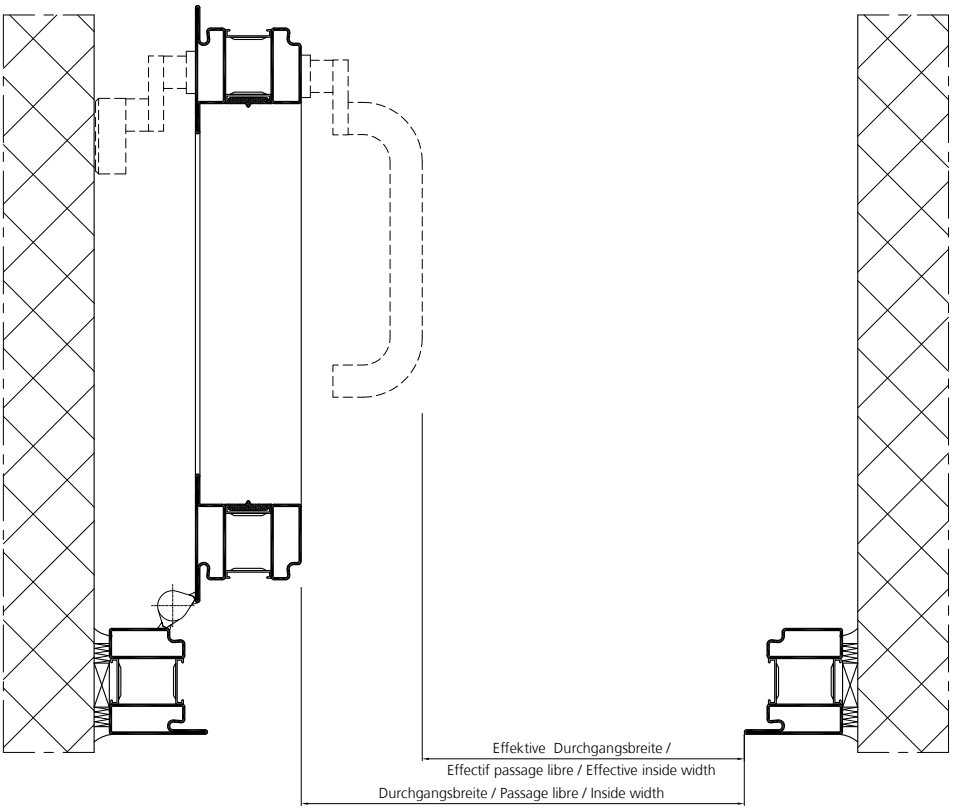

Beschlagseinbau
Bänder

Montage de la quincaillerie
Paumelles

Installation of the fittings
Hinges



Rustoord Ancro-site-BE-Wilsel

Beschlagseinbau Anschweissband 907662 / 907664

Montage de la quincaillerie Paumelle à souder 907662 / 907664

Installation of the fittings Weld-on hinge 907662 / 907664

un_ep_0006

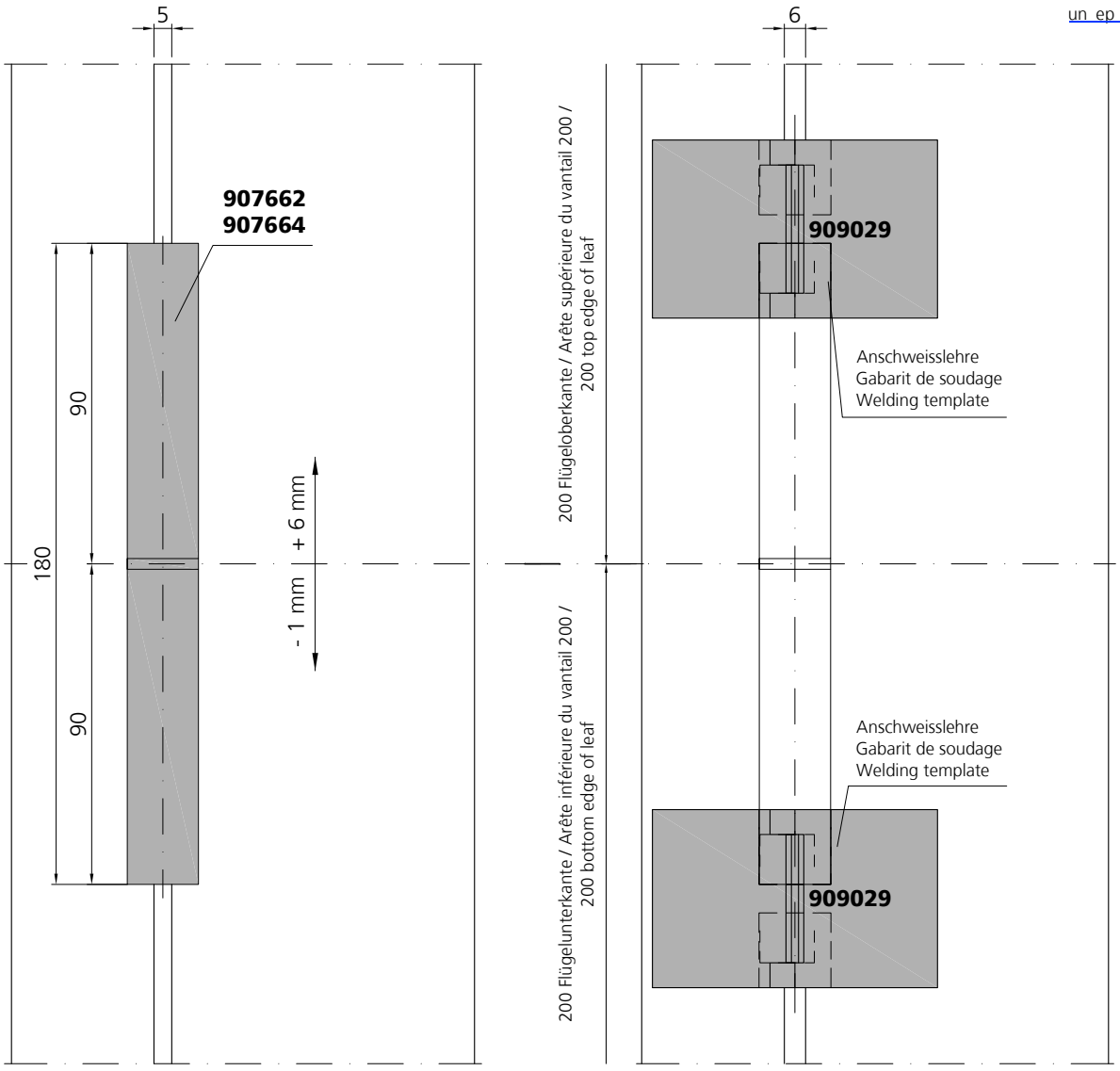

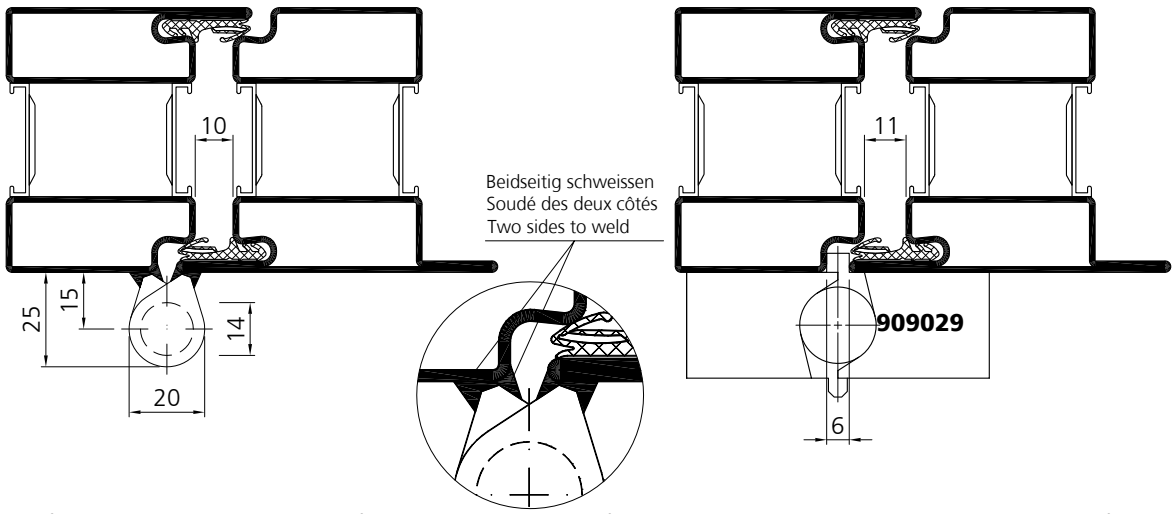

Für ein spannungsfreies Schliessen ist die Bandachse zentrisch über die Schattenfuge zu positionieren.

Afin d'éviter toute contrainte de fonctionnement au niveau du vantail, il est nécessaire de positionner l'axe de la paumelle au milieu de la rainure.

In order to obtain a tension-free closing the pivot axis has to be positioned in the center of the shadow gap.

Beschlagseinbau Anschweissband 907662

Montage de la quincaillerie Paumelle à souder 907662

Installation of the fittings Weld-on hinge 907662

un_ep_0006

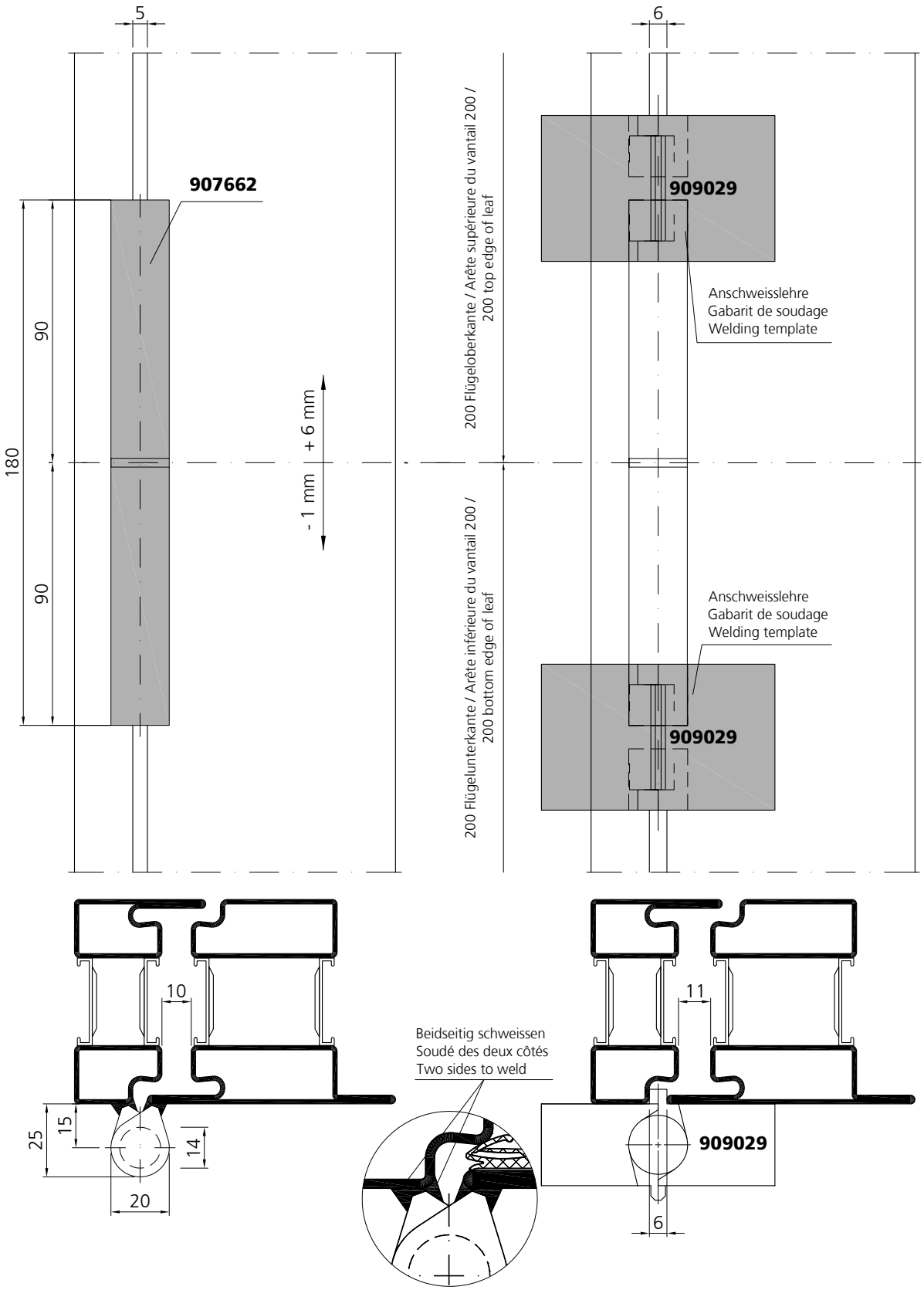

Für ein spannungsfreies Schliessen ist die Bandachse zentrisch über die Schattenfuge zu positionieren.

Afin d'éviter toute contrainte de fonctionnement au niveau du vantail, il est nécessaire de positionner l'axe de la paumelle au milieu de la rainure.

In order to obtain a tension-free closing the pivot axis has to be positioned in the center of the shadow gap.

Beschlagseinbau Bänder mit Profil 533.731

Montage de la quincaillerie Paumelles avec profilé 533.731

Installation of the fittings Hinges with profile 533.731

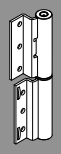

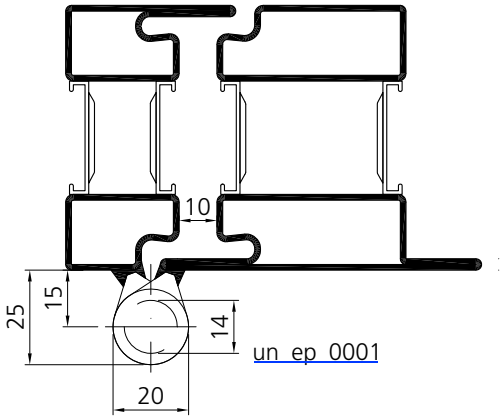

un_ep_0001

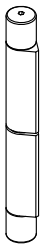

907667
907668

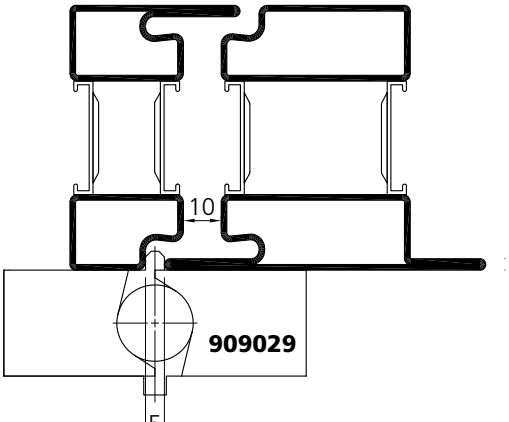

909029

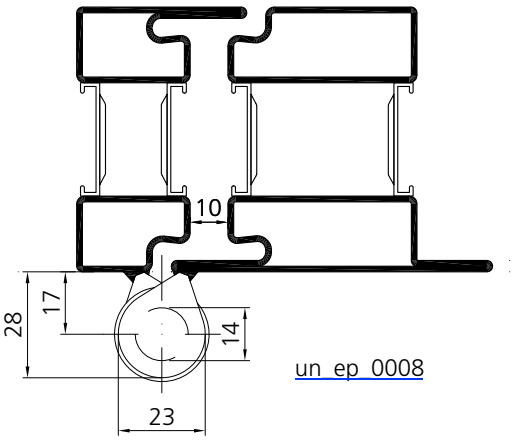

un_ep_0008

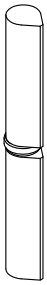

907663

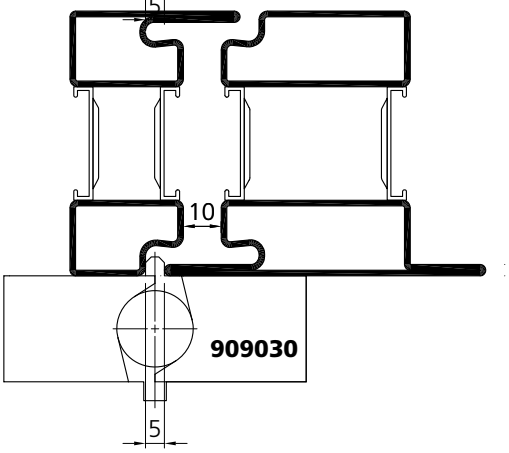

909030

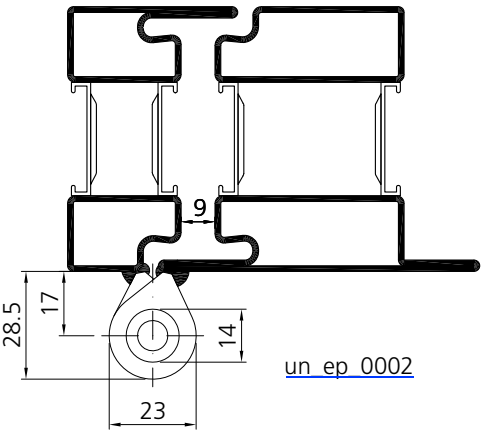

un_ep_0002

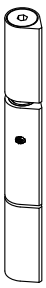

907669

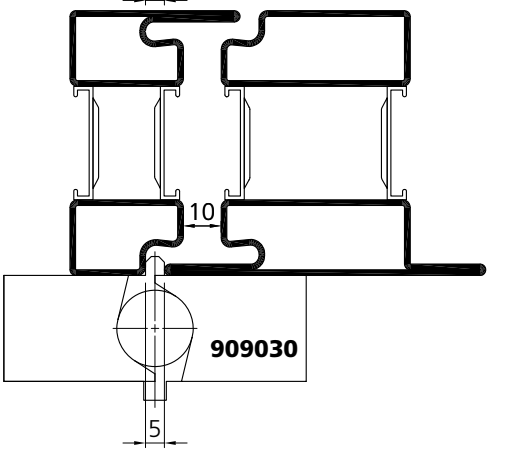

909030

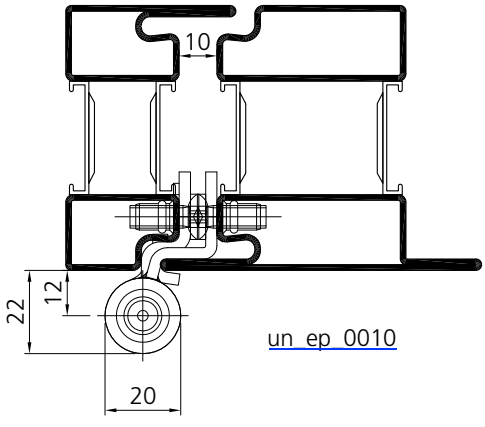

un_ep_0010

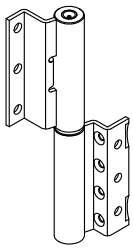

987610-13
987621-24

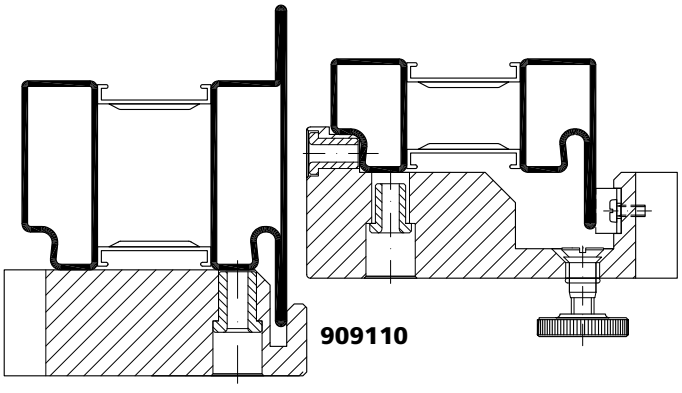

909110

Beschlagseinbau Anschweissband 907667 / 907668

Montage de la quincaillerie Paumelle à souder 907667 / 907668

Installation of the fittings Weld-on hinge 907667 / 907668

un_ep_0001

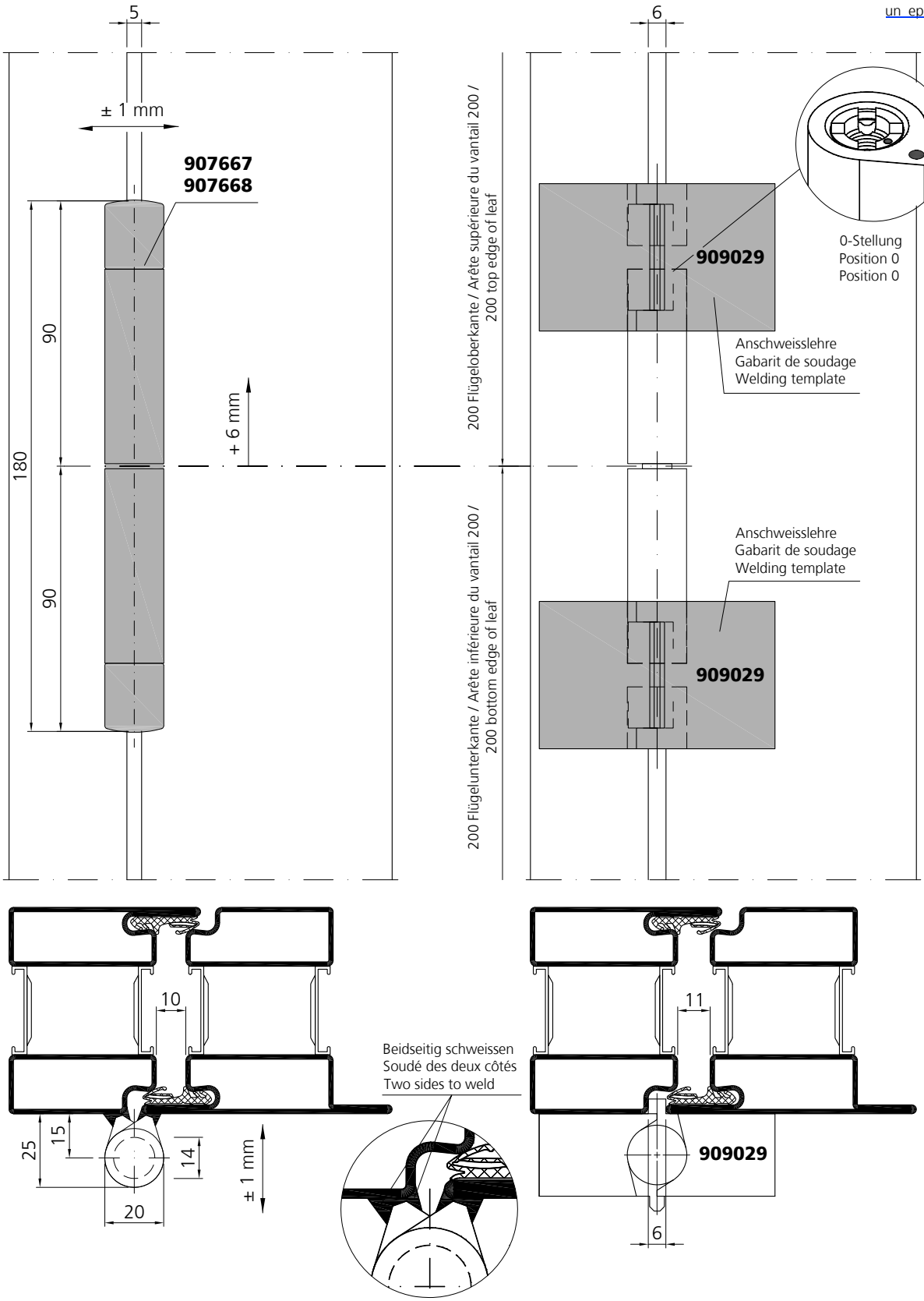

Für ein spannungsfreies Schliessen ist die Bandachse zentrisch über die Schattenfuge zu positionieren.

Afin d'éviter toute contrainte de fonctionnement au niveau du vantail, il est nécessaire de positionner l'axe de la paumelle au milieu de la rainure.

In order to obtain a tension-free closing the pivot axis has to be positioned in the center of the shadow gap.

Beschlagseinbau Anschweissband 907663

Montage de la quincaillerie Paumelle à souder 907663

Installation of the fittings Weld-on hinge 907663

un_ep_0008

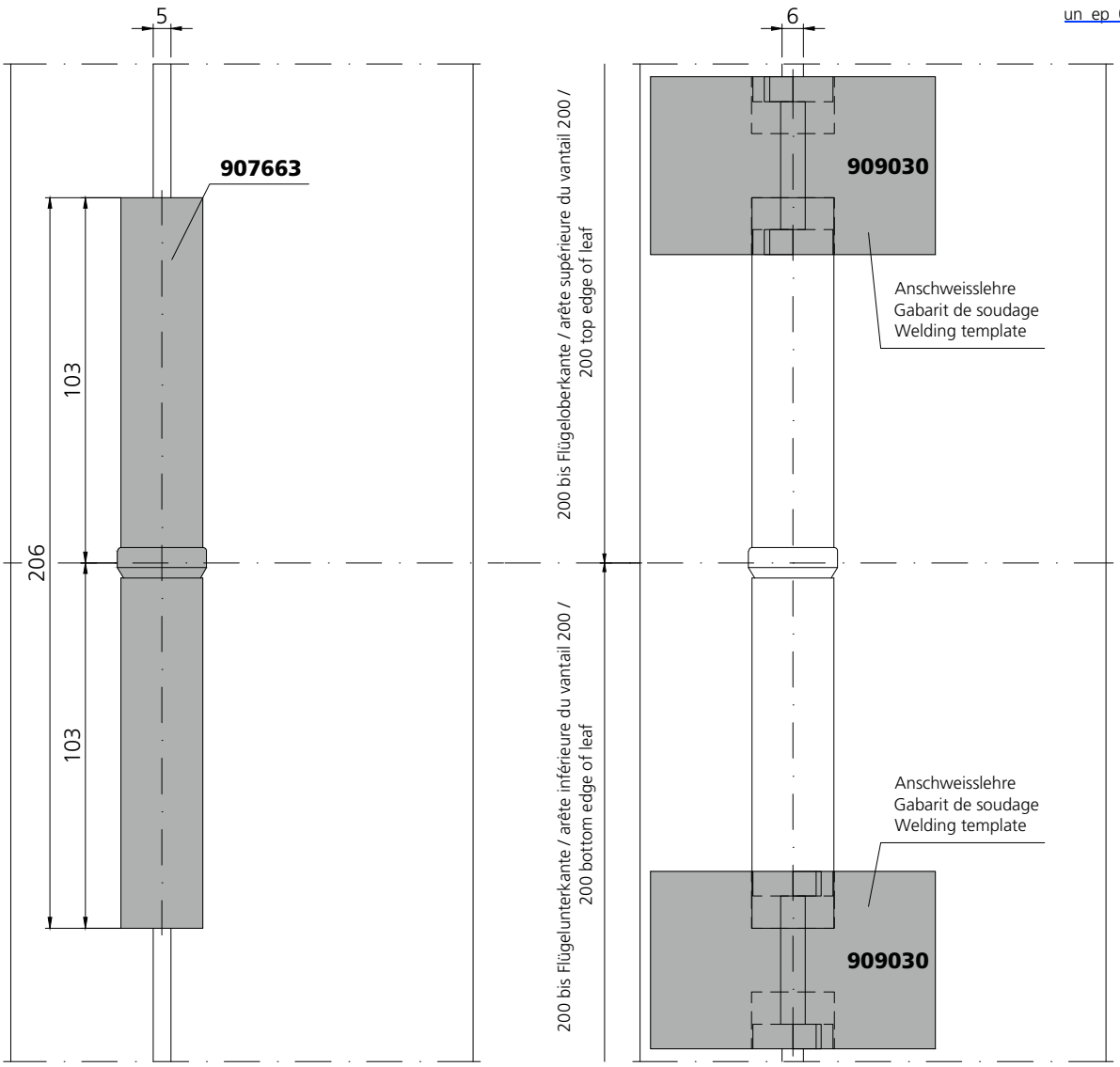

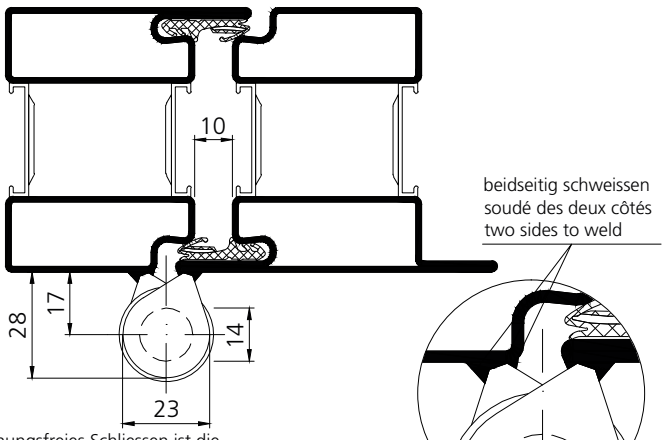

Für ein spannungsfreies Schliessen ist die Bandachse zentrisch über die Schattenfuge zu positionieren.

Afin d'éviter toute contrainte de fonctionnement au niveau du vantail, il est nécessaire de positionner l'axe de la paumelle au milieu de la rainure.

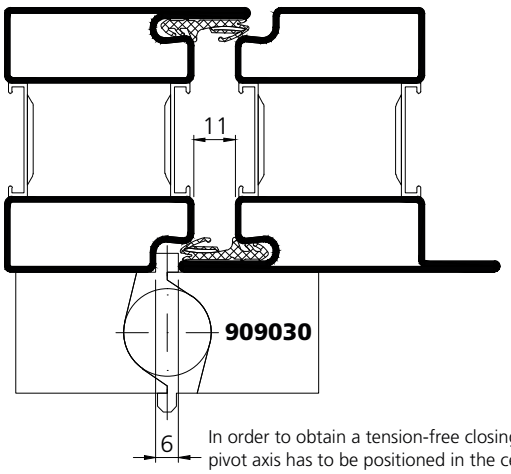

In order to obtain a tension-free closing the pivot axis has to be positioned in the center of the shadow gap.

Beschlagseinbau Anschweissband 907669

Montage de la quincaillerie Paumelle à souder 907669

Installation of the fittings Weld-on hinge 907669

un_ep_0002

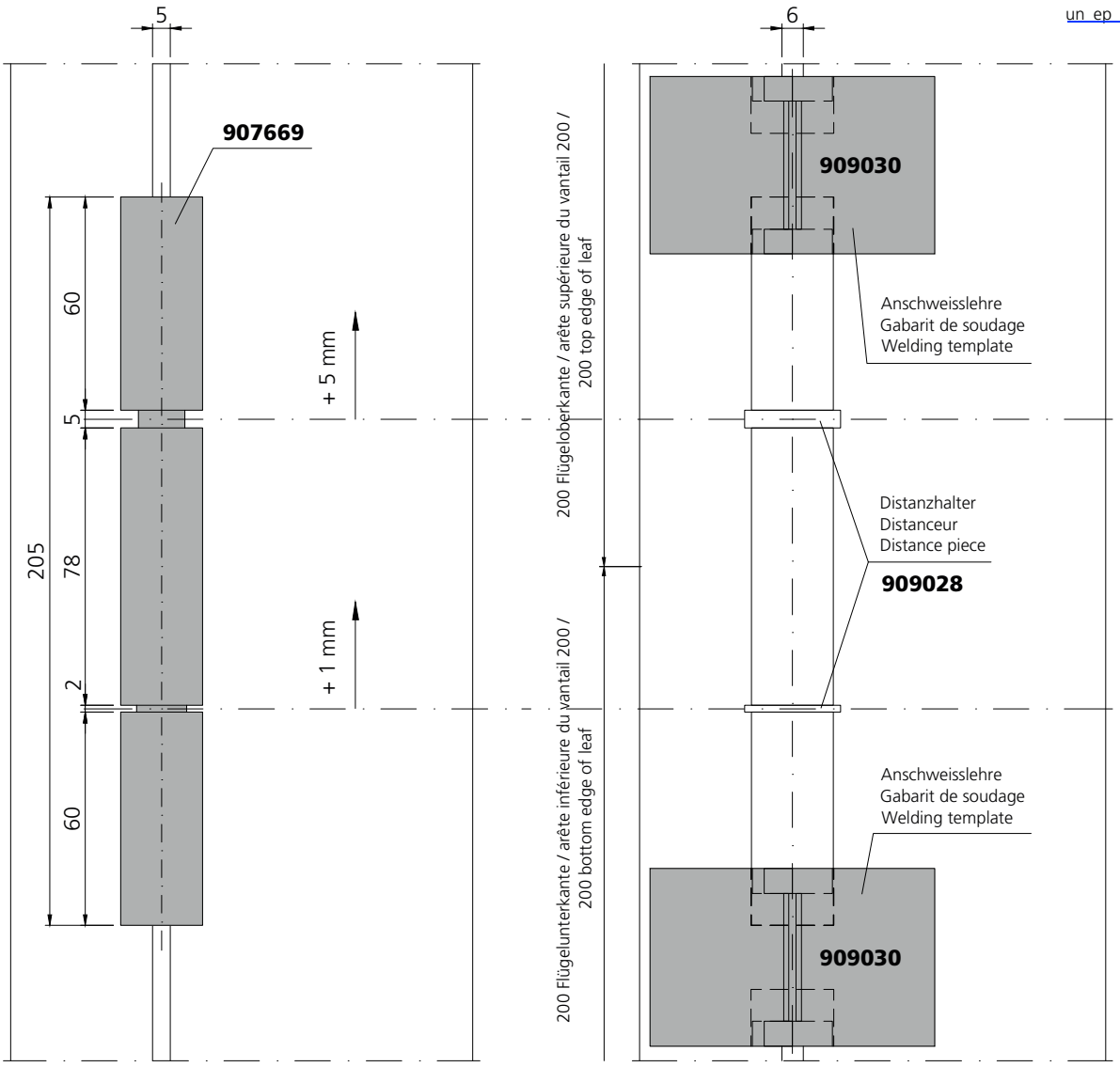

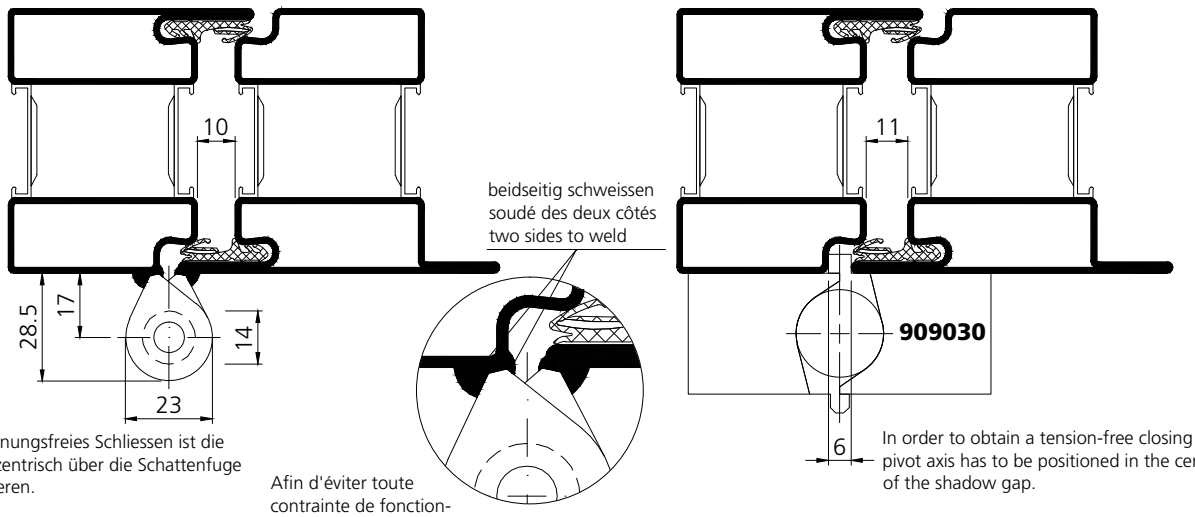

Für ein spannungsfreies Schliessen ist die Bandachse zentrisch über die Schattenfuge zu positionieren.

Afin d'éviter toute contrainte de fonctionnement au niveau du vantail, il est nécessaire de positionner l'axe de la paumelle au milieu de la rainure.

In order to obtain a tension-free closing the pivot axis has to be positioned in the center of the shadow gap.

Beschlagseinbau Anschraubband 987610-987613 / 987621-987624

Montage de la quincaillerie Paumelle à visser 987610-987613 / 987621-987624

Installation of the fittings screw-on hinge 987610-987613 / 987621-987624

un_ep_0010

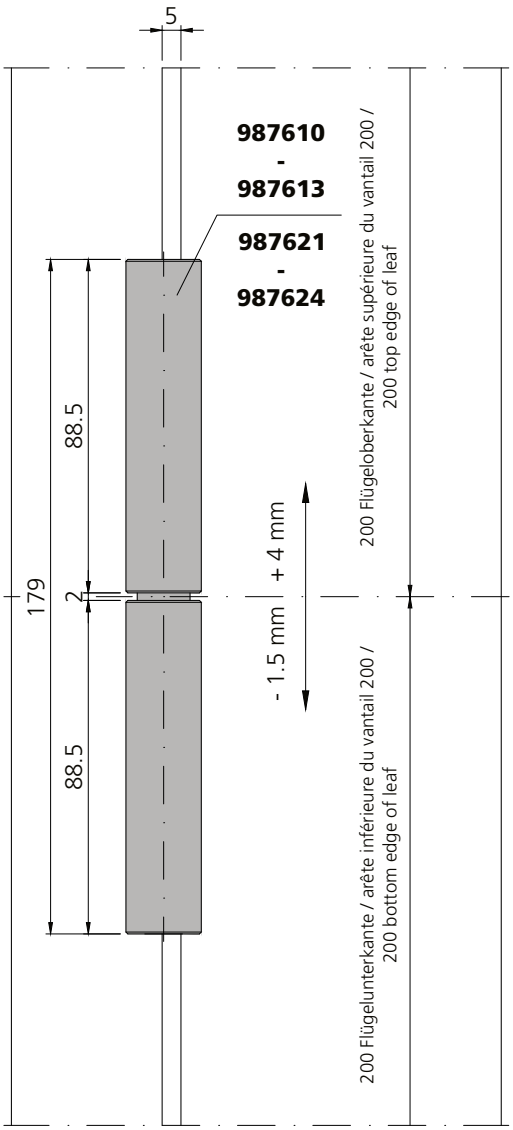

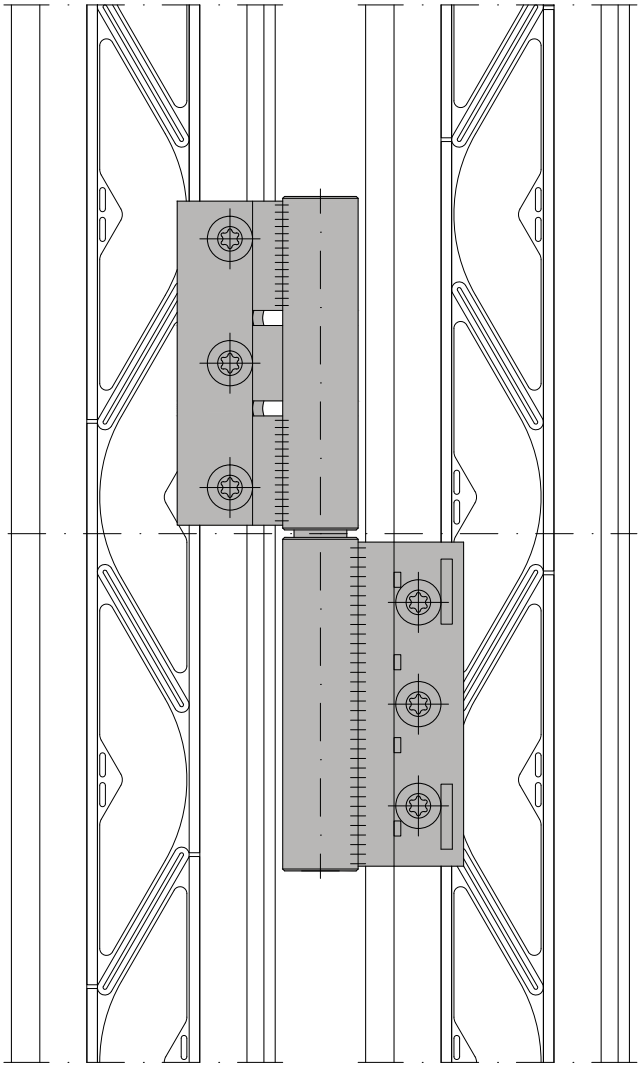

Verarbeitung Beschläge Tür
Mise en œuvre quincaillerie portes
Assembly door fittings

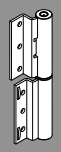

Rahmen
Cadre
Frame

Flügel
Vantail
Leaf

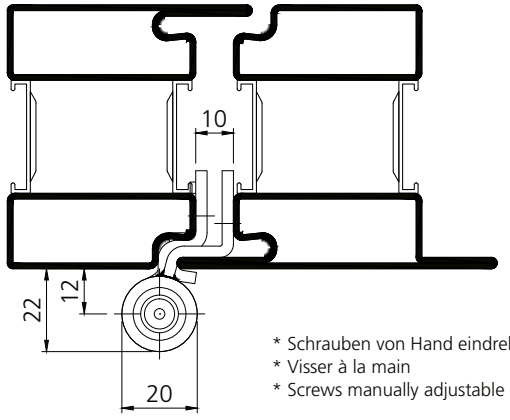

* Schrauben von Hand eindrehen
* Visser à la main
* Screws manually adjustable

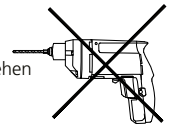

Flügel
Vantail
Leaf

Rahmen
Cadre
Frame

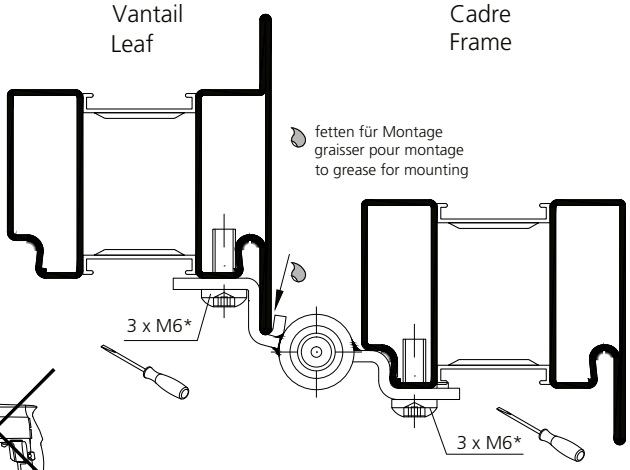

Beschlagseinbau Anschraubband 987610-987613 / 987621-987624

Montage de la quincaillerie Paumelle à visser 987610-987613 / 987621-987624

Installation of the fittings screw-on hinge 987610-987613 / 987621-987624

un_ep_0010

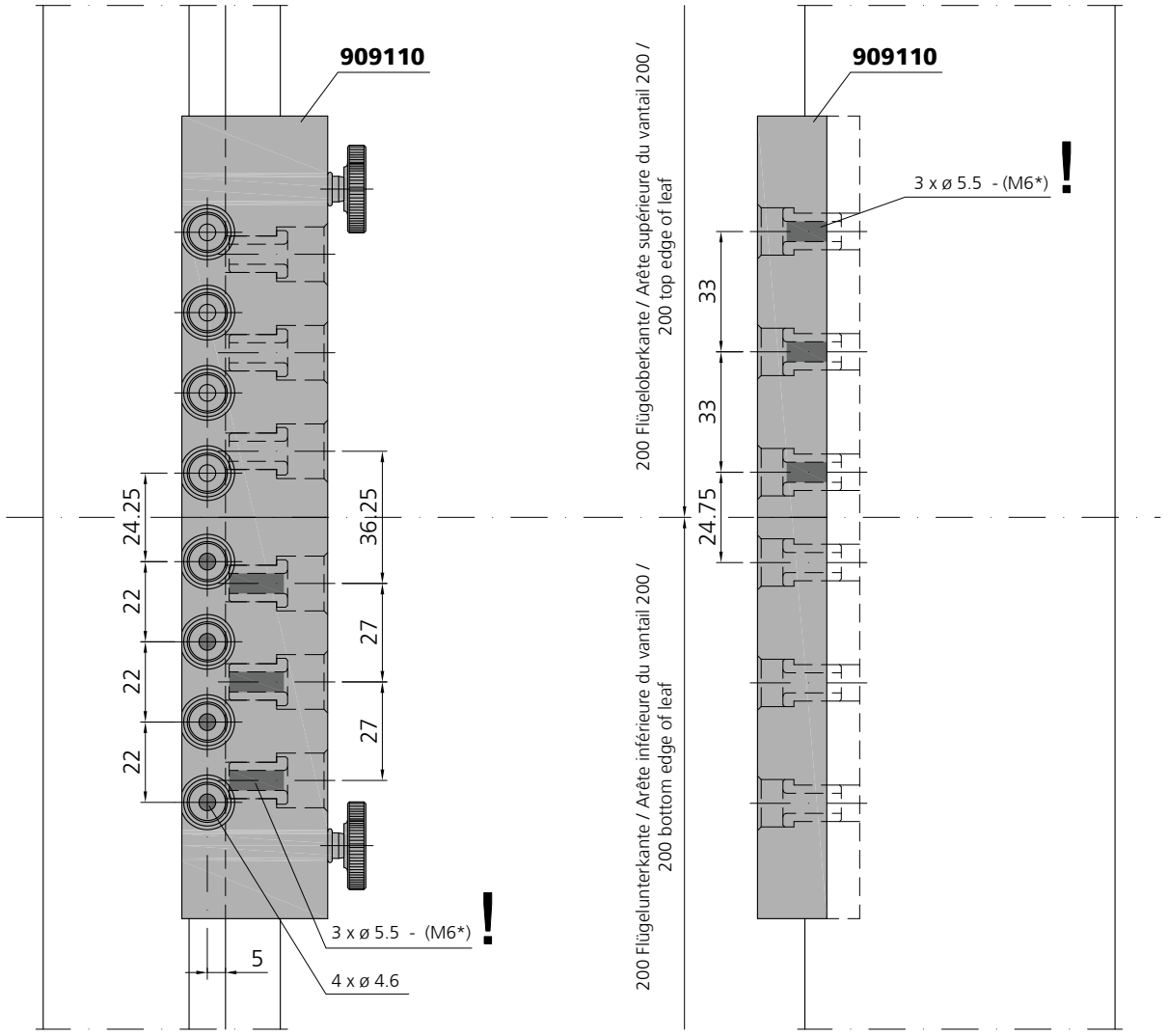

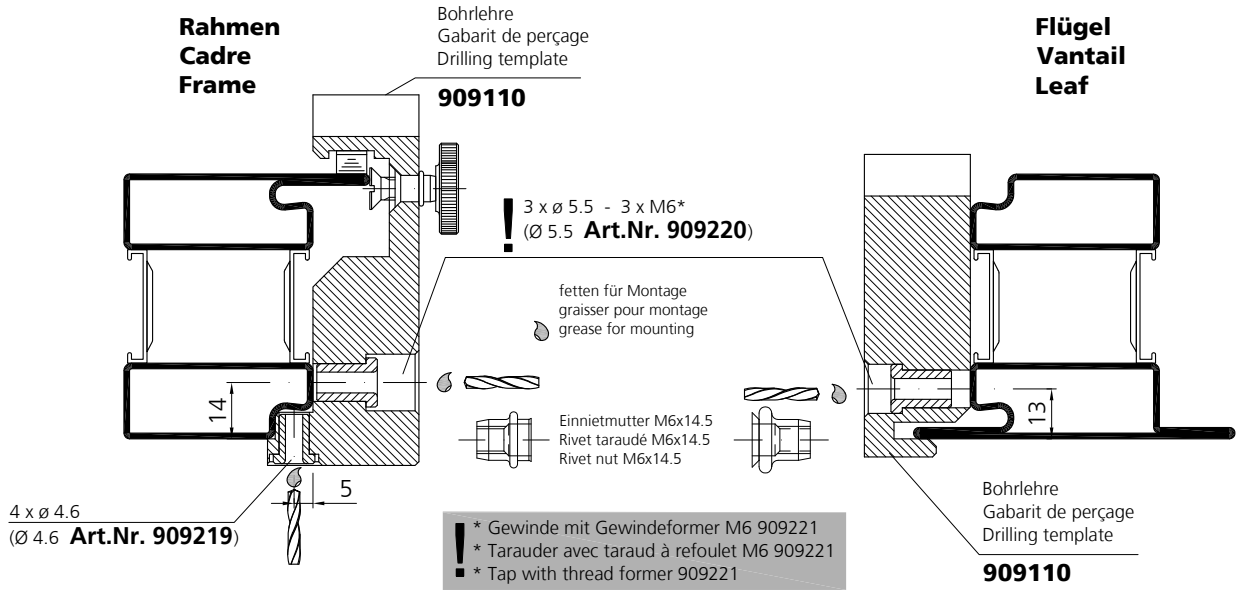

Beschlagseinbau
Sicherungsbolzen 987712

Montage de la quincaillerie
Goujon de sécurité 987712

Installation of the fittings
Locking pin 987712

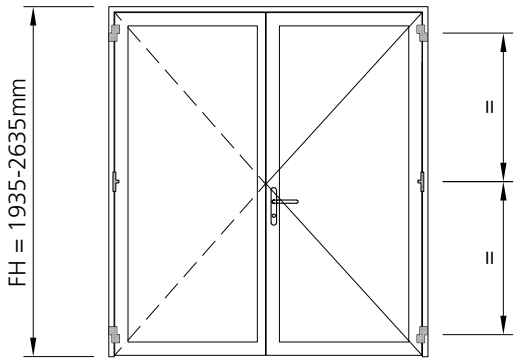

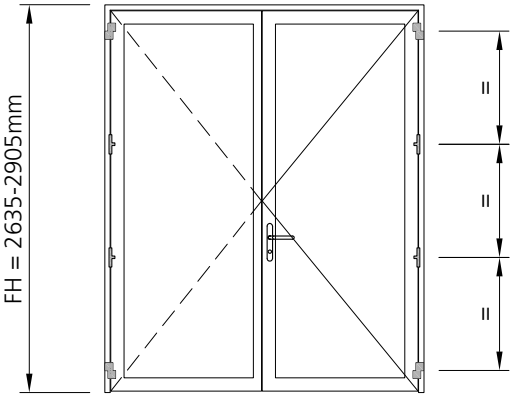

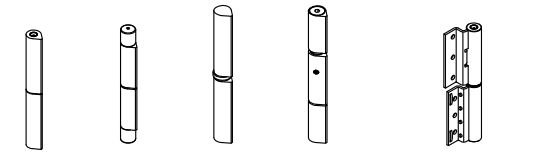

907662
907664

907667
907668

907663

907669

987610 - 987613
987621 - 987624

1x (≤ 2500mm)
2x (≤ 3000mm)



987713

un_ep_0124

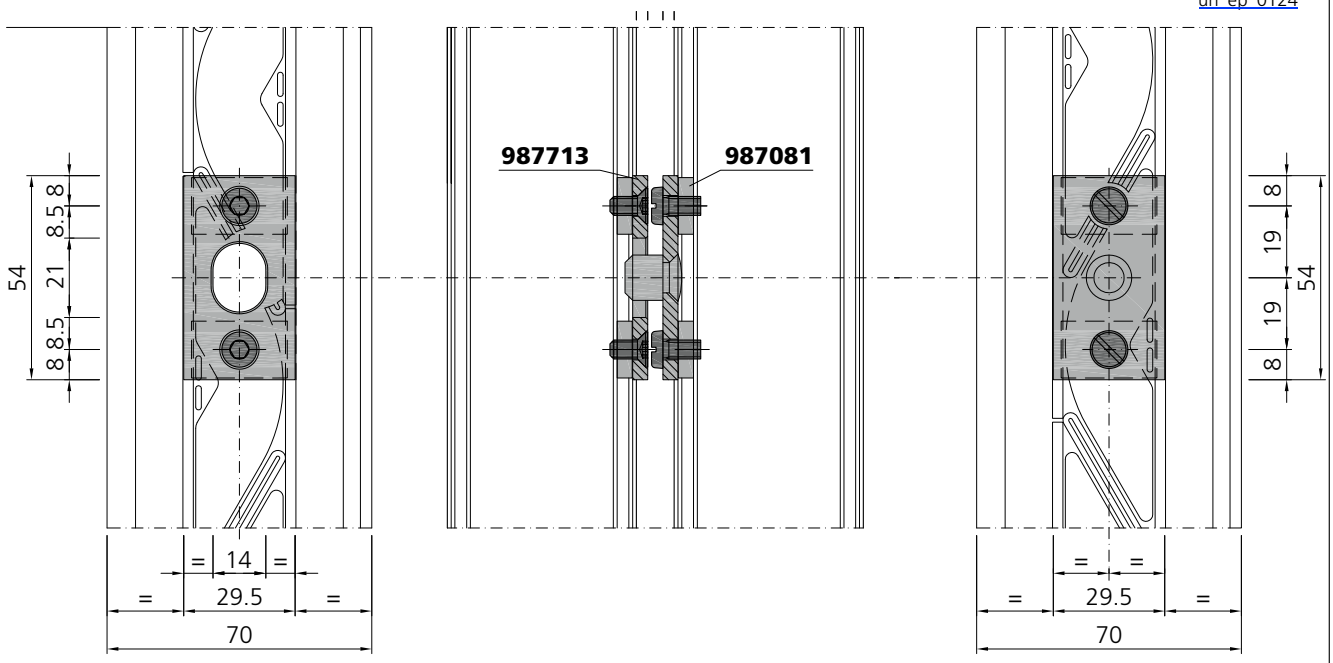

Rahmen / Cadre / Frame

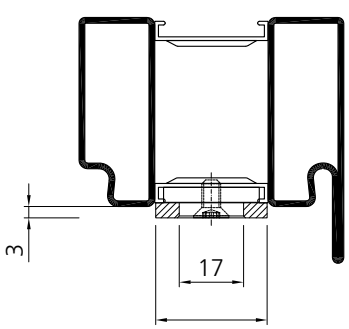

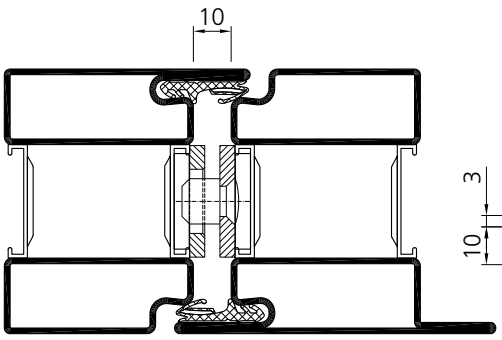

Flügel / Vantail / Leaf

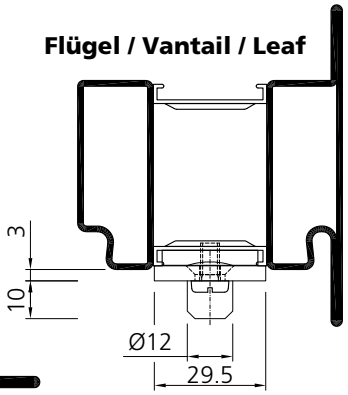

VUT 03/19

Beschlagseinbau
Türschliesser

Montage de la quincaillerie
Ferme-portes

Installation of the fittings
Door closers



Autohaus Kamper, AT-Neusiedl/See

Dorma TS93B
1 flügelig
Bandseite
Normalmontage

Dorma TS93B
1 vantail
Coté paumelles
Montage standard

Dorma TS93B
1 leaf
Hinge side
Standard mounting

un_ep_0320

DIN rechts
DIN droite
DIN right

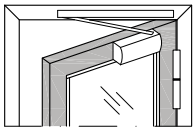

Ansicht von Innen / Élévation de l`intérieur / View from inside

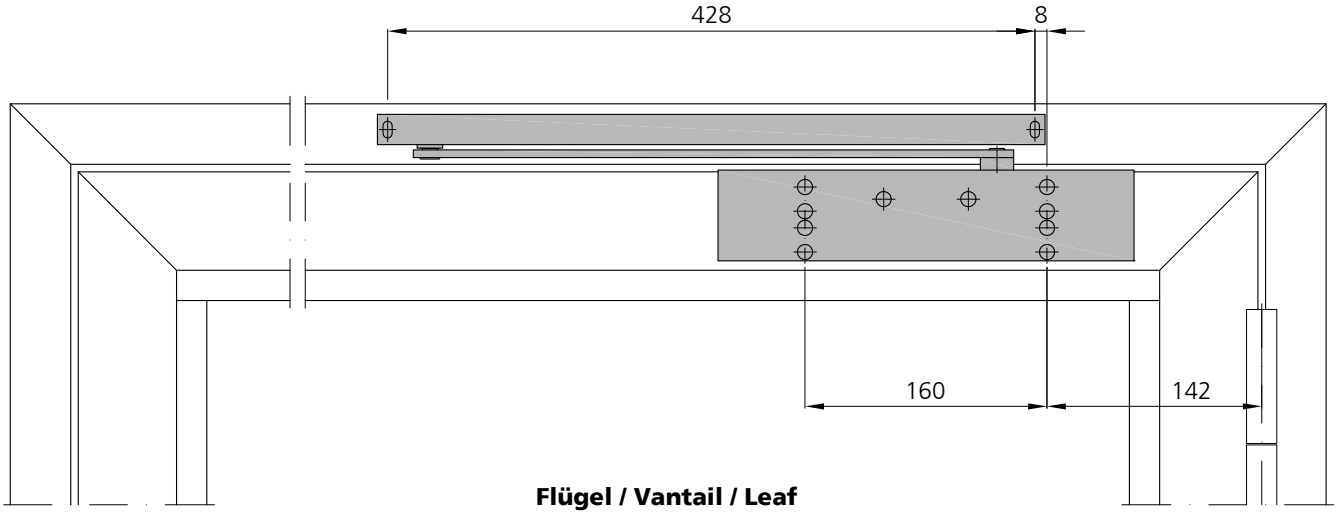

Flügel / Vantail / Leaf

FRM min. 620mm



Masse sind gemäss Einbauanleitung Dorma zu prüfen!

Contrôler les dimensions selon les instructions de montage Dorma!

Dimensions have to be verified according to Dorma's assembly instructions!

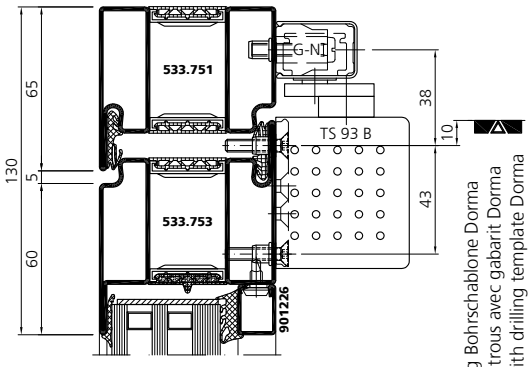

Markierung Bohrschablone Dorma
Pointer les trous avec gabarit Dorma
Marking with drilling template Dorma

Dorma TS93B
1 flügelig
Bandseite
Normalmontage

Dorma TS93B
1 vantail
Coté paumelles
Montage standard

Dorma TS93B
1 leaf
Hinge side
Standard mounting

un_ep_0320

DIN rechts
DIN droite
DIN right

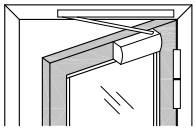

Ansicht von Innen / Élévation de l`intérieur / View from inside

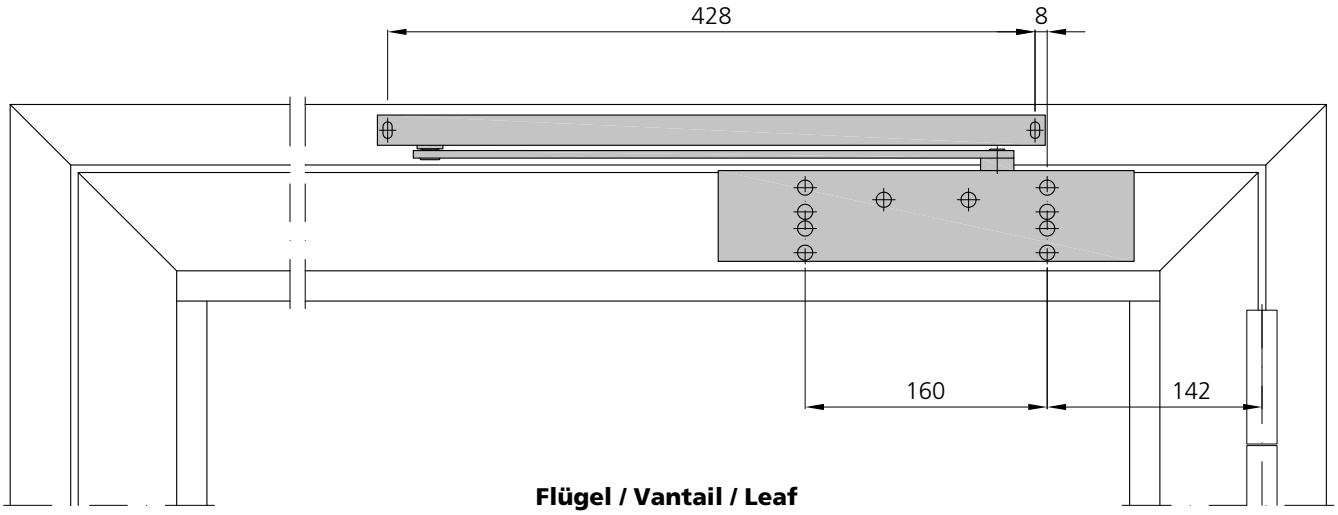

Flügel / Vantail / Leaf

FRM min. 620 mm



Masse sind gemäss Einbauanleitung Dorma zu prüfen!

Contrôler les dimensions selon les instructions de montage Dorma!

Dimensions have to be verified according to Dorma's assembly instructions!

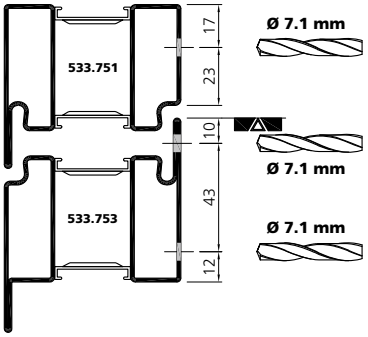

Dorma TS93B
1 flügelig
Gegenbandseite
Kopfmontage

Dorma TS93B
1 vantail
Coté opposé aux paumelles
Montage renversé

Dorma TS93B
1 leaf
Opposite hinge side
Head mounting

un_ep_0321

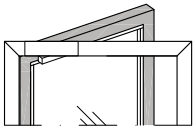

DIN rechts
DIN droite
DIN right

Ansicht von Innen / Élévation de l`intéreieur / View from inside

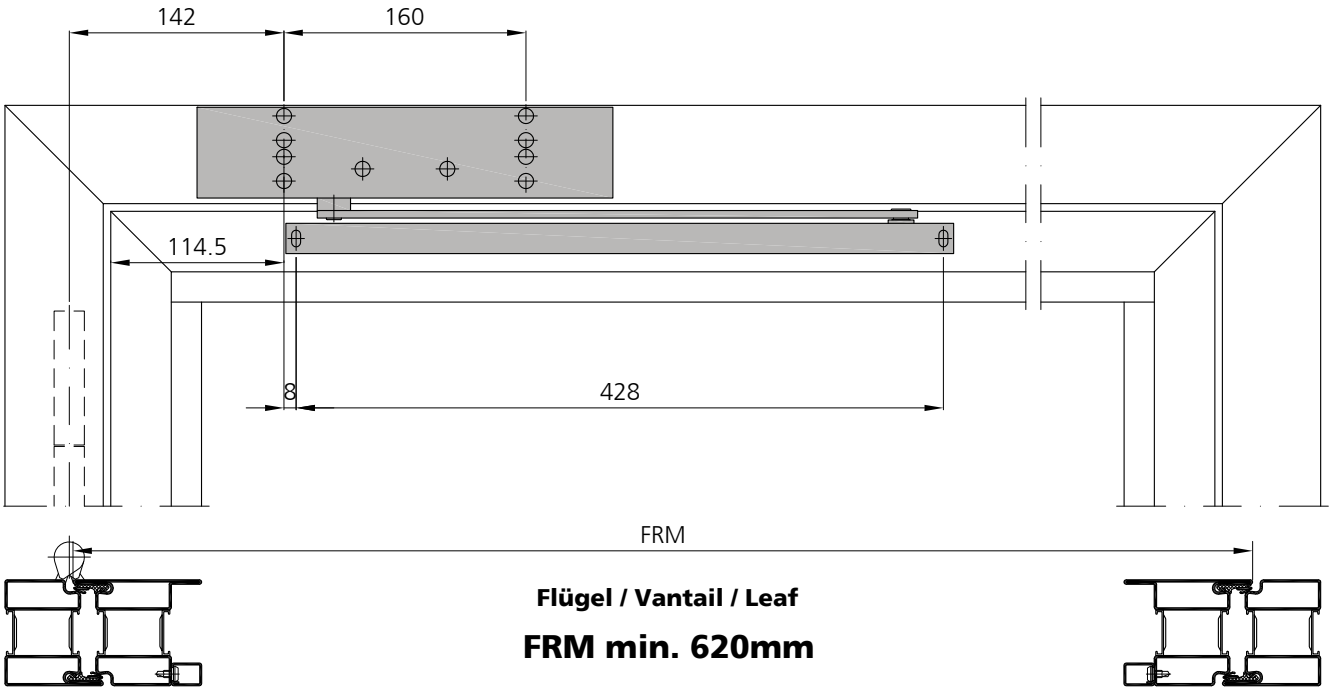

Flügel / Vantail / Leaf

FRM min. 620mm

Masse sind gemäss Einbauanleitung Dorma zu prüfen!

Contrôler les dimensions selon les instructions de montage Dorma!

Dimensions have to be verified according to Dorma's assembly instructions!

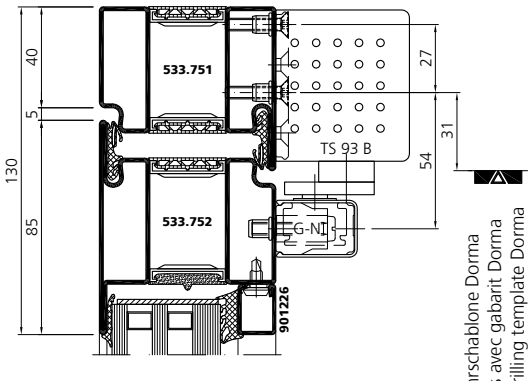

Markierung Bohrschablone Dorma
Pointer les trous avec gabarit Dorma
Marking with drilling template Dorma

Dorma TS93B
1 flügelig
Gegenbandseite
Kopfmontage

Dorma TS93B
1 vantail
Coté opposé aux paumelles
Montage renversé

Dorma TS93B
1 leaf
Opposite hinge side
Head mounting

un_ep_0321

DIN rechts
DIN droite
DIN right

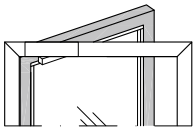

Ansicht von Innen / Élévation de l`intérieur / View from inside

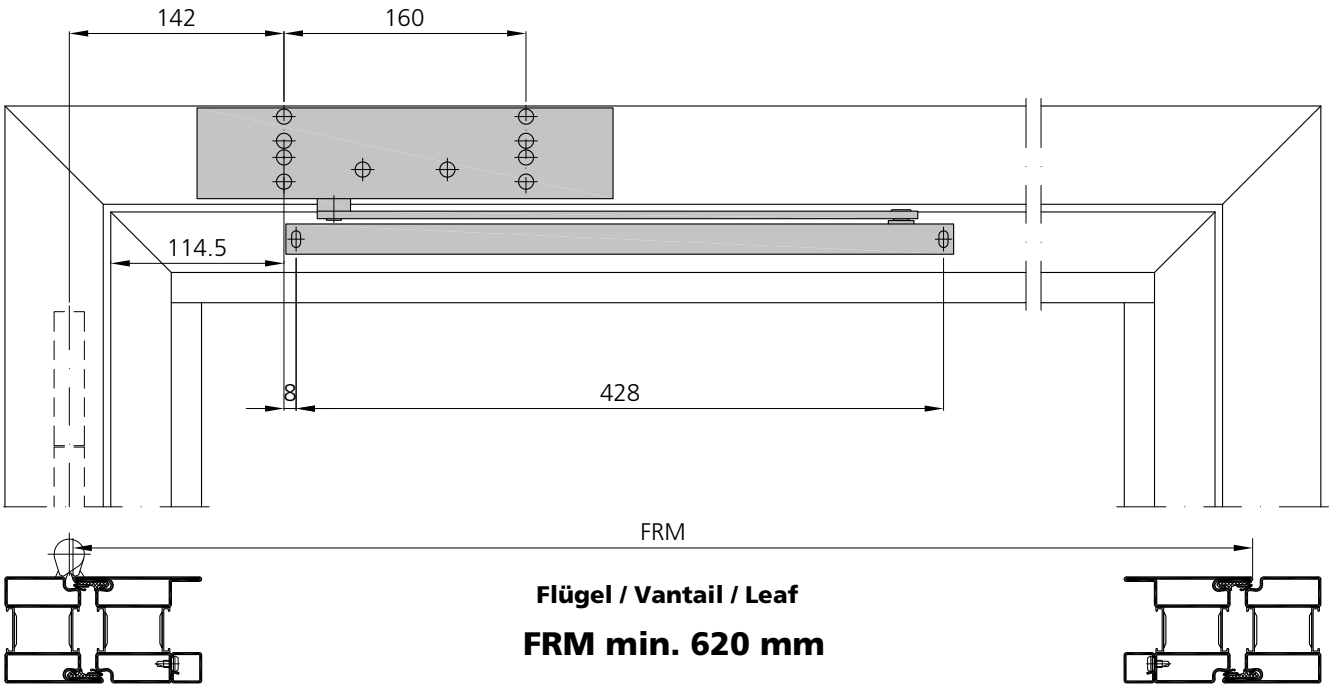

Flügel / Vantail / Leaf

FRM min. 620 mm

Masse sind gemäss Einbauanleitung Dorma zu prüfen!

Contrôler les dimensions selon les instructions de montage Dorma!

Dimensions have to be verified according to Dorma's assembly instructions!

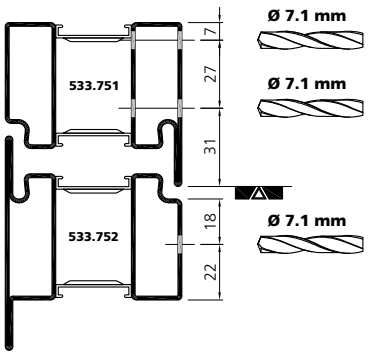

Dorma TS93B G-SR
2 flügelig
Bandseite
Normalmontage

Dorma TS93B G-SR
2 vantaux
Coté paumelles
Montage standard

Dorma TS93B G-SR
2 leaf
Hinge side
Standard mounting

un_ep_0322

DIN rechts
DIN droite
DIN right

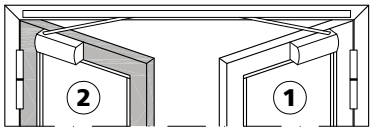

Ansicht von Innen / Élévation de l`intérieur / View from inside

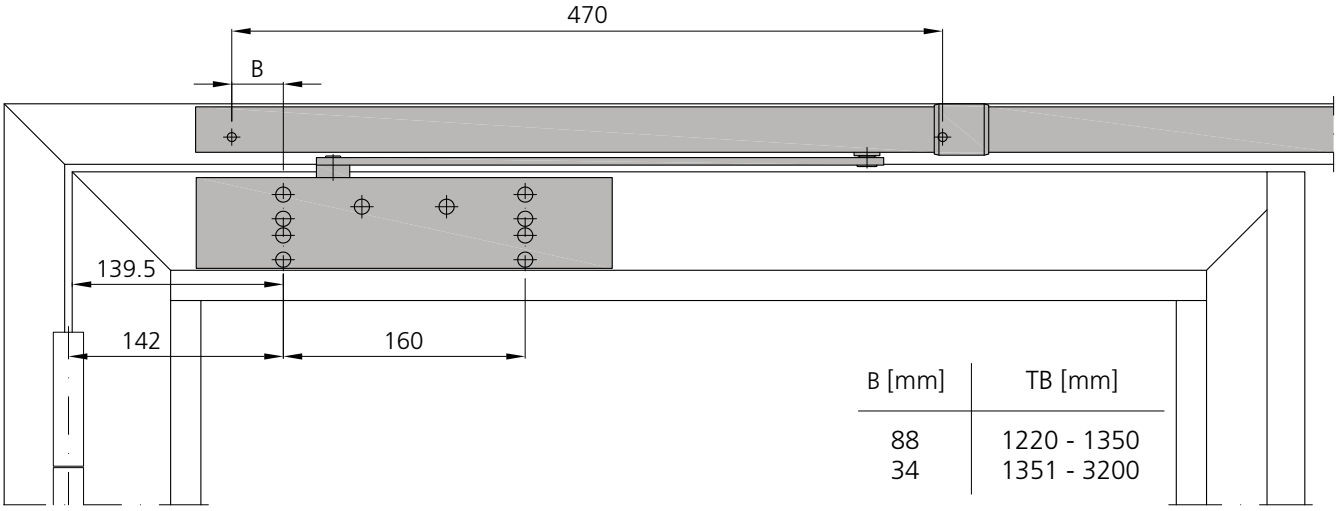

B [mm]	TB [mm]
88	1220 - 1350
34	1351 - 3200

Standflügel / Vantail semi-fixe / Fixed leaf

FRM min. 400mm

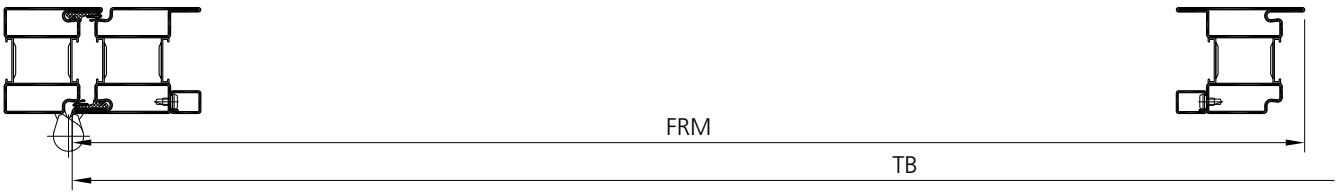

Masse sind gemäss Einbauanleitung Dorma zu prüfen!

Contrôler les dimensions selon les instructions de montage Dorma!

Dimensions have to be verified according to Dorma's assembly instructions!

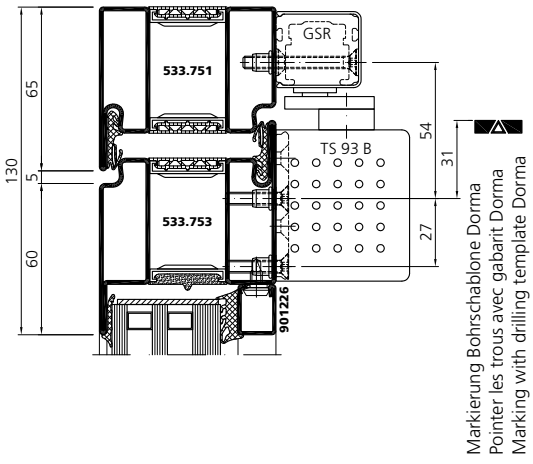

Dorma TS93B G-SR
2 flügelig
Bandseite
Normalmontage

Dorma TS93B G-SR
2 vantaux
Coté paumelles
Montage standard

Dorma TS93B G-SR
2 leaf
Hinge side
Standard mounting

un_ep_0322

DIN rechts
DIN droite
DIN right

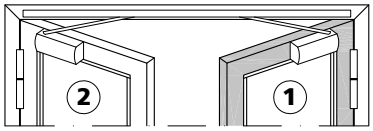

Ansicht von Innen / Élévation de l`intérieur / View from inside

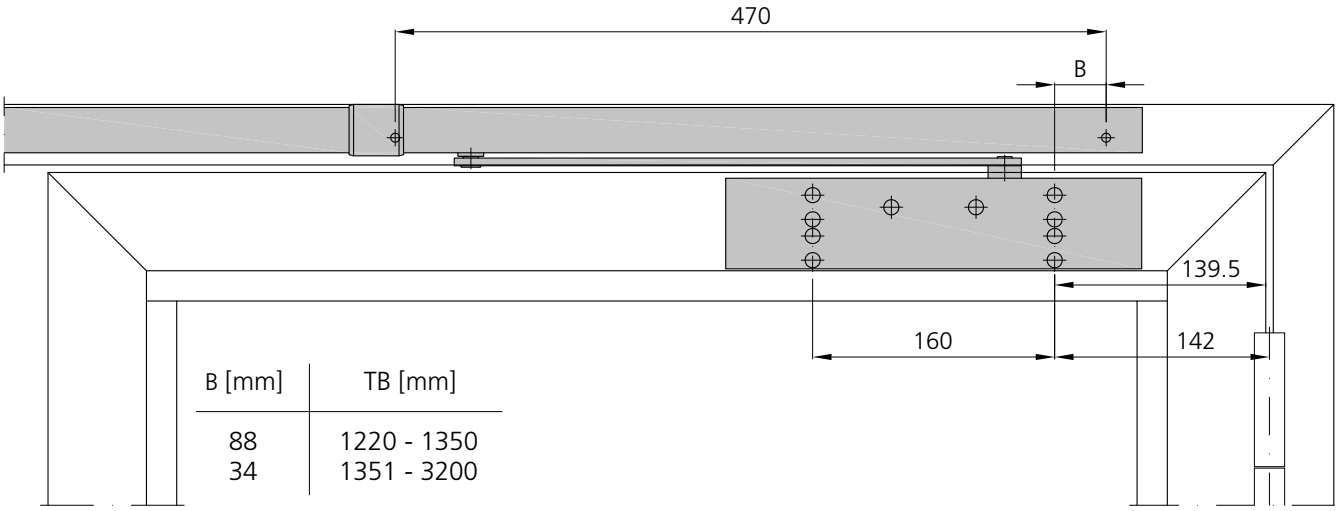

B [mm]	TB [mm]
88	1220 - 1350
34	1351 - 3200

Gangflügel / Vantail de service / Opening leaf

FRM min. 620 mm

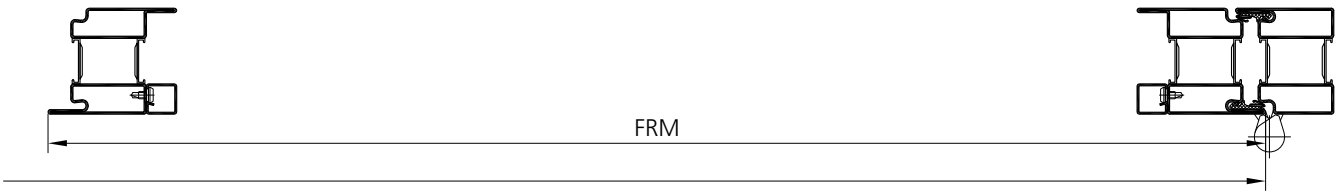

Masse sind gemäss Einbauanleitung Dorma zu prüfen!

Contrôler les dimensions selon les instructions de montage Dorma!

Dimensions have to be verified according to Dorma's assembly instructions!

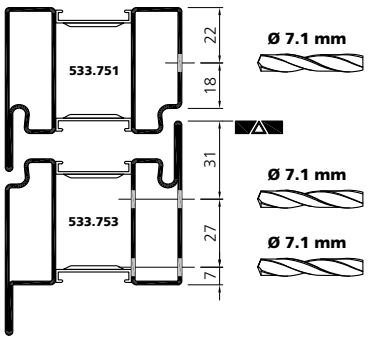

GEZE TS 5000
1 flügelig
Bandseite
Normalmontage

GEZE TS 5000
1 vantail
Coté paumelles
Montage standard

GEZE TS 5000
1 leaf
Hinge side
Standard mounting

un_ep_0323

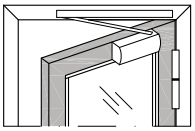

DIN rechts
DIN droite
DIN right

Ansicht von Innen / Élévation de l`intéreieur / View from inside

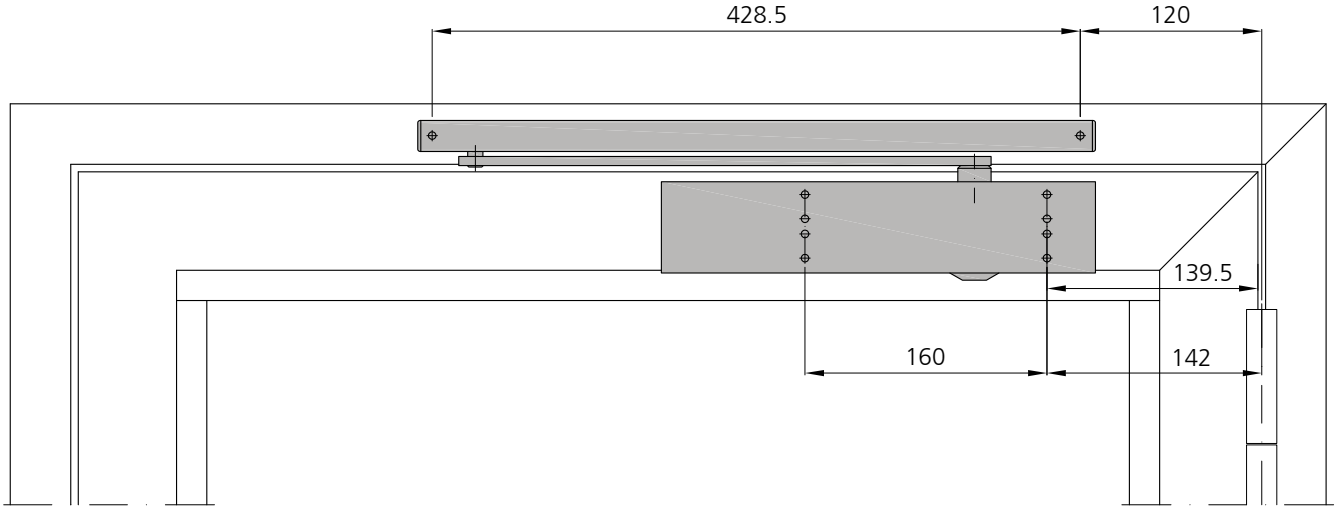

Flügel / Vantail / Leaf

FRM min. 620mm



Masse sind gemäss Einbauanleitung GEZE zu prüfen!

Contrôler les dimensions selon les instructions de montage GEZE!

Dimensions have to be verified according to GEZE's assembly instructions!

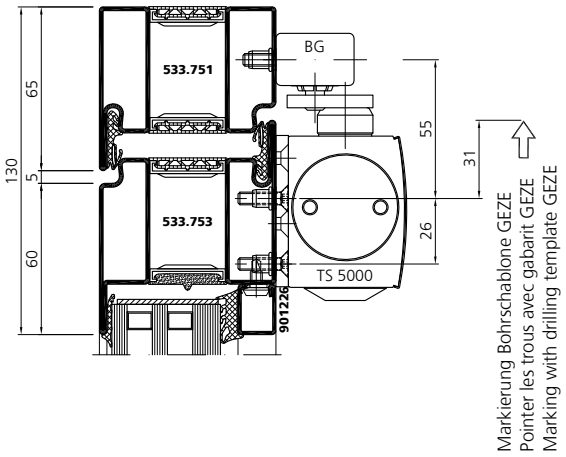

GEZE TS 5000
1 flügelig
Bandseite
Normalmontage

GEZE TS 5000
1 vantail
Coté paumelles
Montage standard

GEZE TS 5000
1 leaf
Hinge side
Standard mounting

un_ep_0323

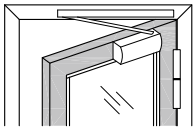

DIN rechts
DIN droite
DIN right

Ansicht von Innen / Élévation de l`intérieur / View from inside

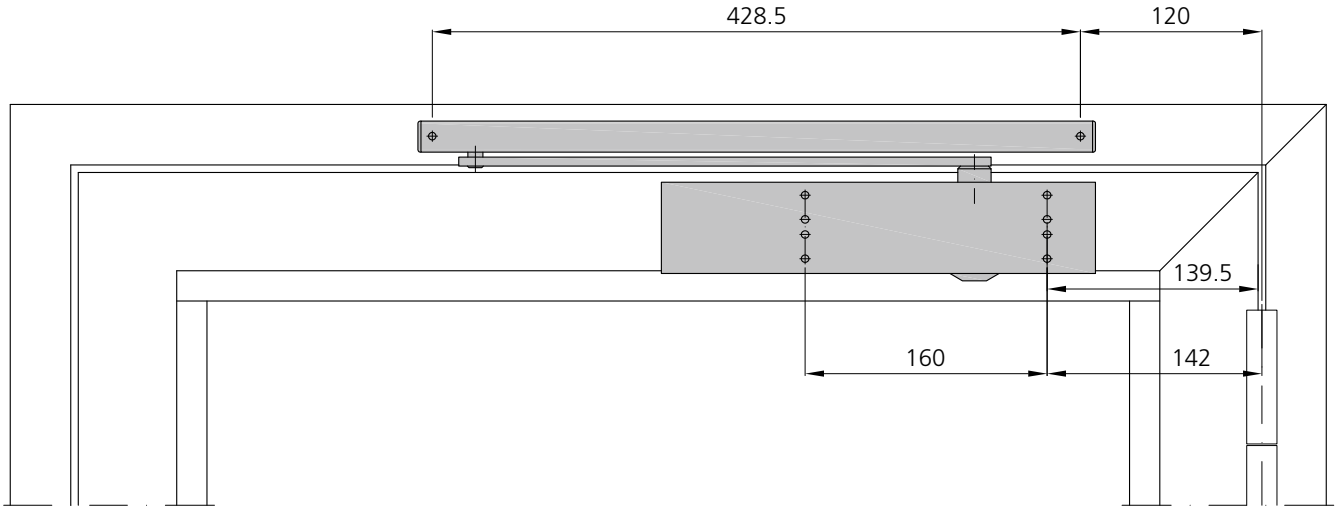

Verarbeitung Beschläge Tür
Mise en œuvre quincaillerie portes
Assembly door fittings

Flügel / Vantail / Leaf

FRM min. 620 mm



Masse sind gemäss Einbauanleitung GEZE zu prüfen!

Contrôler les dimensions selon les instructions de montage GEZE!

Dimensions have to be verified according to GEZE's assembly instructions!

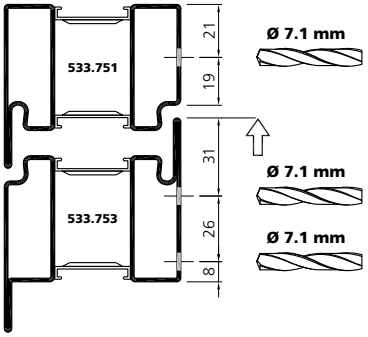

GEZE TS 5000
1 flügelig
Gegenbandseite
Kopfmontage

GEZE TS 5000
1 vantail
Coté opposé aux paumelles
Montage renversé

GEZE TS 5000
1 leaf
Opposite hinge side
Head mounting

un_ep_0324

DIN rechts
DIN droite
DIN right

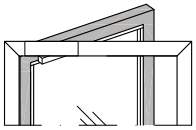

Ansicht von Innen / Élévation de l`intérieur / View from inside

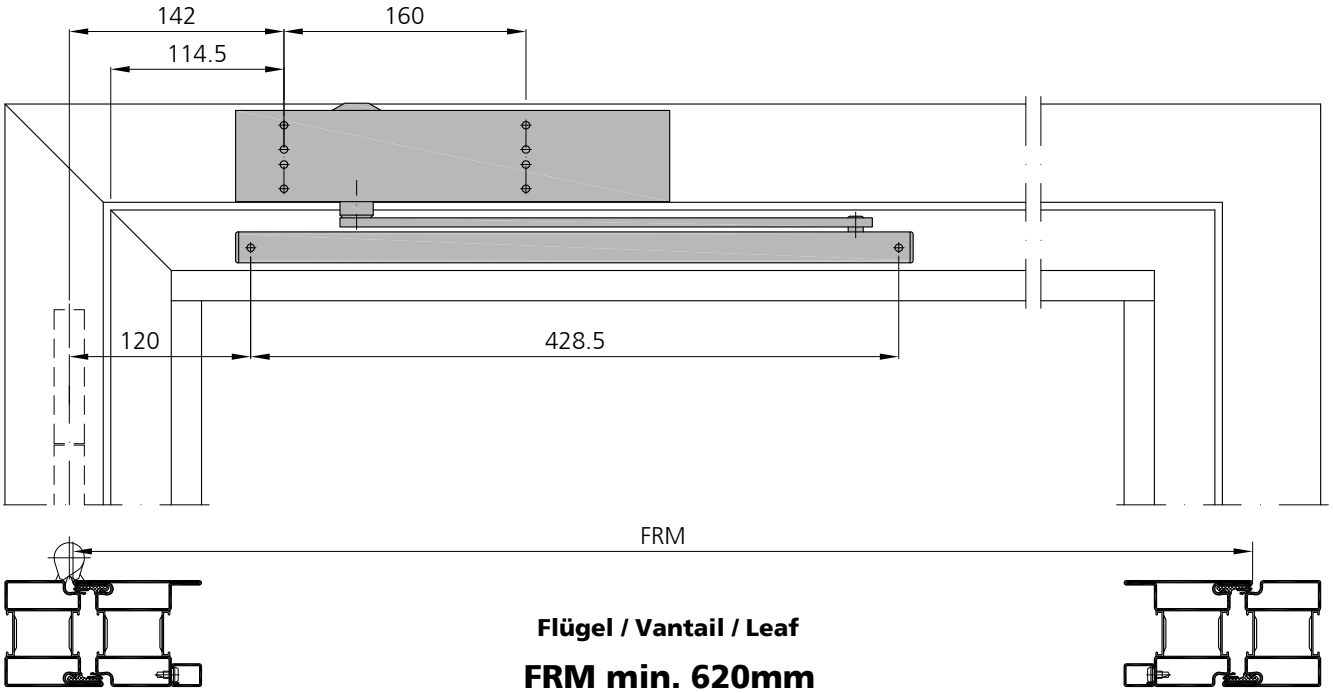

Flügel / Vantail / Leaf

FRM min. 620mm

Masse sind gemäss Einbauanleitung GEZE zu prüfen!

Contrôler les dimensions selon les instructions de montage GEZE!

Dimensions have to be verified according to GEZE's assembly instructions!

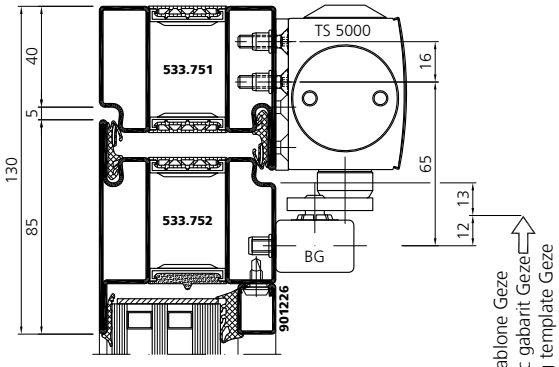

Markierung Bohrschablone Geze
Pointer les trous avec gabarit Geze
Marking with drilling template Geze

GEZE TS 5000
1 flügelig
Gegenbandseite
Kopfmontage

GEZE TS 5000
1 vantail
Coté opposé aux paumelles
Montage renversé

GEZE TS 5000
1 leaf
Opposite hinge side
Head mounting

un_ep_0324

DIN rechts
DIN droite
DIN right

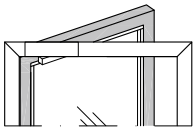

Ansicht von Innen / Élévation de l`intérieur / View from inside

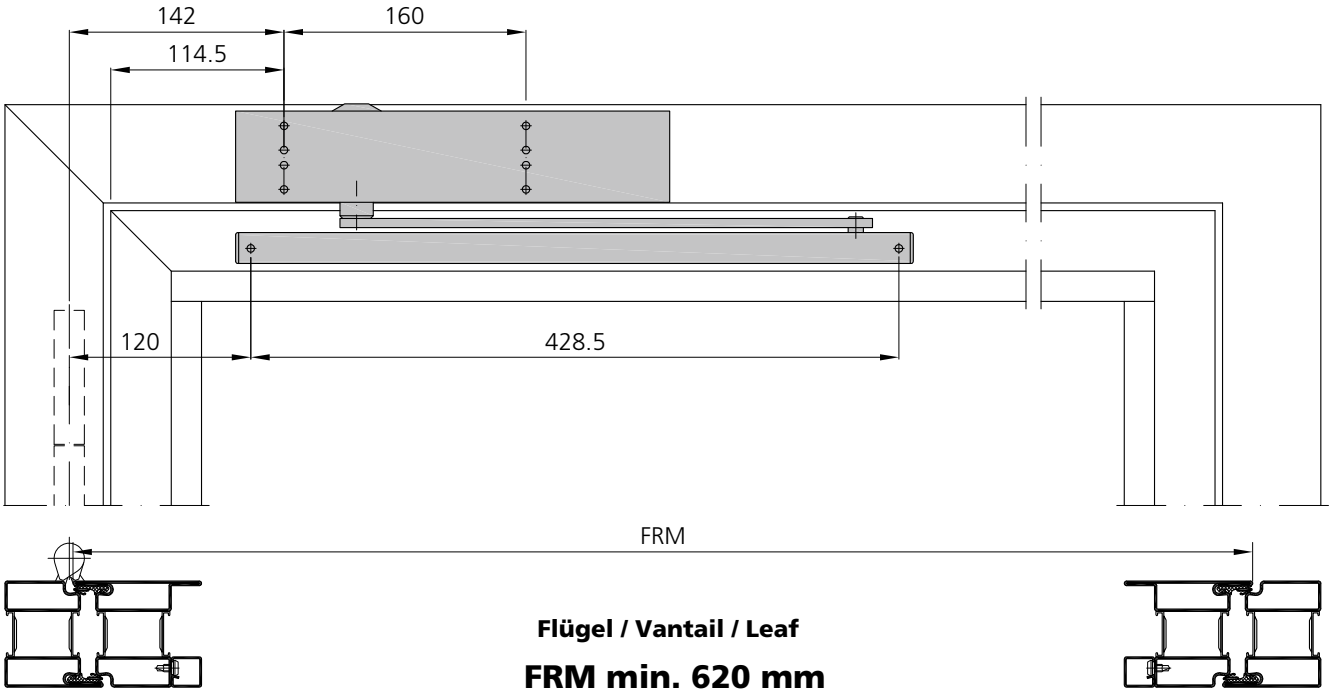

Flügel / Vantail / Leaf

FRM min. 620 mm

Masse sind gemäss Einbauanleitung GEZE zu prüfen!

Contrôler les dimensions selon les instructions de montage GEZE!

Dimensions have to be verified according to GEZE's assembly instructions!

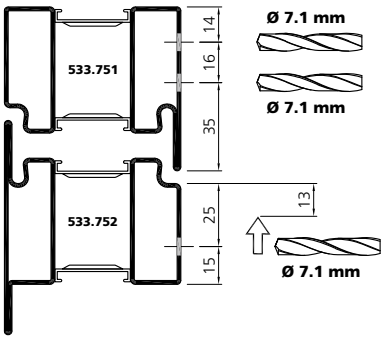

GEZE TS 5000 ISM
2 flügelig
Bandseite
Normalmontage

GEZE TS 5000 ISM
2 vantaux
Coté paumelles
Montage standard

GEZE TS 5000 ISM
2 leaf
Hinge side
Standard mounting

un_ep_0325

DIN rechts
DIN droite
DIN right

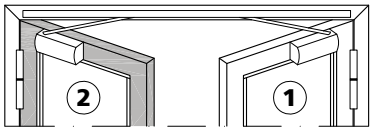

Ansicht von Innen / Élévation de l`intérieur / View from inside

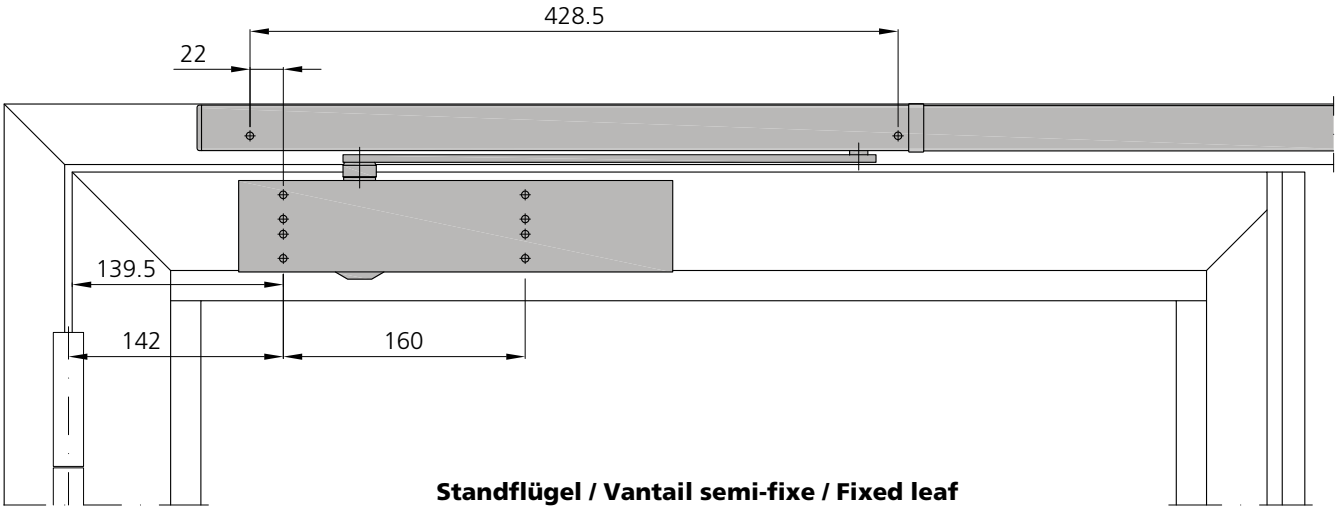

Standflügel / Vantail semi-fixe / Fixed leaf

FRM > 400mm



Masse sind gemäss Einbauanleitung GEZE zu prüfen!

Contrôler les dimensions selon les instructions de montage GEZE!

Dimensions have to be verified according to GEZE's assembly instructions!

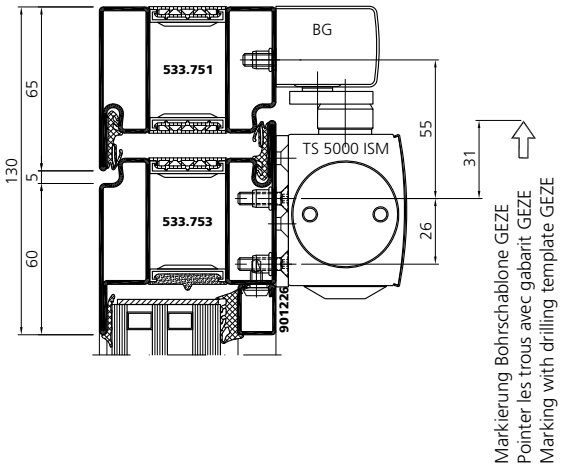

GEZE TS 5000 ISM
2 flügelig
Bandseite
Normalmontage

GEZE TS 5000 ISM
2 vantaux
Coté paumelles
Montage standard

GEZE TS 5000 ISM
2 leaf
Hinge side
Standard mounting

un_ep_0325

DIN rechts
DIN droite
DIN right

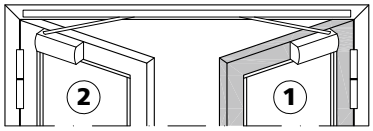

Ansicht von Innen / Élévation de l`intérieur / View from inside

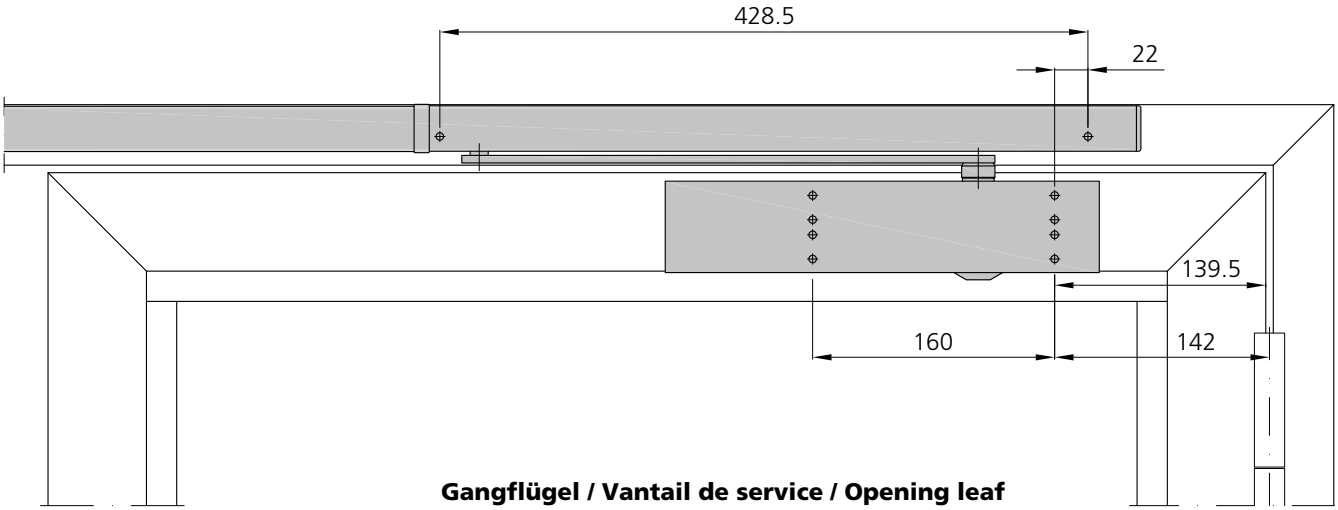

Gangflügel / Vantail de service / Opening leaf

FRM > 620 mm



Masse sind gemäss Einbauanleitung GEZE zu prüfen!

Contrôler les dimensions selon les instructions de montage GEZE!

Dimensions have to be verified according to GEZE's assembly instructions!

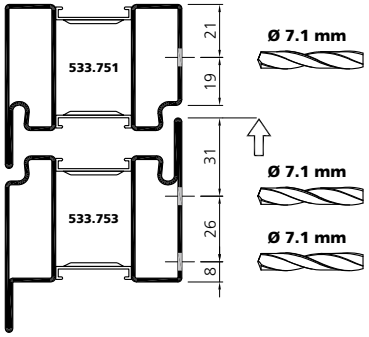

Stromübertrager
effeff 10305

Conducteur de courant
effeff 10305

Current transfer
effeff 10305

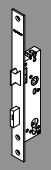

Rahmen / cadre / frame

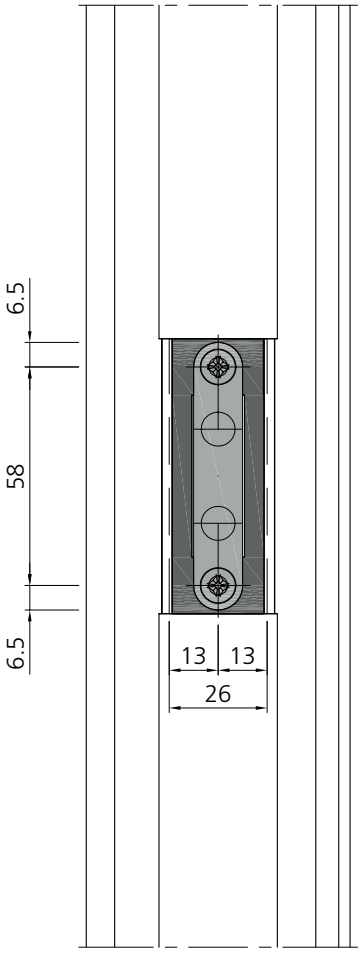

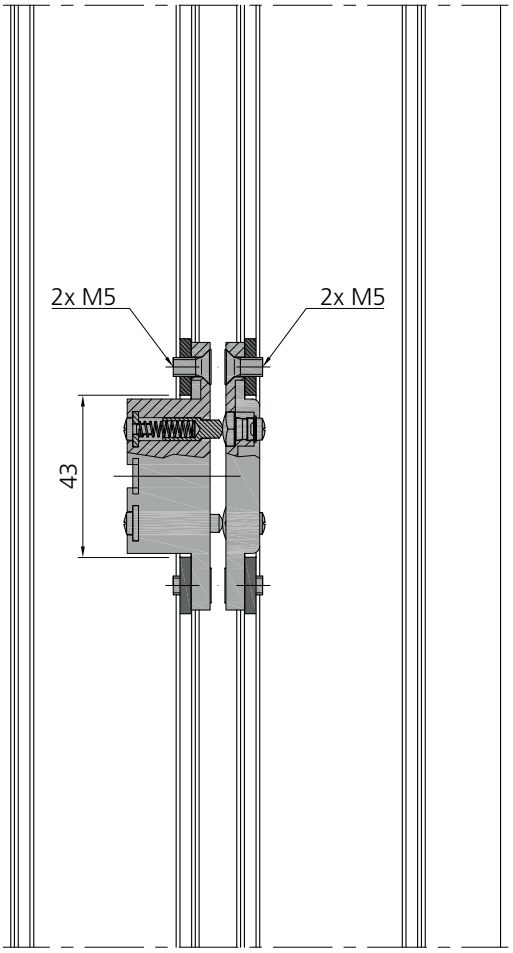

Flügel / vantail / leaf

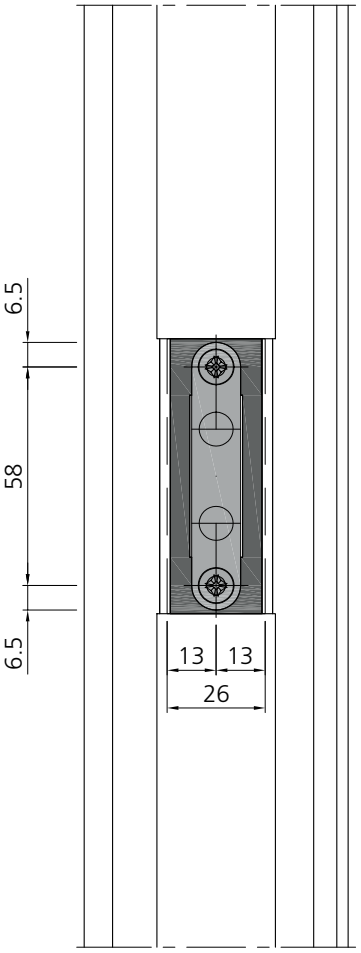

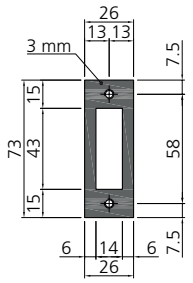

Eigenfertigung
propre confection
in-house production

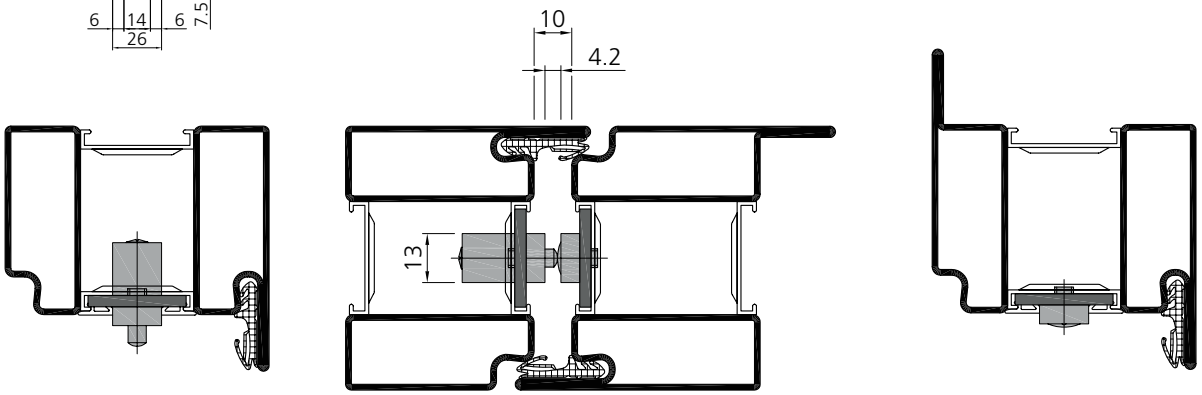

Kabelübergang
Dorma KÜ-480 / KÜ-260

Passe-câble
Dorma KÜ-480 / KÜ-260

Cable crossing
Dorma KÜ-480 / KÜ-260

Flügel / vantail / leaf

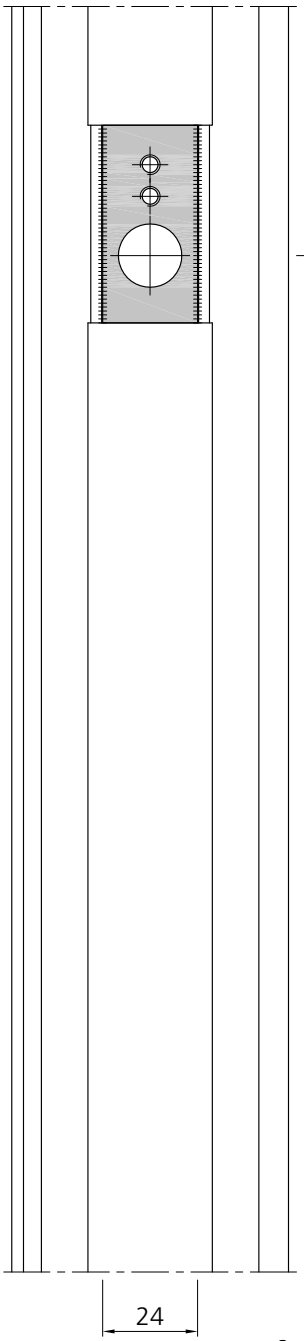

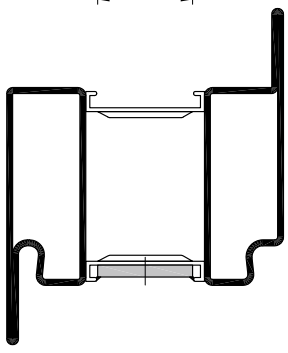

Rahmen / cadre / frame

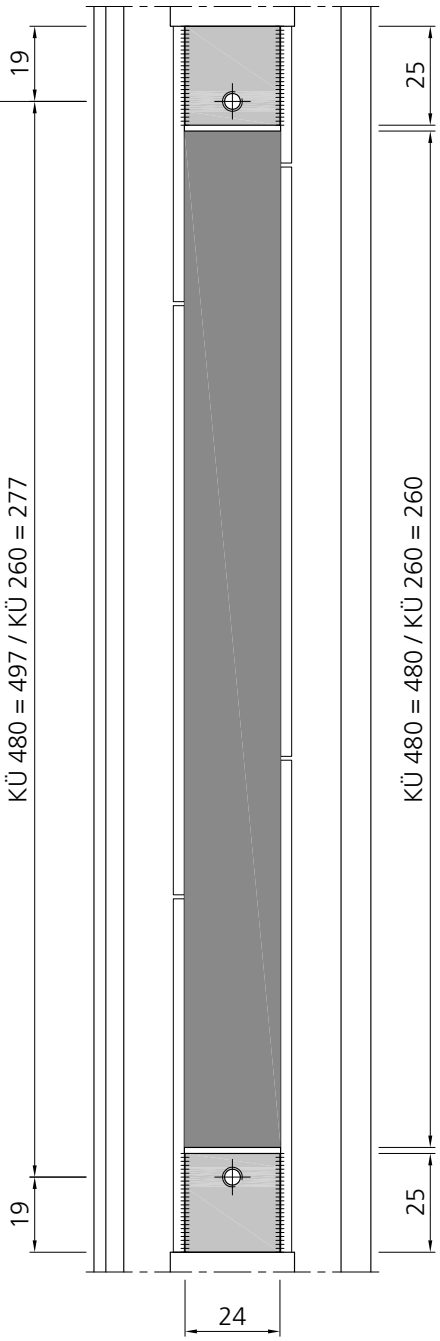

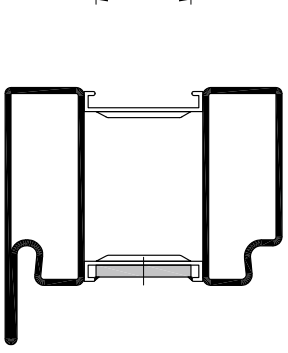

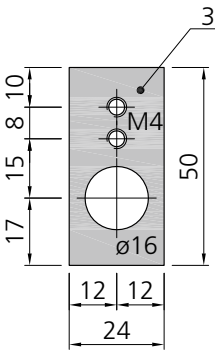

Eigenfertigung
propre confection
in-house production

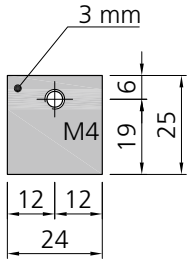

Eigenfertigung
propre confection
in-house production

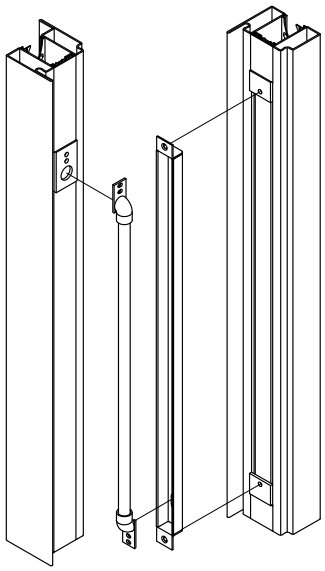

Stromübertrager
Haumann KÜ-180

Conducteur de courant
Haumann KÜ-180

Current transfer
Haumann KÜ-180

Rahmen / cadre / frame

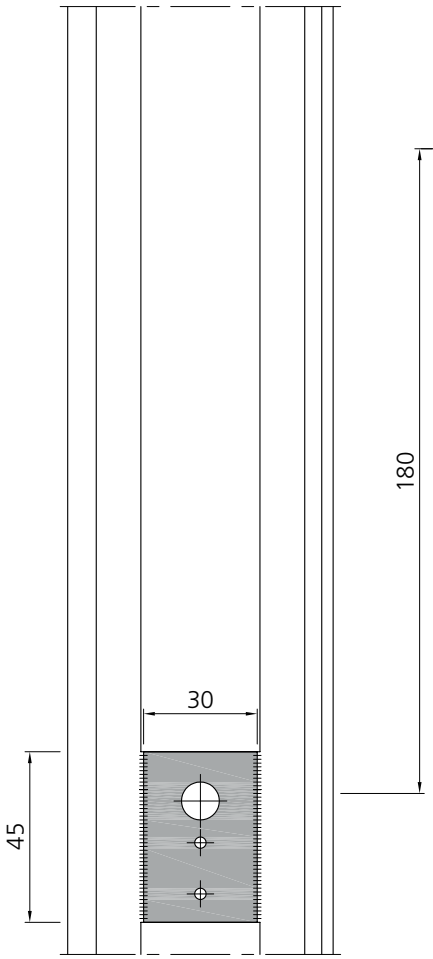

Flügel / vantail / leaf

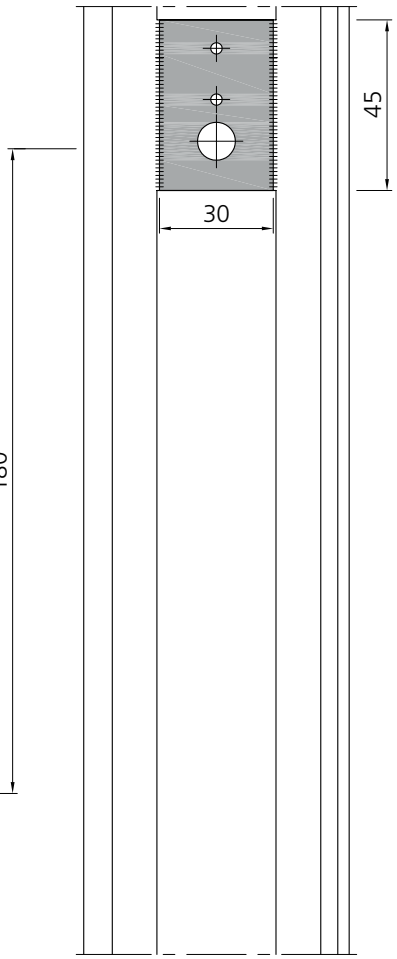

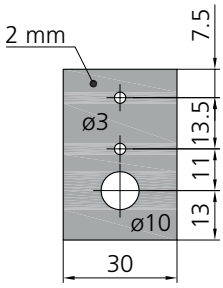

Eigenfertigung
propre confection
in-house production

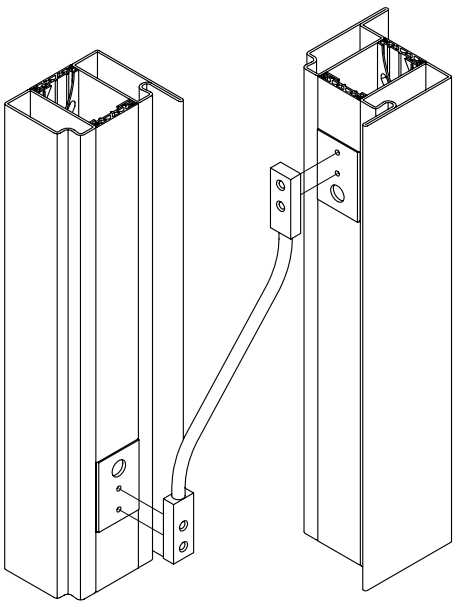

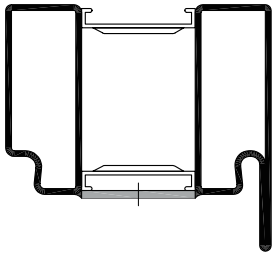

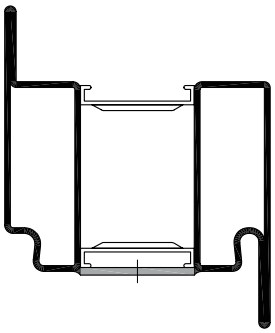

Falzabdeckung
Sockel

Recouvrement de feuillure
Socle

Rebate cover
Bottom rail

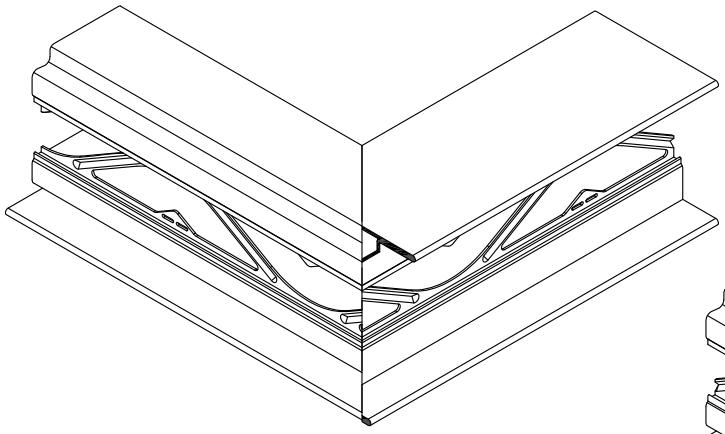

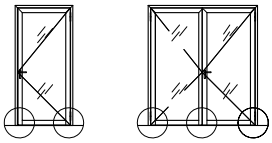

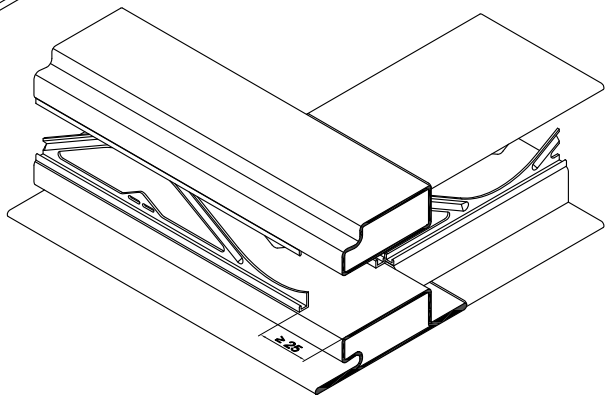

985704

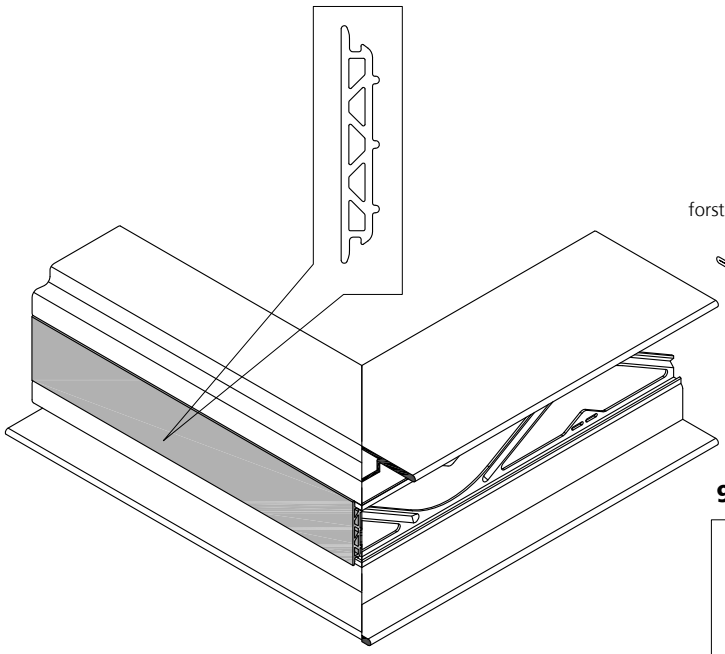

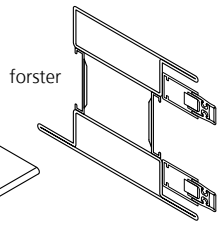

985704

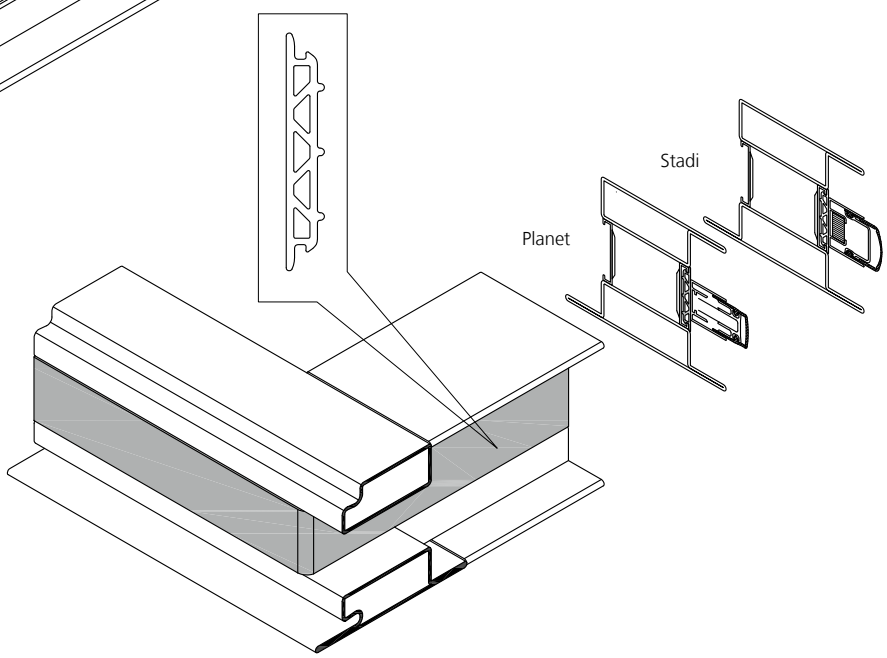



Einbau Dichtkeilset 955002 / 955003

Kit pièce d'étanchéité 955002 / 955003

Mounting set of sealing wedges 955002 / 955003

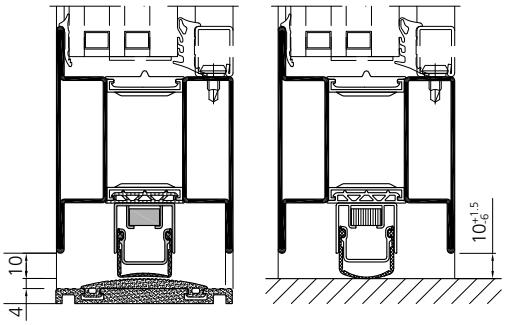

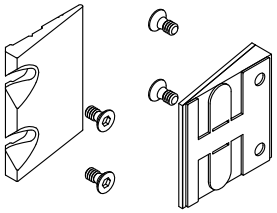

* wahlweise
au choix
optionally

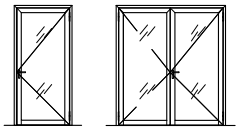

Dichtkeilset 1-flügelige Tür
Kit joints d'angle pour porte à 1 vantail
Seal-wedge set for 1 leaf door

955002*

Dichtkeilset 2-flügelige Tür
Kit joints d'angle pour porte à 2 vantaux
Seal-wedge set for 2 leaved door

955003*

Flügel / Vantail / Leaf

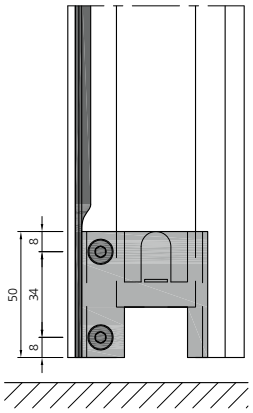

Flügel / Vantail / Leaf

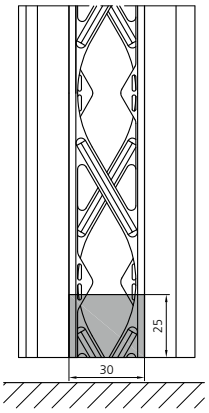

Rahmen / Cadre / Frame

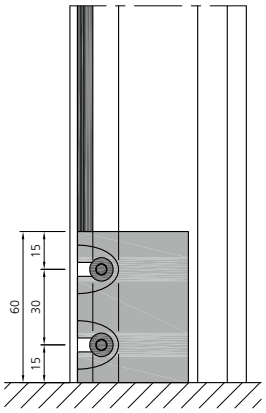

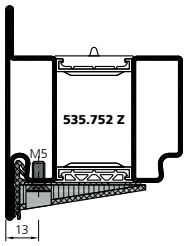

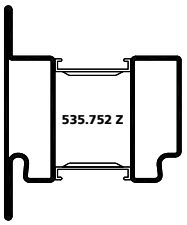

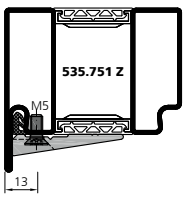

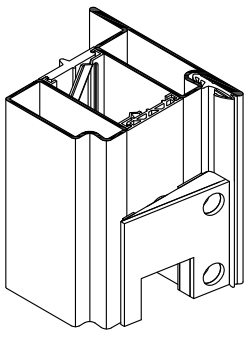

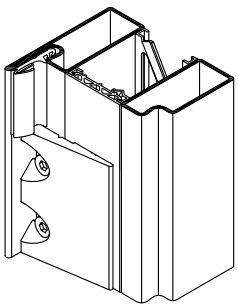



Verarbeitung Zubehör
Mise en œuvre accessoires
Assembly accessories

Senkdichtung
Einsatzvarianten

Joint de seuil automatique
Variantes d'application

Automatic drop seal
Application variant

Senkdichtung
Joint de seuil automatique
Automatic drop seal

Athmer Stadi
Typ L24/20 WS

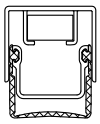

Planet
Typ MF

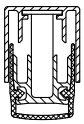

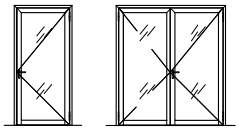

E/EW30
(Brandschutz)

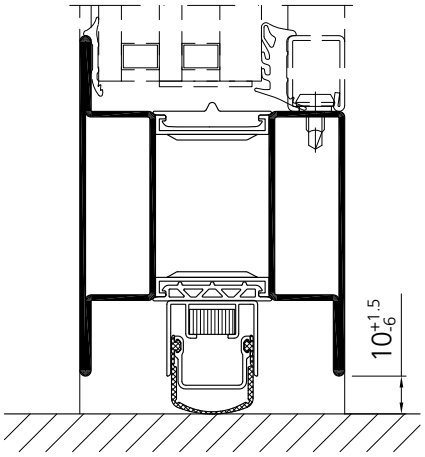

E/EW30
(Coupe-feu)

E/EW30
(Fire resistance)

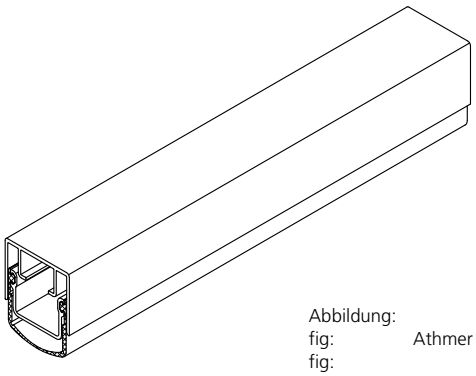

Abbildung:
fig:
fig:

Athmer Stadi Typ L24/20 WS

E/EW30 + S_a / S_{200}
(Brandschutz + Rauchschutz)

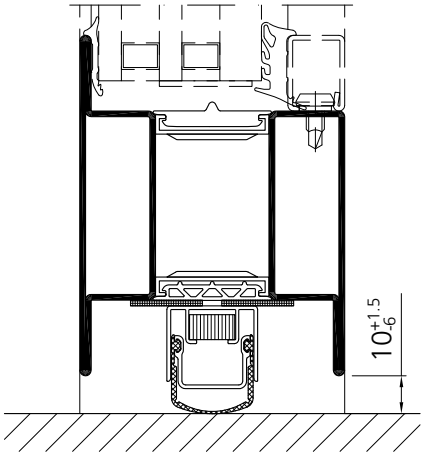

E/EW 30 + S_a / S_{200}
(Coupe feu + pare-fumée)

E/EW 30 + S_a / S_{200}
(Fire resistance + Smoke control)

Falzdichtband
Ruban d'étanchéité de feuillure
Rebate sealing tape
19 x 1.5 mm
988051

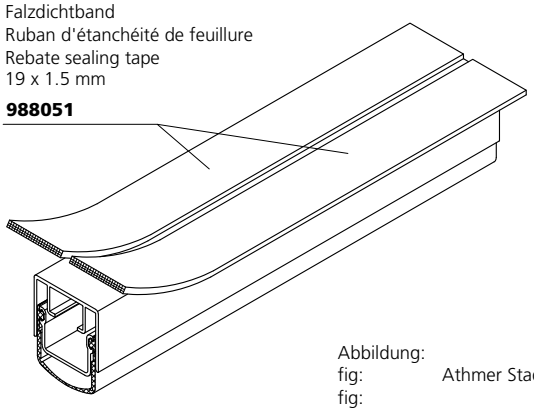

Abbildung:
fig:
fig:

Athmer Stadi Typ L24/20 WS

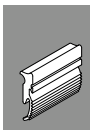

Senkdichtung
Athmer Stadi Typ L 24/20 WS
1-flügelig

Joint de seuil automatique
Athmer Stadi Type L 24/20 WS
1 vantail

Automatic drop seal
Athmer Stadi Type L 24/20 WS
1 leaf

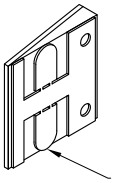

Anmerkung:
Zuerst den Kunststoff mit dem Cutter einschneiden und Lasche lösen.

Remarque:
Entailler d'abord le plastic avec un cutter et détacher la languette

Note:
At first, cut the plastic with a cutter and remove the flap

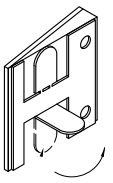

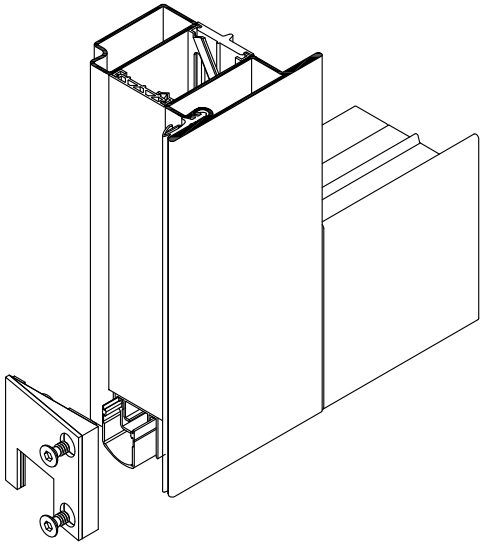

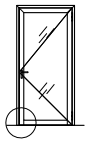

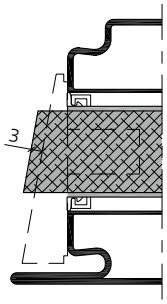

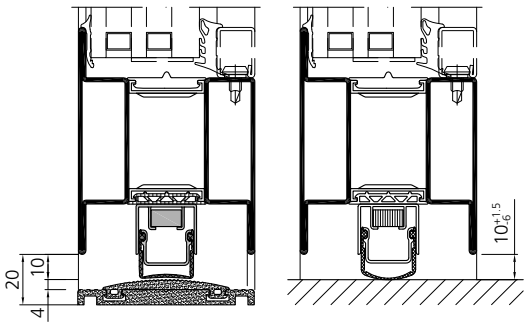

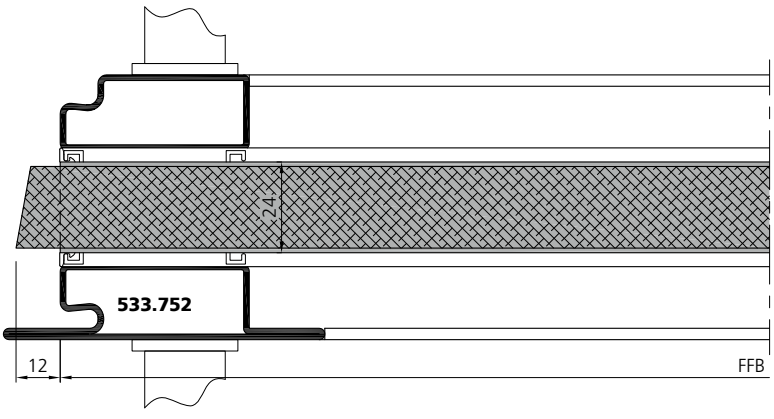

Senkdichtung
Athmer Stadi Typ L 24/20 WS
1-flügelig

Joint de seuil automatique
Athmer Stadi Type L 24/20 WS
1 vantail

Automatic drop seal
Athmer Stadi Type L 24/20 WS
1 leaf

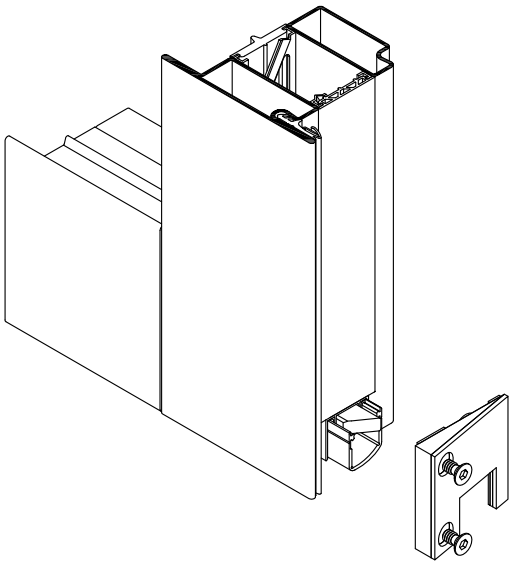

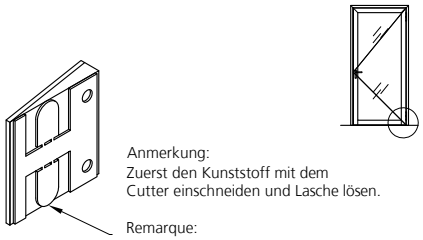

Anmerkung:
Zuerst den Kunststoff mit dem Cutter einschneiden und Lasche lösen.

Remarque:
Entailler d'abord le plastic avec un cutter et détacher la languette

Note:
At first, cut the plastic with a cutter and remove the flap

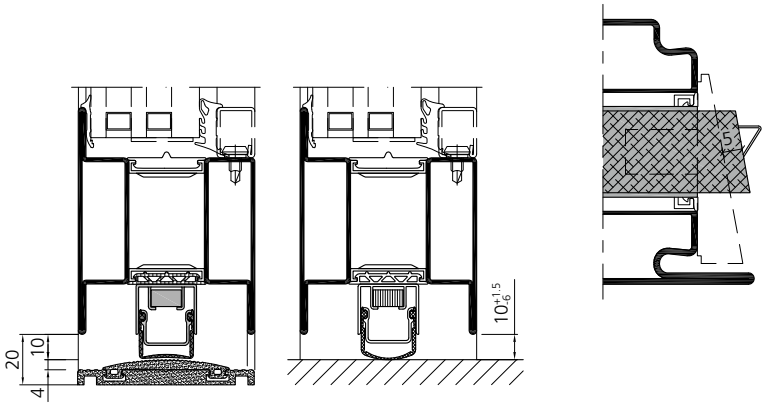

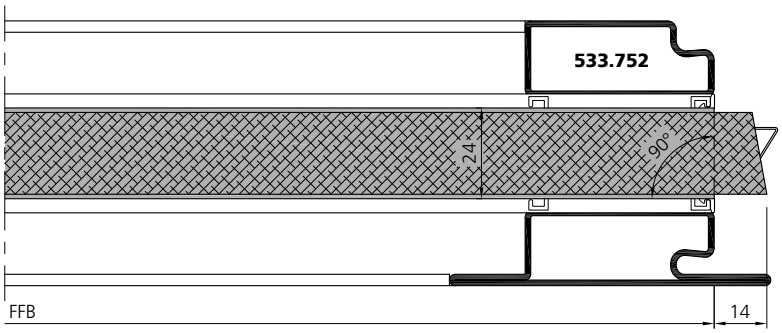

Senkdichtung Athmer Stadi Typ L 24/20 WS 2-flügelig

Joint de seuil automatique Athmer Stadi Type L 24/20 WS 2 vantaux

Automatic drop seal Athmer Stadi Type L 24/20 WS 2 leaf

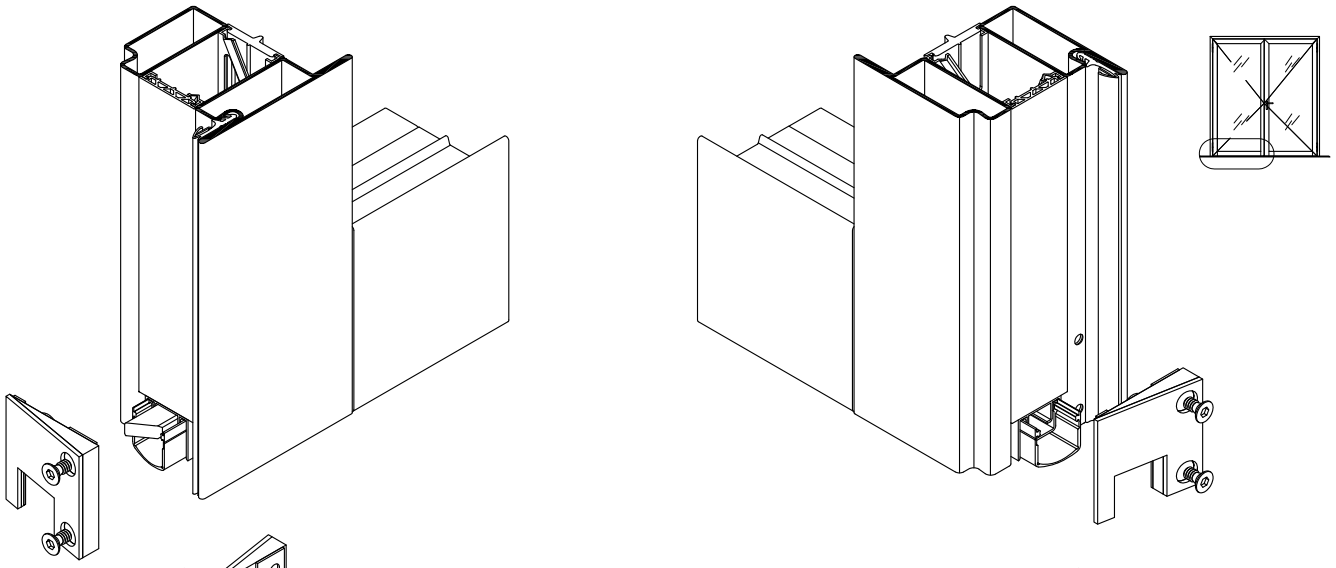

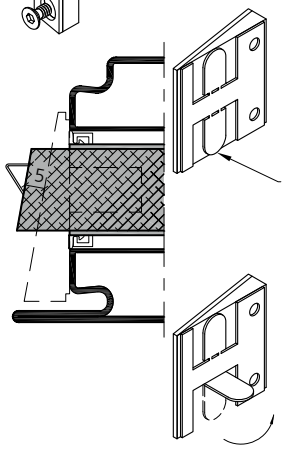

Anmerkung:
Zuerst den Kunststoff mit dem Cutter einschneiden und Lasche lösen.

Remarque:
Entailler d'abord le plastic avec un cutter et détacher la languette

Note:
At first, cut the plastic with a cutter and remove the flap

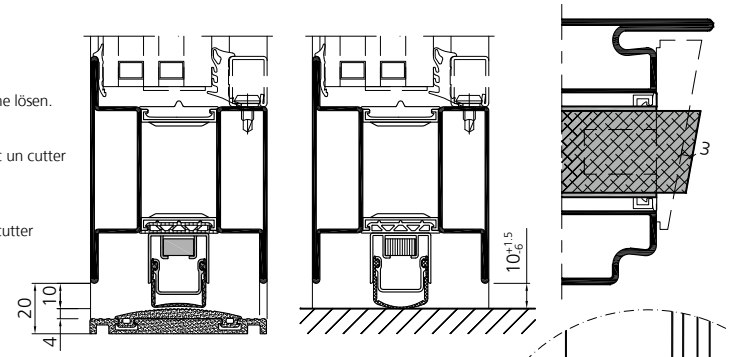

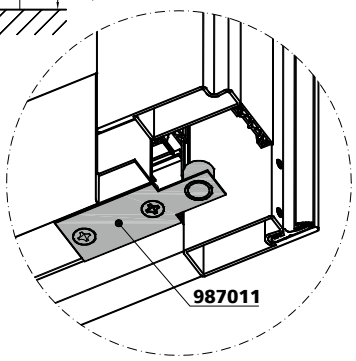

nur bei Standflügelverriegelung nach unten
seulement pour verrouillage semi-fixe vers le bas
only for fixed leaf bottom locking

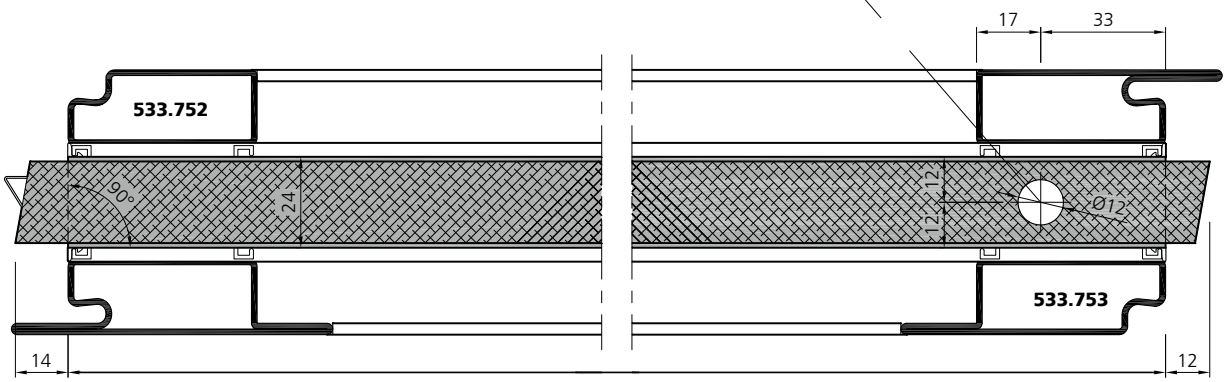

Verarbeitung Zubehör
Mise en œuvre accessoires
Assembly accessories

Senkdichtung
Athmer Stadi Typ L 24/20 WS
2-flügelig

Joint de seuil automatique
Athmer Stadi Type L 24/20 WS
2 vantaux

Automatic drop seal
Athmer Stadi Type L 24/20 WS
2 leaf

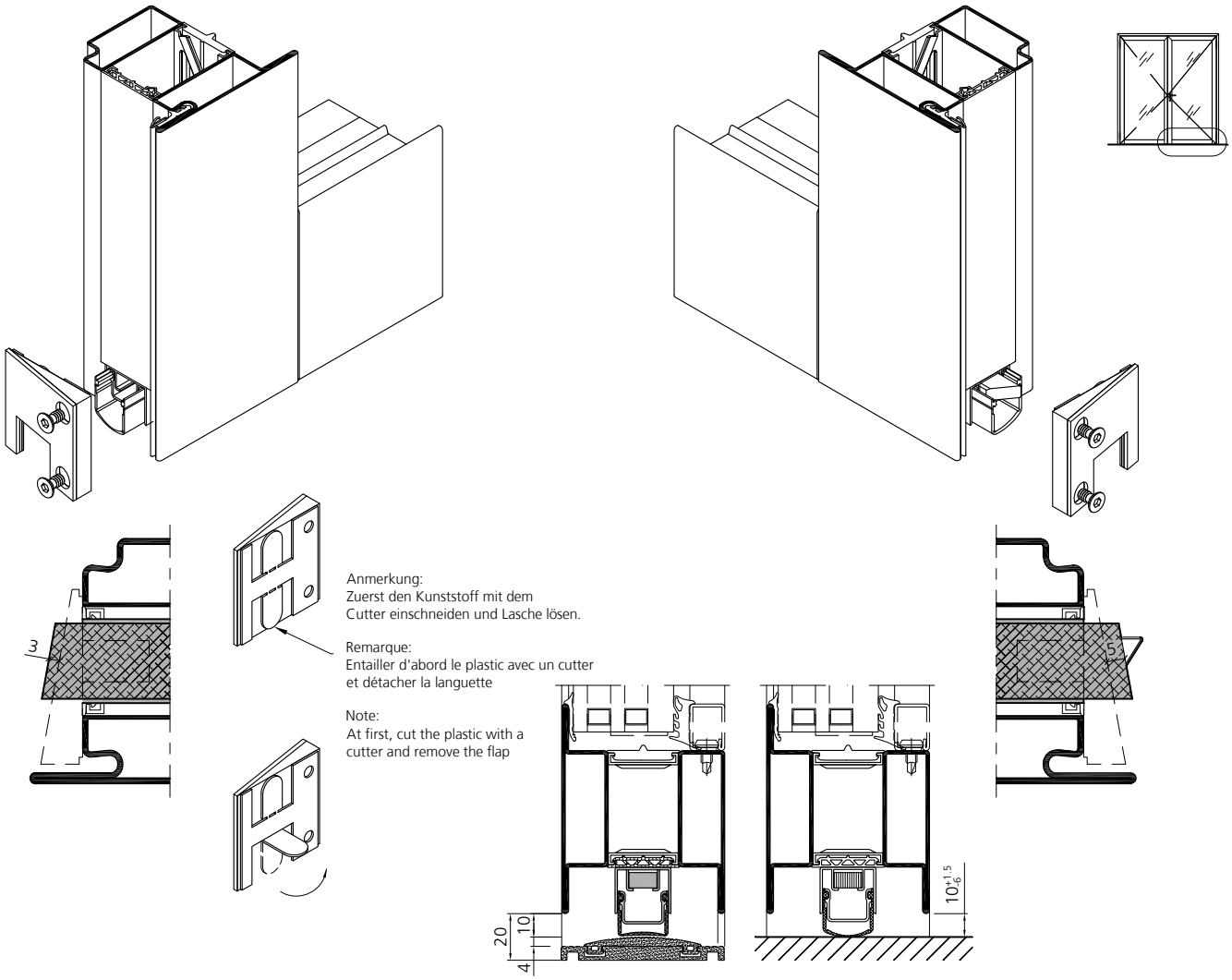

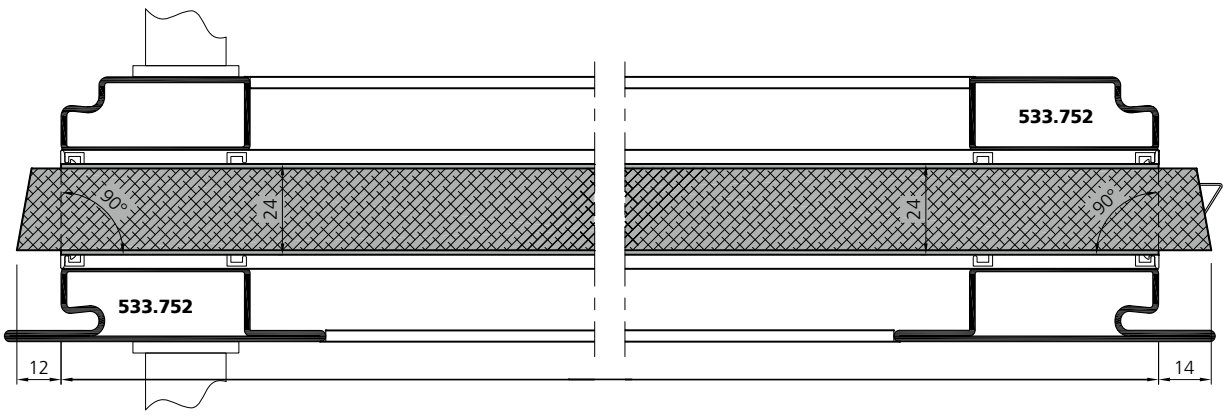

Senkdichtung
Typ Planet MF
1-flügelig

Joint de seuil automatique
Type Planet MF
1 vantail

Automatic drop seal
Type Planet MF
1 leaf

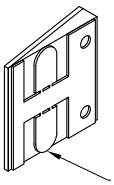

Anmerkung:
Zuerst den Kunststoff mit dem Cutter einschneiden und Lasche lösen.

Remarque:
Entailler d'abord le plastic avec un cutter et détacher la languette

Note:
At first, cut the plastic with a cutter and remove the flap

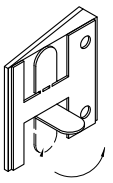

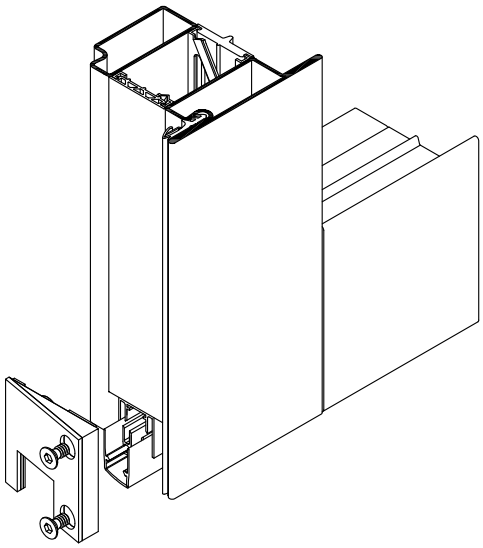

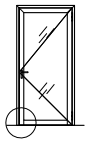

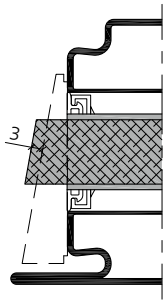

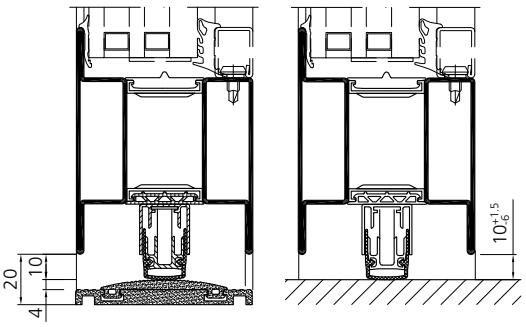

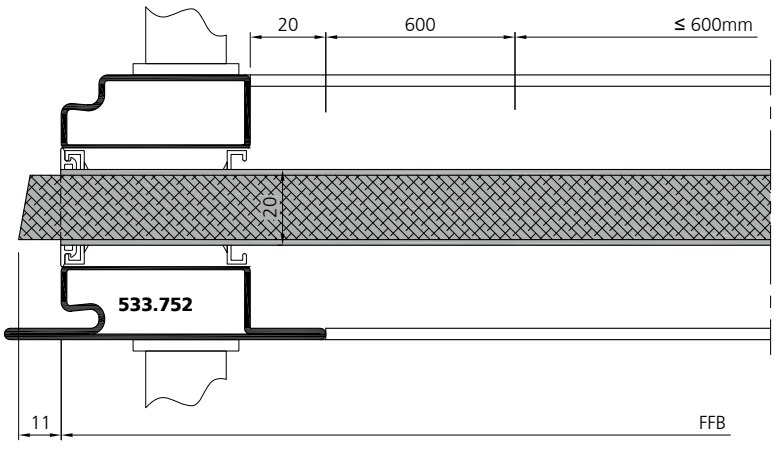

Senkdichtung
Typ Planet MF
1-flügelig

Joint de seuil automatique
Type Planet MF
1 vantail

Automatic drop seal
Type Planet MF
1 leaf

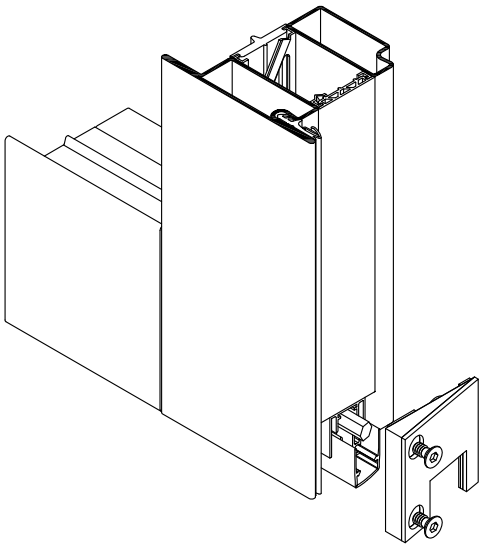

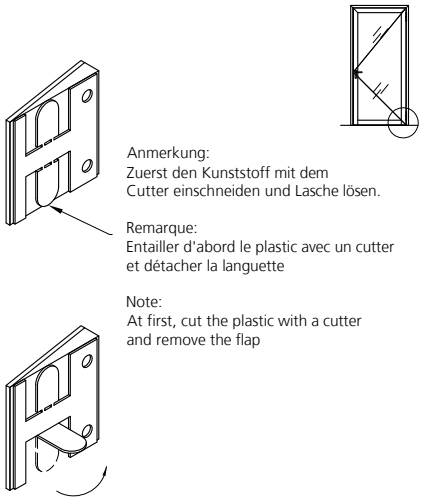

Anmerkung:
Zuerst den Kunststoff mit dem Cutter einschneiden und Lasche lösen.

Remarque:
Entailler d'abord le plastic avec un cutter et détacher la languette

Note:
At first, cut the plastic with a cutter and remove the flap

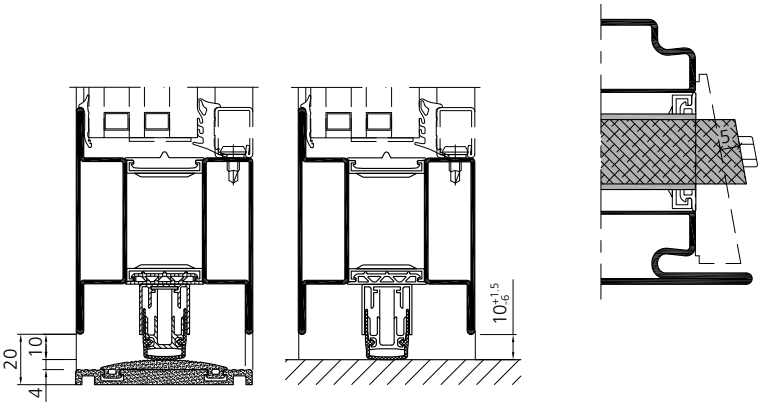

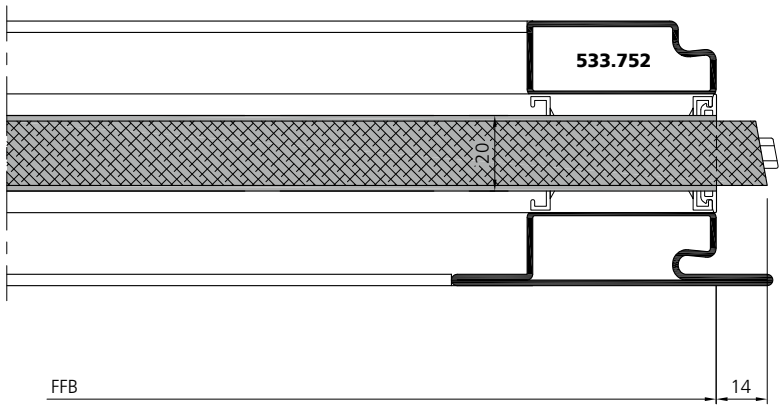

Senkdichtung
Typ Planet MF
2-flügelig

Joint de seuil automatique
Type Planet MF
2 vantaux

Automatic drop seal
Type Planet MF
2 leaf

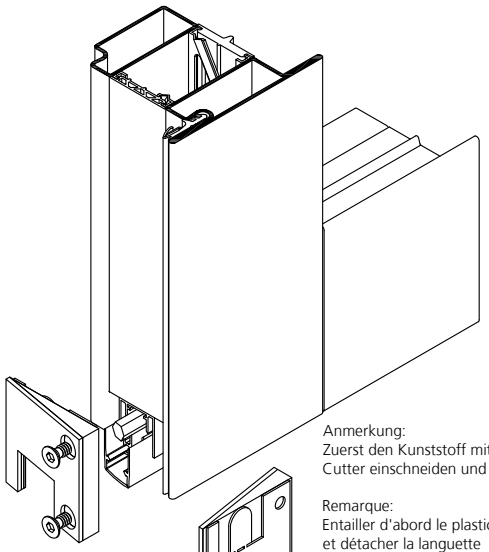

Anmerkung:
Zuerst den Kunststoff mit dem Cutter einschneiden und Lasche lösen.

Remarque:
Entailler d'abord le plastic avec un cutter et détacher la languette

Note:
At first, cut the plastic with a cutter and remove the flap

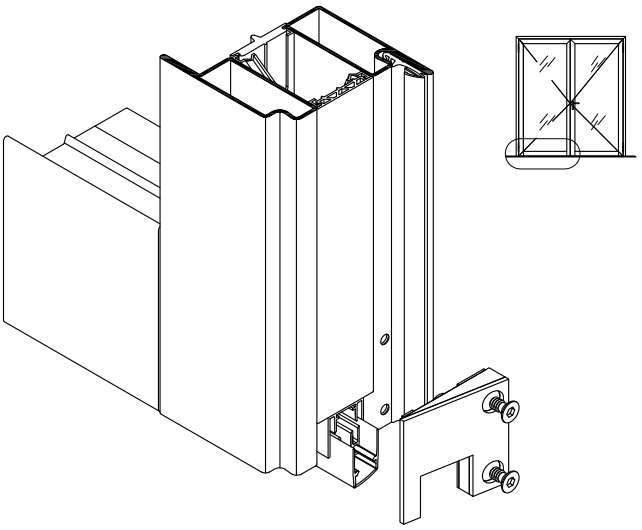

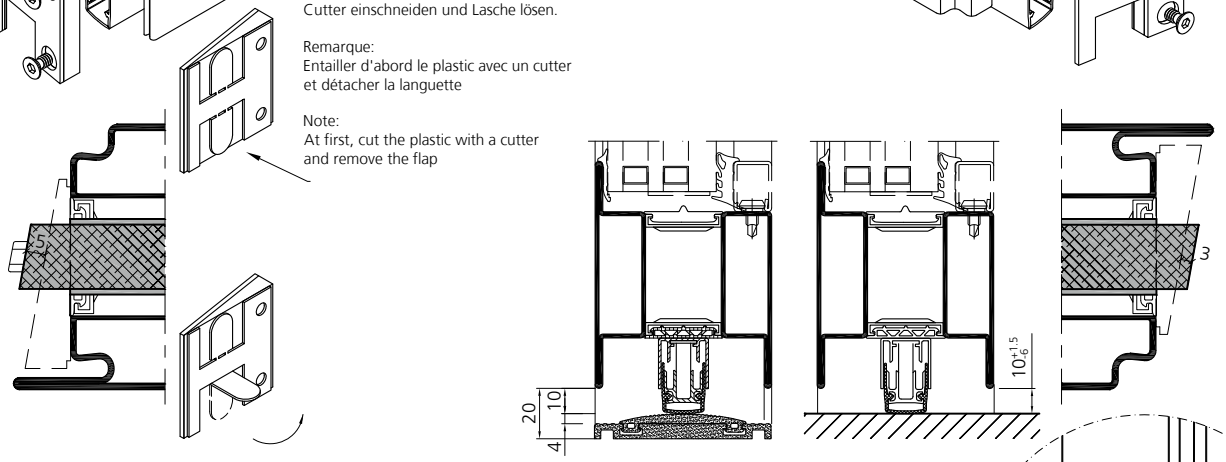

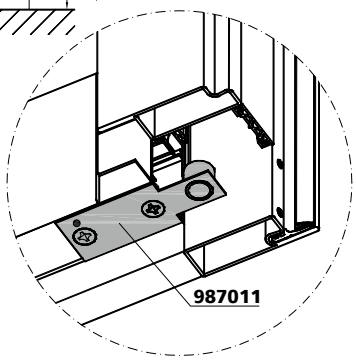

nur bei Standflügelverriegelung nach unten
seulement pour verrouillage semi-fixe vers le bas
only for fixed leaf bottom locking

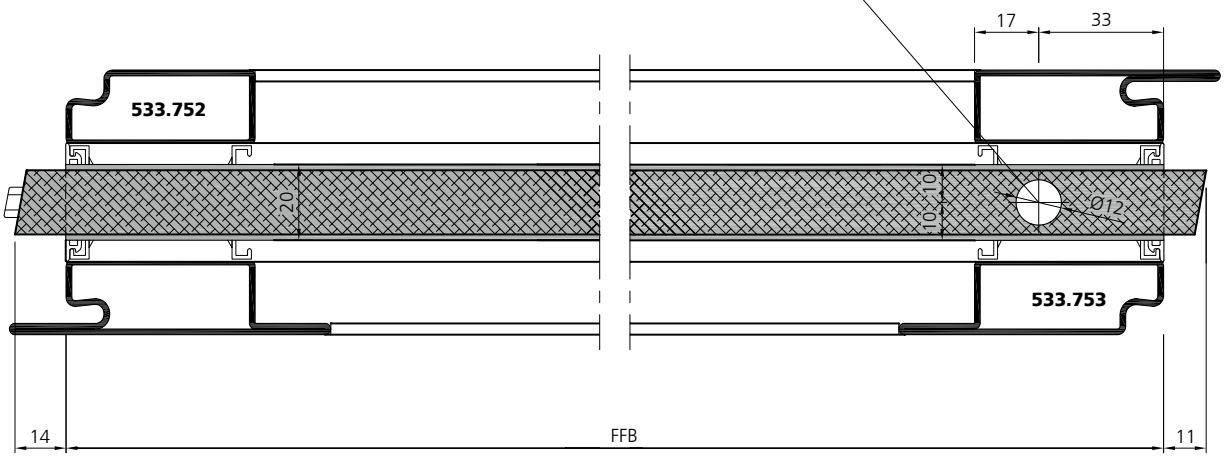

Verarbeitung Zubehör
Mise en œuvre accessoires
Assembly accessories

Senkdichtung
Typ Planet MF
2-flügelig

Joint de seuil automatique
Type Planet MF
2 vantaux

Automatic drop seal
Type Planet MF
2 leaf

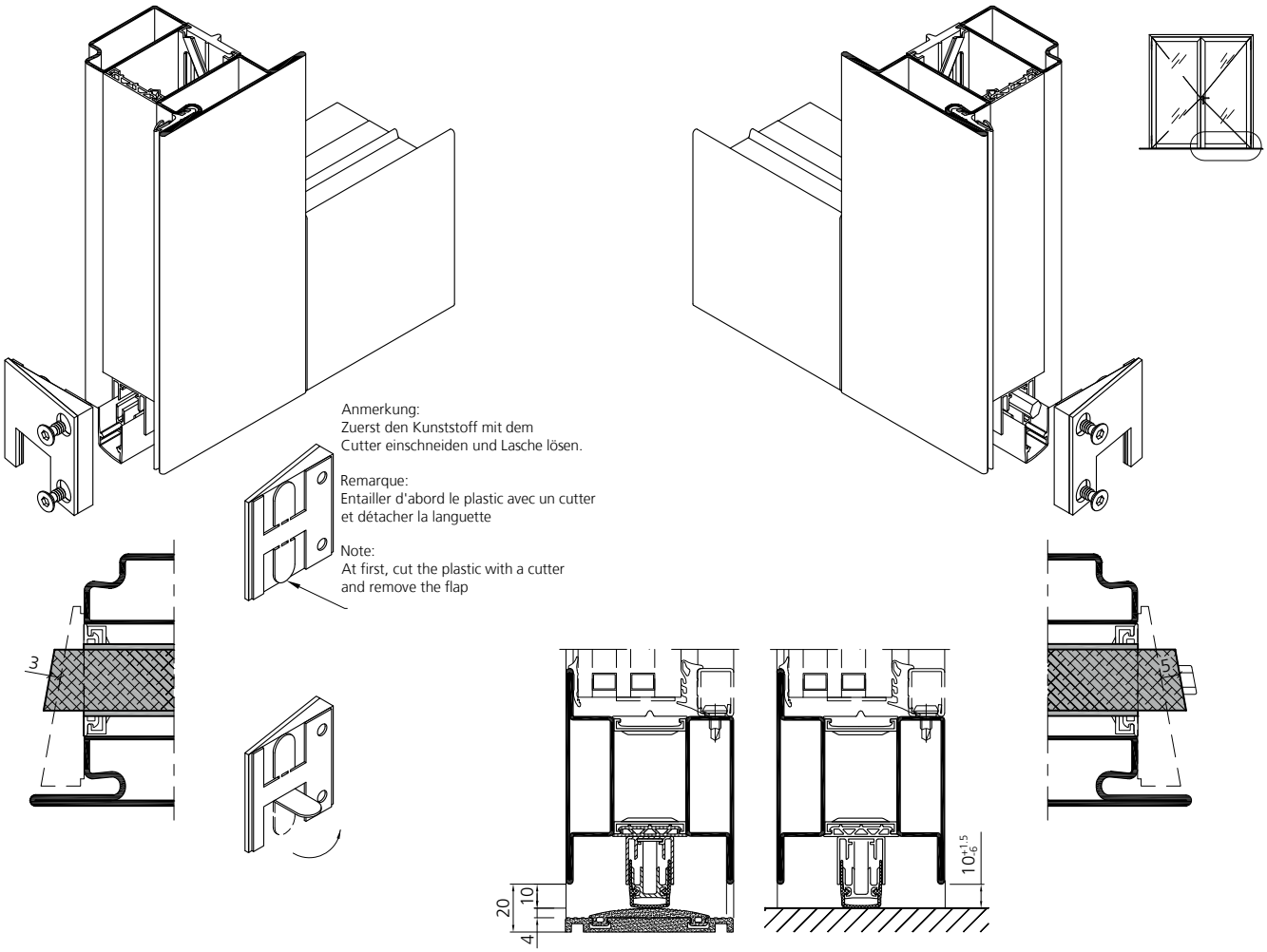

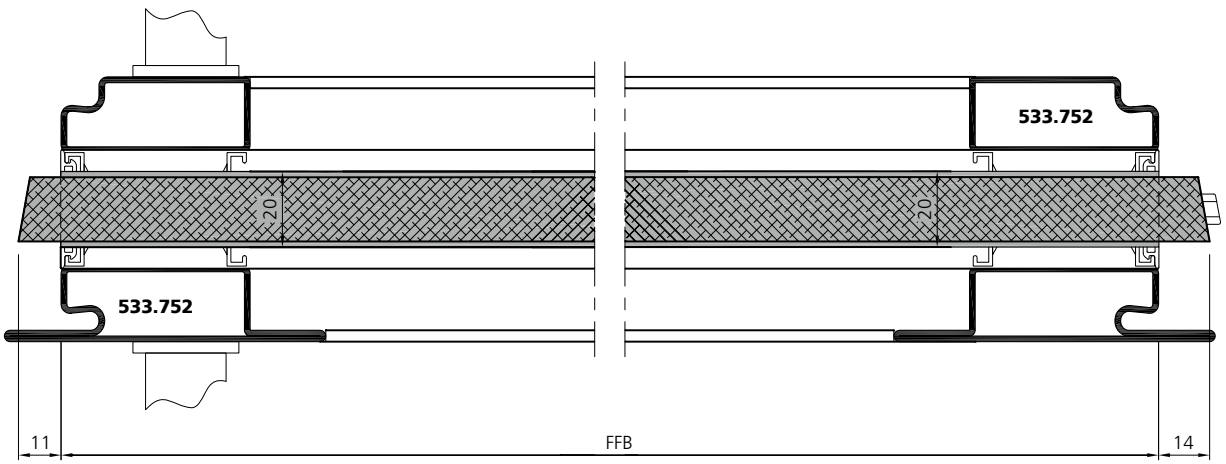

Absenkbare Bodendichtung ein- und auswärts öffnend
1-flügelig

Joint seuil automatique ouvrant vers l'intérieur et l'extérieur
1 vantail

Drop floor seal opening in- and outwards
1 leaf

X = Länge absenkbare Bodendichtung
Longueur joint seuil automatique
Length drop floor seal

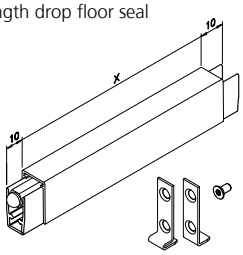

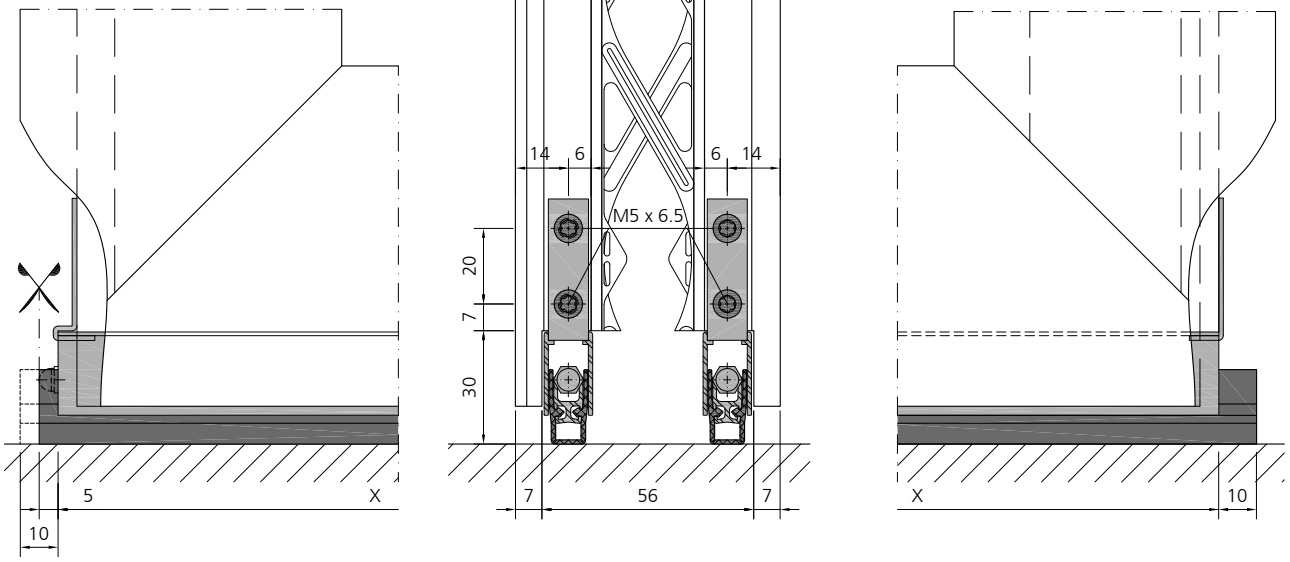

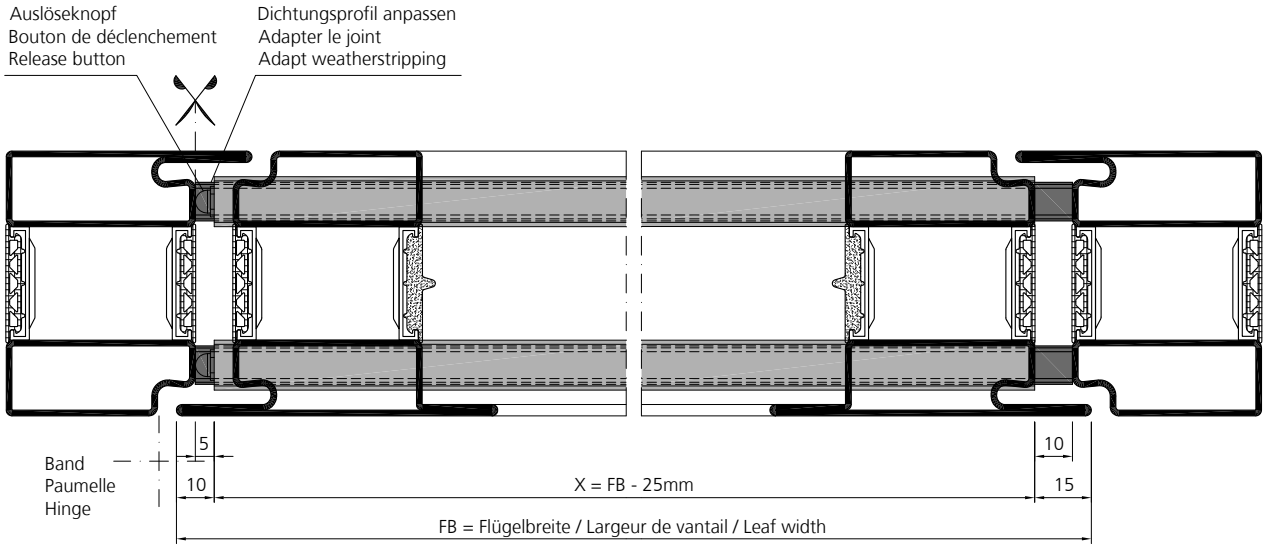

Verarbeitung Zubehör
Mise en œuvre accessoires
Assembly accessories

Absenkbare Bodendichtung ein- und auswärts öffnend
1-flügelig

Joint seuil automatique ouvrant vers l'intérieur et l'extérieur
1 vantail

Drop floor seal opening in- and outwards
1 leaf

X = Länge absenkbare Bodendichtung
Longueur joint seuil automatique
Length drop floor seal

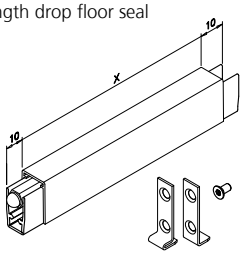

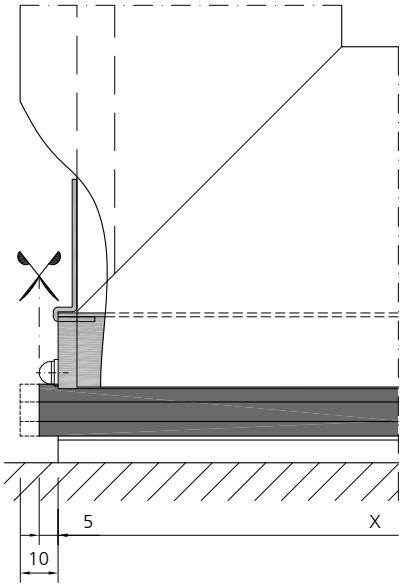

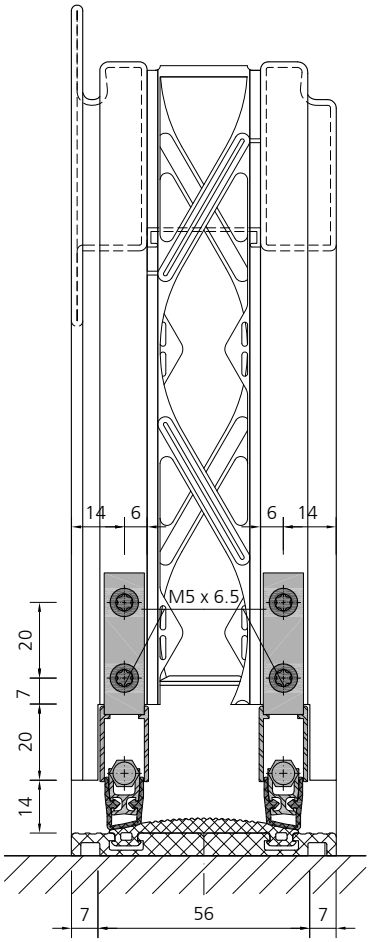

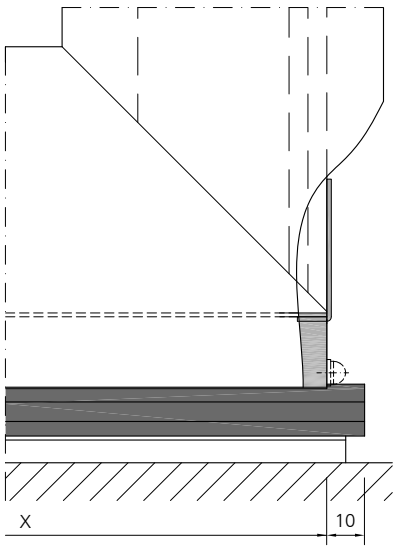

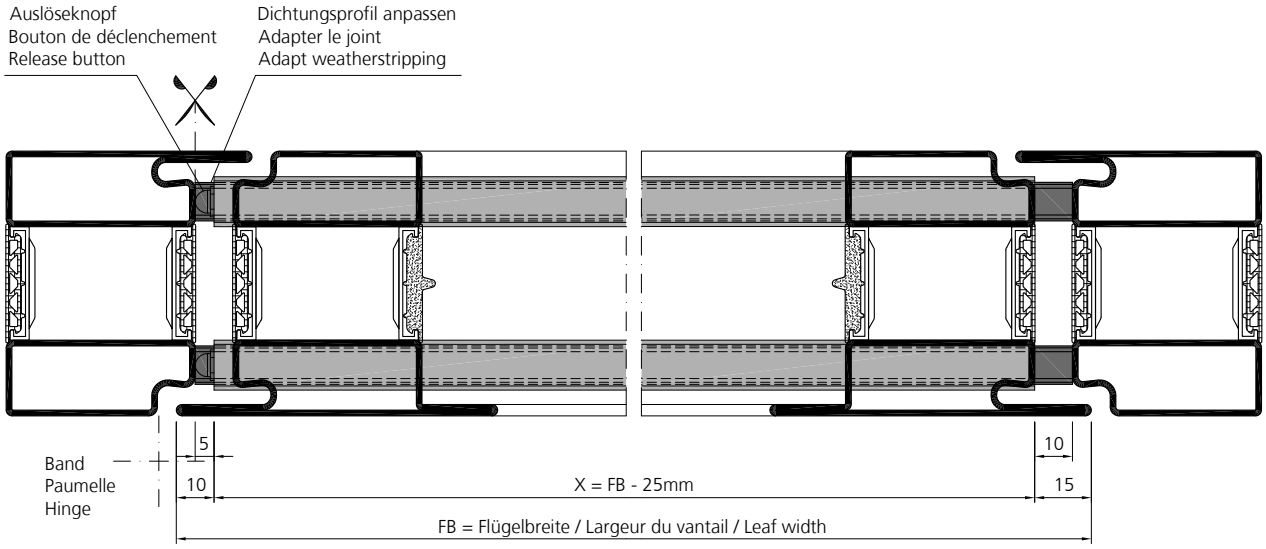

Absenkbare Bodendichtung ein- und auswärts öffnend
2-flügelig

Joint seuil automatique ouvrant vers l'intérieur et l'extérieur
2 vantaux

Drop floor seal opening in- and outwards
2 leaf

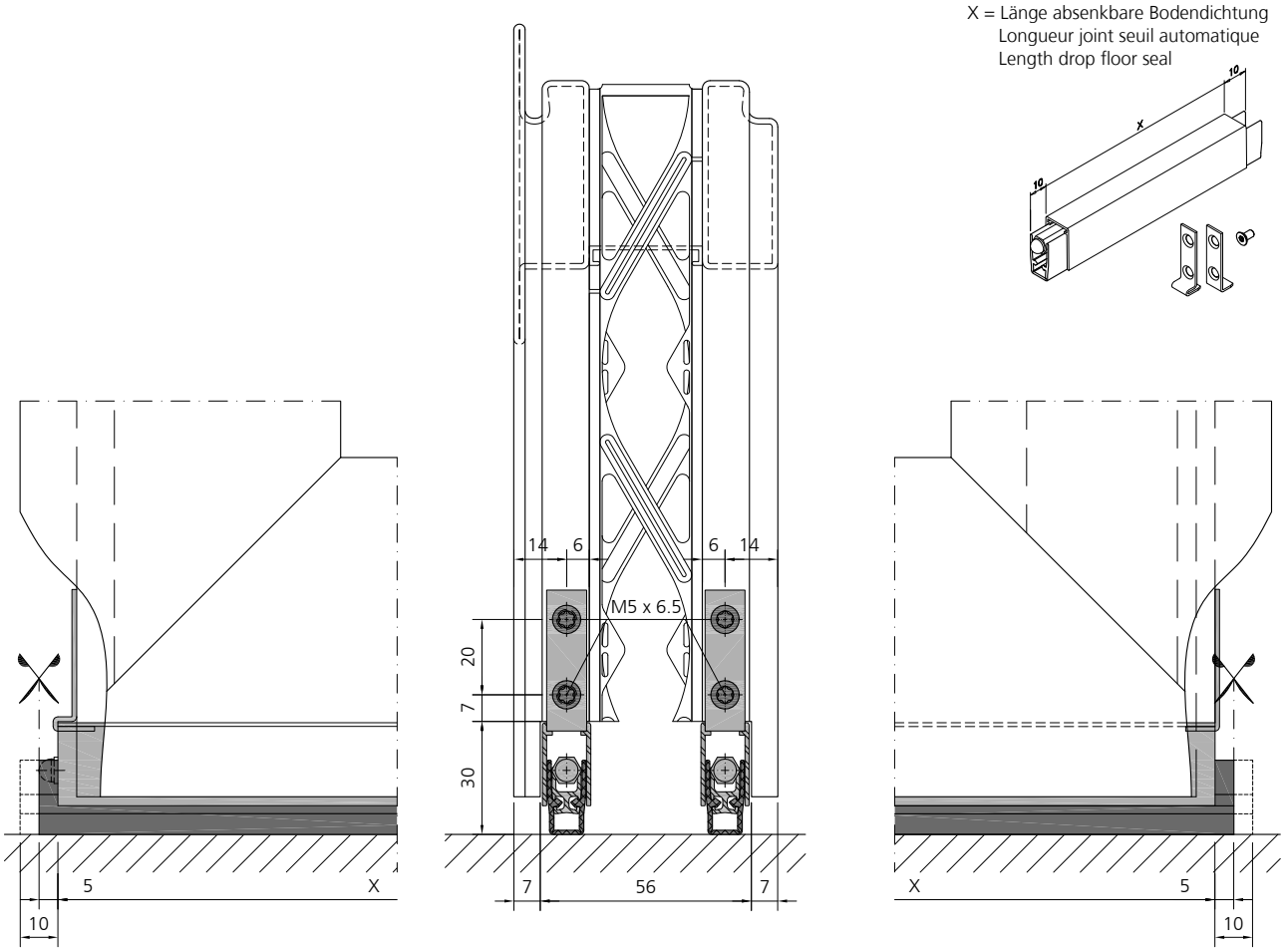

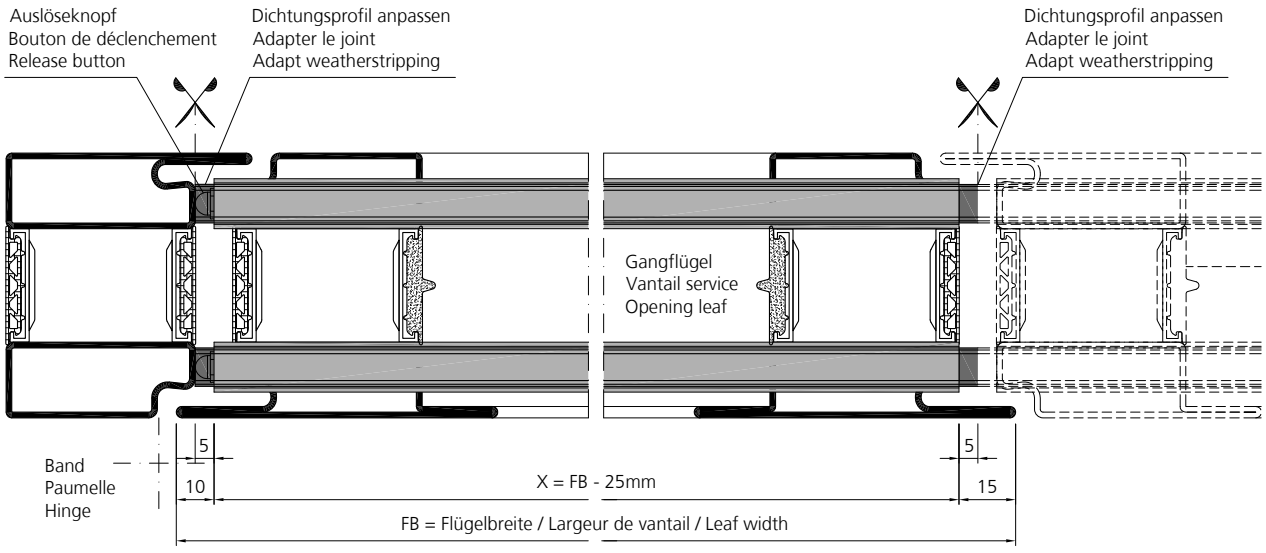

Verarbeitung Zubehör
Mise en œuvre accessoires
Assembly accessories

Absenkbare Bodendichtung ein- und auswärts öffnend
2-flügelig

Joint seuil automatique ouvrant vers l'intérieur et l'extérieur
2 vantaux

Drop floor seal opening in- and outwards
2 leaf

X = Länge absenkbare Bodendichtung
Longueur joint seuil automatique
Length drop floor seal

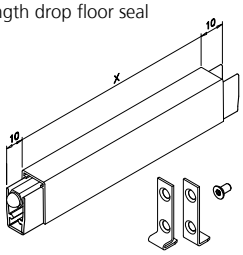

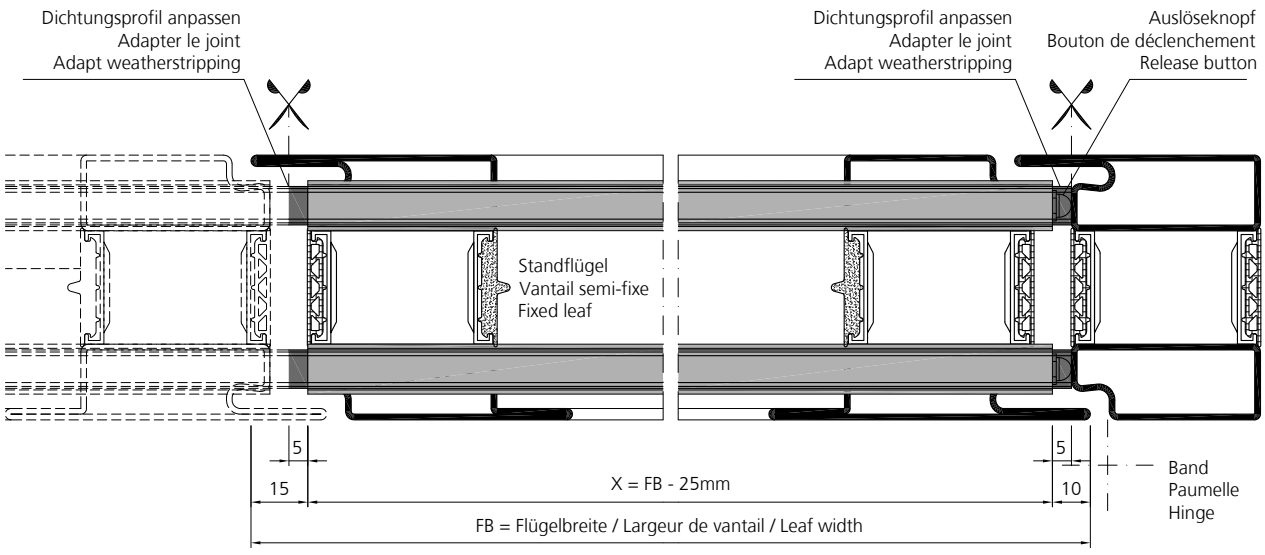

Absenkbare Bodendichtung ein- und auswärts öffnend
2-flügelig

Joint seuil automatique ouvrant vers l'intérieur et l'extérieur
2 vantaux

Drop floor seal opening in- and outwards
2 leaf

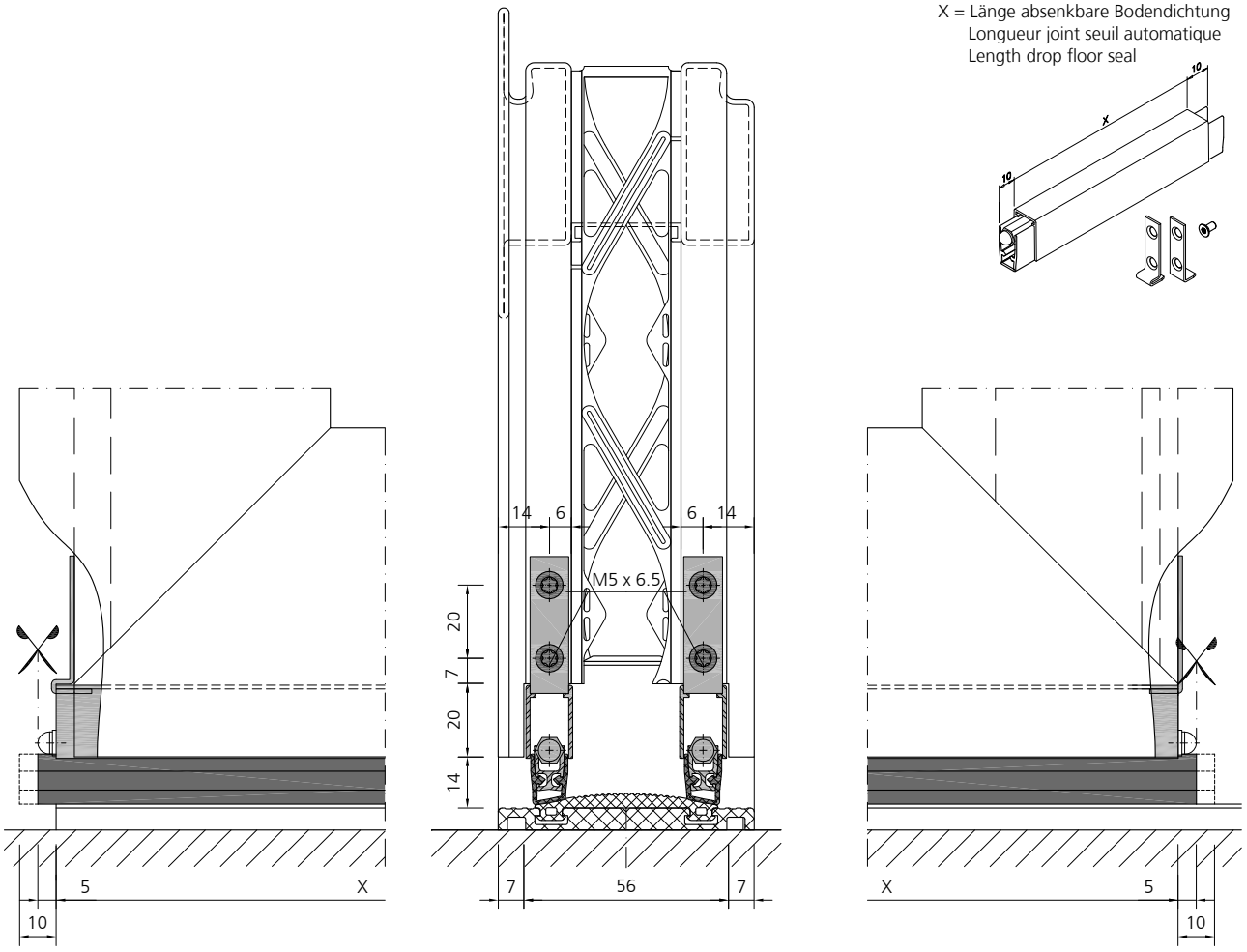

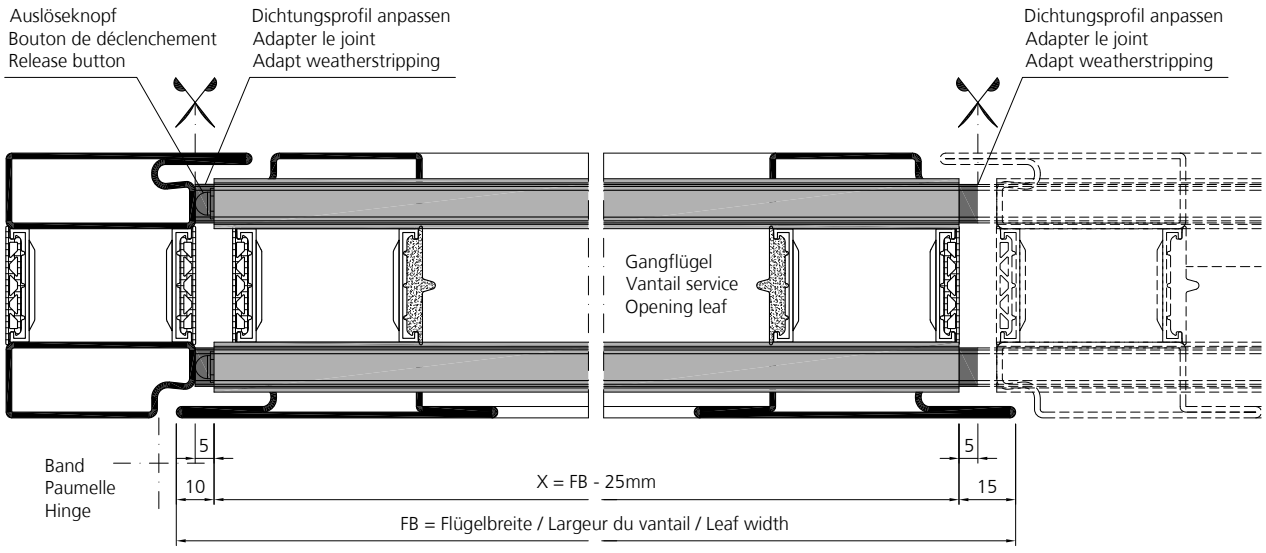

Verarbeitung Zubehör
Mise en œuvre accessoires
Assembly accessories

Absenkbare Bodendichtung ein- und auswärts öffnend
2-flügelig

Joint seuil automatique ouvrant vers l'intérieur et l'extérieur
2 vantaux

Drop floor seal opening in- and outwards
2 leaf

X = Länge absenkbare Bodendichtung
Longueur joint seuil automatique
Length drop floor seal

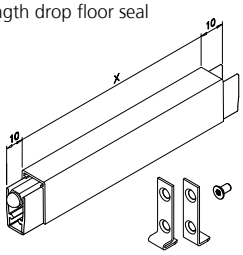

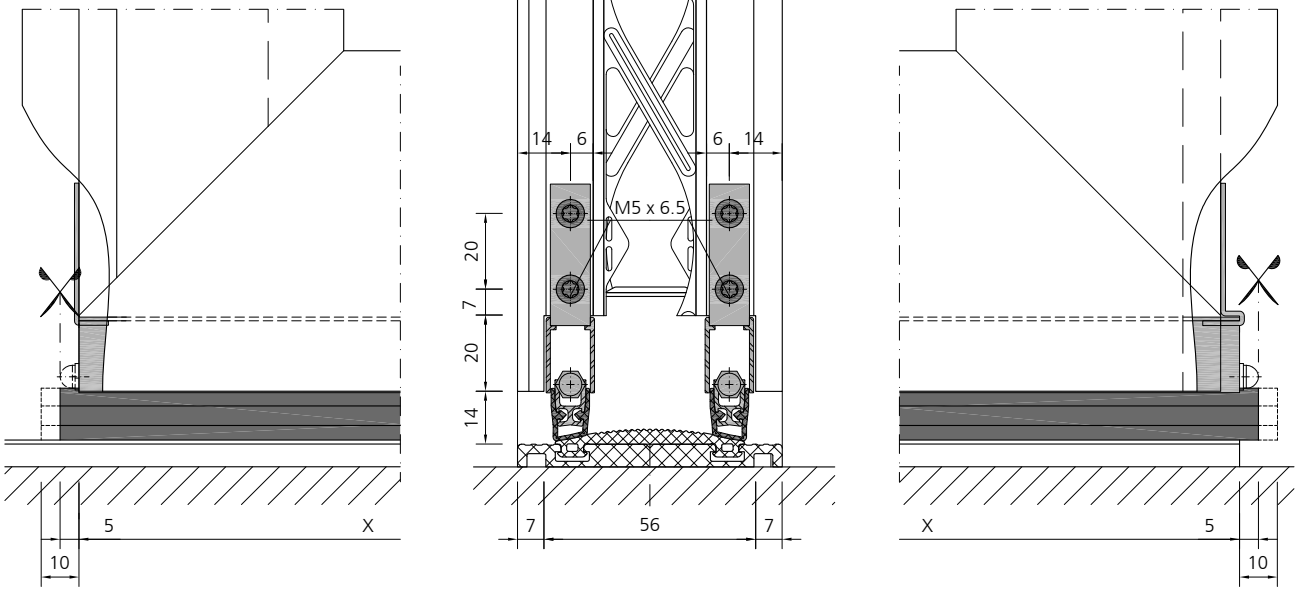

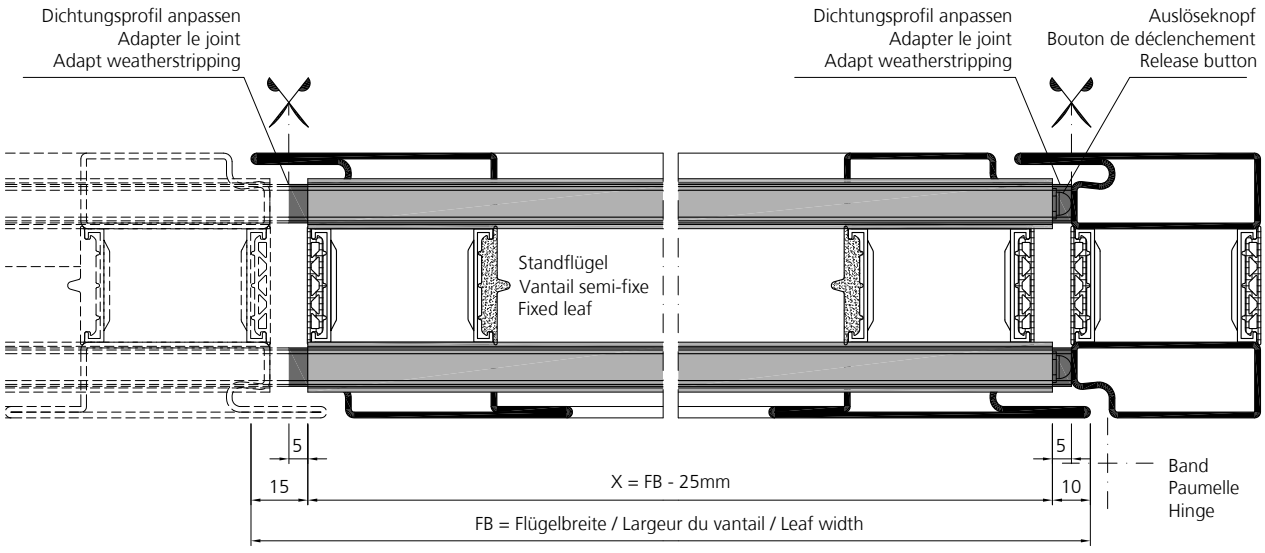

Montage Aufsatzprofil Isolierte Schwelle

Montage profilé d'applique Seuil isolé

Installation attachment profile Insulated threshold

984851



985721



Abdichten mit 908005,
Dichtungsmasse muss CR verträglich sein!

Etancher avec 908005,
la masse d'étanchéité doit être compatible avec CR!

Seal with 908005,
sealing compound has to be compatible with CR!

Befestigung direkt auf Rohboden, auf Profil oder Unterkonstruktion

Fixation directement sur le sol brut, sur le profilé ou la sous-construction

Fix frame threshold to floor, mount attachment profile to frame threshold as shown. Optionally the frame threshold can be fixed directly to the floor.

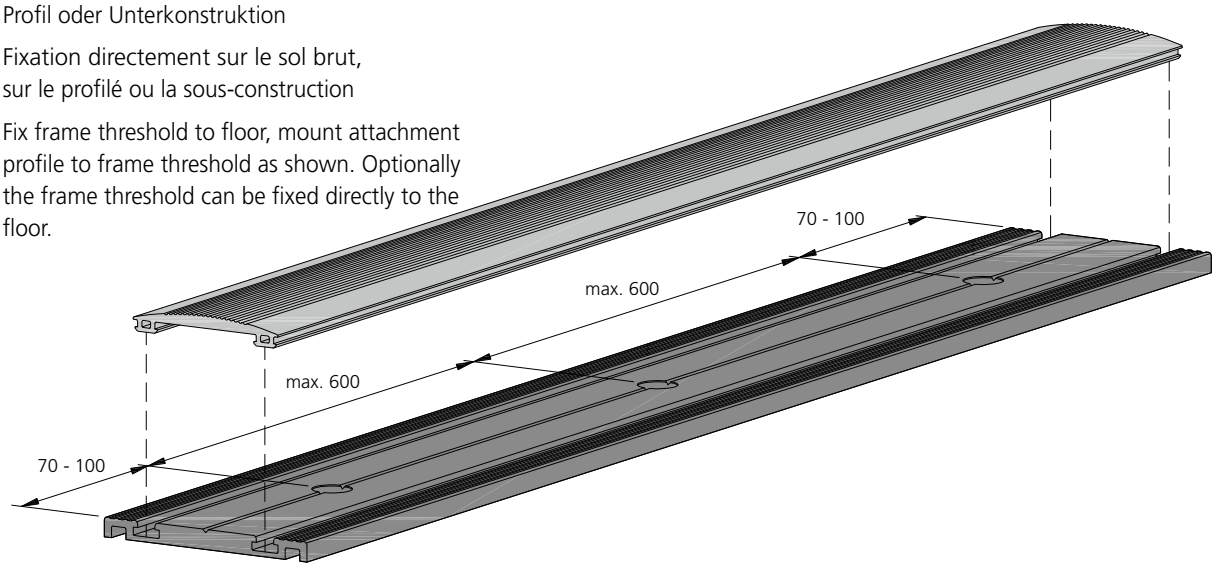

Variante 1 / Variante 1 / Variant 1

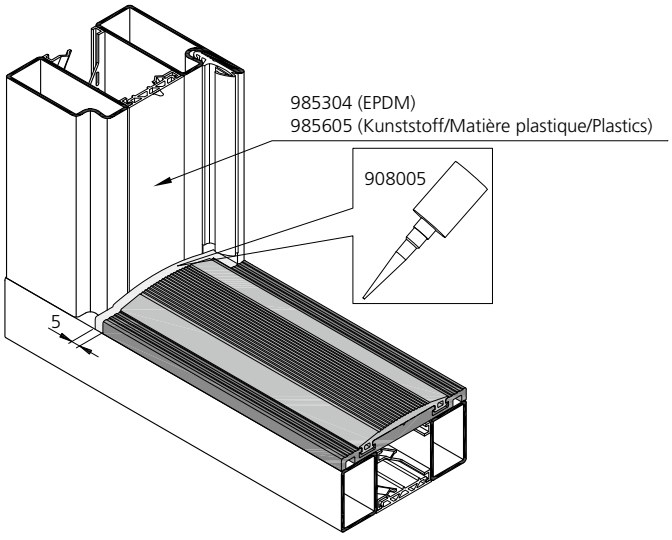

Variante 2 / Variante 2 / Variant 2

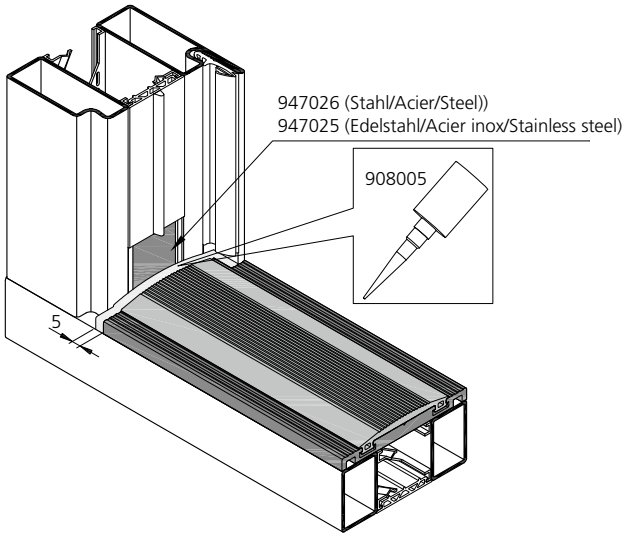

Zuschnitt und Klinkung
Isolierte Schwelle

Débitage et usinage
Seuil isolé

Cutting and notching
Insulated threshold

LD = Lichtes Durchgangsmass
Passage libre
Inside width

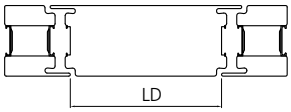

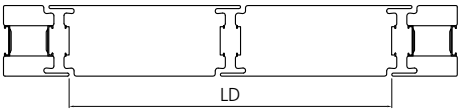

985721

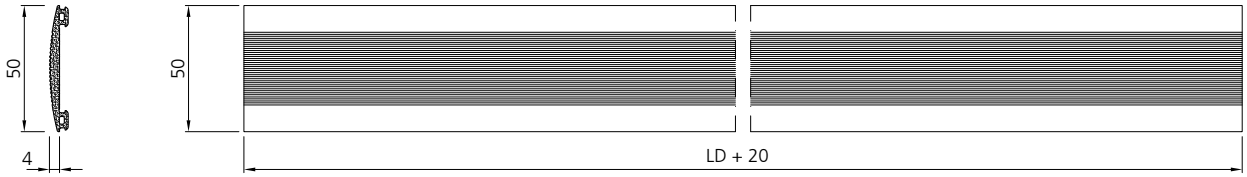

984851

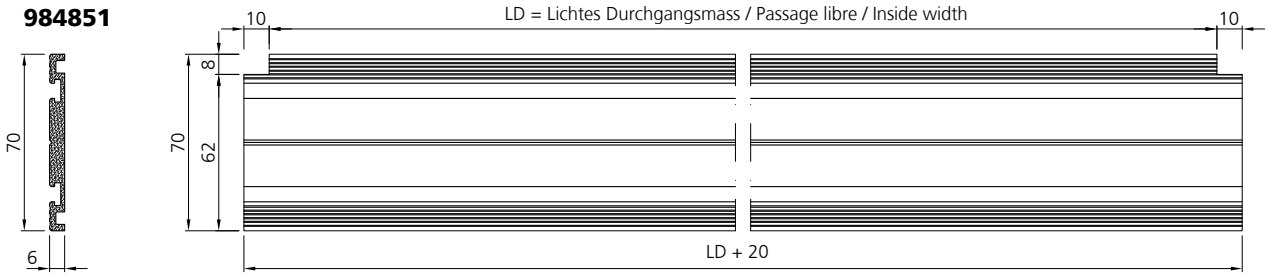



Einbau Bodenschliesshülse 987052

Montage du douille de fermeture au sol 987052

Installation of floor covering bush 987052

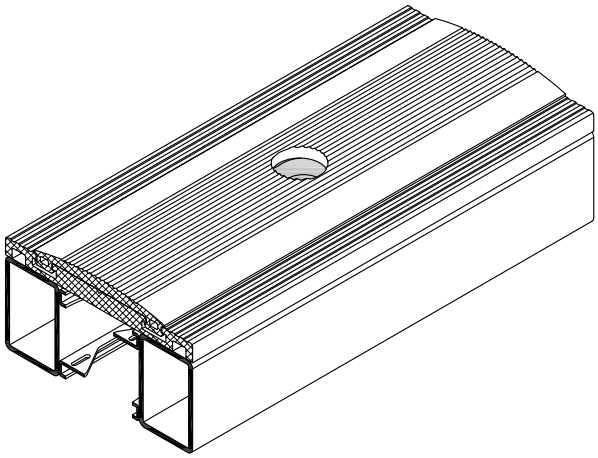

LD = Lichtes Durchgangsmass
Passage libre
Inside width

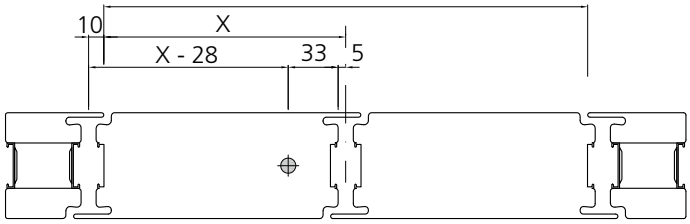

Standflügel
Vantail semi-fixe
Fixed leaf

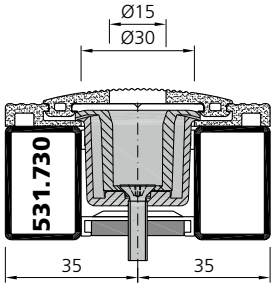

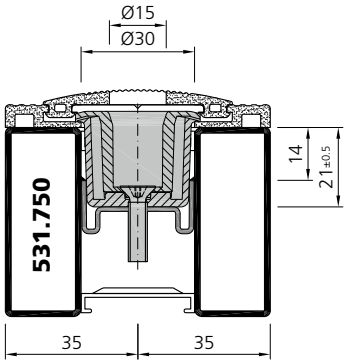

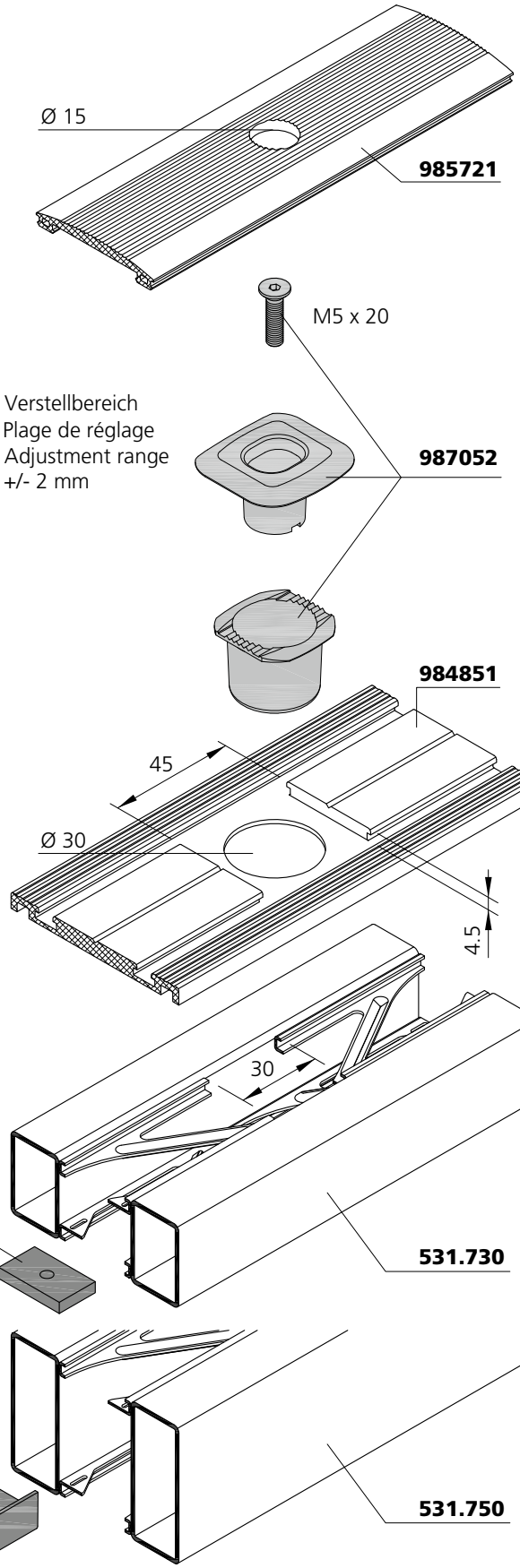

Einbau Bodenschliesshülse 987052

Montage du douille de fermeture au sol 987052

Installation of floor covering bush 987052

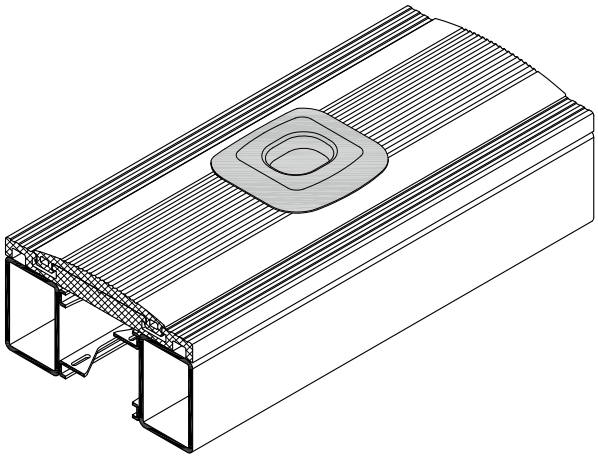

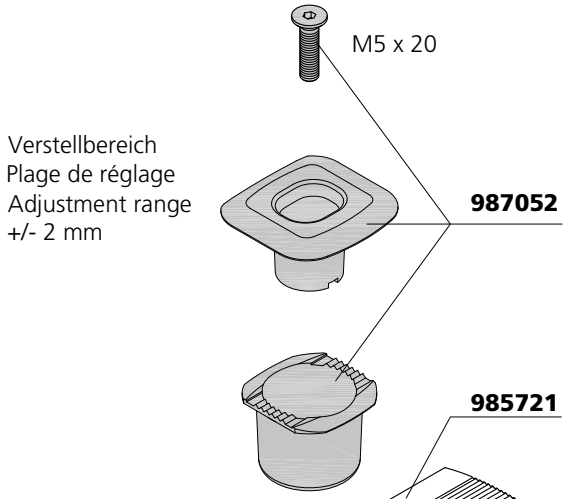

LD = Lichtes Durchgangsmass
Passage libre
Inside width

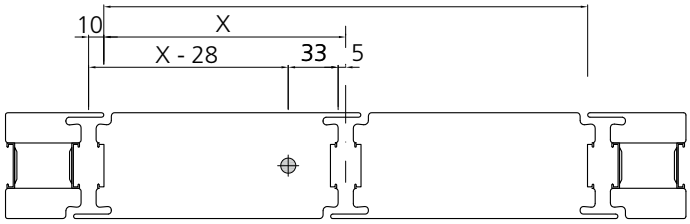

Standflügel
Vantail semi-fixe
Fixed leaf

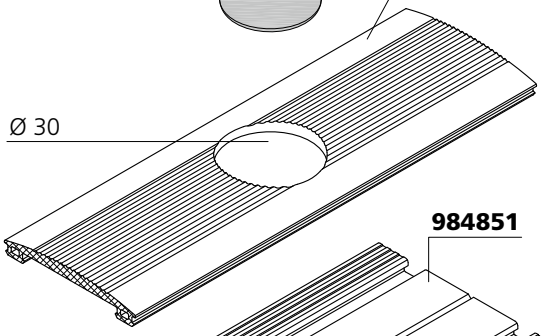

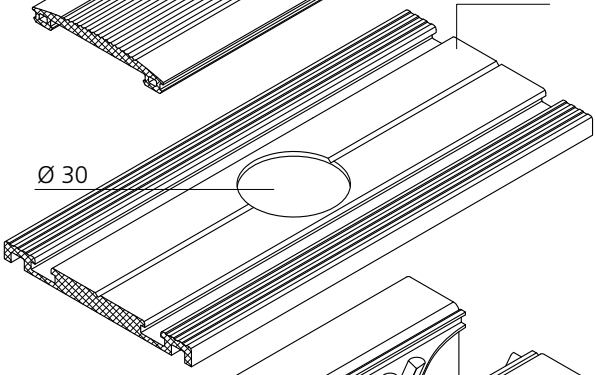

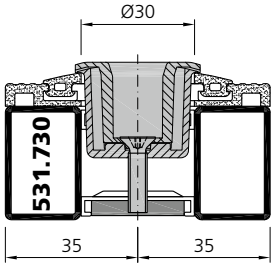

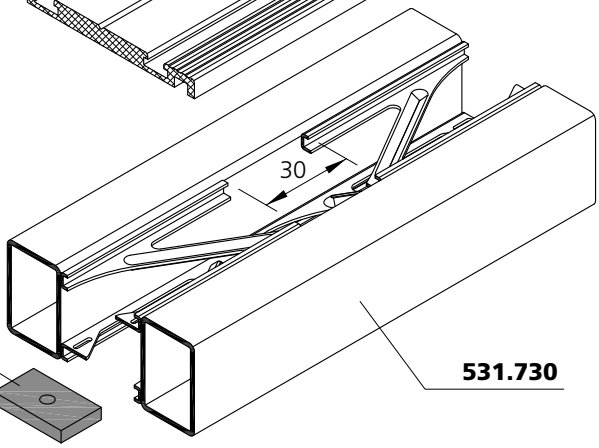

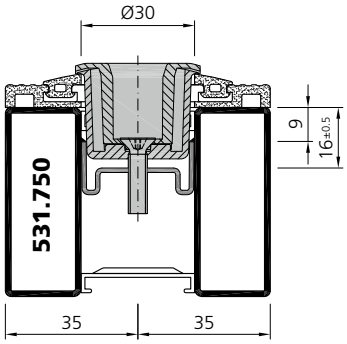

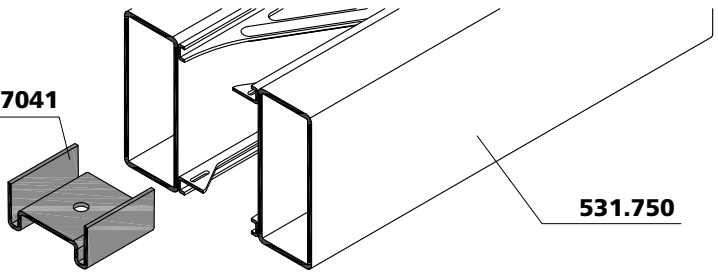

Dichtungseinbau Falzabdeckung Rahmen

Montage du joint de recouvrement de feuillure

Installation of seal Rebate cover

Die Dichtung **985704** wird um die Aussenecke herum durchgehend geführt.

Poser en continu le recouvrement de feuillure **985704** autour des angles extérieurs.

The seal **985704** is placed continiously around the outer corner.

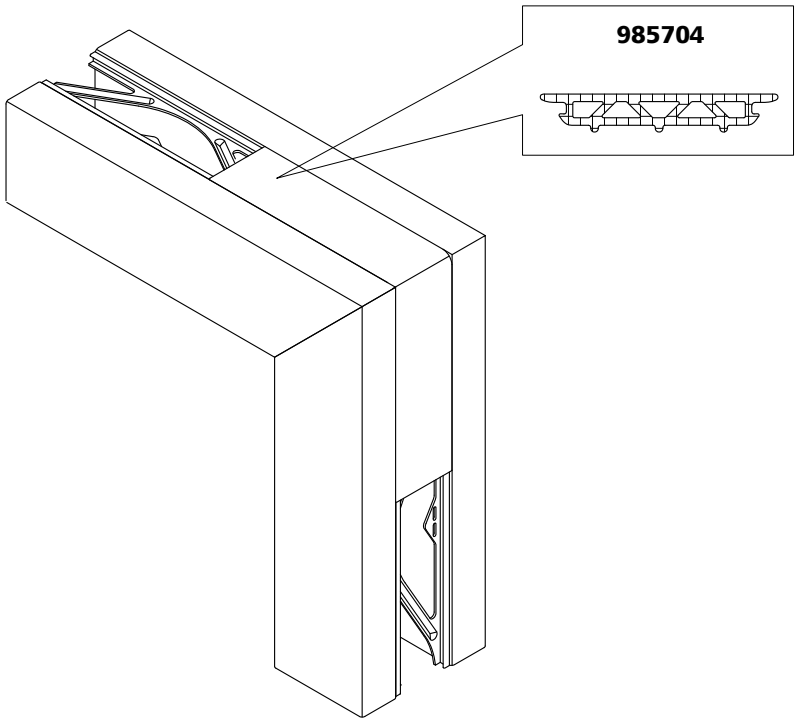

Die Dichtung **985315** wird in der Innenecke durchgehend geführt.

Poser en continu le recouvrement de feuillure **985315** dans les angles intérieurs.

The seal **985315** is placed continiously around the inner corner.

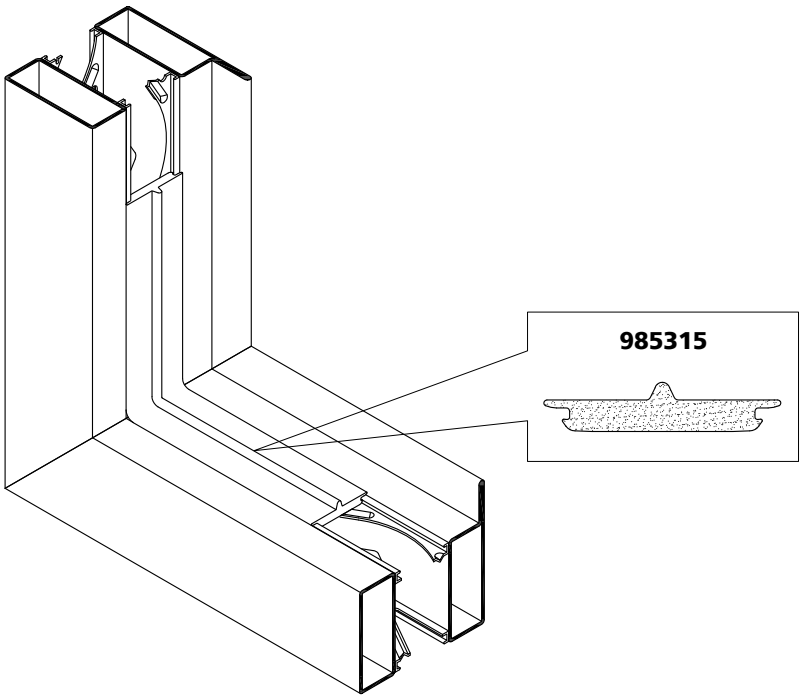

Dichtungseinbau Falzabdeckung Türflügel

Montage du joint de recouvrement de feuillure du vantail de porte

Installation of seal Rebate cover on door leaves

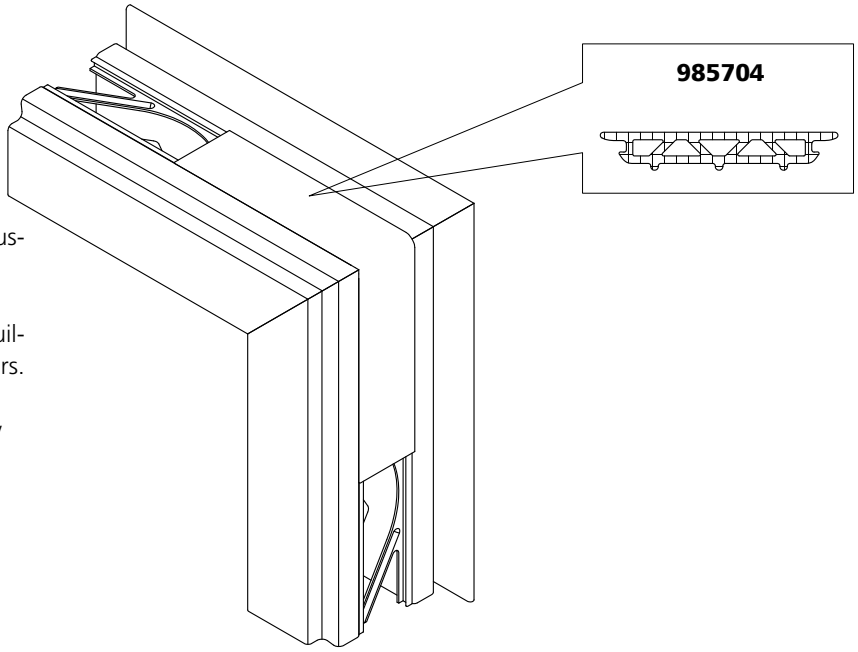

Die Dichtung **985704** wird um die Aussenecke herum durchgehend geführt.

Poser en continu le recouvrement de feuillure **985704** autour des angles extérieurs.

The seal **985704** is placed continiously around the outer corner.

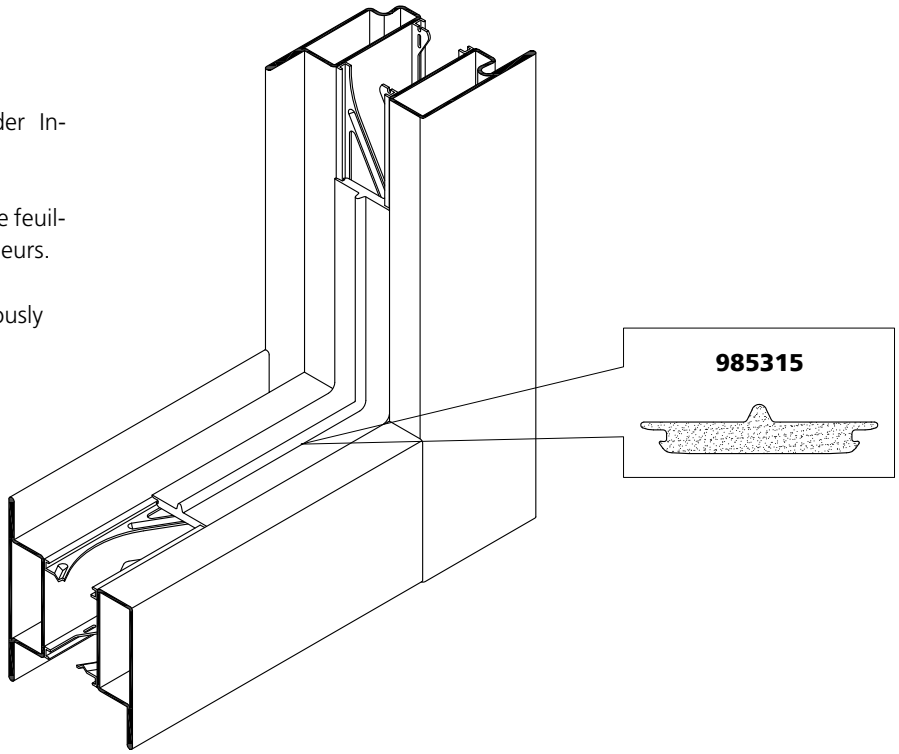

Die Dichtung **985315** wird in der Innenecke durchgehend geführt.

Poser en continu le recouvrement de feuillure **985315** dans les angles intérieurs.

The seal **985315** is placed continiously around the inner corner.

Dichtungseinbau Falzabdeckung Rahmen

Montage du joint Recouvrement de feuillure du cadre

Installation of seal Rebate cover frame

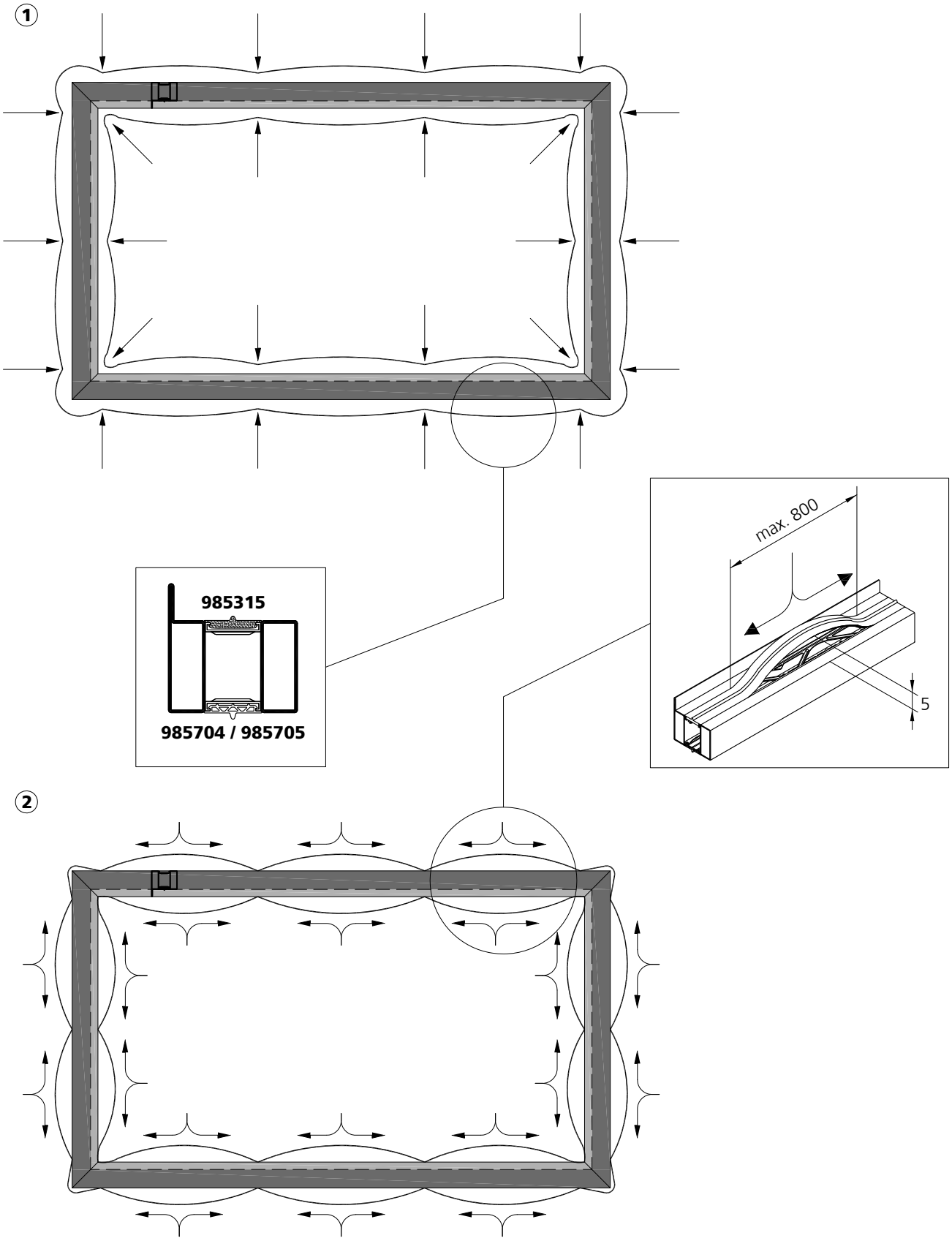

Dichtungseinbau
Falzabdichtung Festfeld

Montage du joint
Etanchement de feuillure du vitrage fixe

Installation of seal
Rebate seal of fixed glazing

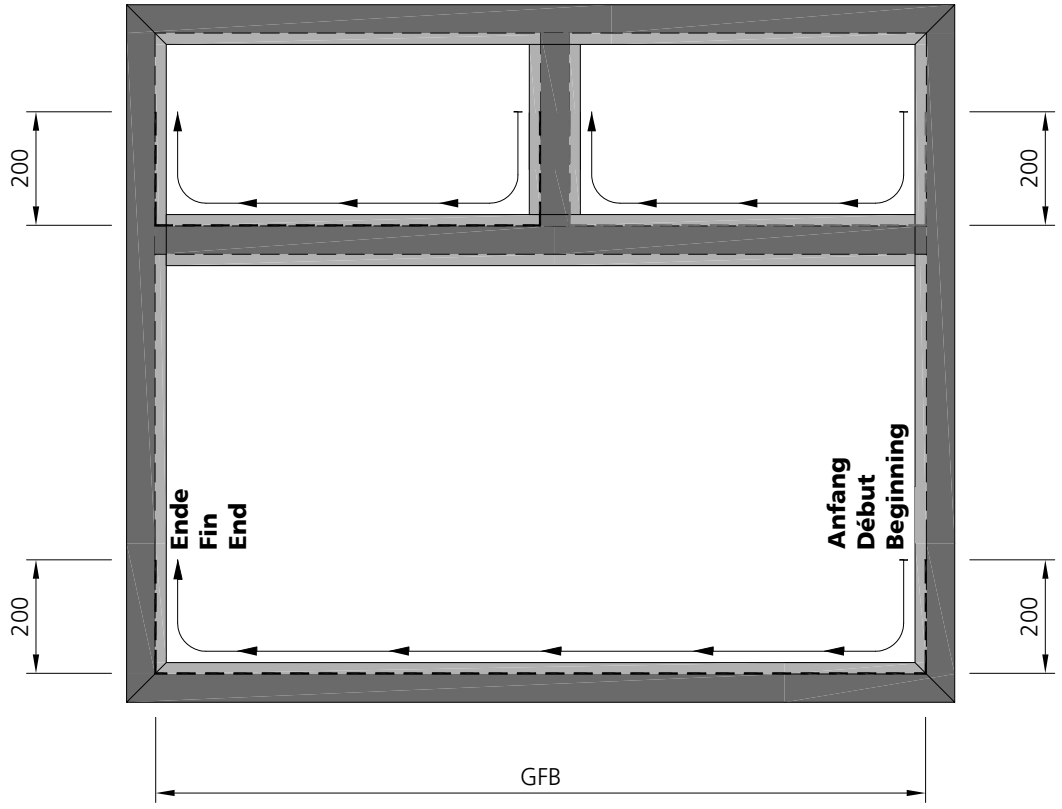

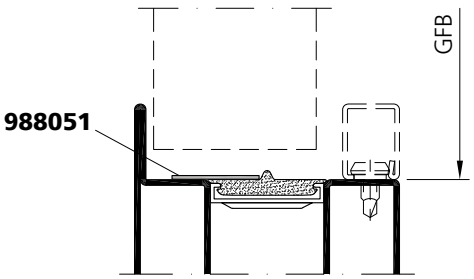

Dichtungseinbau Falzabdeckung Türrahmen

Montage du joint Recouvrement de feuillure de cadre de porte

Installation of seal Rebate cover on door frame

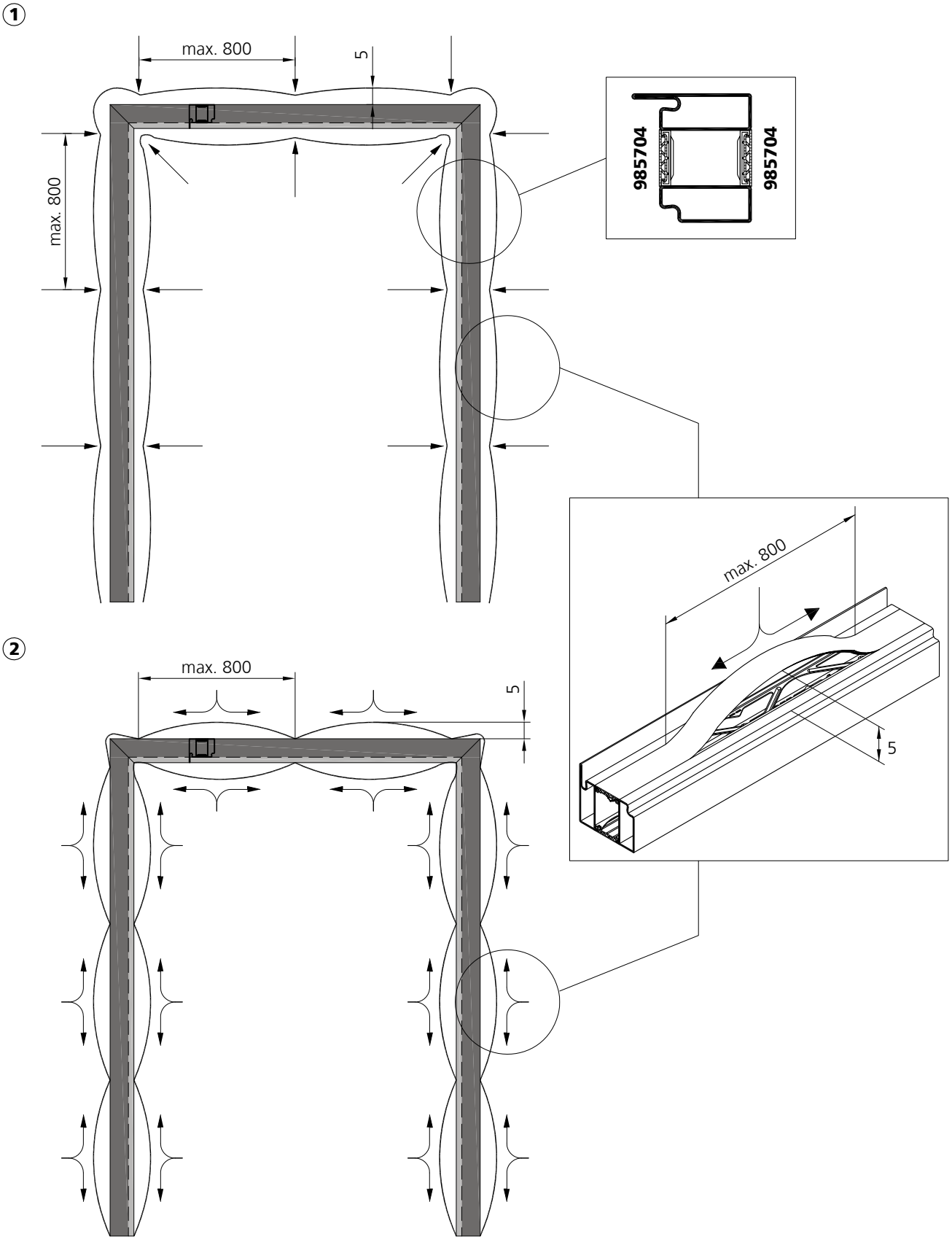

Dichtungseinbau
Einbau verdeckt liegende Entwässerung/Belüftung
Rahmen

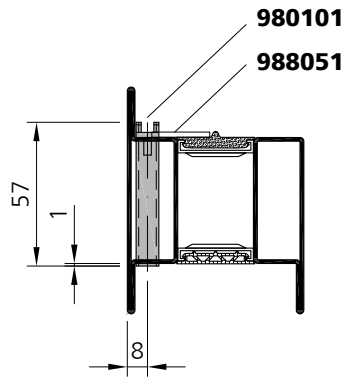

Das Butylband **Art. Nr. 988051** wird in den Ecken zusätzlich mit Dichtungsmasse **Art. Nr. 908005** abgeklebt.

Montage du joint
Montage d'une ventilation/ évacuation d'eau cachée
Cadre

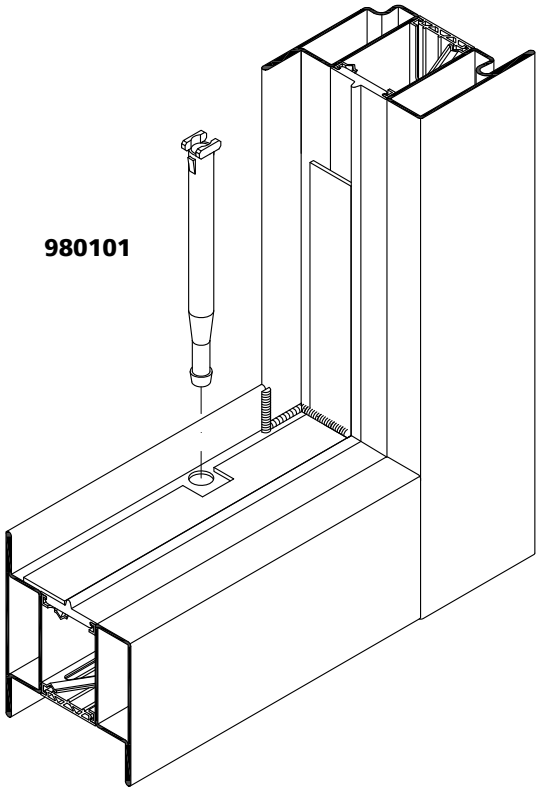

Coller le ruban de butyle **art. no. 988051** dans les angles avec le mastic **art. no. 908005.**

Installation of seal
Installation of hidden drainage/ventilation
Frame

The butyl tape **art. no. 988051** is strengthened in the corners with sealing compound **art. no. 908005**.

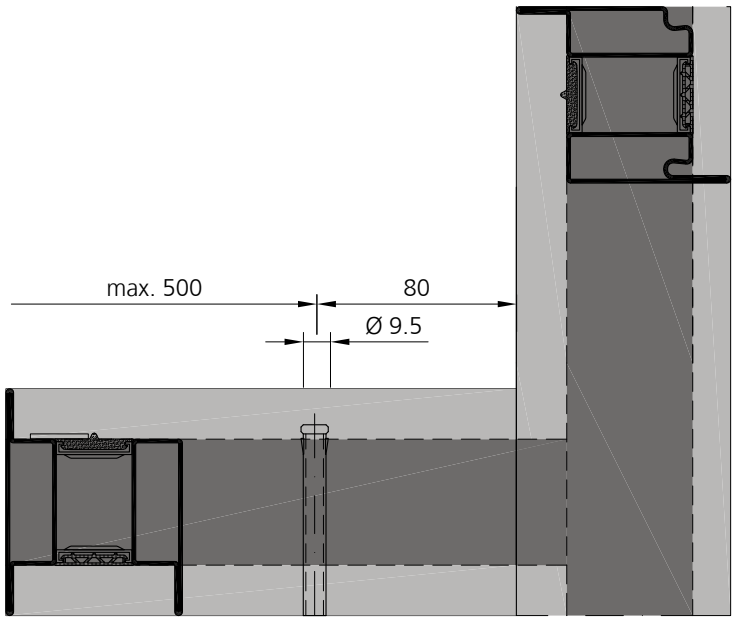

Das indirekte Entspannungsröhrchen **Art.Nr. 980101** wird durch das Rahmenprofil gesteckt und auf der Austrittseite mit 1mm Überstand abgeschnitten.

Faire passer la tubulure de décompression indirecte **art. no. 980101** à travers le profilé de cadre et la couper sortie avec une saillie de 1 mm.

The indirect decompression pipe **art. no. 980101** is plugged in through the frame profile and cut off at the exit side, leaving an overhang of 1mm.

Dichtungseinbau
Einbau verdeckt liegende Entwässerung / Belüftung Sprosse

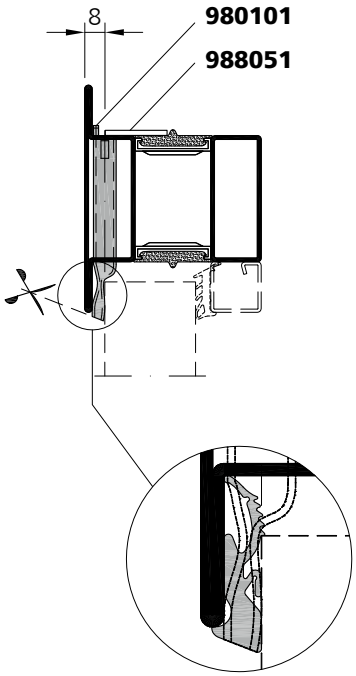

Das Butylband **Art. Nr. 988051** wird in den Ecken zusätzlich mit Dichtungsmasse **Art. Nr. 908005** abgeklebt.

Montage du joint
Montage d'une ventilation/ évacuation d'eau horizontale cachée Traverse

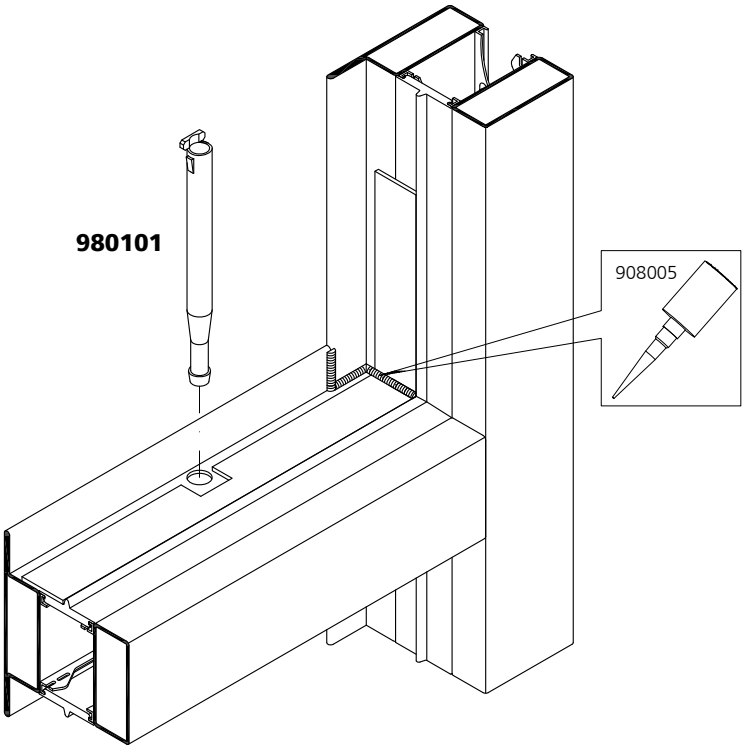

Coller le ruban de butyle **art. no. 988051** dans les angles avec le mastic **art. no. 908005**.

Installation of seal
Installation of hidden drainage/ventilation Transom

The butyl tape **art. no. 988051** is strengthened in the corners with sealing compound **art. no. 908005**.

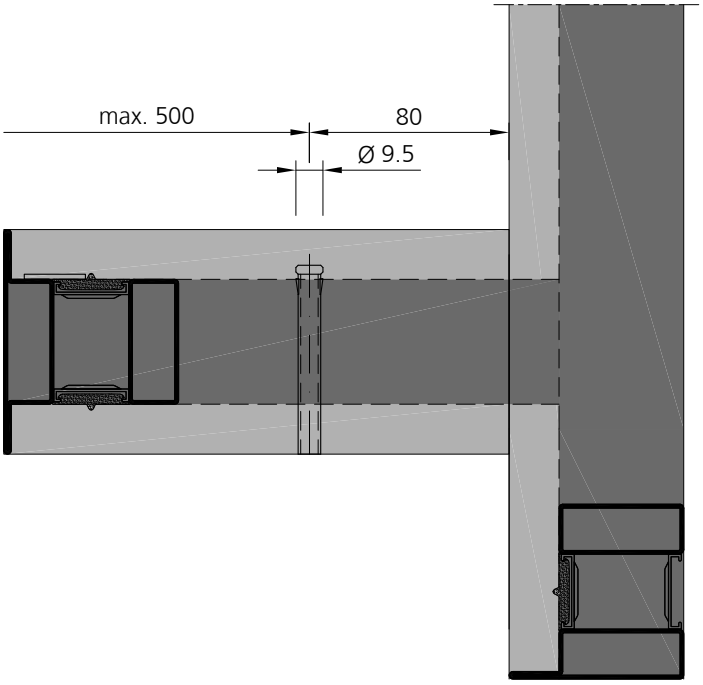

Das indirekte Entspannungsröhrchen **Art.Nr. 980101** wird durch das Rahmenprofil gesteckt und auf der Austrittseite bündig abgeschnitten.

Faire passer la tubulure de décompression indirecte **art. no. 980101** à travers le profilé de cadre et la couper sur le côté sortie en affleurement.

The indirect decompression pipe **art. no. 980101** is plugged in through the frame profile and cut off flush at the exit side.

Dichtungseinbau Einbau Entwässerung Rahmen

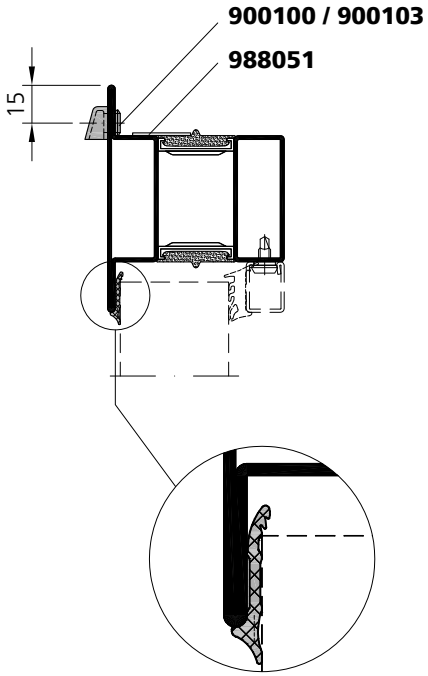

Das Butylband **Art. Nr. 988051** wird in den Ecken zusätzlich mit Dichtungsmasse **Art. Nr. 908005** abgeklebt.

Montage du joint Montage d'évacuation d'eau Cadre

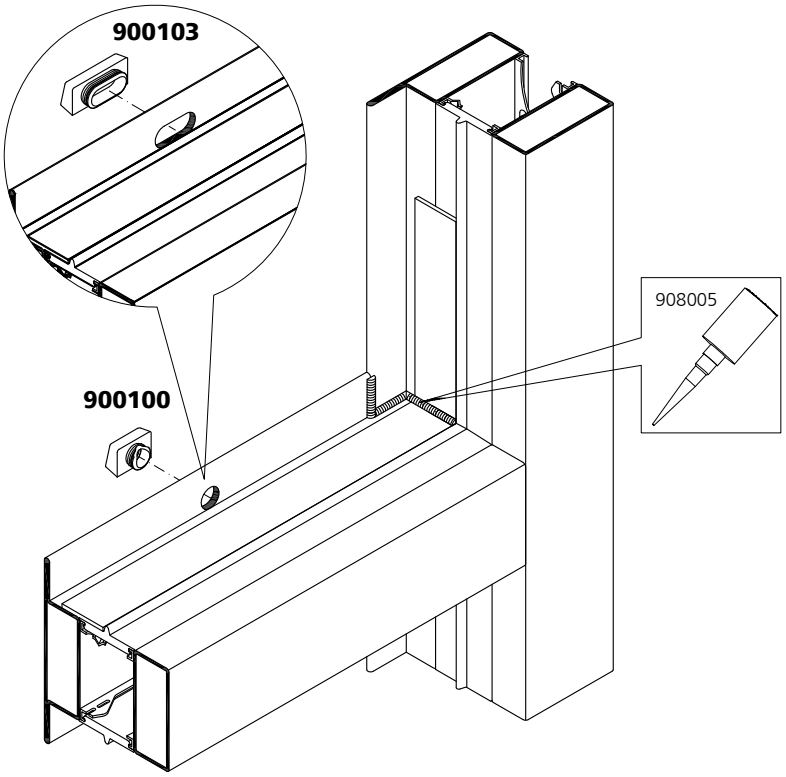

Coller le ruban de butyle **art. no. 988051** dans les angles avec le mastic **art. no. 908005**.

Installation of seal Installation of drainage Frame

The butyl tape **art. no. 988051** is strengthened in the corners with sealing compound **art. no. 908005**.

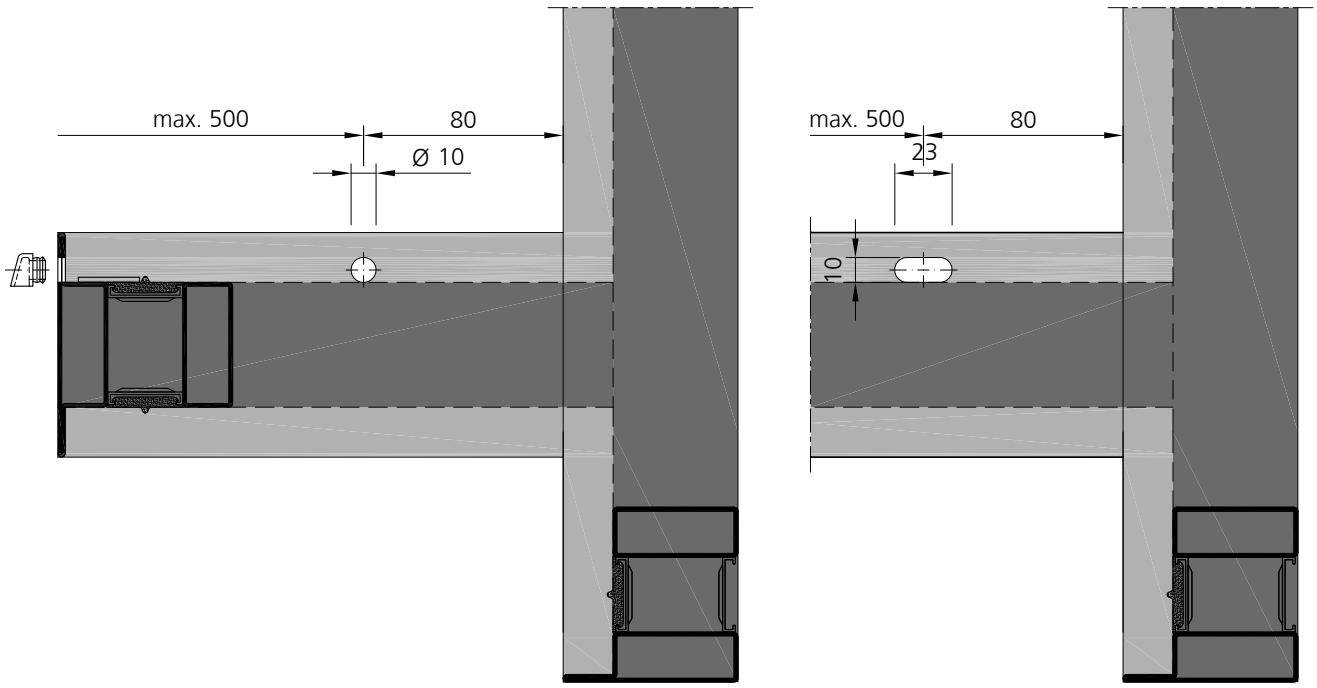

Dichtungseinbau
Anschlagdichtung Türrahmen

Montage du joint
Joint de butée de cadre de porte

Installation of seal
Weatherstripping on door frame

Rahmen / Cadre / Frame

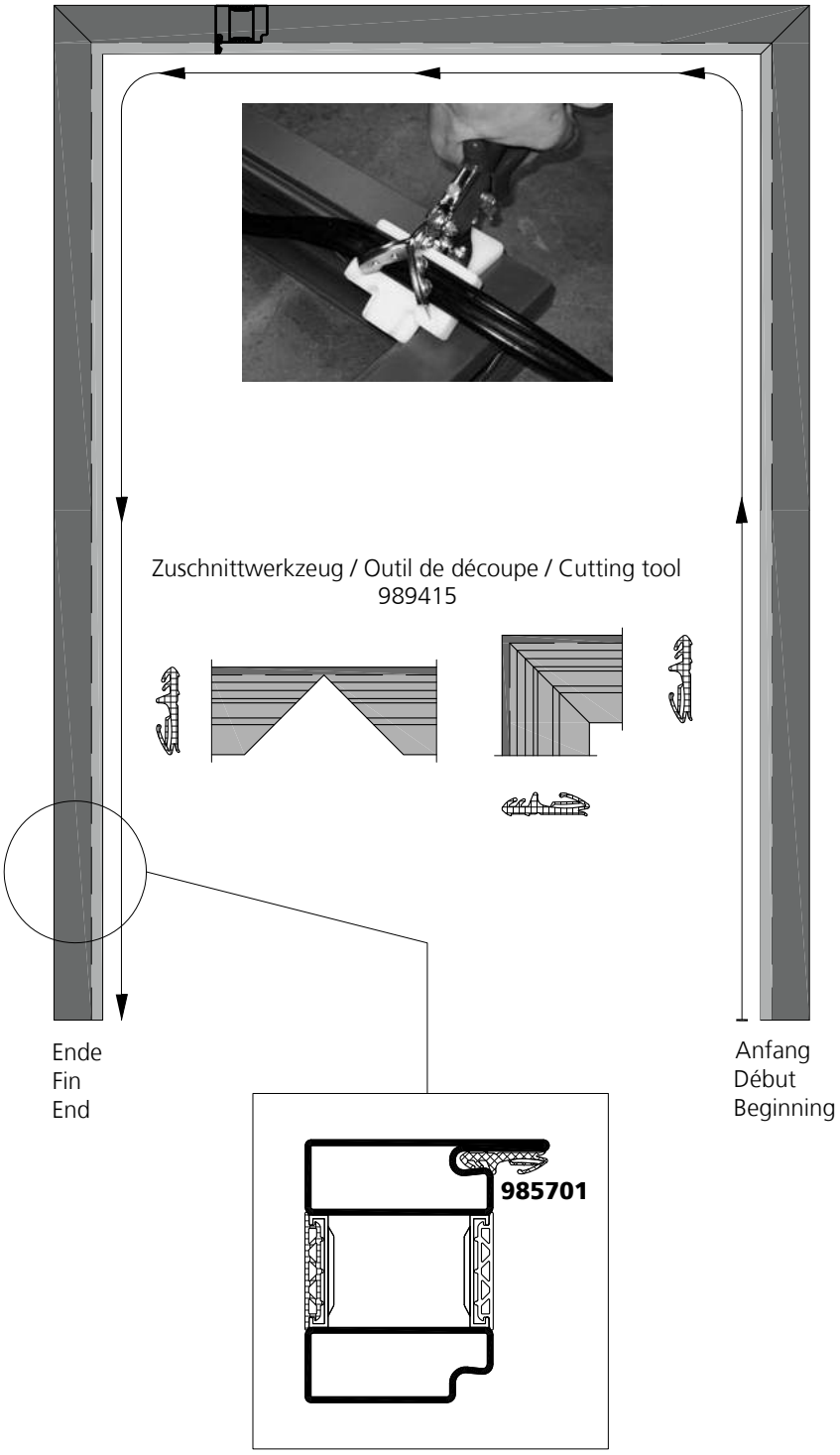

Dichtungseinbau Falzabdeckung Türflügel

Montage du joint Recouvrement de feuillure vantail de porte

Installation of seal Rebate cover door leaf

①

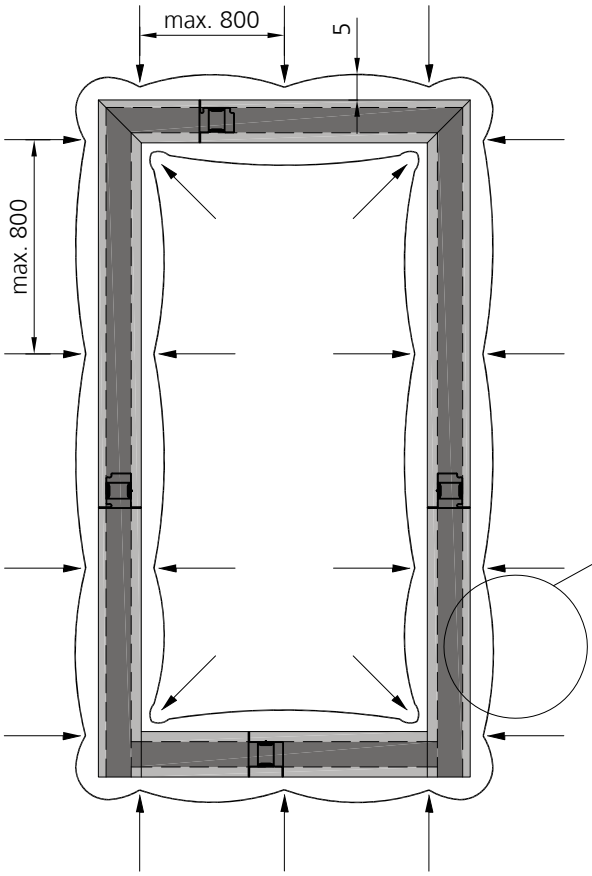

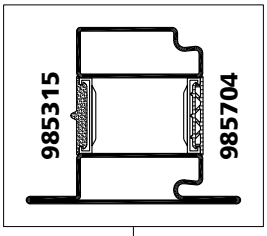

②

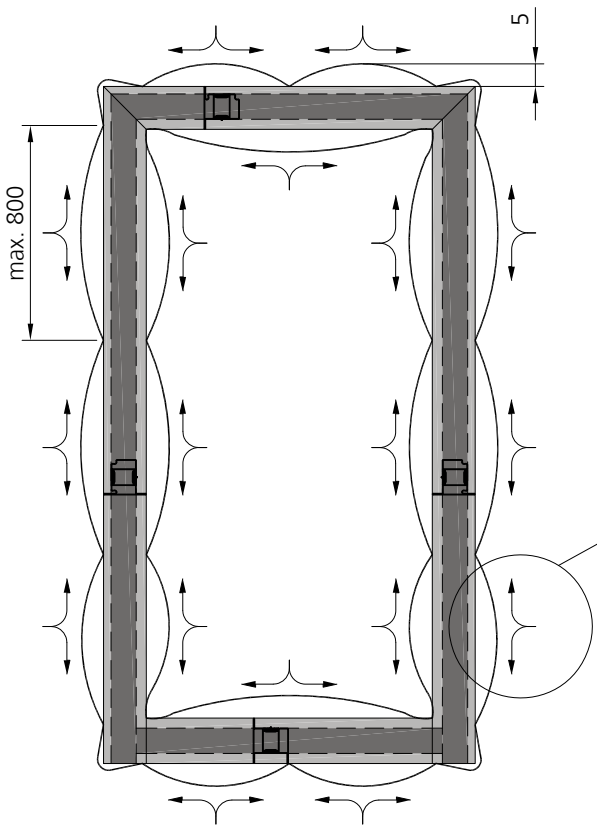

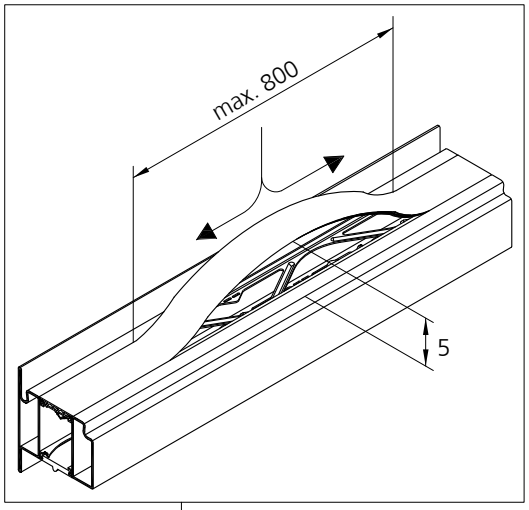

Dichtungseinbau Falzabdichtung Türflügel

Montage du joint Recouvrement de feuillure du vantail de porte

Installation of seal Rebate seal on door leaf

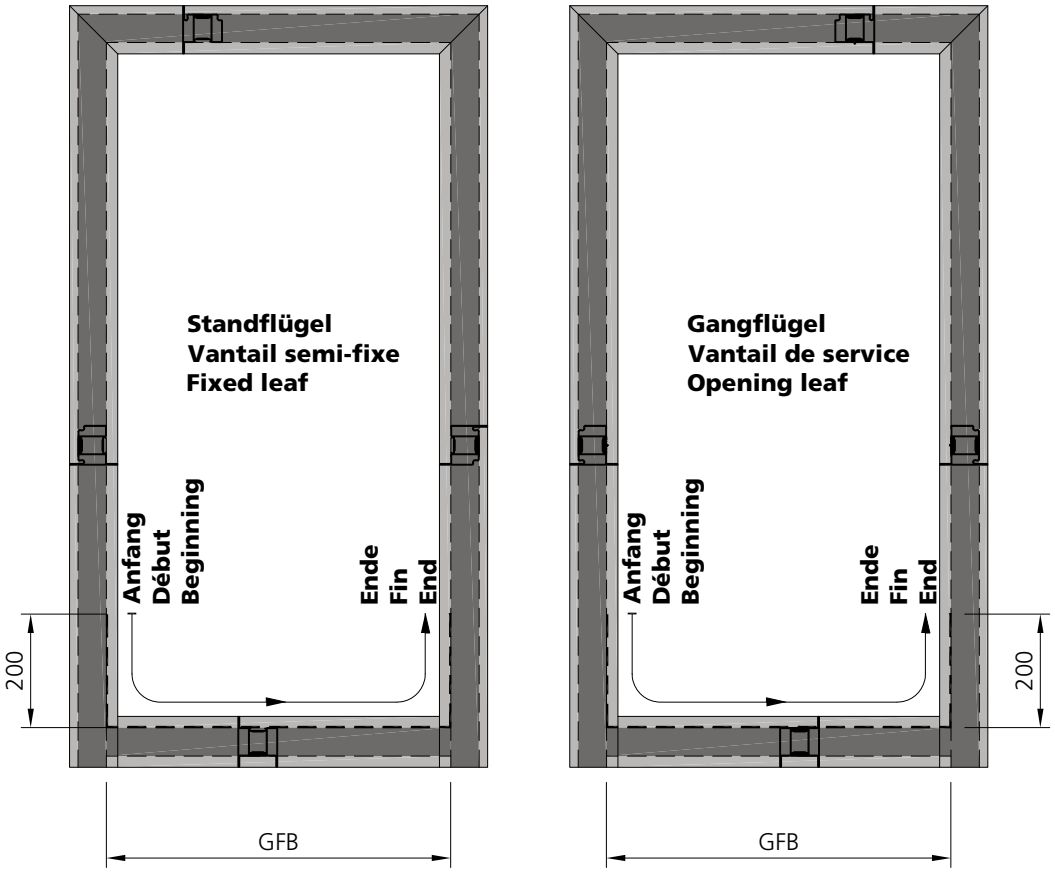

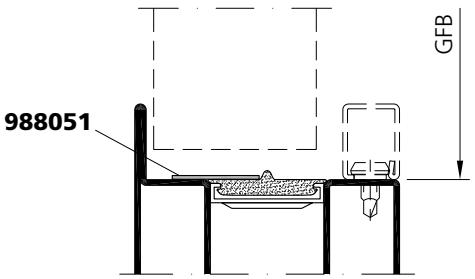

Dichtungseinbau Entspannung Türflügel

Montage du joint Décompression du vantail de porte

Installation of seal Tension release door leaf

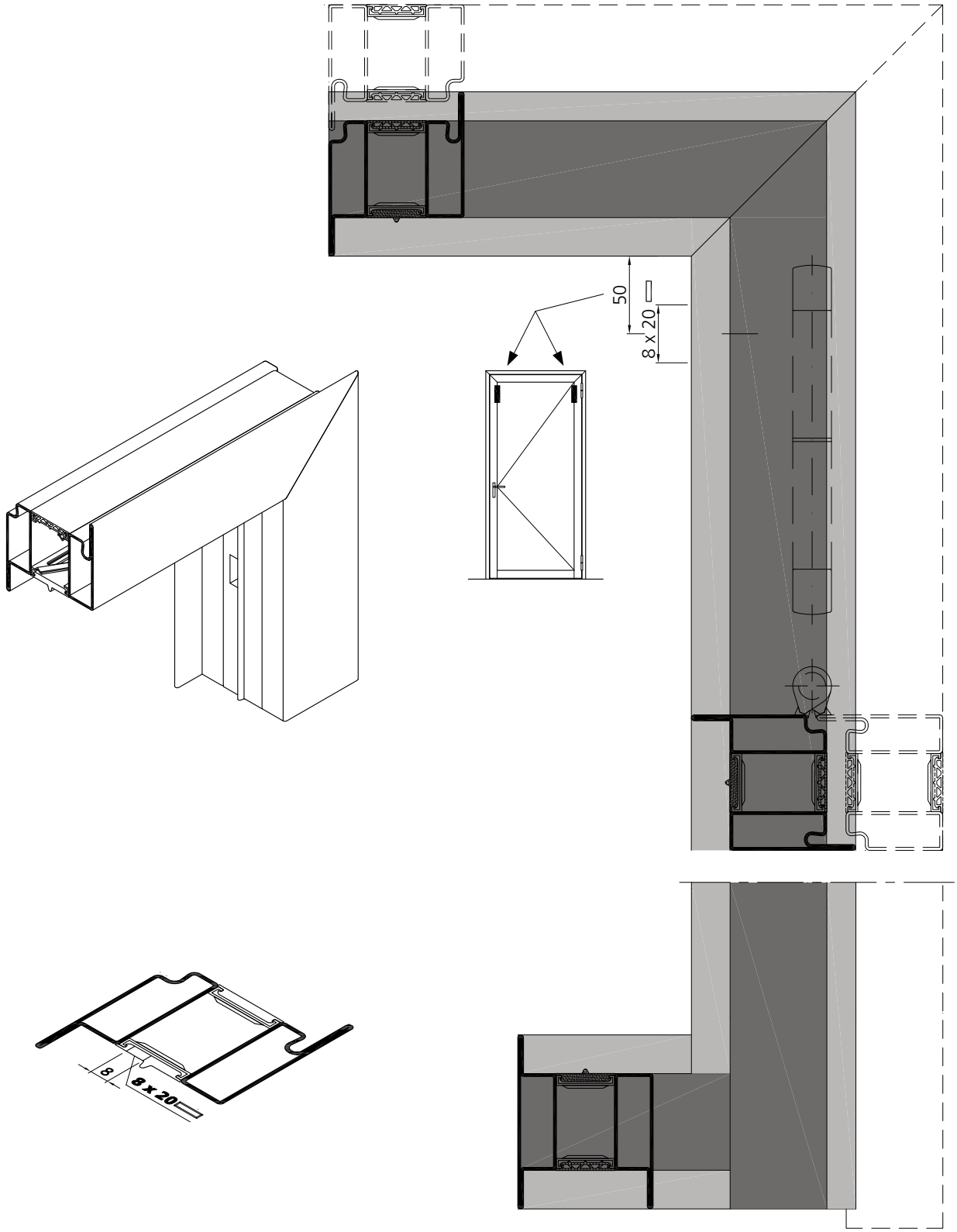

Ausklinkung 8 x 20 mm mittels Zuschnittwerkzeug Entwässerung
Art. Nr. 989411

Poinçonner des ouvertures 8 x 20 mm pour le drainage avec l'outillage de découpe
art. no. 989411

Notch 8 x 20 mm with cutter for drainage
art. no. 989411

Dichtungseinbau Endkappen Stulp Tür

Montage du joint Etanchéité porte

Installation of seal Door face plate end flap

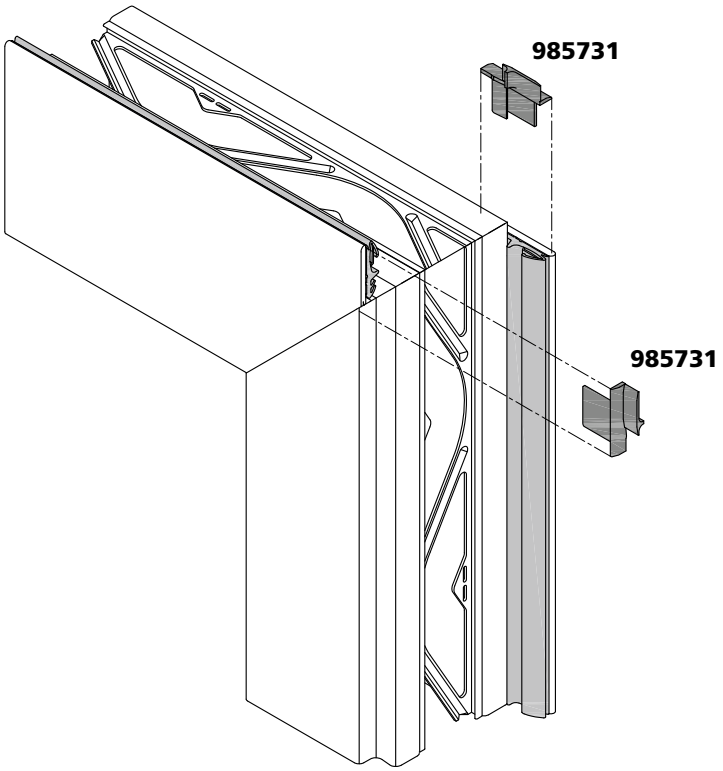

1. Standflügel vantail semi-fixe fixed leaf
2. Gangflügel vantail de service opening leaf

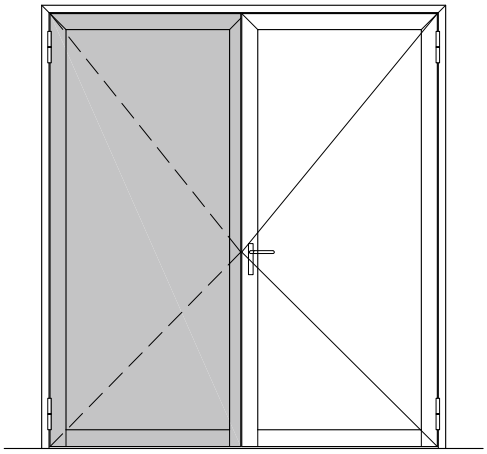

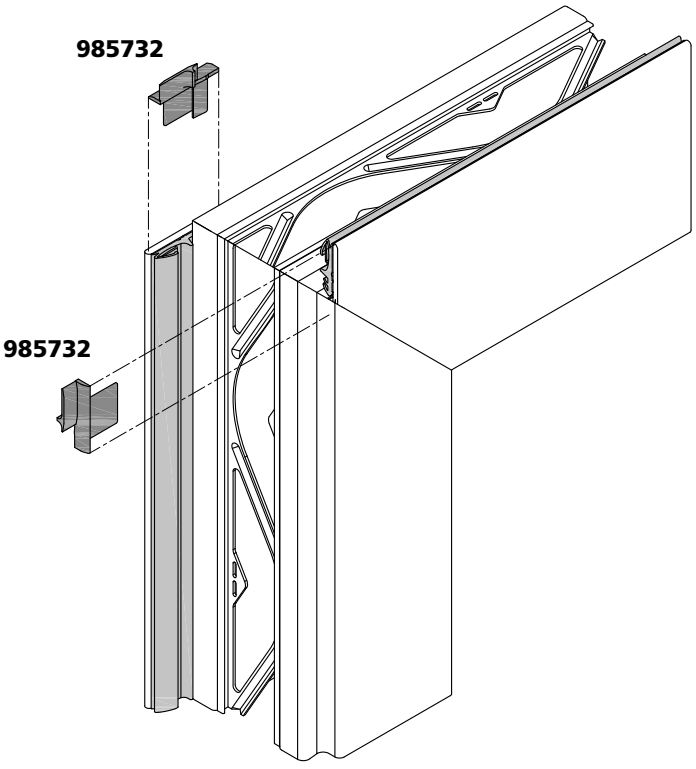

1. Gangflügel vantail de service opening leaf
2. Standflügel vantail semi-fixe fixed leaf

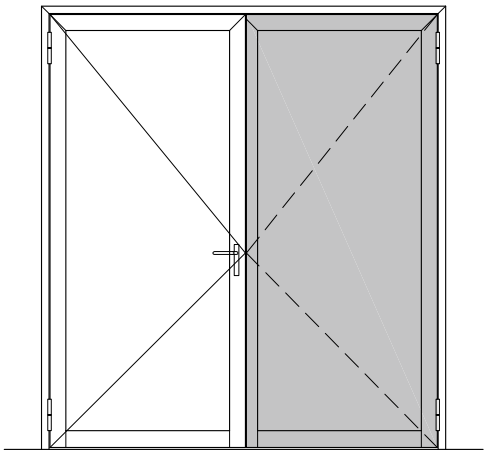

Die Dichtstücke Standflügel links / rechts mit geeignetem Dichtstoff verkleben.

Coller les pièces d'étanchéité du vantail semi-fixe à gauche / à droite avec une colle appropriée.

Bond the left/ right fixed leaf seal with suitable sealing.

Dichtungseinbau
Anschlagdichtung Türflügel

Montage du joint
Joint de butée de vantail de porte

Installation of seal
Weatherstripping on door leaf

Rahmen / Cadre / Frame

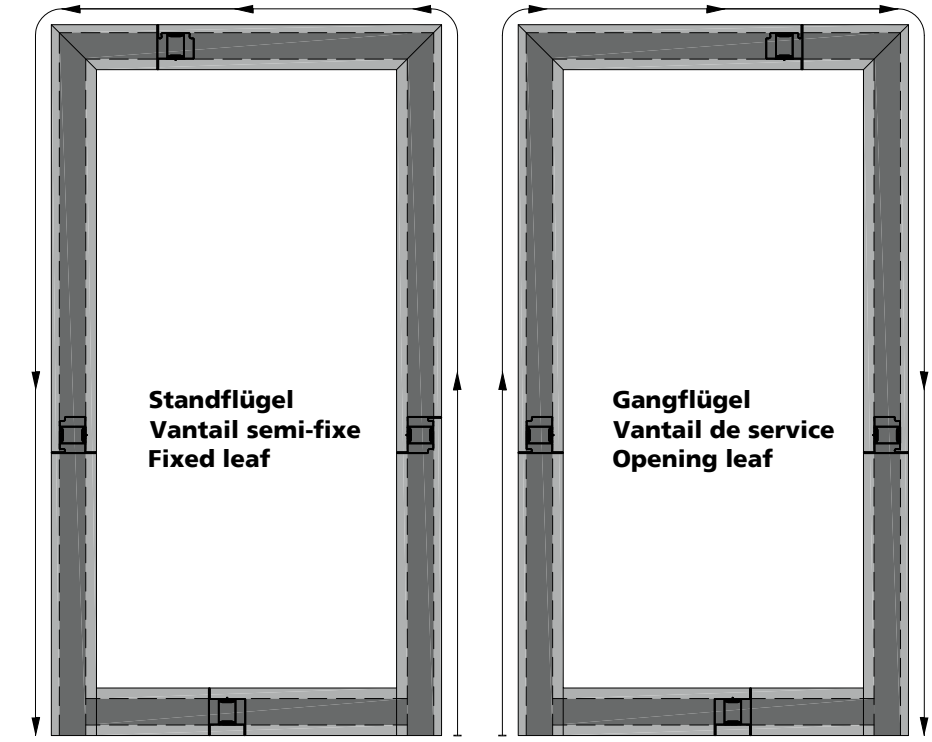

Zuschnittwerkzeug / Outil de découpe / Cutting tool
989415

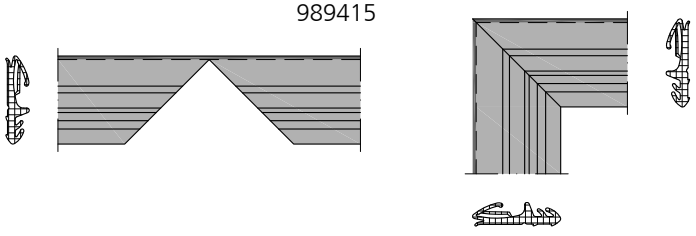

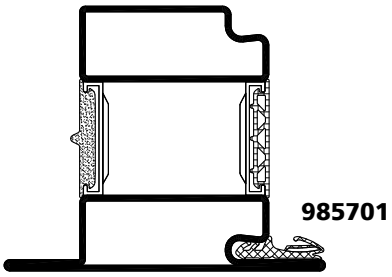



NHTLZ Nationales Handball Trainings- und Leistungszentrum, CH-Schaffhausen

Verarbeitung Zubehör
Mise en œuvre accessoires
Assembly accessories

VUT 03/19

Trockenverglasung
Bautiefe 70
3-fach Isolierverglasung

Vitrage à sec
Profondeur 70
Triple vitrage isolant

Dry glazing
Depth 70
Triple insulating glazing

y = 39 - 44

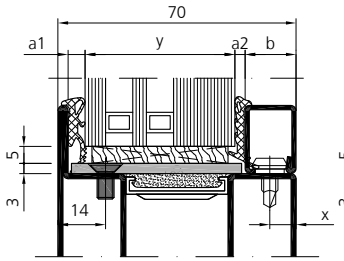

y = 42 - 47

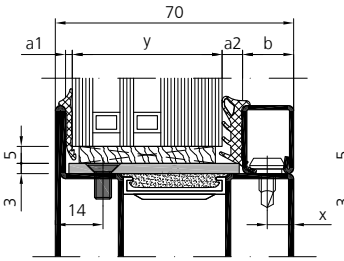

y = 44

nur für Festfeld
Seulement pour cloison
Only for fixed glazing

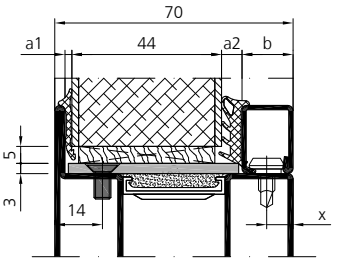

Glasdicke Epaisseur de verre Glass thickness y [mm]	Glashalteleiste Stahl / Edelstahl Parclose acier / acier inox Glazing beads steel / stainless steel Stahl Nr. / Acier no. / Steel no. Edelstahl Nr. / Acier inox no. / Stainless steel no.		Aussendichtung Joint extérieur outer weaterstripping 905712 a1 = 2 [mm]	Aussendichtung 985702 a1 = 5 [mm]	Innendichtung Joint intérieur inner weatherstripping 905784 a2 = 3-4 [mm]		Innendichtung 905785 a2 = 5-6 [mm]		Innendichtung 905786 a2 = 7-8 [mm]		Bohrmass x Trusquinage x Hole distance x
					y [mm]						
39 - 47	b = 15 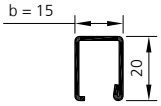	**901226** **901526**	-	5 [mm]	**44**	**43**	**42**	**41**	**40**	**39**	8 [mm]
			2 [mm]	-	**47**	**46**	**45**	**44**	**43**	**42**	

Glas / Verre / Glass
Pilkington Pyrostop 30 - 1x ISO
30 - 2x ISO
30 - 3x ISO
Vetrotech Contraflam 30 IGU
(39 - 47mm)

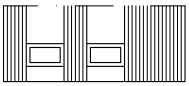

nur für Festfeld
Seulement pour cloison
Only for fixed glazing

Füllung / Remplissage / Fillings

1 x 40mm Aestuver Brandschutzplatte
Aestuver plaque à pare-feu
Aestuver fire-protection plate

Paneel mit Stahl/Edelstahl/Alu-Blech 2mm beplankt
Panneau en tôle d'acier/acier inox/alu 2mm renplissage en panneaux
Panel with steel/stainless steel/alu 2mm layered

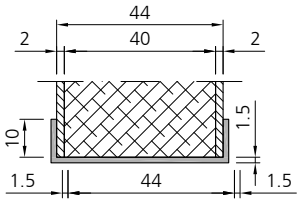

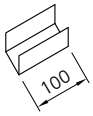

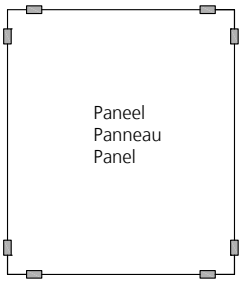

Trockenverglasung
Bautiefe 70
2-fach Isolierverglasung

Vitrage à sec
Profondeur 70
Double vitrage isolant

Dry glazing
Depth 70
Double insulating glazing

y = 29 - 34 **y = 32 - 37** **y = 34 - 39** **y = 37 - 42**

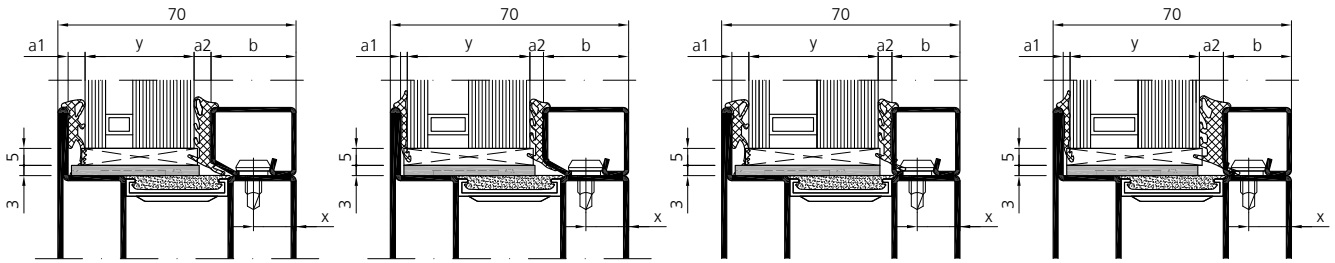

Glasdicke Epaisseur de verre Glass thickness y [mm]	Glashalteleiste Stahl / Edelstahl Parclose acier / acier inox Glazing beads steel / stainless steel Stahl Nr. / Acier no. / Steel no. Edelstahl Nr. / Acier inox no. / Stainless steel no.		Aussendichtung Joint extérieur outer weaterstripping 905712 a1 = 2 [mm]	 985702 a1 = 5 [mm]	Innendichtung Joint intérieur inner weatherstripping 905784 a2 = 3-4 [mm]	 905785 a2 = 5-6 [mm]	 905786 a2 = 7-8 [mm]	 y [mm]	 	 	Bohrmass x Trusquinage x Hole distance x
24 - 32	b = 30, 20	**901246** 901546	-	5 [mm]	**29**	**28**	**27**	**26**	**25**	**24**	13 [mm]	
			2 [mm]	-	**32**	**31**	**30**	**29**	**28**	**27**		
29 - 37	b = 25, 20	**901228** 901528	-	5 [mm]	**34**	**33**	**32**	**31**	**30**	**29**	13 [mm]	
			2 [mm]	-	**37**	**36**	**35**	**34**	**33**	**32**		
34 - 42	b = 20, 20	**901227** 901527	-	5 [mm]	**39**	**38**	**37**	**36**	**35**	**34**	8 [mm]	
			2 [mm]	-	**42**	**41**	**40**	**39**	**38**	**37**		

Glas / Verre / Glass
Pilkington Pyrostop 30 - 1x ISO
30 - 2x ISO
30 - 3x ISO
Vetrotech Contraflam 30 IGU
(24 - 42mm)

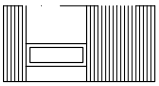

Verglasung Bautiefe 70
Glasfalzbrücke
3-fach Isolierverglasung

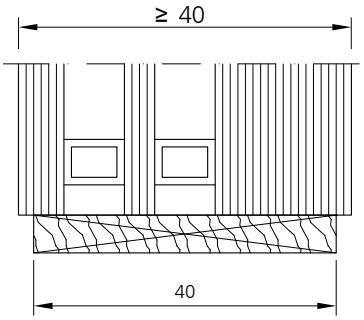

Vitrage profondeur 70
Pont feuillure pour verre
Triple vitrage isolant

Glazing structural depth 70
Glass rebate bridge
Triple insulating glazing

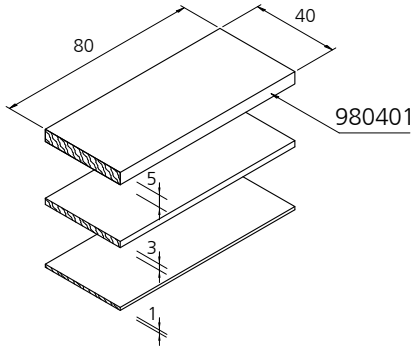

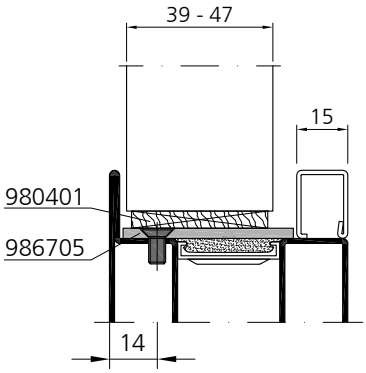

Glasdicke Epaisseur de verre Glass thickness y [mm]	Glashalteleiste Stahl / Edelstahl Parclose acier / acier inox Glazing beads steel / stainless steel Stahl Nr. / Acier no. / Steel no. Edelstahl Nr. / Acier inox no. / Stainless steel no.	Glasfalzbrücke 3 [mm] Pont feuillure en verre 3 [mm] Glass rebate bridge 3 [mm] Edelstahl Acier inox Stainless steel	Art. Nr. art. no. art. no.	Distanzstück 5 [mm] Distanceur 5 [mm] Distance piece 5 [mm] Hartholz Bois dur Hardwood	Art. Nr. art. no. art. no.
39 - 47	b = 15, 20 **901226** **901526**	50	986705	40	980401

Verglasung Bautiefe 70
Glasfalzbrücke
2-fach Isolierverglasung

Vitrage profondeur 70
Pont feuillure pour verre
Double vitrage isolant

Glazing structural depth 70
Glass rebate bridge
Double insulating glazing

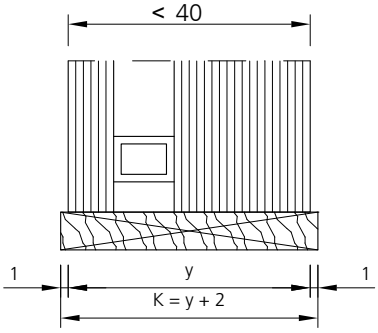

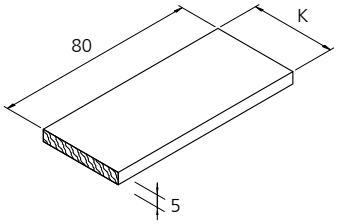

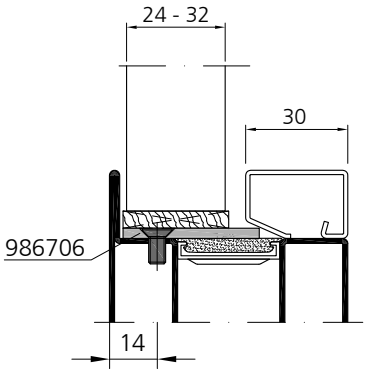

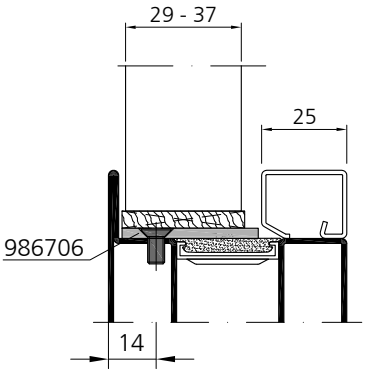

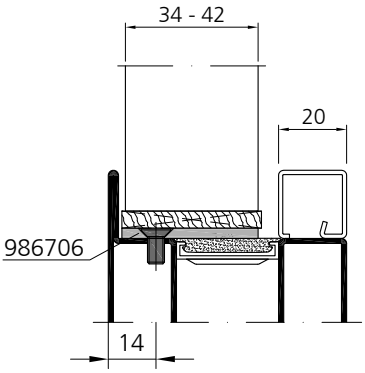

Glasdicke Epaisseur de verre Glass thickness y [mm]	Glashalteleiste Stahl / Edelstahl Parclose acier / acier inox Glazing beads steel / stainless steel Stahl Nr. / Acier no. / Steel no. Edelstahl Nr. / Acier inox no. / Stainless steel no.	Glasfalzbrücke 3 [mm] Pont feuillure en verre 3 [mm] Glass rebate bridge 3 [mm] Edelstahl Acier inox Stainless steel	Art. Nr. art. no. art. no.	Distanzstück 5 [mm] Distanceur 5 [mm] Distance piece 5 [mm] Hartholz Bois dur Hardwood	
24 - 32	b = 30, 20 **901246** 901546	40	986706	K	Eigenbeschaffung Propre approvisionnement In-house procurement
29 - 37	b = 25, 20 **901228** 901528				
34 - 42	b = 20, 20 **901227** 901527				

Verarbeitung Zubehör
Mise en œuvre accessoires
Assembly accessories

VUT 03/19

Verglasung
Verklotzung
3-fach Isolierverglasung

Vitrage
Calage
Triple vitrage isolant

Glazing
Blocking
Triple insulating glazing

Horizontal / Horizontale / Horizontal

Artk.Nr. 986705
+
Distanzstück 980401
Calage
Distance piece

Vertikal / Vertical / Vertical

Distanzstück 980401
Calage
Distance piece

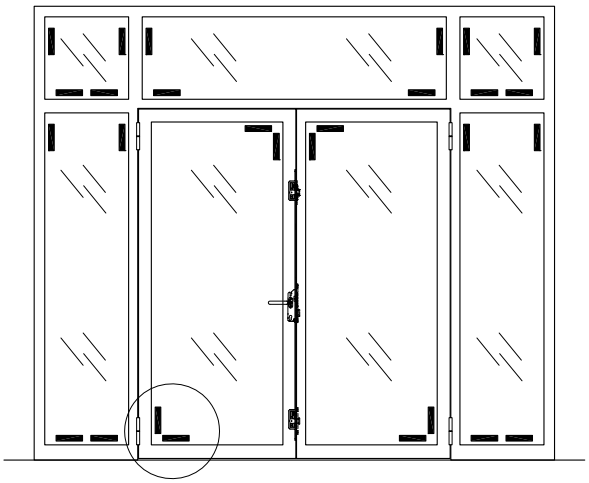

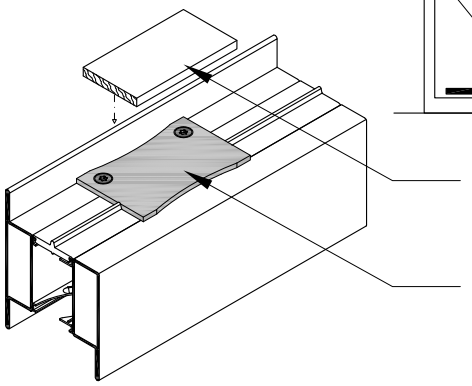

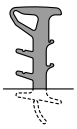

Verglasungsdichtung im Bereich der Glasfalzbrücke ausnehmen.
Entailler le joint de vitrage dans la zone du pont feuillure du verre.
Cut-out the glazing seal in the area of the glass rebate bridge.

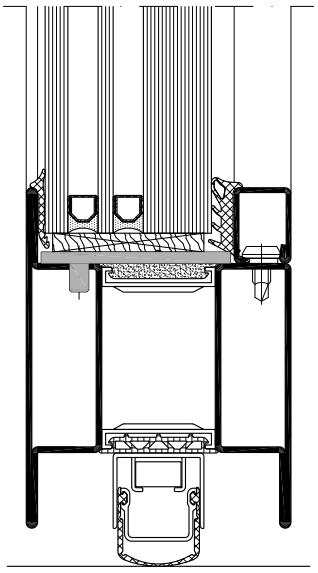

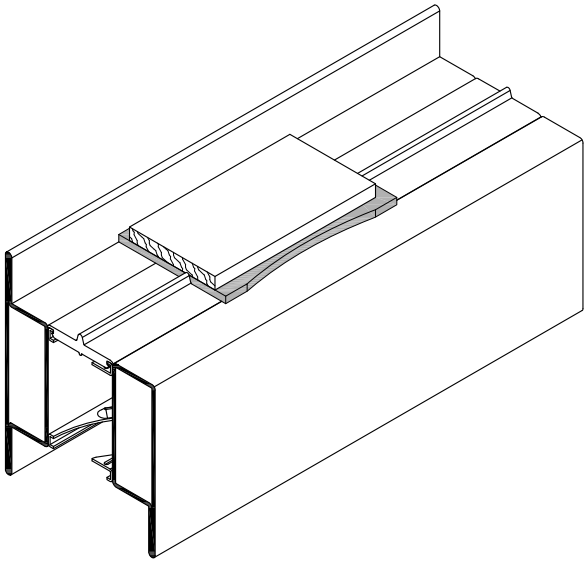

Verglasung
Verklotzung
2-fach Isolierverglasung

Vitrage
Calage
Double vitrage isolant

Glazing
Blocking
Double insulating glazing

Horizontal/Horizontale/Horizontal

Art.Nr. 986706
+
Hartholzklotz / Cale de bois dur /
Hard wood block

Vertikal/Vertical/Vertical

Hartholzklotz
Cale de bois dur
Hard wood block

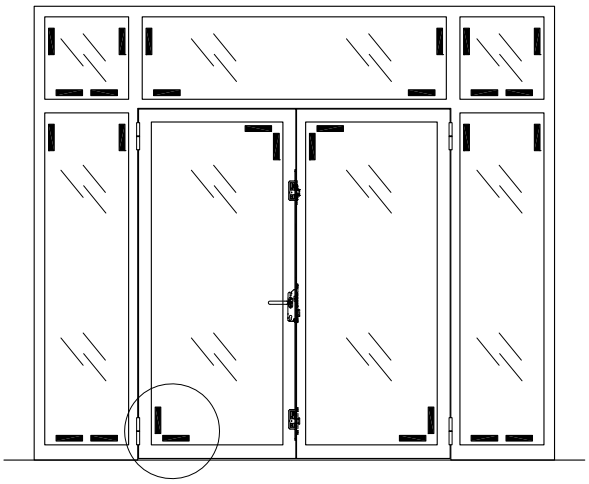

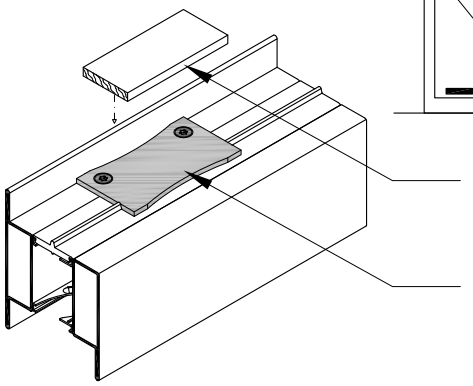

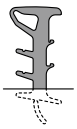

Verglasungsdichtung im Bereich der Glasfalzbrücke ausnehmen.
Entailler le joint de vitrage dans la zone du pont feuillure du verre.
Cut-out the glazing seal in the area of the glass rebate bridge.

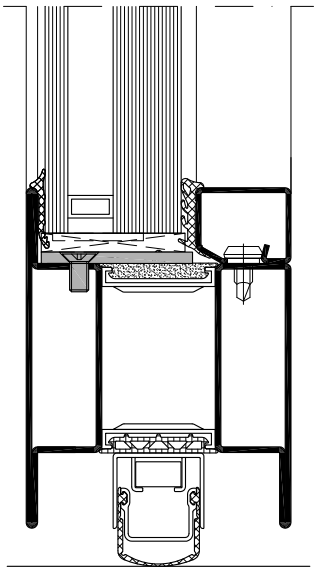

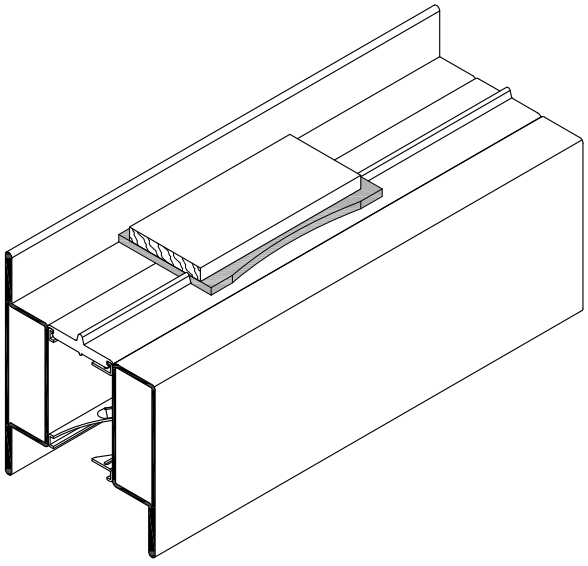

Verglasung
Verglasungsdichtung

Vitrage
Joint de vitrage

Glazing
Glazing seal

Flügel / Vantail / Leaf
Rahmen / Cadre / Frame

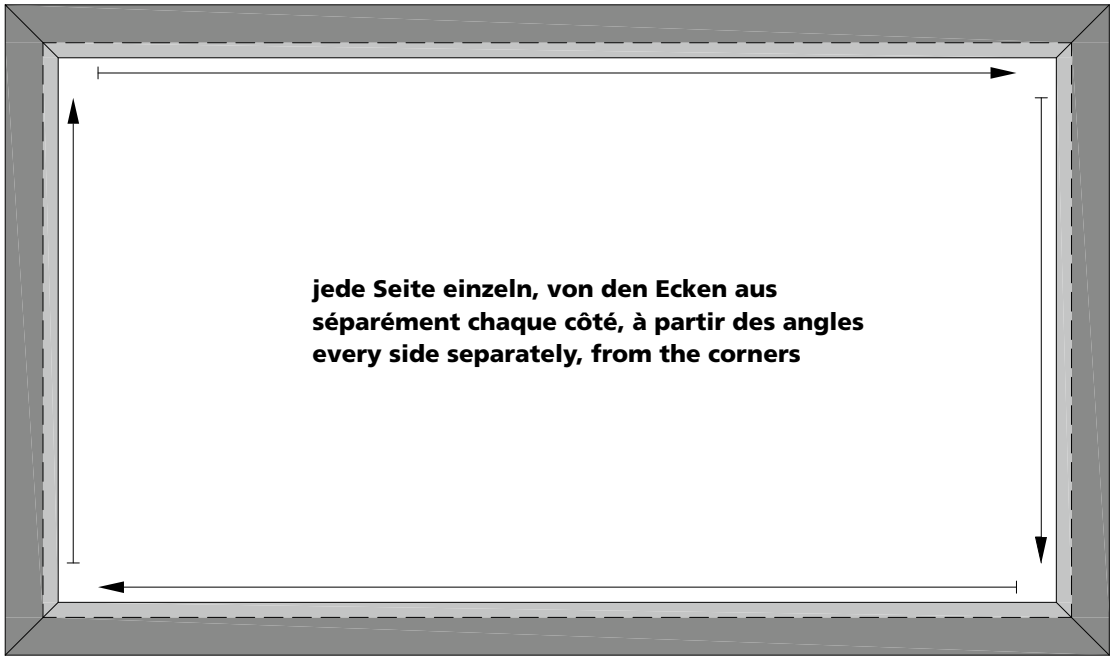

905712

985702

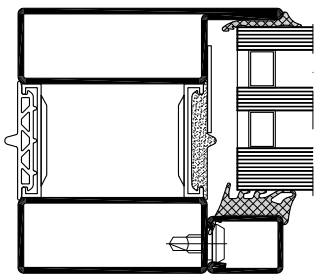

905784

905785

905786

Verglasung
Verglasungsdichtung aussen

Vitrage
Joint de vitrage extérieur

Glazing
Outer glazing seal

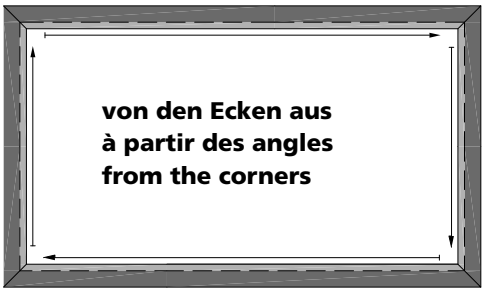

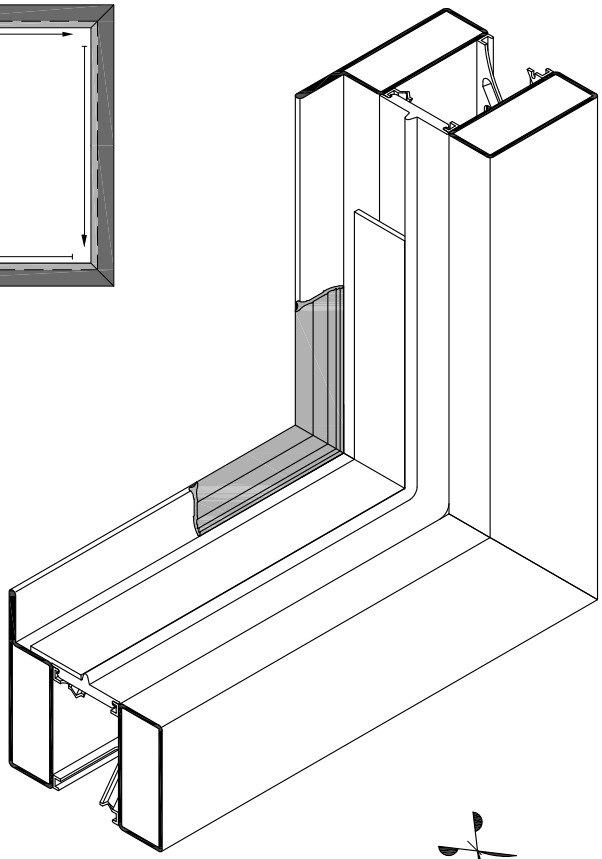

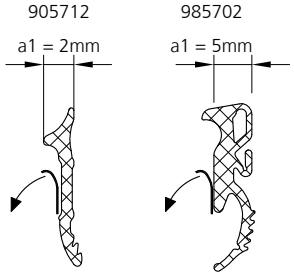

Folie abziehen! Die Dichtung ist selbstklebend.

Retirer le film!
Le joint est autoadhésif.

Remove foil!
The seal is self-adhesive.

985702



905712

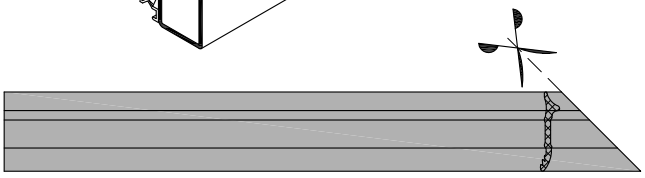

Dichtungen 45° geschnitten und in den Ecken gestossen.

Joints coupés 45° et posés dans les angles bout à bout.

Seals cutted 45° and butt jointed in the corners.

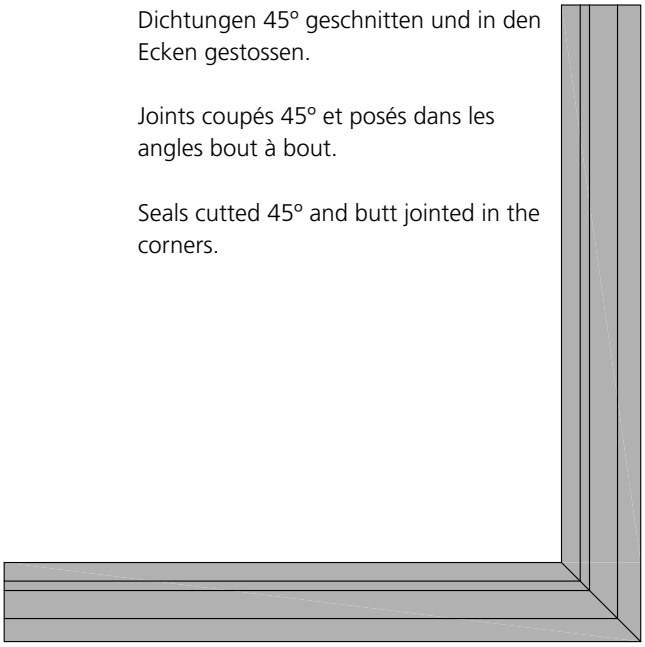

Verglasung
Verglasungsdichtung aussen

Vitrage
Joint de vitrage extérieur

Glazing
Outer glazing seal

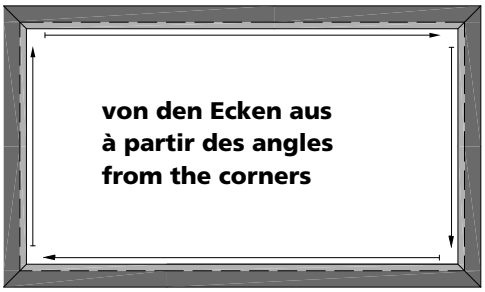

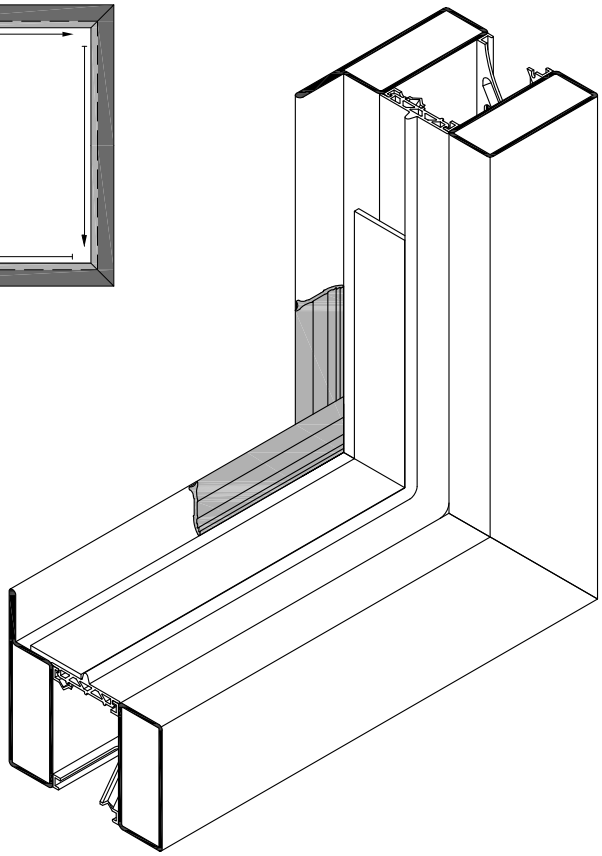

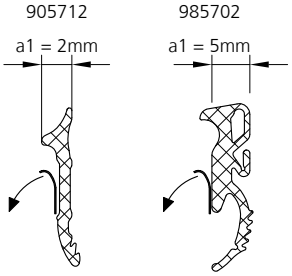

Folie abziehen! Die Dichtung ist selbstklebend.

Retirer le film!
Le joint est autoadhésif.

Remove foil!
The seal is self-adhesive.

985702 

905712

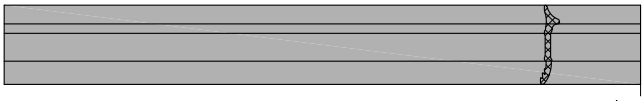



Dichtungen geschnitten und in den Ecken stumpf gestossen.

Joints coupés droites et posés dans les angles bout à bout.

Seals cutted square and butt jointed in the corners.

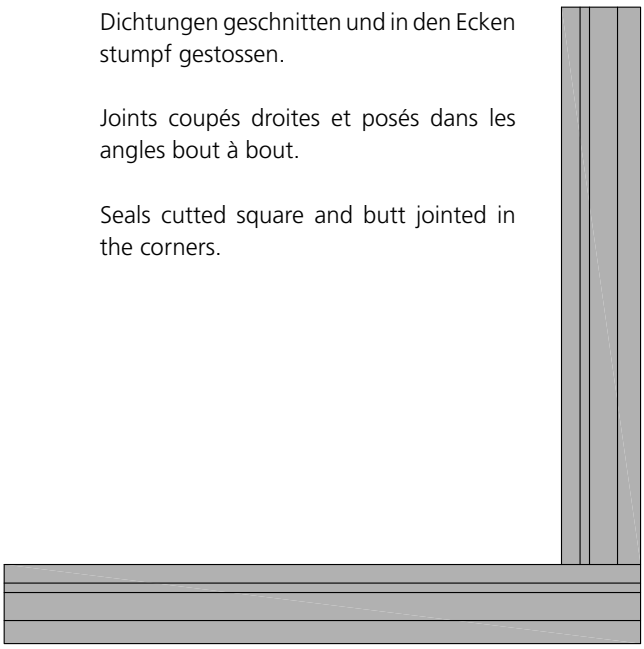

Verglasung Verdeckt liegende Entwässerung

Vitrage Evacuation d'eau cachée

Glazing Hidden drainage

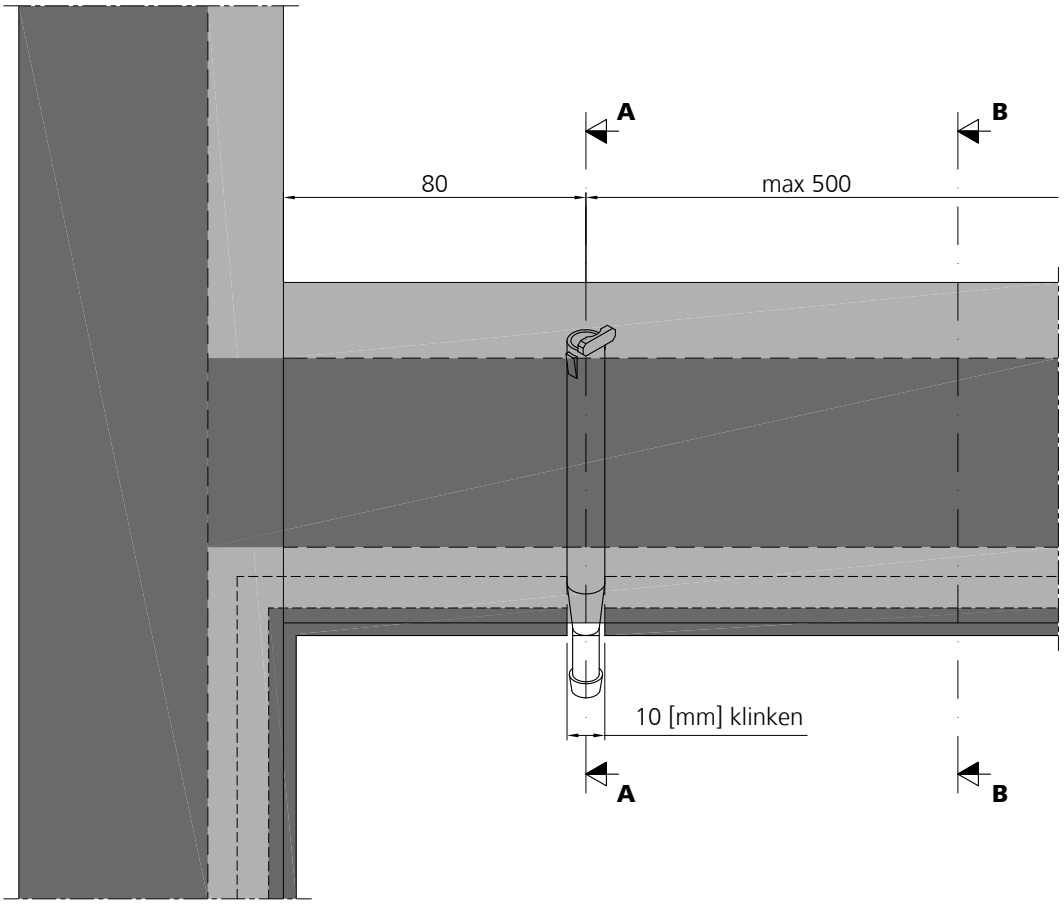

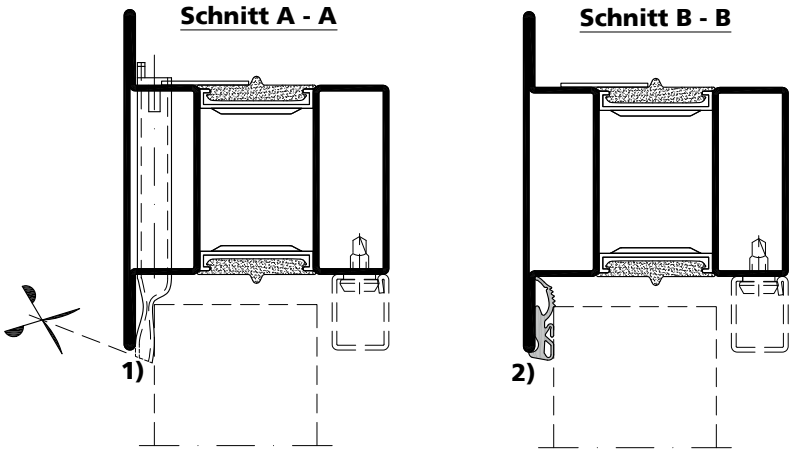

1) Im Bereich des Entspannungsröhrchens muss die Aussendichtung unterbrochen werden.
2) Verglasungsdichtung Art. Nr. 985702 wird im Bereich des Entspannungsröhrchens Art. Nr. 980101 unterbrochen.

1) Dans la zone de la tubulure de décompression, il faut interrompre le joint extérieur.
2) Le joint de vitrage art. no. 985702 est interrompu dans la zone de la tubulure de décompression 980101.

1) In the areas of the compression pipe, the outer weatherstrip must be interrupted.
2) Glazing seal art. no. 985702 is interrupted in the area of the decompression pipe art. no. 980101.

Verglasung
Verglasungsdichtung innen

Vitrage
Joint de vitrage intérieur

Glazing
Inner glazing seal

905784 a2 = 3-4 mm

905785 a2 = 5-6 mm

905786 a2 = 7-8 mm

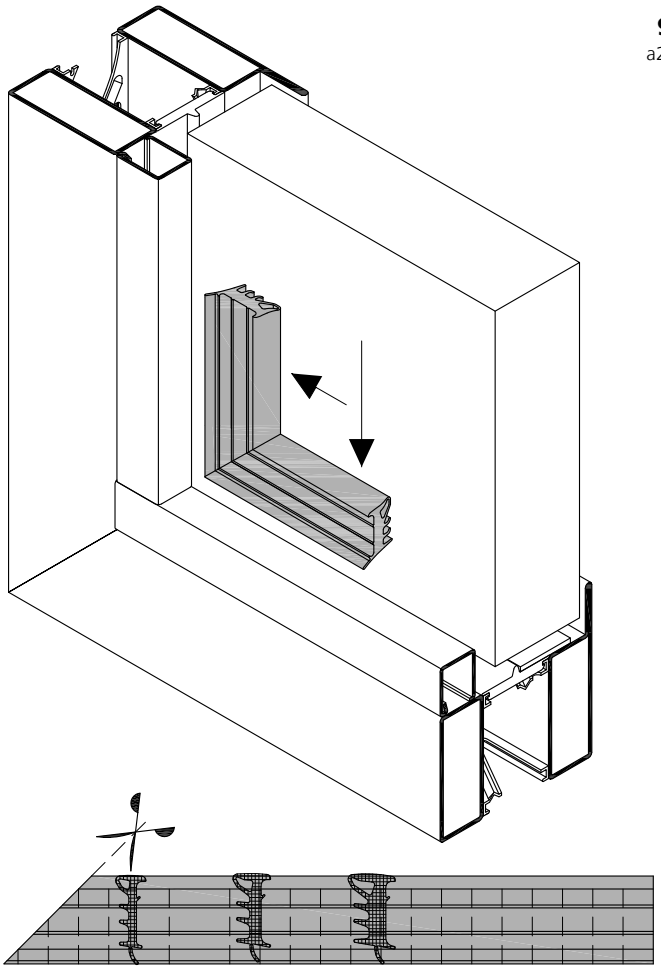

905784-905786

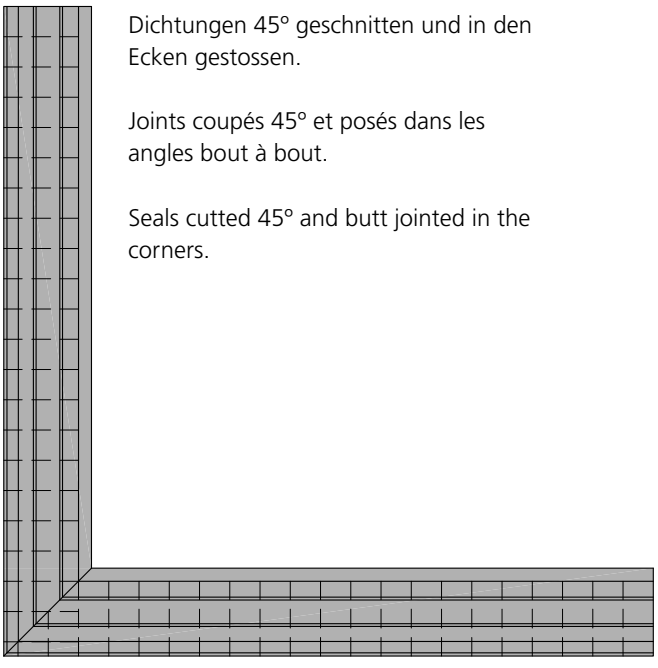

Dichtungen 45° geschnitten und in den Ecken gestossen.

Joints coupés 45° et posés dans les angles bout à bout.

Seals cutted 45° and butt jointed in the corners.

Verglasung
Verglasungsdichtung innen

Vitrage
Joint de vitrage intérieur

Glazing
Inner glazing seal

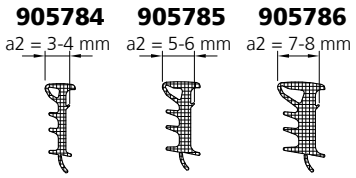

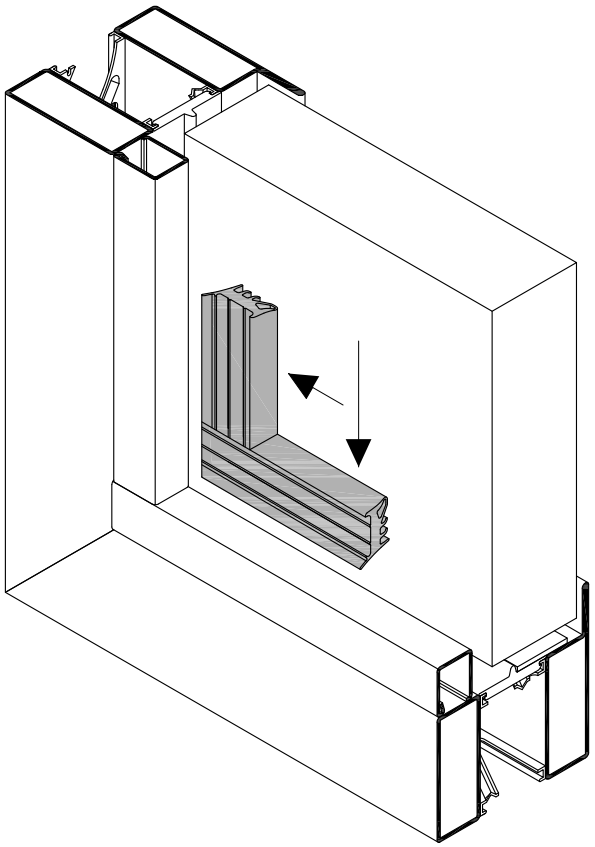



905784-905786

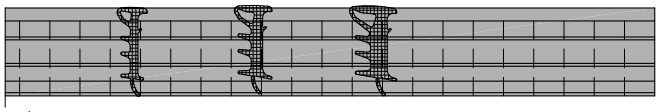



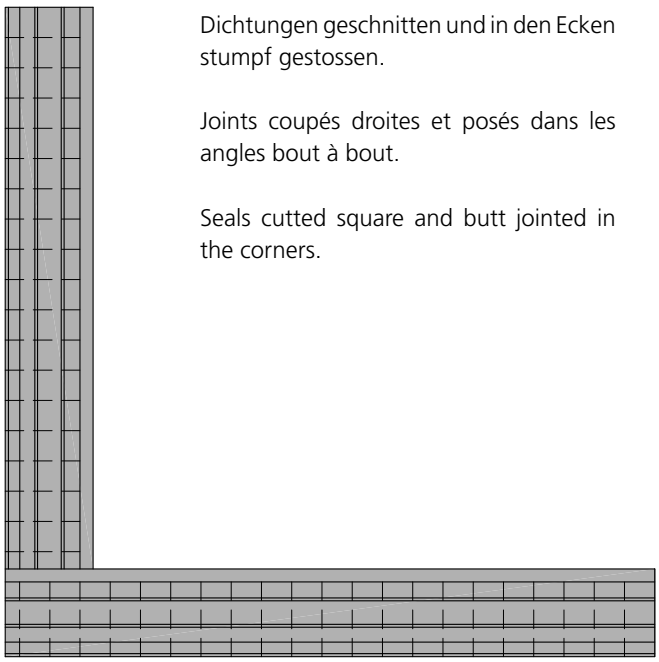

Dichtungen geschnitten und in den Ecken stumpf gestossen.

Joints coupés droites et posés dans les angles bout à bout.

Seals cutted square and butt jointed in the corners.

Prüfberichte Procès-Verbaux d'essais Test reports

Europa

EU

Widerstandsklasse			E30 / EW30		
Typenbezeichnung			**unico E/EW 30-1**	**unico E/EW 30-2**	**unico E/EW 30**
Ausgangsmaterial			Stahl / CrNi	Stahl / CrNi	Stahl / CrNi
Modelle	Türen und Festelemente mit Verglasung		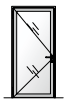		
	Türen mit Festelementen kombinierbar		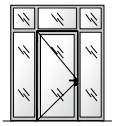	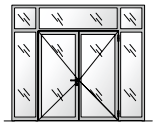	-
Masse	Baurichtmass	B	1540	3065	unbegrenzt
		H	3095	2980	4040
		H (mit Oberlicht)	4040	4040	-
	Rahmenaussenmass	B	1500	3025	unbegrenzt
		H	3075	2960	4000
		H (mit Oberlicht)	4000	4000	-
	Lichter Durchgang	B	1370	2830	-
		H	3010	2895	-
Türblatt	Bautiefe		70	70	70
	Ansicht		130-150	130-150	50-140
	Sockelhöhe		70-90	70-90	70-90
Wände	Mauerwerk		•	•	•
	Beton		•	•	•
	Porenbeton		•	•	•
Füllungen			B x H (mm)		
	Pilkington Pyrodur® 30-25, 30-26, 30-27, 30-28		1264 x 2869	1299 x 2754	2584 x 1289 1234 x 2539
	Pyroguard T-EW30/6 Pyroguard T-EW30/13-1 VI		1264 x 2314	-	2584 x 1284 1259 x 1484
Glaseinsatz	Nassverglasung NV		•	•	•
	Trockenverglasung TV		•	•	•
Ausführungs-varianten	mit Oberlicht und Seitenteil		•	•	-
	mit Oberlicht (H max. = 4000 mm)		•	•	-
	mit Seitenteil (L = unbegrenzt)		•	•	-
Zulassungen	Prüfberichte		10-001260 11-V-576	11-001605	10-001387 11-V-544

Prüfberichte Procès-Verbaux d'essais Test reports

Europe

EU

Classification			E30 / EW30		
Types			**unico E/EW 30-1**	**unico E/EW 30-2**	**unico E/EW 30**
Matériel			acier / acier inox	acier / acier inox	acier / acier inox
Modèles	Portes et cloisons vitrées		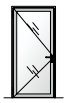		
	Portes et cloisons à combiner		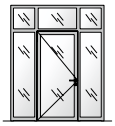	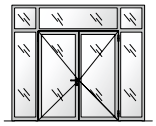	-
Dimensions	Vide maçonnerie	L	1540	3065	illimité
		H	3095	2980	4040
		H (avec imposte)	4040	4040	-
	Dim. hors-tout du cadre	L	1500	3025	illimité
		H	3075	2960	4000
		H (avec imposte)	4000	4000	-
	Passage libre	L	1370	2830	-
		H	3010	2895	-
Porte	Profondeur		70	70	70
	Face vue		130-150	130-150	50-140
	Hauteur du socle		70-90	70-90	70-90
Murs	Maçonnerie		•	•	•
	Béton		•	•	•
	Béton cellulaire		•	•	•
Vitrages			L x H (mm)		
	Pilkington Pyrodur® 30-25, 30-26, 30-27, 30-28		1264 x 2869	1299 x 2754	2584 x 1289 1234 x 2539
	Pyroguard T-EW30/6 Pyroguard T-EW30/13-1 VI		1264 x 2314	-	2584 x 1284 1259 x 1484
Vitrage	à silicone (NV)		•	•	•
	à sec (TV)		•	•	•
Variantes de mise en œuvre	avec imposte et partie latérale fixe		•	•	-
	avec imposte (H maxi = 3000 mm)		•	•	-
	avec partie latérale fixe (L = illimité)		•	•	-
Attestations	Procès-Verbaux d'essais		10-001260 11-V-576	11-001605	10-001387 11-V-544

Prüfberichte Procès-Verbaux d'essais Test reports

Europe

EU

Resistance class			E30 / EW30		
Type			**unico E/EW 30-1**	**unico E/EW 30-2**	**unico E/EW 30**
Material			steel / stainless steel	steel / stainless steel	steel / stainless steel
Models	Doors and screens with glazing		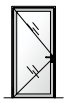		
	Doors with screens are combinable		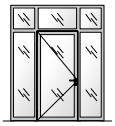	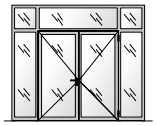	-
Dimensions	Modular dimension	W	1540	3065	unlimited
		H	3095	2980	4040
		H (with fanlight)	4040	4040	-
	Dim. of outer frame	W	1500	3025	unlimited
		H	3075	2960	4000
		H (with fanlight)	4000	4000	-
	Inside width	W	1370	2830	-
		H	3010	2895	-
Door leaf	Structural depth		70	70	70
	View		130-150	130-150	50-140
	Base height		70-90	70-90	70-90
Wall	Mansonry		•	•	•
	Concrete		•	•	•
	Porous concrete		•	•	•
Fillings			W x H (mm)		
	Pilkington Pyrodur® 30-25, 30-26, 30-27, 30-28		1264 x 2869	1299 x 2754	2584 x 1289 1234 x 2539
	Pyroguard T-EW30/6 Pyroguard T-EW30/13-1 VI		1264 x 2314	-	2584 x 1284 1259 x 1484
Glass insert	Wet glazing (NV)		•	•	•
	Dry glazing (TV)		•	•	•
Completion versions	with fanlight and screen abutment		•	•	-
	with fanlight (H max. = 3000 mm)		•	•	-
	with screen abutment (L = unlimited)		•	•	-
Certificates	Test reports		10-001260 11-V-576	11-001605	10-001387 11-V-544

Prüfberichte Procès-Verbaux d'essais Test reports

France

F

Classification			E30 / EW30 (pare flamme)		
Types			E/EW30 1 vantail	E/EW30 vantaux égaux ou inégaux	E/EW30 cloison fixe
Matériel			acier	acier	acier
Modèles	Portes et cloisons vitrées		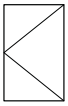	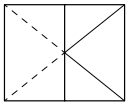	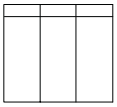
	Portes et cloisons à combiner		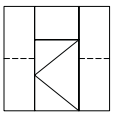	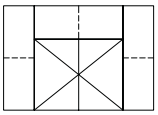	-
	Longueur infinie		-	-	•
Dimensions	Vide maçonnerie	L	1665	3434	illimité
		H	2638	2795	3120
		H (avec imposte)	3120	3120	-
	Dim. hors-tout du cadre	L	1625	3394	illimité
		H	2618	2775	3100
		H (avec imposte)	3100	3100	-
	Passage libre	L	1495	3264	-
		H	2553	2710	-
Porte	Profondeur		70	70	70
	Face vue		130-150	130-150	50-140
	Hauteur du socle		70-90	70-90	70-90
Environnement	Maçonnerie		•	•	•
	Béton		•	•	•
	Béton cellulaire		•	•	•
	Poteau acier protégé		•	•	•
Vitrages			L x H (mm)		
	Pilkington Pyrodur® 30-200 VI (vitrage isolant) + panneau ép 33 mm, dim 2,24 m^2 maxi		Les dimensions hors tout des vitrages correspondent aux passages libres autorisés		3000 x 1333 2585 x 1547 1559 x 2752 1333 x 3000
	Pyroguard T-EW30/6 VI ou TVI				1600 x 2585 3102 x 1918
	Pyroguard T-EW30/6 VI ou VF				3100 x 1284 1284 x 3100 2585 x 1540 1517 x 1990 1262 x 2393
	Pyropane 211-44 VI et VF				1800 X 2896 1525 X 3420
Vitrage	à silicone (NV)		•	•	•
	à sec (TV)		•	•	•
Variantes de mise en œuvre	avec imposte et partie latérale fixe		•	•	•
	avec imposte (H maxi = 3100 mm)		•	•	•
	avec partie latérale fixe (L = illimité)		•	•	•
Attestations	Homologation (PV) Pilkington Homologation (PV) CGI Homologation (PV) AGC		12-A-087 13-A-443 + Ext. 13/1	12-A-087 13-A-443 + Ext. 13/1	12-A-086 13-A-442 + 13-V-582 09-H-258 + Ext. 09/1 et 09/2

Prüfberichte Procès-Verbaux d'essais Test reports

France

F

Classification			**E60 / EW60** (pare flamme)		
Types			**E/EW60 1 vantail**	**E/EW60 vantaux égaux ou inégaux**	**E/EW60 cloison fixe**
Matériel			acier	acier	acier
Modèles	Portes et cloisons vitrées		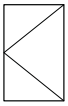	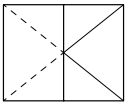	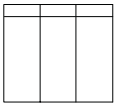
	Portes et cloisons à combiner		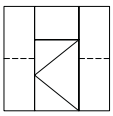	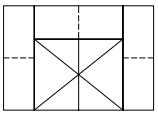	-
	Longueur infinie		-	-	•
Dimensions	Vide maçonnerie	L	1540	2290	illimité
		H	2795	2795	3120
		H (avec imposte)	3120	3120	-
	Dim. hors-tout du cadre	L	1500	2250	illimité
		H	2775	2775	3100
		H (avec imposte)	3100	3100	-
	Passage libre	L	1370	2120	-
		H	2710	2710	-
Porte	Profondeur		70	70	70
	Face vue		130-150	130-150	50-140
	Hauteur du socle		70-90	70-90	70-90
Environnement	Maçonnerie		•	•	•
	Béton		•	•	•
	Béton cellulaire		•	•	•
	Poteau acier protégé		•	•	•
Vitrages			L x H (mm)		
	Pilkington Pyrodur® 60-202 Isolant		Les dimensions hors tout des vitrages correspondent aux passages libres autorisés		3000 x 1333 2585 x 1547 1559 x 2752 1333 x 3000
	Pyroguard T-EW60/6 VI et TVI				1285 x 2285 2585 x 1600
	Panneau plein ép 33 mm		max. 2.24 m² porte et cloison		
Vitrage	à silicone (NV)		•	•	•
	à sec (TV)		•	•	•
Variantes de mise en œuvre	avec imposte et partie latérale fixe		•	•	•
	avec imposte (H maxi = 3100 mm)		•	•	•
	avec partie latérale fixe (L = illimité)		•	•	•
Attestations	Homologation (PV) Pilkington Homologation (PV) CGI		13-A-677	13-A-677	13-A-676 13-V-582



10074385/988300/03-19

Forster Profilsysteme AG | CH-9320 Arbon
info@forster.ch | www.forster-profile.ch

forster