Wärmegedämmte Türen und Verglasungen
Portes et cloisons à isolation thermique
Thermally insulated doors and glazings

In Stahl und Edelstahl / En acier et acier inox / In steel and stainless steel

Neu mit Einbruchhemmung / Nouveau avec résistance à l'effraction / New with Burglary resistance

forsteromnia 1

Nummernverzeichnis
Répertoire des numéros
Index of numbers
0

Allgemeine Informationen
Informations générales
General information
1

Aufzeichnungen / new@
Enregistrements / new@
Notes / new@
2

System omnia Tür
Système omnia porte
System omnia door
3

System omnia Tür RC2
Système omnia porte RC2
System omnia doorRC 2
4

Hinweise

Version: 04/2023
Artikelnummer: 978300

Eine Liste der aktuellen Änderungen und Ergänzungen finden Sie am Ende des Nummernverzeichnisses. **!**

Remarque

Version: 04/2023
Numéro d'article: 978300

Une liste des modifications et ajouts actuels se trouve à la fin de la Répertoire des numéros. **!**

Notice

Version: 04/2023
item number: 978300

A list of the current changes and additions can be found at the end of the index of numbers. **!**

BIM-Modelle

Für die BIM Planungsmethode stehen Ihnen zahlreiche Modelle der Türen Forster omnia in Revit und ArchiCAD unter **www.forster-profile.ch/Downloads** zur Verfügung.

Zeichnungsdaten – dwg

Die in dieser Dokumentation gezeigten Schnitte und Pläne mit nachstehenden Bezeichnungen stehen als dwg-Daten unter **www.forster-profile.ch/Downloads** zur Verfügung.

In der PDF-Version der Dokumentation sind diese Zeichnungen mit einem Link versehen.

om_ep_xxxx	Einbaupläne
om_kd_xxxx	Konstruktionsdetails
om_sd_xxxx	Systemdetails
om_sp_xxxx	Systempläne
om_vv_xxxx	Verglasungsdetails
om_wa_xxxx	Wandanschlüsse

Modèles BIM

De nombreux modèles de portes Forster omnia pour la méthode de planification BIM sont disponibles en Revit et ArchiCAD sous **www.forster-profile.ch/téléchargement.**

Dessins en dwg

Les coupes et les plans présentés dans cette documentation avec les désignations ci-dessous sont disponibles au format DWG sous **www.forster-profile.ch/téléchargement.**

Dans la version PDF de la documentation, ces dessins sont dotés d'un lien.

om_ep_xxxx	Plans de la mise en œuvre
om_kd_xxxx	Détails de construction
om_sd_xxxx	Coupes du système
om_sp_xxxx	Plans du système
om_vv_xxxx	Détails de vitrage
om_wa_xxxx	Raccords muraux

BIM models

For the BIM planning method, numerous models of Forster omnia doors are available for Revit and ArchiCAD on **www.forster-profile.ch/Downloads.**

Drawing data – dwg

For the dwg format CAD sections and plan details you can download various types as described below with the web address **www.forster-profile.ch/Downloads.**

In the PDF version of the documentation, these drawings are provided with a link.

om_ep_xxxx	Processing plans
om_kd_xxxx	Construction details
om_sd_xxxx	System sections
om_sp_xxxx	System plans
om_vv_xxxx	Glazing details
om_wa_xxxx	Wall abutments

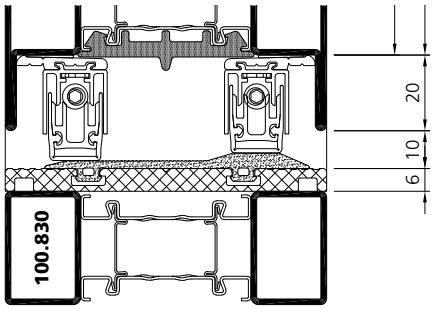

om_sd_0080

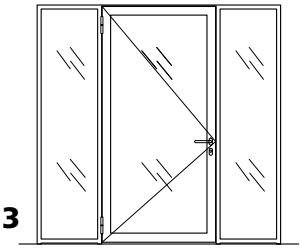

om_sp_0003

Nummernverzeichnis

Profil-Nr. No profilé Profile no.	Seite Page Page
100.720	3.2.1
100.720 CrNi	3.2.6
100.820	3.2.1
100.821	3.2.1
100.822	3.2.2
100.823	3.2.2
100.825	3.2.2
100.830	3.2.1
100.830 CrNi	3.2.6
100.831	3.2.1
100.831 CrNi	3.2.6
100.832	3.2.2
100.832 CrNi	3.2.6
100.833	3.2.2
100.833 CrNi	3.2.7
100.835	3.2.3
100.850	3.2.1
100.850 CrNi	3.2.6
100.851	3.2.1
100.851 CrNi	3.2.6
100.852	3.2.2
100.852 CrNi	3.2.7
100.853	3.2.2
100.853 CrNi	3.2.7
100.855	3.2.3
100.855 CrNi	3.2.7
101.720	3.2.3
101.750	3.2.3
101.821	3.2.3
101.822	3.2.4
101.823	3.2.4
101.831	3.2.3
101.832	3.2.4
101.833	3.2.4
101.851	3.2.3
101.851 CrNi	3.2.7
101.852	3.2.4
101.852 CrNi	3.2.7
101.853	3.2.4
101.853 CrNi	3.2.7

Répertoire des numéros

Artikel-Nr. No article Article no.	Seite Page Page
900100	3.4.6
900103	3.4.6
900201	3.4.12
900202	3.4.13
901204	3.2.5
901205	3.2.5
901206	3.2.5
901226	3.2.5
901227	3.2.5
901228	3.2.5
901246	3.2.5
901247	3.2.5
901326	3.2.5
901327	3.2.5
901328	3.2.5
901335	3.2.5
901336	3.2.5
901526	3.2.8
901527	3.2.8
901528	3.2.8
901546	3.2.8
901547	3.2.8
903300	3.4.5
903301	3.4.5
903302	3.4.5
905385	3.4.1
905386	3.4.1
905387	3.4.2
906574	3.4.5
906577	3.4.5
906578	3.4.5
906579	3.4.5
906583	3.4.5
907064	3.4.12
907103	3.3.33
907286	3.3.36, 4.2.20
907287	3.3.36, 4.2.20
907319	3.3.37, 4.2.21
907339	3.3.37, 4.2.21
907340	3.3.37, 4.2.21
907341	3.3.37, 4.2.21
907342	3.3.37, 4.2.21
907350	3.3.34
907351	3.3.34
907352	3.3.37
907353	3.3.37
907356	3.3.34
907376	3.3.37, 4.2.21
907380	4.2.14
907381	4.2.14
907382	4.2.14
907383	4.2.15
907384	4.2.15

Index of numbers

Artikel-Nr. No article Article no.	Seite Page Page
907385	4.2.15
907386	4.2.15
907387	4.2.16
907388	4.2.16
907663	3.3.40
908001	3.4.8
908005	3.4.8
908007	3.4.9
909005	3.4.12
909007	3.4.11
909025	3.4.8
909030	3.4.9
909104	3.4.9
909203	3.4.10
909204	3.4.10
909205	3.4.10
909210	3.4.9
909211	3.4.13
909214	3.4.10
909216	3.4.10
909217	3.4.10
909218	3.4.9
909219	3.4.10
909220	3.4.11
909221	3.4.11
909222	3.4.11
909240	3.4.9
917030	4.2.17
917031	4.2.17
917032	4.2.17
917033	4.2.17
970200	3.4.6
970201	3.4.6
970400	3.4.6
974801	3.4.2
975300	3.4.2
975301	3.4.1
975600	3.4.1
975601	3.4.1
975610	3.4.1
975920	3.4.3
975921	3.4.3
975922	3.4.3
975923	3.4.3
975924	3.4.3
975925	3.4.3
975926	3.4.3
975927	3.4.3
975928	3.4.3
976004	3.4.6
976700	3.4.6
976701	3.4.6
976900	3.3.30

Nummernverzeichnis

Répertoire des numéros

Index of numbers

Artikel-Nr. No article Article no.	Seite Page Page
976901	3.3.31
976902	3.3.29
976904	3.3.32
976906	3.3.32
976920	4.2.12
976921	4.2.13
976922	4.2.11
976923	4.2.22
976924	4.2.22
976925	4.2.22
977000	3.3.28
977001	3.4.7
977002	4.2.23
977003	4.2.23
977020	3.3.33
977030	3.4.5
977200	3.3.17
977201	3.3.17
977202	3.3.17
977203	3.3.17
977204	3.3.17
977205	3.3.17
977206	3.3.18
977207	3.3.18
977208	3.3.18
977209	3.3.18
977210	3.3.18
977211	3.3.18
977212	3.3.19
977213	3.3.19
977214	3.3.19
977215	3.3.19
977216	3.3.19
977217	3.3.19
977218	3.3.22
977219	3.3.22
977220	3.3.22
977221	3.3.22
977222	3.3.22
977223	3.3.22
977224	3.3.20
977225	3.3.20
977226	3.3.20
977227	3.3.20
977228	3.3.20
977229	3.3.20
977230	3.3.21
977231	3.3.21
977232	3.3.21
977233	3.3.21
977234	3.3.21
977235	3.3.21

Artikel-Nr. No article Article no.	Seite Page Page
977236	3.3.23
977237	3.3.23
977238	3.3.23
977239	3.3.23
977240	3.3.23
977241	3.3.23
977320	4.2.18
977321	4.2.18
977400	3.3.27
977410	3.3.26
977411	3.3.26
977601	3.3.43
977602	3.3.41
977612	3.3.42
978000	3.4.8
978001	3.4.8
978002	3.4.8
978003	3.4.8
979000	3.4.11
979001	3.4.11
979100	3.4.9
979200	3.4.12
979420	3.4.12
979421	3.4.12
979422	3.4.12
980101	3.4.7
985302	3.4.1
985631	3.4.2
985632	3.4.2
987026	3.3.28
987027	3.3.28
987028	3.3.28
987052	3.3.33
987207	3.3.35, 4.2.19
987208	3.3.35, 4.2.19
987209	3.3.35, 4.2.19
987210	3.3.35, 4.2.19
988002	3.4.2
988003	3.4.2
988004	3.4.2
988006	3.4.2
988051	3.4.2
989411	3.4.12
989413	3.4.12
989415	3.4.11
989416	3.4.11

Änderungen

Version: 04/2023
Artikelnummer: 978300

Modifications

Version: 04/2023
Numéro d'article: 978300

Modifications

Version: 04/2023
item number: 978300

Seite Page Page	Datum Date Date	Erläuterungen Explication Explanation
	08/2022	initiale Version initiale Version initiale Version
3.7.47	03/2023	Richtigstellung Einbaulage Sicherungsbolzen 976906 Correction position de montage goujon de sécurité 976906 Correction mounting position locking pin 976906
4.6.13	04/2023	Bohrbild für Falzluftbegrenzer ergänzt Schéma de perçage pour limiteur de feuillure ajoutée Drilling pattern for rebate restrictor added
4.6.14	04/2023	Neu: Anordnung Falzluftbegrenzer, Anschweissband und Falzanschraubband Nouveau : Disposition du limiteur de feuillure, paumelle à souder et de la paumelle à visser New: Arrangement of rebate restrictor, weld-on hinge and screw-on hinge
4.6.15	04/2023	Neu: Anordnung Falzluftbegrenzer und verdecktliegendes Band Nouveau : Disposition du limiteur de feuillure et de la paumelle cachée New: Arrangement of rebate restrictor and oncealed hinge

		1
Allgemeine Informationen		
Systembeschreibung		1.1.1-1.1.4
Leistungseigenschaften nach EN 14351-1		1.2.1-1.2.24
Allgemeine Verarbeitungsrichtlinien		1.3.1-1.3.16
	Normen / Werkstoffe	1.3.1
	Transport / Lagerung	1.3.2
	Verarbeitung Stahlprofile	1.3.4
	Verarbeitung Edelstahlprofile	1.3.6
	Oberflächenbehandlung	1.3.11
	Verglasung und Füllungen	1.3.14
	Bauliche Gegebenheiten / Wartung	1.3.15
Allgemeine Hinweise		1.4.1-1.4.3

Informations générales		
Descriptif du système		1.1.1-1.1.4
Caractéristiques de performance selon EN 14351-1		1.2.1-1.2.24
Directives relatives à la mise en œuvre		1.3.1-1.3.16
	Normes / matières premières	1.3.1
	Transport / stockage	1.3.2
	Mise en œuvre profilés en acier	1.3.4
	Mise en œuvre profilés en acier inox	1.3.6
	Traitement des surfaces	1.3.11
	Vitrage et remplissages	1.3.14
	Données de construction / Maintenance	1.3.15
Généralités		1.4.1-1.4.3

General information		
System description		1.1.1-1.1.4
Performance characteristics according to EN 14351-1		1.2.1-1.2.24
General processing guidelines		1.3.1-1.3.14
	Standards / Materials	1.3.1
	Transport / Storage	1.3.2
	Processing steel profiles	1.3.4
	Processing stainless steel profiles	1.3.6
	Surface treatment	1.3.11
	Glazing and panel infills	1.3.14
	Structural conditions / Maintenance	1.3.15
General advice		1.4.1-1.4.4

Das System

Wärmegedämmte Tür mit Einbruchsicherheit

Patentiertes Konstruktionsdesign:
Das Türprofilsystem forster omnia erlaubt massgeschneiderte, modular aufgebaute Lösungen für die Aussenanwendung.

Dabei reicht ein einziges Profilsystem für zahlreiche Umsetzungen. So lassen sich die wärmegedämmten Türelemente je nach Bedarf mit Sicherheitsfunktionen wie Einbruchhemmung RC2 kombinieren.

Das einzigartige Konstruktionsdesign für vielfache Anwendungen ermöglicht einen geringeren Planungsaufwand mit reduzierter Komplexität, weniger Lagermaterial, eine einfache Verarbeitung sowie ein einheitliches Erscheinungsbild der Türelemente über das gesamte Gebäude hinweg. Die schlanken Profile sind aus 100 % Stahl gefertigt und kommen ohne zusätzliche Kunststoffisolatoren oder Kühlmittel für den Brandschutz aus.

Für den Brandschutz sind separate Verarbeiterunterlagen verfügbar.

Le système

Porte coupe-feu à isolation thermique avec sécurité anti-effraction

Concept breveté: le système de profilés de porte forster omnia permet de créer des solutions modulaires sur mesure pour l'extérieur.

Un système de profilés unique suffit pour de nombreuses applications. Les éléments de porte à isolation thermique peuvent ainsi être combinés, selon les besoins, à des fonctions de sécurité telles que la protection incendie EI30 et la résistance à l'effraction RC2.

Le concept unique en son genre pour de multiples applications permet une planification simplifiée avec une complexité réduite, moins de matériel à stocker, une mise en œuvre simple et un aspect uniforme des éléments de porte sur l'ensemble du bâtiment. Les profilés fins sont fabriqués entièrement en acier et ne comportent pas d'isolateurs synthétiques ou de fluides caloporteurs supplémentaires pour la protection incendie.

Des informations séparées de mise en œuvre sont disponibles en ce qui concerne la résistance au feu.

The system

Heat-insulated fire-resistant door with anti-burglary protection

Featuring a patented construction design, the forster omnia door profile system allows customised, modular solutions to be created for outdoor use.

A single profile system is sufficient for numerous functions and builds. As a result, the heat-insulated door elements can be combined with security functions such as EI30 fire protection and RC2 burglar resistance as required.

The unique construction design, which can be used for multiple applications, makes the conceptualisation process easier by reducing planning complexity. It also means that fewer stock materials are needed and allows for simple processing and a uniform appearance of the door elements throughout the entire building. The slim profiles are made from 100 % steel and do not require any additional plastic insulators or coolants for fire protection.

Separate processing information is available for fire protection.

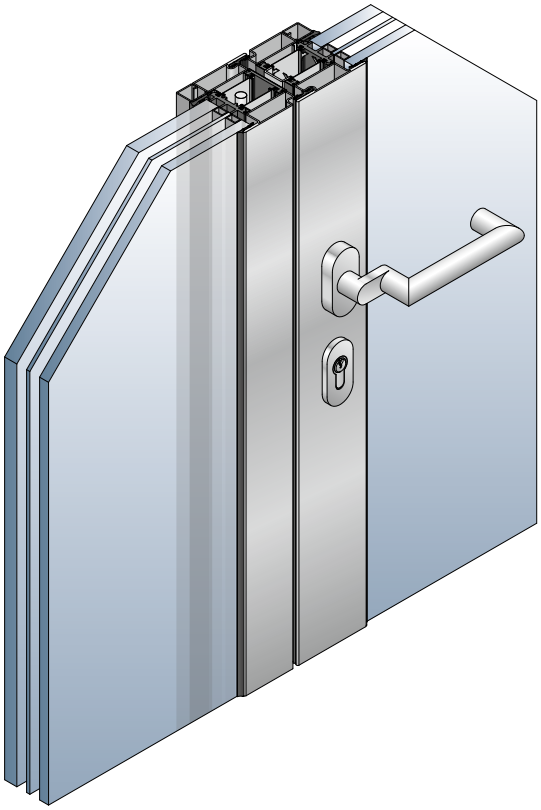

Die Vorteile

Einzigartig
Das komplett aus Stahl gefertigte wärmegedämmte Profilsystem ohne Kunststoffisolatoren.

High-tech
Eine absolut neue Verbindungstechnologie mittels Laserschweiss-Verfahren ermöglicht die Herstellung dieser aussergewöhnlichen Stahl-Systemprofile.

Wärmedämmend
Die Profile erreichen die heute üblichen Dämmwerte, vergleichbar mit herkömmlichen isolierten Profilserien.

Leicht und stark
Dank der speziellen Tragwerk-Geometrie erreichen die Profile höchste statische Werte. Die Gewichtseinsparung erleichtert gleichzeitig das Handling in der Werkstatt und bei der Montage.

Ökologisch
100 % Stahl, 100 % rezyklierbar

Ästhetisch
Die clevere Verbindungstechnik ermöglicht schlankste Profilquerschnitte.

Sicher
Sämtliche Systemprüfungen entsprechen der Produktnorm EN 14351-1 und EN 16034 und erfüllen damit die Anforderungen der CE-Kennzeichnung.

Effizient
Dank einzigartigem Produktionsverfahren können die Profile innerhalb engster Toleranzen hergestellt werden. Sie lassen sich problemlos zusammenfügen.

Sauber
Beim Schweissen und Schleifen entstehen keine Emissionen durch Kunststoffe.

Einfach
Keine aufwändigen Ausnehmungen beim Schlosseinbau. Zudem bieten die Profile genügend Raum für den – auch nachträglichen – Einbau einer Türautomation.

Schnell
Das Befestigen der Elemente am Mauerwerk kann ohne zusätzliche Bohrungen durch einen Eindrehanker am Rahmen erfolgen.

Les avantages

Unique
Le système de profilés à isolation thermique fabriqué entièrement en acier sans isolant en matière synthétique.

Haute technologie
Une technologie absolument révolutionnaire par soudage au rayon laser permet la fabrication des profilés de ce système unique.

Isolation thermique
Ces profilés permettent de respecter sans problèmes les valeurs d'isolation usuelles.

Légèreté et solidité
Grâce à la géométrie spéciale de l'ossature, les profilés atteignent des valeurs statiques particulièrement élevées. L'économie de poids facilite en même temps la manipulation à l'atelier et lors du montage.

Respect de l'environnement
100% acier, 100% recyclable

Esthétique
La technique de raccordement intelligente permet des sections de profilés d'une grande finesse.

Sécurité
Tous les contrôles des systèmes effectués satisfont à la norme produit EN 14351-1 et EN 16034 et répondent ainsi aux exigences du marquage CE.

Efficacité
Ce procédé de fabrication unique fait que les profilés sont de dimensions absolument exactes. Ils peuvent ainsi être assemblés sans problème.

Propreté
Aucune émission de matière synthétique n'a lieu lors du soudage et du ponçage.

Simplicité
Aucun usinage compliqué pour le montage de la serrure. Les profilés offrent en outre suffisamment d'espace libre pour le montage ultérieur d'une automatisation de la porte.

Rapidité
Grâce à une fixation par ancrage sur le cadre, la fixation des châssis n'occasionne pas de perçage additionnel.

The benefits

Unique
The thermally-insulated profile system made entirely from steel and devoid of all synthetic insulating materials.

High-tech
An entirely new joining method employing a laser welding process allows the manufacture of these extraordinary steel system profiles.

Thermally insulating
These profiles achieve today's customary insulation values, comparable with conventional, insulated profile series.

Light and strong
Thanks to the special geometry of the supporting framework, the profiles attain extremely high statical values. The weight reduction simultaneously facilitates handling in the workshop and on-site during installation.

Environmentally-friendly
100 % steel, 100 % recyclable

Aesthetically appealing
The advanced joining method facilitates extremely narrow profile cross sections.

Secure
All system tests comply with the EN 14351-1 and EN 16034 product standard and thereby fulfil the requirements of CE-marking.

Efficient
Thanks to a unique production process, the profiles are 100% true to dimension. Assembly of profiles is so easy as to be practically child's play.

Clean
No emissions are produced during welding or grinding.

Simple
No time-consuming cutouts for lock installation. The profiles also offer sufficient space for the installation – as well as the retrofit fitting – of door automation systems.

Fast
Fixing of elements can take place with a turn-in anchor, without having to drill additional holes through the frames.

Systemvarianten Variantes du système System variations

Forster omnia
Stahl oder Edelstahl
Acier ou acier inox
Steel or stainless steel

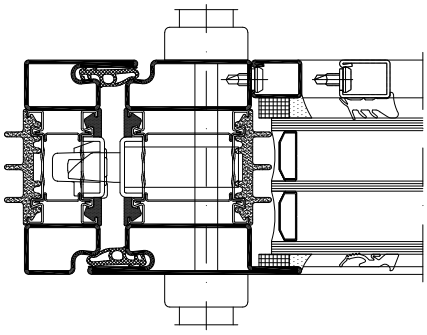

Forster omnia Einbruchhemmend RC2
Forster omnia Anti-effraction RC2
Forster omnia Burglary resistant RC2
Stahl oder Edelstahl
Acier ou acier inox
Steel or stainless steel

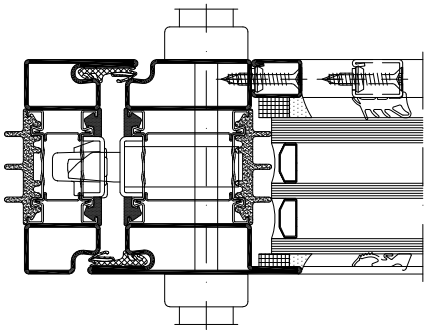

Übersicht Eigenschaften nach EN 14351-1

1-flügelige Tür
Auswärts öffnend
Flügelbreite ≤ 1400 mm
Flügelhöhe ≤ 3000 mm

Tableau des caractéristiques selon EN 14351-1

1 vantail porte
Ouvrant vers l'extérieur
Largeur du vantail ≤ 1400 mm
Hauteur de vantail ≤ 3000 mm

Synopsis of characteristics according to EN 14351-1

Single-leaf door
Opening outwards
Leaf width ≤ 1400 mm
Leaf height ≤ 3000 mm

FB / FH	**EN 12210** Widerstand bei Windlast Résistance au vent Resistance to wind load	**EN 12208** Schlagregendichtheit Etanchéité à la pluie battante Watertightness	**EN 13049** Stossfestigkeit Résistance au chocs Impact resistance	**EN 12207** Luftdurchlässigkeit Perméabilité à l'air Air permeability	**EN 12217** Bedienkräfte Forces de manœuvre Operating forces
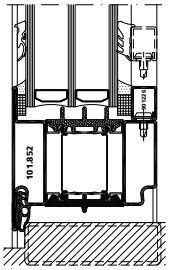	C4/B4	3A	4	2	bis / jusqu'à / up to 5
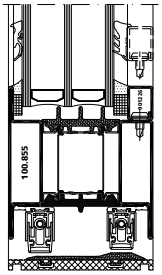	C4/B4	2A	4	3	bis / jusqu'à / up to 5

Übersicht Eigenschaften nach EN 14351-1

1-flügelige Tür
Einwärts öffnend
Flügelbreite ≤ 1400 mm
Flügelhöhe ≤ 3000 mm

Tableau des caractéristiques selon EN 14351-1

1 vantail porte
Ouvrant vers l'intérieur
Largeur du vantail ≤ 1400 mm
Hauteur de vantail ≤ 3000 mm

Synopsis of characteristics according to EN 14351-1

Single-leaf door
Opening inwards
Leaf width ≤ 1400 mm
Leaf height ≤ 3000 mm

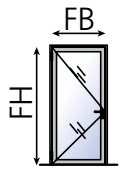	**EN 12210** Widerstand bei Windlast Résistance au vent Resistance to wind load	**EN 12208** Schlagregendichtheit Etanchéité à la pluie battante Watertightness	**EN 13049** Stossfestigkeit Résistance au chocs Impact resistance	**EN 12207** Luftdurchlässigkeit Perméabilité à l'air Air permeability	**EN 12217** Bedienkräfte Forces de manœuvre Operating forces
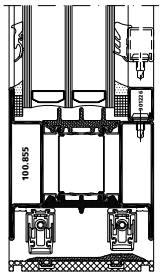	C4/B4	1A	4	3	bis / jusqu'à / up to 5

Übersicht Eigenschaften nach EN 14351-1

2-flügelige Tür
Auswärts öffnend
Flügelbreite ≤ 1400 mm
Flügelhöhe ≤ 2860 mm

Tableau des caractéristiques selon EN 14351-1

2 vantaux porte
Ouvrant vers l'extérieur
Largeur du vantail ≤ 1400 mm
Hauteur de vantail ≤ 2860 mm

Synopsis of characteristics according to EN 14351-1

2-leaf door
Opening outwards
Leaf width ≤ 1400 mm
Leaf height ≤ 2860 mm

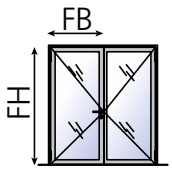	**EN 12210** Widerstand bei Windlast / Résistance au vent / Resistance to wind load	**EN 12208** Schlagregendichtheit / Etanchéité à la pluie battante / Watertightness	**EN 13049** Stossfestigkeit / Résistance au chocs / Impact resistance	**EN 12207** Luftdurchlässigkeit / Perméabilité à l'air / Air permeability	**EN 12217** Bedienkräfte / Forces de manœuvre / Operating forces
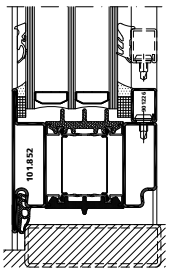	C3/B3	3A	4	2	bis / jusqu'à / up to 5
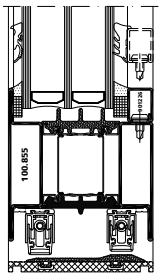	C3/B3	3A	4	4	bis / jusqu'à / up to 5

Übersicht Eigenschaften nach EN 14351-1

2-flügelige Tür
Einwärts öffnend
Flügelbreite ≤ 1400 mm
Flügelhöhe ≤ 2860 mm

Tableau des caractéristiques selon EN 14351-1

2 vantaux porte
Ouvrant vers l'intérieur
Largeur du vantail ≤ 1400 mm
Hauteur de vantail ≤ 2860 mm

Synopsis of characteristics according to EN 14351-1

2-leaf door
Opening inwards
Leaf width ≤ 1400 mm
Leaf height ≤ 2860 mm

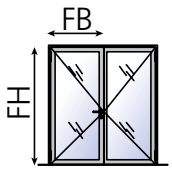	**EN 12210** Widerstand bei Windlast Résistance au vent Resistance to wind load	**EN 12208** Schlagregendichtheit Etanchéité à la pluie battante Watertightness	**EN 13049** Stossfestigkeit Résistance au chocs Impact resistance	**EN 12207** Luftdurchlässigkeit Perméabilité à l'air Air permeability	**EN 12217** Bedienkräfte Forces de manœuvre Operating forces
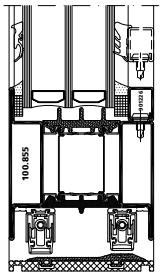	C3/B3	npd	4	4	bis / jusqu'à / up to 5

Geprüfte Eigenschaften **Caractéristiques testées** **Tested characteristics**	**Normen** **Normes** **Standards**	**Türen – Klasse / Wert** **Portes – Classe / Valeur** **Doors – Class / Value**
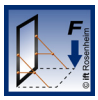 Tragfähigkeit von Sicherheitsvorrichtungen Capacité portante des dispositifs de sécurité Load-bearing capacity of safety devices	**EN 14351** **EN 14609**	**Anforderung erfüllt** **Exigence satisfaite** **Requirement fulfilled**
Fähigkeit zur Freigabe Capacité au déclenchement Ability to release	**EN 179** **EN 1125**	**Anforderung erfüllt** **Exigence satisfaite** **Requirement fulfilled**
Schallschutz Performance acoustique Acoustic performance	**EN ISO 140-3** **EN 717-1**	**bis / jusqu'à / up to** **Rw 44 dB**

Platz für Notizen

Espace pour les notes

Space for memos

Berechnung der U-Werte
für ein gesamtes Element gemäss EN ISO 10077-1

Die Element U-Werte werden gemäss Norm EN ISO 10077-1 mit folgenden Formeln berechnet

Calcul des valeurs U
pour tout l'élément selon la norme EN ISO 10077-1

Les valeurs U sont calculées selon la norme EN ISO 10077-1 avec la formule suivante

Calculation of U-value
of the complete unit according to EN ISO 10077-1

The U-value of the unit will be calculated according to EN ISO 10077-1 with following computation formula

$$U_D = \frac{(A_{f\,1} \times U_f) + (A_{f\,2} \times U_f) + (A_g \times U_g) + (L_g \times \psi_g)}{A_{f\,1} + A_{f\,2} + A_g}$$

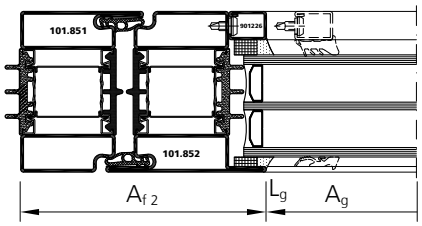

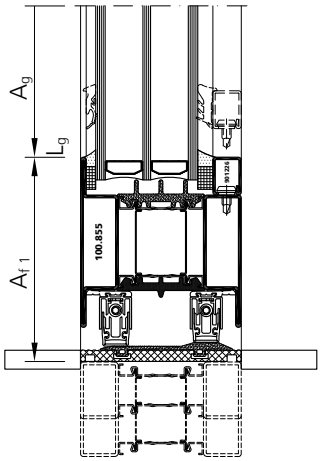

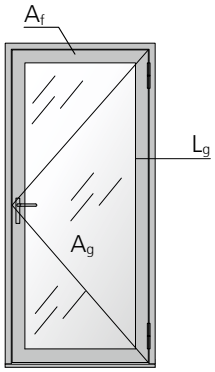

U_D	=	U-Wert Tür	[W/(m²K)]
A_f	=	Sichtbare Fläche Rahmen	[m²]
U_f	=	U-Wert der Rahmenkombination (Seite 194-195)	[W/(m²K)]
A_g	=	Sichtbare Fläche Glas	[m²]
U_g	=	U-Wert des Glases	[W/(m²K)]
L_g	=	Umfang des sichtbaren Glasanteils	[m]
ψ_g	=	Längenbezogener Wärmedurchgangskoeffizient Tabelle G.1 + G.2 der EN ISO 10077-1 (2017)	[W/(mK)]

U_D	=	Coefficient de transmission thermique de la porte	[W/(m²K)]
A_f	=	Surface de l'encadrement	[m²]
U_f	=	Coefficient de transmission thermique de l'encadrement (page 194-195)	[W/(m²K)]
A_g	=	Surface du vitrage	[m²]
U_g	=	Coefficient de transmission thermique du vitrage	[W/(m²K)]
L_g	=	Périmètre du vitrage visible	[m]
ψ_g	=	Valeurs du coefficient de transmission thermique linéique pour les intercalaires du vitrage Tableau G.1 + G.2 EN ISO 10077-1 (2017)	[W/(mK)]

U_D	=	Thermal transmittance of the door	[W/(m²K)]
A_f	=	Area of the frame	[m²]
U_f	=	Thermal transmittance of the frame (page 194-195)	[W/(m²K)]
A_g	=	Area of the glazing	[m²]
U_g	=	Thermal transmittance of the glazing	[W/(m²K)]
L_g	=	Perimeter of the visible glazing	[m]
ψ_g	=	Values of linear thermal transmittance for common types of glazing spacer bars Table G.1 + G.2 EN ISO 10077-1 (2017)	[W/(mK)]

Längenbezogener Wärmedurchgangskoeffizient für Abstandhalter aus Aluminium und Stahl, Tabellen G.1 und G.2 der EN ISO 10077-1 (2017) für Abstandhalter mit wärmetechnisch verbesserter Leistungsfähigkeit.

Valeurs du coefficient de transmission thermique linéique pour les intercalaires de vitrages en aluminium et en acier, tableaux G.1 et G.2 selon EN ISO 10077-1 (2017) pour intercalaires de vitrages avec une efficacité thermique plus performante.

Values of linear thermal transmittance for common types of glazing spacer bars (aluminium or steel) tables G.1 and G.2 according to EN ISO 10077-1 (2017) for glazing spacer bars with higher thermal efficiency.

	2- oder 3 Scheiben Isolierverglasung, unbeschichtetes Glas, Luft oder Gaszwischenraum Vitrage double ou triple, verre non revêtu, lame d'air ou de gaz Double or triple glazing uncoated glass air- or gas-filled	2- oder 3 Scheiben Isolierverglasung, mit niedrigem Emissionsgrad, Luft oder Gaszwischenraum Vitrage double à faible émissivité, vitrage triple avec deux couches à faible émissivité, lame d'air ou gaz Double a or triple b glazing low-emissivity glass air- or gas-filled
Metallrahmen mit wärmetechnischer Trennung Cadre avec isolation thermique Frame with thermal break	**a) 0.08** **b) 0.06**	**a) 0.11** **b) 0.08**

a) Abstandhalter aus Aluminium und Stahl
b) Abstandhalter mit wärmetechnisch verbesserter Leistungsfähigkeit

a) intercalaire de vitrage en aluminium et en acier
b) intercalaire de vitrage avec une efficacité thermique plus performante

a) glazing spacer bars in aluminium or steel
b) glazing spacer bar with higher thermal efficiency

Berechnung der U-Werte
für ein gesamtes Element gemäss EN ISO 10077-1

Calcul des valeurs U
pour tout l'élément selon la norme EN ISO 10077-1

Calculation of U-value
of the complete unit according to EN ISO 10077-1

Beispiel / Exemple / Example

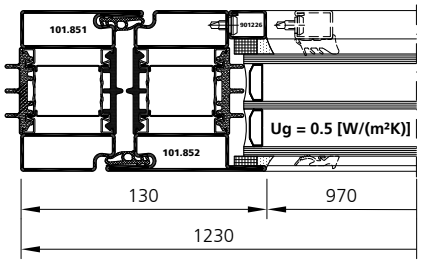

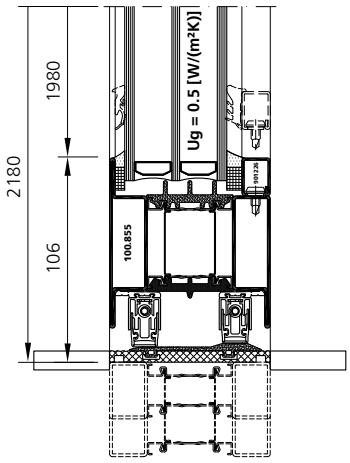

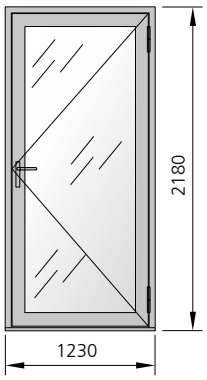

A_D = Fläche gesamtes Element
1.23 × 2.18 = 2.681 [m²]

A_g = Sichtbare Fläche Glas
(1.23 - 2 × 0.13) × (2.18 - 0.13 - 0.106)
= 1.886 [m²]

A_f = Sichtbare Fläche Rahmen (total)
A_D - A_g
2.681 - 1.886 = 0.796 [m²]

$A_{f\,1}$ = Sichtbare Fläche Sockel
(1.23 - 2 x 0.13) × 0.106 = 0.103 [m²]

$A_{f\,2}$ = Sichtbare Fläche Rahmen
0.796 [m²] - 0.103 [m²] = 0.693 [m²]

L_g = Umfang des sichtbaren Glasanteils
((1.23 - 2 × 0.13) + (2.18 - 0.13 - 0.106)) × 2
= 5.828 [m]

U_f = U-Wert der Rahmenkombination
$U_{f\,1}$ Sockel: 1.9 [W/(m²K)]
$U_{f\,2}$ Rahmen: 1.3 [W/(m²K)]

U_g = U-Wert des Glases
0.5 [W/(m²K)]

ψ_g = Längenbezogener Wärmedurchgangskoeffizient
Randverbund 0.04 [W/(mK)]

A_D = Surface de l'élément
1.23 × 2.18 = 2.681 [m²]

A_g = Surface du vitrage
(1.23 - 2 × 0.13) × (2.18 - 0.13 - 0.106)
= 1.886 [m²]

A_f = Surface de l'encadrement (total)
A_D - A_g
2.681 - 1.886 = 0.796 [m²]

$A_{f\,1}$ = Surface du socle
(1.23 - 2 x 0.13) × 0.106 = 0.103 [m²]

$A_{f\,2}$ = Surface de l'encadrement
0.796 [m²] - 0.103 [m²] = 0.693 [m²]

L_g = Périmètre du vitrage visible
((1.23 - 2 × 0.13) + (2.18 - 0.13 - 0.106)) × 2
= 5.828 [m]

U_f = Coefficient de transmission thermique de l'encadrement
$U_{f\,1}$ socle: 1.9 [W/(m²K)]
$U_{f\,2}$ cadre: 1.3 [W/(m²K)]

U_g = Coefficient de transmission thermique du vitrage
0.5 [W/(m²K)]

ψ_g = Coefficient de transmission thermique linéique
joint périférique 0.04 [W/(mK)]

A_D = Area of the element
1.23 × 2.18 = 2.681 [m²]

A_g = Area of the glazing
(1.23 - 2 × 0.13) × (2.18 - 0.13 - 0.106)
= 1.886 [m²]

A_f = Area of the frame (total)
A_D - A_g
2.681 - 1.886 = 0.796 [m²]

$A_{f\,1}$ = Area of the threshold
(1.23 - 2 x 0.13) × 0.106 = 0.103 [m²]

$A_{f\,2}$ = Area of the frame
0.796 [m²] - 0.103 [m²] = 0.693 [m²]

L_g = Perimeter of the visible glazing
((1.23 - 2 × 0.13) + (2.18 - 0.13 - 0.106)) × 2
= 5.828 [m]

U_f = Thermal transmittance of the frame
$U_{f\,1}$ threshold: 1.9 [W/(m²K)]
$U_{f\,2}$ frame: 1.3 [W/(m²K)]

U_g = Thermal transmittance of the glazing
0.5 [W/(m²K)]

ψ_g = Linear thermal transmittance
edge compound 0.04 [W/(mK)]

$$U_D = \frac{(A_{f\,1} \times U_{f1}) + (A_{f\,2} \times U_{f2}) + (A_g \times U_g) + (L_g \times \psi_g)}{A_{f\,1} + A_{f\,2} + A_g} \quad U_D = \frac{(0.103 \times 1.9) + (0.693 \times 1.3) + (1.886 \times 0.5) + (5.828 \times 0.04)}{(0.103 + 0.693 + 1.886)} = \mathbf{0.85\ [W/(m^2K)]}$$

Element – U-Werte
U-Werte U_D

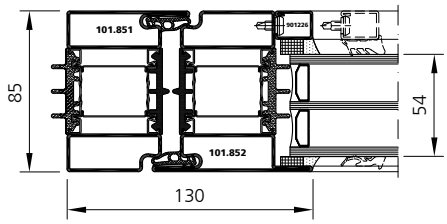

U_f = 1.3 [W/(m² · K)]
ψ = 0.04 [W/(m · K)]

Élément – Coefficient de transmission thermique
Coefficient de transmission thermique U_D

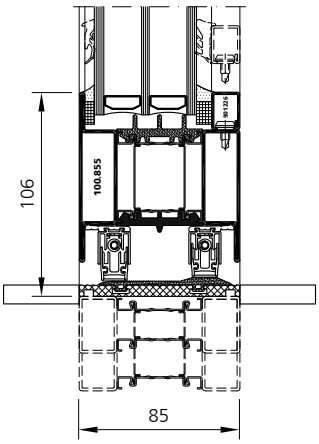

U_f = 1.9 [W/(m² · K)]

Element – Thermal transmittance
Thermal transmittance U_D

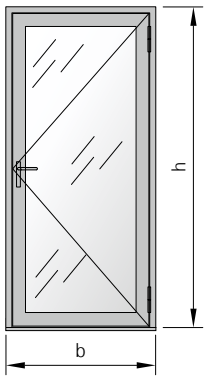

U_g-Wert Glas 0.7 Valeur U_g verre 0.7 U_g-value glass 0.7		Breite b / largeur b / width b [mm]				
		800	1000	1200	1400	1600
Höhe h / hauteur h / height h [mm]	2000	1.09	1.05	1.02	0.99	0.98
	2200	1.09	1.04	1.00	0.98	0.96
	2400	1.08	1.03	1.00	0.97	0.95
	2600	1.07	1.02	0.99	0.96	0.95
	2800	1.07	1.02	0.98	0.96	0.94
	3000	1.06	1.01	0.98	0.95	0.93

U_g-Wert Glas 0.5 Valeur U_g verre 0.5 U_g-value glass 0.5		Breite b / largeur b / width b [mm]				
		800	1000	1200	1400	1600
Höhe h / hauteur h / height h [mm]	2000	0.98	0.92	0.88	0.85	0.83
	2200	0.97	0.91	0.87	0.84	0.82
	2400	0.96	0.90	0.86	0.83	0.80
	2600	0.95	0.89	0.85	0.82	0.80
	2800	0.94	0.88	0.84	0.81	0.79
	3000	0.94	0.87	0.83	0.80	0.78

Stahl	Edelstahl
Acier	Acier inox
Steel	Stainless steel

Element – U-Werte
U-Werte Paneel U_D

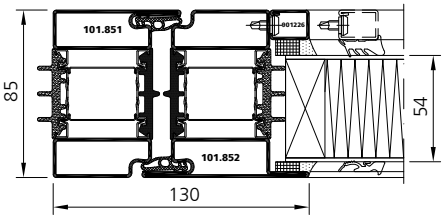

U_f = 1.3 [W/(m² · K)]
ψ = 0.045 [W/(m · K)]

Élément – Coefficient de transmission thermique
Coefficient de transmission thermique de la panneau U_D

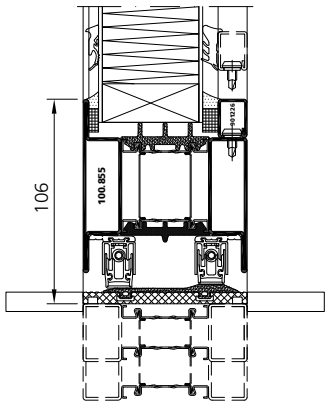

U_f = 1.9 [W/(m² · K)]

Element – Thermal transmittance
Thermal transmittance of the panel U_D

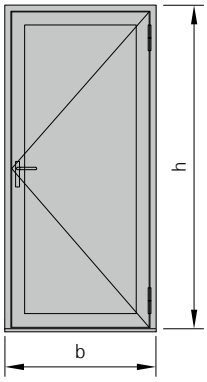

U-Wert Paneel 0.64 Valeur U panneau 0.64 U-value panel 0.64		Breite b / largeur b / width b [mm]				
		800	1000	1200	1400	1600
Höhe h / hauteur h / height h [mm]	2000	1.07	1.02	0.99	0.96	0.94
	2200	1.06	1.01	0.97	0.95	0.93
	2400	1.06	1.00	0.96	0.94	0.92
	2600	1.05	0.99	0.96	0.93	0.91
	2800	1.04	0.99	0.95	0.92	0.90
	3000	1.04	0.98	0.94	0.92	0.90

Paneel-Füllung / Panneau remplissage / Paneel filling:
Mineralwolle / laine minérale / mineral wool: λ < 0.036 W/mK

Element – U-Werte
U-Werte U_D

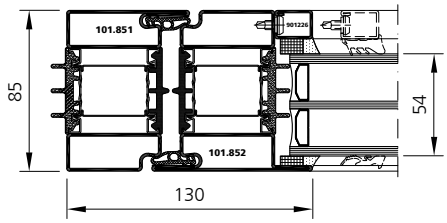

U_f = 1.3 [W/(m² · K)]
ψ = 0.04 [W/(m · K)]

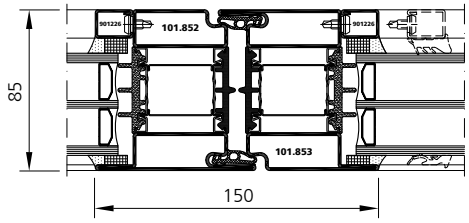

U_f = 1.3 [W/(m² · K)]

Élément – Coefficient de transmission thermique
Coefficient de transmission thermique U_D

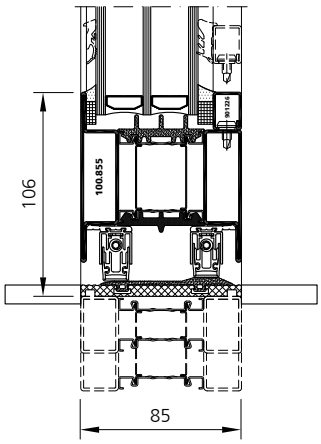

U_f = 1.9 [W/(m² · K)]

Element – Thermal transmittance
Thermal transmittance U_D

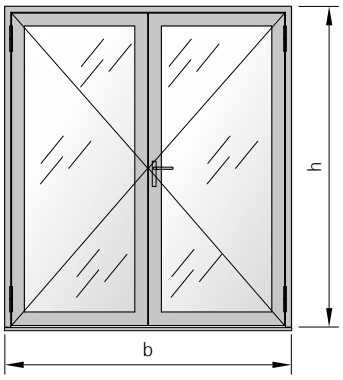

U_g-Wert Glas 0.7 Valeur U_g verre 0.7 U_g-value glass 0.7		Breite b / largeur b / width b [mm]									
		1200	1400	1600	1800	2000	2200	2400	2600	2800	3000
Höhe h / hauteur h / height h [mm]	2000	1.07	1.04	1.02	1.00	0.99	0.98	0.97	0.96	0.95	0.94
	2200	1.06	1.03	1.01	0.99	0.98	0.96	0.95	0.95	0.94	0.93
	2400	1.06	1.02	1.00	0.98	0.97	0.95	0.94	0.94	0.93	0.92
	2600	1.05	1.02	0.99	0.97	0.96	0.95	0.94	0.93	0.92	0.91
	2800	1.04	1.01	0.99	0.97	0.95	0.94	0.93	0.92	0.91	0.91
	3000	1.04	1.01	0.98	0.96	0.95	0.93	0.92	0.91	0.91	0.90

U_g-Wert Glas 0.5 Valeur U_g verre 0.5 U_g-value glass 0.5		Breite b / largeur b / width b [mm]									
		1200	1400	1600	1800	2000	2200	2400	2600	2800	3000
Höhe h / hauteur h / height h [mm]	2000	0.96	0.92	0.89	0.87	0.85	0.83	0.82	0.81	0.80	0.79
	2200	0.95	0.91	0.88	0.85	0.84	0.82	0.81	0.80	0.79	0.78
	2400	0.94	0.90	0.87	0.84	0.82	0.81	0.80	0.79	0.78	0.77
	2600	0.93	0.89	0.86	0.83	0.82	0.80	0.79	0.78	0.77	0.76
	2800	0.93	0.88	0.85	0.83	0.81	0.79	0.78	0.77	0.76	0.75
	3000	0.92	0.88	0.85	0.82	0.80	0.78	0.77	0.76	0.75	0.74

Element – U-Werte
U-Werte Paneel U_D

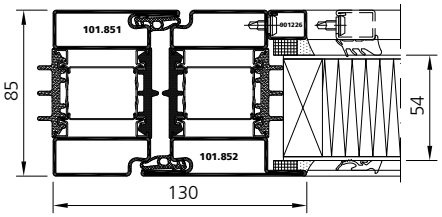

U_f = 1.3 [W/(m² · K)]
ψ = 0.045 [W/(m · K)]

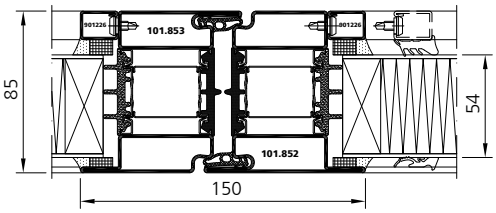

U_f = 1.3 [W/(m² · K)]

Élément – Coefficient de transmission thermique
Coefficient de transmission thermique de la panneau U_D

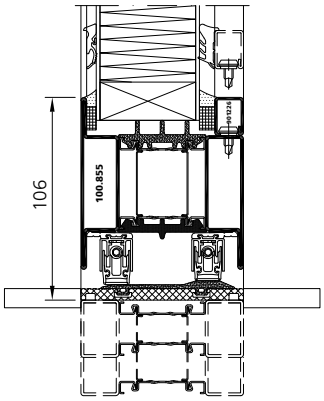

U_f = 1.9 [W/(m² · K)]

Element – Thermal transmittance
Thermal transmittance of the panel U_D

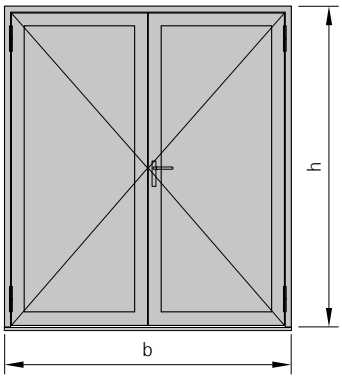

U-Wert Paneel 0.64 Valeur U panneau 0.64 U-value panel 0.64		Breite b / largeur b / width b [mm]									
		1200	1400	1600	1800	2000	2200	2400	2600	2800	3000
Höhe h / hauteur h / height h [mm]	2000	1.05	1.02	0.99	0.97	0.95	0.94	0.93	0.92	0.91	0.91
	2200	1.05	1.02	0.99	0.97	0.95	0.94	0.93	0.92	0.91	0.91
	2400	1.03	1.00	0.97	0.95	0.93	0.92	0.91	0.90	0.89	0.88
	2600	1.03	0.99	0.96	0.94	0.92	0.91	0.90	0.89	0.88	0.87
	2800	1.02	0.98	0.96	0.93	0.92	0.90	0.89	0.88	0.87	0.87
	3000	1.01	0.98	0.95	0.93	0.91	0.90	0.88	0.87	0.87	0.86

Paneel-Füllung / Panneau remplissage / Paneel filling:
Mineralwolle / laine minérale / mineral wool: λ < 0.036 [W/(m · K)]

Element – U-Werte
U-Werte Festfeld U_D

Élément – Coefficient de transmission thermique
Coefficient de transmission thermique du vitrage fixe U_W

Element – Thermal transmittance
Thermal transmittance of fixed glazing U_W

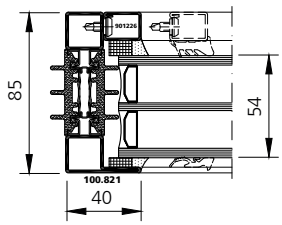

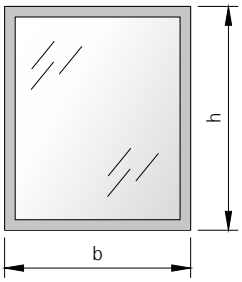

U_f = 1.4 [W/(m² · K)]
ψ = 0.04 [W/(m · K)]

U_g-Wert Glas 0.7 Valeur U_g verre 0.7 U_g-value glass 0.7		Breite b / largeur b / width b [mm]								
		800	1000	1200	1400	1600	1800	2000	2200	2400
Höhe h / hauteur h / height h [mm]	800	1.01	0.98	0.97	0.95	0.94	0.93	0.93	0.92	0.92
	1000	0.98	0.95	0.93	0.92	0.91	0.90	0.90	0.89	0.89
	1200	0.97	0.93	0.91	0.90	0.89	0.88	0.87	0.87	0.86
	1400	0.95	0.92	0.90	0.89	0.87	0.87	0.86	0.85	0.85
	1600	0.94	0.91	0.89	0.87	0.86	0.85	0.85	0.84	0.84
	1800	0.93	0.90	0.88	0.87	0.85	0.85	0.84	0.83	0.83
	2000	0.93	0.90	0.87	0.86	0.85	0.84	0.83	0.83	0.82
	2200	0.92	0.89	0.87	0.85	0.84	0.83	0.83	0.82	0.82
	2400	0.92	0.89	0.86	0.85	0.84	0.83	0.82	0.82	0.81
	2600	0.91	0.88	0.86	0.84	0.83	0.82	0.82	0.81	0.81
	2800	0.91	0.88	0.86	0.84	0.83	0.82	0.81	0.81	0.80
	3000	0.91	0.88	0.85	0.84	0.83	0.82	0.81	0.80	0.80

U_g-Wert Glas 0.5 Valeur U_g verre 0.5 U_g-value glass 0.5		Breite b / largeur b / width b [mm]								
		800	1000	1200	1400	1600	1800	2000	2200	2400
Höhe h / hauteur h / height h [mm]	800	0.85	0.82	0.80	0.78	0.77	0.76	0.75	0.75	0.74
	1000	0.82	0.79	0.76	0.75	0.74	0.73	0.72	0.71	0.71
	1200	0.80	0.76	0.74	0.72	0.71	0.70	0.69	0.69	0.68
	1400	0.78	0.75	0.72	0.71	0.70	0.69	0.68	0.67	0.67
	1600	0.77	0.74	0.71	0.70	0.68	0.67	0.67	0.66	0.65
	1800	0.76	0.73	0.70	0.69	0.67	0.66	0.66	0.65	0.64
	2000	0.75	0.72	0.69	0.68	0.67	0.66	0.65	0.64	0.64
	2200	0.75	0.71	0.69	0.67	0.66	0.65	0.64	0.63	0.63
	2400	0.74	0.71	0.68	0.67	0.65	0.64	0.64	0.63	0.62
	2600	0.74	0.70	0.68	0.66	0.65	0.64	0.63	0.62	0.62
	2800	0.74	0.70	0.68	0.66	0.65	0.64	0.63	0.62	0.61
	3000	0.73	0.70	0.67	0.65	0.64	0.63	0.62	0.62	0.61

Element – U-Werte
U-Werte Paneel U_D

Élément – Coefficient de transmission thermique
Coefficient de transmission thermique de la panneau U_D

Element – Thermal transmittance
Thermal transmittance of the panel U_D

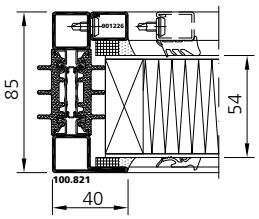

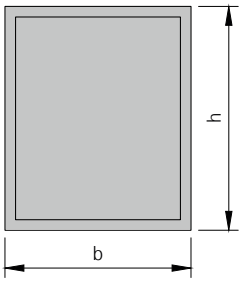

U_f = 1.4 [W/(m² · K)]
ψ = 0.045 [W/(m · K)]

U-Wert Paneel 0.64 Valeur U panneau 0.64 U-value panel 0.64		Breite b / largeur b / width b [mm]								
		800	1000	1200	1400	1600	1800	2000	2200	2400
Höhe h / hauteur h / height h [mm]	800	0.99	0.96	0.93	0.92	0.91	0.90	0.89	0.89	0.88
	1000	0.96	0.92	0.90	0.89	0.87	0.86	0.86	0.85	0.85
	1200	0.93	0.90	0.88	0.86	0.85	0.84	0.83	0.83	0.82
	1400	0.92	0.89	0.86	0.85	0.83	0.82	0.82	0.81	0.81
	1600	0.91	0.87	0.85	0.83	0.82	0.81	0.80	0.80	0.79
	1800	0.90	0.86	0.84	0.82	0.81	0.80	0.79	0.79	0.78
	2000	0.89	0.86	0.83	0.82	0.80	0.79	0.79	0.78	0.78
	2200	0.89	0.85	0.83	0.81	0.80	0.79	0.78	0.77	0.77
	2400	0.88	0.85	0.82	0.81	0.79	0.78	0.78	0.77	0.76
	2600	0.88	0.84	0.82	0.80	0.79	0.78	0.77	0.76	0.76
	2800	0.87	0.84	0.81	0.80	0.78	0.77	0.77	0.76	0.75
	3000	0.87	0.84	0.81	0.79	0.78	0.77	0.76	0.76	0.75

Paneel-Füllung / Panneau remplissage / Paneel filling:
Mineralwolle / laine minérale / mineral wool: λ < 0.036 [W/(m · K)]

Element – U-Werte
U-Werte Festfeld U_D

Élément – Coefficient de transmission thermique
Coefficient de transmission thermique du vitrage fixe U_W

Element – Thermal transmittance
Thermal transmittance of fixed glazing U_W

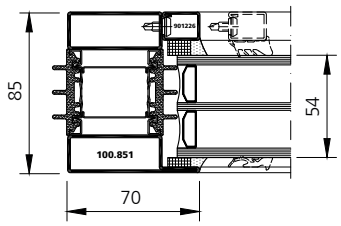

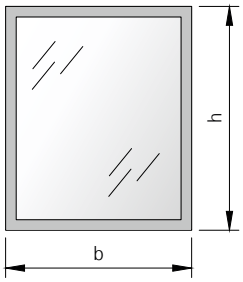

U_f = 1.2 [W/(m² · K)]
ψ = 0.04 [W/(m · K)]

U_g-Wert Glas 0.7 Valeur U_g verre 0.7 U_g-value glass 0.7		Breite b / largeur b / width b [mm]								
		800	1000	1200	1400	1600	1800	2000	2200	2400
Höhe h / hauteur h / height h [mm]	800	1.02	1.00	0.98	0.97	0.96	0.95	0.94	0.94	0.93
	1000	1.00	0.97	0.95	0.93	0.92	0.92	0.91	0.90	0.90
	1200	0.98	0.95	0.93	0.91	0.90	0.89	0.89	0.88	0.88
	1400	0.97	0.93	0.91	0.90	0.89	0.88	0.87	0.86	0.86
	1600	0.96	0.92	0.90	0.89	0.87	0.87	0.86	0.85	0.85
	1800	0.95	0.92	0.89	0.88	0.87	0.86	0.85	0.84	0.84
	2000	0.94	0.91	0.89	0.87	0.86	0.85	0.84	0.84	0.83
	2200	0.94	0.90	0.88	0.86	0.85	0.84	0.84	0.83	0.82
	2400	0.93	0.90	0.88	0.86	0.85	0.84	0.83	0.82	0.82
	2600	0.93	0.90	0.87	0.86	0.84	0.83	0.83	0.82	0.82
	2800	0.93	0.89	0.87	0.85	0.84	0.83	0.82	0.82	0.81
	3000	0.92	0.89	0.87	0.85	0.84	0.83	0.82	0.81	0.81

U_g-Wert Glas 0.5 Valeur U_g verre 0.5 U_g-value glass 0.5		Breite b / largeur b / width b [mm]								
		800	1000	1200	1400	1600	1800	2000	2200	2400
Höhe h / hauteur h / height h [mm]	800	0.89	0.86	0.83	0.82	0.81	0.80	0.79	0.78	0.78
	1000	0.86	0.82	0.80	0.78	0.77	0.76	0.75	0.74	0.74
	1200	0.83	0.80	0.77	0.75	0.74	0.73	0.72	0.72	0.71
	1400	0.82	0.78	0.75	0.74	0.72	0.71	0.70	0.70	0.69
	1600	0.81	0.77	0.74	0.72	0.71	0.70	0.69	0.68	0.68
	1800	0.80	0.76	0.73	0.71	0.70	0.69	0.68	0.67	0.66
	2000	0.79	0.75	0.72	0.70	0.69	0.68	0.67	0.66	0.66
	2200	0.78	0.74	0.72	0.70	0.68	0.67	0.66	0.65	0.65
	2400	0.78	0.74	0.71	0.69	0.68	0.66	0.66	0.65	0.64
	2600	0.77	0.73	0.71	0.69	0.67	0.66	0.65	0.64	0.64
	2800	0.77	0.73	0.70	0.68	0.67	0.66	0.65	0.64	0.63
	3000	0.77	0.73	0.70	0.68	0.66	0.65	0.64	0.63	0.63

Element – U-Werte
U-Werte Paneel U_D

Élément – Coefficient de transmission thermique
Coefficient de transmission thermique de la panneau U_D

Element – Thermal transmittance
Thermal transmittance of the panel U_D

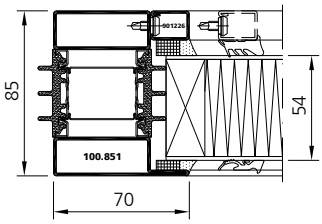

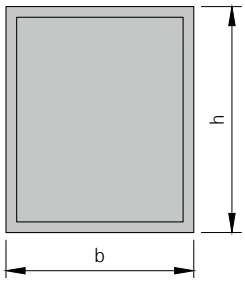

U_f = 1.2 [W/(m² · K)]
ψ = 0.045 [W/(m · K)]

U-Wert Paneel 0.64 Valeur U panneau 0.64 U-value panel 0.64		Breite b / largeur b / width b [mm]								
		800	1000	1200	1400	1600	1800	2000	2200	2400
Höhe h / hauteur h / height h [mm]	800	1.01	0.97	0.95	0.94	0.93	0.92	0.91	0.91	0.90
	1000	0.97	0.94	0.92	0.90	0.89	0.88	0.88	0.87	0.86
	1200	0.95	0.92	0.90	0.88	0.87	0.86	0.85	0.84	0.84
	1400	0.94	0.90	0.88	0.86	0.85	0.84	0.83	0.83	0.82
	1600	0.93	0.89	0.87	0.85	0.84	0.83	0.82	0.81	0.81
	1800	0.92	0.88	0.86	0.84	0.83	0.82	0.81	0.80	0.80
	2000	0.91	0.88	0.85	0.83	0.82	0.81	0.80	0.79	0.79
	2200	0.91	0.87	0.84	0.83	0.81	0.80	0.79	0.79	0.78
	2400	0.90	0.86	0.84	0.82	0.81	0.80	0.79	0.78	0.77
	2600	0.90	0.86	0.83	0.82	0.80	0.79	0.78	0.78	0.77
	2800	0.90	0.86	0.83	0.81	0.80	0.79	0.78	0.77	0.77
	3000	0.89	0.85	0.83	0.81	0.79	0.78	0.78	0.77	0.76

Paneel-Füllung / Panneau remplissage / Paneel filling:
Mineralwolle / laine minérale / mineral wool: λ < 0.036 [W/(m · K)]

U_f-Werte
Tür

Valeurs U_f
Porte

U_f-values
Door

EN ISO 10077-2:2017

Nass- und trockenverglast / Vitrage à sec et au silicone / Dry and silicone glazing

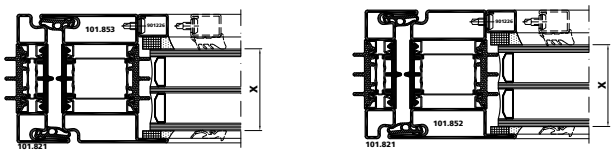	**Glasdicke** **Ep. du verre** **Glass thickness** X [mm]	**Verglasung** **Vitrage** **Glazing**	**U_f Stahl** **U_f Acier** **U_f Steel** [W/(m²·K)]	**U_f CrNi** [W/(m²·K)]
	36	3-fach / triple	**1.6**	**-**
	42	3-fach / triple	**1.5**	**-**
	48	3-fach / triple	**1.5**	**-**
	54	3-fach / triple	**1.5**	**-**
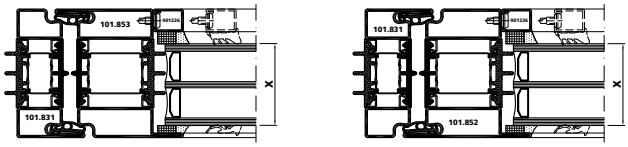	36	3-fach / triple	**1.4**	**-**
	42	3-fach / triple	**1.4**	**-**
	48	3-fach / triple	**1.4**	**-**
	54	3-fach / triple	**1.3**	**-**
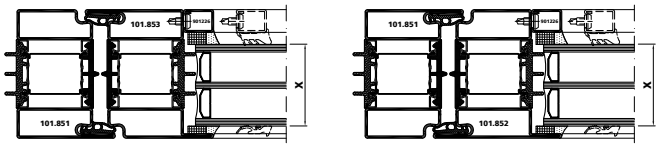	36	3-fach / triple	**1.3**	**1.2**
	42	3-fach / triple	**1.3**	**1.2**
	48	3-fach / triple	**1.3**	**1.2**
	54	3-fach / triple	**1.3**	**1.2**
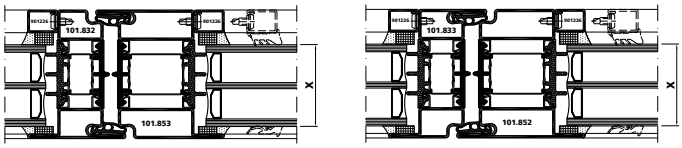	36	3-fach / triple	**1.5**	**-**
	42	3-fach / triple	**1.4**	**-**
	48	3-fach / triple	**1.4**	**-**
	54	3-fach / triple	**1.4**	**-**
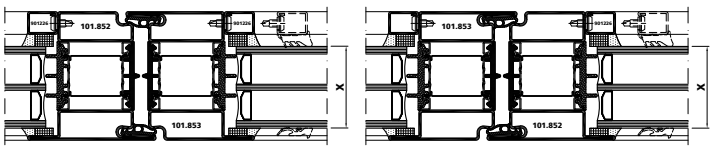	36	3-fach / triple	**1.4**	**1.3**
	42	3-fach / triple	**1.4**	**1.3**
	48	3-fach / triple	**1.3**	**1.2**
	54	3-fach / triple	**1.3**	**1.2**

U_f-Werte
Tür
Schwellen

Valeurs U_f
Porte
Seuils

U_f-values
Door
Thresholds

EN ISO 10077-2:2017

Nass- und trockenverglast / Vitrage à sec et au silicone / Dry and silicone glazing

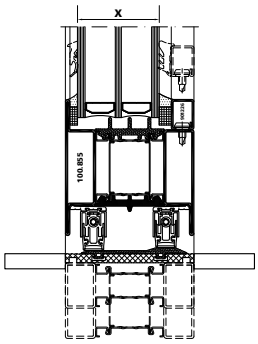

Glasdicke **Ep. du verre** **Glass thickness** X [mm]	**Verglasung** **Vitrage** **Glazing**	**U_f Stahl** **U_f Acier** **U_f Steel** [W/(m²·K)]	**U_f CrNi** [W/(m²·K)]
36	3-fach / triple	**2.0**	**1.9**
42	3-fach / triple	**2.0**	**1.9**
48	3-fach / triple	**2.0**	**1.8**
54	3-fach / triple	**1.9**	**1.8**

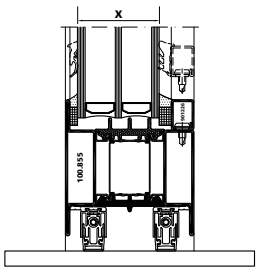

36	3-fach / triple	**2.0**	**1.8**
42	3-fach / triple	**1.9**	**1.8**
48	3-fach / triple	**1.9**	**1.8**
54	3-fach / triple	**1.9**	**1.7**

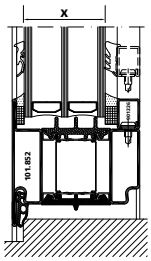

36	3-fach / triple	**3.3**	**2.5**
42	3-fach / triple	**3.3**	**2.5**
48	3-fach / triple	**3.2**	**2.4**
54	3-fach / triple	**3.2**	**2.4**

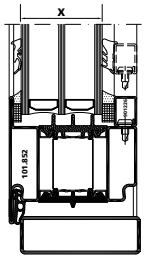

36	3-fach / triple	**2.6**	**3**
42	3-fach / triple	**2.6**	**2.9**
48	3-fach / triple	**2.6**	**2.9**
54	3-fach / triple	**2.5**	**2.8**

U_f-Werte für Rahmenverbreiterungen auf Anfrage
Les coefficients U_f pour des élargissements de vantail sont disponibles sur demande
U_f values for frame enlargements available on request

U_f-Werte
Festfeld

Valeurs U_f
Vitrage fixe

U_f-values
Fixed glazing

EN ISO 10077-2:2017

Nass- und trockenverglast / Vitrage à sec et au silicone / Dry and silicone glazing

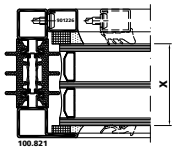	**Glasdicke** **Ep. du verre** **Glass thickness** X [mm]	**Verglasung** **Vitrage** **Glazing**	**U_f Stahl** **U_f Acier** **U_f Steel** [W/(m²·K)]	**U_f CrNi** [W/(m²·K)]
	36	3-fach / triple	**1.6**	**-**
	42	3-fach / triple	**1.5**	**-**
	48	3-fach / triple	**1.4**	**-**
	54	3-fach / triple	**1.4**	**-**
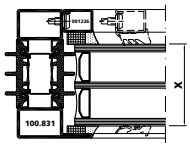	36	3-fach / triple	**1.5**	**1.4**
	42	3-fach / triple	**1.4**	**1.3**
	48	3-fach / triple	**1.3**	**1.2**
	54	3-fach / triple	**1.3**	**1.2**
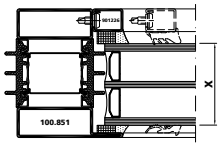	36	3-fach / triple	**1.2**	**1.1**
	42	3-fach / triple	**1.2**	**1.1**
	48	3-fach / triple	**1.1**	**1**
	54	3-fach / triple	**1.1**	**1**
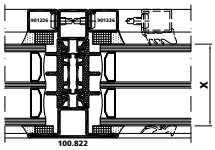	36	3-fach / triple	**1.4**	**-**
	42	3-fach / triple	**1.3**	**-**
	48	3-fach / triple	**1.2**	**-**
	54	3-fach / triple	**1.1**	**-**
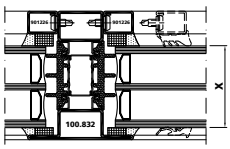	36	3-fach / triple	**1.3**	**1.3**
	42	3-fach / triple	**1.2**	**1.1**
	48	3-fach / triple	**1.1**	**1**
	54	3-fach / triple	**1.1**	**1**
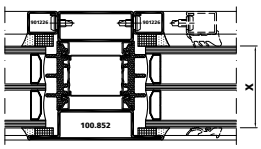	36	3-fach / triple	**1.3**	**1.2**
	42	3-fach / triple	**1.2**	**1.1**
	48	3-fach / triple	**1.1**	**1**
	54	3-fach / triple	**1.1**	**1**

Schalldämmwerte
Werte gültig für Stahl- und Edelstahlprofile

Leistungseigenschaften nach EN 14351-1

Bauarten

Coefficients d'isolation phonique
Valeurs valables pour profilés en acier et en acier inox

Caractéristiques de performance selon EN 14351-1

Variantes de construction

Sound insulation factor
Values valid for steel and stainless steel profiles

Performance characteristics according to EN 14351-1

Construction variations

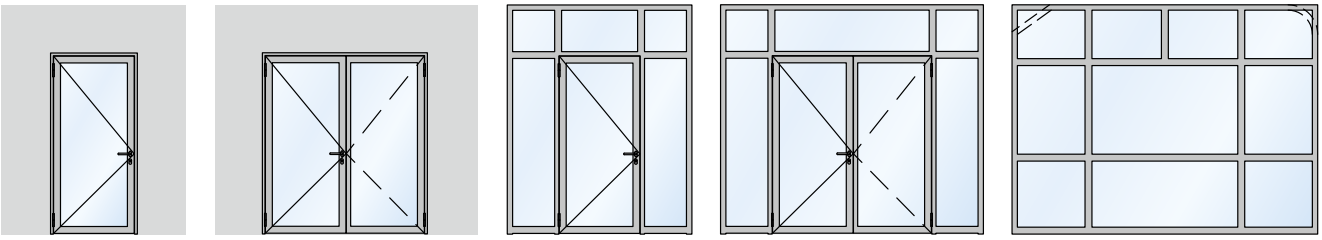

- 1- und 2-flügelige Türen
  - mit Oberlicht und Seitenteilen
  - verglast oder verblecht
- Festverglasung

- portes à 1 ou 2 vantaux
  - avec imposte et parties latérales fixes
  - vitrées ou tôlées
- vitrage fixe

- 1 and 2 leaf doors,
  - with fanlight and screen abutments
  - glazed or sheet metal cladded
- fixed glazing

Generelle Definitionen | **Définitions générales** | **General definitions**

R_w	Bewerteter Schalldämmwert nach Labormessungen Coefficient d'isolation phonique évalué selon mesures en laboratoire Assessed sound insulation factor according to laboratory measurements
$R_{w,}C$	Korrekturwert C für Wohnen / Betriebe (z.B. Radio / TV) Valeur de correction C pour habitation/Production (p.ex. radio/TV) Correction value C
$R_{w,}Ctr$	Korrekturwert Ctr für Traffic (z.B. Strassenverkehr Stadt) Valeur de correction Ctr pour le traffic (p.ex. circulation en ville) Correction value Ctr
R'_w	Schalldämmwert am Bau gemessen Coefficient d'isolation phonique mesuré au bâtiment Sound insulation factor

Schalldämmwerte
Werte gültig für Stahl- und Edelstahlprofile

Coefficients d'isolation phonique
Valeurs valables pour profilés en acier et en acier inox

Sound insulation factor
Values valid for steel and stainless steel profiles

Legende der Bezeichnungen in den Tabellen

Légende des descriptions dans les tableaux

Legend of descriptions in the tables

	R_w	- Bewerteter Schalldämmwert der 1-flügeligen Tür bzw. Festverglasung in Abhängigkeit zur Schalldämmung $R_{w,\ Füllung}$ - Coefficient d'isolation phonique évalué de la porte à 1 vantail resp. vitrage fixe, dépendant du coefficient d'isolation phonique $R_{w,\ Füllung}$ - Assessed sound insulation factor of the 1 leaf door resp. fixed glazing, depending on the sound insulation factor $R_{w,\ Füllung}$
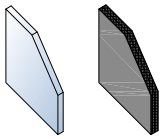	**$R_{w,\ Füllung}$**	- Bewerteter Schalldämmwert der Füllung (Prüfwert nach ISO 140-3, mit Prüfnachweis einer Prüf-, Überwachungs- und Zertifizierungsstelle). Alternativ können Tabellenwerte nach DIN EN 12758 Abschnitt 6 verwendet werden. - Coefficient d'isolation phonique évalué du remplissage (valeur d'essai selon ISO 140-3, avec rapport d'essai d'un organisme d'essai, d'inspection et de certification). Comme alternative, utiliser les valeurs des tableaux selon DIN EN 12758 partie 6. - Assessed sound insulation factor of filling (test value ISO 140-3, with test report of a testing, inspection and certification body). Alternatively table values according to DIN EN 12758 section 6 can be used.
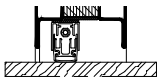	**$K_{1aB,}$**	Korrekturwert für Türen mit einer absenkbaren Bodendichtung (geeignet für Schallschutz) Valeur de correction pour portes avec un seul joint seuil automatique (adapté pour isolation phonique) Correction value for doors with one drop floor seal (suitable for sound insulation)
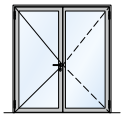	**$K_{S,}$**	- Korrekturwert für 2-flügelige Türen - Valeur de correction pour portes à 2 vantaux - Correction value for 2 leaf doors
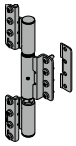	**$K_{Band,}$**	- Korrekturwert bei Verwendung von Falzanschraubbändern, die eine Dichtungsebene unterbrechen (K_{Band} = -0,5 dB pro Band) - Valeur de correction en cas d'utilisation des paumelles à visser dans le champ de la porte, lesquelles interrompent le niveau d'étanchéité (K_{Band} = -0,5 dB par paumelle) - Correction value on using screw-on hinges (rebate), which interrupt one sealing level (K_{Band} = - 0,5 dB per hinge)
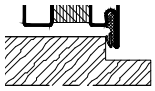	**$K_{W/S,}$**	Korrekturwert für Türen mit einer Anschlagschwelle Valeur de correction pour portes avec un seuil en butée Correction value for doors with one buffer threshold
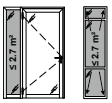	**$K_{F\ 2.7,}$**	- Korrekturwert für Füllungen (Seitenteile und/oder Oblichter) mit einer Gesamtfläche ≤ 2.7 m². Die Korrektur gilt auch für Konstruktionen mit teilenden Sprossen. - Valeur de correction pour remplissages (parties latérales fixes et/ou impostes) avec une surface totale ≤ 2.7 m². La correction est également valable pour des constructions avec traverses intermédiaires. - Correction value for fillings (screen abutments and/or fanlights) with a total surface of ≤ 2.7 m². The correction is alsovalid for constructions with additional muntins.
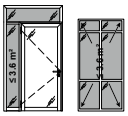	**$K_{F\ 3.6,}$**	- Korrekturwert für Füllungen (Seitenteile und/oder Oblichter) mit einer Gesamtfläche ≤ 3.6 m². - Die Korrektur gilt auch für Konstruktionen mit teilenden Sprossen. - Valeur de correction pour remplissages (parties latérales fixes et/ou impostes) avec une surface totale ≤ 3.6 m². - La correction est également valable pour constructions avec traverses intermédiaires. - Correction value for fillings (screen abutments and/or fanlights) with a total surface of ≤ 3.6 m². The correction is alsovalid for constructions with additional muntins.
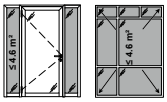	**$K_{F\ 4.6,}$**	Korrekturwert für Füllungen (Seitenteile und/oder Oblichter) mit einer Gesamtfläche ≤ 4.6 m². Die Korrektur gilt auch für Konstruktionen mit teilenden Sprossen. Valeur de correction pour remplissages (parties latérales fixes et/ou impostes) avec une surface totale ≤ 4.6 m². La correction est également valable pour constructions avec traverses intermédiaires. Correction value for fillings (screen abutments and/or fanlights) with a total surface of ≤ 4.6 m². The correction is alsovalid for constructions with additional muntins.
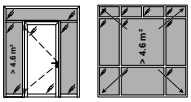	**$K_{F\ >\ 4.6,}$**	Korrekturwert für Füllungen (Seitenteile und/oder Oblichter) mit einer Gesamtfläche > 4.6 m². Die Korrektur gilt auch für Konstruktionen mit teilenden Sprossen. Valeur de correction pour remplissages (parties latérales fixes et/ou impostes) avec une surface totale > 4.6 m². La correction est également valable pour constructions avec traverses intermédiaires. Correction value for fillings (screen abutments and/or fanlights) with a total surface of > 4.6 m². The correction is alsovalid for constructions with additional muntins.

Schalldämmwerte
Werte gültig für Stahl- und Edelstahlprofile

Coefficients d'isolation phonique
Valeurs valables pour profilés en acier et en acier inox

Sound insulation factor
Values valid for steel and stainless steel profiles

1 flügelige Tür mit zwei absenkbaren Bodendichtungen **Porte à 1 vantail avec deux joints de seuil automatique** **1 leaf door with two drop floor seals**	**Füllung** **Remplissage** **Filling**	**Korrekturen** **Corrections** **Corrections**					
				EN 14351-1			
R_W dB	**$R_{W,\ Füllung}$** dB	**$K_{S,}$** dB	**$K_{Band,}$** dB	**$K_{F\ 2.7,}$** dB	**$K_{F\ 3.6,}$** dB	**$K_{F\ 4.6,}$** dB	**$K_{F\ >\ 4.6,}$** dB
32	32	0	- 0,5 pro Band / par paumelle / per hinge	0	-1	-2	-3
33	33	0		0	-1	-2	-3
34	34	0		0	-1	-2	-3
35	35	0		0	-1	-2	-3
36	36	0		0	-1	-2	-3
37	37	0		0	-1	-2	-3
38	39	-1		0	-1	-2	-3
39	40	-1		0	-1	-2	-3
40	41	-1		0	-1	-2	-3
41	42	-1		0	-1	-2	-3
42	44	-2		0	-1	-2	-3
43	46	-2		0	-1	-2	-3
44	48	-2		0	-1	-2	-3
45	50	-3		0	-1	-2	-3

Korrekturwerte für C, Ctr sind aus den Angaben des Füllungsherstellers zu entnehmen.

Valeurs de corrections pour C, Ctr indiquées dans les spécifications du fabricant des remplissages.

Correction value for C, Ctr can be taken from the specitications of the filling manufacturer.

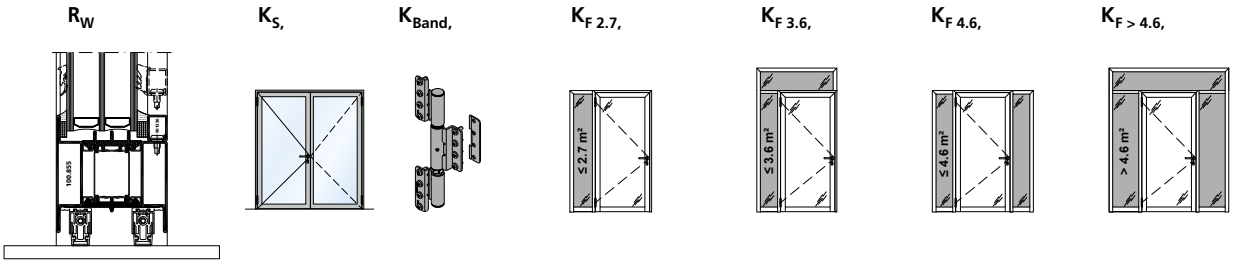

Berechnungsbeispiel / Exemple de calcul / Calculation example

Geforderter Schalldämmwert R_w des Bauteils: 38 dB	**Coefficient d'isolation phonique R_w éxigé de ll'élément: 38 dB**	**Required sound insulation factor R_w of the construction: 38 dB**	**Korrekturwert Valeur de correction Correction value**	**Wert Valeur Value**
Schalldämm-Mass der Füllung 43 dB	Coefficient d'isolation phonique du remplissage 43 dB	Sound insulation factor of filling 43 dB	R_w	44 dB
Falzanschraubbänder, die eine Dichtungsebene unterbrechen	Paumelles à visser dans le champ de la porte, qui interrompent le niveau d'étanchéité	Screw-on hinges (rebate), which interrupt one sealing level	$K_{Band,}$ (2 x 0.5 dB)	- 1 dB
Füllungen > 3.6 / ≤ 4.6 m²	Remplissages > 3.6 / ≤ 4.6 m²	Fillings > 3.6 / ≤ 4.6 m²	$K_{F\ 4.6,}$	- 2 dB
Ergebnis Schalldämmwert R_w des Bauteils	**Résultat coefficient d'isolation phonique R_w de l'élément**	**Result sound insulation factor R_w of the construction**		**41 dB**

Schalldämmwerte
Werte gültig für Stahl- und Edelstahlprofile

Coefficients d'isolation phonique
Valeurs valables pour profilés en acier et en acier inox

Sound insulation factor
Values valid for steel and stainless steel profiles

1 flügelige Tür mit Anschlagschwelle **Porte à 1 vantail avec un seuil en butée** **1 leaf door with one buffer threshold**	**Füllung** **Remplissage** **Filling**	**Korrekturen** **Corrections** **Corrections**					
				EN 14351-1			
R_W dB	**$R_{W,\ Füllung}$** dB	**$K_{S,}$** dB	**$K_{Band,}$** dB	**$K_{F\ 2.7,}$** dB	**$K_{F\ 3.6,}$** dB	**$K_{F\ 4.6,}$** dB	**$K_{F\ >\ 4.6,}$** dB
32	32	0	- 0,5 pro Band / par paumelle / per hinge	0	-1	-2	-3
33	33	0		0	-1	-2	-3
34	34	0		0	-1	-2	-3
35	35	0		0	-1	-2	-3
36	36	0		0	-1	-2	-3
37	37	0		0	-1	-2	-3
38	39	-1		0	-1	-2	-3
39	40	-1		0	-1	-2	-3
40	41	-1		0	-1	-2	-3
41	42	-1		0	-1	-2	-3
42	44	-2		0	-1	-2	-3
43	46	-2		0	-1	-2	-3
44	48	-2		0	-1	-2	-3
45	50	-3		0	-1	-2	-3

Korrekturwerte für C, Ctr sind aus den Angaben des Füllungsherstellers zu entnehmen.

Valeurs de corrections pour C, Ctr indiquées dans les spécifications du fabricant des remplissages.

Correction value for C, Ctr can be taken from the specitications of the filling manufacturer.

R_W

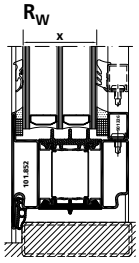

$K_{S,}$

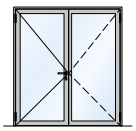

$K_{Band,}$

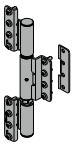

$K_{F\ 2.7,}$

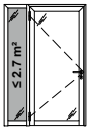

$K_{F\ 3.6,}$

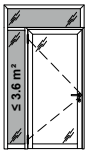

$K_{F\ 4.6,}$

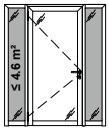

$K_{F\ >\ 4.6,}$

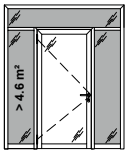

Schalldämmwerte
Werte gültig für Stahl- und Edelstahlprofile

Coefficients d'isolation phonique
Valeurs valables pour profilés en acier et en acier inox

Sound insulation factor
Values valid for steel and stainless steel profiles

Festfeld **Vitrage fixe** **Fixed glazing**	**Füllung** **Remplissage** **Filling**	**Korrekturen** **Corrections** **Corrections**			
		EN 14351-1			
R_W dB	$R_{W,\ Füllung}$ dB	$K_{F\ 2.7,}$ dB	$K_{F\ 3.6,}$ dB	$K_{F\ 4.6,}$ dB	$K_{F\ >\ 4.6,}$ dB
32	32	0	-1	-2	-3
33	33	0	-1	-2	-3
34	34	0	-1	-2	-3
35	35	0	-1	-2	-3
36	36	0	-1	-2	-3
37	37	0	-1	-2	-3
38	38	0	-1	-2	-3
39	39	0	-1	-2	-3
40	40	0	-1	-2	-3
41	40	0	-1	-2	-3
42	41	0	-1	-2	-3
43	42	0	-1	-2	-3
44	43	0	-1	-2	-3
45	44	0	-1	-2	-3
46	45	0	-1	-2	-3
47	47	0	-1	-2	-3
48	48	0	-1	-2	-3
49	50	0	-1	-2	-3
49*	52*	0	-1	-2	-3
50	51	0	-1	-2	-3

* = Paneel 2 x 2 mm Stahl / Acier / Steel, Mineralwolle / laine minérale / mineral wool ≥ 150kg/m³

Korrekturwerte für C, Ctr sind aus den Angaben des Füllungsherstellers zu entnehmen.

Valeurs de correction pour C, Ctr indiquées dans les spécifications du fabricant des remplissages.

Correction value for C, Ctr can be taken from the specitications of the filling manufacturer.

$K_{F\ 2.7,}$

$K_{F\ 3.6,}$

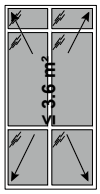

$K_{F\ 4.6,}$

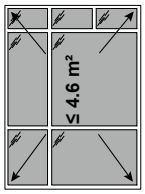

$K_{F\ >\ 4.6,}$

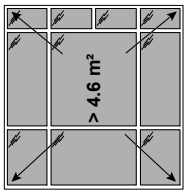

Allgemeine Verarbeitungsrichtlinien

1. Normen

Grundlage dieser "Technischen Dokumentation" für den Türenbau bilden die gültigen Richtlinien und Normen der Landes-Fachverbände SZFF-, SIA- sowie DIN- und EN-Normen.

2. Werkstoffe

Die von uns gelieferten Werkstoffe entsprechen den heute gültigen Normen. Materialien aus Werkstoffen, die ausserhalb unseres Einflussbereiches liegen, sind vom Verarbeitungsbetrieb eigenverantwortlich auf Qualitäts- und Funktionseignung zu prüfen.

Kohlenstoffstahl:
- Oberfläche omnia-Profile:
  - ZM = Zink Magnesium Schichtdicke ca. 7 µm
- Oberfläche Glashalteleisten:
  - im Schmelzverfahren bandverzinkter Überzug, Schichtdicke ca. 20 µm
  - ZM = Zink Magnesium Schichtdicke ca. 7 µm

Edelstahl-Isolator:
- Edelstahl walzblank

Aluminium:
- Oberfläche Glashalteleisten/Wetterschenkel pressblank

Edelstahl:
- Qualität 1.4301, geschliffen (Korn 220-240), mit Schutzfolie
- Sonderqualitäten auf Anfrage
- Glashalteleisten:
  - Qualität 1.4301
  - geschliffen (Korn 220-240), mit Schutzfolie

Directives relatives à la mise en œuvre

1. Normes

Les directives et normes en vigueur des associations professionnelles suisses CSFF, SIA, ainsi que les normes DIN et EN, constituent la base de cette «documentation technique», pour la construction de portes.

2. Matières premières

Les matières premières que nous fournissons correspondent aux normes actuellement en vigueur. Les qualités et la convenance de matériaux réalisés à partir de matières premières qui sont hors de notre zone d'influence doivent être vérifiées.

Acier au carbone :
- Surface des profilés omnia
  - ZM = zinc-magnésium, épaisseur de couche d'env. 7 µm
- Surface des parcloses :
  - Revêtement de zinc à chaud, épaisseur de couche d'env. 20 µm
  - ZM = zinc-magnésium, épaisseur de couche d'env. 7 µm

Isolation en acier inox :
- Inox décapé

Aluminium :
- Surface des parcloses / renvois d'eau brut

Acier inoxydable :
- Qualité 1.4301, meulé (grain 220-240), avec film adhésif
- Qualités spéciales sur demande
- Parcloses :
  - qualité 1.4301
  - meulés (grain 220-240), avec film adhésif

General processing guidelines

1. Standards

This "Technical Documentation" for the construction of doors is based on the directives and standards of the Swiss National Trades Associations SZFF and SIA currently in force, as well as on DIN and EN standards.

2. Materials

The materials we deliver meet the requirements of today's standards. The processing company is responsible for checking materials made from stock that is beyond our control, with regard to suitability of quality and function.

Carbon steel:
- Surface omnia profiles:
  - ZM = zinc-magnésium, thickness of coat approx. 7 µm
- Surface glazing beads:
  - hot-dipped galvanised coating by fusion, thickness of coat approx. 20 µm
  - ZM = zinc-magnésium, thickness of coat approx. 7 µm

Stainless steel insulation:
- Stainless steel plain-rolled bank

Aluminium:
- Surface glazing beads / weatherboard cold-pressed

Stainless steel:
- Quality 1.4301, grinded (grain 220-240), with adhesive protection tape
- Special qualities on request
- Glazing beads:
  - quality 1.4301
  - brushed (grade 220-240), with adhesive protection tape

Allgemeine Verarbeitungsrichtlinien

3. Transport / Lagerung

- Zum Abladen am besten geeignet ist ein Kran mit Traverse und zwei Gurten mit mind. 80 mm Breite. Wird mit Stapler abgeladen, so nur mit breiten, auf grossen Abstand eingestellten Gabelzinken.
- Zur Vermeidung von Eindrücken oder Deformationen empfehlen wir, Kunststoff- oder Holz-Zwischenlagen zu verwenden.
- Saubere Auf- und Unterlagen verhindern Deformationen von kleinen Profilquerschnitten. Die Entnahme aus Lagergestellen darf nur durch Herausheben erfolgen.
- Sämtliche Systemkomponenten sind in geeigneten Räumen trocken zu lagern.
- Stahl- und Edelstahlprofile müssen getrennt gelagert werden, um Korrosionsgefahr durch Fremdrost-Partikel auf nichtrostendem Stahl auszuschliessen.

4. Verarbeitung

Dem Fachbetrieb und Fachhandwerk allgemein bekannte Verarbeitungshinweise werden nicht speziell erwähnt.

Hilfreiche Videos zur Verarbeitung der Forster Systeme stehen auf unserer Website www.forster-profile.ch zur Verfügung.

4.1 Zuschneiden allgemein

- Der Einspannung von Profilstahlrohren und Glashalteleisten ist besondere Beachtung zu schenken. Der Druck der hydraulischen oder pneumatischen Spannvorrichtungen sollte von Hand auf die einzuspannenden Materialien einreguliert und angepasst werden können.

Directives relatives à la mise en œuvre

3. Transport / stockage

- Une grue avec traverse et deux sangles d'une largeur d'au moins 80 mm convient le mieux pour le déchargement. Si le déchargement a lieu au moyen d'un élévateur, n'utiliser que des fourches larges réglées avec un grand écartement.
- Pour éviter des enfoncements ou des déformations, nous recommandons d'utiliser des pièces intercalaires en matière plastique ou en bois.
- Des cales et supports propres empêchent les déformations des petits profilés. L'enlèvement à l'entreposage ne doit se faire qu'en soulevant les éléments avec soin.
- Tous les composants du système doivent être stockés au sec dans des locaux adéquats.
- Les profilés en acier et en acier inoxydable doivent être entreposés séparément, afin d'exclure le risque de corrosion par des particules de rouille erratique sur l'acier inox.

4. Mise en œuvre

Les règles de mise en oeuvre professionnelles, généralement connues des entreprises et artisans, ne sont pas spécialement mentionnées.

Des vidéos très utiles de la mise en œuvre des systèmes Forster sont disponibles sur notre site web www.forster-profile.ch.

4.1 Coupe en général

- Il faut vouer une attention particulière au débitage des profilés en acier et des parcloses. La pression des dispositifs de serrage hydrauliques ou pneumatiques devrait pouvoir être réglée et ajustée à la main en fonction des matériaux à serrer.

General processing guidelines

3. Transport / storage

- The most suitable means of transport is a crane with a cross-arm and two belts at least 80 mm wide. If unloading with a high-lift truck, then only with broad fork-arms set wide apart.
- In order to avoid dents or deformations we recommend inserting plastic or wooden supports in between.
- Clean covers and supports prevent small-profiled cross-sections from becoming deformed. When removing from storage racks, always lift the profiles.
- All components of the system must be stored in dry, suitable rooms.
- Steel and stainless steel profiles must be stored separately in order to avoid all risk of corrosion due to extraneous rust particles on non-rusting steel.

4. Processing

Processing procedures that are generally known in the industry are not specifically mentioned.

Helpful videos for processing of the Forster systems are available on our website www.forster-profile.ch.

4.1 Cutting to size in general

- Pay particular attention when clamping profiled steel tubes and glazing beads. It must be possible to adjust by hand the pressure exerted by hydraulic or pneumatic clamping devices to suit the material to be clamped.

Allgemeine Verarbeitungsrichtlinien

Directives relatives à la mise en œuvre

General processing guidelines

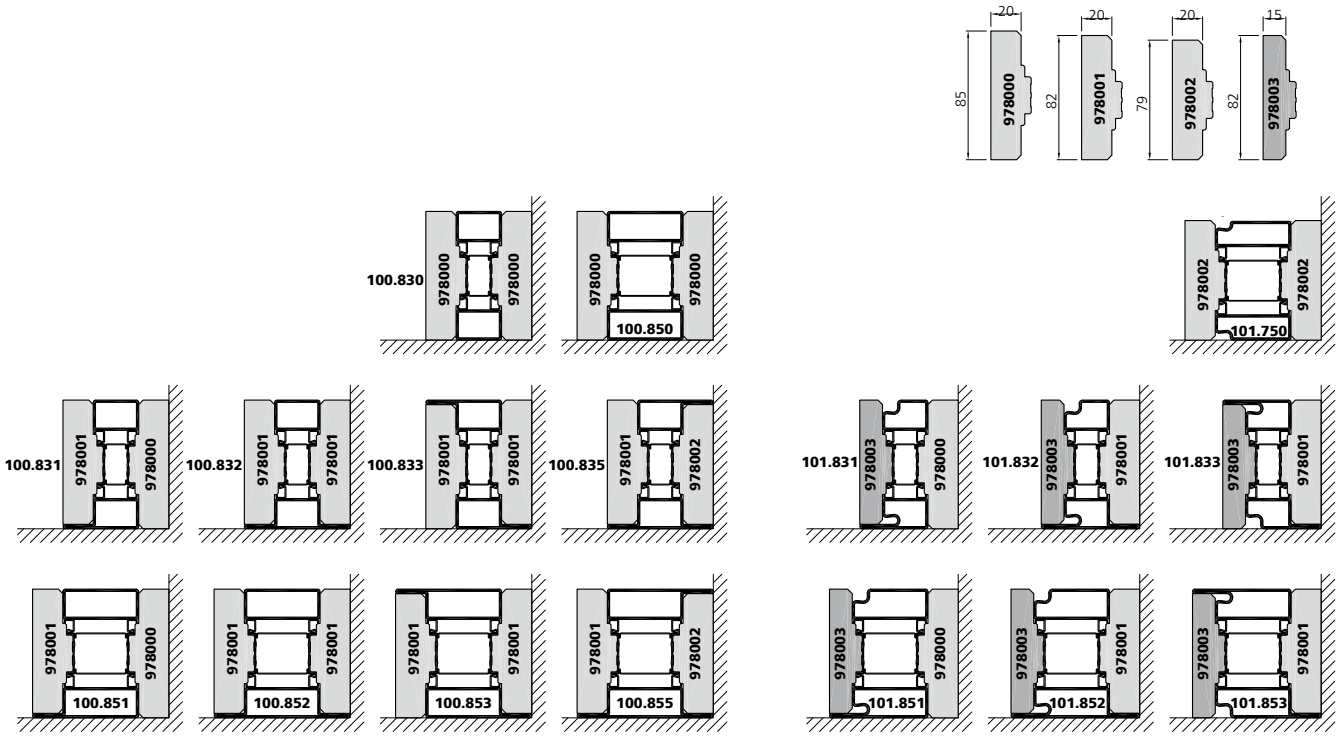

- Beim Zuschneiden der verschiedenen Profilarten wird empfohlen, der Profilform entsprechende Sägehilfen aus POM (978000-978003) zu verwenden.
- Speziell zu beachten ist auch die Winkelgenauigkeit beim Zuschneiden und beim Zusammenbau.

- Lors de la coupe des divers genres de profilés, il est recommandé d'utiliser des supports de débitage en POM (978000-978003), correspondants à la forme du profilé.
- Prêtez une attention particulière à l'exactitude des angles, lors de la coupe ainsi qu'au moment de l'assemblage.

- When cutting the various kinds of profiled section to size, we recommend to use suitable sawing aids made from POM (978000-978003).
- Pay particular attention to the accuracy of the angle both in cutting to size and during assembly.

4.1.1 Zuschneiden Blendrahmen

Bei der Fabrikation der Blendrahmen sind folgende Einbautoleranzen (Falzspiel) für den Einbau von Flügelrahmen vorgegeben:
Nennmass +1 / -0 mm

4.1.1 Coupe des cadres dormants

Lors de la fabrication des cadres dormants, les tolérances de montage suivantes (jeu de la feuillure), pour le montage de cadres de vantaux, sont prédéfinies :
Dimension nominale +1 / -0 mm

4.1.1 Cutting the outer frame to size

During the manufacture of the outer frame, the following location deviations (rebate play) are prescribed for the installation of leaf-frames.
Nominal dimension +1 / -0 mm

4.1.2 Zuschneiden Flügelrahmen

Bei der Fabrikation der Flügelrahmen sind die Einbautoleranzen (Falzspiel) im Zusammenbau mit den Blendrahmen abzustimmen:
Zuschnitt-Toleranz +0 / -1 mm.

4.1.2 Coupe de cadres de vantaux

Lors de la fabrication des cadres de vantaux, il faut adapter les tolérances de montage (jeu de la feuillure) au moment de l'assemblage avec les cadres dormants :
Tolérance pour coupe de +0 / -1 mm.

4.1.2 Cutting leaf frames to size

During the manufacture of leaf frames the location deviations (rebate play) must be determined during assembly including outer frames.
Cutting tolerance +0 / -1 mm.

Allgemeine Verarbeitungsrichtlinien

4.2 Verarbeitung Stahlprofile

Das Zuschneiden von Profilen mit Stahlhalbschalen und Glashalteleisten erfolgt in der Regel mit Metallkreissägen:

Schnittgeschwindigkeit:		ca. 25 m / min
Vorschub:	45°	max. 120 mm / min
	90°	max. 160 mm / min
Zahnteilung:		6 - 8 mm
Sägeblattdicke:		4 mm
Kühlung:		Emulsion / Sprühkühlung

Das Bohren in Profile mit Stahlhalbschalen erfolgt mit Spiralbohrern aus Schnellarbeitsstahl:

Schnittgeschwindigkeit:	25 m / min
Vorschub max.:	0.12 - 0.25 mm / U
Kühlung:	Emulsion / Sprühkühlung

Das Fräsen in Stahlprofile erfolgt mit Schaftfräsern aus Schnellarbeitsstahl:

Schnittgeschwindigkeit:	25 m / min
Vorschub max.:	0.05 mm / Zahn
Kühlung:	Emulsion / Sprühkühlung

Die oben aufgeführten Angaben sind Richtwerte und sind mit dem verwendeten Werkzeug abzustimmen.

Bei der Verarbeitung von Forster Profilstahlrohren ist auf eine plane Arbeitsfläche zu achten, d.h. die Profile müssen plan und parallel aufliegen. Vor dem Schweissen sind die Rahmen auf der Ober- und Unterseite mass- und winkelgerecht zu heften (Diagonale überprüfen!). Beim Schweissen kann dem Verziehen der Elemente durch die Schweissrichtung (gemäss Zeichnung) entgegengewirkt werden.

Directives relatives à la mise en œuvre

4.2 Mise en œuvre des profilés en acier

La coupe de profilés avec coques en acier et parcloses se fait en général avec des scies circulaires pour métaux :

Vitesse de coupe :		env. 25 m / min.
Avance :	45°	max. 80 mm / min
	90°	max. 120 mm / min
Pas de dent :		6 - 8 mm
Épaisseur de la lame de scie:		4 mm
Refroidissement:		émulsion / refroidissement par aspersion

Le perçage des profilés avec coques en acier est réalisé avec des forets hélicoïdaux en acier pour usinage grande vitesse:

Vitesse de coupe :	25 m / min.
Avance max. :	0.12 - 0.25 mm / U
Refroidissement:	émulsion / refroidissement par aspersion

Le fraisage des profilés en acier est réalisé avec des fraises en acier pour usinage grande vitesse :

Vitesse de coupe :	25 m / min.
Avance max. :	0.05 mm / dent
Refroidissement:	émulsion / refroidissement par aspersion

Les indications figurant ci-dessus sont des valeurs indicatives et doivent être adaptées à l'outil utilisé.

Lors de la mise en œuvre de tubes profilés en acier Forster, il faut veiller à avoir une surface de travail plane, c.-à-d. que les profilés doivent reposer à plat et parallèle. Avant le soudage, il convient de pointer les cadres sur la face supérieure et inférieure en respectant les dimensions et d'équerrage (contrôler les diagonales !). Lors du soudage, il est possible de prévenir toute déformation des éléments en veillant au sens de la soudure (selon le dessin).

General processing guidelines

4.2 Processing steel profiles

Profiles with steel tubes and glazing beads are generally cut to size using a metal circular saw:

Cutting speed:		approx. 25 m / min
Forward feed:	45°	max. 80 mm / min
	90°	max. 120 mm / min
Spacing:		6 - 8 mm
Thickness of saw blade:		4 mm
Cooling:		emulsion / spray cooling

Profiles with steel tubes are drilled using twist drills made of high-speed steel:

Cutting speed:	25 m / min
Forward feed max.:	0.12 - 0.25 mm / rev
Cooling:	emulsion / spray cooling

Steel profiles are milled using end-mill cutters made of high-speed steel:

Cutting speed:	25 m / min
Forward feed max.:	0.05 mm / tooth
Cooling:	emulsion / spray cooling

The figures given above are guidelines and must be determined individually for each tool used.

When processing Forster profiled steel sections, make sure that the working surface is level, i.e. the sections must lie flat and parallel to one another. Before welding, tack the frames on the top and bottom sides to secure the size and angles (check the diagonals!). You can counteract the distortion of the elements during welding by working in the right direction (see sketch).

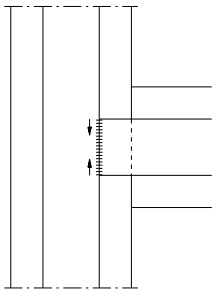

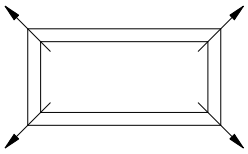

Allgemeine Verarbeitungsrichtlinien

Folgende Schweiss-Empfehlungen werden abgegeben:

Schutzgas-Schweissung: MAG/TIG -Verfahren
Draht-Ø: 0,6 bis 0,8 mm
Schutzgas: Abgestimmt auf Schweissdraht
Schweissdraht Stahl: SG2 oder SG3
Schweissdraht Edelstahl: 1.4316 oder 1.4430

Der Schweissarbeitsplatz sollte gut belüftet sein oder mit einer Rauchgasabsaugunganlage (z.B. Schildabsaugung oder mobile Absauganlage) ausgerüstet sein. Dies gilt vor allem beim Schweissen von vorgängig behandelten Profilstahlrohren (z.B. ZM).

Sind beim Schweissen der Rahmen, trotz aller beschriebenen Vorkehrungen, geringe Verzüge aufgetreten, können diese unter Zuhilfenahme von Spindelpressen oder hydraulischen Pressen wieder gerade gerichtet werden. Um Deformationen, Beulen oder Dellen vorzubeugen, sind geeignete Holz- oder Kunststoff-Zwischenlagen zu verwenden.

Schweissnähte (Sprossenstösse, Rahmenecken, usw.) werden üblicherweise mit der Tellerschleifscheibe und Schleifscheiben (Körnung: 36) und Fiberscheiben (Körnung: 18) verputzt. Schleifspuren sind zu vermeiden, da diese nach der Oberflächenbehandlung sichtbar werden. Die Kantenradien der geschweissten Sprossenstösse und Rahmenecken sind mit der Feile leicht nachzubearbeiten.

4.3 Verarbeitung Aluminium-Glashalteleisten

Das Zuschneiden von Aluminium-Glashalteleisten erfolgt in der Regel mit einer Aluminium-Kreissäge oder Doppelgehrungssäge.

Schnittgeschwindigkeit: 180 - 240 m / min
Zahnteilung: 8 - 10 mm
Sägeblattdicke: 4 - 6 mm
Kühlung: Emulsion / Sprühkühlung

Diese Angaben sind Richtwerte und sind mit dem verwendeten Werkzeug abzustimmen.

Directives relatives à la mise en œuvre

Les recommandations de soudage suivantes sont données :
Soudage sous protection gazeuse : procédé MAG/TIG
Ø du fil : 0,6 à 0,8 mm
Gaz de protection : adapté au type de fil à souder
Fil de soudage acier: SG2 oder SG3
Fil de soudage acier inox: 1.4316 oder 1.4430

Le poste de travail pour le soudage devrait être bien aéré ou être équipé d'une installation d'aspiration de gaz (telle qu'aspiration à extraction ou installation d'aspiration mobile). Ceci est surtout valable pour le soudage de tubes profilés en acier préalablement traités (p. ex., ZM).

Si de légers gauchissements se produisent lors du soudage des cadres, en dépit de toutes les mesures décrites, il est possible de les rectifier en ayant recours à des presses manuelles ou hydrauliques. Pour prévenir des déformations, des bosses ou des enfoncements, il convient d'utiliser des pièces intercalaires en bois ou en matière plastique.

Les cordons de soudure (raccords de traverses, angles de cadres, etc.) sont généralement polis au moyen d'une meule à disque et de disques de meulage (granulation : 36) et de disques en fibres (granulation : 18). Il convient d'éviter les traces de meulage, car elles restent visibles après le traitement de surface. Les arêtes des angles des cadres et des raccords de traverses doivent être ensuite légèrement meulé.

4.3 Mise en œuvre des parcloses en aluminium

La coupe de parcloses en aluminium a en général lieu au moyen d'une scie circulaire pour aluminium ou au moyen d'une tronçonneuse à double tête pour coupes en biais.

Vitesse de coupe : 180 - 240 m / min
Pas de dent : 8 - 10 mm
Épaisseur de la lame de scie : 4 - 6 mm
Refroidissement: émulsion / refroidissement par aspersion

Ces données sont des valeurs indicatives et doivent être adaptées à l'outil utilisé.

General processing guidelines

The following is recommended for welding:

Shielded arc welding: MAG/TIG process
Wire Ø: 0,6 to 0,8 mm
Inert gas: Matched to welding wire
Welding wire steel: SG2 or SG3
Welding wire stainless steel: 1.4316 or 1.4430

The welding work place should be well ventilated or equipped with a smoke-collecting unit (e.g. shield or mobile smoke-collecting unit). This applies especially when welding pre-treated profiled steel sections (e.g. ZM).

If, in spite of taking all the precautions recommended, slight distortions occur while welding the frames, these can be straightened out again by using screw presses or hydraulic presses. To prevent deformations, bulges or dents, use suitable wooden or plastic supports and underlays.

Welds (transom joints, corners of frames etc.) are usually trimmed with the disk-grinding machine and grinding disk (grain: 36) and coarse-grained grinding wheel (grain: 18). Stress marks should be avoided as they become visible after the surface treatment. Gently trim the edges of the welded transom joints and frame corners with a file.

4.3 Processing aluminium glazing beads

Aluminium glazing beads are usually cut to size using an aluminium circular saw or double-mitring saw.

Cutting speed: 180 - 240 m / min
Spacing: 8 - 10 mm
Thickness of saw blade: 4 - 6 mm
Cooling: emulsion / spray cooling

The figures given above are guidelines and must be determined individually for each tool used.

Allgemeine Verarbeitungsrichtlinien

4.4 Verarbeitung Edelstahlprofile

Anwendungsbereich Edelstahlprofile/ Haftungsausschluss für nicht systemkonforme Anwendung

Profilstahlrohre aus Edelstahl sind ausschliesslich für die Anwendung in Forster-Konstruktionen wie Türen, Festfeldern etc. einzusetzen. Die Schweissnahtlage ist hierbei so definiert, dass diese im nicht sichtbaren Bereich zu liegen kommt. (>Glasfalz/ Wandanschluss).
Für Anwendungen ausserhalb von Forster-Konstruktionen, wo die Schweissnahtlage in den Sichtbereich zu stehen kommen kann, übernimmt „Forster" keinerlei Haftung/Gewährleistung.
Werkzeuge, die für die Bearbeitung von unlegiertem Stahl verwendet werden, dürfen nicht für Edelstahl Rostfrei benützt werden.

Alle nachfolgenden Angaben sind Richtwerte und sind mit dem verwendeten Werkzeug abzustimmen.

Das Zuschneiden der Edelstahlprofile und Glashalteleisten erfolgt mit einer Metall-Kaltkreissäge.

Sägeblätter:	HSS
Schnittgeschwindigkeit:	10 m / min
Zahnteilung:	6 - 8 mm
Vorschub:	≤ 50 mm / min
Sägeblattdicke:	4 mm
Kühlung:	Emulsion / Sprühkühlung

Für Bohrungen in Edelstahlprofile empfehlen wir Spiralbohrer aus Schnellarbeitsstahl. Von Vorteil werden TiN-beschichtete Werkzeuge verwendet.

Schnittgeschwindigkeit:	6 - 12 m / min
Vorschub max.:	0.05 - 0.15 mm / U
Kühlung:	Emulsion / Sprühkühlung

Das Fräsen in Edelstahlprofile erfolgt mit Schaftfräsern aus Schnellarbeitsstahl.

Directives relatives à la mise en œuvre

4.4 Mise en œuvre de profilés en acier inoxydable

Champs d'application pour profilés en acier inox / Clause de non-responsabilité lors d'applications non conformes des systèmes

Les profilés en acier inox doivent être utilisés exclusivement pour des éléments Forster tels que les portes, vitrages fixes, etc. L'emplacement des soudures est défini et positionné dans la zone invisible (>fond de feuillure/ raccord mural).
Pour des applications hors construction Forster où les soudures sont situées en zone visible, «Forster» exclut toute responsabilité ou garantie de fonctionnement.

Des outils utilisés pour l'usinage d'acier non allié ne doivent pas être employés pour l'acier inoxydable.

Toutes les indications ci-après sont des valeurs indicatives et doivent être adaptées à l'outil utilisé.

La coupe des profilés en acier inoxydable et de parcloses a lieu au moyen d'une scie circulaire à froid pour métaux.

Lames de scies :	HSS
Vitesse de coupe :	10 m / min
Pas de dent :	6 - 8 mm
Avance :	≤ 50 mm / min
Épaisseur de la lame de scie :	4 mm
Refroidissement :	émulsion / refroidissement par aspersion

Pour des perçages dans des profilés en acier inoxydable, nous recommandons des forets hélicoïdaux en acier pour usinage grande vitesse. Des outils revêtus de Tungstène seront de préférence utilisés.

Vitesse de coupe :	6 - 12 m / min.
Avance max. :	0.05 - 0.15 mm / U
Refroidissement :	émulsion / refroidissement par aspersion

Le fraisage dans des profilés en acier inoxydable est réalisé au moyen de fraises deux tailles en acier pour usinage grande vitesse.

General processing guidelines

4.4 Processing stainless steel profiles

Application stainless steel profiles / exclusion of liability for non-conforming application

Stainless steel profiles are exclusively for use in Forster constructions such as doors, fixed glazings, etc. The position of the welding seam is defined for the non-visible area. (> glass rebate /wall connection).

For applications outside of Forster constructions, where the position of the welding seam can be in the visible area, „Forster" assumes no liability whatsoever.

Tools used for processing unalloyed steel must not be used for stainless steel.

All the figures given below are guidelines and must be determined individually for each tool used.

Stainless steel profiles and glazing beads are cut to size with a metal circular cold saw.

Saw blades:	HSS
Cutting speed:	10 m / min
Spacing:	6 - 8 mm
Forward feed:	≤ 50 mm / min
Thickness of saw blade:	4 mm
Cooling:	emulsion / spray cooling

For drilling stainless steel profiles we recommend twist drills made from high-speed steel. TiN-coated tools are preferable.

Cutting speed:	6 - 12 m / min
Forward feed max.:	0.05 - 0.15 mm / U
Cooling:	emulsion / spray cooling

Stainless steel profiles are milled using end-mill cutters made of high-speed steel.

Allgemeine Verarbeitungsrichtlinien

Schnittgeschwindigkeit: 10 - 20 m / min
Vorschub max.: 0.08 - 0.3 mm / Zahn
Kühlung: Emulsion / Sprühkühlung

Schweissen:
Die austenitischen Edelstähle lassen sich mit nahezu allen in der Praxis üblichen Verfahren schmelz- und widerstandsschweissen. Vom Gasschweissen (Sauerstoff-Azetylen) ist abzuraten. Die Schweiss-Zusatzwerkstoffe entsprechen weitgehend den Grundwerkstoffen.

Gegenüber den unlegierten Stählen sind für das Schweissen folgende Abweichungen zu beachten:

- Die Wärmeausdehnung ist ca. 50 % grösser (ausreichend fest einspannen).
- Die Wärmeleitfähigkeit ist geringer (50 %). Wärmeableitende Schweissbeilagen begünstigen die Schweissung.
- Der elektrische Widerstand ist etwa 6 x grösser.

Diese Unterschiede beeinflussen die Wahl und die Durchführung des Schweissverfahrens. Sie erfordern Schweissen mit deutlich niedrigeren Stromstärken.

Um Verzug und Verzunderung gering zu halten, sollte mit möglichst geringer Wärmeeinbringung geschweisst werden. Damit werden schmale Schweissnähte mit engem Anlauffarbbereich erreicht, die weniger Nacharbeit erfordern.

Für einwandfreie Schweissungen sind fettfreie, glatte Schnittkanten erforderlich.

Nach dem Schweissen sind alle Spritzer, Zunder und Anlauffarben vom Werkstück zu entfernen, da sonst solche Stellen nicht mehr die optimale Korrosionsbeständigkeit aufweisen.

Directives relatives à la mise en œuvre

Vitesse de coupe : 10 - 20 m / min.
Avance max.: 0.08 - 0.3 mm / dent
Refroidissement : émulsion / refroidissement par aspersion

Soudage :
Les aciers inoxydables austénitiques peuvent être soudés par fusion ou par résistance, avec presque toutes les méthodes habituelles utilisées dans la pratique. Le soudage au gaz (oxygène - acétylène) est déconseillé. Les métaux d'apport correspondent en grande partie aux métaux de base.

Par rapport aux aciers non alliés, les écarts suivants doivent être pris en considération pour le soudage :

- La dilatation thermique est supérieure d'environ 50 % (serrer suffisamment et avec fermeté).
- La conductivité thermique est inférieure (50 %). Des cales de soudage dissipant la chaleur favorisent le soudage.
- La résistance électrique est à peu près 6 x plus grande.

Ces différences influencent le choix et la réalisation du procédé de soudage. Elles nécessitent un soudage avec des intensités de courant nettement plus faibles.

Pour minimaliser la distorsion et l'oxydation, il faudrait souder avec le moins possible d'apport thermique. De minces cordons de soudage avec des zones de couleurs de métal chauffé réduites, qui nécessiteront moins de travail par la suite, sont ainsi obtenus.

Pour des soudures parfaites, il faut que les coupes soient à bords vifs, non gras et lisses.

Après le soudage, il faut débarrasser la pièce à usiner de toutes projections et couleurs du métal chauffé, sous peine que ces endroits ne présentent plus une résistance optimale à la corrosion.

General processing guidelines

Cutting speed: 10 - 20 m / min
Forward feed max.: 0.08 - 0.3 mm / tooth
Cooling: emulsion / spray cooling

Welding:
Austenitic stainless steels can be welded using practically any of the customary fusion and resistance welding processes. Gas welding (oxyacetylene) is not recommended. The filler metals used are largely identical to the parent metals.

Regarding unalloyed steels, please note the following deviations when welding.

- Thermal expansion is approx. 50 % greater (clamp tightly enough).
- Thermal conductivity is lower (50 %). Heat dissipating added material improve welding.
- The electrical resistance is approx. 6 x greater.

These differences affect the choice of welding method and how it is performed. They require welding methods with distinctly lower voltages.

To keep distortion and scale at a minimum, as little heat as possible should be introduced during welding. This results in thin weld seams with only a narrow strip of discoloration, which require less retouching.

For perfect welds cut edges must be free of grease and smooth.

After welding remove all spatter formation, scale and tarnish from the workpiece, otherwise these areas will no longer be optimally resistant to corrosion.

Allgemeine Verarbeitungsrichtlinien

Mechanische Nachbehandlung
Zum Entfernen von Anlauffarben und Zunder kommen bürsten, schleifen oder strahlen in Betracht. Die Schleif- und Strahlmittel müssen eisenfrei sein, d.h. sie dürfen auch nicht vorher zum Bearbeiten unlegierter Stähle verwendet worden sein.

Nach dem Strahlen ist zum Erzielen einer guten Korrosionsbeständigkeit ein anschlies-sendes Beizen erforderlich.

Chemische Nachbehandlung
Zum Entfernen von Anlauffarben und Zunder verwendet man handelsübliche Beizpasten. Der direkte Kontakt mit dem Isolator ist zu vermeiden. Säurereste dürfen keinesfalls an den Profilen zurückbleiben (Flächen, Spalten, Hohlräume).

Nach der Beizbehandlung muss mit Wasser kräftig nachgespült werden.

Korrosion
Die Korrosionsbeständigkeit der Edelstähle beruht auf einer sehr dünnen passiven Oberflächendeckschicht aus Chromoxyden. Nach mechanischer Zerstörung bildet sich diese Schicht bei Anwesenheit von Sauerstoff (Luft) oder oxidierenden Medien erneut aus.

Wird diese Schutzschicht unter Einwirkung aggressiver Medien zerstört, beginnt der Korrosionsvorgang.

Oberflächenbeschaffenheit
Die dem chemischen Angriff ausgesetzte Stahloberfläche muss möglichst glatt sein. Die Oberfläche muss frei von Verunreinigungen aller Art sein. Die bei der Bearbeitung in die Oberfläche eingedrückten Fremdstoffe wie z.B. Schleifmittelrückstände oder Werkzeugabrieb vermindern die Korrosionsbeständigkeit.

Interkristalline Korrosion
Sie kann entstehen bei Wärmebehandlung oder Schweissvorgängen.

Beachten:
- Richtige Materialwahl (mit niederem C-Gehalt)
- Anlauffarben bearbeiten

Directives relatives à la mise en œuvre

Traitement mécanique subséquent
Pour éliminer les couleurs du métal chauffé et les projections, on peut procéder par brossage, ponçage ou grenaillage. Les produits de ponçage ou de grenaillage ne doivent pas contenir de fer, c'est-à-dire qu'ils ne doivent pas avoir été précédemment utilisés pour le traitement d'aciers non alliés.
Après le grenaillage, il faut décaper l'élément, si l'on veut obtenir une bonne résistance à la corrosion.

Traitement chimique subséquent
Pour éliminer les couleurs du métal chauffé et les projections, on utilise des pâtes de décapage du commerce. Il faut éviter le contact direct avec l'isolateur. Des résidus acides sur les profilés doivent à tout prix disparaître (surfaces, fentes, espaces creux).

Après le traitement au décapant, il faut bien rincer à l'eau.

Corrosion
La résistance à la corrosion des aciers inoxydables repose sur une couche de surface passive extrêmement mince en oxyde de chrome. Après destruction mécanique, cette couche se reforme en présence d'oxygène (air) ou au contact d'oxydants.

Si cette couche de protection est détruite sous l'effet de milieux agressifs, le processus de corrosion commence.

Caractéristiques de la surface
La surface en acier exposée à l'attaque chimique doit être la plus lisse possible. La surface doit être exempte d'impuretés de toute nature. Tous matériaux étrangers insérés au moment du traitement dans la surface, tels que résidus de produits abrasifs ou déchets de meulage, diminuent la résistance à la corrosion.

Corrosion intergranulaire
Elle peut survenir lors d'un traitement thermique ou de procédés de soudage.

Veiller à :
- sélectionner des matériaux adéquats (avec une faible teneur en C)
- travailler les couleurs de métal chauffé

General processing guidelines

Mechanical reworking
Brushing, grinding or blasting are suitable ways of removing tarnish and scale. The abrasives used for grinding and blasting must be nonferrous, i.e. they must not have been used previously for treating unalloyed steel.

After blasting, pickling is necessary to ensure good resistance to corrosion.

Chemical Aftertreatment
To remove discoloration and scale, use commercial mordant pastes. Avoid any direct contact with the insulator. On no account must any acid residue be left on the profiles (surfaces, crevices, hollow spaces).

After the pickling treatment, rinse well with water.

Corrosion
The corrosion resistance of stainless steel depends on a very thin passive surface top coat of chromium oxide. When destroyed mechanically, this layer develops again in the presence of oxygen (air) or oxidising media.

Should this layer be destroyed by aggressively acting media, corrosion will set in.

Surface structure
The steel surface exposed to the chemical attack must be as smooth as possible and free from contamination of any kind. Any foreign substances such as abrasive residue or tool attrition that gets pressed into the surface during the treatment will adversely affect resistance to corrosion.

Intercrystalline corrosion
This can occur during heat treatment or welding.

Note:
- Correct choice of material (with low C-content)
- Treat discoloration

Allgemeine Verarbeitungsrichtlinien

Fremdrost

Unter Fremdrost versteht man Ablagerungen von Rostteilchen, die nicht an der betreffenden Stelle entstanden, sondern von irgendwo anders her hinzugetragen wurden. Fremdrost tritt bevorzugt auf bei nichtgetrennter Lagerung und Verarbeitung von «schwarzem» und „weissem" Stahl. Aber auch Werkzeugabrieb kann zu Fremdrost führen. Durch Ablagerungen von Fremdrost können die Bedingungen für Spaltkorrosion erfüllt sein.

Beachten:

- Verarbeitung und Lagerung von Edelstahl Rostfrei und unlegiertem Stahl in getrennten Räumen.
- Werkzeuge nur für Edelstahl Rostfrei oder unlegierten Stahl verwenden.

Mechanische Oberflächenbehandlung (schleifen, polieren, strahlen)

Da die Wärmeleitfähigkeit von austenitischen Edelstählen geringer ist als bei unlegiertem Stahl, darf nicht mit zu grossem Andruck gearbeitet werden, sonst könnte wegen örtlicher Erwärmung das Material anlaufen oder sich verwerfen. Die Schleif- und Strahlmittel müssen eisenfrei sein, um Fremdrost zu vermeiden. Für Schleifscheiben, Schleifbänder oder Schleifkorn dürfen also nur eisenoxidfreie Schleifmittel verwendet werden.

Schleifscheiben oder -bänder sowie Strahlmittel, die für Teile aus unlegiertem Stahl verwendet werden, dürfen nicht auch für Edelstahl Rostfrei benutzt werden, da sie Fremdrost verursachen.

Für das Nachbearbeiten von Schweissnähten benutzt man Handschleifmaschinen mit Schleifscheiben oder Schleifsteinen.

Die Körnung sollte zwischen 16 und 46 liegen, die Umlaufgeschwindigkeit bei 30 m/s. Die Nahtstelle wird dann mit feinerer Körnung in der Stufung 80 - 120 - 180 geglättet. Hierzu können auch Bandschleifgeräte verwendet werden.
Für den Fertigschliff sind die Kornabstufungen 80 - 120 - 180 - 240 üblich. Die

Directives relatives à la mise en œuvre

Rouille erratique

Par rouille erratique, on entend des dépôts de petites particules de rouille qui ne proviennent pas de l'endroit concerné, mais viennent d'ailleurs. La rouille erratique apparaît surtout en cas de stockage non isolé et de traitement de l'acier «noir» et "blanc". Mais les déchets de meulage peuvent également entraîner l'apparition de rouille erratique. Les dépôts de rouille erratique peuvent donner lieu à une corrosion des fissures.

Veiller à :

- traiter et stocker de l'acier inoxydable et de l'acier non allié dans des locaux séparés.
- utiliser des outils soit pour l'acier inoxydable soit pour l'acier non allié.

Traitement mécanique des surfaces (ponçage, polissage, grenaillage)

Étant donné que la conductivité thermique d'aciers inoxydables austénitiques est inférieure à celle de l'acier non allié, il ne faut pas travailler avec une trop grande pression, faute de quoi le matériau pourrait changer de couleur ou gauchir en raison de l'échauffement local. Les produits de ponçage ou de grenaillage ne doivent pas contenir de fer, afin d'éviter de la rouille erratique. Seuls des produits de ponçage exempts d'oxyde de fer peuvent donc être utilisés pour les disques de meulage, des bandes abrasives ou le grain abrasif.

Des disques de meulage ou des bandes abrasives, ainsi que des produits de grenaillage qui sont utilisés pour des éléments en acier non allié, ne peuvent pas aussi être employés pour de l'acier inoxydable, vu qu'ils occasionnent de la rouille erratique.

Pour le traitement préliminaire de cordons de soudage, on utilise des meuleuses portatives avec disques de meulage ou meules.

La granulation devrait se situer entre 16 et 46, la vitesse de rotation à 30 m/s. Le point de raccord est ensuite poli avec une granulation plus fine de graduation 80 - 120 - 180. Des appareils à rubans abrasifs peuvent, en l'occurrence, aussi être utilisés.
Pour le polissage final, les gradations de grains 80 - 120 - 180 – 240 sont habituelles.

General processing guidelines

Extraneous rust

Extraneous rust refers to deposits of rust particles that did not start at the spot in question but were brought there from somewhere else. Extraneous rust occurs mainly when "white" and "black" steel are not stored and processed separately. However, particles rubbed off tools (attrition) can also lead to extraneous rust. Deposits of extraneous rust can provide the basic conditions for crevice corrosion.

Note:

- Processing and storage of stainless steel and unalloyed steel in separate rooms.
- Use tools for stainless steel only or for unalloyed steel only.

Mechanical surface treatment (grinding, polishing, blasting)

Since the thermal conductivity of austenitic steels is lower that that of unalloyed steel, applied pressure during processing must not be too great or else the material could discolour or become distorted due to uneven warming. The abrasives used for grinding and blasting must be nonferrous in order to prevent extraneous rust. For grinding wheels, grinding belts or abrasive grain, therefore, only abrasives that are free of iron oxide may be used.

Grinding wheels, grinding belts and abrasives used for parts made of unalloyed steel must not also be used for stainless steel, as they will cause extraneous rust.

For the subsequent treatment of welding seams, use manual grinding machines with grinding wheels or stones.

The grain should be between 16 and 46, the peripheral speed 30 m/s. The seam is then masked with a finer grain, progressing from 80 - 120 - 180. Belt grinders can also be used for this.

For the finish, the usual grain progression is 80 - 120 - 180 - 240. The grain is often

Allgemeine Verarbeitungsrichtlinien

Körnung richtet sich oft nach optischen Gesichtspunkten. Je nach gewünschtem Aussehen sind dabei die unterschiedlichen Schleifverfahren (Trocken-, Nass-, Ölschliff) zu berücksichtigen.

Die Schleifgeschwindigkeit darf 40 m/s nicht überschreiten, weil sonst starke Erwärmung auftritt. Für die Bearbeitung grossflächiger Teile sind Schleifautomaten üblich. Kräftige und schwingungsfreie Vorrichtungen helfen, Rattermarken zu vermeiden.

Nähere Angaben finden Sie in den Publikationen der Informationsstelle Edelstahl Rostfrei, Postfach 10 22 05, D-40013 Düsseldorf .

5 Abdichten der Rahmen/Flügelzonen

Für die Abdichtung von nicht durch Schweissen geschlossene Flügelzonen bei Rahmenverbindungen (stumpf und auf Gehrung) empfehlen wir die Verwendung des hierfür in unserem Programm vorgesehenen Dichtstoffs (Art. Nr. 908005), da bei diesem Produkt ein optimales kapillares Eindringen in die Fugen und eine gute Haftung auf allen Oberflächen sichergestellt ist.

Directives relatives à la mise en œuvre

La granulation dépend souvent de points de vue optiques. Suivant l'apparence désirée, les divers procédés de meulage (ponçage à sec, meulage en mouillant, ponçage à l'huile) doivent en l'occurrence être pris en considération.

La vitesse de meulage ne doit pas excéder 40 m/s, faute de quoi un fort échauffement pourrait se produire. Des machines à rectifier automatiques sont habituelles, pour le traitement d'éléments à grande surface. Des dispositifs robustes et exempts de vibrations contribuent à éviter des stries.

Des indications plus détaillées figurent dans les publications du service d'information concernant l'acier inoxydable, case postale 10 22 05, D-40013 Düsseldorf.

5 Étanchement des cadres / zones de vantails

Pour l'étanchéité des zones de vantail non soudées dans l'assemblage avec le cadre (droits ou en onglets), nous recommandons d'utiliser le produit d'étanchéité pour joints spécialement prévu à cet effet dans notre programme (art nr 908005), étant donné qu'une pénétration capillaire optimale dans les joints et une bonne adhérence sur toutes les surfaces sont garanties par ce produit.

General processing guidelines

determined by the look required, and here a wide variety of grinding methods are possible (dry, wet, oil).

The grinding speed must not exceed 40 m/s, as otherwise there is risk of overheating. For processing parts with a surface area automatic grinders are usual. Powerful, vibration-free appliances help to prevent chatter marks.

You will find more detailed information in the publications of the Information Centre for Stainless Steel, Postfach 10 22 05, D-40013 Düsseldorf.

5 Sealing frames / leaf zones

For sealing leaf zones that are not welded when joining frames (butt or mitred joints) we recommend using the joint sealing compound included in our range (art. no. 908005), as this product ensures optimum capillary penetration in the joints and good adhesion on all surfaces.

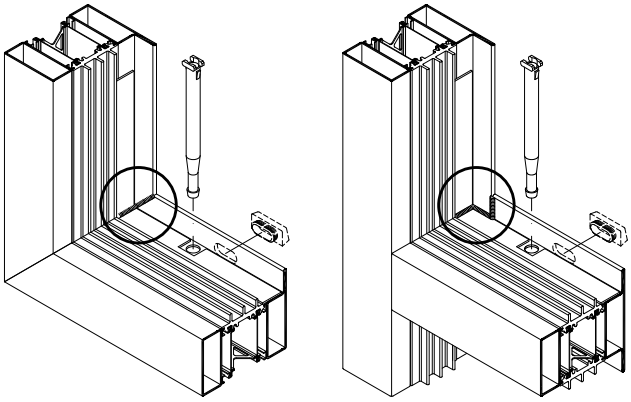

Siehe Kapitel Dichtungseinbau
Voir le chapitre installation des joints
See chapter seal installation

Allgemeine Verarbeitungsrichtlinien

6 Oberflächenbehandlung

Grundsätzlich sind die Beschichtungsvorgaben des Beschichtungsunternehmens, abgestimmt auf das jeweilige verwendete Beschichtungssystems, abzustimmen bzw. zu berücksichtigen.

Das Vorbehandlungsverfahren und das Beschichtungssystem sind ebenso von der Korrosionsbelastung des Bauteiles abhängig. In der Regel kann von der Korrosionsschutzklasse III in Abhängigkeit der zu erwartenden Schutzdauer nach EN ISO 12944 „Korrosionsschutz von Stahlbauteilen durch Beschichtungssysteme" Teil 2 „Einteilung der Umgebungsbedingungen" bzw. der DIN 55634 ausgegangen werden.
Für die Innenanwendung ohne erhöhte „Belastungen" wie erhöhte Luftfeuchtigkeit, aggressive Medien in der Umgebungsluft usw. kann auch die Korrosionsschutzklasse II voraus gesetzt werden.

Beim Aufhängen der Elemente ist besonders darauf zu achten, dass die Lasten des zu beschichtenden Elementes nicht durch den mittigen Isolator abgetragen werden, da sich dieser durch die hohen Gewichte in Verbindung mit dem Wärmeeintrag während des Beschichtungsvorgangs bleibend verformen könnte.

Vorbehandlungsverfahren:

Allgemein:
Als Grundlage dienen die Angaben aus der EN ISO 12944-4 „Korrosionsschutz von Stahlbauteilen durch Beschichtungssysteme" Teil 4 „Arten der Oberflächen und Oberflächenvorbehandlungen". Hier sind die Oberflächenvorbehandlungen in Abhängigkeit auf die jeweilige Metalloberfläche beschrieben.

Wir, Forster Profilsysteme, empfehlen die Richtlinie „Internationale Qualitätssicherung für Bauteilbeschichtung aus Stahl" GSB ST 663 der GSB International in der Ausgabe April 2017 zu berücksichtigen bzw. anzuwenden.

Directives relatives à la mise en œuvre

6 Traitement des surfaces

On prendra en compte/adaptera les indications de traitement des entreprises de revêtement en fonction du revêtement utilisé.

La méthode de préparation et le système de revêtement dépendent aussi de la sensibilité à la corrosion de l'élément. En général, on peut présupposer la classe anticorrosion III en fonction de la durée de protection attendue selon EN ISO 12944 „Anticorrosion des structures en acier par systèmes de peinture" partie 2 „Classification des environnements" ou DIN 55634.
En cas d'usage intérieur sans „contraintes" accrues, comme par exemple une humidité de l'air accrue, des gaz agressifs dans l'air ambiant, etc. on peut aussi prendre la classe anticorrosion II comme base.

Lors de la suspension des éléments, il convient de veiller particulièrement à ce que les charges de l'élément à peindre ne soient pas absorbées par l'isolateur central. Celui-ci peut se déformer durablement sous le poids des charges et de l'apport thermique dégagé par le processus de traitement de surface.

Méthode de préparation:

Général:
Les indications EN ISO 12944-4 „Anticorrosion des structures en acier par systèmes de peinture" partie 4 „Types de surfaces et préparation de surfaces" servent de base. Elles décrivent les méthodes de préparation en fonction de la surface métallique traitée.

Forster Systèmes profilés recommande de tenir compte de/d'appliquer la directive „Assurance qualité internationale pour revêtement de pièces en acier" GSB ST 663 de GSB International, édition avril 2017.

General processing guidelines

6 Surface treatment

Generally, the coating specifications of the coating company which is adapted to the specific coating system used, may still have to be adjusted.

The pretreatment process and the coating system to be used also depend on the degree of corrosion the component is subjected to. As a rule, the assumptions can be based on Corrosion Protection class III, in dependence on the expected period of protection according to EN ISO 12944 „Corrosion protection of steel components by coating systems" part 2 „Classification of the environmental conditions" or DIN 55634.
For interior applications without increased „loads" such as air humidity, aggressive mediums in the air etc, the assumptions can be based on Corrosion Protection class II.

When hanging the elements it has to be paid attention in particular that the weights of the element to be coated do not weigh on the centric insulator, since it could permanently deform by heavy weights in connection with the heat input during the coating procedure.

Pretreament process:

In general:
The specifications EN ISO 12944-4 „Corrosion protection of steel components by coating systems" part 4 „Types of surfaces and pretreatments" serve as a basis. Surface pretreatments in dependence of the specific metal surfaces are described here.

We, Forster Profile Systems, recommend applying or taking into consideration the „International quality assurance for the coating of steel components" GSB ST 663 guidelines in the GSB International April 2017 edition.

Allgemeine Verarbeitungsrichtlinien

In Auszügen kann auch die Richtlinie „Industrielle Beschichtung von feuerverzinkten Bauteilen des Deutschen Institutes für Gütesicherung und Kennzeichnung E.V." die RAL –GZ 663 herangezogen werden.

Beschichtungssysteme:

Nasslackbeschichtung:
Beschichtungssysteme in Abhängigkeit der zu erwartenden Schutzdauer und Korrosivitätskategorie sind in der EN ISO 12944-5 „Korrosionsschutz von Stahlbauteilen durch Beschichtungssysteme" Teil 5 „Beschichtungssysteme" sowie der DIN 55634 beschrieben.
Die Auswahl des Beschichtungssystems erfolgt in Eigenverantwortung durch das ausführende Beschichtungsunternehmen.
Sollten entsprechende Nachweise bzw. Gewährleistungen des Beschichtungsunternehmens nicht vorliegen, empfehlen wir eine Muster- bzw. Probebeschichtung an einem repräsentativen Element mit anschliessender Güteüberprüfung der Beschichtung, (an verdeckten Bereichen des Elementes) entsprechend den Prüfmethoden der RAL Gütesicherung nach RAL-GZ 663.

Pulverlackbeschichtung:
Die Auswahl des Beschichtungssystems erfolgt in Eigenverantwortung durch das ausführende Beschichtungsunternehmen.

Um die notwendige Oberflächentemperatur, welche für die Aushärtung des Pulverlackes massgebend ist zu erreichen, empfehlen wir für herkömmliche Pulverbeschichtungssysteme eine Ofentemperatur von ca. 200-230 °C bei einer Standardhaltezeit von ca. 1500 s und einer Schichtdicke von 80-120 µm entsprechend der ISO 2360. Bei Niedertemperaturbeschichtungssystemen können sich die vorgenannten Werte entsprechend verringern.

Directives relatives à la mise en œuvre

On peut aussi se référer à certains extraits de la directive sur le revêtement de pièces galvanisées à chaud du „Deutsche Institut für Gütesicherung und Kennzeichnung E.V.", RAL –GZ 663.

Systèmes de revêtement:

Revêtement à peinture liquide:
Les systèmes de revêtement en fonction de la durée de protection attendue et de la catégorie de corrosivité sont décrits dans la norme EN ISO 12944-5 „Anticorrosion de structures en acier par systèmes de peinture" partie 5 „Systèmes de peinture" de même que dans la norme DIN 55634.
Le système de revêtement est choisi par l'entreprise de revêtement mandatée sous la seule responsabilité de cette dernière.
Si les attestations ou garanties de l'entreprise de revêtement font défaut, nous recommandons d'effectuer un essai de revêtement sur un élément représentatif avec contrôle consécutif de la qualité du revêtement, (sur surfaces cachées de l'élément) conformément aux méthodes d'essai du contrôle qualité RAL selon RAL-GZ 663.

Revêtement à peinture en poudre:
Le système de revêtement est choisi par l'entreprise de revêtement mandatée sous la seule responsabilité de cette dernière.

Pour atteindre la température de surface nécessaire, déterminante pour le durcissement de la peinture en poudre, nous recommandons pour les systèmes de revêtement par poudre standard une température de four d'environ 200-230 °C pour une durée de séjour d'environ 1500 s et une épaisseur de couche de 80-120 µm selon ISO 2360. En cas d'utilisation de systèmes de revêtement à basses températures, les valeurs mentionnées peuvent diminuer en conséquence.

General processing guidelines

Excerpts of the RAL –GZ 663 guidelines „Industrial coating of hot-galvanized components by the German Institute for quality assurance and markings E.V." can also be consulted.

Coating systems:

Wet paint coating:
Coating systems in dependence of the expected period of protection and category of corrosion are described in EN ISO 12944-5 „Corrosion protection of steel components by coating systems", part 5 „Coating systems" as well as in DIN 55634.
The selection of the coating system falls within the area of responsibility of the company that carries out the coating.
Should the coating company fail to submit valid proof of performance or any corresponding warranty, we recommend requesting a sample or test coating of a representative element, followed by a quality inspection of the coating (on hidden areas of the elements), corresponding to the RAL test method for quality assurance according to RAL-GZ 663.

Powder coating:
The selection of the coating system falls within the area of responsibilities of the company that carries out the coating.

In order to attain the necessary surface temperature required to correctly cure the powder coating, we recommend an oven temperature of approximately 200-230 °C for conventional powder coating systems for the standard dwell time of approx. 1500 s and a layer thickness of 80-120 µm according to ISO 2360. For low temperature coating systems, these values can be reduced accordingly.

Allgemeine Verarbeitungsrichtlinien

Zur Sicherstellung der Beschichtungsqualität bzw. Gebrauchsfähigkeit empfehlen wir folgende Prüfmethoden:

- Glanz nach Gardner entsprechend ISO 2813
- Eindruckhärte nach ISO 2815
- Gitterschnitt nach ISO 2409

an repräsentativen Elementen (an verdeckten Bereichen des Elementes) mit anschliessender Dokumentierung durch den Beschichtungsunternehmer.

Als Vorbehandlung empfehlen wir Sweepen (siehe Vorbemerkungen). Eine Handreinigen mit geeigneten Entfettungsflüssigkeiten wie z.B. „Lesonal" ist unter geregelten Bedingungen ebenfalls möglich. Bei dieser Vorbehandlungsmethode ist mit grösster Sorgfalt vorzugehen um die Beschichtungsqualität nicht negativ zu beeinflussen.

Allgemeiner Hinweis:

Die Oberflächenbehandlung nach dem Schweissen und Schleifen der Elemente zur Sicherstellung des temporären (Lager und Transport der Elemente nach der Fertigung) Oberflächenschutzes ist mit dem Beschichtungsbetrieb abzustimmen und entsprechend vorzusehen.

Stahl- und Aluminium-Glashalteleisten:
Keine Einschränkungen bei der Vorbehandlung und der Beschichtung.

Die Profile müssen bis zum Beschichtungsvorgang vor Wasser (Regen, Kondenswasser, etc.) in jeder Form geschützt werden. Bei der Pulverbeschichtung ist zu beachten, dass im Isolationsbereich die Sichtflächen bedingt durch einen zu hohen Wassergehalt infolge unsachgemässer Lagerung, die Oberflächen leichte Blasenbildung (Nadelstiche) aufweisen können. Minimiert werden kann dies, indem die Profile im Umluftofen vorgetrocknet werden und Verzögerungsmittel dem Pulver beigemischt wird.

Edelstahlprofile werden mit blanker Isolatorenoberfläche ausgeliefert. Soll der Isolator

Directives relatives à la mise en œuvre

Pour garantir la qualité de revêtement ou l'utilisabilité, nous recommandons les méthodes d'essais suivantes:

- Brillance selon Gardner conformément à ISO 2813
- Résistance à l'indentation selon ISO 2815
- Essai de quadrillage selon ISO 2409

sur des éléments représentatifs (surfaces cachées de l'élément) avec documentation consécutive par l'entreprise de revêtement.

Nous recommandons Sweepen (voir remarques préliminaires) pour la préparation. Un nettoyage manuel avec des dégraissants liquides appropriés, par ex. „Lesonal", est également possible dans des conditions contrôlées. En cas d'utilisation de cette méthode de préparation, procéder avec soin pour ne pas influencer négativement la qualité du revêtement.

Informations générales:

Prévoir en concertation avec l'entreprise de revêtement un traitement de surface après le soudage et le ponçage des éléments, afin de garantir la protection temporaire des surfaces (stockage et transport des éléments après la fabrication).

Parcloses en acier et en aluminium :
Aucunes restrictions pour le traitement préalable et le revêtement.

Les profilés doivent être protégés contre l'eau sous toutes ses formes (pluie, eau de condensation, etc.), jusqu'à ce que le procédé de revêtement ait lieu. Lors du revêtement par pulvérisation, il faut tenir compte du fait que de légères formations de boursouflures (points) peuvent apparaître sur les surfaces visibles dans la zone de l'isolation, à cause d'une trop grande teneur en eau consécutive à un stockage inapproprié. Ceci peut être minimisé en séchant au préalable les profilés dans le four à circulation d'air et en ajoutant à la poudre un agent retardateur.

Les profilés en acier inoxydable sont livrés avec une surface d'isolateur brute. Si

General processing guidelines

To assure the coating quality or serviceability, we recommend the following test methods:

- Gloss according to Gardner corresponding to ISO 2813
- Indentation hardness according to ISO 2815
- Cross cut according to ISO 2409

on representative elements (on hidden areas of the element) which is then documented by the coating company.

As pretreatment, we recommend the Sweep method (see the preliminary remarks). Manual cleaning with a suitable degreasing liquid such as „Lesonal" is possible under controlled conditions. Proceed with care when using this pretreatment method in order not to degrade the coating quality.

General notice:

Provide for an incorporate suitable surface protection during the surface treatment process after welding and grinding the elements, to safeguard them temporarily (for the storage and during the transportation of the elements after production).

Steel- and aluminium glazing beads:
no restrictions with regard to pre-treatment and coating.

The profiles must be protected from water in any shape or form (rain, condensation, etc.) until the coating process has taken place. In the case of powder coating, it must be borne in mind that inappropriate storage may result in excessive water content, causing a slightly blistered appearance (pin holes) on the visible surfaces in the insulation area. This can be minimised by drying the profiles beforehand in a forced-air oven and adding a retarding agent to the powder.

Stainless steel profiles are delivered with a raw insulator surface. Should the insulator

Allgemeine Verarbeitungsrichtlinien

beschichtet werden, muss er gleichmässig mit eckigem Korn staubgestrahlt werden um einen Verankerungsgrund zu schaffen.

Für Edelstahlglashalteleisten ohne Schliff empfiehlt sich die Verwendung von Primern und / oder ein Aufrauhen durch Schleifen oder Strahlen.

7 Verglasung und Füllungen

Die Verglasung von Glasscheiben und Füllungen ist nach DIN 18 361-Verglasungsarbeiten vorzunehmen. Zu beachten sind die Verglasungsrichtlinien der Glashersteller. Weiter empfehlen wir die "Informationsschriften" des Instituts des Glashandwerks für Verglasungstechnik und Fensterbau, D-65589 Hadamar.

Teilschritte der Trockenverglasung (mit Falzentspannung zur Aussenseite):

- Reinigung des Glases
- Vor dem Einsatz: Reinigen der Klebeflächen (Profile und Glashalteleisten)
- Aufkleben der Verglasungsdichtung an die Profillappen (unmittelbar vor dem Glaseinsatz)
- Entfernen der Schutzfolie
- Die Benetzung des Butylbandes mit Wasser-Sprüher erleichtert die genaue Positionierung des Glaselementes. Ohne Spül-Zusätze! Kein Seifenwasser verwenden!
- Positionieren der Distanzstücke auf Stahl-Glasauflagen 976700-701
- Glaselement einsetzen und gemäss Verklotzungsrichtlinien spannungsfrei verklotzen.
- Einklipsen der Glashalteleisten
- Nach Austrocknen des Wassers baut sich der Klebeverbund zwischen Glas und Dichtungsprofil wieder auf.
- Eindrücken der auf Gehrung zugeschnittenen oder um die Ecke gezogenen inneren Verglasungsdichtung Art. Nr. 905385-387 (Zuschnitt mit 1% Längenzuschlag)

Teilschritte Nassverglasung (ohne Falzentspannung zur Aussenseite):

- Reinigung des Glases
- Vor dem Einsatz: Reinigen der Klebeflä-

Directives relatives à la mise en œuvre

l'isolateur doit être revêtu, il doit uniformément être grenaillé avec un grain ferme, afin de créer un fond d'ancrage.

Pour des parcloses en acier inoxydable sans polissage, l'utilisation de couches de fond et / ou un ponçage ou sablage est conseillé pour obtenir un aspect rugueux .

7 Vitrage et remplissages

Le vitrage de vitres et de remplissages doit être effectué selon la DIN 18 361- Travaux de vitrage. Il faut tenir compte des directives en matière de vitrage des fabricants de verres. Nous recommandons par ailleurs les «brochures d'informations» de l'Institut des professions du verre pour la technique de vitrages et la construction de fenêtres, D-65589 Hadamar.

Phases partielles du vitrage à sec (avec décompression de la feuillure par rapport à la face extérieure) :

- Nettoyer le verre
- Avant l'insertion: nettoyer les surfaces à coller (profilés et parcloses)
- Collage du joint de vitrage contre les battues du profilé (immédiatement avant l'insertion du verre)
- Enlever la feuille de protection
- L'humidification de la bande en butyle avec un vaporisateur d'eau facilite le positionnement précis de l'élément en verre. Sans additifs de rinçage ! N'utiliser aucune eau savonneuse !
- Positionnement des distanceurs sur des supports de verre en acier 976700-701
- Insertion de l'élément en verre et calage exempt de contrainte selon directives de calage.
- Clipser les parcloses
- Après le séchage de l'eau, le collage entre le verre et le joint d'étanchéité se reconstitue.
- Enfoncer le joint de vitrage intérieur dans l'angle - art no 905385-387 (longueur avec un surplus de 1%)

Phases partielles du vitrage au silicone (sans décompression de la feuillure par rapport à la face extérieure) :

- Nettoyer le verre
- Avant l'insertion: nettoyer les surfaces à

General processing guidelines

be coated, it must be uniformly powder-blasted with angular grain to provide a basic anchoring surface.

For stainless steel glazing beads without polish we recommend using primers and/ or roughing by means of grinding or sand blasting.

7 Glazing and panel infills

Carry out glazing and the insertion of panel infills according to DIN 18 361-glazing. Pay particular attention to the glazing instructions of the glass manufacturer. We also recommend the "Information documentation" of the Institut des Glashandwerks für Verglasungstechnik und Fensterbau, D-65589 Hadamar.

Steps in dry glazing (with rebate relief on the outside):

- Clean the glass
- Before inserting glass: clean the bonding surfaces (profiles and glazing beads)
- Stick the glazing gasket onto the profile lip (immediately before inserting the glass)
- Remove the protective foil
- Spraying the butyl strip with water makes it easier to position the glass element more precisely. Without rinsing additive. Do not use soapy water.
- Position the distance pieces on glass carrier pads in steel 976700-701
- Insert glass and cushion it without stress according to instructions.
- Clip glazing beads in place.
- When the water has dried up, the adhesive bond between glass and weatherstripping forms again.
- Press the inner glazing weatherstripping (mitred) art. no. 905385-387 into place. (allow 1% extra length when cutting to size)

Steps in wet glazing (without rebate run-off towards outside):

- Clean the glass
- Before inserting glass: clean the bond-

Allgemeine Verarbeitungsrichtlinien

chen (Profile und Glashalteleisten)
- Aufkleben der Vorlegebänder auf Lappen + Glashalteleisten (988002-006)
- Positionieren der Distanzstücke auf Stahl-Glasauflagen 976700-701
- Glaselement einsetzen und gemäss Verklotzungsrichtlinien spannungsfrei verklotzen.
- Einklipsen der Glashalteleisten
- Einbringen der Dichtungsmasse
- Glätten der Dichtungsmasse

8 Bauliche Gegebenheiten / Statische Erfordernisse

Sämtliche Elemente, einschliesslich der Verbindungselemente, müssen alle auf sie einwirkenden Kräfte aufnehmen und an die Tragwerke des Baukörpers abgeben können. Die Verbindungen und Befestigungen müssen so konstruiert sein, dass ein Toleranzausgleich gegenüber dem Rohbau möglich ist.

Wir weisen darauf hin, dass die jeweils gültigen länderspezifischen Normen und Richtlinien (z.B. SIA, DIN, SZFF) in der spezifischen Planung und Umsetzung eigenverantwortlich zu beachten sind.

9 Funktionstüchtigkeit / Wartung

Bewegliche Beschläge müssen gewartet werden, damit sich der Verschleiss sowie deren Korrosionsanfälligkeit reduziert. Die Intervalle der Reinigung und Pflege sind vom Ausmass der chemischen und mechanischen Belastung der Umgebung abhängig. Sie sind jedoch jährlich mindestens 1 x durchzuführen.

Wartungsarbeiten bei grösseren Objekten und bei öffentlichen Bauten gehören in die Hand des Fachmanns. Hier kann der Verarbeiter durch den Abschluss eines Wartungsvertrages mit der Bauherrschaft sicherstellen, dass die Qualität seiner Arbeit über einen langen Nutzungszeitraum zur Zufriedenheit des Kunden erhalten bleibt

Directives relatives à la mise en œuvre

coller (profilés et parcloses)
- Coller des bandes d'écartement sur languettes + parcloses (988002-006)
- Positionner les distanceurs sur des supports de verre en acier 976700-701
- Insertion de l'élément en verre et calage exempt de contrainte selon directives de calage.
- Clipser les parcloses
- Introduire la masse à étancher
- Égaliser la masse à étancher

8 Données de construction / exigences statiques

Tous les éléments, y inclus les raccords, doivent absorber toutes les forces agissant sur eux et pouvoir les diffuser aux structures porteuses du corps de construction. Les raccords et les fixations doivent être construits de sorte qu'une compensation de tolérances latérales soit possible par rapport au gros œuvre.

Nous attirons votre attention sur le fait que vous devez, de votre propre initiative, tenir compte des normes et des directives propres à chaque pays (par ex. SIA, DIN, CSFF) lors de la planification et de la mise en œuvre spécifiques.

9 Aptitude de fonctionnement / maintenance

Les ferrements mobiles doivent être entretenus, afin que l'usure et leur sensibilité à la corrosion soient réduites. Les intervalles de nettoyage et d'entretien dépendent de l'étendue de la sollicitation chimique et mécanique de l'environnement. Ils doivent toutefois être effectués au moins une fois par an.

Les travaux de maintenance dans les grands ouvrages et les bâtiments publics doivent être confiés au spécialiste. En concluant un contrat de maintenance avec le maître d'ouvrage, le fabricant peut garantir que la qualité de son travail sera maintenue durant une longue période d'utilisation, à l'entière satisfaction du client.

General processing guidelines

ing surfaces (profiles and glazing beads)
- Stick packing strips in place on lips + glazing beads (988002-006)
- Position the distance pieces on glass carrier pads in steel 976700-701
- Insert glass element and cushion it without stress according to instructions.
- Clip glazing beads in place.
- Apply sealing compound.
- Smooth sealing compound.

8 Structural conditions / static requirements

All elements, including connecting parts, must be able to absorb the forces likely to affect them and transmit these to the supporting system of the structure. The connections and fastenings must be constructed in such a way that tolerance compensation is possible in relation to the shell.

Please note that you are solely responsible for ensuring that national standards and guidelines in force in the country concerned (e.g. SIA, DIN, SZFF) are observed during the specific planning and implementation.

9 Operational efficiency / maintenance

Mobile fittings have to be maintained in order to keep down wear and tear as well as reduce susceptibility to corrosion. The intervals between cleaning and maintenance jobs depend on the extent of chemical and mechanical environmental stress. However, they should be carried out at least once a year.

Maintenance work on large structures and in public buildings is a job for the expert. In these cases, the processing company can conclude a contract with the building sponsor or owner to ensure that the quality of the work is performed to the satisfaction of the client over a long period of time.

Allgemeine Verarbeitungsrichtlinien

Detaillierte Informationen und Dokumente zur Inbetriebnahme und Wartung stehen auf unserer Website www.forster-profile.ch zur Verfügung.

Directives relatives à la mise en œuvre

Des informations détaillées et des documents pour la mise en service et la maintenance sont disponibles sur notre site web www.forster-profile.ch.

General processing guidelines

Detailed information and documents to commissioning and maintenance are available on our website www.forster-profile.ch.

- Montage- und Wartungsanleitung für Fenster und Türen

- Instructions de montage et de maintenance pour fenêtres et portes

- Installation and maintenance instructions for windows and doors

- Ergänzende Montage- und Wartungsanleitung für Feuer- und Rauchschutzabschlüsse

- Instructions complémentaires de montage et de maintenance pour cloisons coupe-feux et pare-flammes

- Additional installation and maintenance instructions for fire and smoke protection closures

- Bedienungs- und Sicherheitsanleitung für Fenster und Türen

- Instructions d'emploi et de sécurité pour fenêtres et portes

- Operating and safety manual for windows and doors

Allgemeine Hinweise

Die Forster-Profilstahlrohr-Serien und das entsprechende Zubehör sind für unterschiedliche Anwendungsmöglichkeiten im Metall- und Fassadenbau entwickelt. Die Serien sind bestimmt für die Verarbeitung durch Fachbetriebe des Metallbaus, der Fensterherstellung und dergleichen, welche vertraut sind mit den anerkannten Regeln der Technik, insbesondere auf dem Gebiet des Metall-, Türen-, Fenster- und Fassadenbaus und bei denen die Kenntnisse aller einschlägigen Normen, Richtlinien und Verarbeitungshinweise der Profillieferanten vorausgesetzt werden kann.

Alle von uns herausgegebenen Unterlagen, die sich mit der Kombination, dem Zusammenbau, der Anordnung, Verarbeitung, Veredelung und Montage der angebotenen Artikel befassen, sind freiwillige Dienstleistungen, die dem Facharbeiter Anregungen und Vorschläge bieten sollen oder aber einen Bericht über bereits ausgeführte Kombinationen und Anlagen zum Inhalt haben. Dabei muss der Facharbeiter bei Benutzung solcher Unterlagen stets selber kritisch prüfen, ob die hier gemachten Vorschläge für seinen Fall in jeder Hinsicht geeignet und zutreffend sind, da die Vielzahl der in der Praxis vorkommenden Einbau- und Belastungsfälle in derartigen Unterlagen nicht erfasst werden kann.

Généralités

Les séries de profilés en acier Forster et les accessoires correspondants sont développés en vue d'offrir diverses possibilités d'applications pour les constructions métalliques et les façades. Ces séries sont destinées à la mise en œuvre par des entreprises spécialisées dans la construction métallique, la fabrication de fenêtres et autres secteurs similaires, et qui connaissent les règles reconnues de la technique, notamment dans le domaine de la construction de portes, fenêtres et façades métalliques, et qui disposent des connaissances nécessaires sur toutes les normes, directives et indications de mise en œuvre applicables des fournisseurs de profilés.

Tous les documents publiés par nos soins et qui portent sur les possibilités de combinaison, l'assemblage, l'implantation, la mise en œuvre, la finition et le montage des articles que nous proposons, constituent des prestations de plein gré censées fournir au spécialiste des suggestions et des solutions ou rendre compte des combinaisons et installations déjà réalisées. En utilisant cette documentation, le spécialiste devra toujours l'examiner de manière critique et vérifier que les propositions qu'elle présente sont bien pertinentes et adaptées à son propre cas à tous égards, car il est impossible de résumer dans une documentation de ce type la multitude des cas de figure rencontrés dans la pratique tant en termes d'installations que de sollicitations.

General advice

Forster's series of profiled steel sections and the corresponding accessories have been developed for a wide range of applications in the manufacture of metal structures and façades. These series are designed for processing by specialist firms in the metal-working industry, window construction and similar, who are familiar with the appropriate technical standards, particularly in the field of metal working, door, window and façade construction and where an adequate knowledge of all relevant standards, directives and suppliers' processing instructions can safely be assumed.

All the documentation published by us concerning the combination, erection, arrangement, processing, refinement and assembly of the articles on offer are voluntary services intended as suggestions and ideas for the expert, or else represent a report on combinations and installations already assembled. In all cases when using this documentation, the expert must always critically study whether the suggestions and ideas are suitable and appropriate for the case in point, since loads and stresses vary so greatly that it is impossible in this kind of documentation to cover every eventuality occurring in practice.

Allgemeine Hinweise

Technische Beratung bei Planung und Projektierung

Die kostenlose technische Beratung bei Planung und Projektierung sind weder als Haupt- noch als Nebenpflicht Gegenstand unserer Angebotes bzw. des Kaufvertrages. Die Forster Profilsysteme AG hat diesbezüglich keinen Rechtsbindungswillen.

Alle Anregungen, Ausschreibungs-, Konstruktions- und Einbauvorschläge, statische Berechnungen, Materialkalkulationen, etc., die im Rahmen der Beratung und Diskussion, in Skizzenform, Zeichnungen, Schriftwechsel oder Ausarbeitung von Mitarbeitern unseres Hauses gemacht werden, erfolgen nach bestem Wissen und sind als kostenlose und unverbindliche Dienstleistung zu verstehen, für die wir keine Haftung übernehmen. Die Planungshoheit liegt jederzeit ausschliesslich beim Bauherrn und Architekten. Bauseitige Vorgaben werden durch die Forster Profilsysteme AG nicht geprüft.

Werden verbindliche Auskünfte erwünscht, insbesondere über den Einbau der Elemente und über bauphysikalische Probleme, wie z. B. Statik, Befestigung, Wärme-, Feuchtigkeits-, Brand-, Rauch- oder Schallschutz, etc. oder über den Einbau von Komponenten anderer Hersteller in den Fassaden- bzw. Metallbaukonstruktionen von Forster Profilsysteme AG muss ein gesonderter entgeltlicher Beratervertrag in schriftlicher Form abgeschlossen werden.

Généralités

Conseil technique lors de la planification et de l'établissement du projet

Le conseil technique gratuit fourni lors de la planification et de l'établissement du projet ne constitue ni une obligation principale ni une obligation secondaire de notre offre ou du contrat de vente. Forster Systèmes de profilés SA n'exprime pas la volonté de se lier juridiquement à ce sujet.

Toutes les idées, propositions de soumission, de construction et de montage, de même que tous les calculs statiques, calculs de matériel, etc. fournis par nos collaborateurs dans le cadre des prestations de conseil ou discussions, sous forme de croquis, de dessins, de correspondance ou d'une étude, sont donnés en toute bonne foi et s'entendent comme service gratuit non contractuel pour lequel nous déclinons toute responsabilité. A tout moment, la planification relève exclusivement des compétences du maître de l'ouvrage et de l'architecte. Forster Systèmes de profilés SA ne contrôle pas les exigences incombant à ces autorités.

La demande de renseignements contractuels, notamment en relation avec le montage des éléments et les questions relatives à la physique des constructions, comme la statique, la fixation, la protection contre la chaleur, l'humidité, le feu ou le bruit, etc. ou concernant le montage de composants d'autres fabricants dans les façades ou les constructions métalliques de Forster Systèmes de profilés SA exige la conclusion d'un contrat de conseil payant établi séparément par écrit.

General advice

Technical support in planning and project work

Free of charge technical consultation during planning and project preparation does not form part of our quotation or contract of sale as either a primary or secondary obligation. Forster Profile Systems Ltd. has no intention to create legal relations in this regard.

All ideas, suggestions for tender, design and installation, static calculations, material calculations, etc. provided within the context of consultation and discussion, in the form of sketches, drawings, correspondence or plans drawn up by our employees are made to the best of our knowledge and ability and shall be considered a free of charge service without any obligation for which we do not accept any liability. The responsibility for the planning lies at all times exclusively with the builder and architect. On-site plans will not be verified by Forster Profile Systems Ltd.

A separate consultancy contract involving payment must be concluded in the written form if information of a binding nature is required, especially with regard to the installation of the elements and the building physics involved in problems such as static calculations, fastenings, thermal insulation, waterproofing, fire, smoke and sound protection, etc. or to the installation of components from other manufacturers in the façades or metal structures from Forster Profile Systems Ltd.

Allgemeine Hinweise

Gewährleistung

Sofern nicht schriftlich eine andere Vereinbarung getroffen wird, besteht eine Gewährleistung der Forster Profilsysteme AG lediglich im Rahmen der dem Käufer bekannten „Allgemeinen Verkaufs- und Lieferbedingungen der Forster Profilsysteme AG".

Voraussetzung ist in jedem Fall die ausschliessliche Verwendung von Original-Konstruktionsteilen (Profile, Zubehör, Beschläge) aus dem jeweils gültigen Forster-Lieferprogramm. Für Mängel, welche aus der Verwendung von anderen Artikeln als Forster-Original-Artikeln herrühren, wird jede Haftung abgelehnt. Werden nicht Original-Konstruktionsteile zur Anwendung gebracht, verlieren die an Forster verliehenen Prüfzeugnisse und Atteste für derartig ausgeführte Konstruktionen ihre Gültigkeit.

Hinweis

Die Aktualität, Vollständigkeit oder Qualität der Inhalte wird nicht gewährleistet. Wir behalten uns vor, den technischen Inhalt ohne Vorankündigung ganz oder teilweise zu ändern. Für Schäden irgendwelcher Art, die aufgrund der Verwendung der Informationen in diesem Dokument oder aufgrund deren Unvollständigkeit entstehen, wird keinerlei Haftung übernommen.

Die Nichtbeachtung der jeweils aktuellen auf der Herstellerhomepage abrufbaren produktspezifischen sowie allgemeinen Informationen, insbesondere betreffend bestimmungsgemässe Verwendung, Sicherheitsbestimmungen, Produktleistung und -wartung sowie Informations- und Instruktionspflichten, entbindet den Hersteller von seiner Produkthaftung.

Généralités

Garantie

Dans la mesure où aucune autre convention par écrit n'a été passée, la garantie de la société Forster Systèmes de profilés SA n'est applicable que dans le cadre des «Conditions générales de vente et de livraison de Forster Systèmes de profilés SA», qui sont connues de l'acheteur.

Cela suppose dans chaque cas l'utilisation exclusive d'éléments de construction d'origine (profilés, accessoires, quincailleries) provenant du programme de fournitures Forster respectivement applicable. Toute responsabilité est déclinée dans le cas de vices résultant de l'utilisation de tout autre article que les éléments d'origine Forster. Dans l'éventualité où les éléments utilisés ne sont pas des pièces de construction d'origine, les certificats d'essais et attestations attribués à Forster pour les constructions de ce type perdent toute validité.

Remarque

Nous ne garantissons pas l'actualité, l'exhaustivité ou la qualité des contenus. Nous nous réservons le droit de modifier le contenu technique, en partie ou en totalité, sans préavis. Nous déclinons toute responsabilité pour les dommages de quelque nature que ce soit, résultant de l'utilisation des informations contenues dans le présent document ou de leur caractère incomplet.

Le non-respect des informations spécifiques aux produits et générales qui sont consultables sur le site du fabricant dans leur version actualisée, en particulier concernant l'utilisation conforme aux dispositions, les consignes de sécurité, les caractéristiques et l'entretien du produit, de même que les obligations d'informations et d'instructions, dégage le fabricant de sa responsabilité du fait des produits.

General advice

Warranty

Unless a written agreement on the contrary has been concluded, the warranty granted by Forster Profile Systems Ltd. applies solely to the extent of the "General Conditions of Sale and Delivery of Forster Profile Systems Ltd." with which the customer is already familiar.

In all cases the warranty only applies provided that original construction parts (profiles, accessories, fittings) are used from the currently valid Forster range. All liability is declined for any damage arising from the use of articles other than Forster original articles. If articles other than Forster original articles are used, test certificates and attestations granted to Foster for constructions built using such articles are deemed to be invalid.

Note

The up-to-dateness, completeness or quality of the contents are not guaranteed. We reserve the right to make technical alterations in the content wholly or partially with no prior notice. We are not liable for damages of any kind, which arise from the use of the information in this document or on the basis of its incompleteness.

The non-observance of the information on the home page of the manufacturer which is currently retrievable, specific for the product, as well as general, in particular with regard to the use for the purpose intended, safety regulations, product performance, product maintenance as well as the duty to inform and instruct, releases the manufacturer from his liability for his product.

Aufzeichnungen / new@

Hier können eigene Notizen oder entsprechende new@ abgelegt werden.

Enregistrements / new@

Vous pouvez y enregistrer vos propres notes ou les nouvelles@ correspondantes.

Notes / new@

Your own notes or corresponding new@ can be stored here..

		3
System omnia Tür		
Systemübersicht		3.1.1 - 3.1.6
Profile		3.2.1 - 3.2.8
Beschläge		3.3.1 - 3.3.44
Zubehör		3.4.1 - 3.4.14
Anwendungszeichnungen		3.5.1 - 3.5.44
	Systemschnitte	3.5.1 - 3.5.15
	Systempläne	3.5.16- 3.5.25
	Wandanschlüsse	3.5.26- 3.5.41
	Konstruktionsdetails	3.5.42- 3.5.44
Verarbeitung Profile		3.6.1 - 3.6.32
Verarbeitung Beschläge		3.7.1 - 3.7.88
	Schlösser	3.7.1 - 3.7.23
	Zusatzverriegelung	3.7.24- 3.7.26
	Bänder, Drücker, Türschliesser	3.7.27- 3.7.88
Verarbeitung Zubehör		3.8.1 - 3.8.42

Système omnia porte		
Tableau du système		3.1.1 - 3.1.6
Profilés		3.2.1 - 3.2.8
Quincaillerie		3.3.1 - 3.3.44
Accessoires		3.4.1 - 3.4.14
Coupes et plans		3.5.1 - 3.5.44
	Coupes du système	3.5.1 - 3.5.15
	Plans du système	3.5.16- 3.5.25
	Raccords muraux	3.5.26- 3.5.41
	Détails de construction	3.5.42- 3.5.44
Mise en œuvre profilés		3.6.1 - 3.6.32
Mise en œuvre quincaillerie		3.7.1 - 3.7.88
	Serrures	3.7.1 - 3.7.23
	Verrouillage supplémentaire	3.7.24- 3.7.26
	Paumelles, poignées, ferme portes	3.7.27 - 3.7.88
Mise en œuvre accessoires		3.8.1 - 3.8.42

System omnia door		
Synopsis of system		3.1.1 - 3.1.6
Profiles		3.2.1 - 3.2.8
Fittings		3.3.1 - 3.3.44
Accessories		3.4.1 - 3.4.14
Sections and plans		3.5.1 - 3.5.44
	System sections	3.5.1 - 3.5.15
	System plans	3.5.16- 3.5.25
	Wall abutments	3.5.26- 3.5.41
	Construction details	3.5.42- 3.5.44
Processing profiles		3.6.1 - 3.6.32
Processing fittings		3.7.1 - 3.7.88
	Locks	3.7.1 - 3.7.23
	Additional locking	3.7.24- 3.7.26
	Hinges, handles, door closers	3.7.27- 3.7.88
Processing accessories		3.8.1 - 3.8.42

Symbole

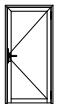

1-flügelige Tür ohne Antipanik-Funktion
Porte à 1 vantail sans fonction anti-panique
Single-leaved door without anti-panic-function

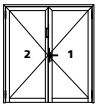

2-flügelige Tür ohne Antipanik-Funktion
Porte à 2 vantaux sans fonction anti-panique
Double-leaved door without anti-panic-function

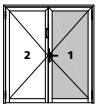

2-flügelige Tür, Verwendung Forster Artikel auf Gangflügel
Porte à 2 vantaux, utilisation des articles Forster sur le vantail de service
Double-leaved door, use Forster articles for opening leaf

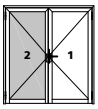

2-flügelige Tür, Verwendung Forster Artikel auf Standflügel
Porte à 2 vantaux, utilisation des articles Forster sur le vantail semi-fixe
Double-leaved door, use Forster articles for fixed leaf

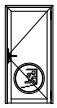

1-flügelige Tür mit Antipanik-Funktion
Porte à 1 vantail avec fonction anti-panique
Single-leaved door with anti-panic-function

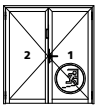

2-flügelige Tür mit Antipanik-Funktion auf Gangflügel
Porte à 2 vantaux avec fonction anti-panique sur le vantail de service
Double-leaved door with anti-panic-function only on opening leaf

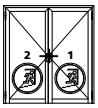

2-flügelige Tür mit Antipanik-Funktion auf Stand- und Gangflügel
Porte à 2 vantaux avec fonction anti-panique sur le vantail de service et le vantail semi-fixe
Double-leaved door with anti-panic-function on opening and fixed leaf

Symboles

Türen ohne Antipanik-Anforderung
Portes sans exigence anti-panique
Doors without anti-panic requirement

Türen mit Antipanik-Anforderung
Portes avec exigence anti-panique
Doors with anti-panic requirement

Artikel gemäss Norm EN 179
Référence selon norme EN 179
Article according to EN 179

Artikel gemäss Norm EN 1125
Référence selon norme EN 1125
Article according to EN 1125

Symbols

Symbole

Symboles

Symbols

Position E-Öffner
Position ouverture électrique
Position electric door opener

1-flügelige Tür mit E-Öffner
Porte à 1 vantail avec ouverture électrique
Single-leaved door with electro door opener

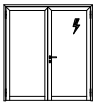

2-flügelige Tür mit E-Öffner auf Gangflügel
Porte à 2 vantaux avec ouverture électrique sur le vantail de service
Double-leaved door with electric door opener only on active leaf

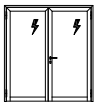

2-flügelige Tür mit E-Öffner auf Stand- und Gangflügel
Porte à 2 vantaux avec ouverture électrique sur le vantail de service et vantail semi-fixe
Double-leaved door with electro door opener on active and inactive leaf

Profilzylinder (PZ)
Cylindre profilé (CP)
Profile cylinder (PC)

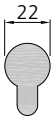

Rundzylinder (RZ)
Cylindre rond (CR)
Round cylinder (RC)

ZV

Abkürzung für Zusatzverriegelung
Abréviation de verrouillage supplémentaire
Abbreviation for additional locking

Zeichnungsdaten – dwg

Die in dieser Dokumentation gezeigten Schnitte und Pläne mit nachstehenden Bezeichnungen stehen als dwg-Daten unter **www.forster-profile.ch/downloads** zur Verfügung.

In der PDF-Version der Dokumentation sind diese Zeichnungen mit einem Link versehen.

om_ep_xxxx Einbaupläne
om_kd_xxxx Konstruktionsdetails
om_sd_xxxx Systemdetails
om_sp_xxxx Systempläne
om_vv_xxxx Verglasungsdetails
om_wa_xxxx Wandanschlüsse

Dessins en dwg

Les coupes et les plans présentés dans cette documentation avec les désignations ci-dessous sont disponibles au format DWG sous **www.forster-profile.ch/téléchargement.**

Dans la version PDF de la documentation, ces dessins sont dotés d'un lien.

om_ep_xxxx Plans de la mise en œuvre
om_kd_xxxx Détails de construction
om_sd_xxxx Coupes du système
om_sp_xxxx Plans du système
om_vv_xxxx Détails de vitrage
om_wa_xxxx Raccords muraux

Drawing data – dwg

The sections and plans in this documentation with the below-mentioned designations are available as DWG files on **www.forster-profile.ch/downloads.**

In the PDF version of the documentation, these drawings are provided with a link.

om_ep_xxxx Processing plans
om_kd_xxxx Construction details
om_sd_xxxx System sections
om_sp_xxxx System plans
om_vv_xxxx Glazing details
om_wa_xxxx Wall abutments

Platz für Notizen

Espace pour les notes

Space for memos

Das System auf einen Blick

Bauarten

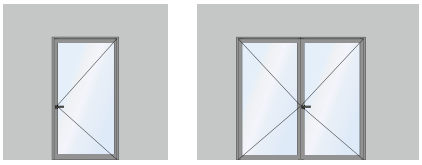

Ausgangsmaterial
- Stahl ZM (Zink Magnesium)
- Stahl blank (auf Anfrage)
- Edelstahl 1.4301 geschliffen, Korn 220-240 mit Schutzfolie

Abmessungen
- Schmalste Profilquerschnitte: Kastenbreite 20 / 30 / 50
- Blendrahmen-/Flügelmass ab 100 mm
- Bautiefe Flügel und Rahmen 85 mm, flachenbündig
- Wandstarke 1.5 mm

Harmonisierung
- Gleiche Ansicht wie forster fuego light und forster unico

Öffnungsarten
- Anschlagtüren nach aussen öffnend
- Antipaniktüren

Schloss und Beschlag
- Auf das System abgestimmte Beschläge, auch für Fluchttüren nach EN 179 und EN 1125
- Elegante Edelstahl-Griffgarnituren und schlanke Rollentürbänder
- Verdecktliegende Türbänder
- 1 Mio. Zyklen geprüft nach EN 1191

Schutz und Sicherheit
- CE-Kennzeichnung nach EN 14351-1
- Einbruchhemmung RC2 nach EN 1627

Verarbeitung
- Äusserst wirtschaftliche Fertigung ohne Sondereinrichtung

Le système en un coup d'oeil

Variantes de construction

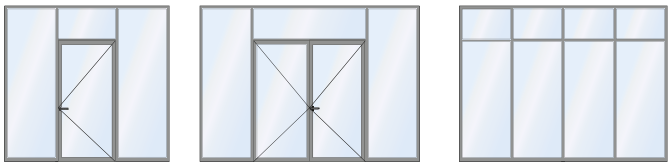

Matériau de base
- acier ZM (zinc-magnésium)
- acier brut (sur demande)
- acier inox 1.4301, meulé grain 220-240 avec film adhésif

Dimensions
- Finesse des profilés : largeur des corps 20 / 30 / 50
- Dimensions du cadre dormant / vantail à partir de 100 mm
- Profondeur du vantail et dormant de 85 mm, affleuré
- Épaisseur 1,5 mmr

Harmonisation
- Façes vue identiques: forster fuego light et forster unico

Genres d'ouvertures
- Portes à battues ouvrant vers l'extérieur
- Portes anti-panique

Serrures et quincailleries
- Quincailleries harmonisées au système, aussi pour portes de secours selon EN 179 et EN 1125
- Garnitures de poignées en acier inox aux formes élégantes et paumelles de portes élancées
- Paumelles cachées
- 1 million de cycles selon EN 1191 vérifié

Protection et sécurité
- Marquage CE selon EN 14351-1
- Résistance à l'effraction RC2 selon EN 162

Finitions
- Fabrication extrêmement économique sans outillage spécial

The system at a glance

Construction variations

Base material
- Steel ZM (zinc-magnesium)
- Steel bright (on request)
- Stainless steel 1.4301, grinded grain 220-240, with adhesive protection tape

Dimensions
- Extremely slim profile cross-sections box width 20 / 30 / 50
- Outer frame / leaf size from 100 mm
- Structural depth leaf and frame 85 mm, flush-fitting
- Wall thickness 1,5 mm

Compatibility
- Same constructions widths as forster fuego light and forster unico

Types of openings
- Leaf doors opening outwards
- Panic version door

Locks and Fittings
- Fittings to match the system, also for emergency doors according to EN 179 and EN 1125
- Attractively shaped stainless steel handles set and slender roller door hinges
- Concealed flush hinges
- 1 million cycles, tested according to EN 1191

Protection and safety
- CE-Marking according to EN 14351-1
- Burglary resistance RC2 in accordance with EN 162

Processing
- Extremely economical manufacture with no special machinery needed.

Minergie Standard Türen | **Standard Minergie Portes** | **Minergie Standard Doors**

MINERGIE® Modul
Türen Portes
ARGE Minergie-Türen

forster omnia

MINERGIE®- Türe

Firma	**Forster Profilsysteme AG, Amriswilerstrasse 50, 9320 Arbon**
Material	Blend- und Flügelrahmen, thermisch getrenntes Profilsystem in Stahl oder Edelstahl, Türblatt mit Glasfüllung
Masse	Mauerlichtmass 1000 x 2000 mm Türelement einflügelig
U_D-Wert	**≤ 1.2 W/m²K**

Diese Türkonstruktion erfüllt den **MINERGIE®-Standard**, der von Kantonen, Bund und Wirtschaft getragen wird.

Code Nr. 128.22

Eine MINERGIE-Tür ist eine Tür, die dem heutigen Stand der Technik entspricht, insbesondere die geforderten Werte bezüglich Wärmedämmfähigkeit, Stehvermögen und Dichtigkeit erfüllt sowie ein gutes Preis-/Leistungsverhältnis aufweist.

Die Konstruktion **„forster omnia“** darf als **MINERGIE-Modul Türe** bezeichnet werden.

Bachenbülach, 01.11.2022

ARGE MINERGIE®-Türen
Dominik Dischl, VST

Bachenbülach, 01.11.2022

ARGE MINERGIE®-Türen
Daniel Furrer, VSSM

VOT 04/23

Übersicht Eigenschaften nach EN 14351-1

Tableau des charactéris-tiques selon EN 14351-1

Synopsis of characteristics according to EN 14351-1

Geprüfte Eigenschaften Charactéristiques testées Tested characteristics		Normen Normes Standards	Türen – Klasse / Wert Portes – Classe / Valeur Doors – Class / Value
Nach EN 14351-1	**Selon EN 14351-1**		**According to EN 14351-1**
	Widerstand bei Windlast Résistance au vent Resistance to wind load	**EN 12210 EN 12211**	**bis / jusqu'à / up to C4 / B4**
	Schlagregendichtheit Etanchéité à la pluie battante Watertightness	**EN 12208 EN 1027**	**bis / jusqu'à / up to 3A**
	Stossfestigkeit Résistance au chocs Impact resistance	**EN 13049**	**4**
	Fähigkeit zur Freigabe Capacité au déclenchement Ability to release	**EN 179 EN 1125**	**Anforderung erfüllt Exigence satisfaite Requirement fulfilled**
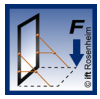	Tragfähigkeit von Sicherheitsvorrichtungen Capacité portante des dispositifs de sécurité Load-bearing capacity of safety devices	**EN 14351 EN 14609**	**Anforderung erfüllt Exigence satisfaite Requirement fulfilled**
	Schallschutz Performance acoustique Acoustic performance	**EN ISO 140-3 EN 717-1**	**bis / jusqu'à / up to Rw 44 dB**
	Wärmedurchgangskoeffizient Coefficient de transmission thermique Thermal transmittance	**EN 10077-1**	**bis / jusqu'à / up to U_D 0.74 [W/(m²·K)]**
	Luftdurchlässigkeit Perméabilité à l'air Air permeability	**EN 12207 EN 1026**	**bis / jusqu'à / up to 4**
	Bedienkräfte Forces de manœuvre Operating forces	**EN 12217 EN 12046-2**	**bis / jusqu'à / up to 5**
	Mechanische Festigkeit Résistance mécanique Mechanical strength	**EN 1192 EN 947 – 950**	**bis / jusqu'à / up to 4**
	Dauerfunktion Résistance à l'ouverture et fermeture répétées Durability test	**EN 12400 EN 1191**	**8** (1'000'000 Zyklen / cycles)
	Barrierefreiheit Absence d'entrave au passage Barrier-free	**DIN 18040**	**Schwellenlose Ausführung / Execution sans seuil Execution without threshold**
	Differenzklimaverhalten Comportement entre climats différents Behaviour between different climates	**EN 12219 EN 1121**	**3(d) / 3(e)**

Systemübersicht Profile
Tableau du système Profilés
Synopsis of system Profiles

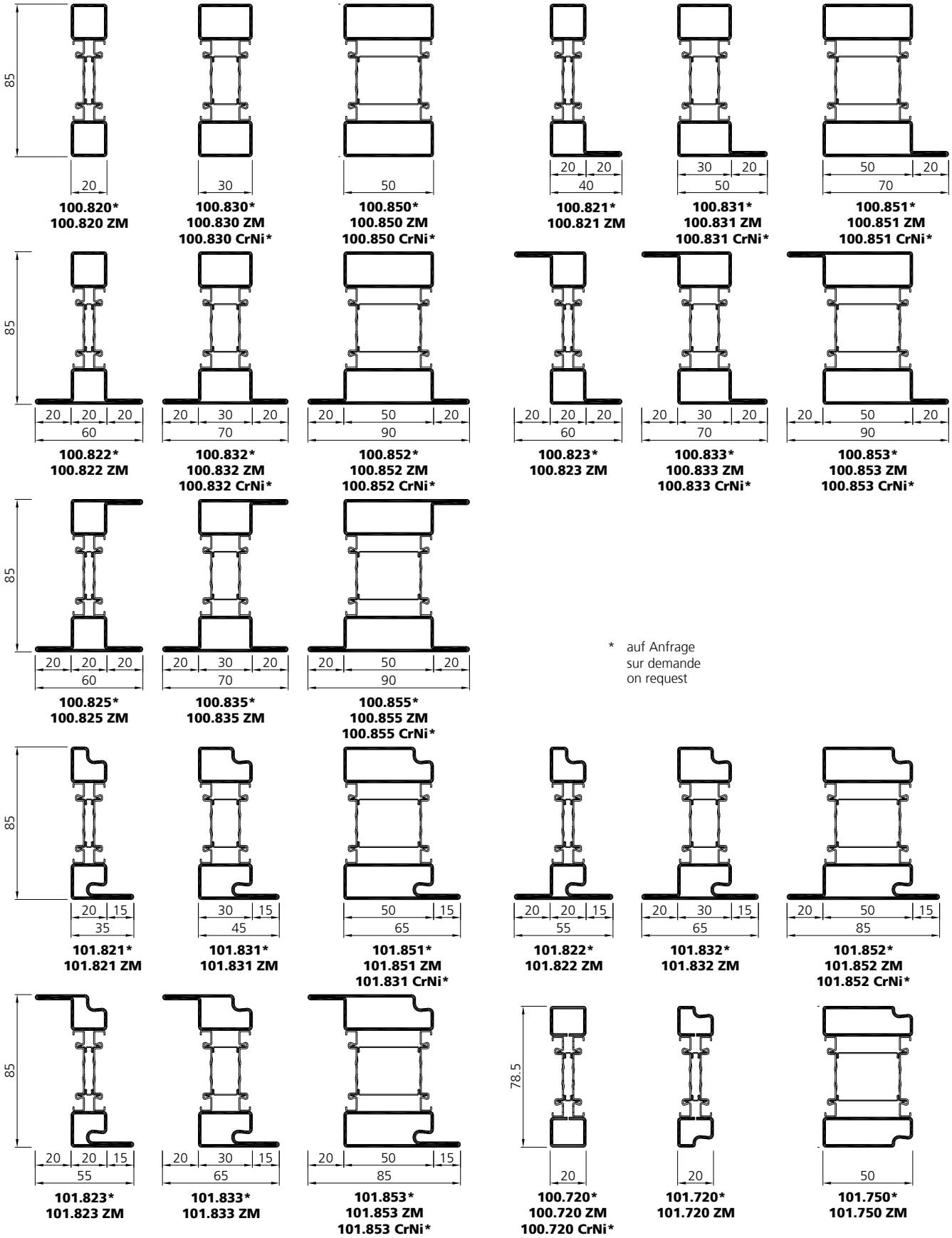

* auf Anfrage
sur demande
on request

VOT 04/23

Systemübersicht Glashalteleisten / Zubehör

Tableau du système Parcloses / accessoires

Synopsis of system Glazing beads / accessories

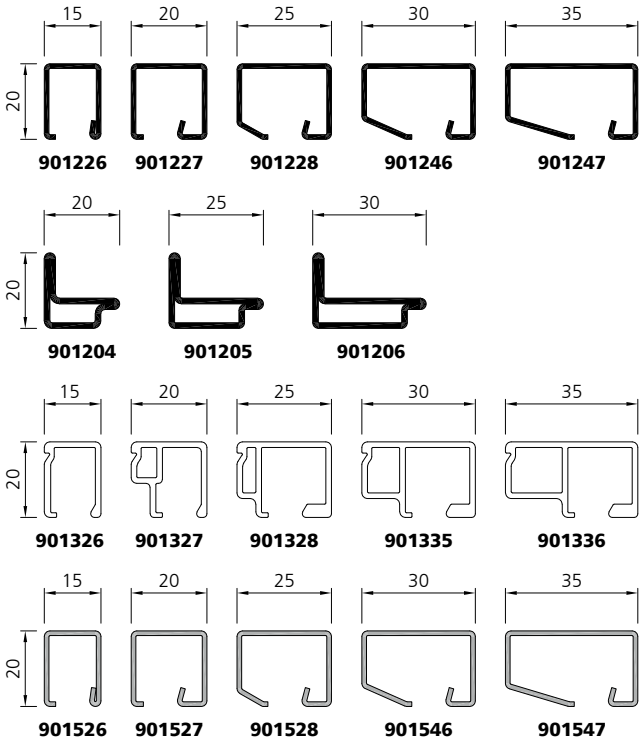

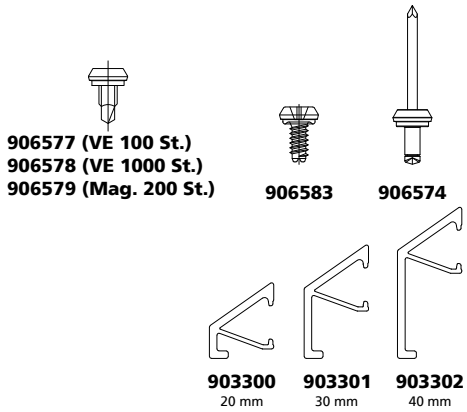

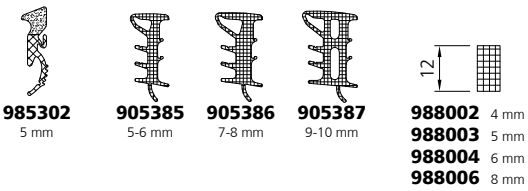

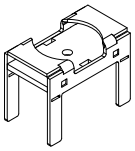

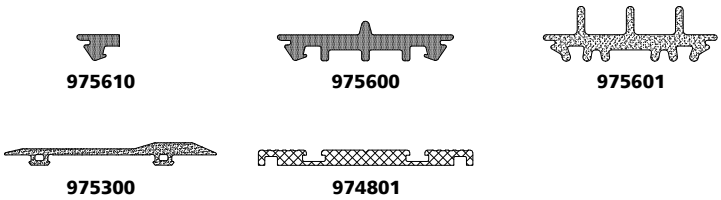

* auf Anfrage
sur demande
on request

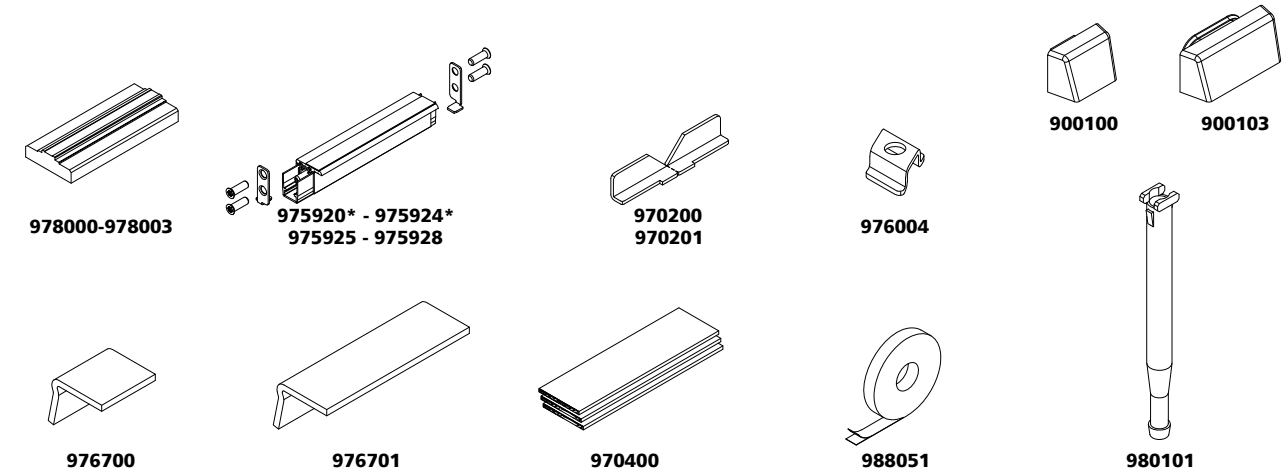

Systemübersicht Beschläge

Tableau du système Quincaillerie

Synopsis of system Fittings

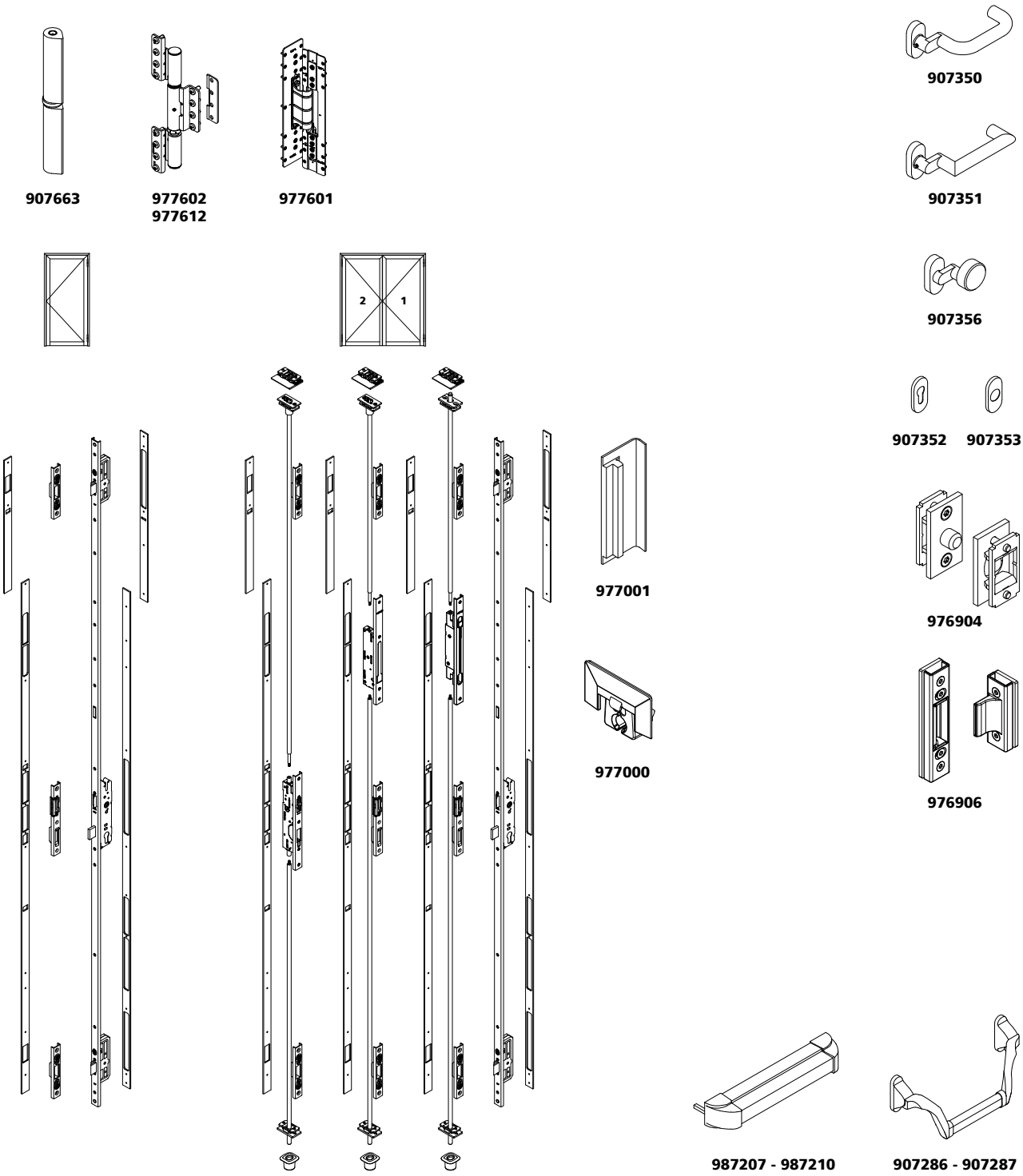

Profile
Stahl

Profilés
Acier

Profiles
Steel

Profile / Profilés / Profiles (1:4)	Art. Nr. art. no.	m	L [mm]	G [kg/m]	I_y [cm⁴]	W_y [cm³]	I_z [cm⁴]	W_z [cm³]	e_y [mm]	e_z [mm]	O [m²/m]
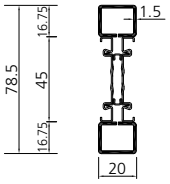	**100.720**	*blank brut bright ZM	6000	2.334	9.70	3.67	0.60	0.60	39.25	10.00	0.197
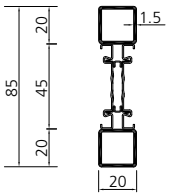	**100.820**	*blank brut bright ZM	6000	2.502	9.70	3.67	0.60	0.60	42.50	10.00	0.210
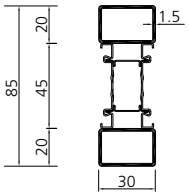	**100.830**	*blank brut bright ZM	6000	3.112	13.34	5.00	1.71	1.41	42.50	15.00	0.230
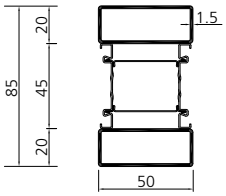	**100.850**	*blank brut bright ZM	6000	4.195	17.47	7.03	6.09	2.44	42.50	25.00	0.270
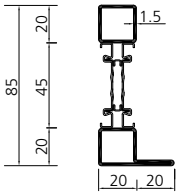	**100.821**	*blank brut bright ZM	6000	2.966	13.95	4.72	4.28	1.50	36.58	12.87	0.250
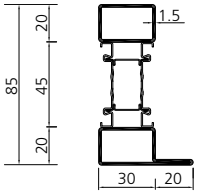	**100.831**	*blank brut bright ZM	6000	3.559	16.55	5.60	4.44	1.58	37.44	18.06	0.270
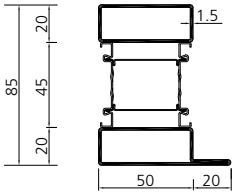	**100.851**	*blank brut bright ZM	6000	4.654	20.40	7.65	11.78	3.15	38.59	28.32	0.310

Schwerpunktabstand / Distance au centre de gravité / Distance of center of gravity

m = Material / Matériau / Material

O = Umlaufende Oberfläche per Laufmeter / Surface périphérique par mètre courant / Outlying surface per running meter

ZM = Zink Magnesium / Zinc-magnésium / Zinc-magnesium

* auf Anfrage / sur demande / on request

Profile
Stahl

Profilés
Acier

Profiles
Steel

Profile / Profilés / Profiles (1:4)	Art. Nr. art. no.	m	L [mm]	G [kg/m]	I_y [cm⁴]	W_y [cm³]	I_z [cm⁴]	W_z [cm³]	e_y [mm]	e_z [mm]	O [m²/m]
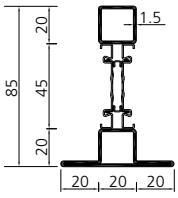	**100.822**	*blank brut bright ZM	6000	3.420	16.38	4.83	5.49	1.83	32.15	30.00	0.290
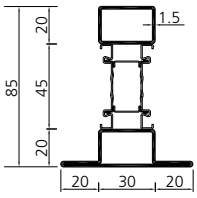	**100.832**	*blank brut bright ZM	6000	4.001	18.68	5.93	9.17	2.62	33.50	35.00	0.310
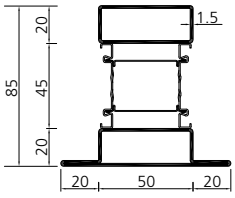	**100.852**	*blank brut bright ZM	6000	5.090	22.51	8.04	20.57	4.57	35.36	45.00	0.350
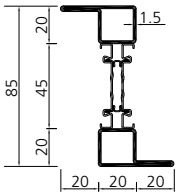	**100.823**	*blank brut bright ZM	6000	3.430	14.22	4.81	4.28	1.50	42.50	30.00	0.290
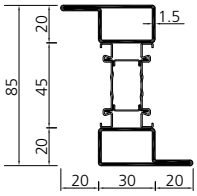	**100.833**	*blank brut bright ZM	6000	4.006	20.57	8.58	4.44	1.58	42.50	35.00	0.310
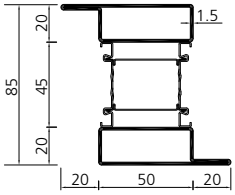	**100.853**	*blank brut bright ZM	6000	5.118	23.80	10.53	20.57	4.57	42.50	45.00	0.350
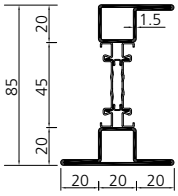	**100.825**	*blank brut bright ZM	6000	3.884	19.41	5.80	5.49	1.83	37.88	27.77	0.330

Schwerpunktabstand / Distance au centre de gravité / Distance of center of gravity

m = Material / Matériau / Material

O = Umlaufende Oberfläche per Laufmeter / Surface périphérique par mètre courant / Outlying surface per running meter

ZM = Zink Magnesium / Zinc-magnésium / Zinc-magnesium

VOT 04/23

* auf Anfrage / sur demande / on request

Profile
Stahl

Profilés
Acier

Profiles
Steel

Profile / Profilés / Profiles (1:4)	Art. Nr. art. no.	m	L [mm]	G [kg/m]	I_y [cm⁴]	W_y [cm³]	I_z [cm⁴]	W_z [cm³]	e_y [mm]	e_z [mm]	O [m²/m]
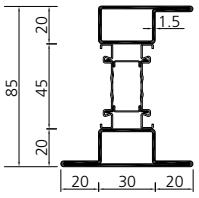	**100.835**	*blank brut bright	6000	4.448	23.28	9.04	9.17	2.62	38.42	32.54	0.350
		ZM									
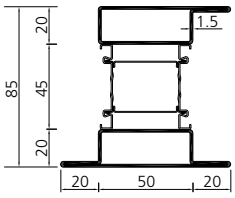	**100.855**	*blank brut bright	6000	5.554	26.27	11.04	20.57	4.57	39.20	42.18	0.390
		ZM									
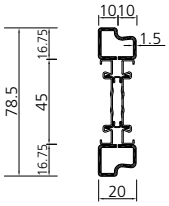	**101.720**	*blank brut bright	6000	2.290	9.70	3.67	0.60	0.60	39.25	10.44	0.195
		ZM									
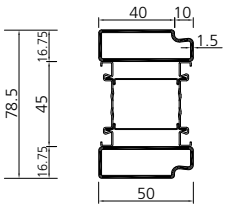	**101.750**	*blank brut bright	6000	3.988	15.70	6.67	5.78	2.31	39.25	24.60	0.255
		ZM									
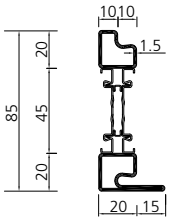	**101.821**	*blank brut bright	6000	3.039	13.95	4.72	4.28	1.50	35.27	23.36	0.255
		ZM									
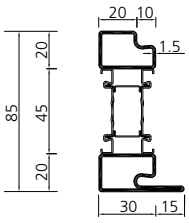	**101.831**	*blank brut bright	6000	3.577	16.55	5.60	4.44	1.58	36.29	17.09	0.275
		ZM									
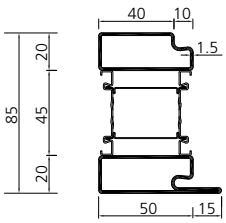	**101.851**	*blank brut bright	6000	4.729	20.40	7.65	11.78	3.15	37.69	27.70	0.315
		ZM									

Schwerpunktabstand — m = Material — O = Umlaufende Oberfläche per Laufmeter — ZM = Zink Magnesium
Distance au centre de gravité — Matériau — Surface périphérique par mètre courant — Zinc-magnésium
Distance of center of gravity — Material — Outlying surface per running meter — Zinc-magnesium

* auf Anfrage / sur demande / on request

Profile Stahl

Profilés Acier

Profiles Steel

Profile / Profilés / Profiles (1:4)	Art. Nr. art. no.	m	L [mm]	G [kg/m]	I_y [cm⁴]	W_y [cm³]	I_z [cm⁴]	W_z [cm³]	e_y [mm]	e_z [mm]	O [m²/m]
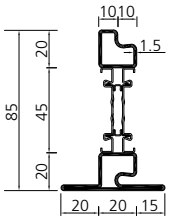	**101.822**	*blank brut bright ZM	6000	3.492	14.01	4.74	7.15	2.15	31.08	28.97	0.295
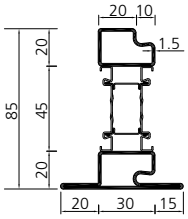	**101.832**	*blank brut bright ZM	6000	4.025	18.68	5.93	9.17	2.62	32.53	34.18	0.315
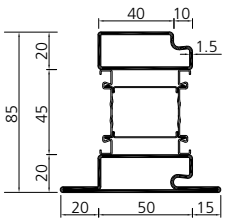	**101.852**	*blank brut bright ZM	6000	5.171	22.51	8.04	20.57	4.57	34.56	44.46	0.355
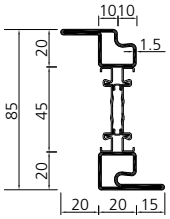	**101.823**	*blank brut bright ZM	6000	3.500	14.22	4.81	4.28	1.50	41.24	28.97	0.295
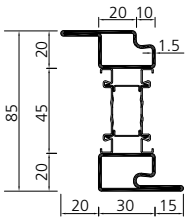	**101.833**	*blank brut bright ZM	6000	4.024	20.57	8.58	4.44	1.58	41.40	34.18	0.315
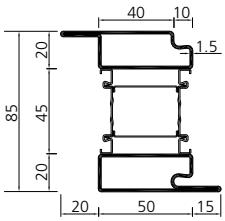	**101.853**	*blank brut bright ZM	6000	5.171	23.80	10.53	11.78	3.15	41.62	44.46	0.355

Schwerpunktabstand / Distance au centre de gravité / Distance of center of gravity

m = Material / Matériau / Material

O = Umlaufende Oberfläche per Laufmeter / Surface périphérique par mètre courant / Outlying surface per running meter

ZM = Zink Magnesium / Zinc-magnésium / Zinc-magnesium

VOT 04/23

* auf Anfrage / sur demande / on request

Glashalteleisten Stahl
Parcloses Acier
Glazing beads Steel

Profile Profilés Profiles (1:4)	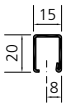	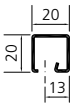	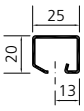	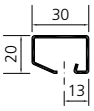	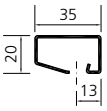
Art. Nr. art. no.	**901226**	**901227**	**901228**	**901246**	**901247**
m	bandverzinkt / zingué de feuillard / hot-dipped galvanized – ZM				
L [mm]	6000				
G [kg/m]	0.568	0.667	0.743	0.829	0.922
O [m²/m]	0.059	0.067	0.075	0.083	0.095

Profile Profilés Profiles (1:4)	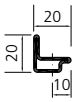	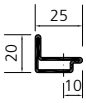	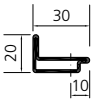
Art. Nr. art. no.	**901204**	**901205**	**901206**
m	bandverzinkt / zingué de feuillard / hot-dipped galvanized – ZM	ZM	
L [mm]	6000		
G [kg/m]	0.844	0.934	1.052
O [m²/m]	0.064	0.069	0.074

Glashalteleisten Aluminium
Parcloses Aluminium
Glazing beads Aluminium

Profile Profilés Profiles (1:4)					
Art. Nr. art. no.	**901326**	**901327**	**901328**	**901335**	**901336**
L [mm]	6000				
G [kg/m]	0.230	0.304	0.325	0.415	0.460
O [m²/m]	0.109	0.128	0.146	0.147	0.157

Profile Edelstahl

Profilés Acier inox

Profiles Stainless steel

Profile / Profilés / Profiles (1:4)	Art. Nr. art. no.	L [mm]	G [kg/m]	I_y [cm⁴]	W_y [cm³]	I_z [cm⁴]	W_z [cm³]	e_y [mm]	e_z [mm]	O [m²/m]	mo [m²/m]
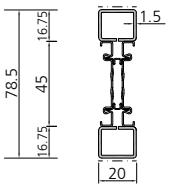	100.720 CrNi*	6000	2.382	9.70	3.67	0.60	0.60	39.25	10.00	0.197	0.040
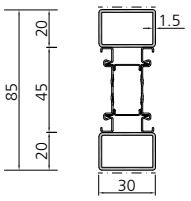	100.830 CrNi*	6000	3.169	14.07	5.10	1.73	1.15	42.50	15.00	0.230	0.060
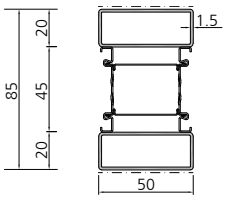	100.850 CrNi*	6000	4.316	18.62	7.17	6.41	2.46	42.50	25.00	0.270	0.100
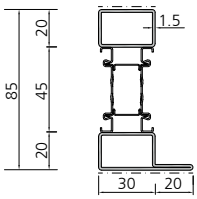	100.831 CrNi*	6000	3.657	17.55	5.71	4.44	1.58	37.44	18.06	0.270	0.080
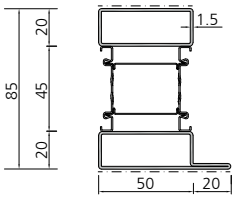	100.851 CrNi*	6000	4.795	21.83	7.81	11.78	3.15	38.59	28.32	0.310	0.120
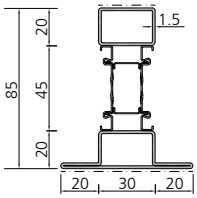	100.832 CrNi*	6000	4.117	19.89	6.06	9.17	2.62	33.50	35.00	0.310	0.100

geschliffen, Korn 220-240, mit Schutzfolie
meulé, grain 220-240, avec film adhésif
grinded, 220-240 grain, with adhesive protection tape

Schwerpunktabstand
Distance au centre de gravité
Distance of center of gravity

m = Material
Matériau
Material

O = Umlaufende Oberfläche per Laufmeter
Surface périphérique par mètre courant
Outlying surface per running meter

* auf Anfrage / sur demande / on request

Profile Edelstahl

Profilés Acier inox

Profiles Stainless steel

Profile / Profilés / Profiles (1:4)	Art. Nr. art. no.	L [mm]	G [kg/m]	I_y [cm⁴]	W_y [cm³]	I_z [cm⁴]	W_z [cm³]	e_y [mm]	e_z [mm]	O [m²/m]	mo [m²/m]
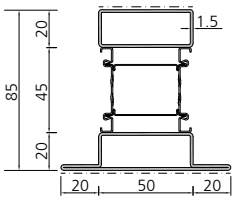	100.852 CrNi*	6000	5.328	24.18	8.21	20.57	4.57	35.36	45.00	0.350	0.140
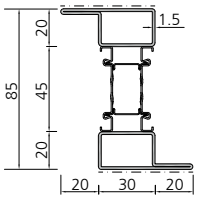	100.833 CrNi*	6000	4.112	21.95	8.71	4.44	1.58	42.50	35.00	0.310	0.100
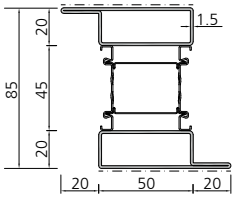	100.853 CrNi*	6000	5.270	25.61	10.73	11.78	3.15	42.50	45.00	0.350	0.140
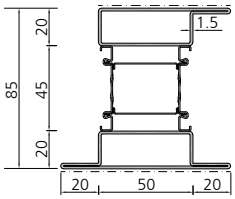	100.855 CrNi*	6000	5.724	28.40	11.25	20.57	4.57	39.20	42.18	0.390	0.160
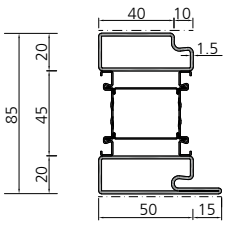	101.851 CrNi*	6000	4.795	21.83	7.81	11.78	3.15	37.69	27.70	0.315	0.115
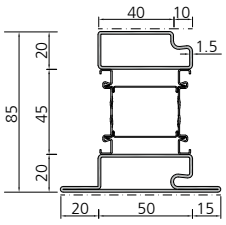	101.852 CrNi*	6000	5.328	24.18	8.21	20.57	4.57	34.56	44.46	0.355	0.135
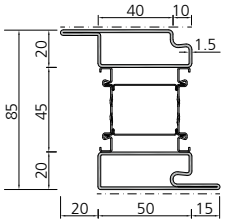	101.853 CrNi*	6000	5.270	25.61	10.73	11.78	3.15	41.62	44.46	0.355	0.135

geschliffen, Korn 220-240, mit Schutzfolie
meulé, grain 220-240, avec film adhésif
grinded, 220-240 grain, with adhesive protection tape

* auf Anfrage / sur demande / on request

Glashalteleisten aus Edelstahl

Parcloses en acier inox

Glazing beads of stainless steel

Profile Profilés Profiles (1:4)	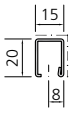	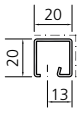	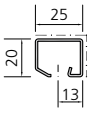	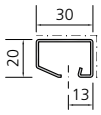	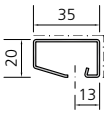
Art. Nr. art. no.	**901526**	**901527**	**901528**	**901546**	**901547**
m	CrNi 1.4301				
L [mm]	6000				
G [kg/m]	0.572	0.661	0.735	0.834	0.927
O [m²/m]	0.059	0.067	0.075	0.083	0.093
mo [m²/m]	0.035	0.040	0.045	0.050	0.055

Ermittlung der richtigen Schlossfunktion

Déterminer la fonction adéquate de la serrure

Determination of the correct lock function

Weist die Tür eine **Fluchtfunktion** auf?

Une **fonction anti-panique** est-elle affectée à la porte?

Does the door have an **escape function?**

NEIN / NON / NO →

Funktion W
(Drücker bei geschlossener Tür blockiert)
Fonction W
(Si la porte est fermée, la poignée est bloquée)
Function W
(Handle blocked when the door is closed)

JA / OUI / YES ↓

Ist auf der Aussenseite ein Drücker montiert?

Une poignée est-elle montée sur le côté extérieur?

Is a handle fitted on the outside?

NEIN / NON / NO →

Funktion E
Auf der Aussenseite darf nie ein Drücker montiert werden.
Fonction E
Il ne doit jamais y avoir de poignée sur le côté extérieur.
Function E
It is never allowed to fit a handle on the outside.

JA / OUI / YES ↓

Muss / darf die Tür nach einer Paniköffnung geöffnet bleiben?

La porte peut-elle/doit-elle rester ouverte après un actionnement antipanique?

Must / is the door allowed to remain opened after panic opening?

NEIN / NON / NO →

Funktion B
Nach einer Paniköffnung bleibt dir Tür von aussen her nach wie vor geschlossen (Drücker abgekoppelt). Der Riegel bleibt jedoch eingezogen.
Fonction B
Après un actionnement antipanique la porte doit continuer à être condamnée depuis l'extérieur (poignée désaccouplée). Le bec de cane reste enclenché.
Function B
After panic opening the door remains closed as before from the outside (handle uncoupled).
The bolt remains however pulled in.

Schliessfunktionen

Fonctions de fermeture

Locking functions

Schliessfunktionen für 1- und 2-flügelige Türen

Fonctions de fermeture pour portes à 1 et 2 vantaux

Locking functions for single and double leaved doors

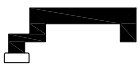

mit Öffnungsfunktion
avec mode d'ouverture
with opening function

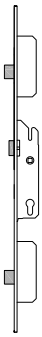

Grundstellung
(Schloss entriegelt)
Position initiale
(Serrure débloqué)
Basic position
(Lock unlocked)

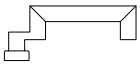

ohne Öffnungsfunktion
sans mode d'ouverture
without opening function

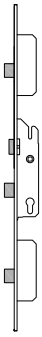

Schaltstellung
(Schloss verriegelt)
Position condamnée
(Serrure fermée)
Switch position
(Lock locked)

Die Antipanik-Funktion ist ausgerichtet auf auswärts öffnende Konstruktionen. Bei einwärts öffnender Konstruktion muss die Schliessfunktion entgegengesetzt sein (Sonderbestellung).

La fonction anti-panique est conçue pour une ouverture à l'extérieur. En cas d'ouverture à l'intérieur la fonction de fermeture est inversée (commande spéciale).

The anti-panic function is ment to doors opening outwards. In case of doors opening inwards, the locking function has to be on opposite side (special order).

DIN links / gauche / left

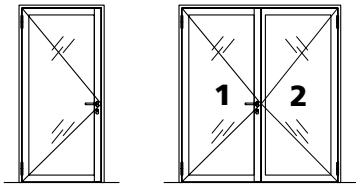

DIN-Angaben beziehen sich immer auf den Gangflügel.

Spécifications DIN se réfèrent toujours au vantail de service.

DIN specifications always refer to the opening leaf.

DIN rechts / droite / right

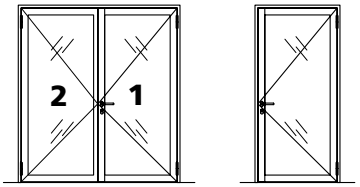

Schliessfunktionen

Funktion W
Wechselfunktion ohne Anti-Panik

Einsatzort
Türen ohne Panikfunktion, die eine Begehung von innen und aussen ohne Schlüssel entweder dauernd ermöglichen oder dauernd verhindern müssen.

Grundstellung
Die Tür kann auf der Bandseite nur mit dem Schlüssel geöffnet werden.

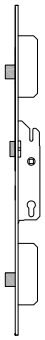

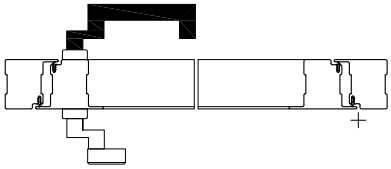

Schaltstellung
Ein Öffnen der Tür ist auf der Bandseite und Bandgegenseite ohne Schlüssel nicht möglich. Der Drücker ist blockiert.

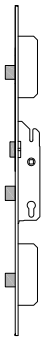

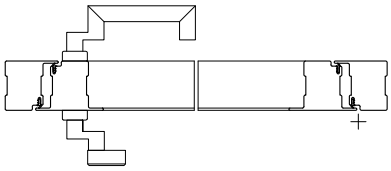

Schlossdefinition W

Panikfunktion:	Nein
Wechselfunktion:	**Ja**
Schliessende Fallen:	Ja, gegen Zurückdrücken gesichert
Riegel:	Ja
Vierkant-Nuss:	9 mm durchgehend
Mass Nuss/Zyl.	94 (RZ), 92 (PZ)
Dornmass:	35 mm
Stulpplatte:	CrNi U-24 × 9
Mehrfachverriegelung:	Ja

Fonctions de fermeture

Fonction W
Fonction à levier sans anti-panique

Lieu d'application
Portes sans fonction anti-panique qui doivent autoriser ou empêcher en permanence un accès de l'intérieur et de l'extérieur sans clé.

Position initiale
La porte peut seulement être ouverte avec la clé, sur le côté paumelle.

Position condamnée
L'ouverture de la porte n'est pas possible sans clé, côté paumelle et sur le côté opposé aux paumelles. La poignée est bloquée.

Définition de serrure W

Fonct. anti-panique:	non
Fonction à levier:	**oui**
Becs de cane:	oui, bloqués contre le repoussement
Pêne:	oui
Fouillot carré:	9 mm en continu
Cote fouillot/cyl.	94 (CR), 92 (CP)
Dist. au cylindre:	35 mm
Gâche:	CrNi U-24 × 9
Verrouillage multiple:	oui

Locking functions

Function W
Lever handle set without anti-panic version

Usage
Doors without panic function that must continuously provide or continuously prevent access from inside and outside without a key.

Basic position
On the hinge side the door can only be opened with the key.

Switch position
The door cannot be opened on the hinge side or the side opposite the hinge without the key. The handle is blocked.

Lock definition W

Panic function:	No
Latch function:	**Yes**
Locking latches:	Yes, secured against being forced back
Bolt:	Yes
Square spindle:	9 mm continuous
Dimension spindle/cyl.	94 (CR), 92 (CP)
Pin size:	35 mm
Face plate:	CrNi U-24 × 9
Multi-point lock:	Yes

Schliessfunktionen

Funktion E
Wechselfunktion mit Anti-Panik

Einsatzort
Fluchttüren, bei denen eine unberechtigte Öffnung von aussen ohne Schlüssel **dauernd** verhindert werden soll (auch nach einer Panikentriegelung).

Grundstellung
Die Tür ist auf der Bandseite nur mit dem Schlüssel zu öffnen.

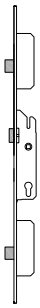

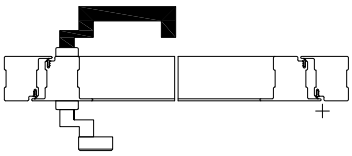

Schaltstellung
Auf der Bandgegenseite kann die Tür über den Drücker, auch bei ausgeschlossenem Riegel, geöffnet werden.

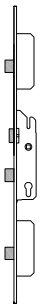

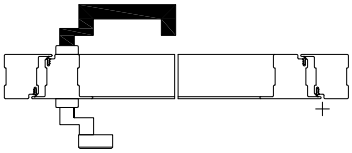

Auf der Aussenseite darf NIE ein Drücker montiert werden!

Schlossdefinition E

Panikfunktion:	Ja
Wechselfunktion:	**Ja**
Schliessende Falle:	Ja, gegen Zurückdrücken gesichert
Riegel:	Ja
Vierkant-Nuss:	9 mm durchgehend
Mass Nuss/Zyl.	94 (RZ), 92 (PZ)
Dornmass:	35 mm
Stulpplatte:	CrNi U-24 × 9
Mehrfachverriegelung:	Ja

Fonctions de fermeture

Fonction E
Fonction à levier avec anti-panique

Lieu d'application
Portes de secours devant empêcher **en permanence** une ouverture non autorisée de l'extérieur sans clé (même après un déverrouillage anti-panique).

Position initiale
La porte peut seulement être ouverte avec la clé, côté paumelle.

Position condamnée
Sur le côté opposé aux paumelles, la porte peut toujours être ouverte au moyen de la poignée, même verrouillée.

Ne JAMAIS monter une poignée sur la face extérieure!

Définition de serrure E

Fonct. anti-panique:	oui
Fonction à levier:	**oui**
Bec de cane:	oui, bloqués contre le repoussement
Pêne:	oui
Fouillot carré:	9 mm en continu
Cote fouillot/cyl.	94 (CR), 92 (CP)
Dist. au cylindre:	35 mm
Gâche:	CrNi U-24 × 9
Verrouillage multiple:	oui

Locking functions

Function E
Lever handle set with anti-panic version

Usage
Escape doors on which unauthorised opening from the outside without a key must be **permanently** prevented (also after panic unlocking).

Basic position
On the hinge side the door can only be opened with the key.

Switch position
The door can always be opened on the side opposite the hinge by using the handle, even if the bolt is shot

On the outside it is NEVER allowed to fit a handle!

Lock definition E

Panic function:	Yes
Latch function:	**Yes**
Locking latch:	Yes, secured against being forced back
Bolt:	Yes
Square spindle:	9 mm continuous
Dimension spindle/cyl.	94 (CR), 92 (CP)
Pin size:	35 mm
Face plate:	CrNi U-24 × 9
Multi-point lock:	Yes

Schliessfunktionen

Funktion B
Umschaltfunktion mit Anti-Panik

Einsatzort
Fluchttüren, die je nach Bedarf entweder eine dauernde Begehbarkeit von aussen sicherstellen müssen oder den Zutritt von aussen zeitweise verunmöglichen sollen.
Besondere Beachtung gilt der Schlüsselbetätigung.

Grundstellung
Beide Türdrücker sind angekoppelt. Die Tür ist begehbar.
Achtung: Um den Aussendrücker anzukoppeln muss der Schlüssel beim Aufschliessen um eine 1/4 Drehung überdreht werden. Wird der Schlüssel nur bis in die vertikale Stellung gedreht (wie gewohnt), bleibt der Aussendrücker in Leerlaufstellung.

Schaltstellung
Durch Schlüsselbetätigung ist der bandseitige Drücker abgekoppelt.
Nach Betätigung der Anti-Panikfunktion bleibt der Drücker auf der Bandseite abgekoppelt.

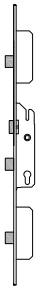

Schlossdefinition B

Panikfunktion:	Ja
Wechselfunktion:	**Nein**
Schliessende Falle:	Ja
Riegel:	Ja
Vierkant-Nuss:	9 mm **geteilt**
Mass Nuss/Zyl.	94 (RZ), 92 (PZ)
Dornmass:	35 mm
Stulpplatte:	CrNi U-24 × 9
Mehrfach-verriegelung:	Ja

Fonctions de fermeture

Fonction B
Fonction avec anti-panique

Lieu d'application
Portes de secours devant garantir au besoin un accès permanent de l'extérieur ou empêcher temporairement l'accès de l'extérieur.
L'actionnement de la clé doit faire l'objet d'une attention particulière.

Position initiale
Les deux poignées de portes sont accouplées. La porte est praticable.
Attention: pour accoupler la poignée extérieure, il faut tourner, à l'ouverture, la clé d'un 1/4 de tour de plus. Si l'on tourne seulement la clé jusqu'en position verticale (cas habituel), la poignée extérieure reste sans fonction.

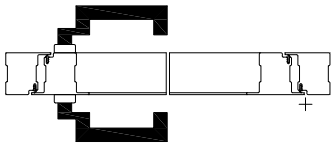

Position condamnée
En actionnant la clé, la poignée côté paumelle est désaccouplée.
Après avoir actionné la fonction anti-panique, la poignée côté paumelle reste désaccouplée.

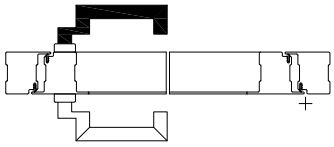

Définition de serrure B

Fonct. anti-panique:	oui
Fonction à levier:	**non**
Bec de cane:	oui
Pêne:	oui
Fouillot carré:	9 mm **fractionné**
Cote fouillot/cyl.	94 (CR), 92 (CP)
Dist. au cylindre:	35 mm
Gâche:	CrNi U-24 × 9
Verrouillage multiple:	oui

Locking functions

Function B
Switch function with anti-panic version

Usage
Escape doors that must either provide continuous access from the outside, or temporarily prevent access from the outside.
Key actuation requires special attention.

Basic position
Both door handles are connected. The door can be opened.
Attention: To couple the exterior handle, the key must be turn past by 1/4 of a turn on unlocking. If the key is only turned to the vertical position (as usual), the exterior handle remains uncoupled.

Switch position
The handle on the hinge side is disconnected by turning the key.
After actuating the panic version the handle remains disconnected on the hinge side.

Lock definition B

Panic function:	Yes
Latch function:	**No**
Locking latch:	Yes
Bolt:	Yes
Square spindle:	9 mm **split**
Dimension spindle/cyl.	94 (CR), 92 (CP)
Pin size:	35 mm
Face plate:	CrNi U-24 × 9
Multi-point lock:	Yes

Übersicht Beschlageinbau

Disposition de la quincaillerie

Placement of fittings

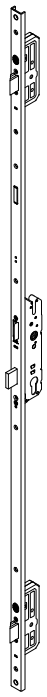

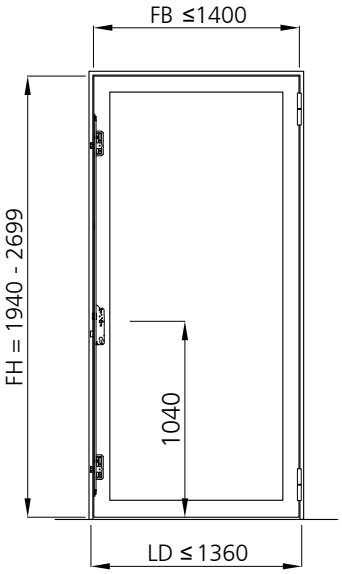

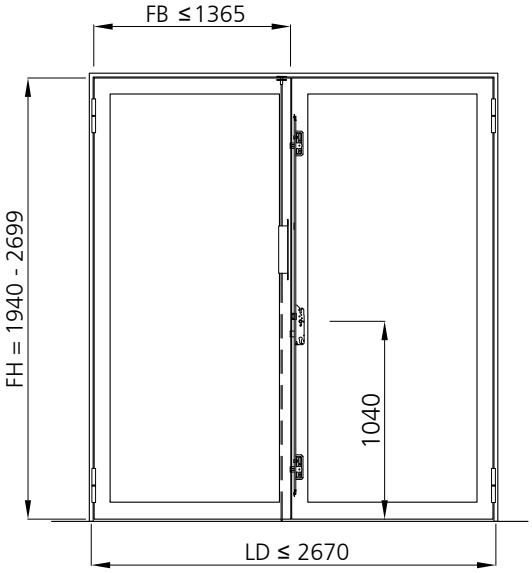

FH = Flügelhöhe
FH = Hauteur du vantail
FH = Leaf height

FB = Flügelbreite
FB = Largeur du vantail
FB = Leaf width

LD = Lichte Durchgangsbreite
LD = Largeur de passage libre
LD = Inside width

Übersicht Beschlageinbau

Disposition de la quincaillerie

Placement of fittings

Schliessvarianten

Variantes de fermetures

Locking versions

EN 179 Notausgangsverschlüsse
Fermetures sorties d'urgences
Emergency exit devices

EN 1125 Paniktürverschlüsse
Fermetures anti-paniques
Panic exit devices

22 RZ / CR / RC
17 PZ / CP / PC

FH = Flügelhöhe
Hauteur du vantail
Leaf height

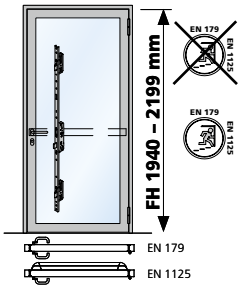

RZ/CR/RC = om_ep_0046
PZ/CP/PC = om_ep_0040

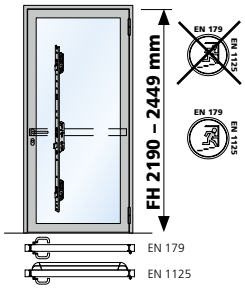

RZ/CR/RC = om_ep_0047
PZ/CP/PC = om_ep_0041

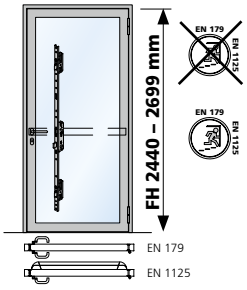

RZ/CR/RC = om_ep_0048
PZ/CP/PC = om_ep_0042

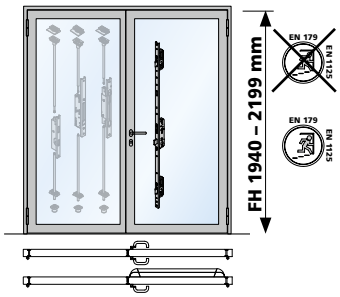

RZ/CR/RC = om_ep_0049
PZ/CP/PC = om_ep_0043

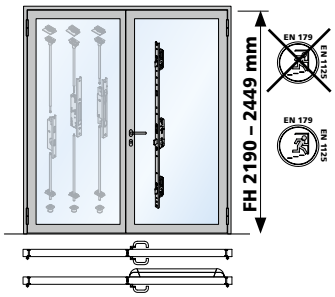

RZ/CR/RC = om_ep_0050
PZ/CP/PC = om_ep_0044

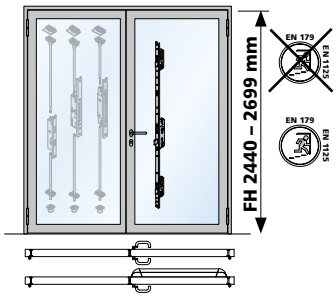

RZ/CR/RC = om_ep_0051
PZ/CP/PC = om_ep_0045

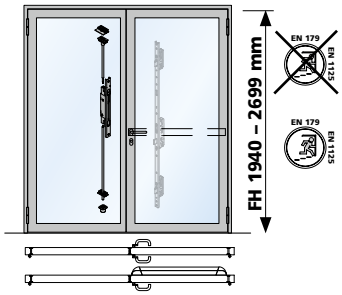

om_ep_0072

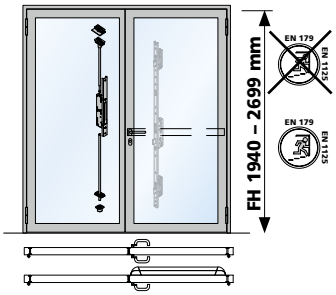

om_ep_0073

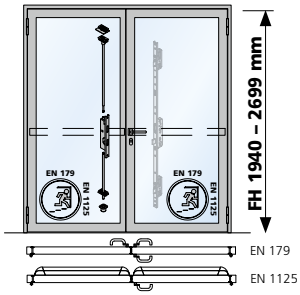

om_ep_0071

Beschläge
Schlossgarnituren
3-Punkt-Verriegelung

Ferrements
Garnitures de serrures
Verrouillage 3 points

Fittings
Sets of locks
3 point locking

EN 179 EN 1125

RZ Ø 22 mm
PZ Ø 17 mm

Wechselfunktion ohne Anti-Panik
Fonction à levier sans anti-panique
Lever handle set without anti-panic version

Selbstverriegelnd (Magnetkontakt)
Verrouillage automatique (contact magnétique)
Self-locking (magnetic contacts)

DIN links / gauche / left

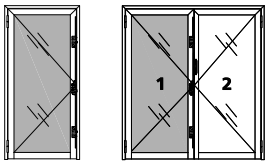

DIN rechts / droite / right

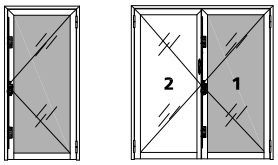

Abbildung: DIN rechts
fig.: DIN droite
fig.: DIN right

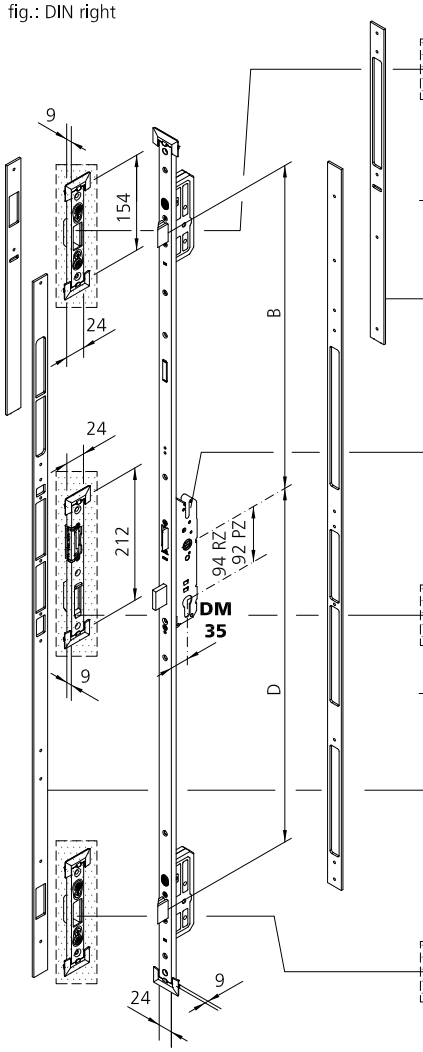

		Flügelhöhe / hauteur de vantail / leaf hight					
		1940 - 2199	2190 - 2449	2440 - 2699	1940 - 2199	2190 - 2449	2440 - 2699
		Schloss mit Schliessblech bestellen serrure avec gâche à commander order lock with keep					
Schliessblech / gâche / keep	**987026**	1x	1x	1x	1x	1x	1x
Mass / dimension	**B**	729	979	1229	729	979	1229
Befestigungsleiste / barre de fixation / fixing bar		incl.	incl.	incl.	incl.	incl.	incl.
Schloss / serrure / lock incl. Befestigungsleiste / barre de fixation / fixing bar	**RZ** **PZ**	**977201** **977200**	**977203** **977202**	**977205** **977204**	**977201** **977200**	**977203** **977202**	**977205** **977204**
Schliessblech / gâche / keep	**987027** **987028**	1x	1x	1x	1x	1x	1x
Mass / dimension	**D**	782.5	782.5	782.5	782.5	782.5	782.5
Befestigungsleiste / barre de fixation / fixing bar		incl.	incl.	incl.	incl.	incl.	incl.
		EN 179 EN 1125	EN 179 EN 1125	EN 179 EN 1125	EN 179 EN 1125	EN 179 EN 1125	EN 179 EN 1125
Schliessblech / gâche / keep	**987026**	1x	1x	1x	1x	1x	1x

Senkschrauben M5 x 18 mm beiliegend / vis coniques M5 x 18 mm jointes / countersunk screw M5 x 18 mm supplied

Stahl	Edelstahl
Acier	Acier inox
Steel	Stainless steel

Beschläge
Schlossgarnituren
3-Punkt-Verriegelung

Ferrements
Garnitures de serrures
Verrouillage 3 points

Fittings
Sets of locks
3 point locking

EN 179 EN 1125

RZ Ø 22 mm
PZ Ø 17 mm

Umschaltfunktion mit Antipanik **B**
Fonction avec anti-panique **B**
Switch function with anti-panic version **B**

Selbstverriegelnd (Magnetkontakt)
Verrouillage automatique (contact magnétique)
Self-locking (magnetic contacts)

Abbildung: DIN rechts
fig.: DIN droite
fig.: DIN right

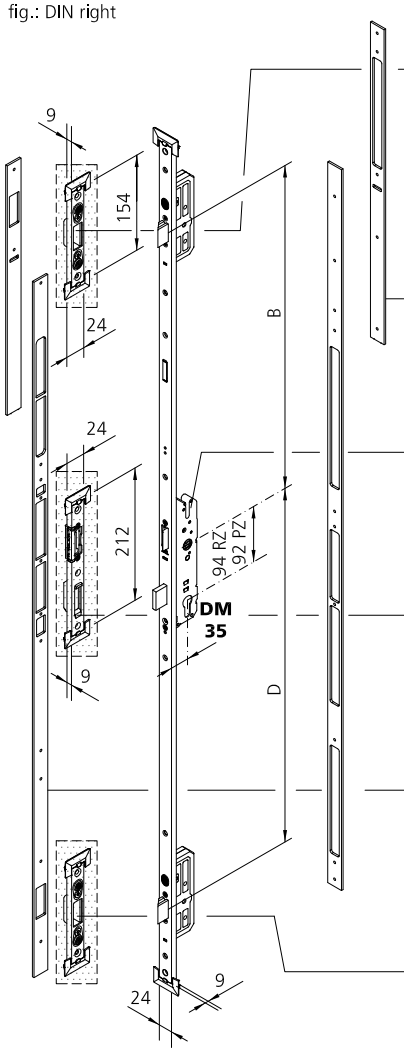

	DIN links / gauche / left			DIN rechts / droite / right		
	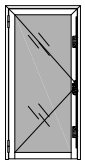			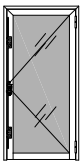		
	Flügelhöhe / hauteur de vantail / leaf hight					
	1940 - 2199	**2190 - 2449**	**2440 - 2699**	**1940 - 2199**	**2190 - 2449**	**2440 - 2699**
	Schloss mit Schliessblech bestellen serrure avec gâche à commander order lock with keep					
Schliessblech / gâche / keep **987026**	1x	1x	1x	1x	1x	1x
Mass / dimension **B**	729	979	1229	729	979	1229
Befestigungsleiste / barre de fixation / fixing bar	incl.	incl.	incl.	incl.	incl.	incl.
Schloss / serrure / lock incl. Befestigungsleiste / barre de fixation / fixing bar **RZ**	**977207**	**977209**	**977211**	**977213**	**977215**	**977217**
Schloss / serrure / lock incl. Befestigungsleiste / barre de fixation / fixing bar **PZ**	**977206**	**977208**	**977210**	**977212**	**977214**	**977216**
Schliessblech / gâche / keep **987027**	1x	1x	1x			
Schliessblech / gâche / keep **987028**				1x	1x	1x
Mass / dimension **D**	782.5	782.5	782.5	782.5	782.5	782.5
Befestigungsleiste / barre de fixation / fixing bar	incl.	incl.	incl.	incl.	incl.	incl.
	EN 179 EN 1125	EN 179 EN 1125	EN 179 EN 1125	EN 179 EN 1125	EN 179 EN 1125	EN 179 EN 1125
Schliessblech / gâche / keep **987026**	1x	1x	1x	1x	1x	1x

Senkschrauben M5 x 18 mm beiliegend / vis coniques M5 x 18 mm jointes / countersunk screw M5 x 18 mm supplied

3

VOT 04/23

Beschläge
Schlossgarnituren
3-Punkt-Verriegelung

Ferrements
Garnitures de serrures
Verrouillage 3 points

Fittings
Sets of locks
3 point locking

EN 179 EN 1125

RZ Ø 22 mm
PZ Ø 17 mm

Umschaltfunktion mit Antipanik **B**
Fonction avec anti-panique **B**
Switch function with anti-panic version **B**

Selbstverriegelnd (Magnetkontakt)
Verrouillage automatique (contact magnétique)
Self-locking (magnetic contacts)

DIN links / gauche / left

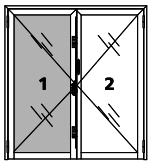

DIN rechts / droite / right

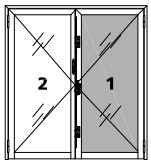

Abbildung: DIN rechts
fig.: DIN droite
fig.: DIN right

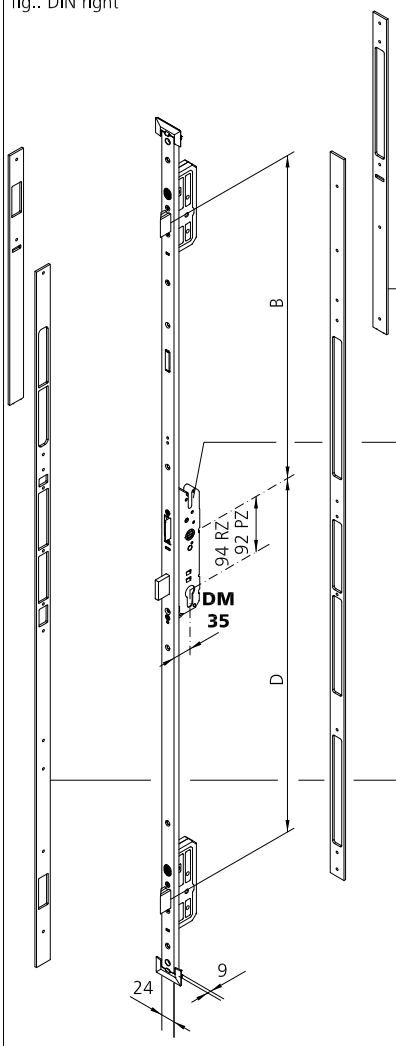

		Flügelhöhe / hauteur de vantail / leaf hight					
		1940 - 2199	**2190 - 2449**	**2440 - 2699**	**1940 - 2199**	**2190 - 2449**	**2440 - 2699**
		Schloss bestellen serrure à commander order lock					
Mass / dimension	**B**	729	979	1229	729	979	1229
Befestigungsleiste / barre de fixation / fixing bar		incl.	incl.	incl.	incl.	incl.	incl.
Schloss / serrure / lock incl. Befestigungsleiste / barre de fixation / fixing bar	**RZ**	**977225**	**977227**	**977229**	**977231**	**977233**	**977235**
	PZ	**977224**	**977226**	**977228**	**977230**	**977232**	**977234**
Mass / dimension	**D**	782.5	782.5	782.5	782.5	782.5	782.5
Befestigungsleiste / barre de fixation / fixing bar		incl.	incl.	incl.	incl.	incl.	incl.
		EN 179 EN 1125	EN 179 EN 1125	EN 179 EN 1125	EN 179 EN 1125	EN 179 EN 1125	EN 179 EN 1125

Senkschrauben M5 x 18 mm beiliegend / vis coniques M5 x 18 mm jointes / countersunk screw M5 x 18 mm supplied

Stahl	Edelstahl
Acier	Acier inox
Steel	Stainless steel

Beschläge
Schlossgarnituren
3-Punkt-Verriegelung

Ferrements
Garnitures de serrures
Verrouillage 3 points

Fittings
Sets of locks
3 point locking

EN 179 EN 1125

RZ Ø 22 mm
PZ Ø 17 mm

Wechselfunktion mit Anti-Panik **E**
Fonction à levier avec anti-panique **E**
Lever handle set with anti-panic version **E**

Selbstverriegelnd (Magnetkontakt)
Verrouillage automatique (contact magnétique)
Self-locking (magnetic contacts)

Abbildung: DIN rechts
fig.: DIN droite
fig.: DIN right

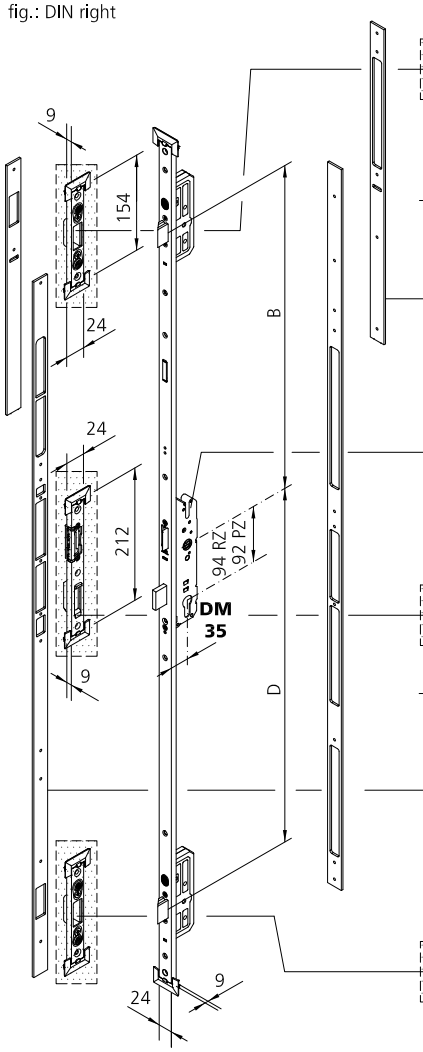

	DIN links / gauche / left			DIN rechts / droite / right		
	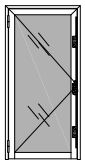			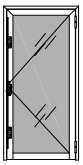		
	Flügelhöhe / hauteur de vantail / leaf hight					
	1940 - 2199	**2190 - 2449**	**2440 - 2699**	**1940 - 2199**	**2190 - 2449**	**2440 - 2699**
	Schloss mit Schliessblech bestellen serrure avec gâche à commander order lock with keep					
Schliessblech / gâche / keep **987026**	1x	1x	1x	1x	1x	1x
Mass / dimension **B**	729	979	1229	729	979	1229
Befestigungsleiste / barre de fixation / fixing bar	incl.	incl.	incl.	incl.	incl.	incl.
Schloss / serrure / lock incl. Befestigungsleiste / barre de fixation / fixing bar **RZ**	**977219**	**977221**	**977223**	**977219**	**977221**	**977223**
PZ	**977218**	**977220**	**977222**	**977218**	**977220**	**977222**
Schliessblech / gâche / keep **987027**	1x	1x	1x			
987028				1x	1x	1x
Mass / dimension **D**	782.5	782.5	782.5	782.5	782.5	782.5
Befestigungsleiste / barre de fixation / fixing bar	incl.	incl.	incl.	incl.	incl.	incl.
	EN 179 EN 1125	EN 179 EN 1125	EN 179 EN 1125	EN 179 EN 1125	EN 179 EN 1125	EN 179 EN 1125
Schliessblech / gâche / keep **987026**	1x	1x	1x	1x	1x	1x

Senkschrauben M5 x 18 mm beiliegend / vis coniques M5 x 18 mm jointes / countersunk screw M5 x 18 mm supplied

3

VOT 04/23

Beschläge
Schlossgarnituren
3-Punkt-Verriegelung

Ferrements
Garnitures de serrures
Verrouillage 3 points

Fittings
Sets of locks
3 point locking

EN 179 EN 1125

RZ Ø 22 mm
PZ Ø 17 mm

Wechselfunktion mit Anti-Panik **E**
Fonction à levier avec anti-panique **E**
Lever handle set with anti-panic version **E**

Selbstverriegelnd (Magnetkontakt)
Verrouillage automatique (contact magnétique)
Self-locking (magnetic contacts)

DIN links / gauche / left

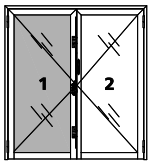

DIN rechts / droite / right

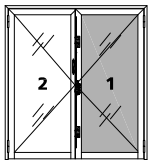

Abbildung: DIN rechts
fig.: DIN droite
fig.: DIN right

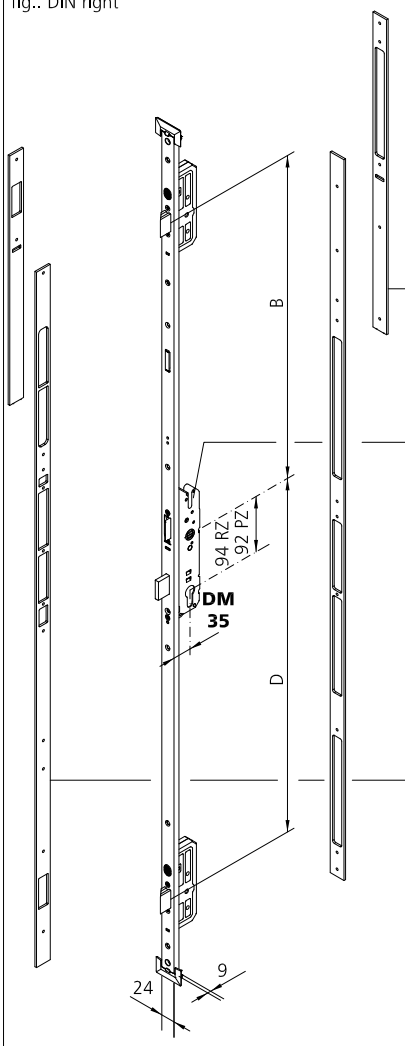

		Flügelhöhe / hauteur de vantail / leaf hight					
		1940 - 2199	**2190 - 2449**	**2440 - 2699**	**1940 - 2199**	**2190 - 2449**	**2440 - 2699**
		Schloss bestellen serrure à commander order lock					
Mass / dimension	**B**	729	979	1229	729	979	1229
Befestigungsleiste / barre de fixation / fixing bar		incl.	incl.	incl.	incl.	incl.	incl.
Schloss / serrure / lock incl. Befestigungsleiste / barre de fixation / fixing bar	**RZ**	**977237**	**977239**	**977241**	**977237**	**977239**	**977241**
	PZ	**977236**	**977238**	**977240**	**977236**	**977238**	**977240**
Mass / dimension	**D**	782.5	782.5	782.5	782.5	782.5	782.5
Befestigungsleiste / barre de fixation / fixing bar		incl.	incl.	incl.	incl.	incl.	incl.
		EN 179 EN 1125	EN 179 EN 1125	EN 179 EN 1125	EN 179 EN 1125	EN 179 EN 1125	EN 179 EN 1125

Senkschrauben M5 x 18 mm beiliegend / vis coniques M5 x 18 mm jointes / countersunk screw M5 x 18 mm supplied

Stahl	Edelstahl
Acier	Acier inox
Steel	Stainless steel

Beschläge
Standflügelverriegelungen
Kantriegel

Ferrements
Verrouillage du vantail semi-fixe
Crémone manuelle

Fittings
Passive leaf locks
Flush bolt

EN 179 EN 1125

DIN links / gauche / left	DIN rechts / droite / right
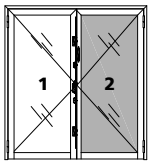	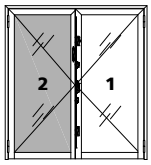

Flügelhöhe / hauteur de vantail / leaf hight

1940 - 2699

Abbildung: DIN rechts
fig.: DIN droite
fig.: DIN right

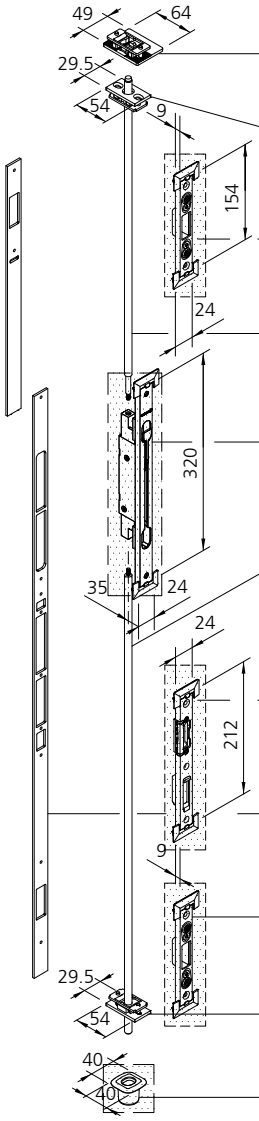

	Garnitur Nr. / garniture no / set no 976902	zusätzlich bestellen Commander séparément Order sparately
Schliessmulde / gâche réglable / locking recess	1x	
Obere Verriegelung / verrouillage supérieur / top shootbolt	1x	
Schliessblech / gâche / keep **987026**		1x
Treibriegelstange / tringle de verrouillage / drive bolt rod	1x	
Kantriegel / Crémone manuelle / Flush bolt **977410**		1x
Treibriegelstange / tringle de verrouillage / drive bolt rod	1x	
Schliessblech / gâche / keep **DIN L 987027** **DIN R 987028**		1x
Befestigungsleiste / barre de fixation / fixing bar	**Wird mit Schloss mitgeliefert Livré avec la serrure Delivered with lock**	
Schliessblech / gâche / keep **987026**		1x
Untere Verriegelung / verrouillage basse / shootbolt bottom	1x	
Bodenschliessmulde / gâche au sol / floor bush **987052**		1x

3

VOT 04/23

Beschläge
Standflügelverriegelungen
Falztreibriegel

Ferrements
Verrouillage du vantail semi-fixe
Crémone automatique

Fittings
Passive leaf locks
Drive bolt lock

EN 179 EN 1125

DIN links / gauche / left	DIN rechts / droite / right
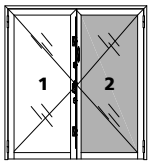	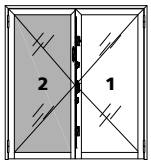

Flügelhöhe / hauteur de vantail / leaf hight

1940 - 2699

Abbildung: DIN rechts
fig.: DIN droite
fig.: DIN right

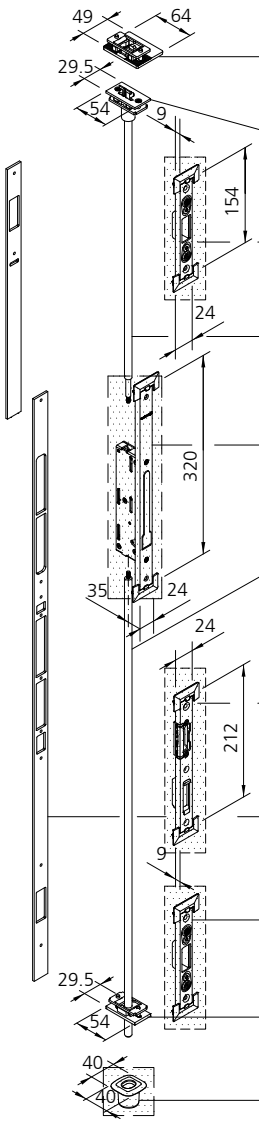

	Garnitur Nr. / garniture no / set no 976900	zusätzlich bestellen Commander séparément Order sparately
Schliessmulde / gâche réglable / locking recess	1x	
Obere Verriegelung / verrouillage supérieur / top shootbolt	1x	
Schliessblech / gâche / keep **987026**		1x
Treibriegelstange / tringle de verrouillage / drive bolt rod	1x	
Falztreibriegel / crémone à levier / drive bolt lock **977411**		1x
Treibriegelstange / tringle de verrouillage / drive bolt rod	1x	
Schliessblech / gâche / keep **DIN L 987027** **DIN R 987028**		1x
Befestigungsleiste / barre de fixation / fixing bar	**Wird mit Schloss mitgeliefert Livré avec la serrure Delivered with lock**	
Schliessblech / gâche / keep **987026**		1x
Untere Verriegelung / verrouillage basse / shootbolt bottom	1x	
Bodenschliessmulde / gâche au sol / floor bush **987052**		1x

VOT 04/23

Stahl	Edelstahl
Acier	Acier inox
Steel	Stainless steel

Beschläge
Standflügelverriegelungen
Antipanik-Gegenkasten

Ferrements
Verrouillage du vantail semi-fixe
Crémone anti-panique

Fittings
Passive leaf locks
Anti-panic opposite lock

EN 179 EN 1125

DIN links / gauche / left	DIN rechts / droite / right
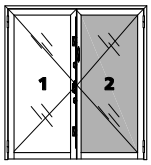	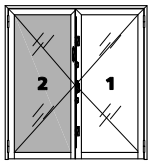

Flügelhöhe / hauteur de vantail / leaf hight

1940 - 2669

Abbildung: DIN rechts
fig.: DIN droite
fig.: DIN right

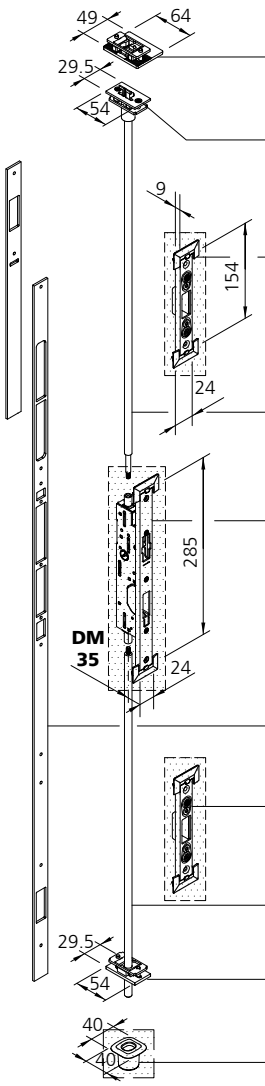

	Garnitur Nr. / garniture no / set no 976901	zusätzlich bestellen Commander séparément Order sparately
Schliessmulde / gâche réglable / locking recess	1x	
Obere Verriegelung / Verrouillage supérieur / Top shootbolt	1x	
Schliessblech / gâche / keep **987026**		1x
Treibriegelstange / tringle de verrouillage / drive bolt rod	1x	
Antipanik-Gegenkasten **977400** / Serrure opposée anti-panique / Opposite lock anti-panic-version		1x
Befestigungsleiste / barre de fixation / fixing bar	**Wird mit Schloss mitgeliefert / Livré avec la serrure / Delivered with lock**	
Schliessblech / gâche / keep **987026**		1x
Treibriegelstange / tringle de verrouillage / drive bolt rod	1x	
Untere Verriegelung / Verrouillage basse / shootbolt bottom	1x	
Bodenschliessmulde / Gâche au sol / Floor bush **987052**		1x

3

VOT 04/23

Beschläge
Verstellungen

Ferrements
Réglage

Fittings
Adjustments

Verstellung der Schliessteile
Gâche réversible gauche / droite
Adjustement of strike plates

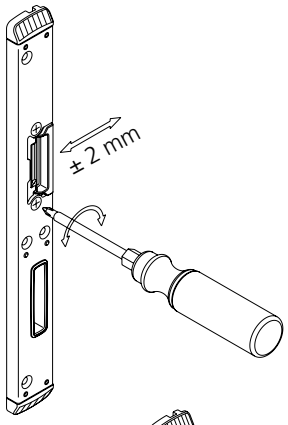

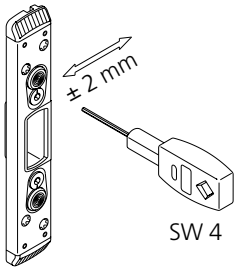

Fallenumstellung
Bec de cane réversible gauche / droite
Latch changing

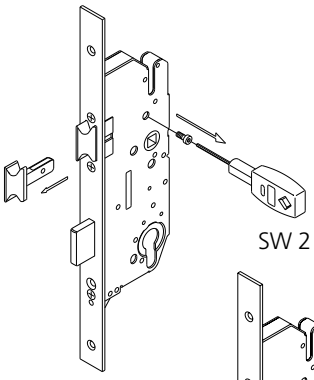

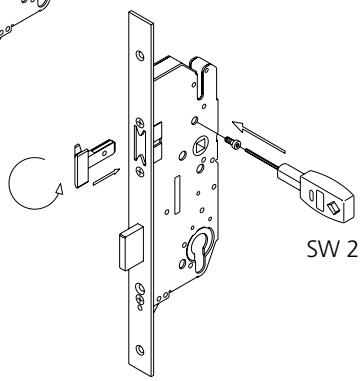

Stahl	Edelstahl
Acier	Acier inox
Steel	Stainless steel

Beschläge
Schlösser
ohne Antipanik

Ferrements
Serrures
sans anti-panique

Fittings
Locks
without anti-panic

Abbildung Figure Figure	Bezeichnung Désignation Designation	Verkaufseinheit Unité de vente Sales unit	Art.Nr. art. no. art. no.
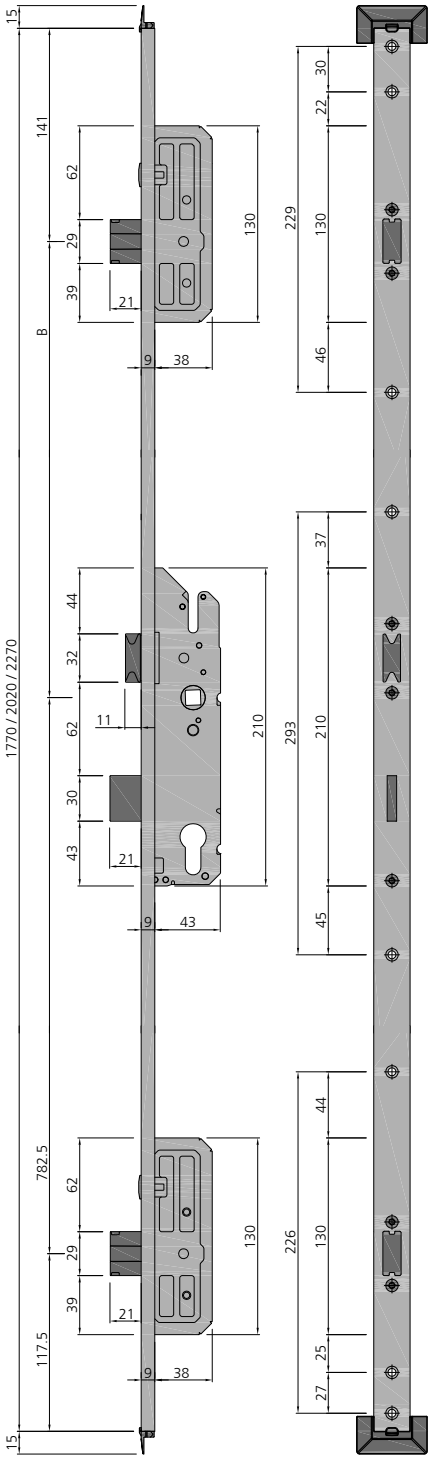	 **RZ** **PZ** Zylinder Ø 22 / Ø 17 mm; **DIN links und DIN rechts** verwendbar; selbstverriegelnd; umlegbare Falle; Forster-Stulp Edelstahl geschliffen; Schlosskasten verzinkt; inklusive Befestigungsleisten, Befestigungsschrauben und Endkappen zu U-Stulp Cylindre Ø 22 / Ø 17 mm; utilisation possible **DIN gauche et DIN droite**; verrouillage automatique; bec de cane basculant; têtière Forster en acier inox meulé; boîtier de serrure zingué; avec barre de fixation, vis de fixation et embouts de fermeture pour têtiére U Ø 22 / Ø 17 mm cylinder; applicable on **DIN left and DIN right**; Self-locking; switchable handle; Forster front plate stainless steel polished; lock casing galvanised; including fixing bar, fastening screws and end caps for U front plate **Mehrfachverriegelung-Schloss** **Serrure à verrouillage multiple** **Multi-point lock**		EN 179 EN 1125
	Flügelhöhe / Hauteur de vantail / Leaf height: **1940 - 2199 mm**		
	Länge Stulp / Longueur têtière / Face plate length = **1770 mm** B = **729 mm** — Ø 22 mm	1 Stk./pce	**RZ** **977201**
	Ø 17 mm		**PZ** **977200**
	Flügelhöhe / Hauteur de vantail / Leaf height: **2190 - 2449 mm**		
	Länge Stulp / Longueur têtière / Face plate length = **2020 mm** B = **979 mm** — Ø 22 mm	1 Stk./pce	**RZ** **977203**
	Ø 17 mm		**PZ** **977202**
	Flügelhöhe / Hauteur de vantail / Leaf height: **2440 - 2699 mm**		
	Länge Stulp / Longueur têtière / Face plate length = **2270 mm** B = **1229 mm** — Ø 22 mm	1 Stk./pce	**RZ** **977205**
	Ø 17 mm		**PZ** **977204**

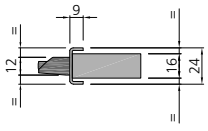

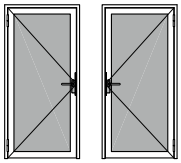

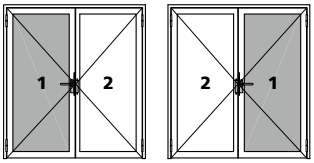

3

VOT 04/23

Beschläge
Schlösser für 1-flügelige Türen mit Antipanik

Ferrements
Serrures pour portes à 1 vantail avec anti-panique

Fittings
Locks for 1 leaf doors with anti-panic

Abbildung Figure Figure	Bezeichnung Désignation Designation	Verkaufseinheit Unité de vente Sales unit	Art.Nr. art. no. art. no.
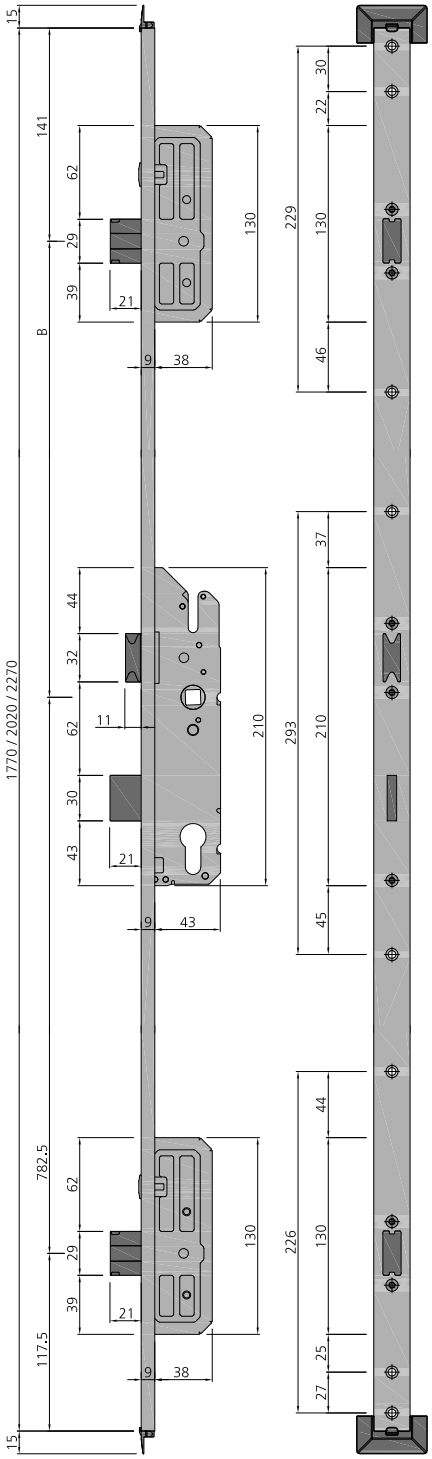	 **RZ** **PZ** Zylinder Ø 22 / Ø 17 mm; **DIN links** verwendbar; Selbstverriegelnd; Forster-Stulp Edelstahl geschliffen; Schlosskasten verzinkt; inklusive Befestigungsleiste und Befestigungsschrauben Cylindre Ø 22 / Ø 17 mm; utilisation possible **DIN gauche**; verrouillage automatique; têtière Forster en acier inox meulé; boîtier de serrure zingué; avec vis de fixation Ø 22 / Ø 17 mm cylinder; applicable on **DIN left**; Self-locking; Forster front plate stainless steel polished; lock casing galvanised; including fastening screws		**Funktion B** **Fonction B** **Function B**
	Mehrfachverriegelung-Schloss, **DIN links** Serrure à verrouillage multiple, **DIN gauche** Multi-point lock, **DIN left**		EN 179 EN 1125
	Flügelhöhe / Hauteur de vantail / Leaf height: **1940 - 2199 mm**		
	Länge Stulp / Longueur têtière / Face plate length = **1770 mm** B = **729 mm** — Ø 22 mm	1 Stk./pce	**RZ** **977207**
	Ø 17 mm		**PZ** **977206**
	Flügelhöhe / Hauteur de vantail / Leaf height: **2190 - 2449 mm**		
	Länge Stulp / Longueur têtière / Face plate length = **2020 mm** B = **979 mm** — Ø 22 mm	1 Stk./pce	**RZ** **977209**
	Ø 17 mm		**PZ** **977208**
	Flügelhöhe / Hauteur de vantail / Leaf height: **2440 - 2699 mm**		
	Länge Stulp / Longueur têtière / Face plate length = **2270 mm** B = **1229 mm** — Ø 22 mm	1 Stk./pce	**RZ** **977211**
	Ø 17 mm		**PZ** **977210**

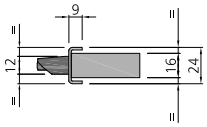

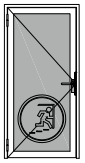

VOT 04/23

Beschläge
Schlösser für 1-flügelige Türen mit Antipanik

Ferrements
Serrures pour portes à 1 vantail avec anti-panique

Fittings
Locks for 1 leaf doors with anti-panic

Abbildung Figure Figure	Bezeichnung Désignation Designation	Verkaufseinheit Unité de vente Sales unit	Art.Nr. art. no. art. no.
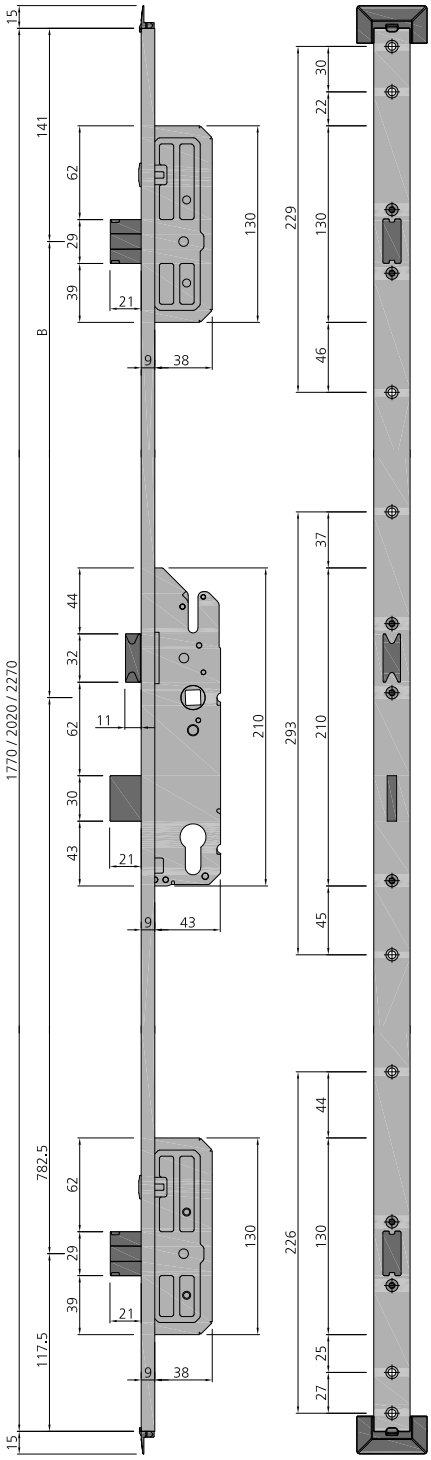	 **RZ** **PZ** Zylinder Ø 22 / Ø 17 mm; **DIN rechts** verwendbar; Selbstverriegelnd; Forster-Stulp Edelstahl geschliffen; Schlosskasten verzinkt; inklusive Befestigungsleiste und Befestigungsschrauben Cylindre Ø 22 / Ø 17 mm; utilisation possible **DIN droite**; verrouillage automatique; têtière Forster en acier inox meulé; boîtier de serrure zingué; avec vis de fixation Ø 22 / Ø 17 mm cylinder; applicable on **DIN right**; Self-locking; Forster front plate stainless steel polished; lock casing galvanised; including fastening screws		**Funktion B** **Fonction B** **Function B**
	Mehrfachverriegelung-Schloss, **DIN rechts** Serrure à verrouillage multiple, **DIN droite** Multi-point lock, **DIN right**		EN 179 EN 1125
	Flügelhöhe / Hauteur de vantail / Leaf height: **1940 - 2199 mm**		
	Länge Stulp / Longueur têtière / Face plate length = **1770 mm** B = **729 mm** — Ø 22 mm	1 Stk./pce **RZ**	**977213**
	Ø 17 mm	**PZ**	**977212**
	Flügelhöhe / Hauteur de vantail / Leaf height: **2190 - 2449 mm**		
	Länge Stulp / Longueur têtière / Face plate length = **2020 mm** B = **979 mm** — Ø 22 mm	1 Stk./pce **RZ**	**977215**
	Ø 17 mm	**PZ**	**977214**
	Flügelhöhe / Hauteur de vantail / Leaf height: **2440 - 2699 mm**		
	Länge Stulp / Longueur têtière / Face plate length = **2270 mm** B = **1229 mm** — Ø 22 mm	1 Stk./pce **RZ**	**977217**
	Ø 17 mm	**PZ**	**977216**

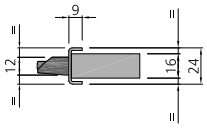

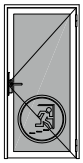

3

VOT 04/23

Beschläge
Schlösser für 2-flügelige Türen mit Antipanik

Ferrements
Serrures pour portes à 2 vantaux avec anti-panique

Fittings
Locks for 2 leaf doors with anti-panic

Abbildung Figure Figure	Bezeichnung Désignation Designation	Verkaufseinheit Unité de vente Sales unit	Art.Nr. art. no. art. no.
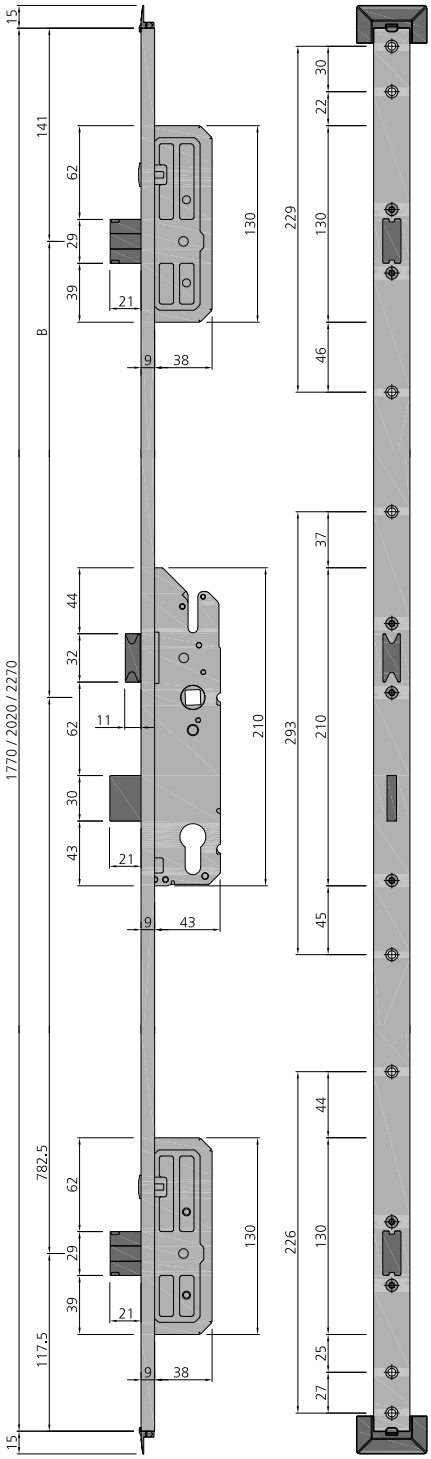	 **RZ** **PZ** Zylinder Ø 22 / Ø 17 mm; **DIN links** verwendbar; Selbstverriegelnd; Forster-Stulp Edelstahl geschliffen; Schlosskasten verzinkt; inklusive Befestigungsleiste und Befestigungsschrauben Cylindre Ø 22 / Ø 17 mm; utilisation possible **DIN gauche**; verrouillage automatique; têtière Forster en acier inox meulé; boîtier de serrure zingué; avec vis de fixation Ø 22 / Ø 17 mm cylinder; applicable on **DIN left**; Self-locking; Forster front plate stainless steel polished; lock casing galvanised; including fastening screws		**Funktion B** **Fonction B** **Function B**
	Mehrfachverriegelung-Schloss, **DIN links** Serrure à verrouillage multiple, **DIN gauche** Multi-point lock, **DIN left**		EN 179 EN 1125
	Flügelhöhe / Hauteur de vantail / Leaf height: **1940 - 2199 mm**		
	Länge Stulp / Longueur têtière / Face plate length = **1770 mm** B = **729 mm** — Ø 22 mm	1 Stk./pce **RZ**	**977225**
	Ø 17 mm	**PZ**	**977224**
	Flügelhöhe / Hauteur de vantail / Leaf height: **2190 - 2449 mm**		
	Länge Stulp / Longueur têtière / Face plate length = **2020 mm** B = **979 mm** — Ø 22 mm	1 Stk./pce **RZ**	**977227**
	Ø 17 mm	**PZ**	**977226**
	Flügelhöhe / Hauteur de vantail / Leaf height: **2440 - 2699 mm**		
	Länge Stulp / Longueur têtière / Face plate length = **2270 mm** B = **1229 mm** — Ø 22 mm	1 Stk./pce **RZ**	**977229**
	Ø 17 mm	**PZ**	**977228**

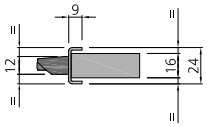

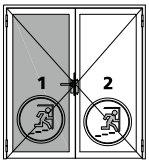

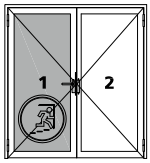

VOT 04/23

Beschläge
Schlösser für 2-flügelige Türen mit Antipanik

Ferrements
Serrures pour portes à 2 vantaux avec anti-panique

Fittings
Locks for 2 leaf doors with anti-panic

Abbildung Figure Figure	Bezeichnung Désignation Designation	Verkaufseinheit Unité de vente Sales unit	Art.Nr. art. no. art. no.
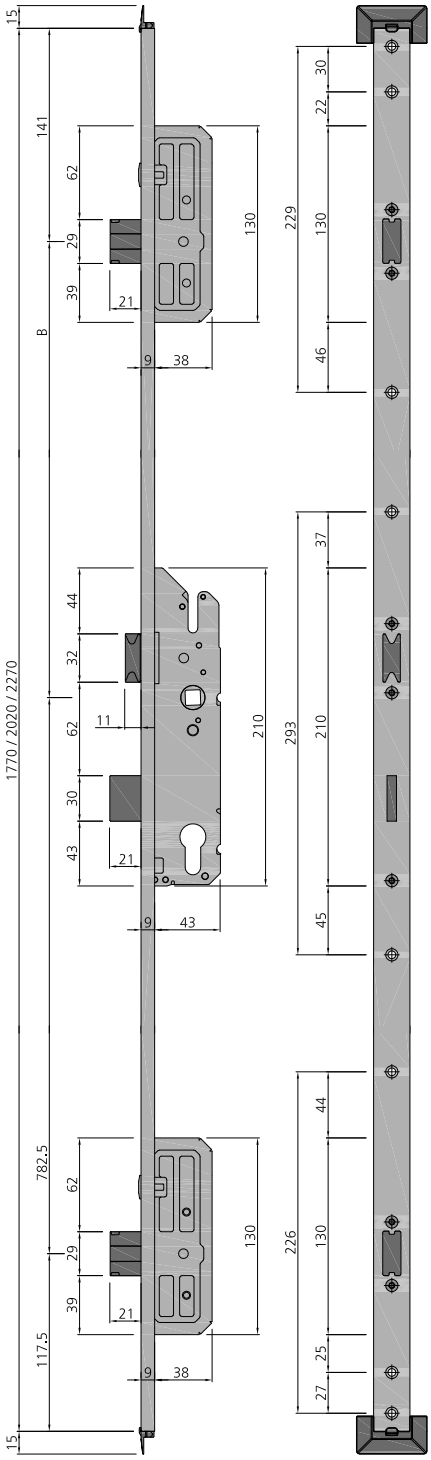	 **RZ** **PZ** Zylinder Ø 22 / Ø 17 mm; **DIN rechts** verwendbar; Selbstverriegelnd; Forster-Stulp Edelstahl geschliffen; Schlosskasten verzinkt; inklusive Befestigungsleiste und Befestigungsschrauben Cylindre Ø 22 / Ø 17 mm; utilisation possible **DIN droite**; verrouillage automatique; têtière Forster en acier inox meulé; boîtier de serrure zingué; avec vis de fixation Ø 22 / Ø 17 mm cylinder; applicable on **DIN right**; Self-locking; Forster front plate stainless steel polished; lock casing galvanised; including fastening screws		**Funktion B** **Fonction B** **Function B**
	Mehrfachverriegelung-Schloss, **DIN rechts** Serrure à verrouillage multiple, **DIN droite** Multi-point lock, **DIN right**		EN 179 EN 1125
	Flügelhöhe / Hauteur de vantail / Leaf height: **1940 - 2199 mm**		
	Länge Stulp / Longueur têtière / Face plate length = **1770 mm** B = **729 mm** — Ø 22 mm	1 Stk./pce **RZ**	**977231**
	Ø 17 mm	**PZ**	**977230**
	Flügelhöhe / Hauteur de vantail / Leaf height: **2190 - 2449 mm**		
	Länge Stulp / Longueur têtière / Face plate length = **2020 mm** B = **979 mm** — Ø 22 mm	1 Stk./pce **RZ**	**977233**
	Ø 17 mm	**PZ**	**977232**
	Flügelhöhe / Hauteur de vantail / Leaf height: **2440 - 2699 mm**		
	Länge Stulp / Longueur têtière / Face plate length = **2270 mm** B = **1229 mm** — Ø 22 mm	1 Stk./pce **RZ**	**977235**
	Ø 17 mm	**PZ**	**977234**

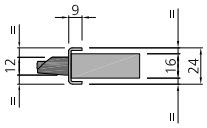

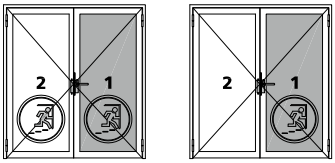

VOT 04/23

Beschläge
Schlösser für 1-flügelige Türen mit Antipanik

Ferrements
Serrures pour portes à 1 vantail avec anti-panique

Fittings
Locks for 1 leaf doors with anti-panic

Abbildung Figure Figure	Bezeichnung Désignation Designation	Verkaufseinheit Unité de vente Sales unit	Art.Nr. art. no. art. no.
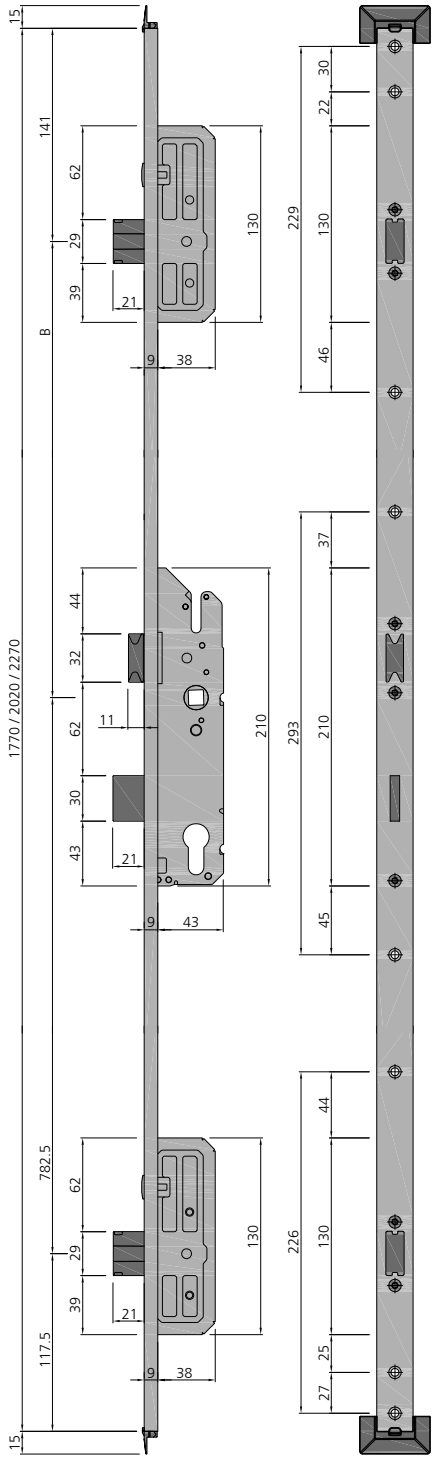	 **RZ** **PZ** Zylinder Ø 22 / Ø 17 mm; **DIN links und DIN rechts** verwendbar; selbstverriegelnd; umlegbare Falle; Forster-Stulp Edelstahl geschliffen; Schlosskasten verzinkt; inklusive Befestigungsleisten, Befestigungsschrauben und Endkappen zu U-Stulp Cylindre Ø 22 / Ø 17 mm; utilisation possible **DIN gauche et DIN droite**; verrouillage automatique; bec de cane basculant; têtière Forster en acier inox meulé; boîtier de serrure zingué; avec barre de fixation, vis de fixation et embouts de fermeture pour têtiére U Ø 22 / Ø 17 mm cylinder; applicable on **DIN left and DIN right**; Self-locking; switchable handle; Forster front plate stainless steel polished; lock casing galvanised; including fixing bar, fastening screws and end caps for U front plate **Mehrfachverriegelung-Schloss** **Serrure à verrouillage multiple** **Multi-point lock**		**Funktion E** **Fonction E** **Function E** EN 179 EN 1125
	Flügelhöhe / Hauteur de vantail / Leaf height: **1940 - 2199 mm**		
	Länge Stulp / Longueur têtière / Face plate length = **1770 mm** B = **729 mm** — Ø 22 mm	1 Stk./pce	**RZ** **977219**
	Ø 17 mm		**PZ** **977218**
	Flügelhöhe / Hauteur de vantail / Leaf height: **2190 - 2449 mm**		
	Länge Stulp / Longueur têtière / Face plate length = **2020 mm** B = **979 mm** — Ø 22 mm	1 Stk./pce	**RZ** **977221**
	Ø 17 mm		**PZ** **977220**
	Flügelhöhe / Hauteur de vantail / Leaf height: **2440 - 2699 mm**		
	Länge Stulp / Longueur têtière / Face plate length = **2270 mm** B = **1229 mm** — Ø 22 mm	1 Stk./pce	**RZ** **977223**
	Ø 17 mm		**PZ** **977222**

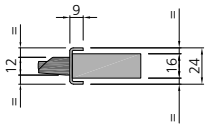

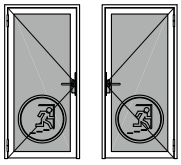

VOT 04/23

Beschläge
Schlösser für 2-flügelige Türen mit Antipanik

Ferrements
Serrures pour portes à 2 vantaux avec anti-panique

Fittings
Locks for 2 leaf doors with anti-panic

Abbildung Figure Figure	Bezeichnung Désignation Designation	Verkaufseinheit Unité de vente Sales unit	Art.Nr. art. no. art. no.
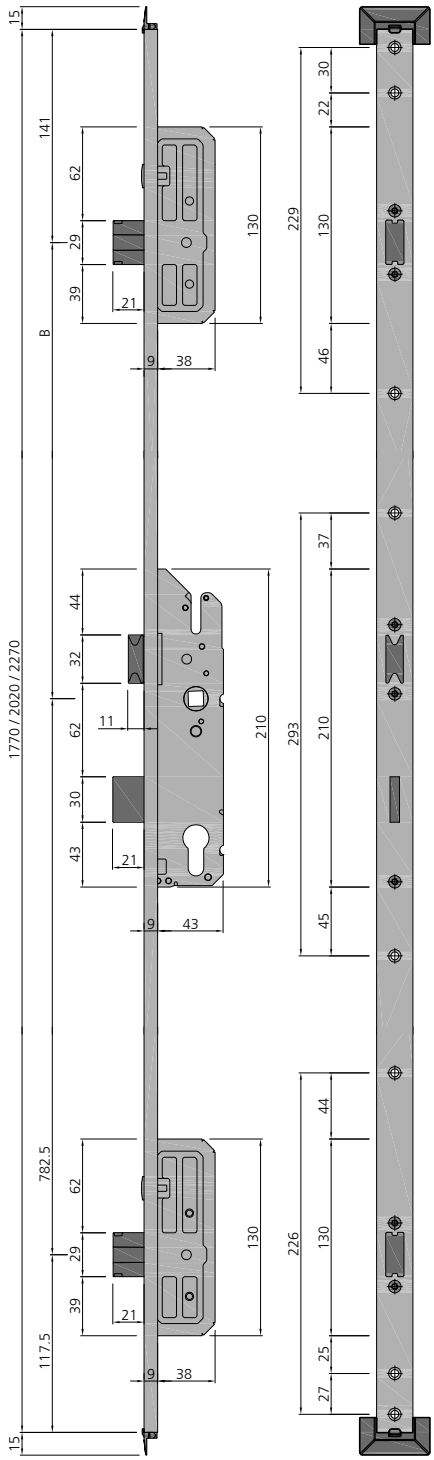	 **RZ** **PZ** Zylinder Ø 22 / Ø 17 mm; **DIN links und DIN rechts** verwendbar; selbstverriegelnd; umlegbare Falle; Forster-Stulp Edelstahl geschliffen; Schlosskasten verzinkt; inklusive Befestigungsleisten, Befestigungsschrauben und Endkappen zu U-Stulp Cylindre Ø 22 / Ø 17 mm; utilisation possible **DIN gauche et DIN droite**; verrouillage automatique; bec de cane basculant; têtière Forster en acier inox meulé; boîtier de serrure zingué; avec barre de fixation, vis de fixation et embouts de fermeture pour têtiére U Ø 22 / Ø 17 mm cylinder; applicable on **DIN left and DIN right**; Self-locking; switchable handle; Forster front plate stainless steel polished; lock casing galvanised; including fixing bar, fastening screws and end caps for U front plate **Mehrfachverriegelung-Schloss** **Serrure à verrouillage multiple** **Multi-point lock**		**Funktion E** **Fonction E** **Function E** EN 179 EN 1125
	Flügelhöhe / Hauteur de vantail / Leaf height: **1940 - 2199 mm**		
	Länge Stulp / Longueur têtière / Face plate length = **1770 mm** B = **729 mm** — Ø 22 mm	1 Stk./pce	**RZ** **977237**
	Ø 17 mm		**PZ** **977236**
	Flügelhöhe / Hauteur de vantail / Leaf height: **2190 - 2449 mm**		
	Länge Stulp / Longueur têtière / Face plate length = **2020 mm** B = **979 mm** — Ø 22 mm	1 Stk./pce	**RZ** **977239**
	Ø 17 mm		**PZ** **977238**
	Flügelhöhe / Hauteur de vantail / Leaf height: **2440 - 2699 mm**		
	Länge Stulp / Longueur têtière / Face plate length = **2270 mm** B = **1229 mm** — Ø 22 mm	1 Stk./pce	**RZ** **977241**
	Ø 17 mm		**PZ** **977240**

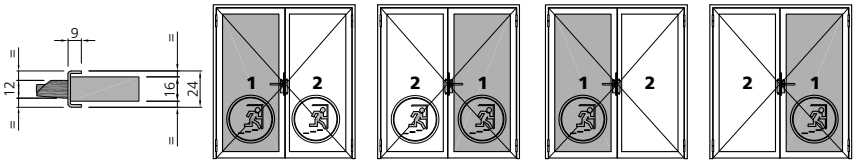

Beschläge
Befestigungsleiste
Gangflügel

Ferrements
Barre de fixation
Vantail de service

Fittings
Fixing bar
Opening leaf

Abbildung Figure Figure	Bezeichnung Désignation Designation	Verkaufseinheit Unité de vente Sales unit	Art.Nr. art. no. art. no.
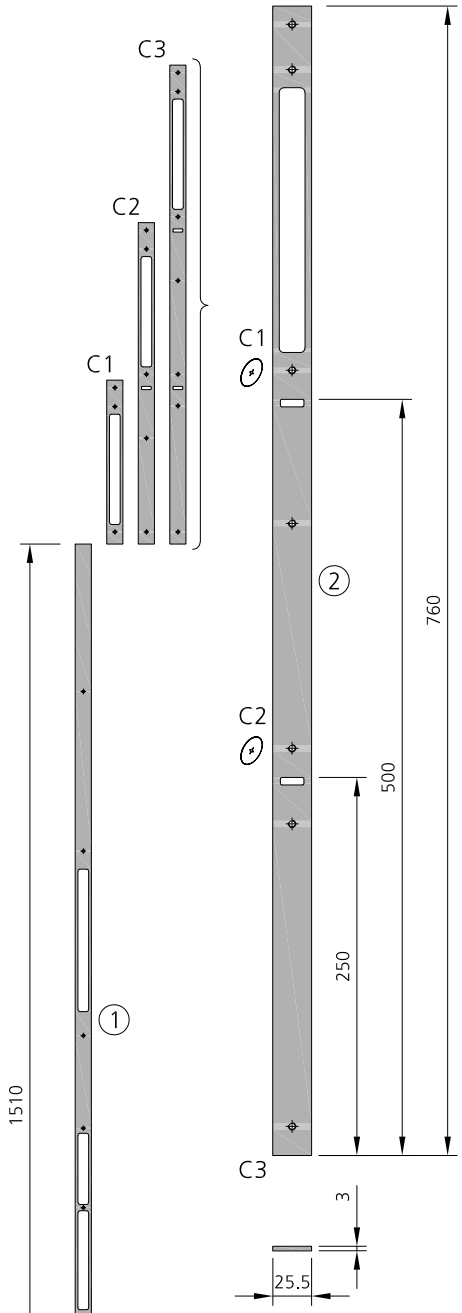	**DIN links und DIN rechts** verwendbar; Edelstahl; in Kombination mit Mehrfachverriegelungsschloss utilisation possible **DIN gauche et DIN droite**; acier inox; en combinaison avec serrure à verrouillage multiple applicable on **DIN left and DIN right**; stainless steel; in combination with multi-point lock **Befestigungsleiste, Mehrfachverriegelungsschloss** **Barre de fixation, Serrure à verrouillage multiple** **Fixing bar, Multi-point lock** Flügelhöhe / Hauteur de vantail / Leaf height: **1940 - 2199 mm** Länge / Longueur / length = **1510 (1) + 260 mm (2)** C1 = **500 mm** Flügelhöhe / Hauteur de vantail / Leaf height: **2190 - 2449 mm** Länge / Longueur / Length = **1510 (1) + 510 mm (2)** C2 = **250 mm** Flügelhöhe / Hauteur de vantail / Leaf height: **2440 - 2699 mm** Länge / Longueur / Length = **1510 (1) + 760 mm (2)** C3 = **0 mm**	1 Stk./pce	**wird mit Schloss mitgeliefert** **livré avec la serrure** **deliverd with lock**

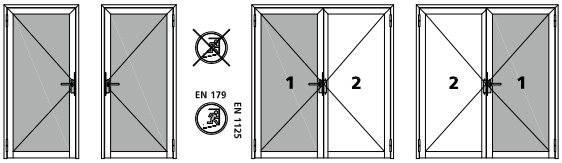

VOT 04/23

Stahl	Edelstahl
Acier	Acier inox
Steel	Stainless steel

Beschläge
Befestigungsleiste
Standflügel

Ferrements
Barre de fixation
Vantail semi-fixe

Fittings
Fixing bar
Fixed leaf

Abbildung Figure Figure	Bezeichnung Désignation Designation	Verkaufseinheit Unité de vente Sales unit	Art.Nr. art. no. art. no.
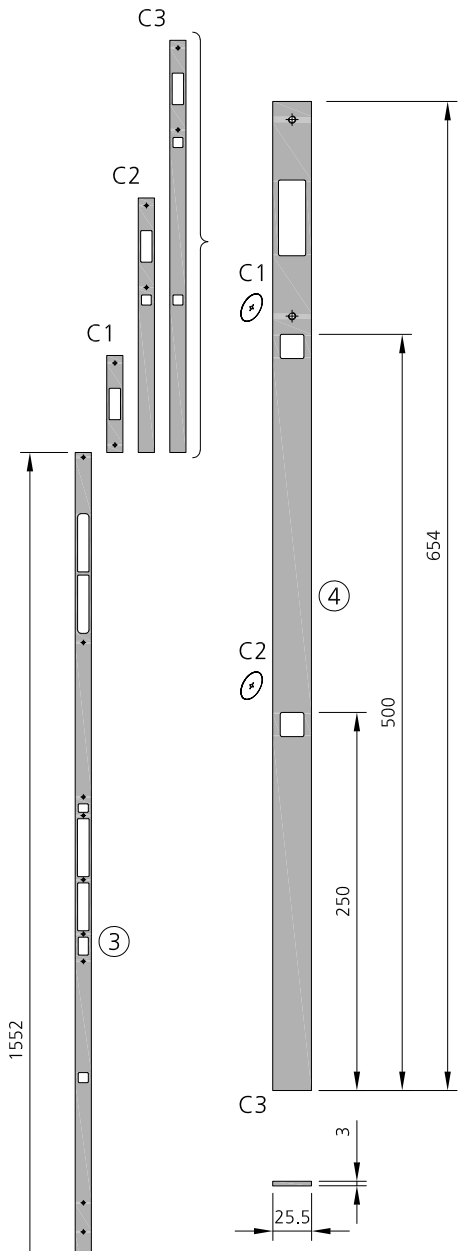	**DIN links und DIN rechts** verwendbar; Edelstahl; in Kombination mit Schliessblech, Falztreibriegel und Antipanik - Gegenkasten utilisation possible **DIN gauche et DIN droite**; acier inox; en combinaison avec gâche, crémone à levier et crémone anti-panique applicable on **DIN left and DIN right**; stainless steel; in combination with keep, drive bolt lock and anti-panic opposite lock **Befestigungsleisten, Schliessblech, Falztreibriegel und Antipanik - Gegenkasten** **Barre de fixation, gâche, crémone à levier et crémone anti-panique** **Fixing bar, keep, drive bolt lock and anti-panic opposite lock** Flügelhöhe / Hauteur de vantail / Leaf height: **1940 - 2199 mm** Länge / Longueur / Length = **1552 (3) + 154 mm (4)** C1 = **500 mm** Flügelhöhe / Hauteur de vantail / Leaf height: **2190 - 2449 mm** Länge / Longueur / Length = **1552 (3) + 404 mm (4)** C2 = **250 mm** Flügelhöhe / Hauteur de vantail / Leaf height: **2440 - 2699 mm** Länge / Longueur / Length = **1552 (3) + 654 mm (4)** C3 = **0 mm**	1 Stk./pce	**wird mit Schloss mitgeliefert** **livré avec la serrure** **deliverd with lock**

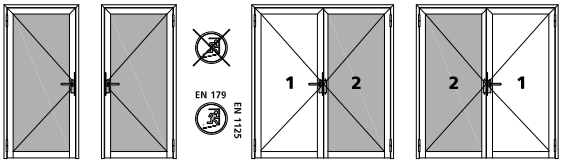

3

VOT 04/23

Beschläge
Standflügelverriegelung

Ferrements
Verrouillage du vantail semi-fixe

Fittings
Passive leaf locks

Abbildung Figure Figure	Bezeichnung Désignation Designation	Verkaufseinheit Unité de vente Sales unit	Art.Nr. art no art. no.
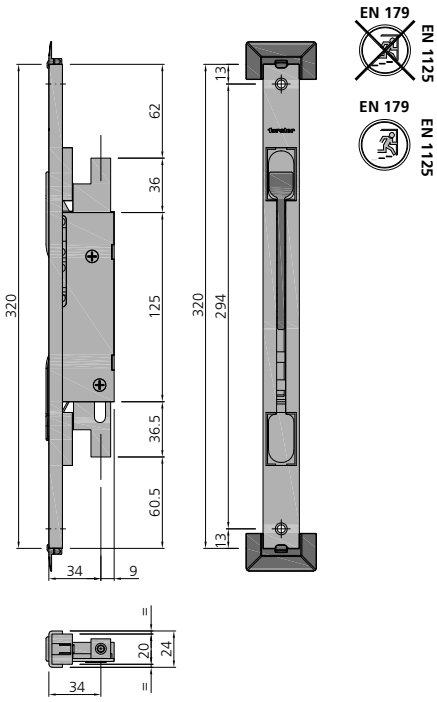	Forster-Stulp Edelstahl geschliffen; Schlosskasten verzinkt; Anschlussgewinde M5; Hub = 20 mm; inklusive Befestigungsschrauben têtière Forster en acier inox poli; boîtier de crémone zingué; filetage de raccordement M5; course = 20 mm; avec vis de fixation Forster front plate stainless steel polished; lock casing galvanised; connecting thread M5; stroke = 20 mm; including fastening screws Kantriegel Crémone manuelle Flush bolt 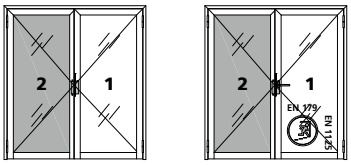	1 Stk./pce	**977410**
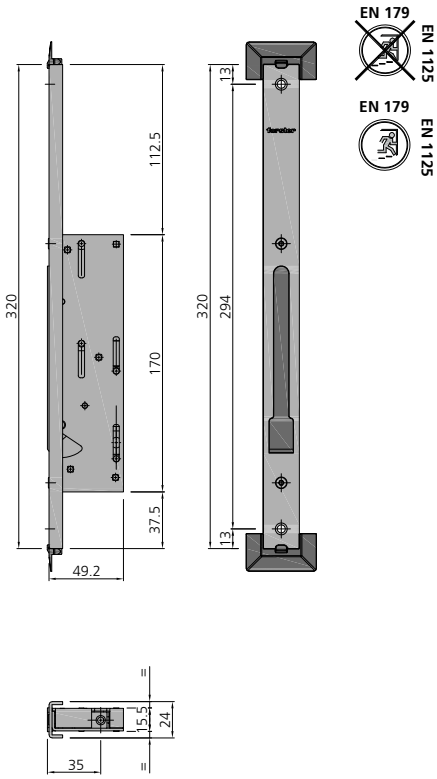	Forster-Stulp Edelstahl geschliffen; Schlosskasten verzinkt; Anschlussgewinde M5; Hub = 20 mm; inklusive Befestigungsschrauben têtière Forster en acier inox poli; boîtier de crémone zingué; filetage de raccordement M5; course = 20 mm; avec vis de fixation Forster front plate stainless steel polished; lock casing galvanised; connecting thread M5; stroke = 20 mm; including fastening screws Selbstverriegelndes Falztreibriegel Crémone automatique Drive bolt lock 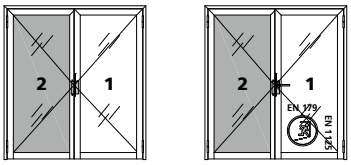	1 Stk./pce	**977411**

Beschläge
Standflügelverriegelung

Ferrements
Verrouillage du vantail semi-fixe

Fittings
Passive leaf locks

Abbildung Figure Figure	Bezeichnung Désignation Designation	Verkaufseinheit Unité de vente Sales unit	Art.Nr. art no art. no.
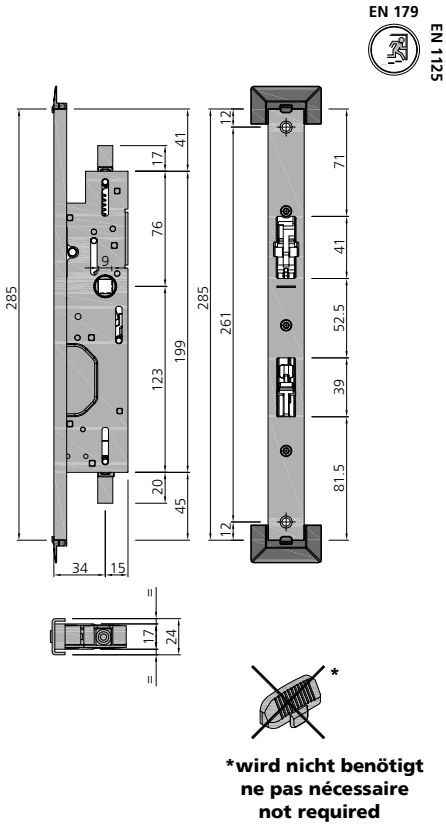	Für Voll-Anti-Panik-Türen; DIN links und DIN rechts verwendbar; Forster-Stulp Edelstahl geschliffen; Schlosskasten verzinkt; Anschlussgewinde M5; Hub = 20 mm; inklusive Befestigungsschrauben und Endkappen zu U-Stulp Pour porte à fonction anti-panique; utilisation possible DIN gauche et DIN droite; têtière Forster en acier inox poli; boîtier de serrure zingué; filetage de raccordement M5; course = 20 mm; avec vis de fixation et embouts dem fermeture pour têtiére U For full-anti-panic doors; upplicable on DIN left and DIN right; Forster front plate stainless steel polished; lock casing galvanised; connecting thread M5; stroke = 20 mm; including fastening screws and end caps for U front plate Antipanik-Gegenkasten Crémone anti-panique Opposite lock anti-panic-version 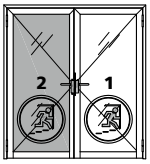	1 Stk./pce	**977400**

Beschläge
Schliessbleche

Ferrements
Gâches

Fittings
Keeps

Abbildung Figure Figure	Bezeichnung Désignation Designation	Verkaufseinheit Unité de vente Sales unit	Art.Nr. art no art. no.
DIN rechts, DIN droite, DIN right 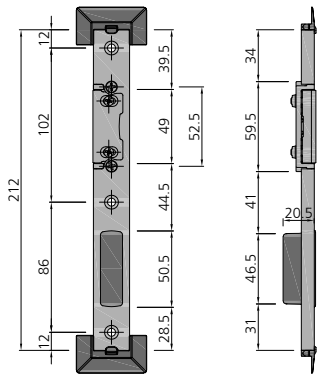 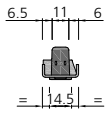 ***wird nicht benötigt** **ne pas nécessaire** **not requirede** DIN links spiegelbildlich, DIN gauche renversée, DIN left inversely	Schliessblech für Hauptschloss Verstellbereich +/- 2 mm inklusive Befestigungsschrauben und Endkappen zu U-Stulp Gâche pour serrure principale Plage de réglage +/- 2 mm avec vis de fixation et embouts dem fermeture pour têtiére U Keep for main lock Adjustment range +/- 2 mm including fastening screws and end caps for U front plate DIN links, DIN gauche, DIN left DIN rechts, DIN droite, DIN right Kombinierbar mit Riegelschaltkontakt Fuhr Art. Nr. RFZ126VDS10 Combinable avec contacts de fond de pêne Fuhr art. no. RFZ126VDS10 Combinable with bolt switch contact Fuhr art. no. RFZ126VDS10	1 Stk./pce	**987027** **987028**
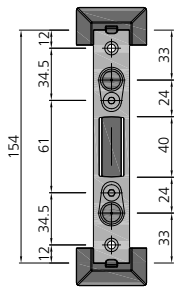 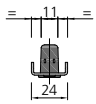 ***wird nicht benötigt** **ne pas nécessaire** **not requirede**	Schliessblech für Nebenschloss gross DIN links und DIN rechts anwendbar Verstellbereich +/- 2 mm inklusive Befestigungsschrauben und Endkappen zu U-Stulp Gâche pour grand serrure secondaire utilisage DIN gauche et DIN droite Plage de réglage +/- 2 mm avec vis de fixation et embouts dem fermeture pour têtiére U Keep for auxiliary lock gross usage DIN left and DIN right Adjustment range +/- 2 mm including fastening screws and end caps for U front plate	1 Stk./pce	**987026**
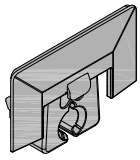	Endkappe U-Stulp (Ersatz) Embout de fermeture pour têtiére U (remplacement) End cap for U front plate (replacement)	10 Stk./pcs	**977000**

Beschläge
Standflügelverriegelung
Garnitur Kantriegel

Ferrements
Verrouillage du vantail semi-fixe
Garniture pour crémone manuelle

Fittings
Passive leaf locks
Set for manual flush bolt

Abbildung Figure Figure	Bezeichnung Désignation Designation		Verkaufseinheit Unité de vente Sales unit	Art.Nr. art. no. art. no.
Nur im Set erhältlich Disponible seulement en kit Only available in set 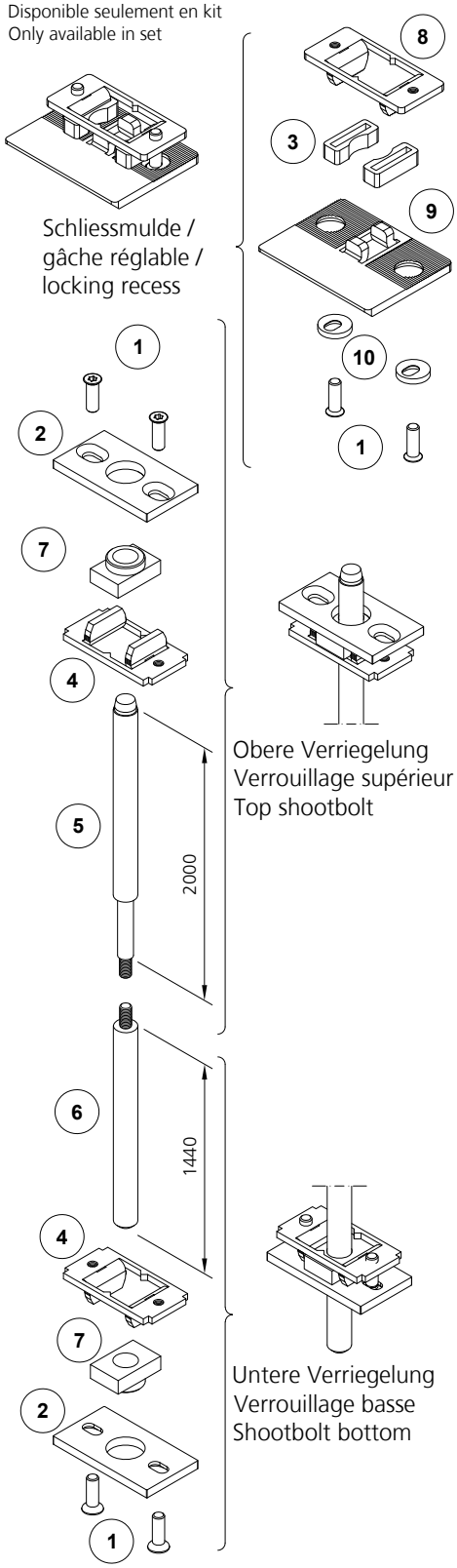 	Garnitur für Kantriegel 977410 Garniture crémone manuelle pour 977410 Set for Flush bolt 977410		1 Set/Kit	**976902**
	1 Senkkopschraube M5x18 Vis à tête fraisée M5x18 Countersunk screw M5x18	6 Stk/pcs		
	2 Einstellplatte unten Plaque de réglage Adjustment plate	2 Stk/pcs		
	3 Kunstoffhülse Douille en plastique Plastic sleeve	2 Stk/pcs		
	4 Befestigungsklemme Clip de fixation Support bracket	2 Stk/pcs		
	5 Treibriegelstange oben tringle de verrouillage le haut drive bolt rod upwards	1 Stk/pcs		
	6 Treibriegelstange unten tringle de verrouillage le bas drive bolt rod downwards	1 Stk/pce		
	7 Kunstoffhülse unten Douille basse en plastique Plastic sleeve bottom	2 Stk/pce		
	8 Befestigungsklemme mit Verzahnung Clip de fixation avec denture Support bracket with gearing	1 Stk/pce		
	9 Schliessblech verstellbar Gâche réglable Keep adjustable	1 Stk/pce		
	10 Stellscheibe Rondelle, réglable Washer, adjustable	2 Stk/pcs		

Beschläge
Standflügelverriegelung
Garnitur Falztreibriegel

Ferrements
Verrouillage du vantail semi-fixe
Garniture pour crémone automatique

Fittings
Passive leaf locks
Set for drive bolt lock

Abbildung Figure Figure	Bezeichnung Désignation Designation		Verkaufseinheit Unité de vente Sales unit	Art.Nr. art. no. art. no.
Nur im Set erhältlich Disponible seulement en kit Only available in set 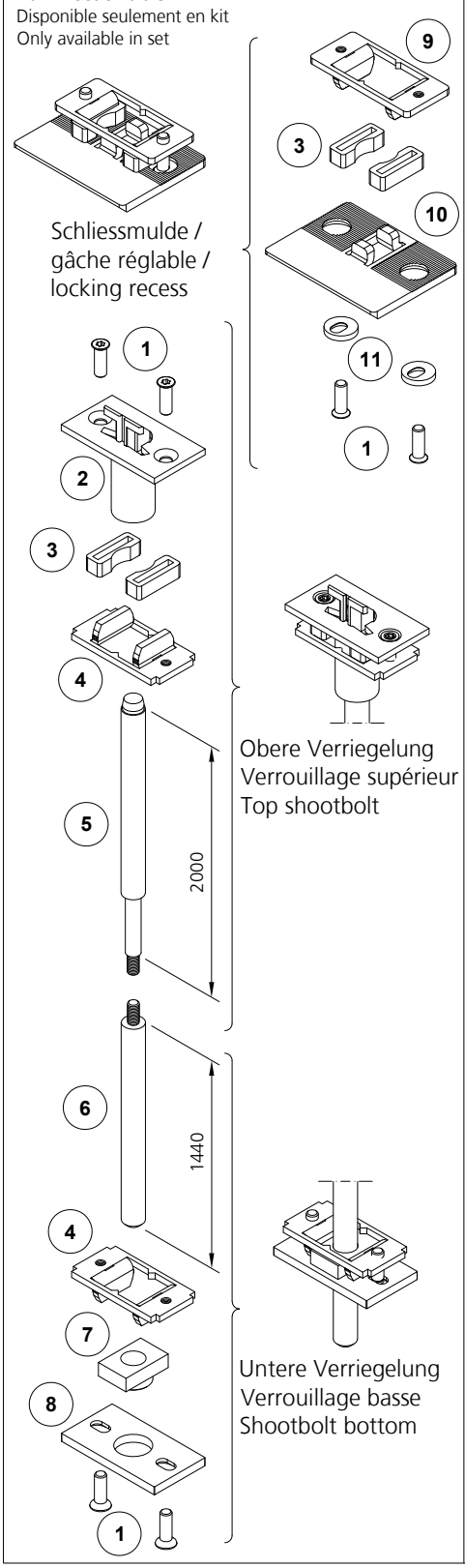 	Garnitur für Falztreibriegel 977411 Garniture crémone automatique pour 977411 Set for drive bolt-lock 977411		1 Set/Kit	**976900**
	1 Senkkopschraube M5x18 Vis à tête fraisée M5x18 Countersunk screw M5x18	6 Stk/pcs		
	2 Schaltschloss Serrure de maintien Switch latch	1 Stk/pcs		
	3 Kunstoffhülse Douille en plastique Plastic sleeve	4 Stk/pcs		
	4 Befestigungsklemme Clip de fixation Support bracket	2 Stk/pcs		
	5 Treibriegelstange oben tringle de verrouillage le haut drive bolt rod upwards	1 Stk/pcs		
	6 Treibriegelstange unten tringle de verrouillage le bas drive bolt rod downwards	1 Stk/pce		
	7 Kunstoffhülse unten Douille basse en plastique Plastic sleeve bottom	1 Stk/pce		
	8 Einstellplatte unten Plaque de réglage Adjustment plate	1 Stk/pcs		
	9 Befestigungsklemme mit Verzahnung Clip de fixation avec denture Support bracket with gearing	1 Stk/pce		
	10 Schliessblech verstellbar Gâche réglable Keep adjustable	1 Stk/pce		
	11 Stellscheibe Rondelle, réglable Washer, adjustable	2 Stk/pcs		

Beschläge
Standflügelverriegelung
Garnitur Antipanik-Gegenkasten

Ferrements
Verrouillage du vantail semi-fixe
Garniture pour crémone anti-panique

Fittings
Passive leaf locks
Set for anti-panic opposite lock

Abbildung Figure Figure	Bezeichnung Désignation Designation	Verkaufseinheit Unité de vente Sales unit	Art.Nr. art. no. art. no.
Nur im Set erhältlich Disponible seulement en kit Only available in set 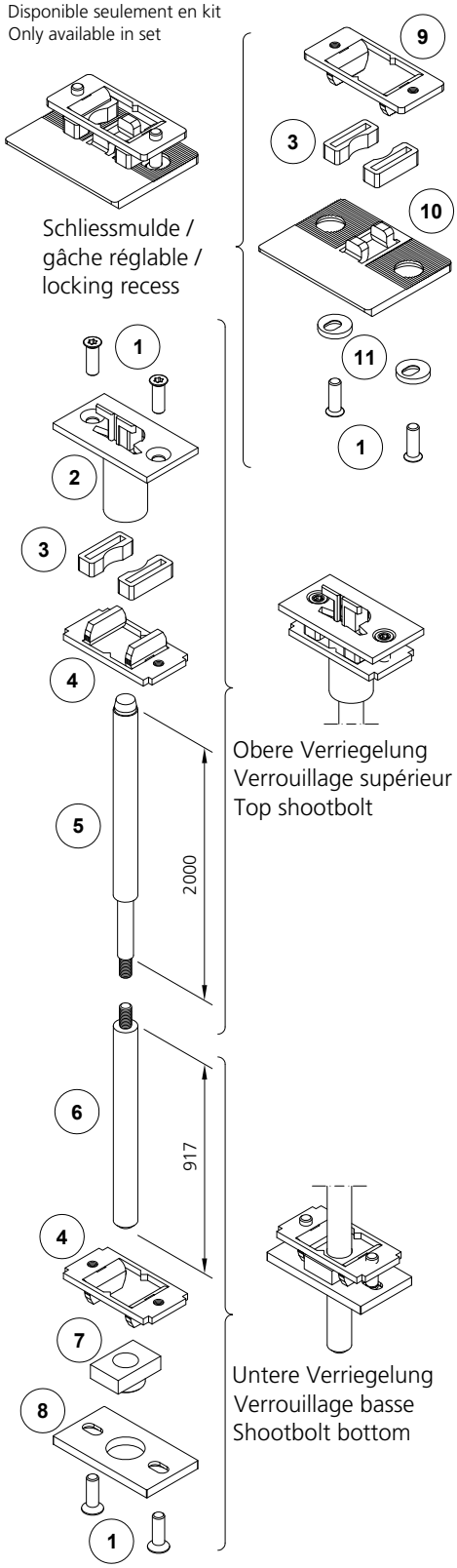 	**Garnitur für Antipanik-Gegenkasten 977400 gemäss EN 179 / EN1125** **Garniture pour crémone anti-panique 977400 selon EN 179 / EN1125** **Set for anti-panic opposite lock 977400 according to EN 179 / EN1125** 1 Senkkopfschraube M5x18 / Vis à tête fraisée M5x18 / Countersunk screw M5x18 — 6 Stk/pcs 2 Schaltschloss / Serrure de maintien / Switch latch — 1 Stk/pce 3 Kunstoffhülse / Douille en plastique / Plastic sleeve — 4 Stk/pcs 4 Befestigungsklemme / Clip de fixation / Support bracket — 2 Stk/pcs 5 Treibriegelstange oben / Tringle de verrouillage haute / Drive bolt rod upwards — 1 Stk/pce 6 Treibriegelstange unten / Tringle de verrouillage basse / Drive bolt rod downwards — 1 Stk/pce 7 Kunstoffhülse unten / Douille basse en plastique / Plastic sleeve bottom — 1 Stk/pce 8 Einstellplatte / Plaque de réglage / Adjustment plate — 1 Stk/pce 9 Befestigungsklemme mit Verzahnung / Clip de fixation avec denture / Support bracket with gearing — 1 Stk/pce 10 Schliessblech, verstellbar / Gâche, réglable / Keep, adjustable — 1 Stk/pce 11 Stellscheibe / Rondelle, réglable / Washer, adjustable — 2 Stk/pcs	1 Set/Kit	**976901**

Beschläge
Sicherungsbolzen

Ferrements
Goujon de sécurité

Fittings
Locking pin

Abbildung Figure Figure	Bezeichnung Désignation Designation	Verkaufseinheit Unité de vente Sales unit	Art.Nr. art. no. art. no.
Nur im Set erhältlich Disponible seulement en kit Only available in set 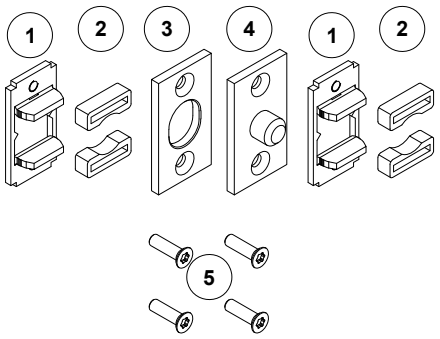	Garnitur Sicherungsbolzen Garniture Goujon de sécurité Set Locking pin 1 Befestigungsklemme / Clip de fixation / Support bracket — 2 Stk/pcs 2 Kunstoffhülse / Douille en plastique / Plastic sleeve — 4 Stk/pcs 3 Schliessplatte / Plaque de fermeture / Locking plate — 1 Stk/pcs 4 Zapfenblech / Plaque avec tenon / Plate with pin — 1 Stk/pcs 5 Senkkopschraube M5x18 / Vis à tête fraisée M5x18 / Countersunk screw M5x18 — 4 Stk/pcs	1 Set/Kit	**976904**
Nur im Set erhältlich Disponible seulement en kit Only available in set 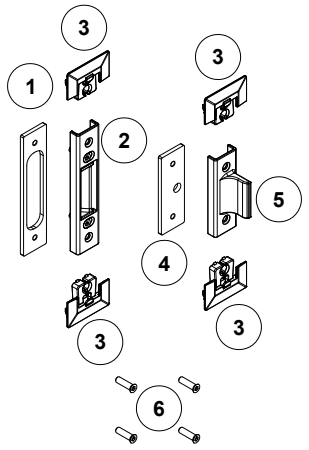	Garnitur Sicherungsbolzen Garniture Goujon de sécurité Set Locking pin 1 Gegenplatte Schliessblech / Text-F / Text-E — 1 Stk/pcs 2 Schliessblech / Text-F / Text-E — 1 Stk/pcs 3 Endkappen U-Stulp / Embout de fermeture pour têtière U / End cap for U front plate — 4 Stk/pcs 4 Gegenplatte Schliesszapfen / Text-F / Text-E — 1 Stk/pcs 5 Schliesszapfen / Text-F / Text-E — 1 Stk/pcs 6 Kleinkopfsenkschraube M5x18 / Text-F / Text E — 4 Stk/pcs	1 Set/Kit	**976906**

Beschläge
Zubehör

Ferrements
Accessoires

Fittings
Accessories

Abbildung Figure Figure	Bezeichnung Désignation Designation	Verkaufseinheit Unité de vente Sales unit	Art.Nr. art no art. no.
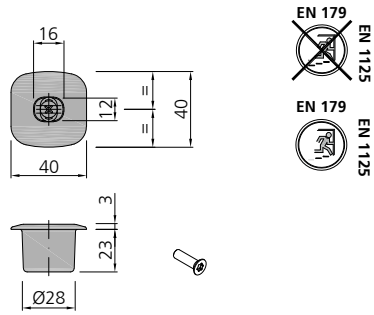	Verstellbare Bodenschliesshülse Edelstahl, Verstellbereich +/- 2 mm inklusive Befestigungsschrauben M5x20 Douille de fermeture au sol réglable Acier inox, plage de réglage +/- 2 mm avec vis de fixation M5x20 Adjustable floor covering bush stainless steel, adjustment range +/- 2 mm including fastening screws M5x20	1 Stk./pce	**987052**
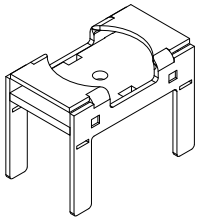	Einschweissteil CrNi, zur Befestigung der Bodenbüchse Pièce de soudage acier inox, pour fixation de la douille au sol Welding part CrNi, for the floor covering bush fixation	1 Stk./pce	**977020**
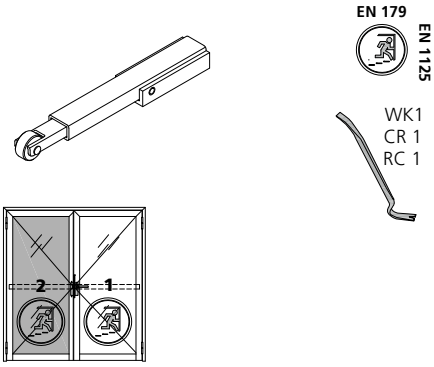	Mitnehmerklappe aufgesetzt Stahl verzinkt, Einsatz nur bei 2-flügeligen Antipaniktüren Taquet d'entraînement quincaillerie acier zingué, utilisation seulement pour des portes anti-panique à deux vantaux Attached carry bar galvanized steel, for use on panic doors with 2 leaves only	1 Stk./pce	**907103**

Beschläge
Drücker

Ferrements
Poignées

Fittings
Handles

Abbildung Figure Figure	Bezeichnung Désignation Designation	Verkaufseinheit Unité de vente Sales unit	Art.Nr. art no art. no.
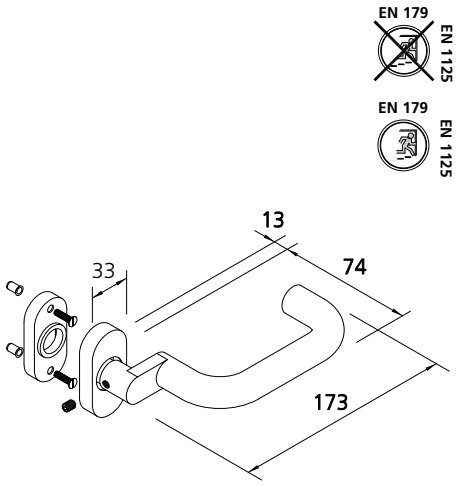	Türdrücker Edelstahl (matt geschliffen), Dorn 9 mm, mit Rückhaltefeder Poignée de porte acier inox (poli mat), carré de 9 mm, avec ressort de rappel Door handle stainless steel (polished mat finish), nut spindle 9 mm, with backing spring 2 Stk. M5 x 20 mm Schrauben mit Einnietmutter 2 pces de M5 x 20 mm vis avec rivet taraudé 2 units M5 x 20 mm screws with rivet nut	1 Stk./pce	**907350**
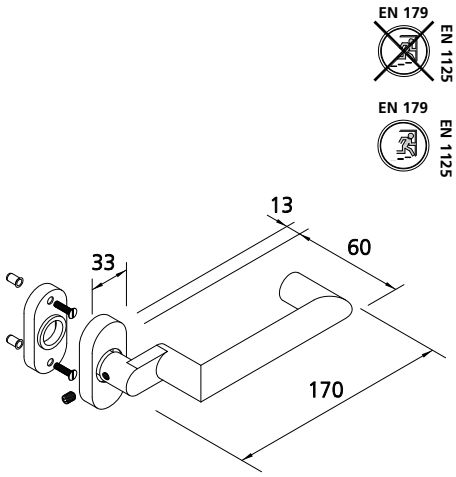	Türdrücker Edelstahl (matt geschliffen), Dorn 9 mm, mit Rückhaltefeder Poignée de porte acier inox (poli mat), carré de 9 mm, avec ressort de rappel Door handle stainless steel (polished mat finish), nut spindle 9 mm, with backing spring 2 Stk. M5 x 20 mm Schrauben mit Einnietmutter 2 pces de M5 x 20 mm vis avec rivet taraudé 2 units M5 x 20 mm screws with rivet nut	1 Stk./pce	**907351**
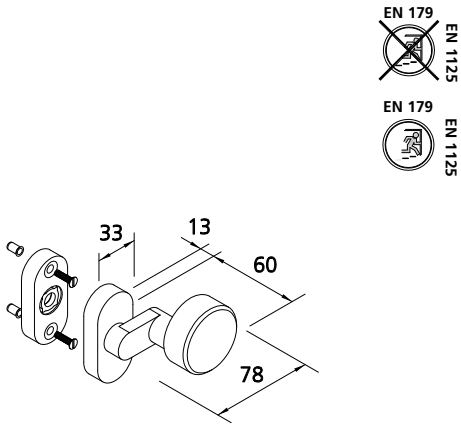	Türknopf Edelstahl (matt geschliffen), Dorn 9 mm Bouton de porte acier inox (poli mat), carré de 9 mm Door knob stainless steel (polished mat finish), nut spindle 9 mm 2 Stk. M5 x 20 mm Schrauben mit Einnietmutter 2 pces de M5 x 20 mm vis avec rivet taraudé 2 units M5 x 20 mm screws with rivet nut	1 Stk./pce	**907356**

Beschläge
Antipanik-Druckstange

Ferrements
Pushbar anti-panique

Fittings
Anti-panic touch-bar

Abbildung Figure Figure	Bezeichnung Désignation Designation	Verkaufseinheit Unité de vente Sales unit	Art.Nr. art. no. art. no.
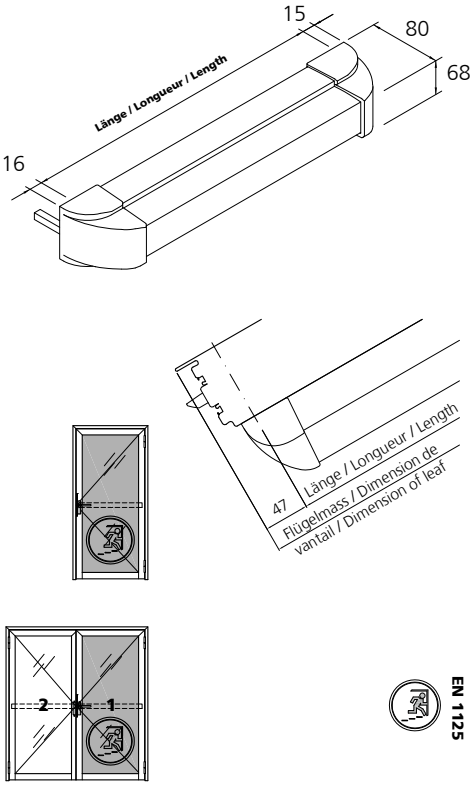	Antipanik-Druckstange für Gangflügel mit 30° Drehwinkel DIN links und DIN rechts verwendbar inkl. Befestigungsmaterial, Edelstahl matt Pushbar anti-panique pour vantail de service avec angle d'ouverture 30° Utilisable DIN gauche ou DIN droite accessoires de fixation inclus, inox mat. Anti-panic touch-bar for active leaf with 30° angle of tilt, Using for opening left and right, including fixing kit, stainless steel Länge / Longueur / Length 750 - 1000 mm Länge / Longueur / Length 1001 - 1250 mm	1 Stk./pce	**987207** **987208**
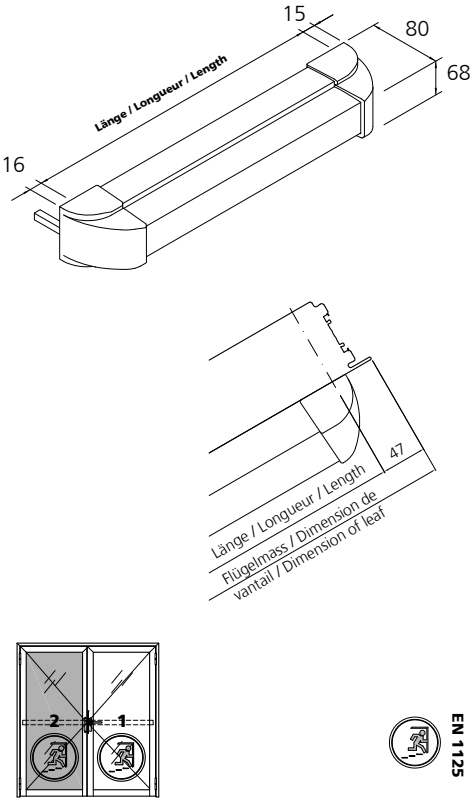	Antipanik-Druckstange für Standflügel mit 40° Drehwinkel DIN links und DIN rechts verwendbar inkl. Befestigungsmaterial, Edelstahl matt Pushbar anti-panique pour vantail de semifixe avec angle d'ouverture 40° Utilisable DIN gauche ou DIN droite accessoires de fixation inclus, inox mat. Anti-panic touch-bar for passive leaf with 40° angle of tilt, Using for opening left and right, including fixing kit, stainless steel Länge / Longueur / Length 750 - 1000 mm Länge / Longueur / Length1001 - 1250 mm	1 Stk./pce	**987209** **987210**

3

VOT 04/23

Beschläge
Antipanik-Stangengriff

Ferrements
Barre anti-panique

Fittings
Anti-panic push-bar

Abbildung Figure Figure	Bezeichnung Désignation Designation	Verkaufseinheit Unité de vente Sales unit	Art.Nr. art. no. art. no.
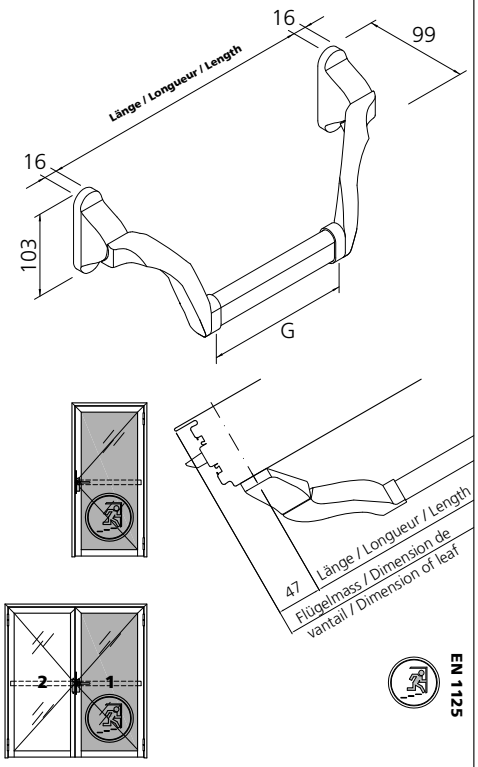	Antipanik-Stangengriff für Gangflügel mit 30° Drehwinkel, Flach-Oval-Rohr 38.5 x 19.5 mm DIN links und DIN rechts verwendbar inkl. Befestigungsmaterial, Edelstahl matt Barre anti-panique pour vantail de service avec angle d'ouverture 30° tube oval-plate 38.5 x 19.5 mm Utilisable DIN gauche ou DIN droite accessoires de fixation inclus, inox mat. Anti-panic push-bar for active leaf with 30° angle of tilt, flat and oval tube 38.5 x 19.5 mm Using for opening left and right, including fixing kit, stainless steel Länge / Longueur / Length 750 - 1369 mm G = Länge / Longueur / Length - 219 mm	1 Stk./pce	**907286**
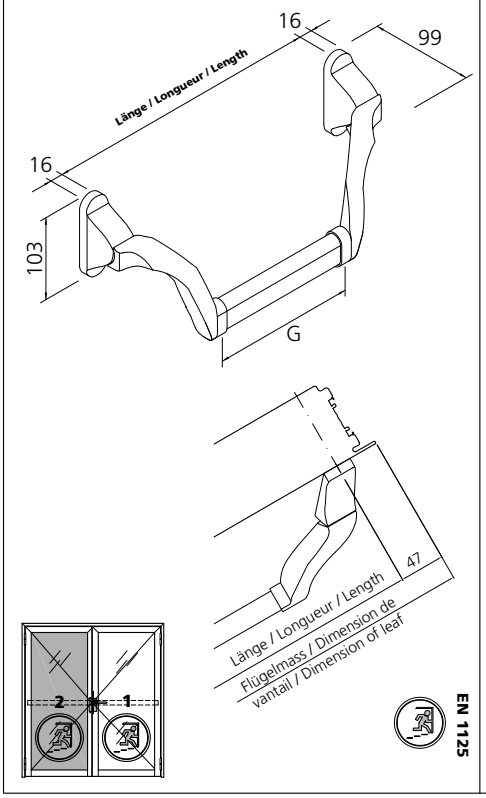	Antipanik-Stangengriff für Standflügel mit 45° Drehwinkel, Flach-Oval-Rohr 38.5 x 19.5 mm DIN links und DIN rechts verwendbar inkl. Befestigungsmaterial, Edelstahl matt Barre anti-panique pour vantail semi-fixe avec angle d'ouverture 45° tube oval-plate 38.5 x 19.5 mm Utilisable DIN gauche ou DIN droite accessoires de fixation inclus, inox mat. Anti-panic push-bar for passive leaf with 45° angle of tilt, flat and oval tube 38.5 x 19.5 mm Using for opening left and right, including fixing kit, stainless steel Länge / Longueur / Length 750 - 1369 mm G = Länge / Longueur / Length - 219 mm	1 Stk./pce	**907287**

Beschläge
Drückstifte / Rosetten

Ferrements
Carrés de poignées / rosaces

Fittings
Handle shafts / Rosettes

Abbildung Figure Figure	Bezeichnung Désignation Designation	Verkaufseinheit Unité de vente Sales unit	Art.Nr. art. no. art. no.
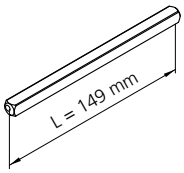 EN 179 EN 1125 EN 179 EN 1125	Standard Drückerstift für Drückerpaar Carré de poignée standard pour paire de poignée Standard door handle shaft for pair of handles	1 Stk./pce	**907340**
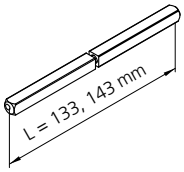 Dorn 9 mm carré de 9 mm nut spindle 9 mm	Anti-Panik Drückerstift für Drückerpaar, L = 143 mm für Drücker, Knopf mit Druckstange, L = 133 mm Carré de poignées anti panique pour paire de poignée, L = 143 mm pour poignée, bouton avec pushbar anti-panique, L = 143 mm Door handle shaft anti-panic version for pair of panic door handles, L = 143 mm for handle, knob with anti-panic touch-bar	1 Stk./pce	**907341** (L = 143 mm) **907319** (L = 133 mm)
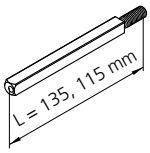	Wechsel Drückerstift für Drücker und Knopf, L = 135 mm für Antipanik-Druckstange und Knopf, L = 115 mm Changement carré de poignée pour poignée et bouton, L = 135 mm pour pushbar-anti-panique et bouton, L = 115 mm Door handle shaft for handle and knob, L = 135 mm for anti-panic touch-bar and knob, L = 115 mm	1 Stk./pce	**907342** (L = 135 mm) **907339** (L = 115 mm)
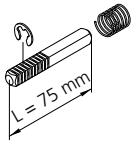	Drückerstift für einseitige Betätigung Carré de poignée pour actionnement d'un côté Handle shaft for one side actuation	1 Stk./pce	**907376**
RZ 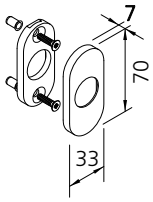 EN 179 EN 1125 EN 179 EN 1125	Zylinderrosette für Ø 22 mm Rosace pour Ø 22 mm Rosette for Ø 22 mm	2 Stk./pcs **RZ**	**907352**
	Zylinderrosette für Ø 17 mm Rosace pour Ø 17 mm Rosette for Ø 17 mm	2 Stk./pcs **PZ**	**907353**
PZ 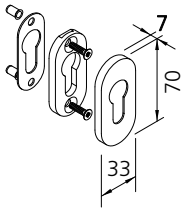	Edelstahl (matt geschliffen) 2 Stk. M5 x 20 mm Schrauben mit Einnietmutter acier inox (poli matt) 2 pces de M5 x 20 mm vis avec rivet taraudé stainless steel (polished mat finish) 2 units M5 x 20 mm screws with rivet nut		

3

VOT 04/23

Beschläge
Aushängehöhen

Ferrements
Hauteur de dégondage

Fittings
Distance for unhinge

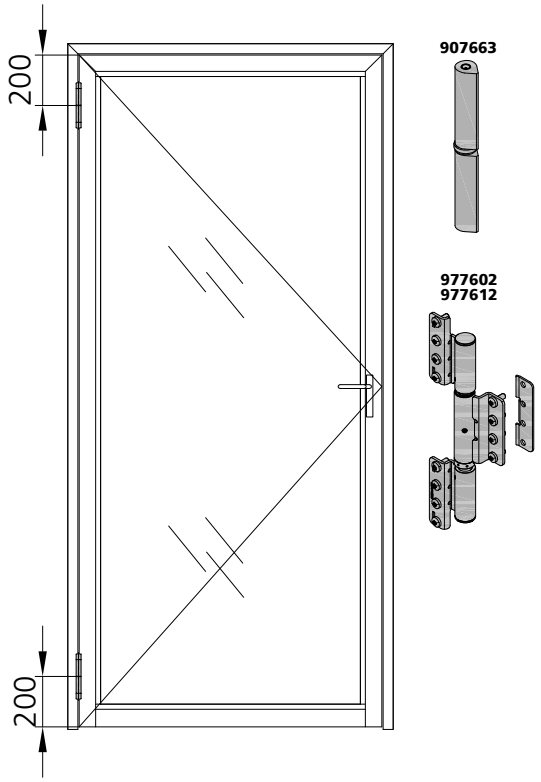

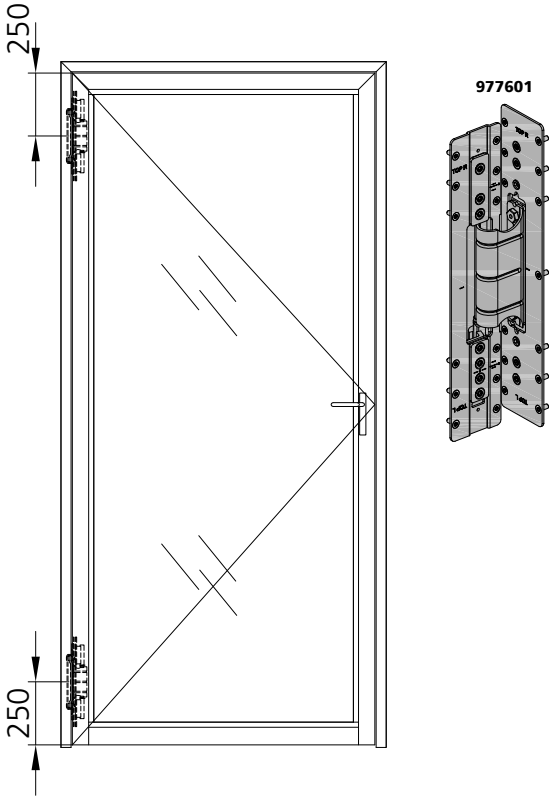

907663

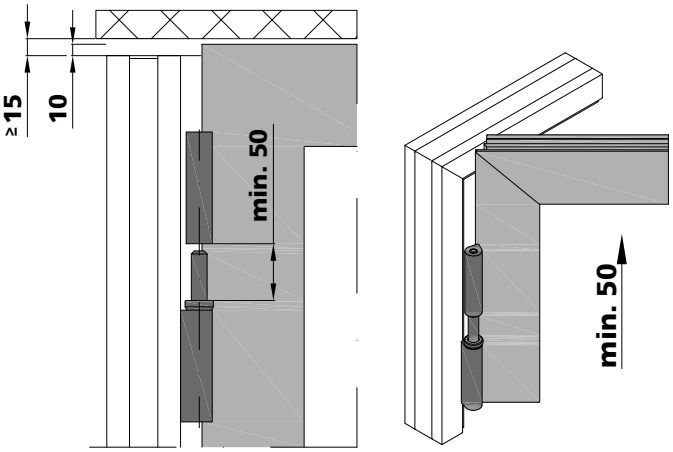

Beschläge
Bänder Beständigkeitsklassen

Ferrements
Classes de résistance des paumelles

Fittings
Hinge resistance classes

Korrosionsbeständigkeit	Einsatzbedingungen
Klasse 0: Keine bestimmte Korrosionsbeständigkeit	Keine spezifischen Einsatzbedingungen, bei denen ein festgelegtes Korrosionsverhalten relevant ist
Klasse 1: Geringe Beständigkeit	Innenbereich in trockener Umgebung
Klasse 2: Moderate Beständigkeit	Innenbereich, in dem Kondensation auftreten kann
Klasse 3: Hohe Beständigkeit	Aussenbereich, in dem gelegentlich oder häufige Befeuchtung, Regen oder Tau auftreten kann
Klasse 4: Sehr hohe Beständigkeit	Aussenbereich mit sehr harten Bedingungen
Klasse 5: Aussergewöhnlich hohe Beständigkeit	Aussenbereich mit aussergewöhnlich harten Bedingungen, bei denen ein Langzeitschutz des Produktes erforderlich ist

Auszug aus Norm EN 1670 (Anhang A)

Résistance à la corrosion	Conditions d'utilisation
Classe 0: pas de résistance à la corrosion définie	Aucune condition d'utilisation spécifique lorsqu'il n'y a pas de résistance à la corrosion définie
Classe 1: faible résistance	Utilisation en intérieur dans une atmosphère sèche
Classe 2: résistance modérée	Utilisation en intérieur avec condensation possible
Classe 3: résistance élevée	Utilisation en extérieur avec pluie ou rosée occasionnelle ou fréquente
Classe 4: résistance très élevée	Utilisation en extérieur dans des conditions très sévères
Classe 5: résistance exceptionnellement élevée	Utilisation en extérieur dans des conditions exceptionnellement sévères nécessitant une protection à long terme du produit

Extrait de la norme EN 1670 (annexe A)

Corrosion resistance	Service conditions
Grade 0: no defined corrosion resistance	No specific service conditions where a defined corrosion resistance is not relevant
Grade 1: low corrosion resistance	Service indoors in warm dry atmospheres
Grade 2: moderate corrosion resistance	Service indoors where condensation may occur
Grade 3: high corrosion resistance	Service outdoors where occasional or frequent wetting by rain or dew may occur
Grade 4: very high corrosion resistance	Service outdoors in very severe conditions
Grade 5: exceptionally high corrosion resistance	Service outdoors in exceptionally severe conditions where long-term protection of the product is required

Extract from standard EN 1670 (annexe A)

Beschläge
Anschweissband

Ferrements
Paumelle à souder

Fittings
Weld-on hinge

Abbildung Figure Figure	Bezeichnung Désignation Designation	Verkaufseinheit Unité de vente Sales unit	Art.Nr. art. no. art. no.
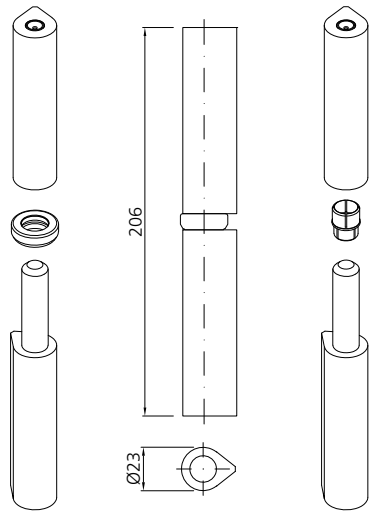	Stahl-Anschweissband mit Axialkugellager, Stahl blank, mit Schmiernippel, Korrosionsbeständigkeit Klasse 0 Paumelle à souder en acier avec roulement à billes axial, acier brut, avec graisseur, résistance à la corrosion classe 0 Steel weld-on hinge with axial ball bearing, steel blank, with lubrication, corrosion resistance class 0 Drehpunktabstand 17 mm Axe de rotation 17 mm Pivot spacing 17 mm	1 Stk./pce	**907663**

Zulässige Lasten der Türen in [kg]
Charges admissibles des portes en [kg]
Permissible loads of the doors in [kg]

Flügelhöhe H in [mm] / Hauteur de vantail H en [mm] / Leaf height H in [mm]					
3000	270	270	270	270	270
2800	270	270	270	270	270
2600	270	270	270	270	270
2400	270	270	270	270	240
2200	270	270	270	240	210
2000	270	270	240	210	180
1800	270	240	210	180	150
	600	**800**	**1000**	**1200**	**1400**

Flügelbreite B in [mm] / largeur de vantail B en [mm] / Leaf width B in [mm]

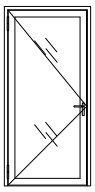

Bandrichteisen-Set
Kit outil de correction pour paumelles
Hinge adjusting set

909210

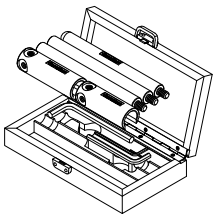

Anschweisslehre
Gabarit de soudage
Welding template

909030

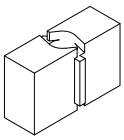

Schmier-Set
Jeu de graissage
Lubrication set

909240

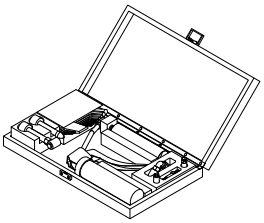

Abdeckkappe: als Schutz für Farbbeschichtung einsetzen
Utiliser le bouchon comme protection peinture
Use cover cap to protect colour coating

907064

Beschläge
Falzanschraubband
Höhenverstellbar

Ferrements
Paumelle à visser
Réglable en hauteur

Fittings
Screw-on hinge
Adjustable in height

Abbildung Figure Figure	Bezeichnung Désignation Designation	Verkaufseinheit Unité de vente Sales unit	Art.Nr. art. no. art. no.
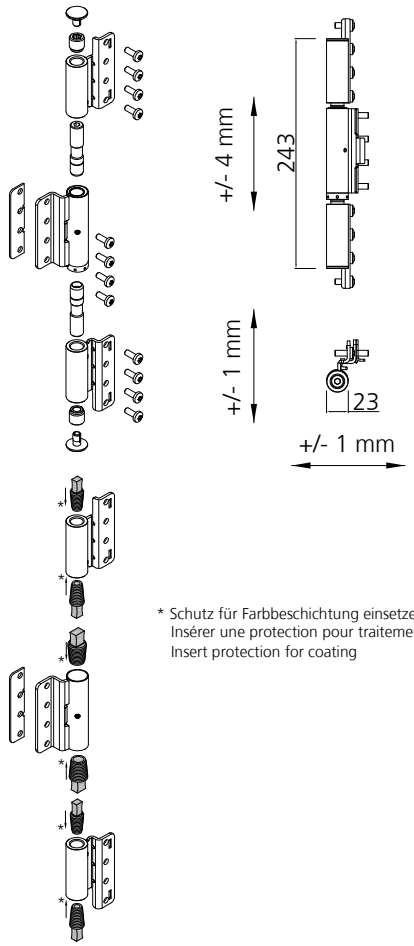	Stahl-Falzanschraubband höhen-, seiten-, und tiefenverstellbar, auf Kugel gelagert, Korrosionsbeständigkeit Klasse 3 Paumelle à visser en acier réglables en hauteur, logée sur billes, avec graisseur, Résistance à la corrosion classe 3 Steel screw-on hinge adjustable in height, lying on a ball end, with lubrication nipple, corrosion resistance class 3 **Stahl verzinkt-blau, acier zingué-bleu, galvanized-blue steel** DIN rechts und DIN links anwendbar utilisé DIN droite et DIN gauche for use DIN right and DIN left	1 Stk./pce	**977602**

Schmierset
Jeu de graissage
Lubrication set
909240

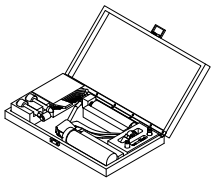

Abdeckstopfen ø 14.3-15.9 mm
Bouchon de protection ø 14.3-15.9 mm
Cover plug ø 14.3-15.9 mm
900201

Abdeckstopfen ø 20-22.5 mm
Bouchon de protection ø 20-22.5 mm
Cover plug ø 20-22.5 mm
900202

Verstellschlüssel
Vclé de réglage
Adjustment key
979200

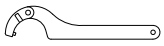

Bohrlehre
Gabarit de perçage
Drilling template
979100

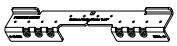

Ersatz Gewindeformer M6
Taraud de rechange M6
Replacement tapper M6
909221

Ersatz Bohrer Ø 5.5 mm
Méche de rechange Ø 5.5mm
Replacement bit Ø 5.5 mm
909220

Ersatz Bohrer Ø 4.6 mm
Méche de rechange Ø 4.6mm
Replacement bit Ø 4.6 mm
909219

Ersatz Bohrer Ø 3.5 mm
Méche de rechange Ø 3.5mm
Replacement bit Ø 3.5 mm
909214

Flügelhöhe H in [mm] / Hauteur de vantail H en [mm] / Leaf height H in [mm]	Zulässige Lasten pro Türflügel in [kg] Charges admissibles des portes en [kg] Permissible loades of the doors in [kg]				
3000	420	420	420	420	400
2800	420	420	420	400	370
2600	420	420	400	370	340
2400	420	400	370	340	310
2200	400	370	340	310	280
2000	370	340	310	280	250
1800	340	310	280	250	220
	600	**800**	**1000**	**1200**	**1400**
	Flügelbreite B in [mm] / largeur de vantail B en [mm] / Leaf width B in [mm]				

3

VOT 04/23

Beschläge
Falzanschraubband
Höhenverstellbar

Ferrements
Paumelle à visser
Réglable en hauteur

Fittings
Screw-on hinge
Adjustable in height

Abbildung Figure Figure	Bezeichnung Désignation Designation	Verkaufseinheit Unité de vente Sales unit	Art.Nr. art. no. art. no.
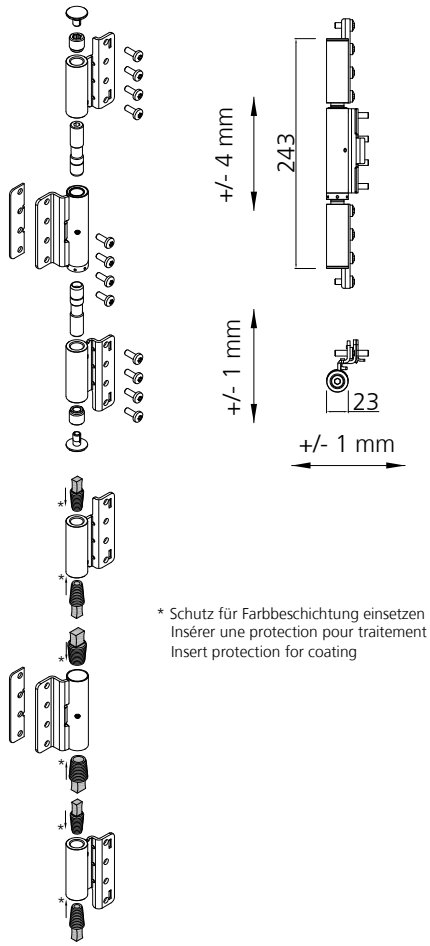	Edelstahl-Falzanschraubband höhen-, seiten-, und tiefenverstellbar, auf Kugel gelagert, Korrosionsbeständigkeit Klasse 4 Paumelle à visser en acier inox réglables en hauteur, logée sur billes, avec graisseur, Résistance à la corrosion classe 4 Stainless steel screw-on hinge adjustable in height, lying on a ball end, with lubrication nipple, corrosion resistance class 4 **Edelstahl, acier inox, stainless steel** DIN rechts und DIN links anwendbar utilisé DIN droite et DIN gauche for use DIN right and DIN left	1 Stk./pce	**977612**

Schmierset
Jeu de graissage
Lubrication set
909240

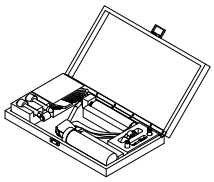

Abdeckstopfen ø 14.3-15.9 mm
Bouchon de protection ø 14.3-15.9 mm
Cover plug ø 14.3-15.9 mm
900201

Abdeckstopfen ø 20-22.5 mm
Bouchon de protection ø 20-22.5 mm
Cover plug ø 20-22.5 mm
900202

Verstellschlüssel
Vclé de réglage
Adjustment key
979200

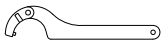

Ersatz Gewindeformer M6
Taraud de rechange M6
Replacement tapper M6
909221

Bohrlehre
Gabarit de perçage
Drilling template
979100

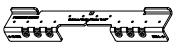

Ersatz Bohrer Ø 5.5 mm
Méche de rechange Ø 5.5mm
Replacement bit Ø 5.5 mm
909220

Ersatz Bohrer Ø 4.6 mm
Méche de rechange Ø 4.6mm
Replacement bit Ø 4.6 mm
909219

Ersatz Bohrer Ø 3.5 mm
Méche de rechange Ø 3.5mm
Replacement bit Ø 3.5 mm
909214

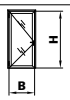

Zulässige Lasten pro Türflügel in [kg]
Charges admissibles des portes en [kg]
Permissible loades of the doors in [kg]

Flügelhöhe H in [mm] / Hauteur de vantail H en [mm] / Leaf height H in [mm]					
3000	300	300	300	300	300
2800	300	300	300	300	300
2600	300	300	300	300	300
2400	300	300	300	300	270
2200	300	300	300	270	240
2000	300	300	270	240	210
1800	300	270	240	210	180
	600	**800**	**1000**	**1200**	**1400**

Flügelbreite B in [mm] / largeur de vantail B en [mm] / Leaf width B in [mm]

Beschläge
Verdecktliegendes Band
Höhen- / seiten- / und tiefenverstellbar

Ferrements
Paumelle cachée
Réglable en hauteur, latéralement et en profondeur

Fittings
Concealed hinge
Adjustable in height, sideways and in depth

Abbildung Figure Figure	Bezeichnung Désignation Designation	Verkaufseinheit Unité de vente Sales unit	Art.Nr. art. no. art. no.
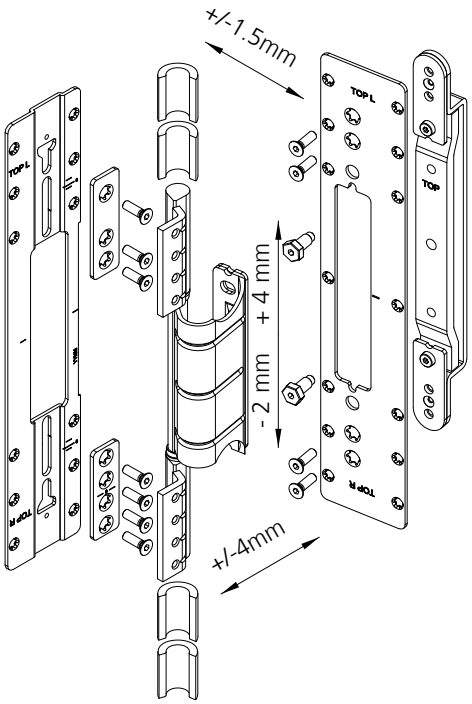	**Verdecktliegendes Band, Stahl** höhen-, seiten-, und tiefenverstellbar DIN links und rechts verwendbar ausgeliefert DIN links, umbaubar auf DIN rechts gemäss mitgelieferter Umbauanleitung Stulp Edelstahl und Stahl verzinkt blau, Korrosionsbeständigkeit Klasse 4 max. Öffnungswinkel 105° **Paumelle cachée, acier** réglable en hauteur, latéralement et en profondeur utilisable DIN gauche et droite livrée DIN gauche, modifiable à DIN droite selon instruction de montage inclus têtière acier inox et acier zingué-bleu, résistance à la corrosion classe 4 angle d'ouverture max. 105° **Concealed hinge, steel** adjustable in heightsideways and in depth usable DIN left and right delivered DIN left, convertable to DIN right according to included assembly instructions front plate stainless steel and galvanized-blue steel, corrosion resistance class 4 max. opening angle 105°	1 Stk./pce	**977601**

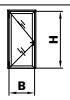

Zulässige Lasten der Türen in [kg]
Charges admissibles des portes en [kg]
Permissible loads of the doors in [kg]

Flügelhöhe H in [mm] / Hauteur de vantail H en [mm] / Leaf height H in [mm]					
3000	370	365	355	350	340
2800	370	360	355	345	335
2600	365	360	350	340	325
2400	365	355	345	330	315
2200	360	350	335	320	305
2000	355	340	325	305	300
1800	350	335	320	300	295
	600	**800**	**1000**	**1200**	**1400**

Flügelbreite B in [mm] / largeur de vantail B en [mm] / Leaf width B in [mm]

Hebeschlüssel
Clé de réglage
Hoist-key

909211

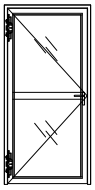

Anmerkung:
Diese Bänder sind in Kombination mit einem Drehflügelantrieb nicht geprüft.
Remarque:
Ces paumelles ne sont pas certifiées en combinaison avec un entraînement d'ouvrant à la française
Note:
These hinges have not been tested in combination with auto door openers.

Platz für Notizen

Espace pour les notes

Space for memos

Zubehör
Dichtungen

Accessoires
Joints

Accessories
Weatherstrippings

Abbildung Figure Figure	Bezeichnung Désignation Designation	Verkaufseinheit Unité de vente Sales unit	Art. Nr. art. no. art. no.
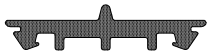	Falzabdeckung Moosgummi, schwarz Recouvrement de feuillure en caoutchouc cellulaire, noir Rebate cover expanded rubber, black	100 m	**975600**
	Falzabdeckung für den Schlossbereich Moosgummi, schwarz Recouvrement de feuillure pour la zone de serrure en caoutchouc cellulaire, noir Rebate cover for lock area expanded rubber, black	100 m	**975610**
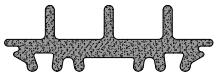	Falzabdeckung für den Glasfalz PE, grau Recouvrement de feuillure du verre PE, gris Glass rebate cover PE, grey	50 m	**975601**
	Anschlagdichtung Tür EPDM, schwarz Joint de butée porte EPDM, noir Door weatherstripping EPDM, black	100 m	**975301**
	Verglasungsdichtung aussen EPDM und EPDM geschäumt (coextrudiert), selbstklebend, schwarz, silikonfrei, Fugenbreite 5 mm Joint de vitrage extérieur EPDM et EPDM expansé (coextrudé), autoadhésif, noir, sans silicone, largeur de joint de 5 mm Glazing seals outside EPDM and EPDM foamed (coextruded), self-adhesive, black, silicon free, joint width of 5 mm	100 m	**985302**
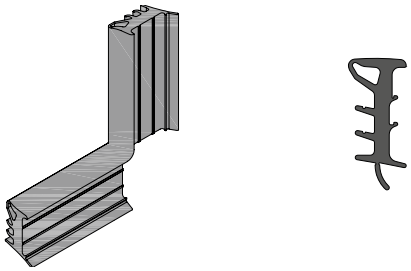	Verglasungsdichtung innen EPDM, perforiert, schwarz, für Fugenbreite 5 und 6 mm mit Gleitlack, silikonfrei Joint de vitrage intérieur EPDM, perforé, noir, largeur de joint de 5 et 6 mm avec laque lubrifiante (sans silicone) Inner glazing seal EPDM, perforated, black, for joint widths of 5 and 6 mm anti-friction coating, silicon free	100 m	**905385**
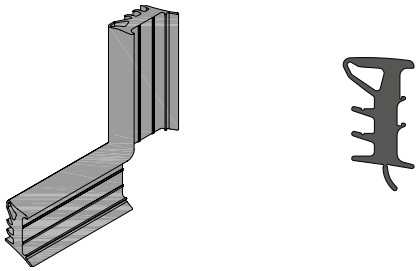	Verglasungsdichtung innen EPDM, perforiert, schwarz, für Fugenbreite 7 und 8 mm mit Gleitlack, silikonfrei Joint de vitrage intérieur EPDM, perforé, noir, largeur de joint de 7 et 8 mm avec laque lubrifiante (sans silicone) Inner glazing seal EPDM, perforated, black, for joint widths of 7 and 8 mm with anti-friction coating, silicon free	75 m	**905386**

Zubehör
Dichtungen

Accessoires
Joints

Accessories
Weatherstrippings

Abbildung Figure Figure	Bezeichnung Désignation Designation	Verkaufseinheit Unité de vente Sales unit	Art. Nr. art. no. art. no.
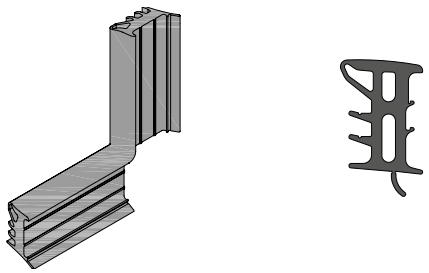	Verglasungsdichtung innen EPDM, perforiert, schwarz, für Fugenbreite von 9 und 10 mm mit Gleitlack, silikonfrei Joint de vitrage intérieur EPDM, perforé, noir, largeur de joint de 9 et 10 mm avec laque lubrifiante (sans silikone) Glazing seals inside EPDM, perforated, black, for joint widths of 9 and 10 mm with anti-friction coating, silicon free	75 m	**905387**
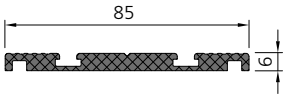	Aufsatzprofil flach ABS glasfaserverstärkt, schwarz Profilé d'applique plat ABS renforcé par de la fibre de verre, noir Attachment profile plane ABS fibre-glass reinforced, black	3 m	**974801**
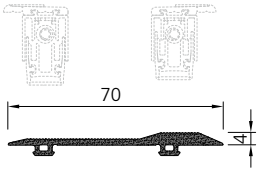	Aufsatzprofilabdeckung asymmetrisch, EPDM, schwarz Recouvrement du profilé d'applique asymétrique, EPDM, noir Cover for attachment profile asymmetrical, EPDM, black	3 m	**975300**
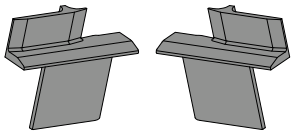	Dichtstück für Standflügel EPDM, schwarz Pièce d'étanchéité pour vantail semi-fixe EPDM, noir Sealing piece for passive leaf EPDM, blac	links / gauche / left 10 Stk./pcs rechts / droite / right 10 Stk./pcs	**985631** **985632**
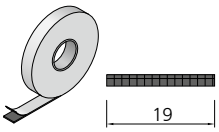	Falzdichtband Ruban d'étanchéité de feuillure Rebate sealing tape 19 × 1.5 mm	60 m (1 Rolle à 60 m) (1 rouleau à 60 m) (1 roll à 60 m)	**988051**
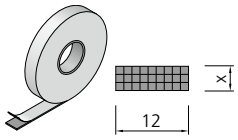	Verglasungsband für Nassverglasung einseitig selbstklebend, PE-Schaum, anthrazit Bande pour vitrage au silicone autocollant 1 face, PE, anthracite Tape for wet glazing unilateral self-adhesive, PE, anthracite	x = 4 mm 50 m x = 5 mm 50 m x = 6 mm 50 m x = 8 mm 50 m	**988002** **988003** **988004** **988006**

Zubehör
Dichtungen

Accessoires
Joints

Accessories
Weatherstrippings

Abbildung Figure Figure	Bezeichnung Désignation Designation		Verkaufseinheit Unité de vente Sales unit	Art. Nr. art. no. art. no.
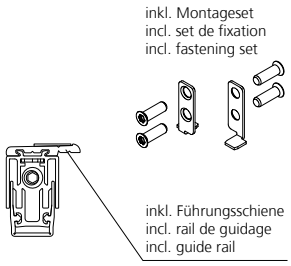	Absenkbare Bodendichtung inkl. Montageset Joint seuil automatique incl. set de fixation Drop floor seal incl. fastening set			
	Länge X **Longueur X** **Length X**	**Flügelbreite** **Largeur du vantail** **Leaf width**		
	xxx mm	Sonderlänge / Longueur spéciale / Special length		**975920***
	400 mm	280 - 430 mm		**975921***
Ablängbereich max. 150 mm Zone à découper max. 150 mm Max. length for cutting off 150 mm	550 mm	431 - 580 mm		**975922***
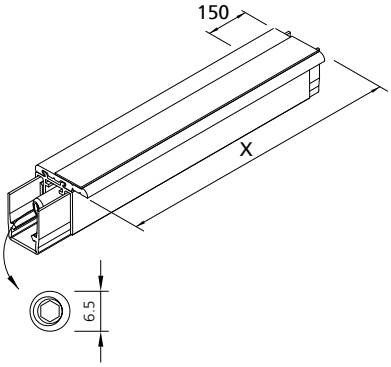	700 mm	581 - 730 mm	1 Stk./pce	**975923***
	850 mm	731 - 880 mm		**975924***
	1000 mm	881 - 1030 mm		**975925**
	1150 mm	1031 - 1180 mm		**975926**
	1300 mm	1181 - 1330 mm		**975927**
	1450 mm	1331 - 1480 mm		**975928**
	Zuschnitt über Bestellformular Coupe en longueur via formulaire de commande For pre-cutting use order form			* auf Anfrage sur demande on request

3

Senkdichtung Bestellformular Sonderlängen

Joint de seuil automatique Formulaire de commande pour longueurs spéciales

Automatic drop seal Order form for seals cut to lenght

☐ Bestellung**: 975920**
Commande**: 975920**
Order**: 975920**

Kunde:
Client:
Customer: _____

Kontaktperson:
Responsable de projet:
Project responsibility: _____

Objekt:
Projet:
Project: _____

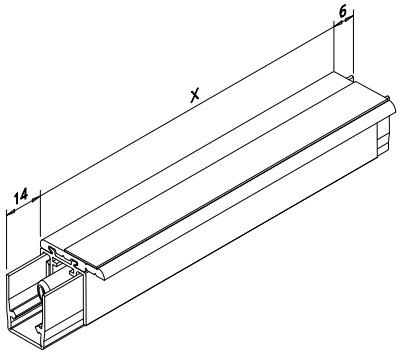

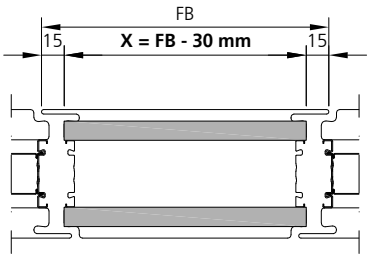

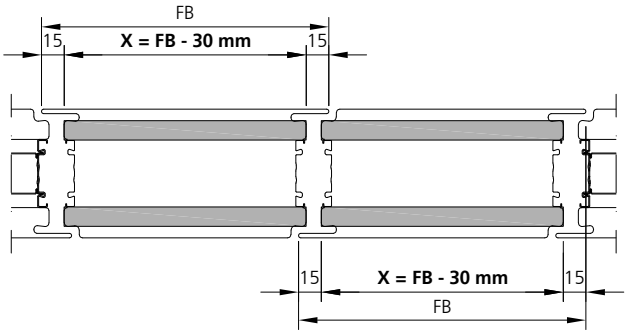

FB = Flügelbreite
Largeur du vantail
Leaf width

Anwendungsbereich domaine d'application specifide area of application	Stück Qté. Piece	Länge X longueur X lenght X
FB = min. 280 - max. 1480 mm		

inkl. Montageset
avec kit de montage
incl. installation set

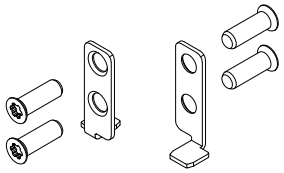

Zubehör Accessoires Accessories

Abbildung Figure Figure	Bezeichnung Désignation Designation	Verkaufseinheit Unité de vente Sales unit	Art. Nr. art. no. art. no.
	Klemmknopf-Niet Edelstahl 1.4567 Bouton de fixation rivet pop acier inox 1.4567 Stud fastener, pop-rivet stainless steel 1.4567	100 Stk./pcs	**906574**
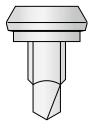	Klemmknopfschraube selbstbohrend für Glashalteleisten, Stahl chromatiert Bouton de fixation autoforeur pour parcloses, acier chromaté Stud fastener self drilling for glazing beads, chromated steel	100 Stk./pcs 1000 Stk./pcs Mag. 200 Stk./pcs	**906577** **906578** **906579**
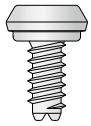	Klemmknopfschraube selbstfurchend Edelstahl 1.4404 Bouton de fixation autotaraudeur acier inox 1.4404 Stud fastener self-tapping stainless steel 1.4404	100 Stk./pcs	**906583**
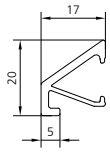	Wetterschenkel Höhe 20 mm, Aluminium roh Renvoi d'eau Hauteur 20 mm, aluminium brut Weatherbord Height 20 mm, mill finished aluminium	6 m	**903300**
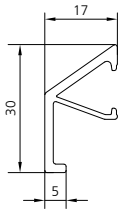	Wetterschenkel Höhe 30 mm, Aluminium roh Renvoi d'eau Hauteur 30 mm, aluminium brut Weatherbord Height 30 mm, mill finished aluminium	6 m	**903301**
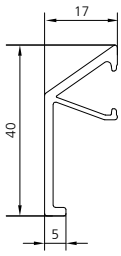	Wetterschenkel Höhe 40 mm, Aluminium roh Renvoi d'eau Hauteur 40 mm, aluminium brut Weatherbord Height 40 mm, mill finished aluminium	6 m	**903302**
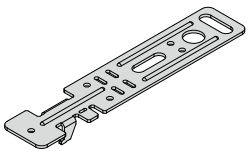	Befestigungsanker Stahl bandverzinkt Patte de fixation Acier zingué Turn in anchor Steel continuously galvanized	50 Stk./pcs	**977030**

Zubehör Accessoires Accessories

Abbildung Figure Figure	Bezeichnung Désignation Designation	Verkaufseinheit Unité de vente Sales unit	Art. Nr. art. no. art. no.
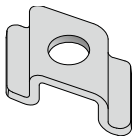	U-Bügel für Wandanschluss und verdeckte Rahmenbefestigung, CrNi Etrier pour raccord mural et fixation cachée du cadre, acier inox Bracket for wall abutment and hidden frame attachments, CrNi	10 Stk./pcs	**976004**
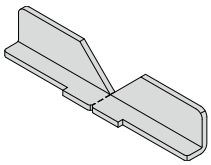	Füllstück für Profilwechsel links/rechts, Stahl Pièce de remplissage pour changement de profilé gauche/droite, acier Filler piece for profile change left/right, steel	10 Stk./pcs	**970200**
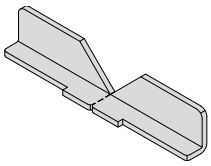	Füllstück für Profilwechsel links/rechts, Edelstahl Pièce de remplissage pour changement de profilé gauche/droite, acier inox Filler piece for profile change left/right, stainless steel	10 Stk./pcs	**970201**
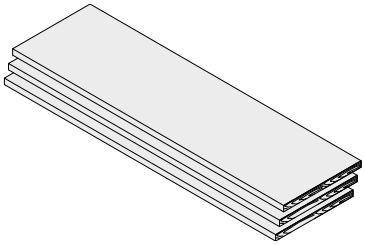	Set Distanzstücke Hartholz Kit distanceurs Bois dur Set distance pieces Hardwood 80 x 780 x 1 mm 16 Stk./pcs 80 x 780 x 3 mm 16 Stk./pcs 80 x 780 x 5 mm 16 Stk./pcs	1 Stk./pce	**970400**
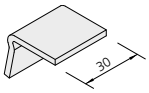	Glasauflage, schmal CrNi Support de verre, étroit acier inox Glass carrier pad, narrow CrNi	10 Stk./pcs	**976700**
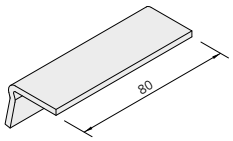	Glasauflage, breit CrNi Support de verre, large acier inox Glass carrier pad, wide CrNi	10 Stk./pcs	**976701**
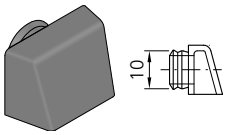	Wasserablauftülle PA 6, schwarz Douille d'écoulement PA 6, noir Draining pipe PA 6, black	10 Stk./pcs	**900100**
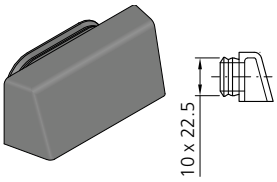	Wasserablauftülle PA 6, schwarz Douille d'écoulement PA 6, noir Draining pipe PA 6, black	10 Stk./pcs	**900103**

Zubehör Accessoires Accessories

Abbildung Figure Figure	Bezeichnung Désignation Designation	Verkaufseinheit Unité de vente Sales unit	Art. Nr. art. no. art. no.
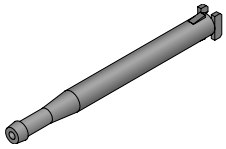	Entspannungs- und Entwässerungsröhrchen für verdeckte Entspannung und Entwässerung TPE, schwarz Tubulure invisible de décompression et d'évacuation d'eau TPE, noir Decompression and drainage pipe for hidden decompression and drainage TPE, black	10 Stk./pcs	**980101**
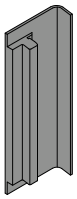	Fallenschutz U-Stulp, Kunststoff, schwarz Pièce de protection frottement bec de cane têtière U, matière plastique, noir Latch protection forend U, plastics, black	10 Stk./pcs	**977001**

Verarbeitungshilfen Aides à la mise en œuvre Processing aids

Abbildung Figure Figure	Bezeichnung Désignation Designation	Verkaufseinheit Unité de vente Sales unit	Art. Nr. art. no. art. no.
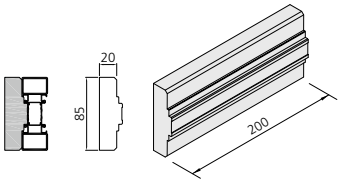	Sägehilfe für Profile ohne Lappen Kunststoff (POM) Cale de débitage pour profilés sans ailes Matière plastique (POM) Sawing aid for profiles without flange Plastics (POM)	2 Stk./pcs	**978000**
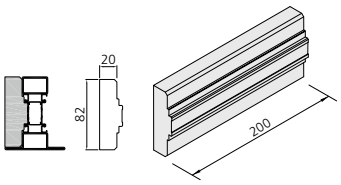	Sägehilfe für Rahmenprofile Kunststoff (POM) Cale de débitage pour profilés de cadre Matière plastique (POM) Sawing aid for frame profiles Plastics (POM)	2 Stk./pcs	**978001**
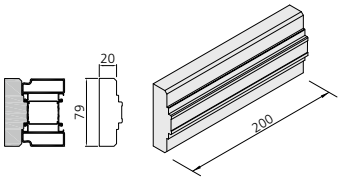	Sägehilfe für Zusatzprofile Kunststoff (POM) Cale de débitage pour profilés supplémentaires Matière plastique (POM) Sawing aid for additional profiles Plastics (POM)	2 Stk./pcs	**978002**
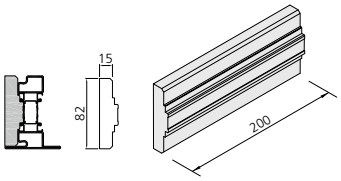	Sägehilfe für Türprofile Kunststoff (POM) Cale de débitage pour profilés de porte Matière plastique (POM) Sawing aid for door profiles Plastics (POM)	2 Stk./pcs	**978003**
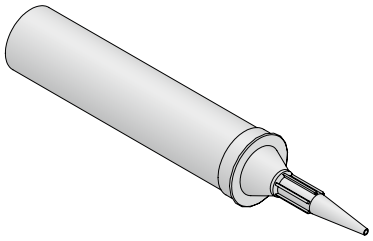	Dichtungsmasse für Dichtungsüberlappungen zum Abdichten der Kreuzpunkte, auf Hybridpolymerbasis schwarz Inhalt Kartusche 290 ml Mastic pour chevauchements de joints, destiné à l'étanchéité des croisements, à base de polymère hybride, noir, contenance de cartouche 290 ml Sealing compound for weatherstripping overlapping to seal the crossing points based on hybridpolymere black content cartridge 290 ml	12 Kartuschen Cartouches Cartridges 1 Kartusche Cartouche Cartridge	**908001** **908005**
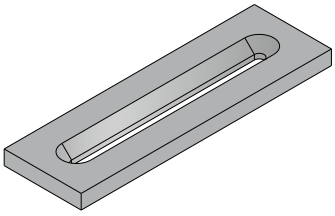	Schweisshilfe für Edelstahl Kupfer Aide de soudage pour acier inox cuivre Welding template for stainless steel copper	1 Stk/pce	**909025**

Verarbeitungshilfen Aides à la mise en œuvre Processing aids

Abbildung Figure Figure	Bezeichnung Désignation Designation	Verkaufseinheit Unité de vente Sales unit	Art. Nr. art. no. art. no.
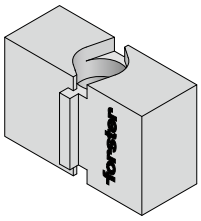	Anschweisslehre Gabarit de soudage Welding template für Anschweissbänder 2-teilig, Art. Nr. 907663 pour paumelles à souder à 2 ailes, art. no. 907663 for weld-on hinges in 2 parts, art. no. 907663	2 Stk./pcs	**909030**
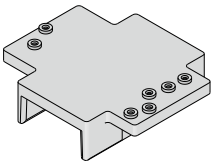	Bohrlehre für Klemmknopf, Art. Nr. 906577/906578 Gabarit de perçage pour bouton-pression, art. no. 906577/906578 Drilling template stud fastener, art. no. 906577/906578	1 Stk./pce	**909104**
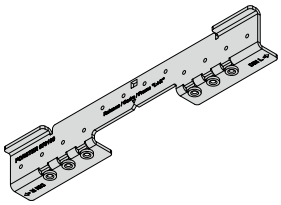	Bohrlehre für Falzanschraubband 977602 / 977612 Gabarit de perçage pour paumelle à visser 977602 / 977612 Drilling template for screw-on hinge 977602 / 977612	1 Stk./pce	**979100**
	Bandrichteisen-Set Kit Outil de réglage paumelles Hinge adjusting set für Anschweissbänder 2-teilig, Art. Nr. 907662/907663 pour paumelles à souder à 2 ailes, art. no. 907662/907663 for weld-on hinges in 2 parts, art. no. 907662/907663	1 Stk./pce	**909210**
	Schmierset für Anschweissbandrollen und Falzanschraubband Kit de graissage pour paumelles à souder et à visser Lubrication set for hinges	1 Stk./pce	**909240**
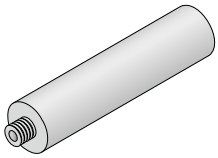	Fettkartuschen Ersatz, 125 g, für Schmierset 909240 Cartouches de graisse remplacement, 125 g, pour kit de graissage 909240 Grease cartridges replacement, 125 g, for lubrication set 909240	5 Stk./pcs	**908007**
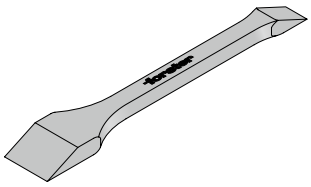	Glaskelle Levier en bois pour vitrage Wooden glazing wedge	1 Stk./pce	**909218**

Verarbeitungshilfen Aides à la mise en œuvre Processing aids

Abbildung Figure Figure	Bezeichnung Désignation Designation	Verkaufseinheit Unité de vente Sales unit	Art. Nr. art. no. art. no.
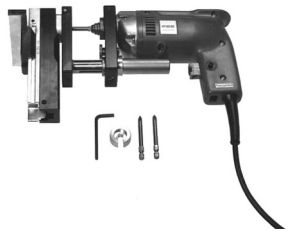	Bohrschrauben-Setzgerät (230 V) komplett, inklusive Koffer Appareil à poser les vis autoforeuses (230 V) complet, avec coffret Power driver for self-cutting screws (230 V) complete incl. case	1 Stk./pce	**909203**
	Schrauben-Vorsatzgerät (Ersatz) Adaptateur pour tournevis (rechange) Power driver adapter (replacement)	1 Stk./pce	**909204**
	Schrauben-Einsatz (passend zu Art. Nr. 909203) Jeu de tournevis (pour art. no. 909203) Screwdriver bit (fitting art. no. 909203)	2 Stk./pcs	**909205**
	Set Spiralbohrer Spiralbohrer Ø 4 mm mit Sechskantschaft, inkl. Montageanleitung Kit mèche hélicoïdale mèche hélicoïdale Ø 4 mm avec tige à six pans, avec instructions de montage Spiral bit set spiral bit Ø 4 mm with hex shaft, incl. fitting instruction	1 Stk./pce	**909216**
	Spiralbohrer Ø 4 mm mit Sechskantschaft Mèche hélicoïdale Ø 4 mm avec tige à six pans Spiral bit Ø 4 mm with hex shaft	5 Stk./pcs	**909217**
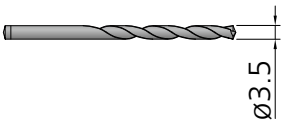	Ersatz Bohrer Ø 3.5mm zu Falzanschraubbänder 977602-612 Mèche de rechange Ø 3.5mm pour pour paumelles à visser 977602-612 Replacement bit Ø 3.5mm for screw-on hinges 977602-612	2 Stk/pcs	**909214**
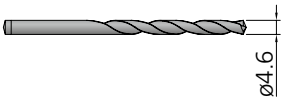	Ersatz Bohrer Ø 4.6mm zu Falzanschraubbänder 977602-612 zu verdecktliegendes Band 977601 Mèche de rechange Ø 4.6mm pour pour paumelles à visser 977602-612 pour paumelle cachée 977601 Replacement bit Ø 4.6mm for screw-on hinges 977602-612 for concealed hinge 977601	2 Stk/pcs	**909219**

Verarbeitungshilfen Aides à la mise en œuvre Processing aids

Abbildung Figure Figure	Bezeichnung Désignation Designation	Verkaufseinheit Unité de vente Sales unit	Art. Nr. art. no. art. no.
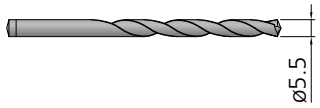	Ersatz Bohrer Ø 5.5mm zu Falzanschraubbänder 977602-612 Mèche de rechange Ø 5.5mm pour pour paumelles à visser 977602-612 Replacement bit Ø 5.5mm for screw-on hinges 977602-612	2 Stk/pcs	**909220**
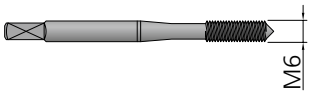	Ersatz Gewindeformer M6 zu Falzanschraubbänder 977602-612 Taraud de rechange M6 pour pour paumelles à visser 977602-612 Replacement thread former M6 for screw-on hinges 977602-612	1 Stk/pce	**909221**
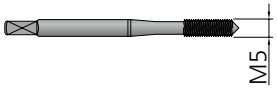	Ersatz Gewindeformer M5 zu verdecktliegendes Band 977601 Taraud de rechange M5 pour paumelle cachée 977601 Replacement thread former M5 for concealed hinge 977601	1 Stk/pce	**909222**
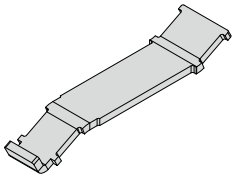	Montagehilfe für Befestigungsklemme Aide pour montage du clip de fixation Installation tool for support bracket	1 Stk./pce	**979000**
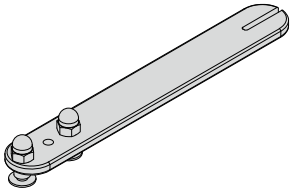	Richthebel Levier d'alignement Setting lever	1 Stk./pce	**979001**
	Einrollwerkzeug für Dichtung Art. Nr. 905385, 905386, 905387, 985302 Rouleau pour joint art. no. 905385, 905386, 905387, 985302 Rolling tool for seal art. no. 905385, 905386, 905387, 985302	1 Stk./pce	**909007**
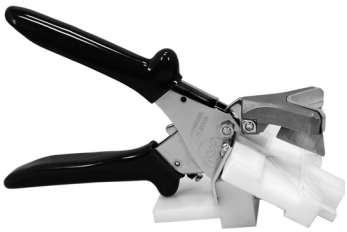	Zuschnittwerkzeug Anschlagdichtung Art. Nr. 975301 Outil de découpe pour joint de butée porte art. no. 975301 Cutting tool for door buffer seal art. no. 975301 Ersatzklingen Lames de rechange Replacement blades	1 Stk./pce 2 Stk./pcs	**989415** **989416**

3

Verarbeitungshilfen Aides à la mise en œuvre Processing aids

Abbildung Figure Figure	Bezeichnung Désignation Designation	Verkaufseinheit Unité de vente Sales unit	Art. Nr. art. no. art. no.
	Zuschnittwerkzeug Entwässerung Outil de découpe pour évacuation d'eau Cutting tool drainage Ersatz Lochklingen Lames de rechange Replacement blades	1 Stk./pce 4 Stk./pcs	**989411** **989413**
	Zuschnittwerkzeug für Falzabdeckung Outil de découpe pour recouvrement de feuillure Cutting tool for rebate cover 38 mm 45 mm Ersatzklingen Lames de rechange Replacement bladess	 1 Stk./pce 1 Stk./pce 6 Stk./pcs	 **979420** **979421** **979422**
	Starter-Kit für Gehrungsschleifen von CrNi-Profilen Appareils et matériels de ponçage pour profilés en acier inox Toolings and materials for stainless steel profiles	1 Stk./pce	**909005**
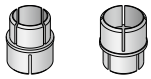	Abdeckkappen für Anschweissbänder 907663 Lackierschutz, wiederverwendbar Bouchon de protection pour paumelles à souder 907663 Protection pour laquage réutilisable Cover cap for weld-on hinges 907663 Coat-protective, reusable	60 Stk./pcs	**907064**
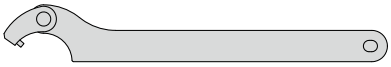	Verstellschlüssel für Band 977602 / 977612 Vclé de réglage pour paumelles 977602 / 977612 Adjustment key for hinges 977602 / 977612	1 Stk./pce	**979200**
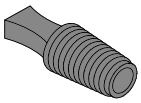	Abdeckstopfen Ø14.3-15.9mm (Lackierschutz), Silikon pink, für Anschweissbänder und Falzanschraubbänder, wiederverwendbar Bouchon de protection pour laquage Ø14.3-15.9mm, Silicone pink, pour paumelles à souder et paumelles à visser dans le champ de la porte, réutilisable Cover plug Ø14.3-15.9mm (coat-protection), Silicone pink, for weld-on hinges and screw-on hinges (rebate), re-usable	25 Stk./pcs	**900201***

Verarbeitungshilfen Aides à la mise en œuvre Processing aids

Abbildung Figure Figure	Bezeichnung Désignation Designation	Verkaufseinheit Unité de vente Sales unit	Art. Nr. art. no. art. no.
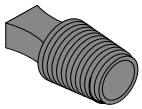	Abdeckstopfen Ø20.0-22.5mm (Lackierschutz), Silikon grau, für Anschweissbänder und Falzanschraubbänder, wiederverwendbar Bouchon de protection pour laquage Ø20.0-22.5mm, Silicone gris, pour paumelles à souder et paumelles à visser dans le champ de la porte, réutilisable Cover plug Ø20.0-22.5mm (coat-protection), Silicone grey, for weld-on hinges and screw-on hinges (rebate), re-usable	25 Stk./pcs	**900202***
	Hebeschlüssel für verdeckt liegendes Band, Art. Nr. 907740 Clé de réglage pour paumelle cachée, art. no. 907740 Hoist-key to adjust concealed hinge, art. no. 907740	1 Stk/pce	**909211**

* Hitzebeständig bis 240°C
Résistant à des températures jusqu'à 240°C
Heat resistant up to 240°C

Platz für Notizen

Espace pour les notes

Space for memos

Systemschnitte

Coupes du système

System sections

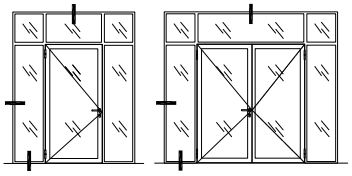

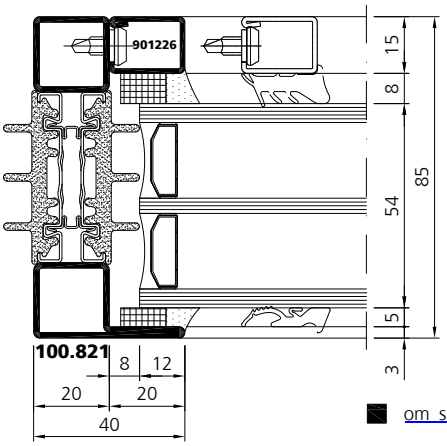

om_sd_0001

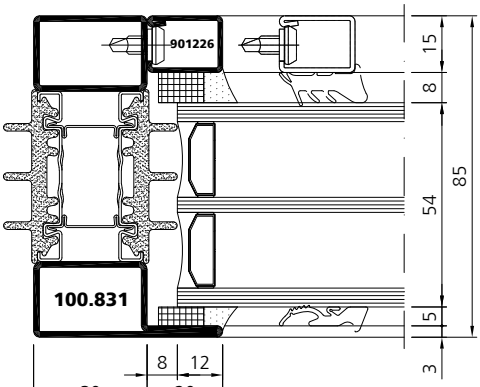

om_sd_0003
om_sd_0004

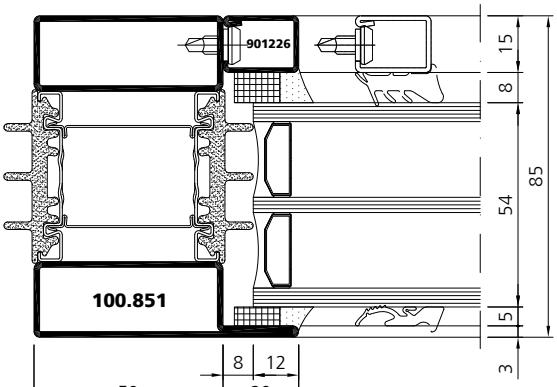

om_sd_0005
om_sd_0006

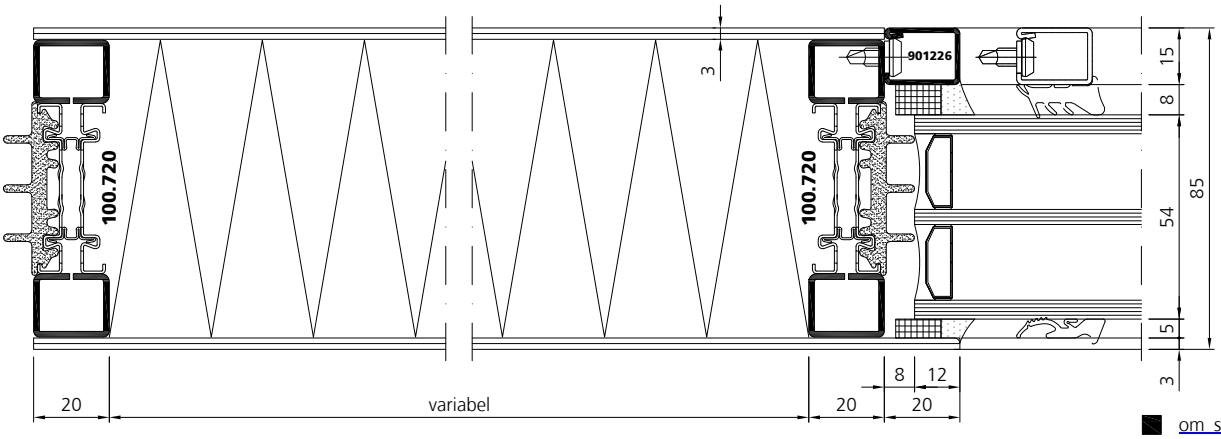

om_sd_0007
om_sd_0108

Systemschnitte

Coupes du système

System sections

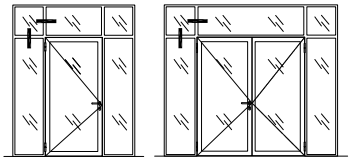

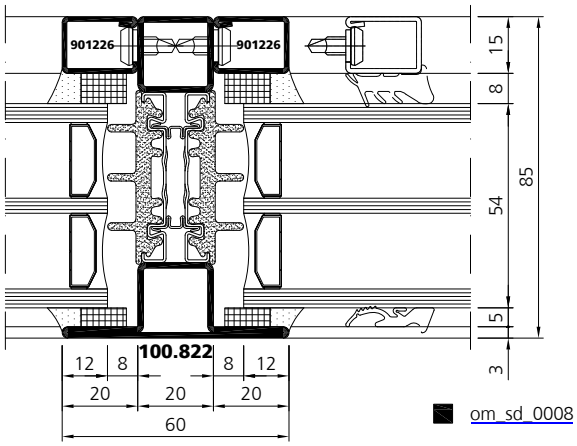

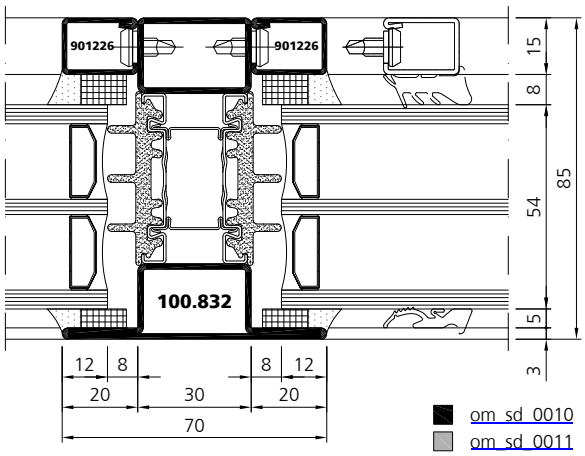

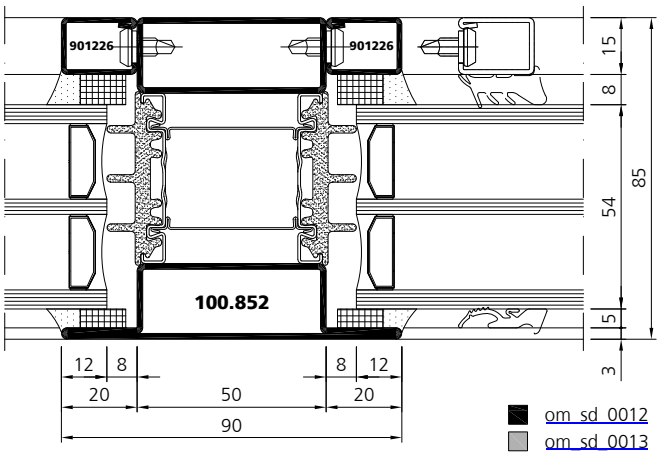

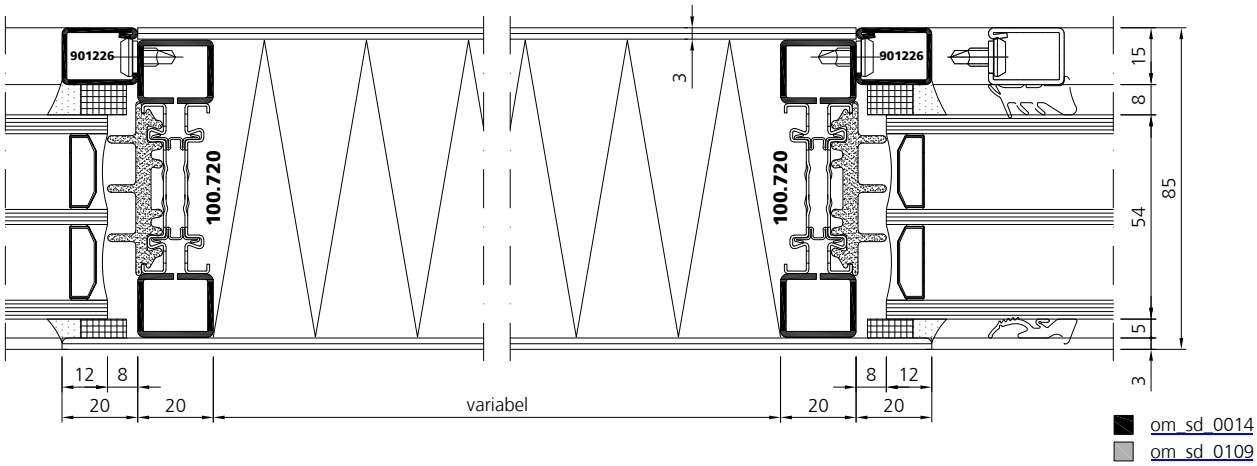

Systemschnitte | Coupes du système | System sections

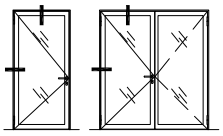

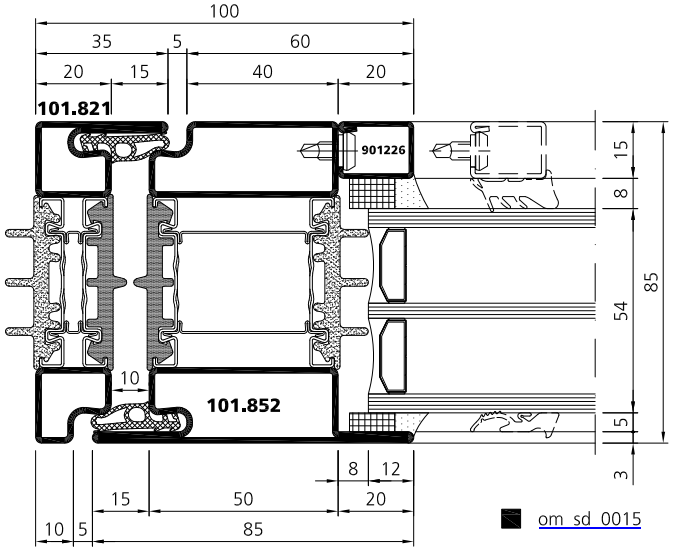

om_sd_0015

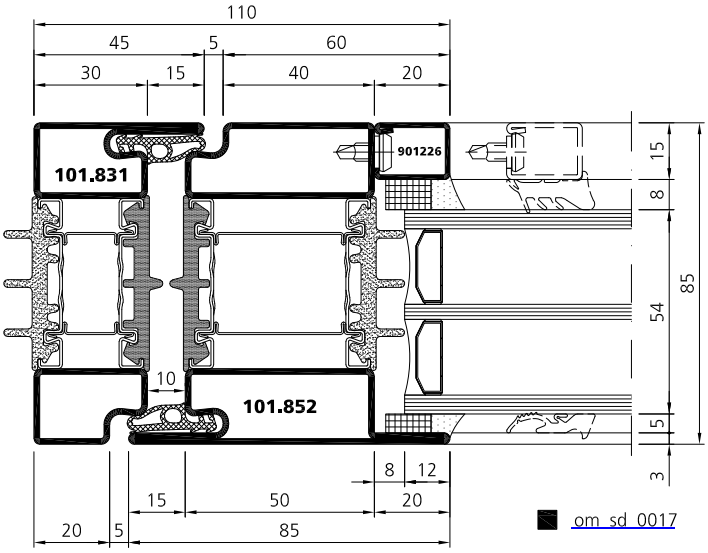

om_sd_0017

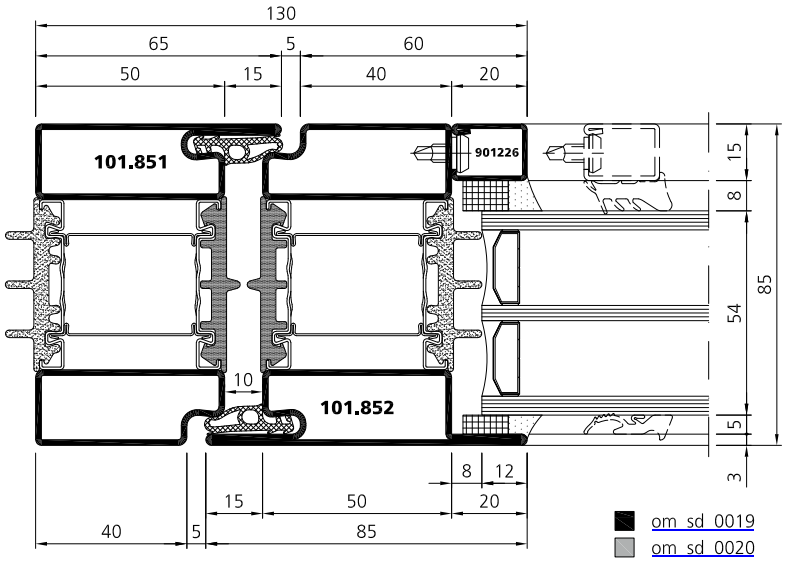

om_sd_0019
om_sd_0020

Systemschnitte | Coupes du système | System sections

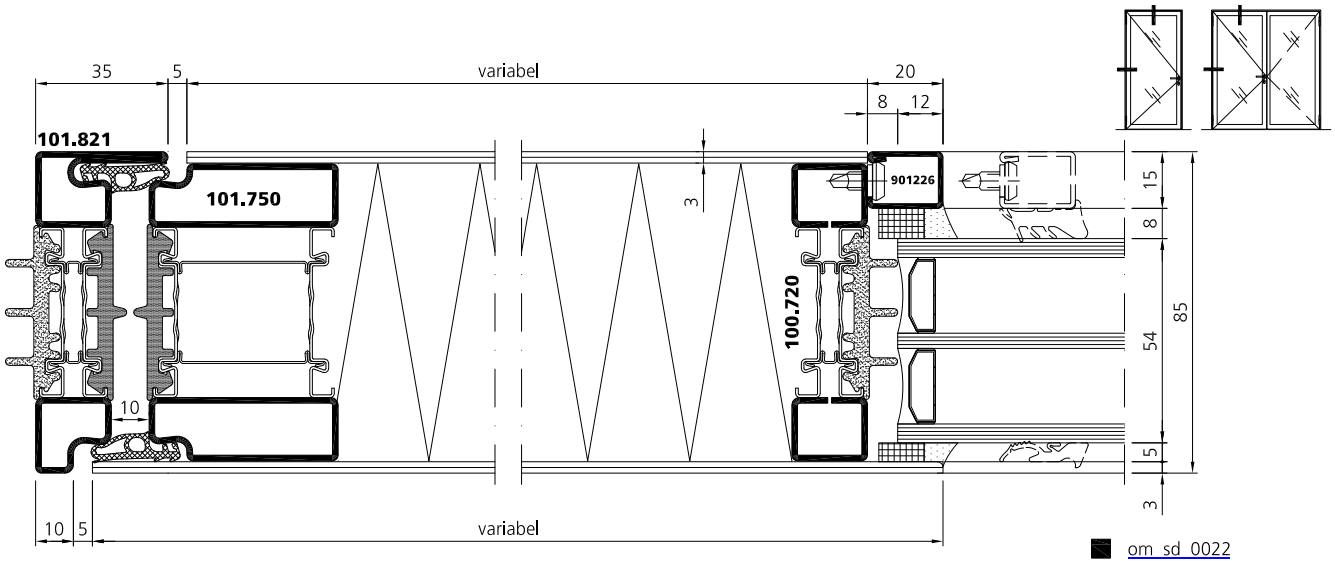

om_sd_0022

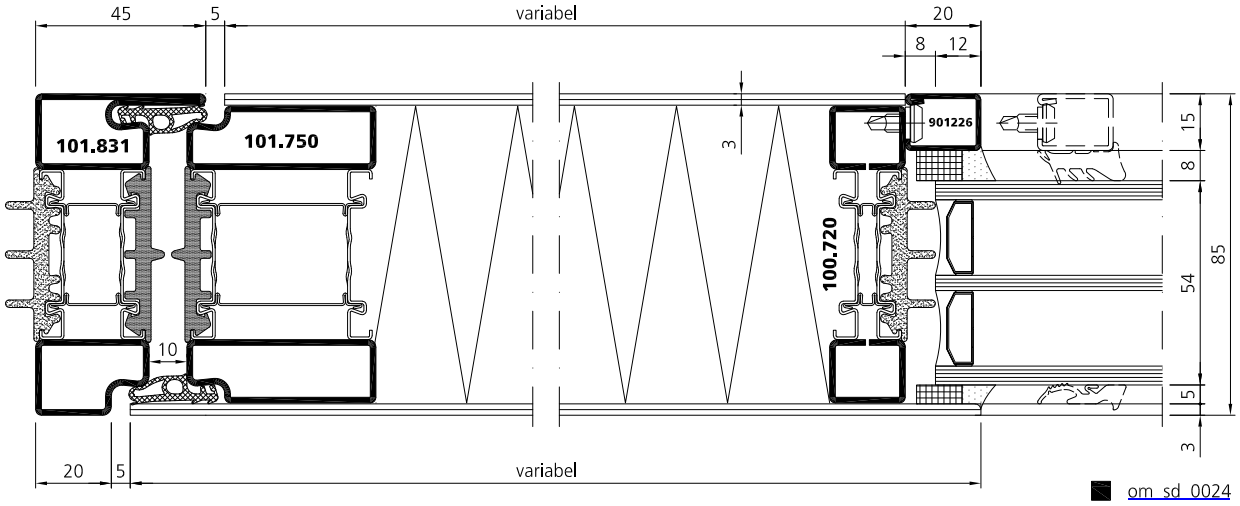

om_sd_0024

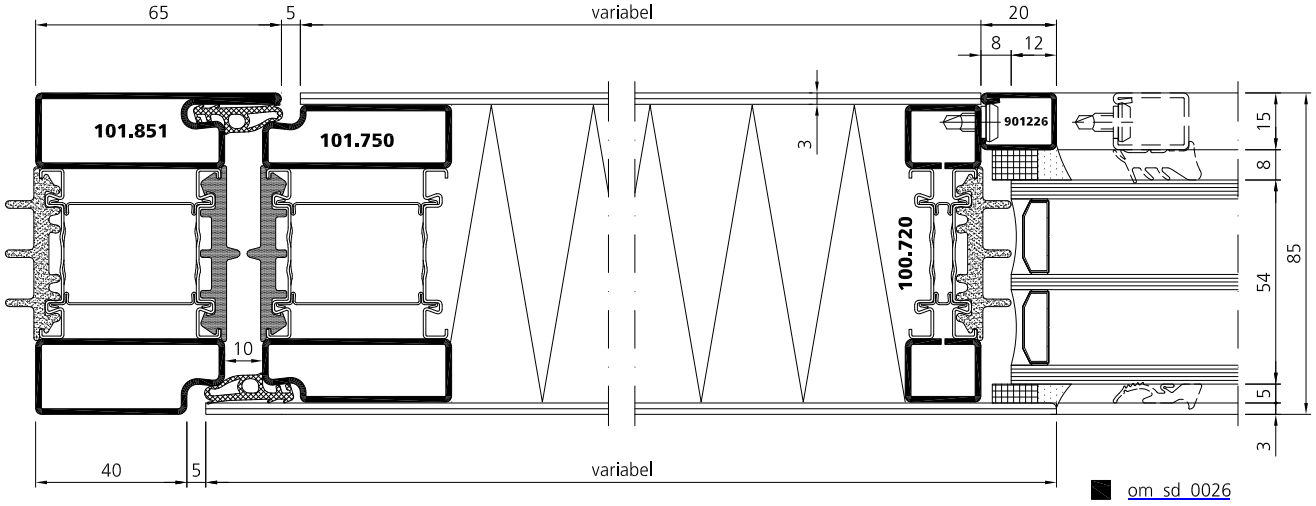

om_sd_0026

Systemschnitte | Coupes du système | System sections

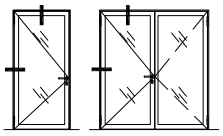

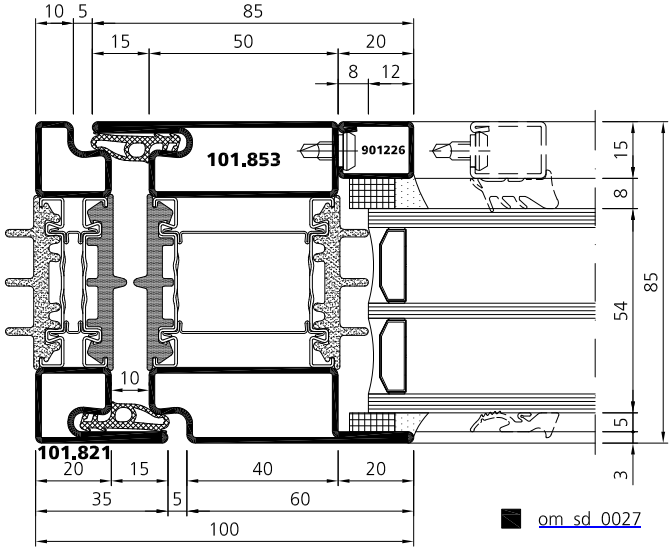

om_sd_0027

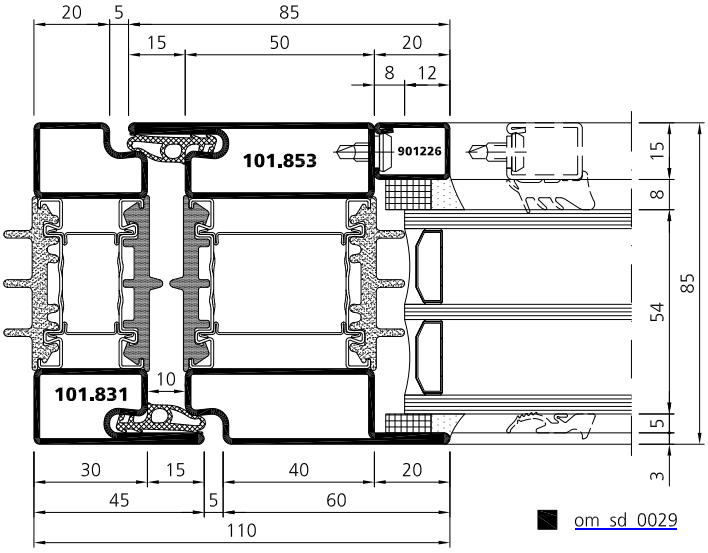

om_sd_0029

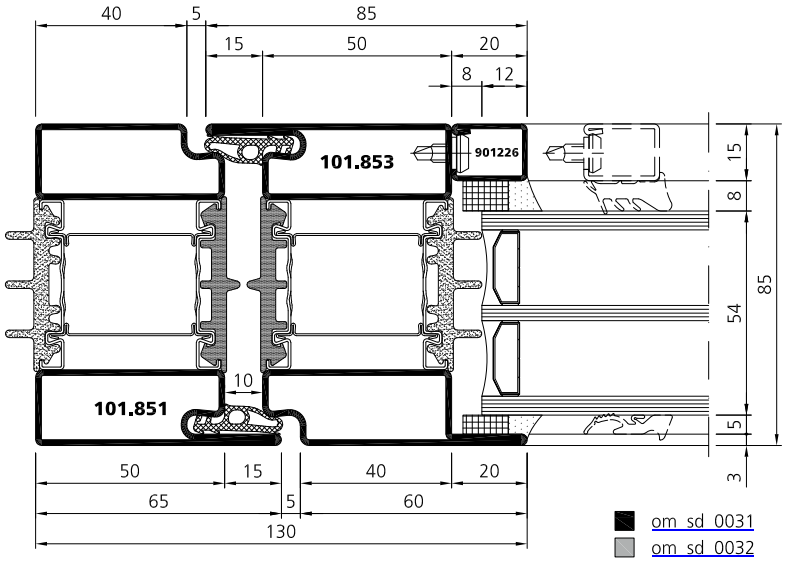

om_sd_0031
om_sd_0032

Systemschnitte

Coupes du système

System sections

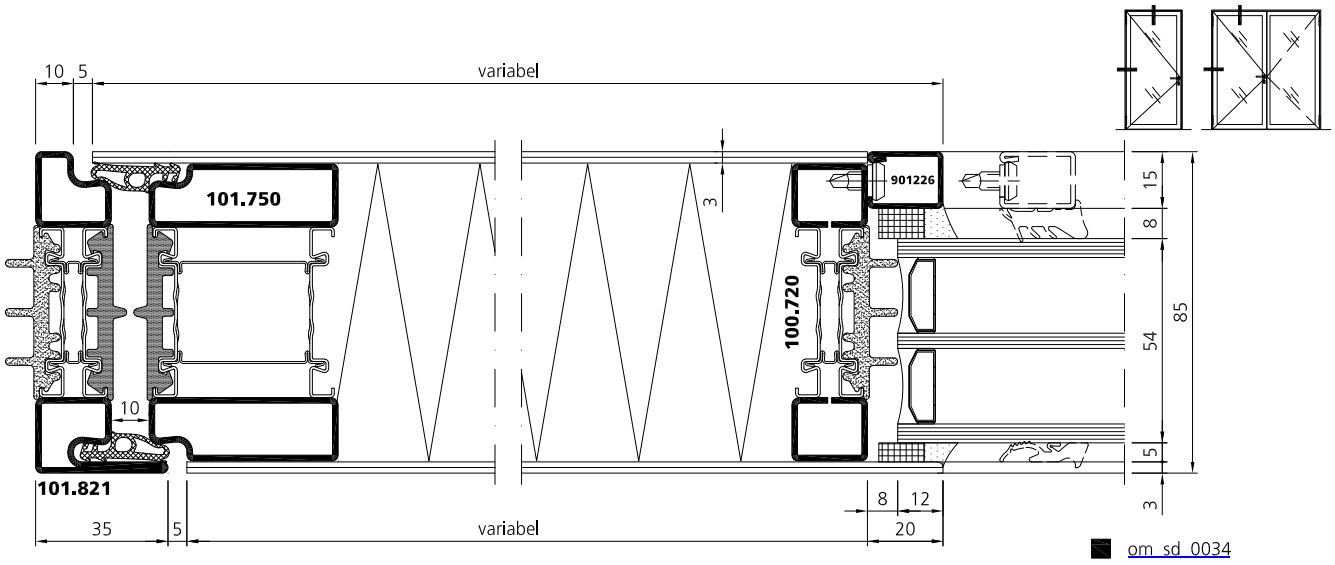

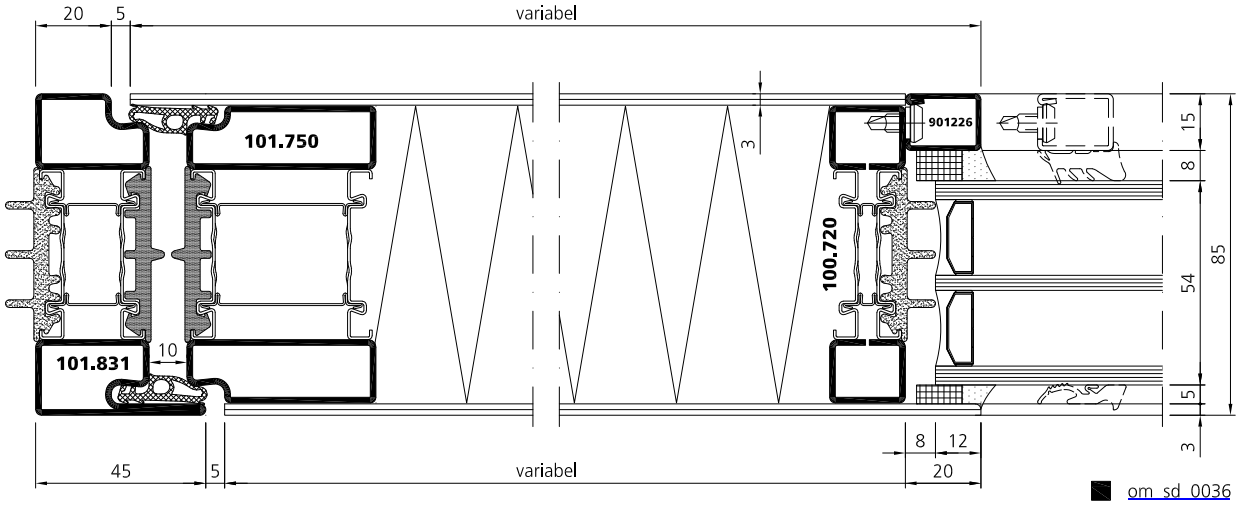

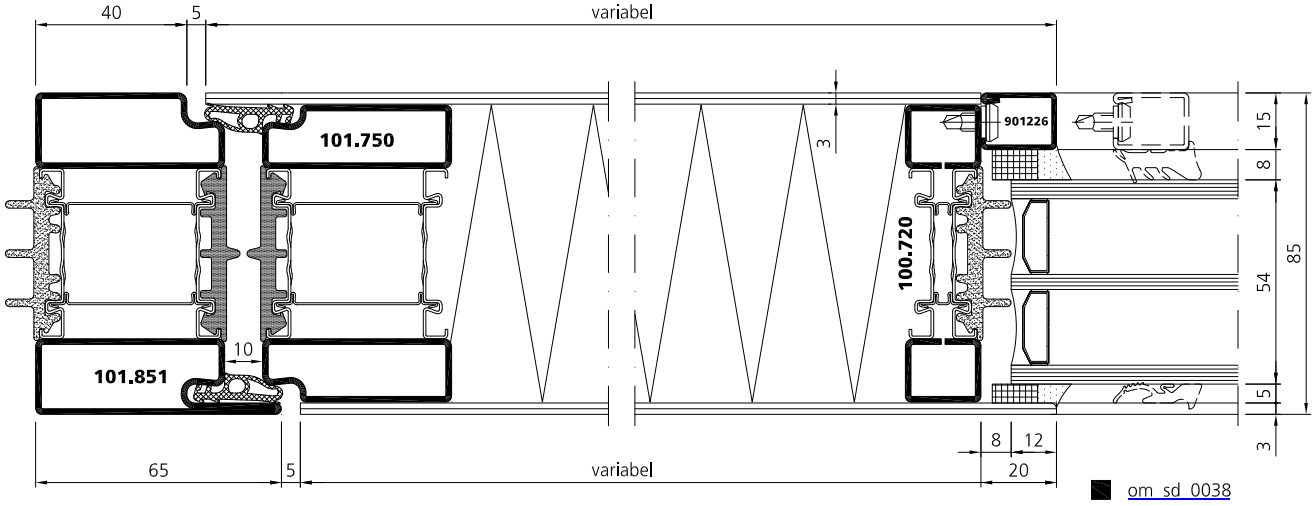

Systemschnitte

Coupes du système

System sections

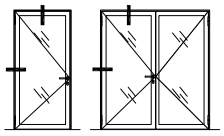

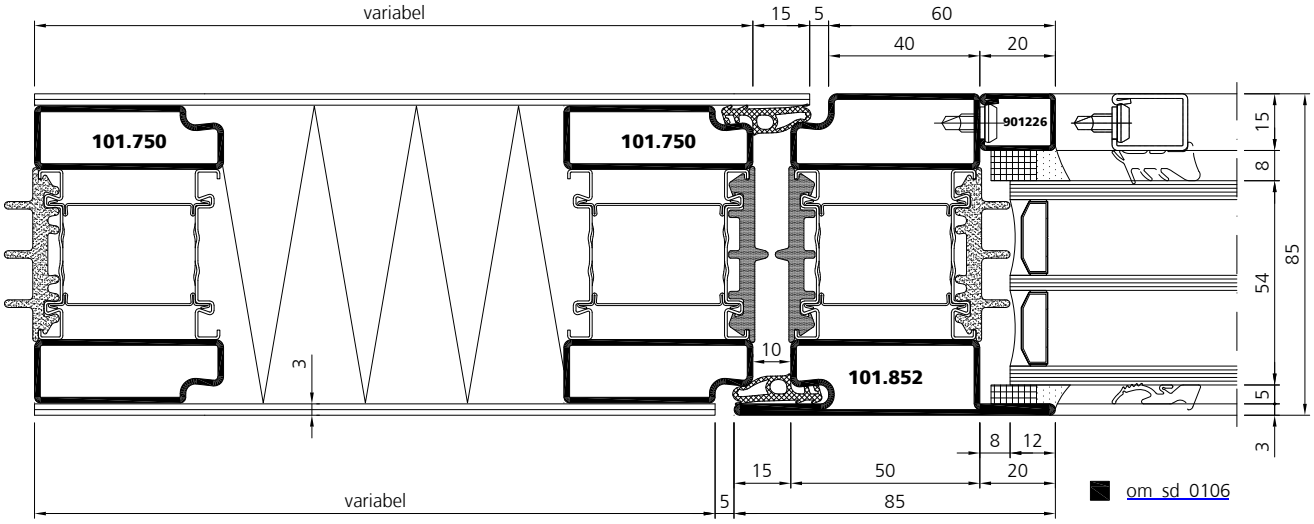

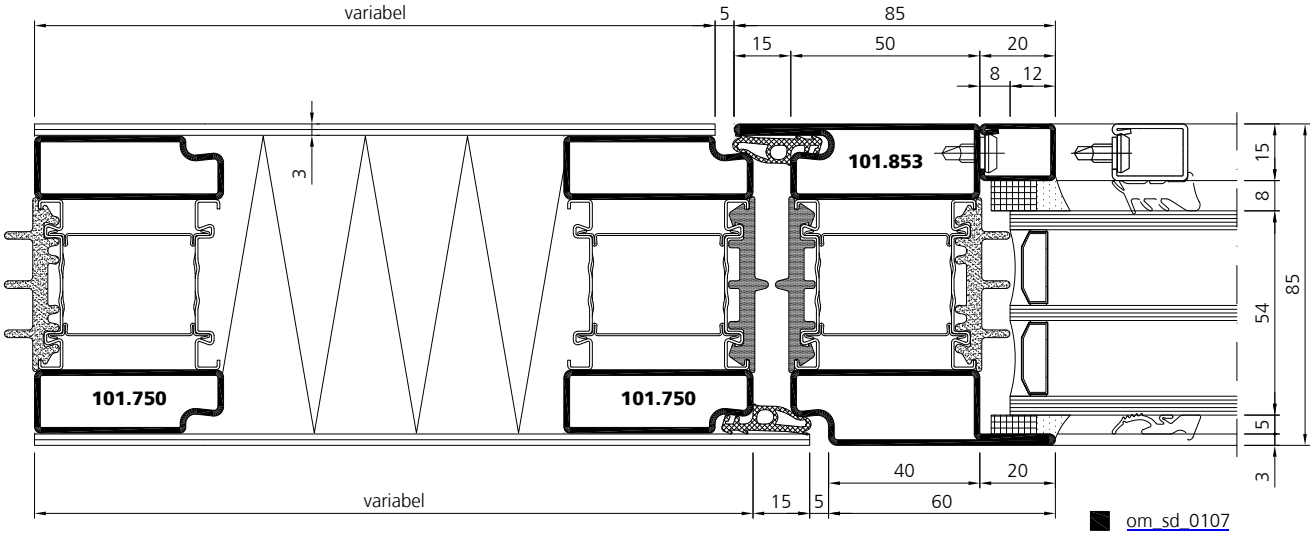

Systemschnitte

Coupes du système

System sections

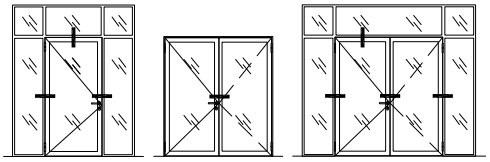

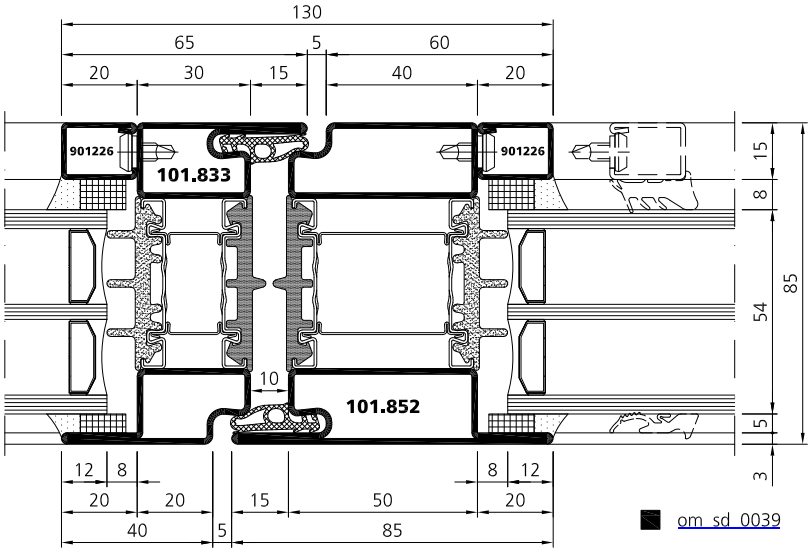

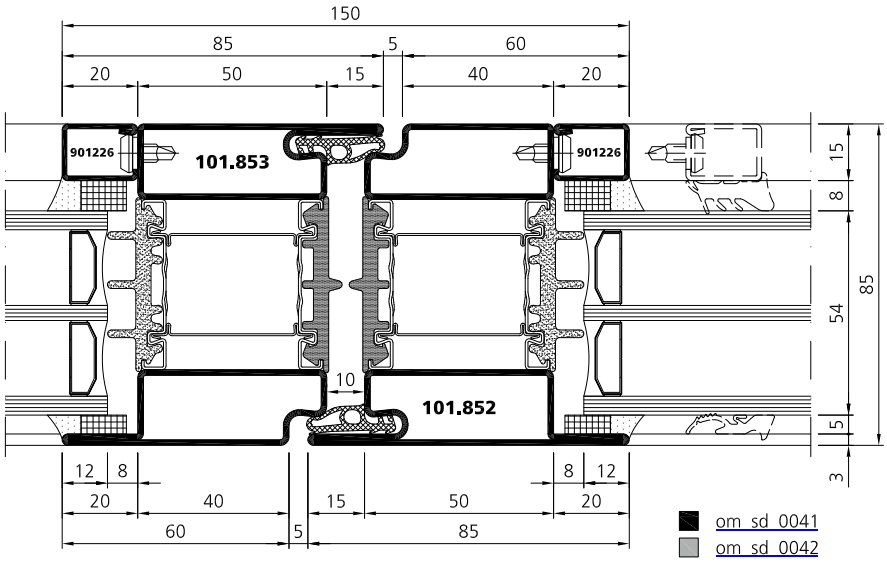

Systemschnitte

Coupes du système

System sections

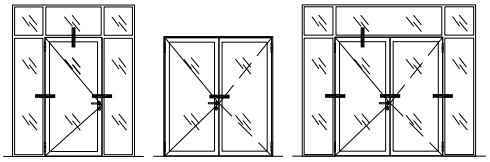

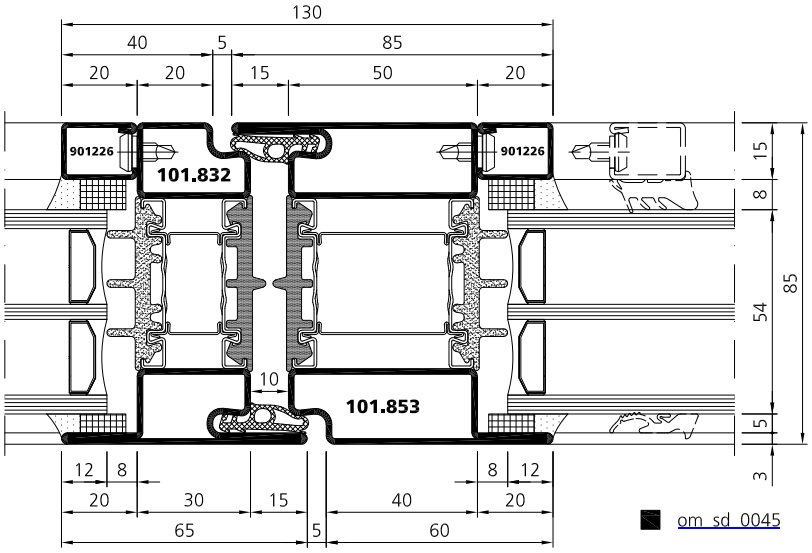

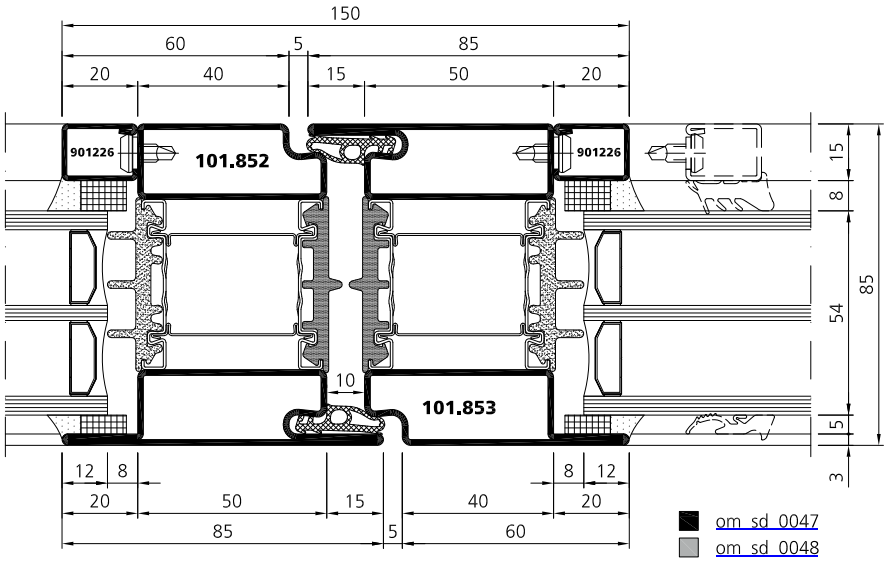

Systemschnitte

Coupes du système

System sections

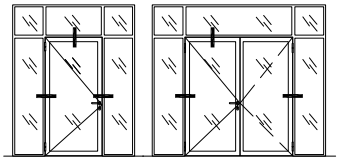

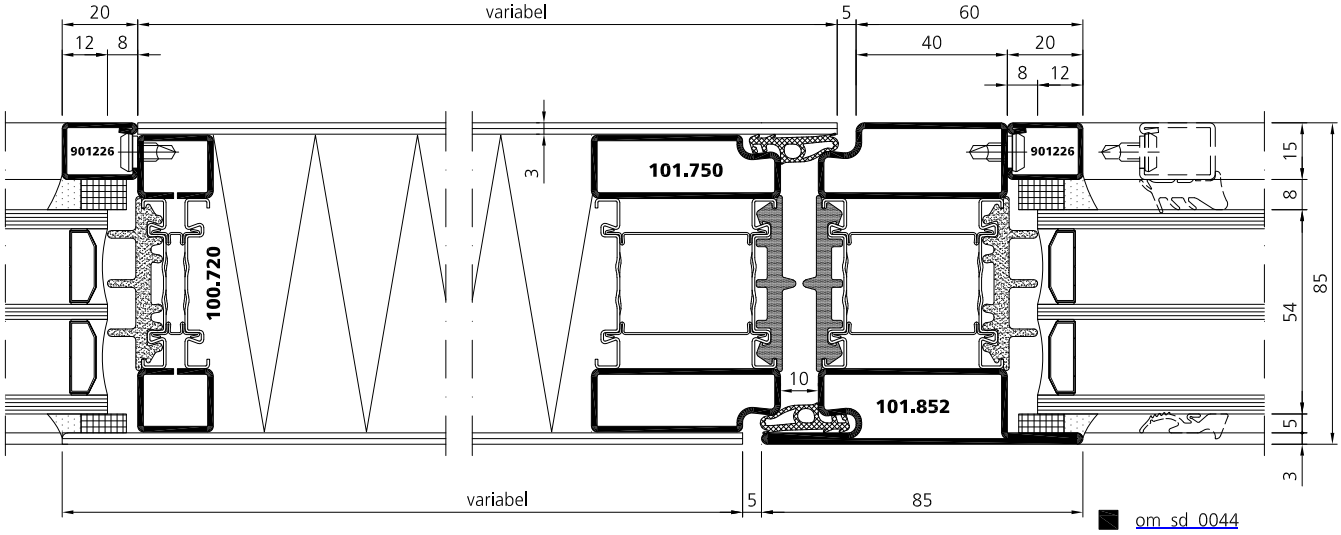

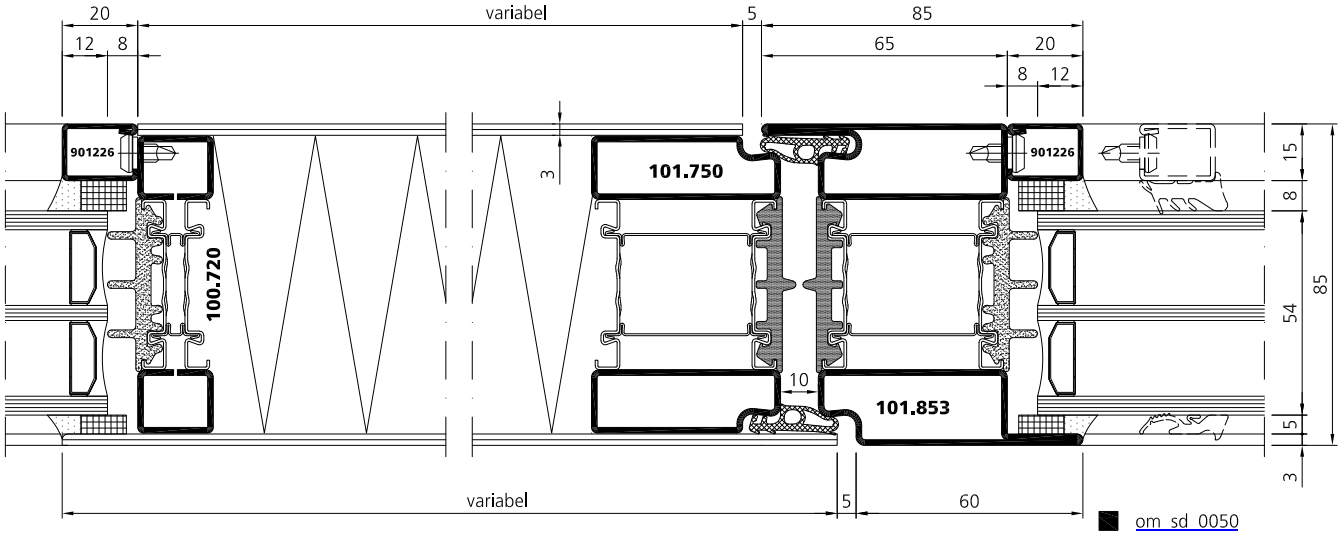

Systemschnitte

Coupes du système

System sections

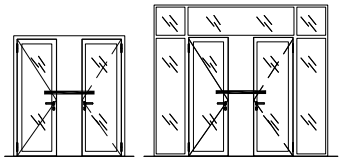

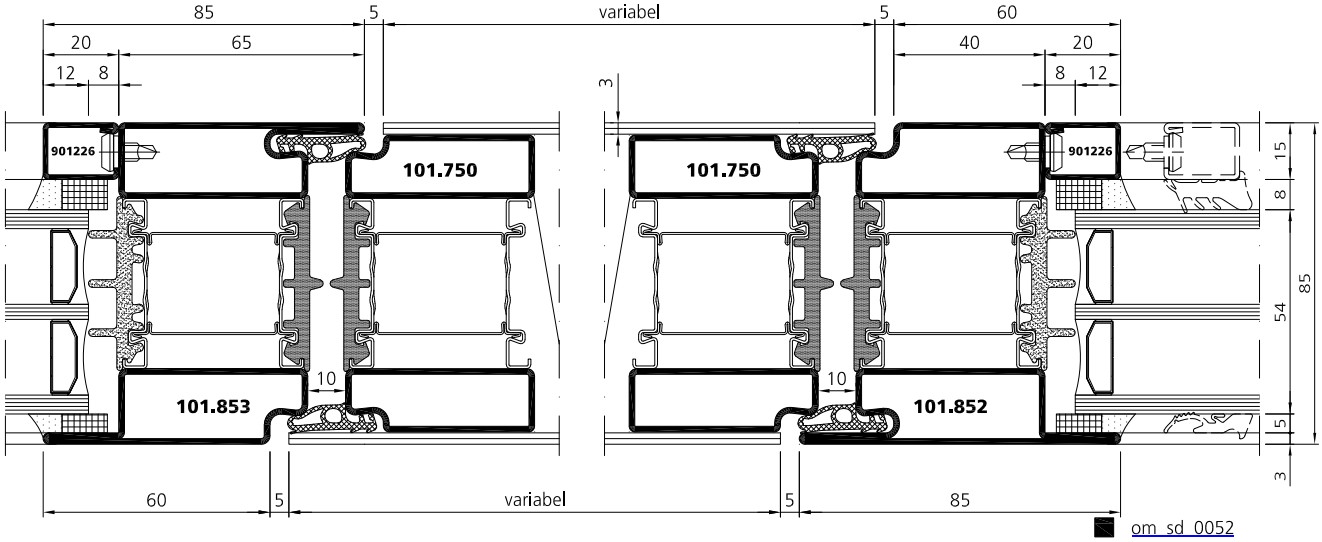

om_sd_0052

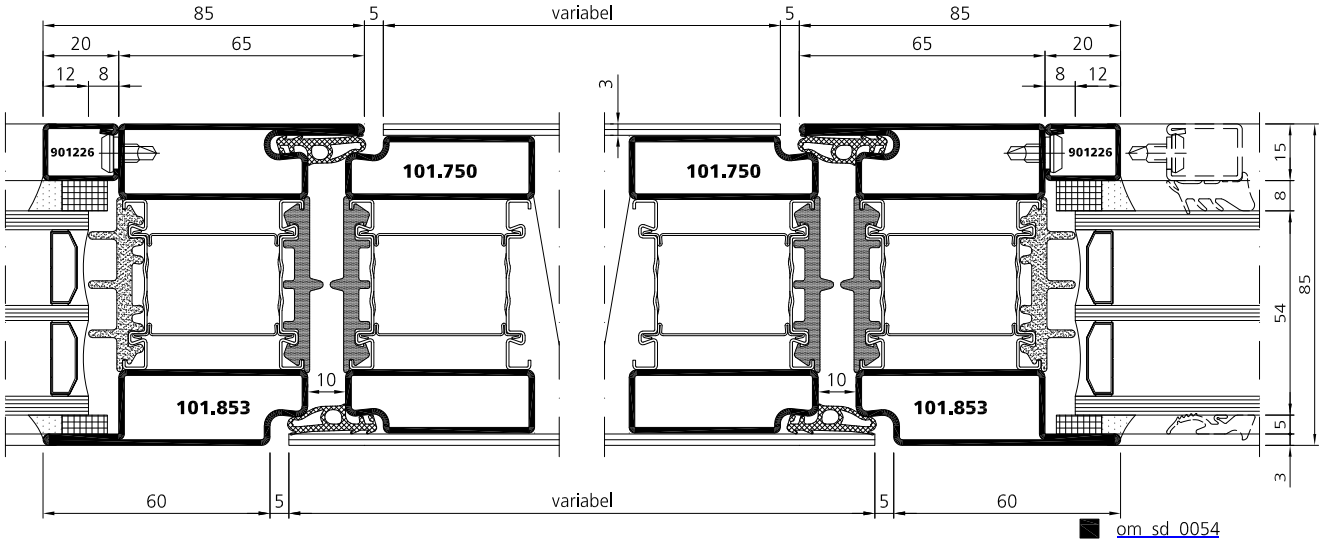

om_sd_0054

Systemschnitte

Coupes du système

System sections

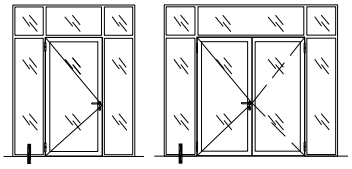

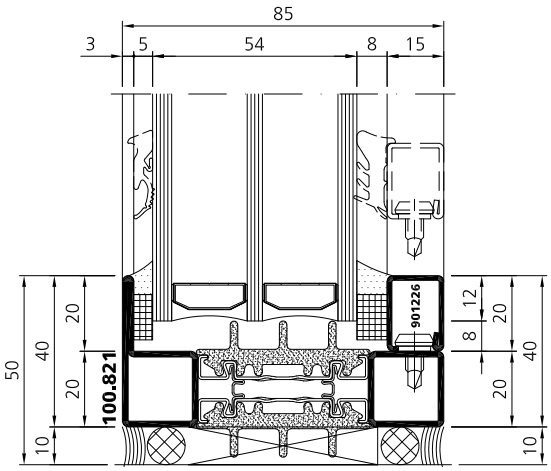

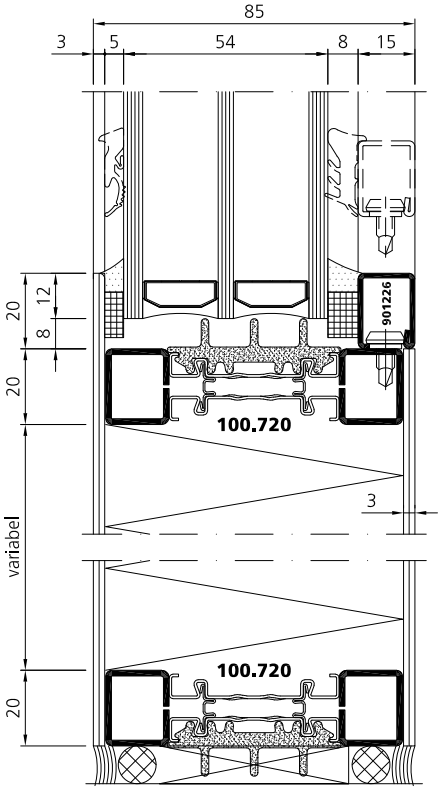

om_sd_0055
om_sd_0057 (100.831)
om_sd_0058 (100.831 CrNi)
om_sd_0059 (100.851)
om_sd_0060 (100.851 CrNi)

om_sd_0061

Systemschnitte

Coupes du système

System sections

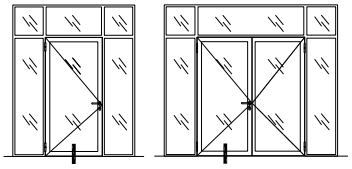

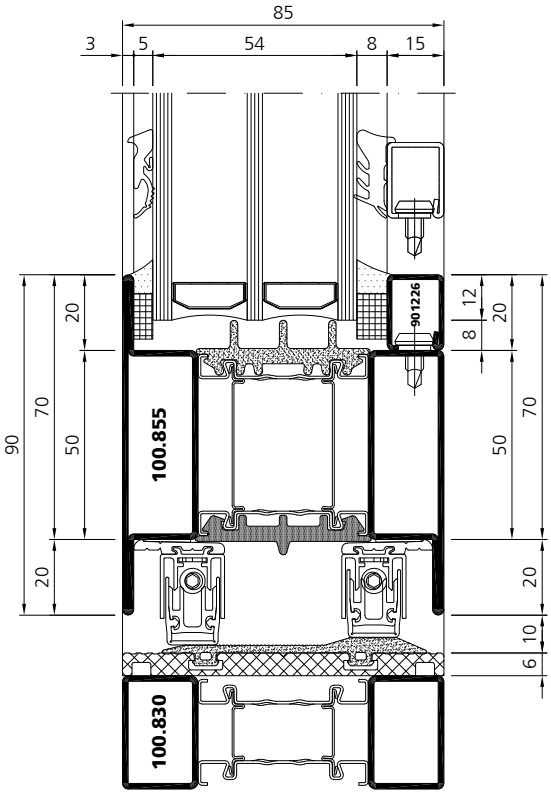

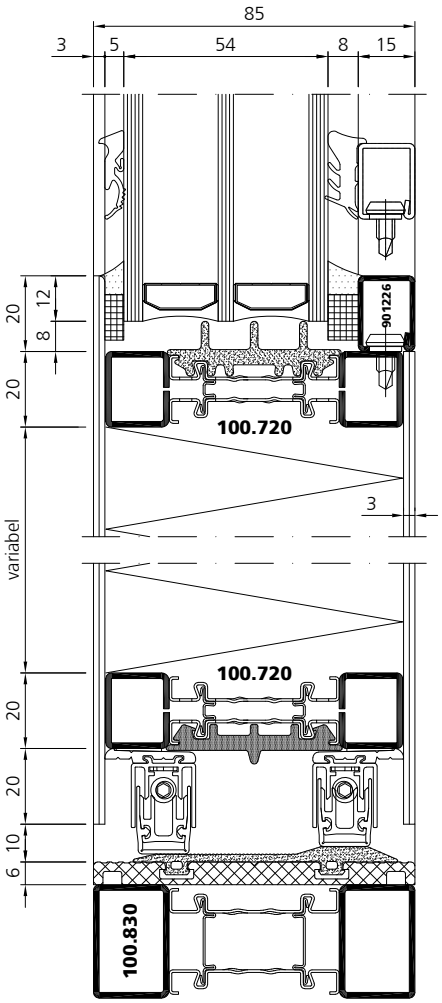

om_sd_0080
om_sd_0081
om_sd_0076 (100.825)
om_sd_0078 (100.835)

om_sd_0082

Systemschnitte

Coupes du système

System sections

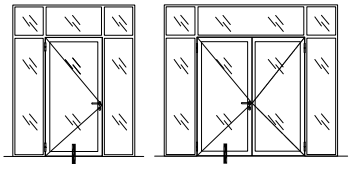

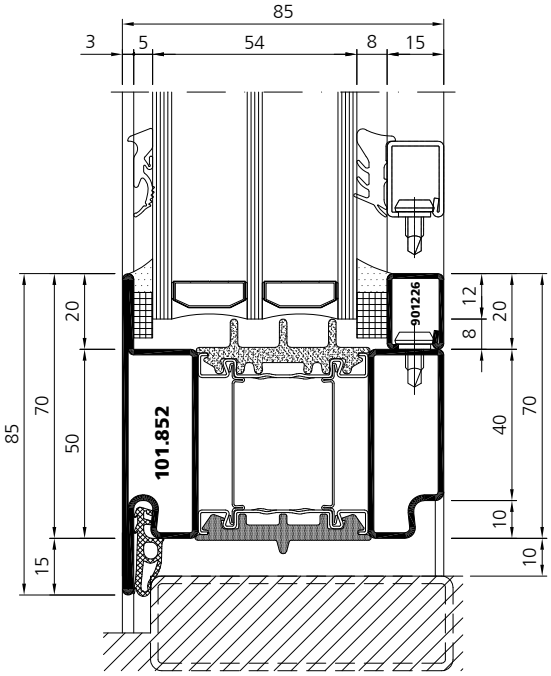

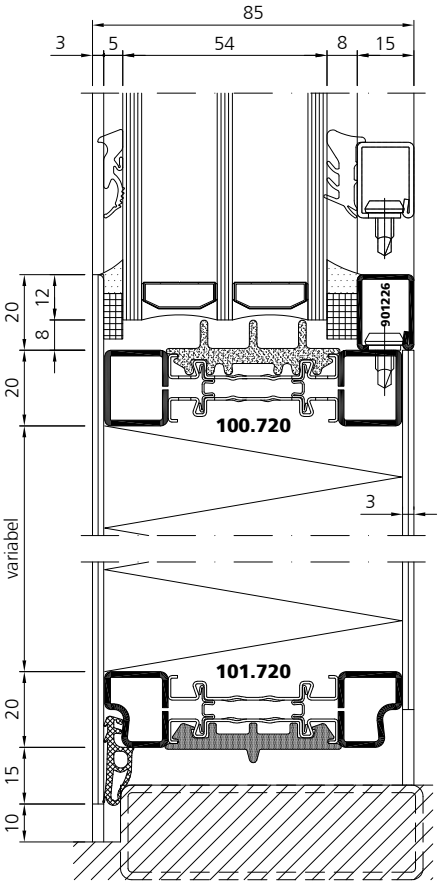

- om_sd_0094
- om_sd_0095
- om_sd_0090 (101.822)
- om_sd_0092 (101.832)

- om_sd_0096
- om_sd_0097 (101.750)

Platz für Notizen

Espace pour les notes

Space for memos

Übersicht Systempläne Verglaste Elemente

1	einflügelige Tür
2	• mit Seitenteil
3	• mit zwei Seitenteilen
4	• mit Oberlicht
5	• mit Oberlicht und Seitenteil
6	• mit Oberlicht und zwei Seitenteilen
7	zweiflügelige Tür
8	• mit Seitenteil
9	• mit zwei Seitenteilen
10	• mit Oberlicht
11	• mit Oberlicht und Seitenteil
12	• mit Oberlicht und zwei Seitenteilen
13	Festverglasung

Tableau des plans du système Eléments vitrés

porte à un vantail
• avec partie latérale fixe
• avec deux parties latérales fixes
• avec imposte
• avec imposte et partie latérale fixe
• avec imposte et deux parties latérales fixes
porte à deux vantaux
• avec partie latérale fixe
• avec deux parties latérales fixes
• avec imposte
• avec imposte et partie latérale fixe
• avec imposte et deux parties latérales fixes
vitrage fixe

Synopsis of system plans Glazed elements

single-leaved door
• with screen abutment
• with 2 screen abutments
• with fanlight
• with fanlight and screen abutment
• with fanlight and 2 screen abutments
double-leaved door
• with screen abutment
• with 2 screen abutments
• with fanlight
• with fanlight and screen abutment
• with fanlight and 2 screen abutments
fixed glazing

Stahl / Acier / Steel

Edelstahl / Acier inox / Stainless steel

1

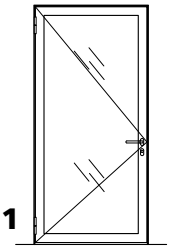

om_sp_0001
om_sp_0014

2

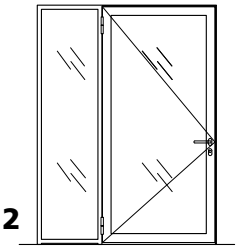

om_sp_0002
om_sp_0015

3

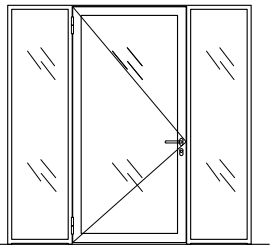

om_sp_0003
om_sp_0016

4

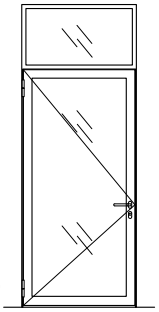

om_sp_0004
om_sp_0017

5

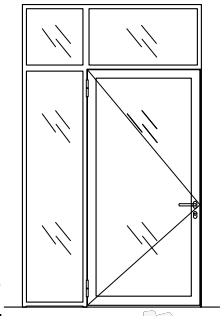

om_sp_0005
om_sp_0018

6

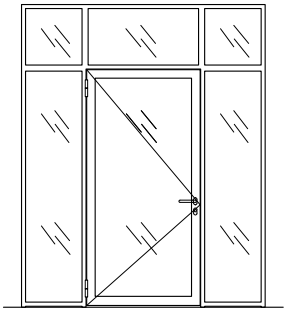

om_sp_0006
om_sp_0019

Übersicht Systempläne Verglaste Elemente

Tableau des plans du système Eléments vitrés

Synopsis of system plans Glazed elements

7

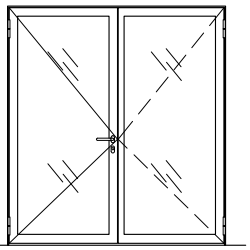

om_sp_0007
om_sp_0020

8

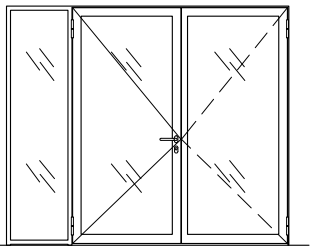

om_sp_0008
om_sp_0021

9

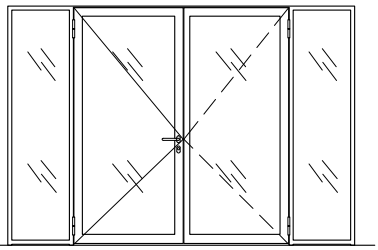

om_sp_0009
om_sp_0022

10

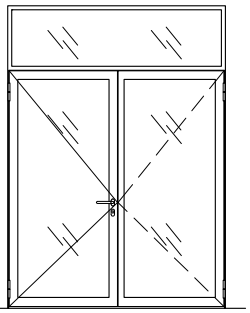

om_sp_0010
om_sp_0023

11

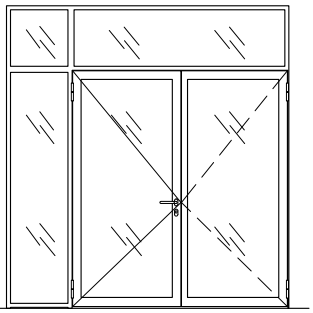

om_sp_0011
om_sp_0024

12

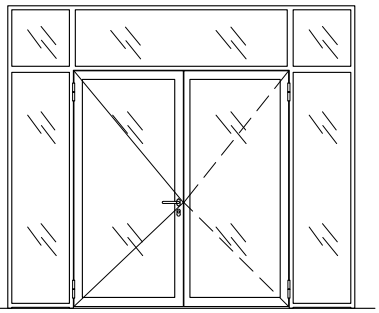

om_sp_0012
om_sp_0025

13

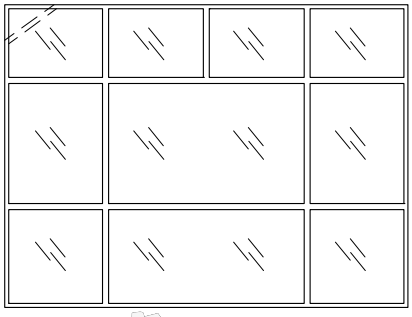

om_sp_0013
om_sp_0026

auf nachfolgenden Seiten dargestellt
présenté dans les pages suivantes
shown on the following pages

BIM-Modelle
für Revit und ArchiCAD unter
www.forster-profile.ch/Downloads

Modèles BIM
pour Revit et ArchiCAD sous
www.forster-profile.ch/téléchargement

BIM models
for Revit and ArchiCAD on
www.forster-profile.ch/Downloads

Systempläne

Plans du système

System plans

om_sp_0005

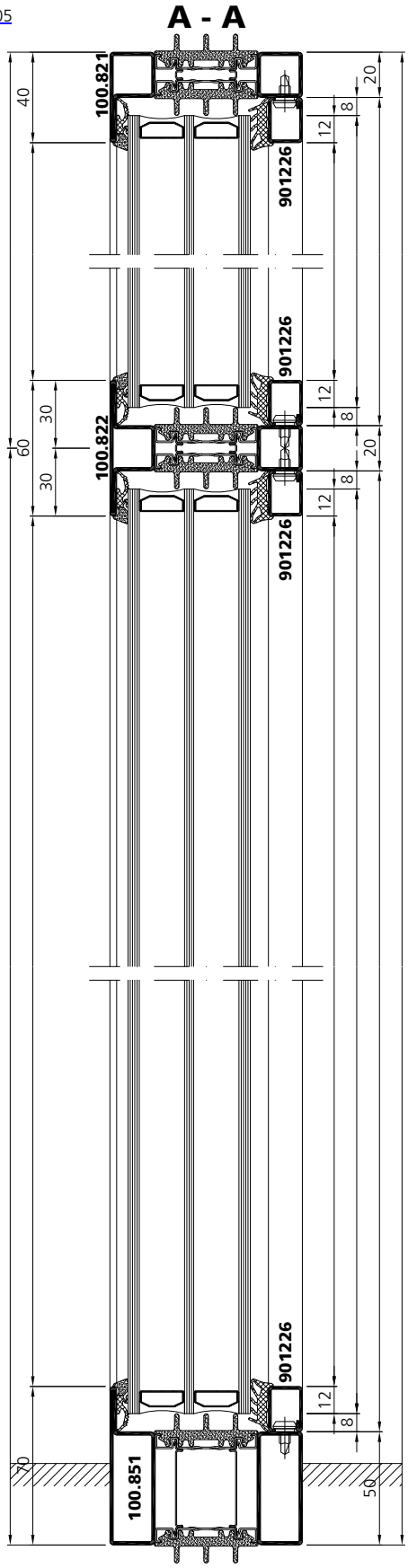

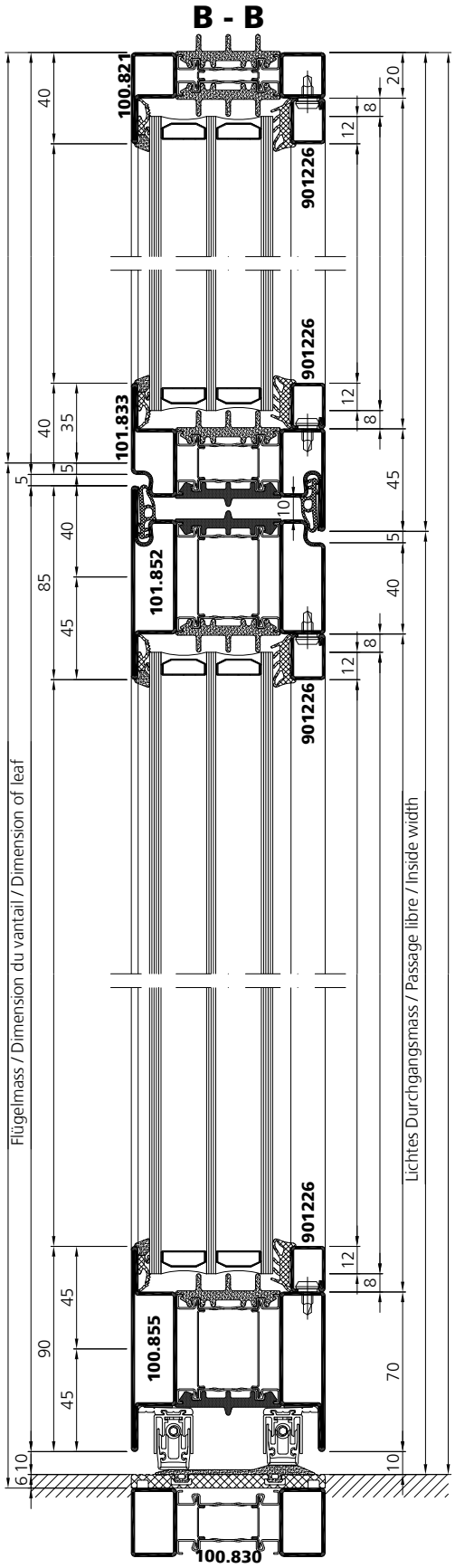

Systempläne | Plans du système | System plans

om_sp_0005

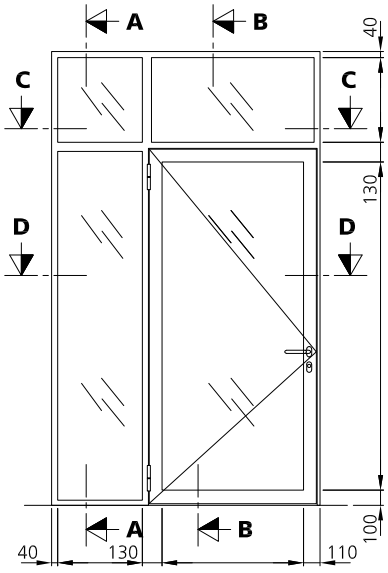

C - C

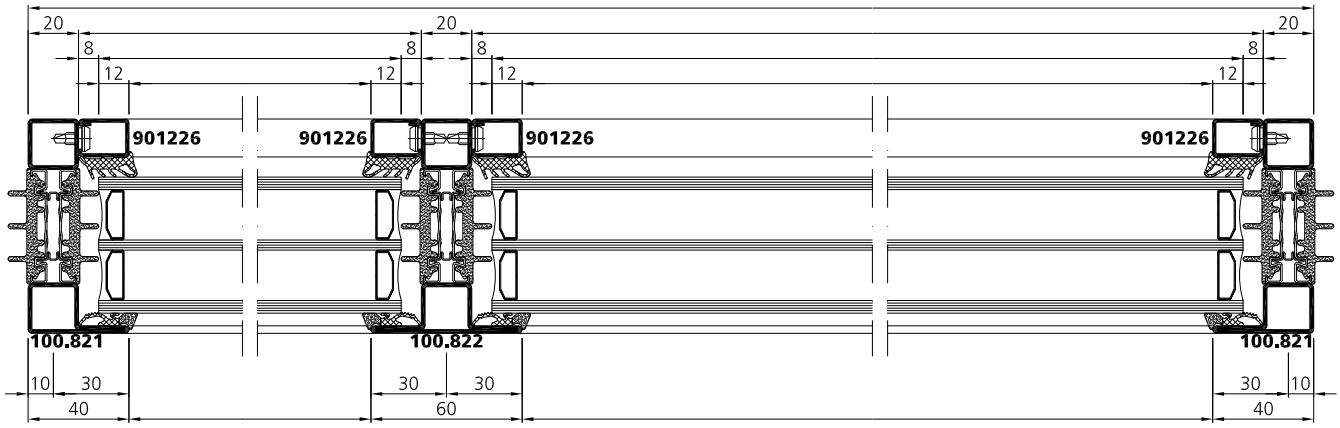

D - D

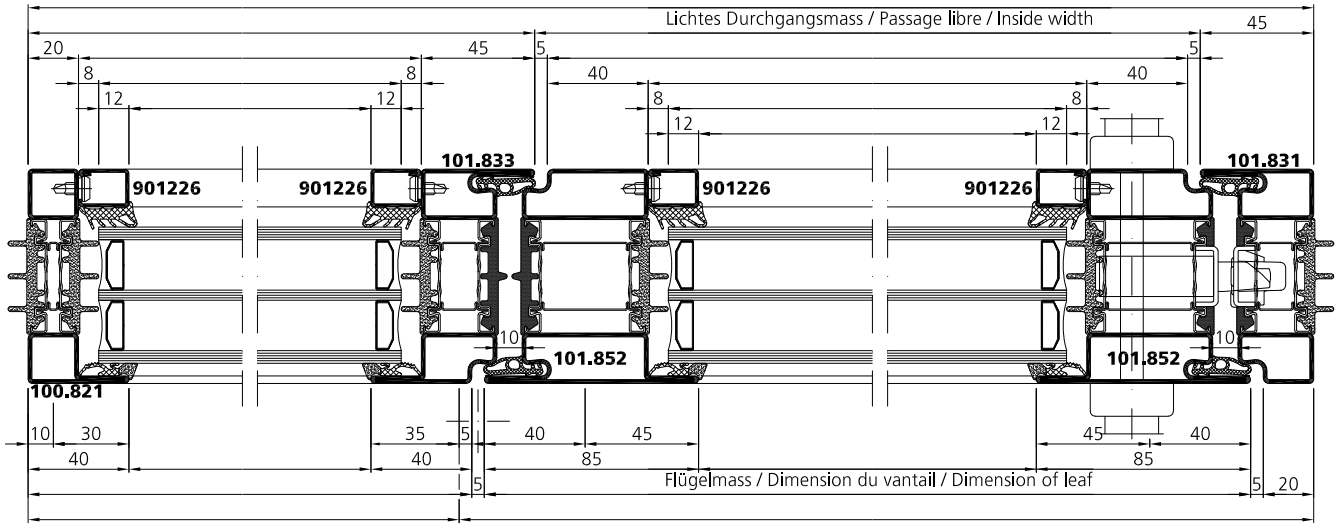

Systempläne

Plans du système

System plans

om_sp_0018

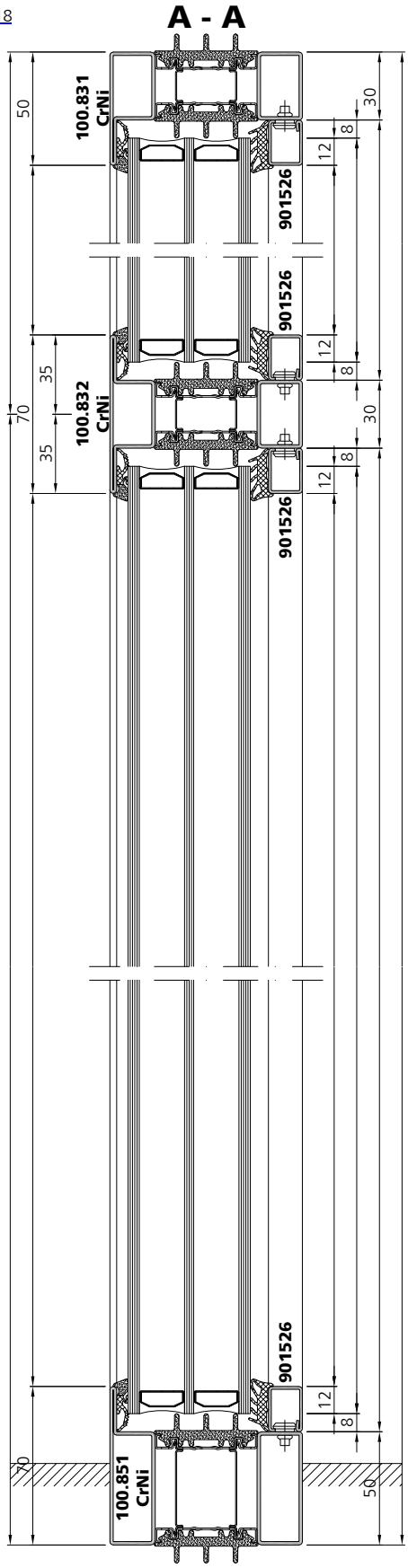

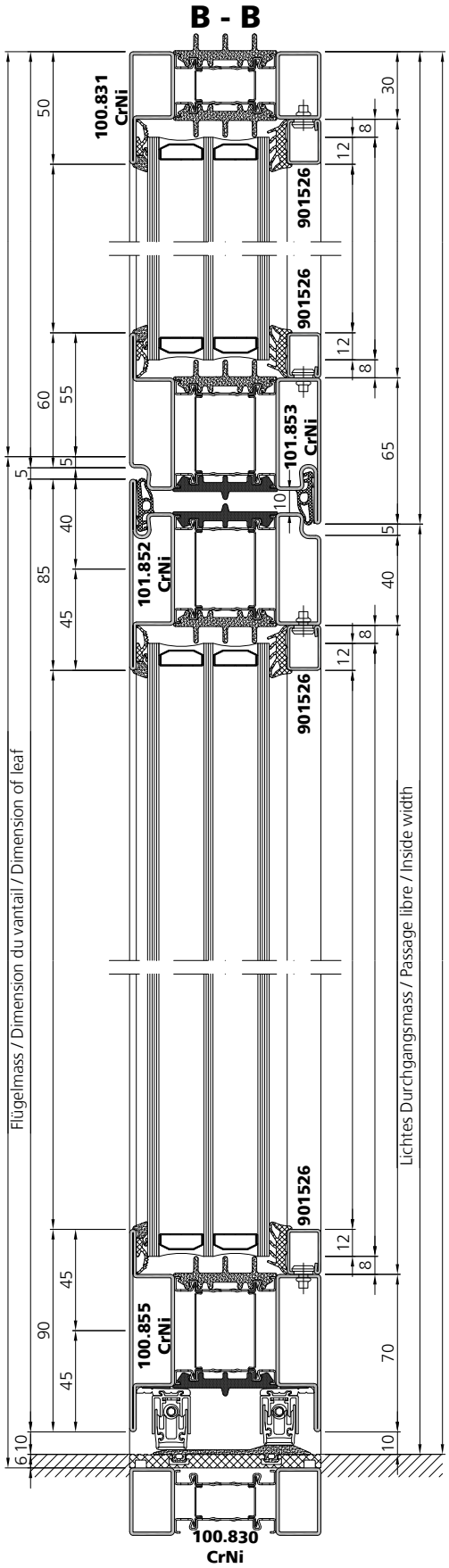

Systempläne

Plans du système

System plans

om_sp_0018

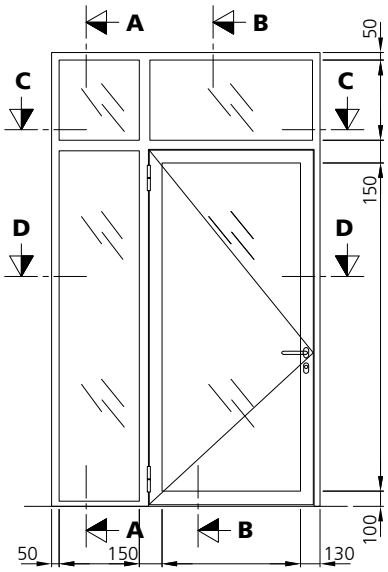

C - C

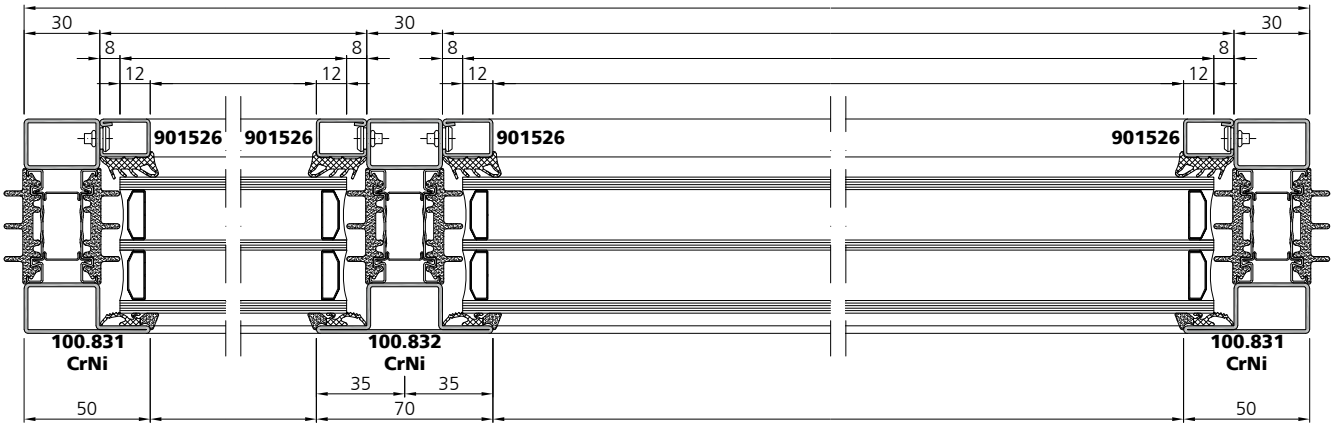

D - D

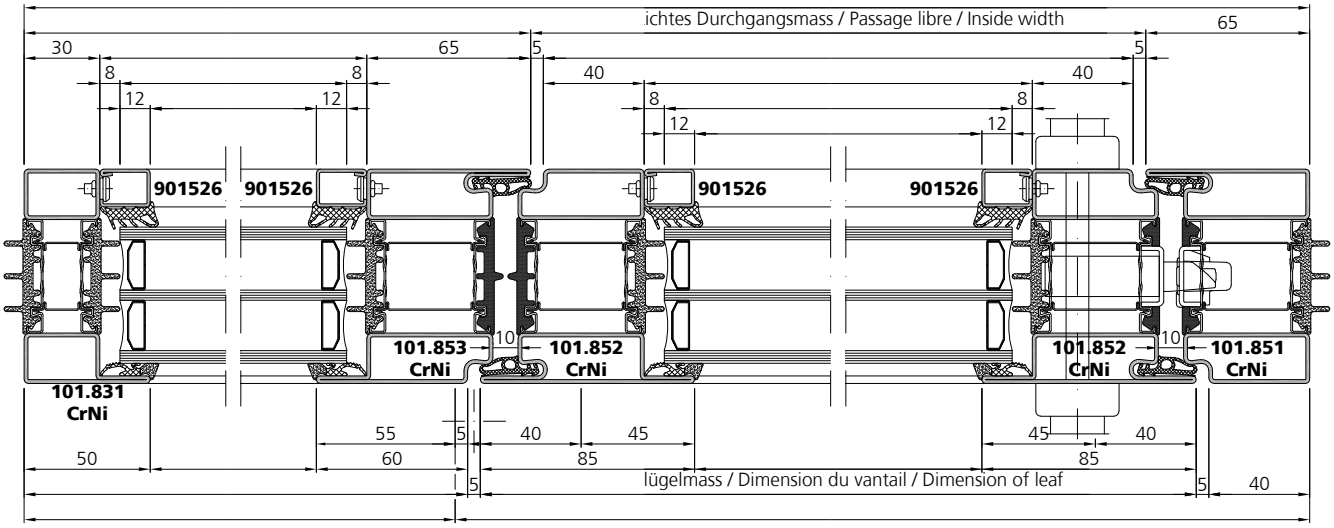

VOT 04/23

Systempläne

Plans du système

System plans

om_sp_0011

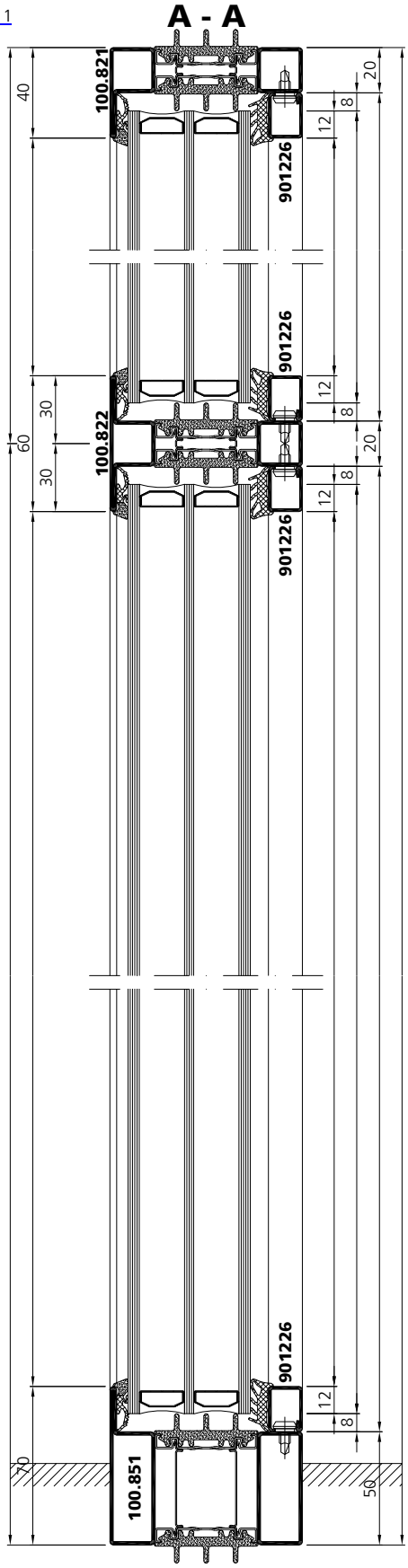

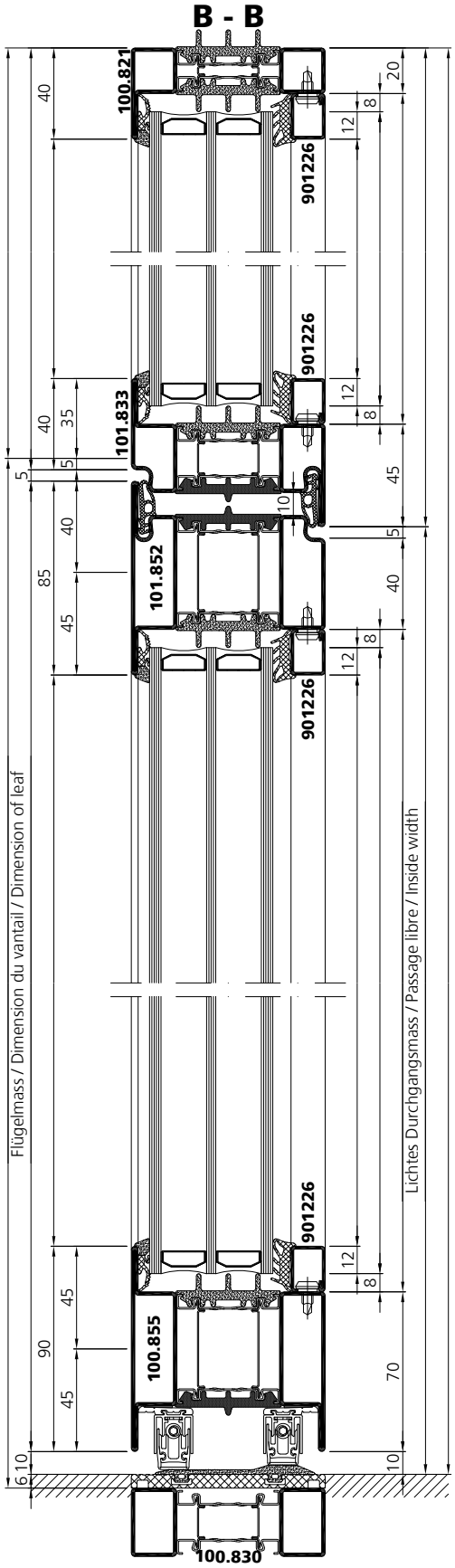

Systempläne | Plans du système | System plans

om_sp_0011

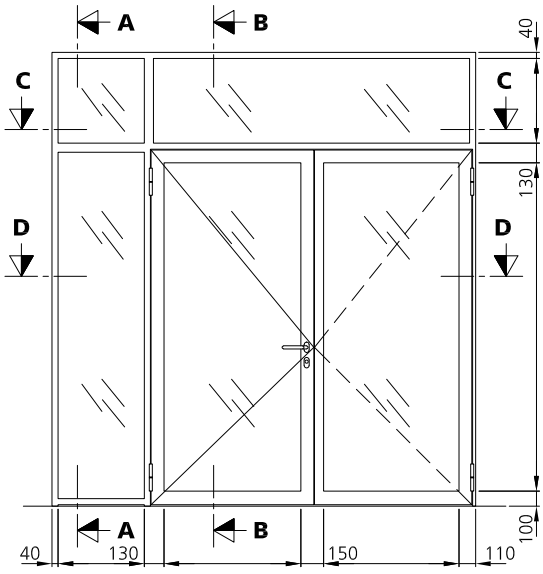

C - C

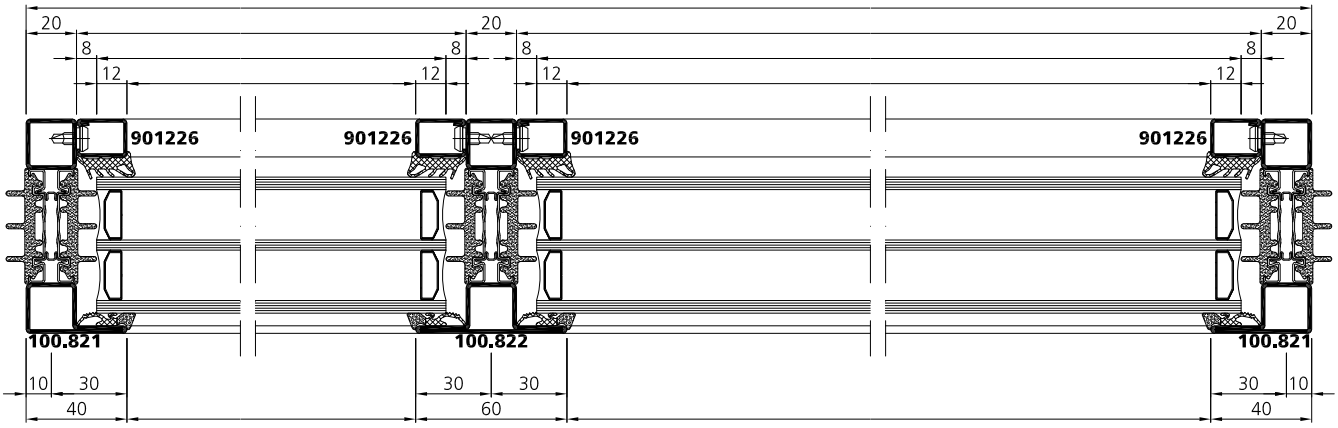

D - D

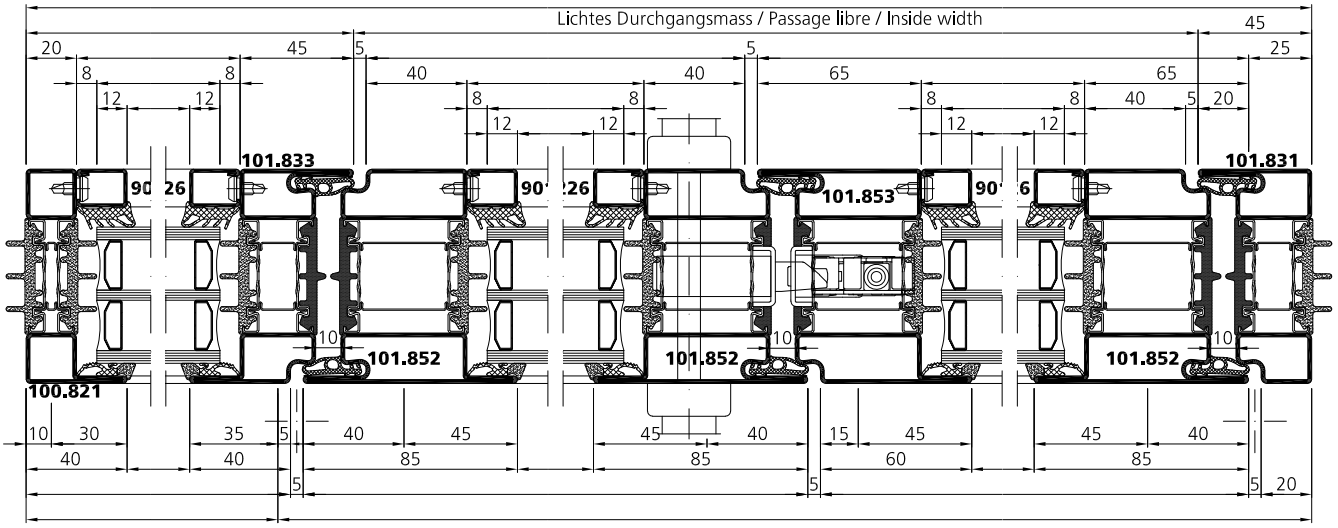

VOT 04/23

Systempläne

Plans du système

System plans

om_sp_0013

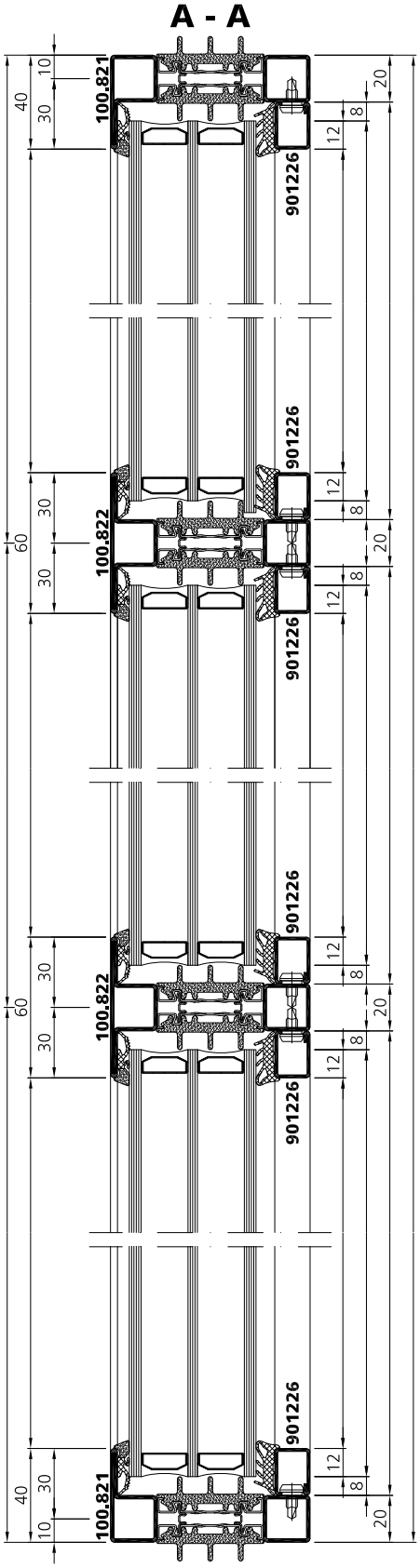

Systempläne | Plans du système | System plans

om_sp_0013

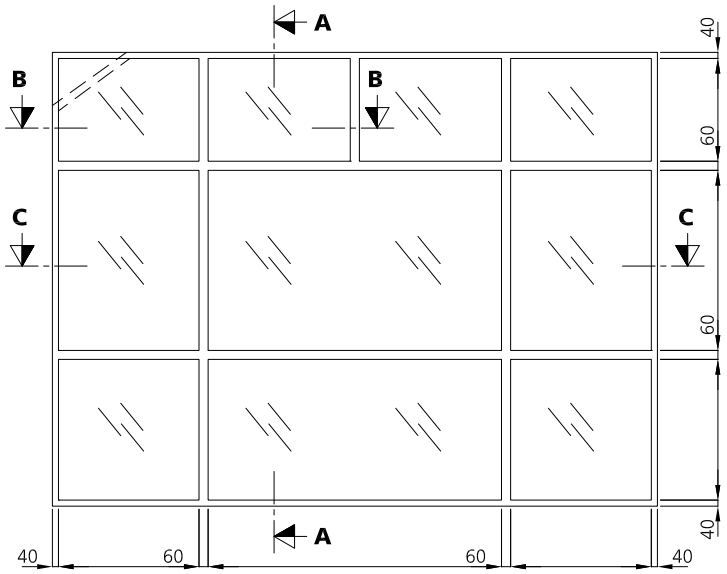

B - B

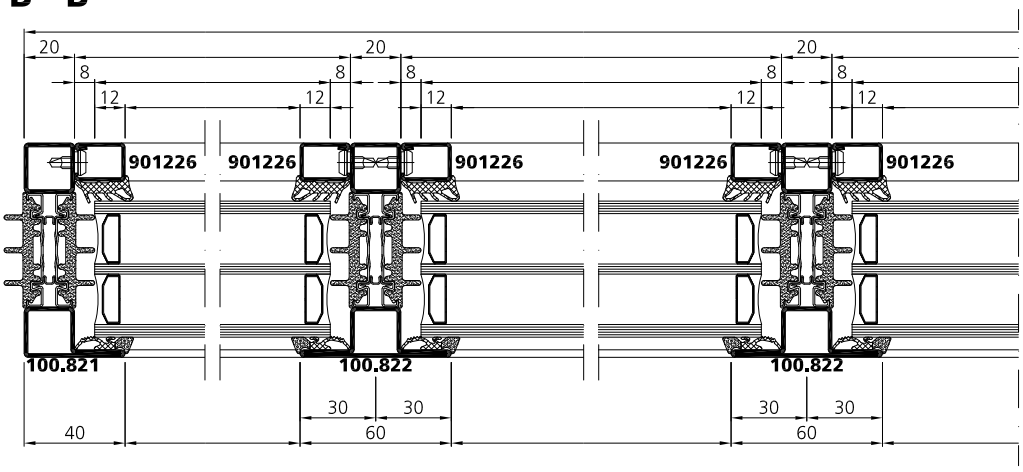

C - C

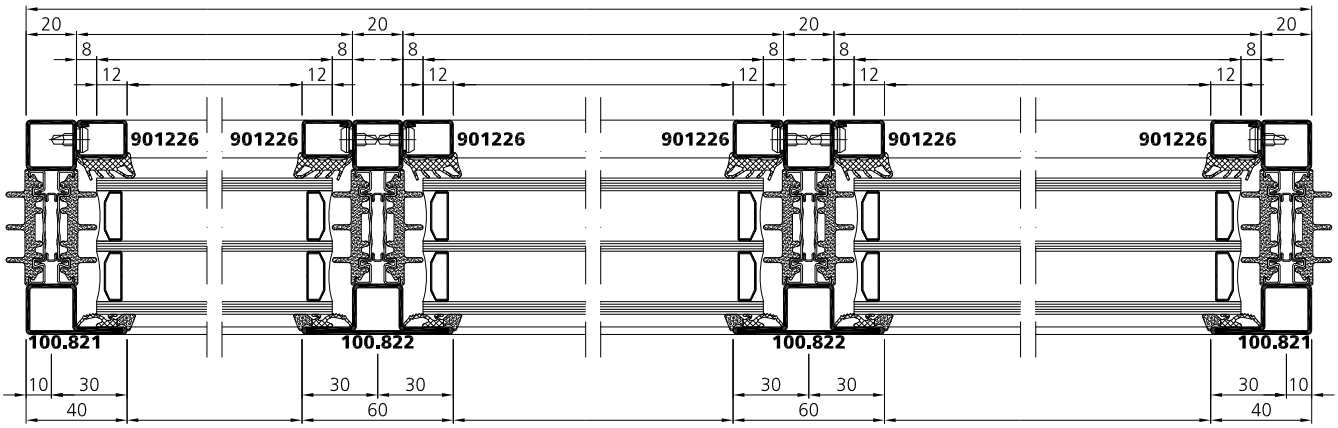

Bauanschlüsse
Befestigungspunkte
(Empfehlung)

Raccords muraux
Points de fixation
(Recommandation)

Wall abutments
Fixing points
(Recommendation)

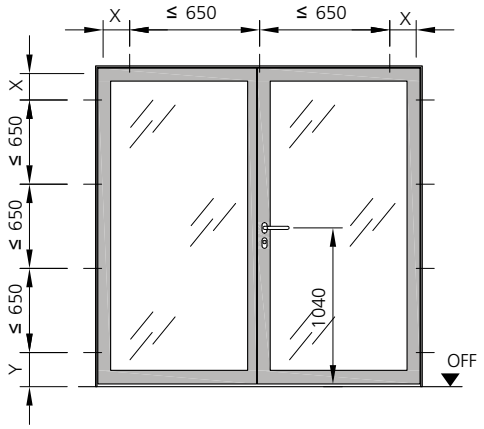

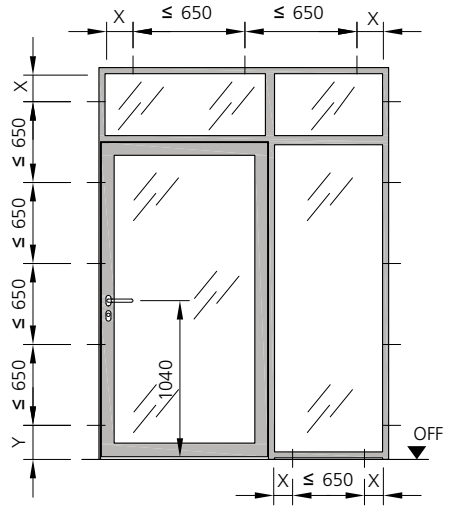

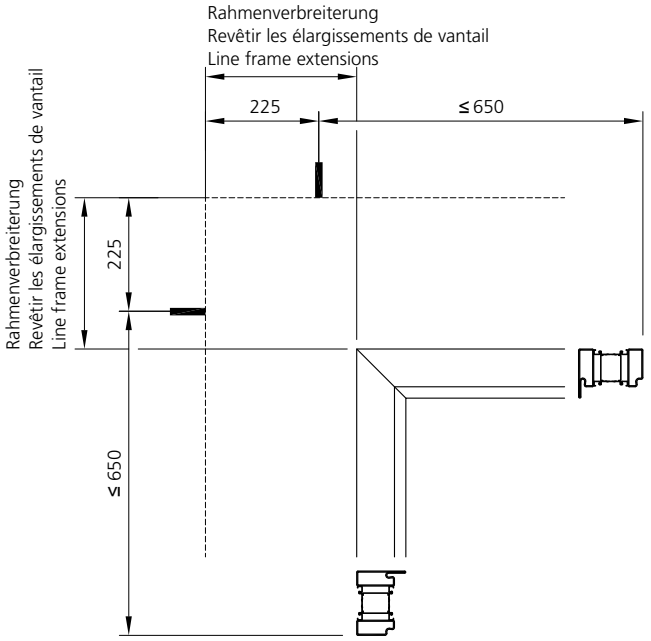

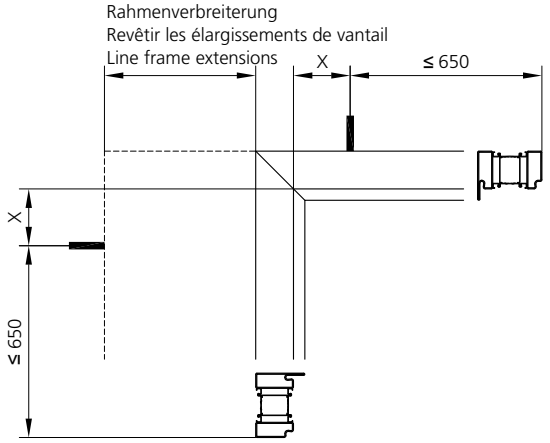

Mass X
Dimension X
Dimension X = 75 ±20

Mass Y
Dimension Y
Dimension Y = 225 / 60 ±20

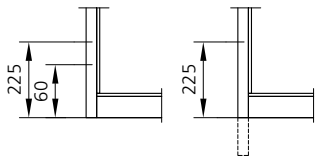

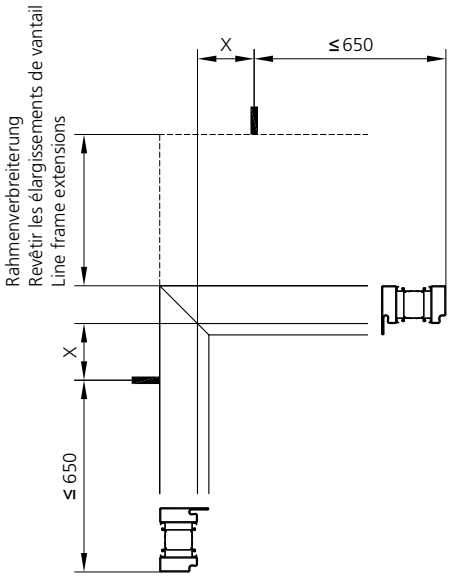

Stahl	Edelstahl
Acier	Acier inox
Steel	Stainless steel

Bauanschlüsse
Wandbefestigung

Raccords muraux
Fixation murale

Wall abutments
Wall mounts

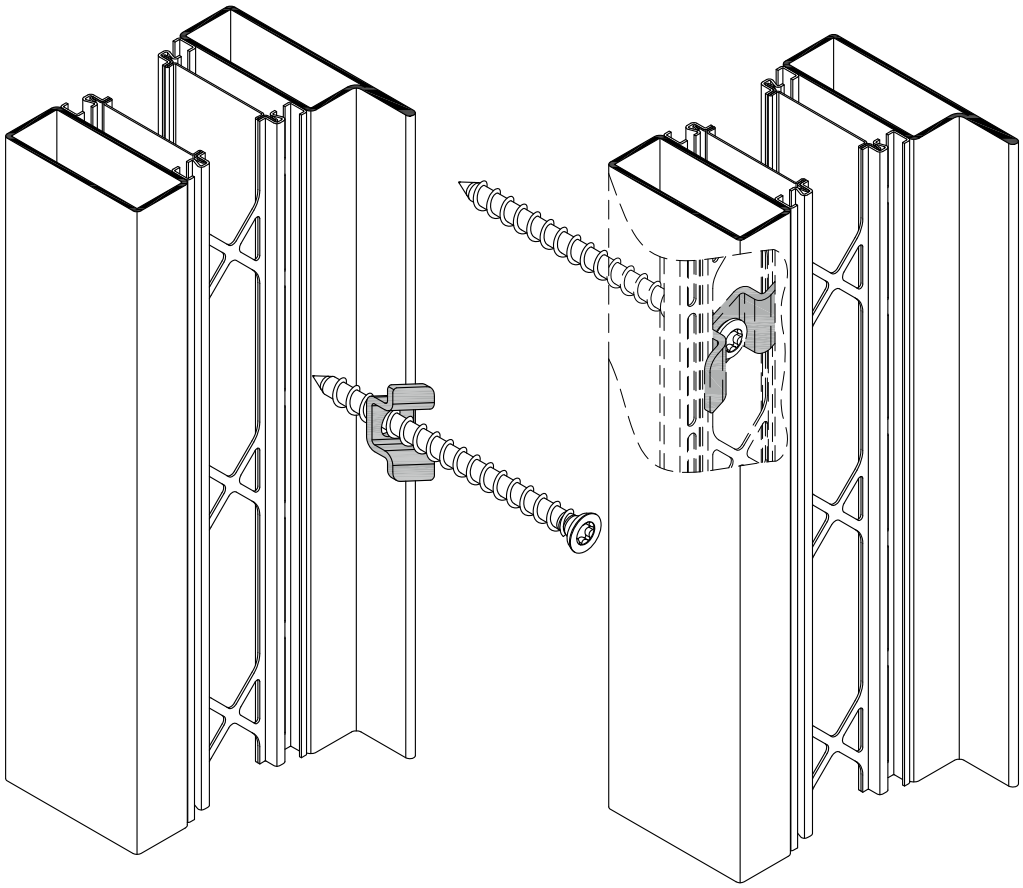

** U-Bügel vorgänging in der Werkstatt an Isolator heften.
Souder l'étrier au l'isolateur dans l'atelier préalablement.
Weld the bracket on the insulator previosly in the workshop.

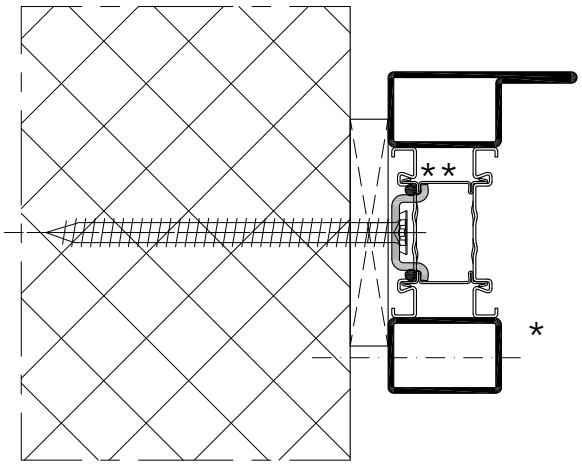

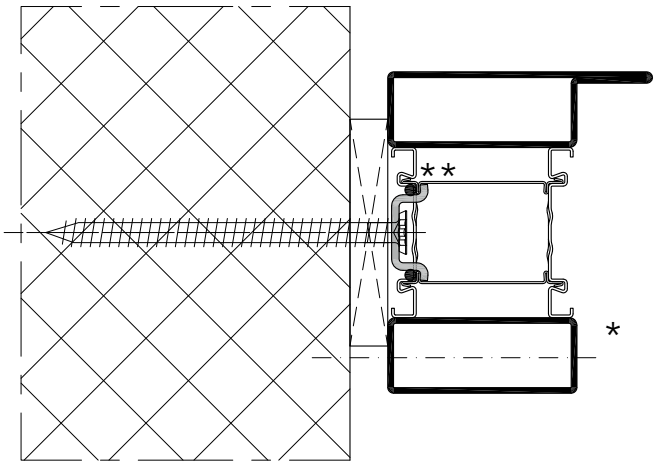

* wahlweise durch Profilschale befestigt
à choix à travers le profilé
fixing optionally through the profile

Bauanschlüsse
Wandbefestigung

Raccords muraux
Fixation murale

Wall abutments
Wall mounts

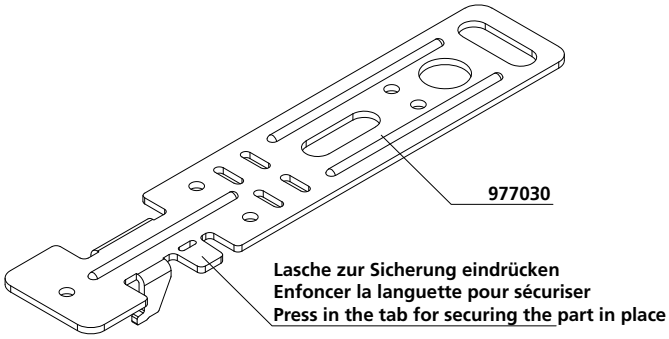

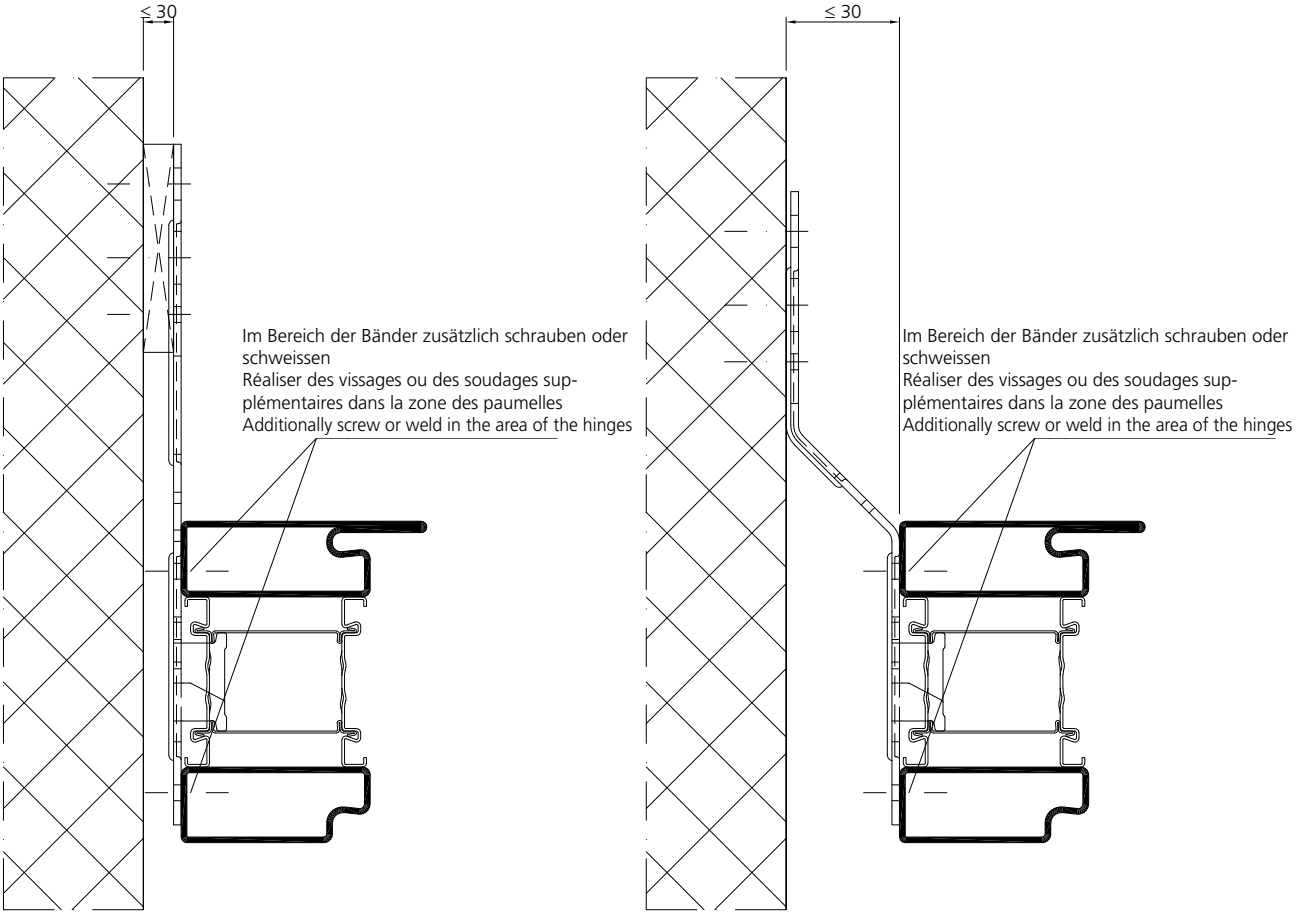

Wandanschlüsse
An Massivbauteile

Raccords muraux
Support massif

Wall abutments
On massive components

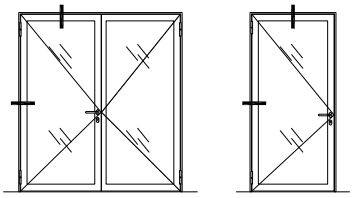

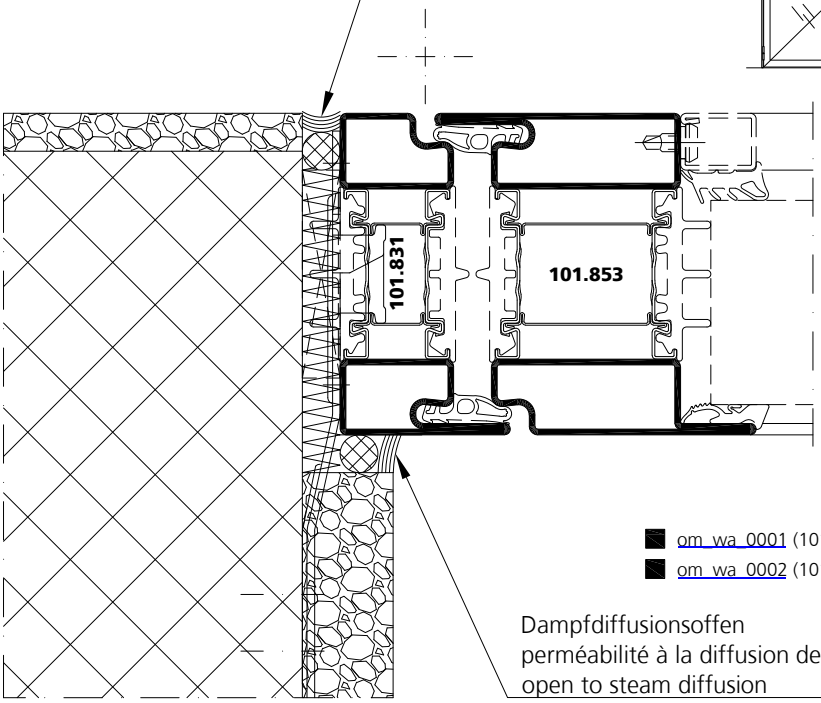

om_wa_0001 (101.831)
om_wa_0002 (101.851)

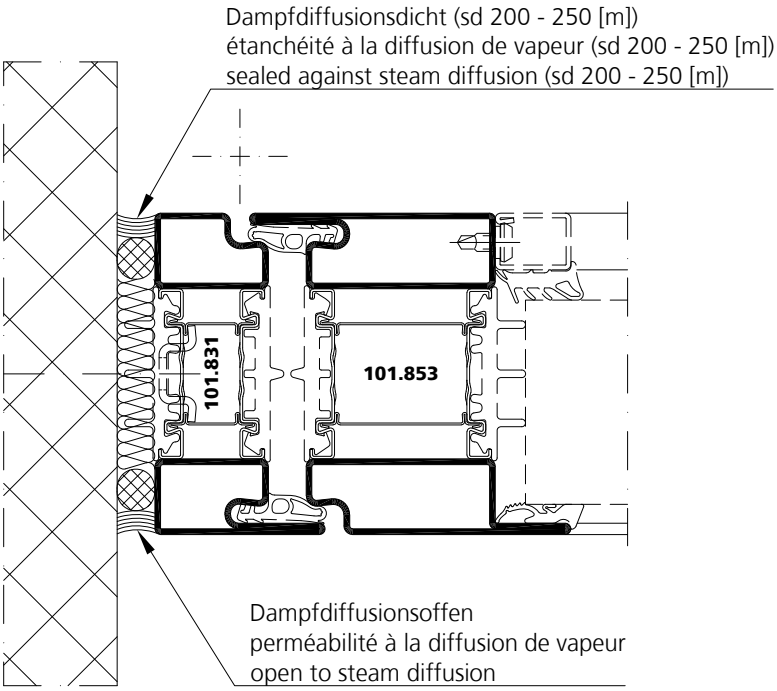

om_wa_0003 (101.831)
om_wa_0004 (101.851)

Wandanschlüsse
An Massivbauteile

Raccords muraux
Support massif

Wall abutments
On massive components

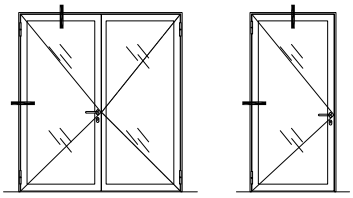

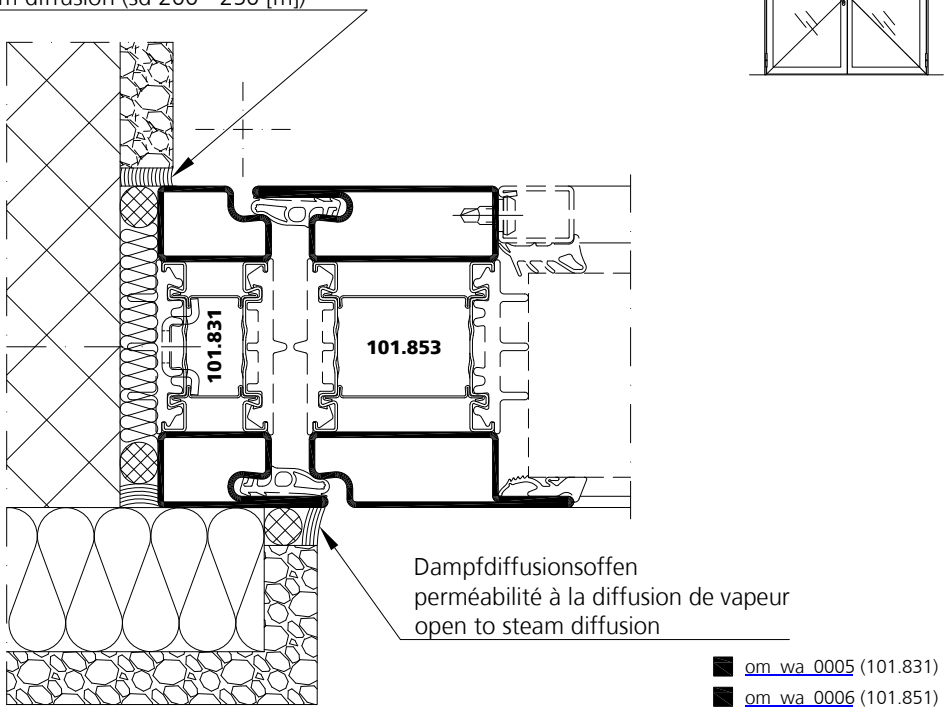

om_wa_0005 (101.831)
om_wa_0006 (101.851)

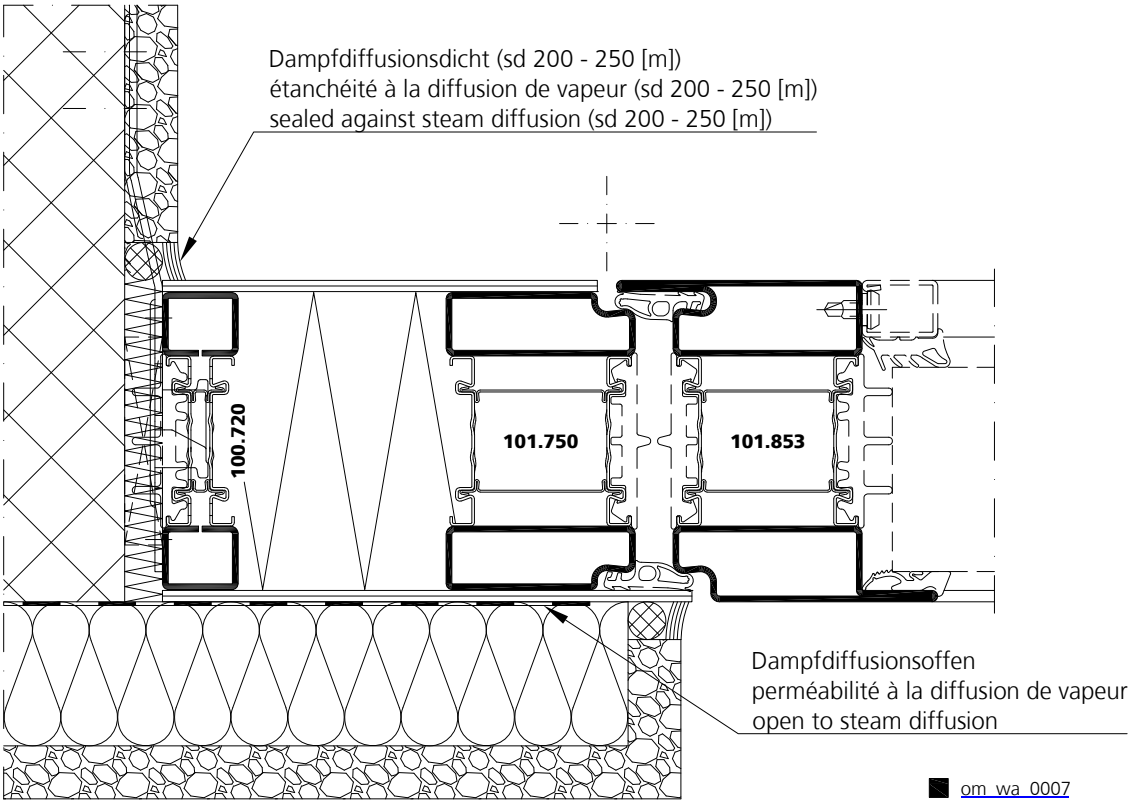

om_wa_0007

Wandanschlüsse
An Massivbauteile

Raccords muraux
Support massif

Wall abutments
On massive components

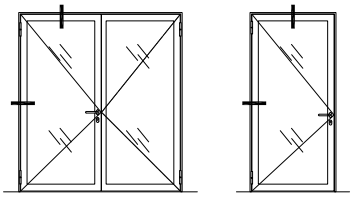

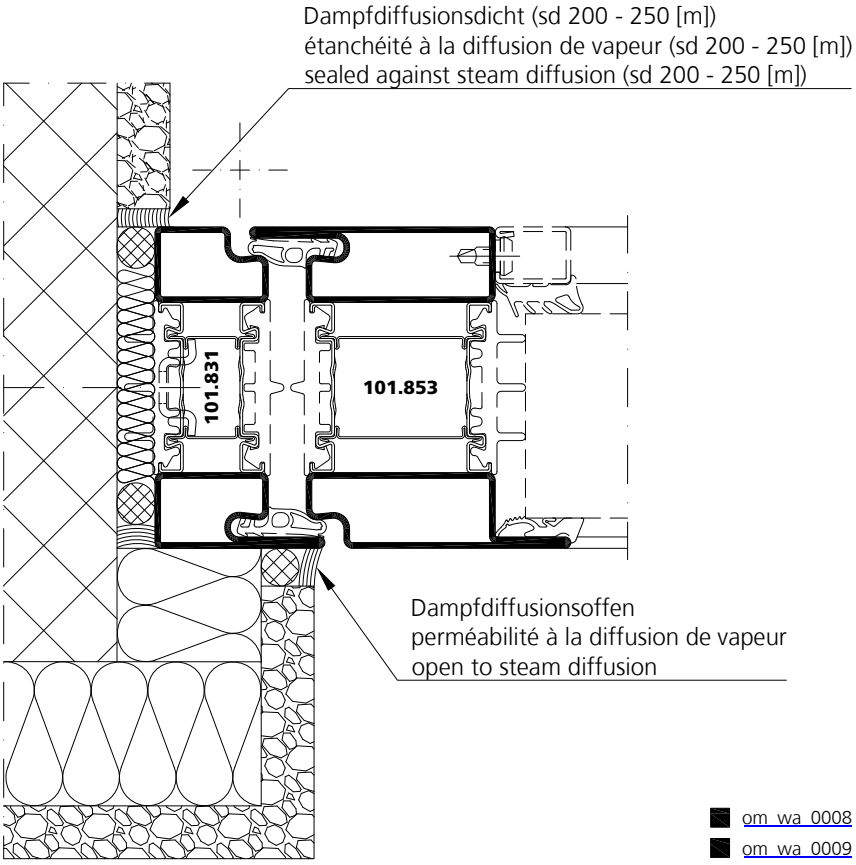

om_wa_0008 (101.831)
om_wa_0009 (101.851)

Wandanschlüsse
An Massivbauteile

Raccords muraux
Support massif

Wall abutments
On massive components

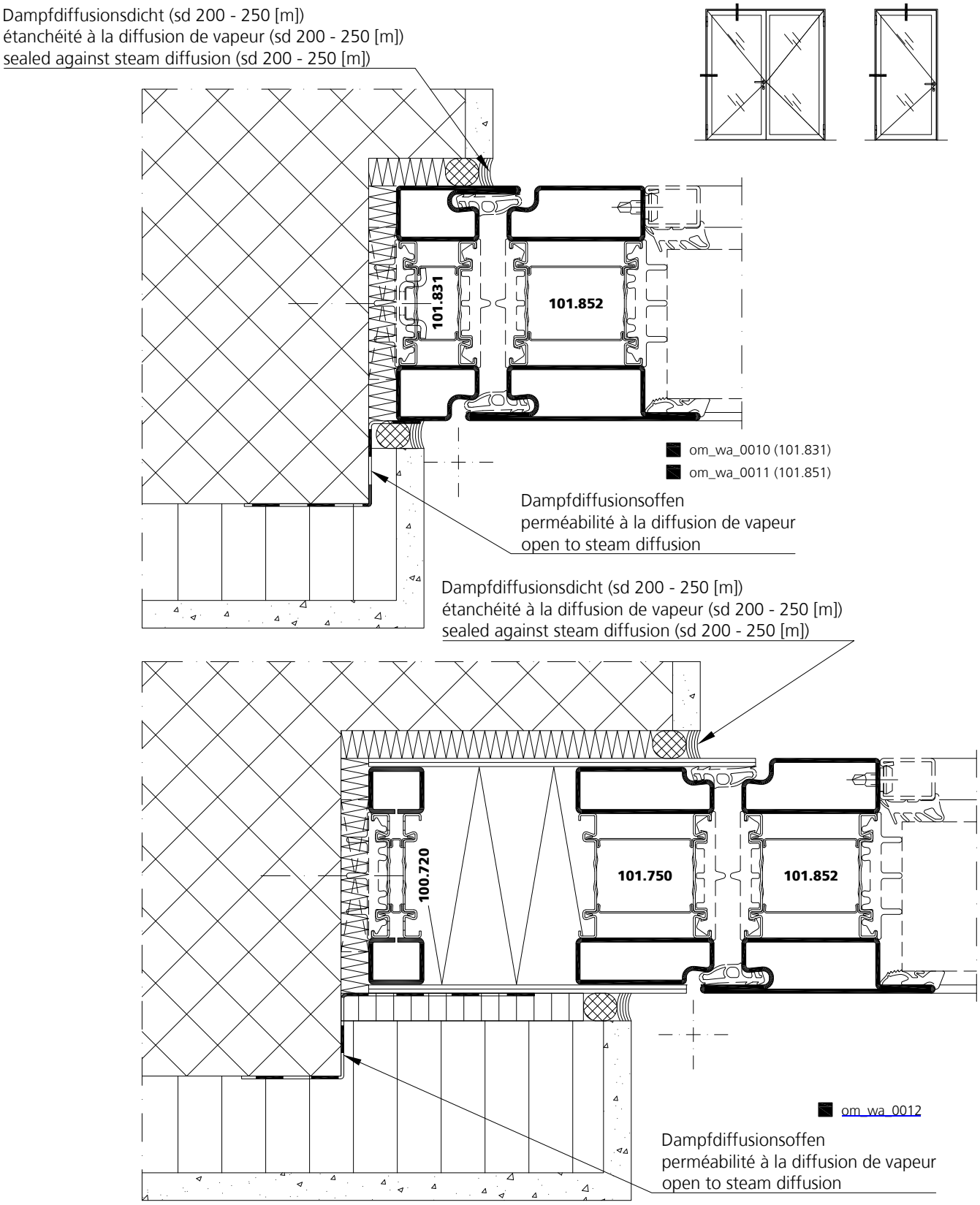

Wandanschlüsse
An Massivbauteile

Raccords muraux
Support massif

Wall abutments
On massive components

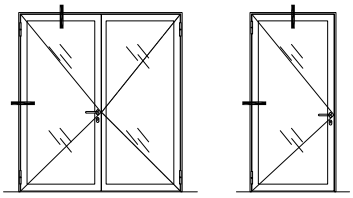

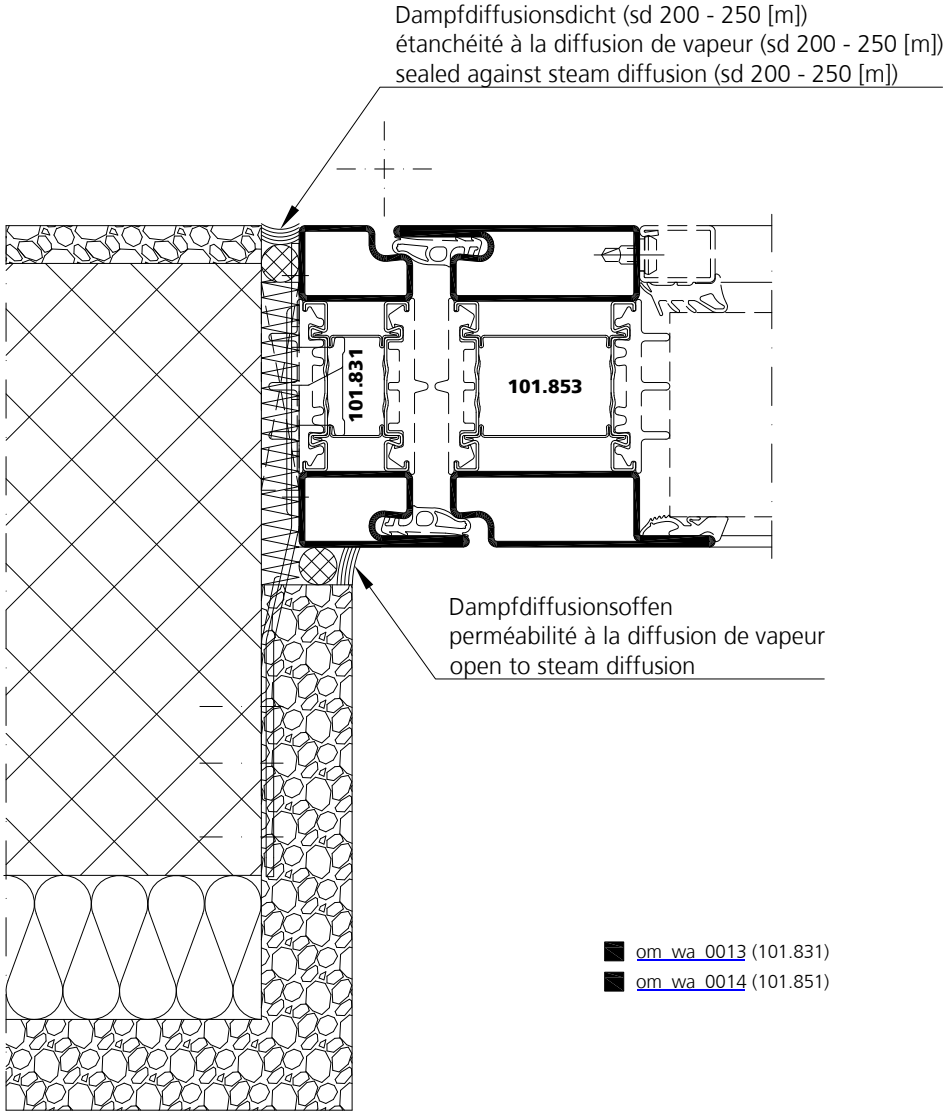

Wandanschlüsse
An Massivbauteile

Raccords muraux
Support massif

Wall abutments
On massive components

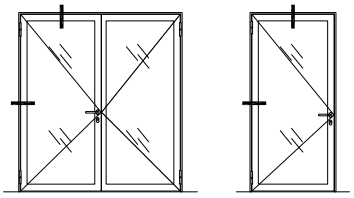

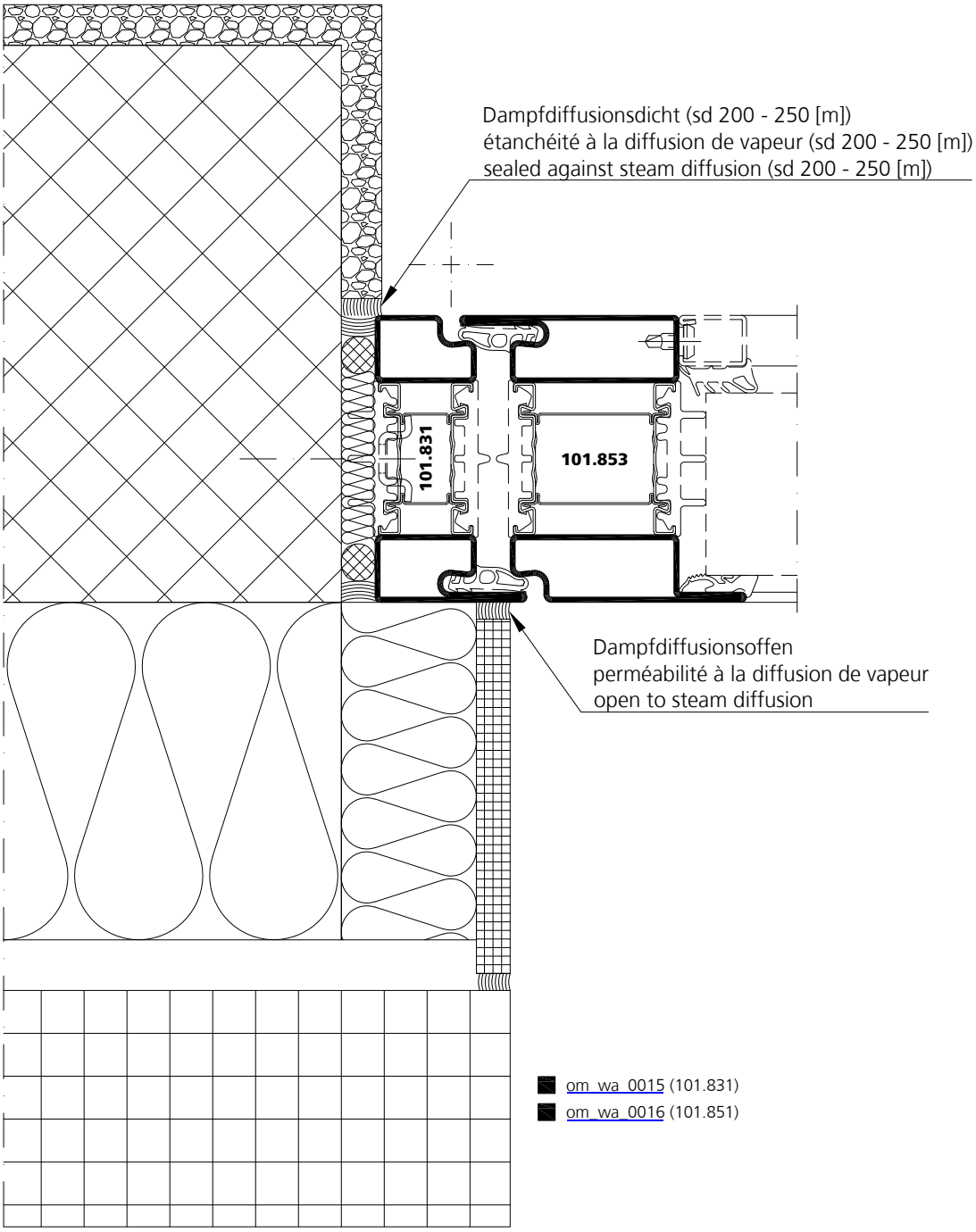

Stahl	Edelstahl
Acier	Acier inox
Steel	Stainless steel

Wandanschlüsse
An Massivbauteile

Raccords muraux
Support massif

Wall abutments
On massive components

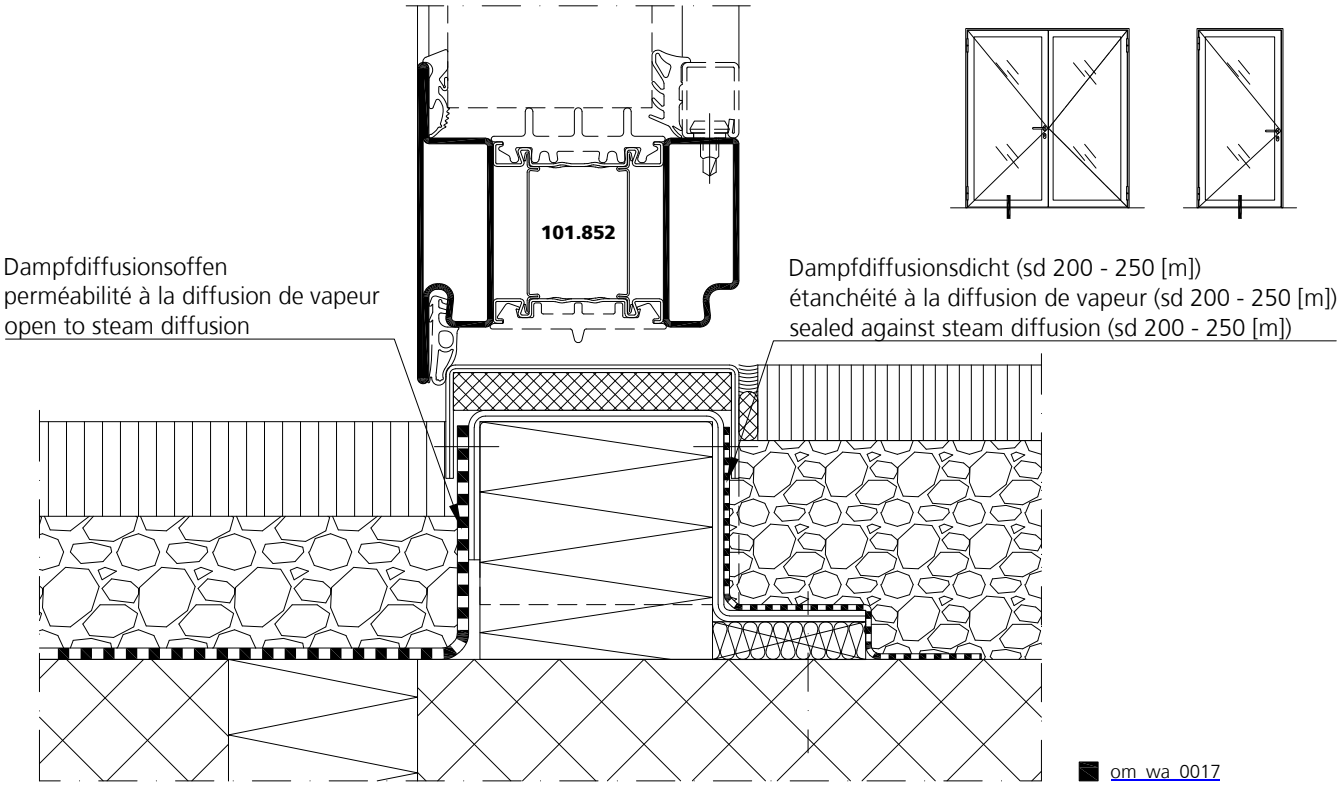

3

Wandanschlüsse
An Massivbauteile

Raccords muraux
Support massif

Wall abutments
On massive components

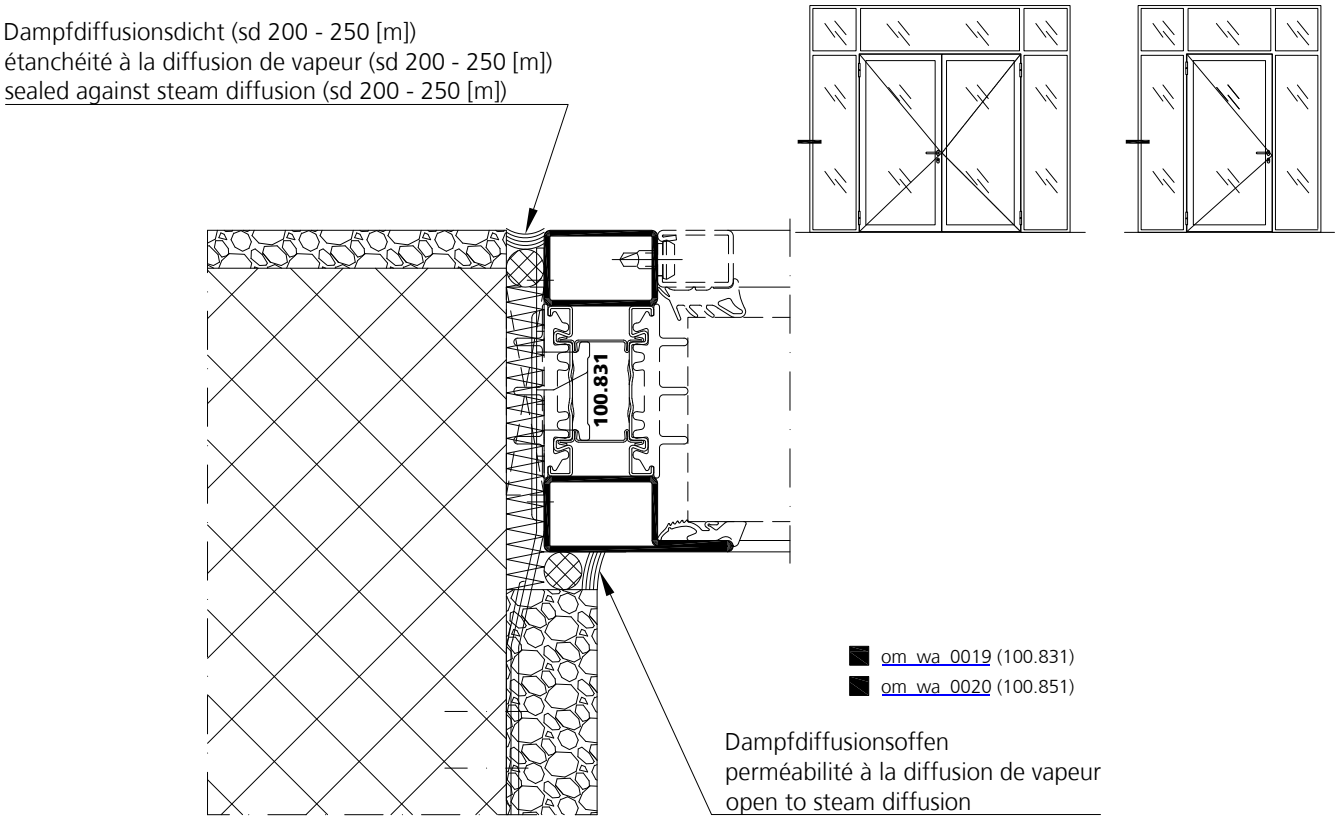

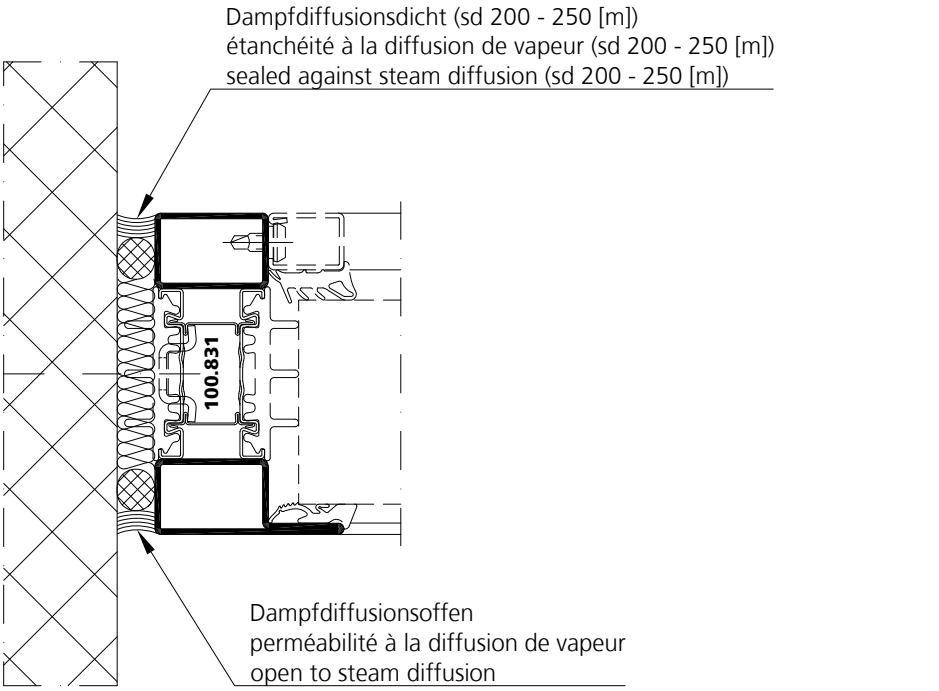

om_wa_0021 (100.831)
om_wa_0022 (100.851)

Stahl	Edelstahl
Acier	Acier inox
Steel	Stainless steel

Wandanschlüsse
An Massivbauteile

Raccords muraux
Support massif

Wall abutments
On massive components

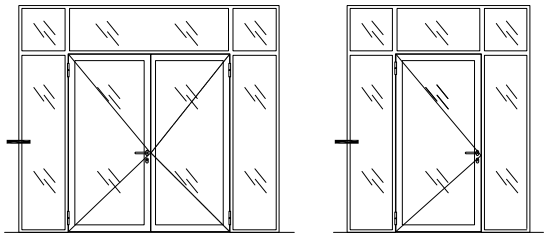

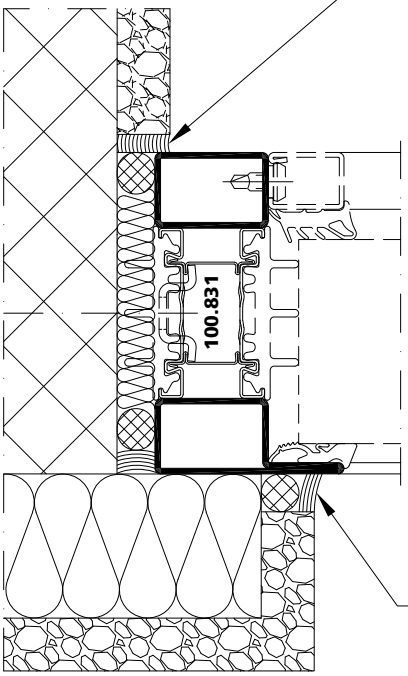

om_wa_0023 (100.831)
om_wa_0024 (100.851)

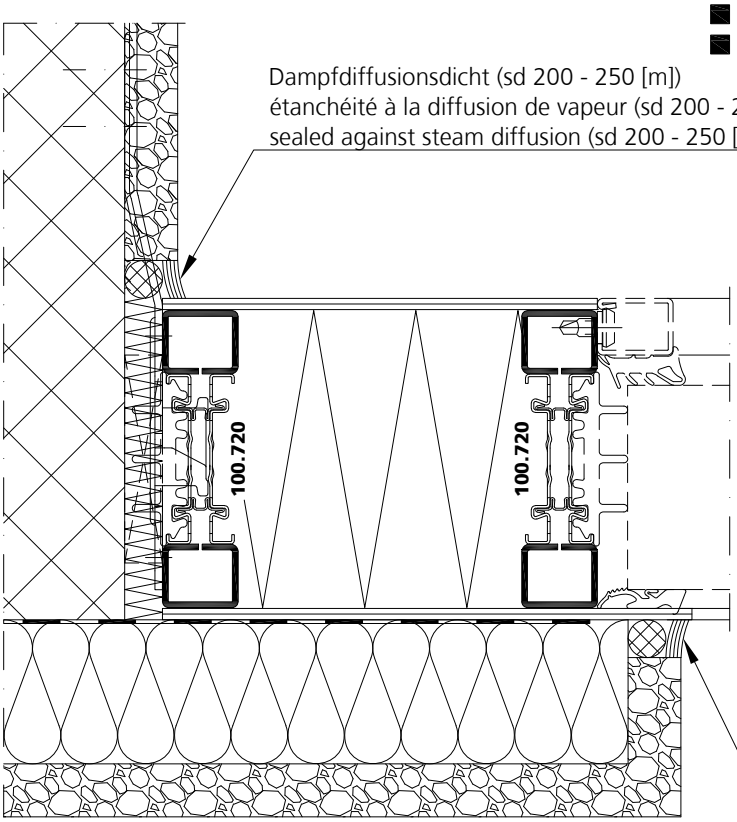

om_wa_0025

3

VOT 04/23

Wandanschlüsse
An Massivbauteile

Raccords muraux
Support massif

Wall abutments
On massive components

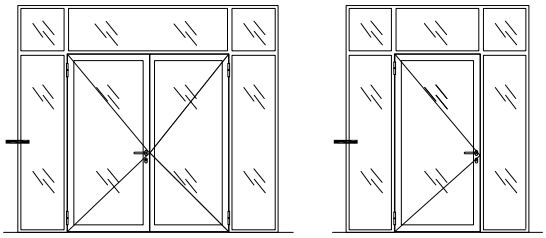

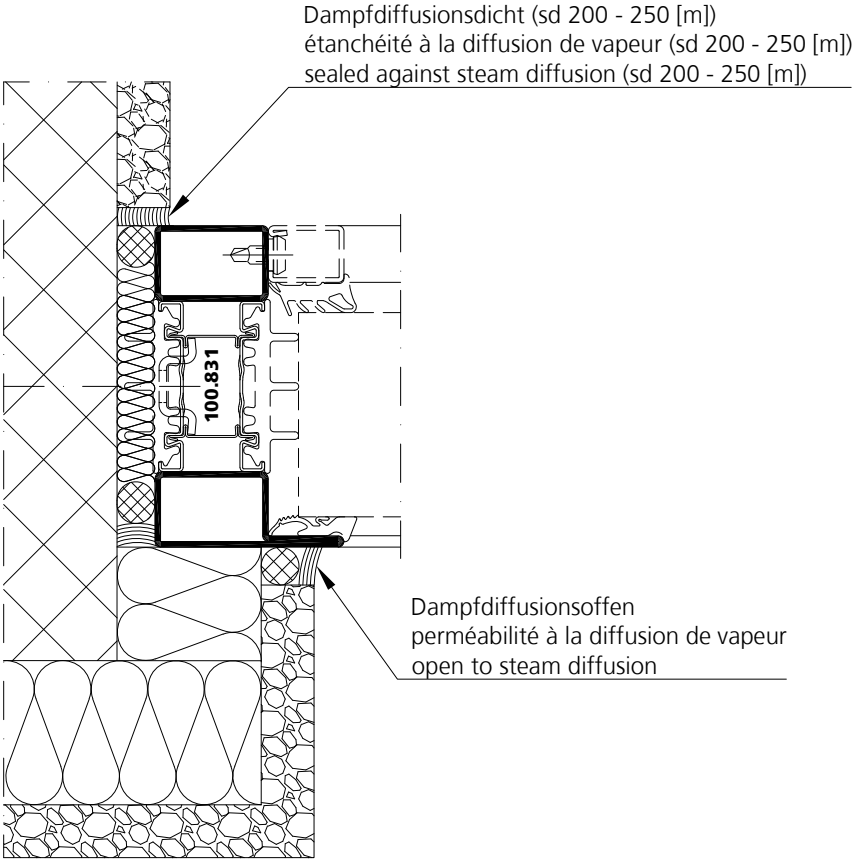

om_wa_0026 (100.831)
om_wa_0027 (100.851)

Wandanschlüsse
An Massivbauteile

Raccords muraux
Support massif

Wall abutments
On massive components

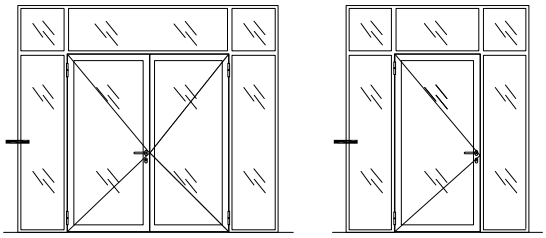

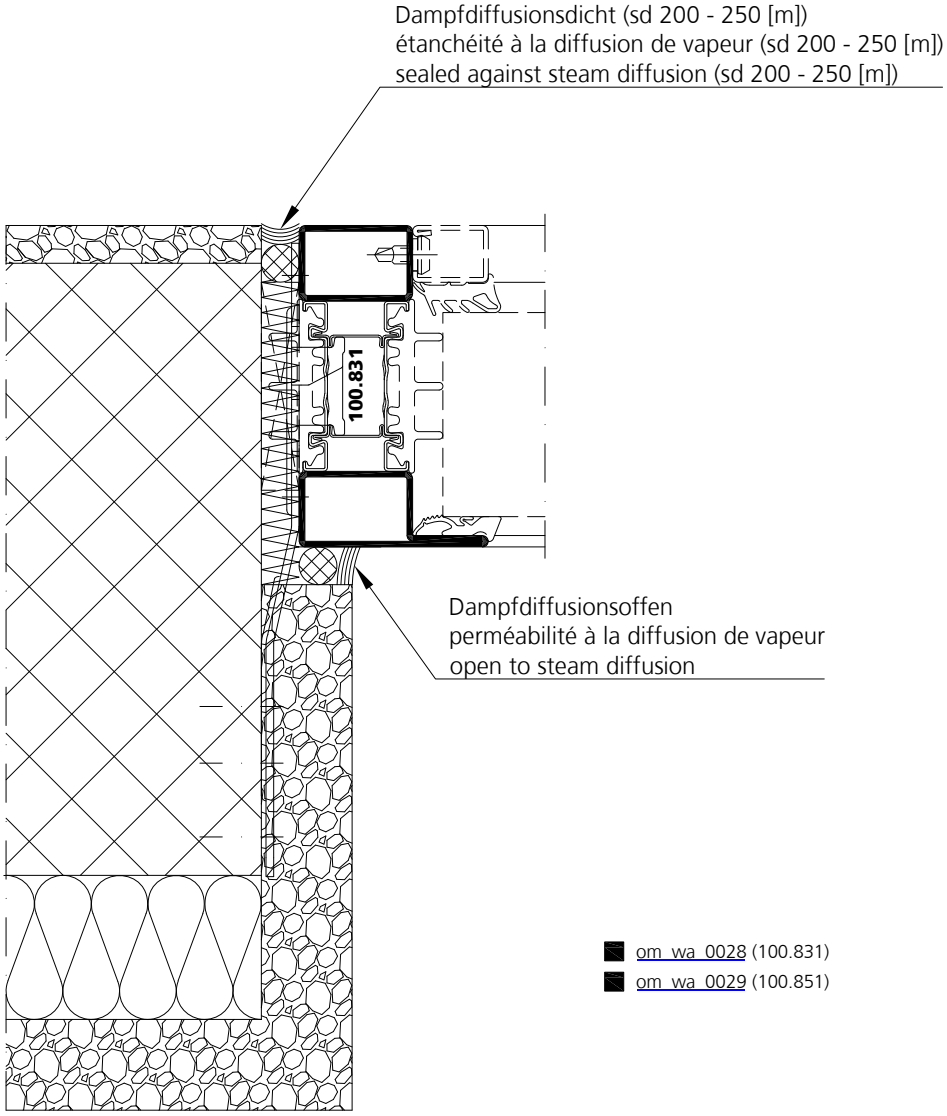

Wandanschlüsse
An Massivbauteile

Raccords muraux
Support massif

Wall abutments
On massive components

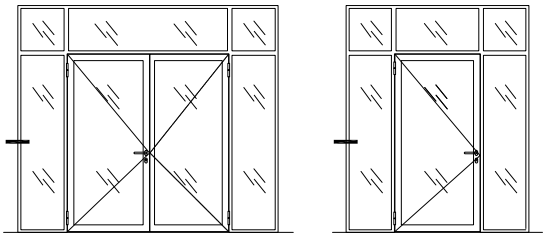

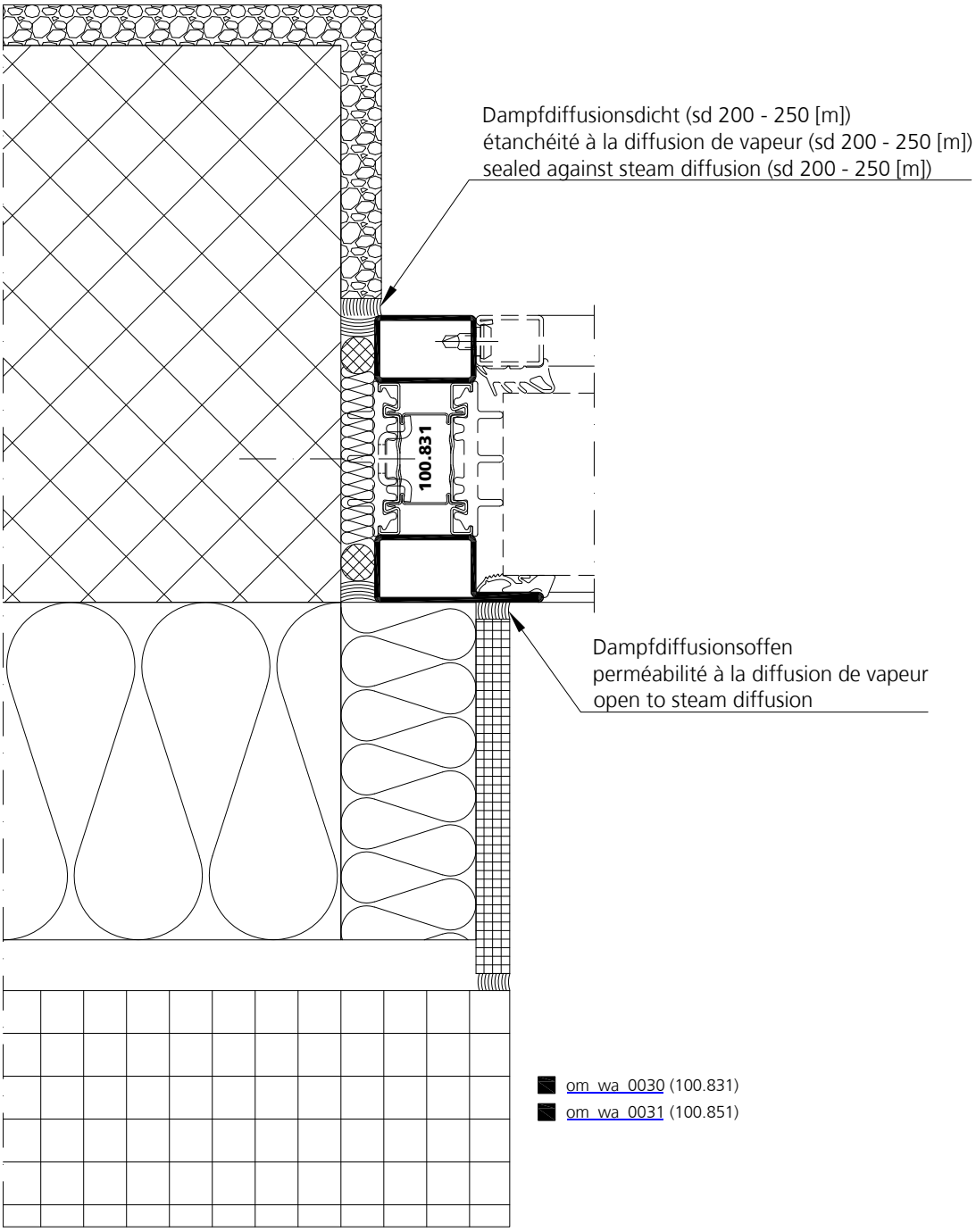

Wandanschlüsse
An Massivbauteile

Raccords muraux
Support massif

Wall abutments
On massive components

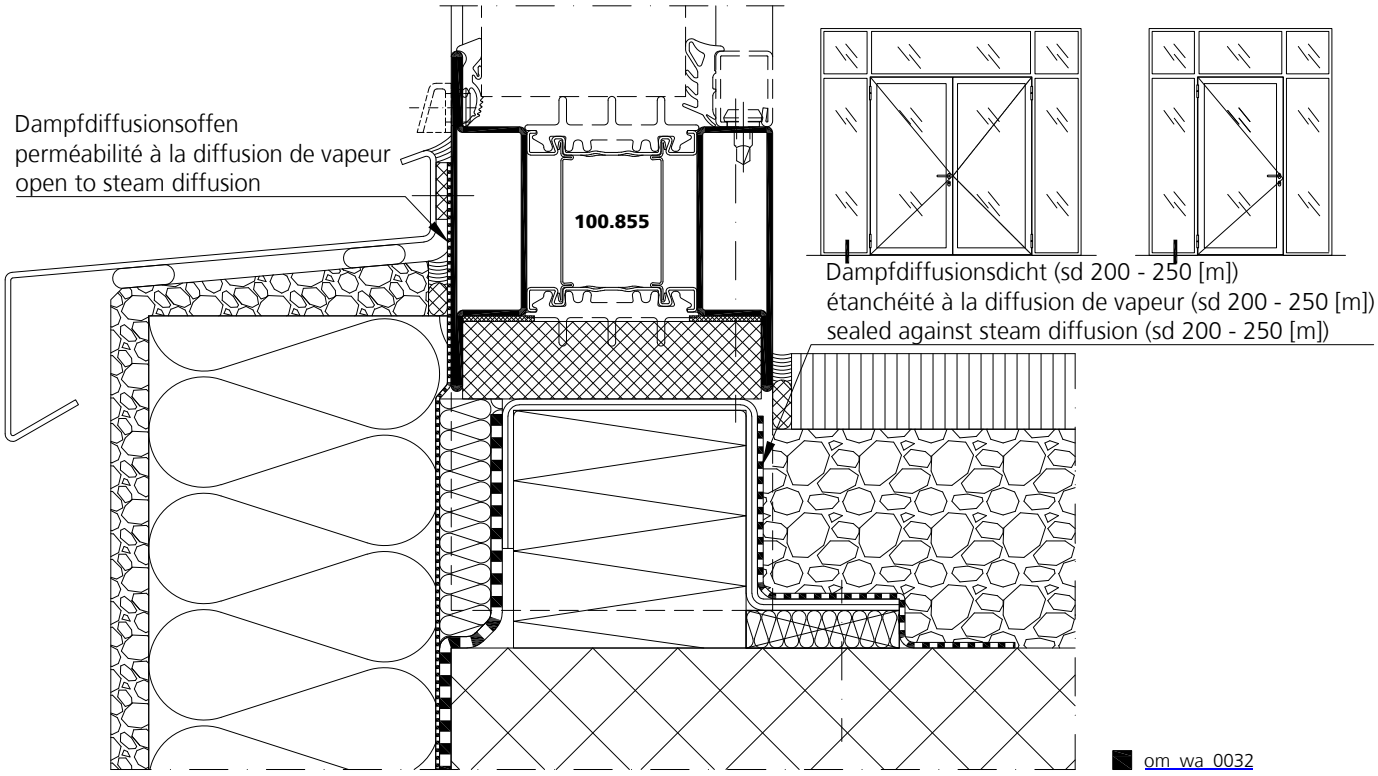

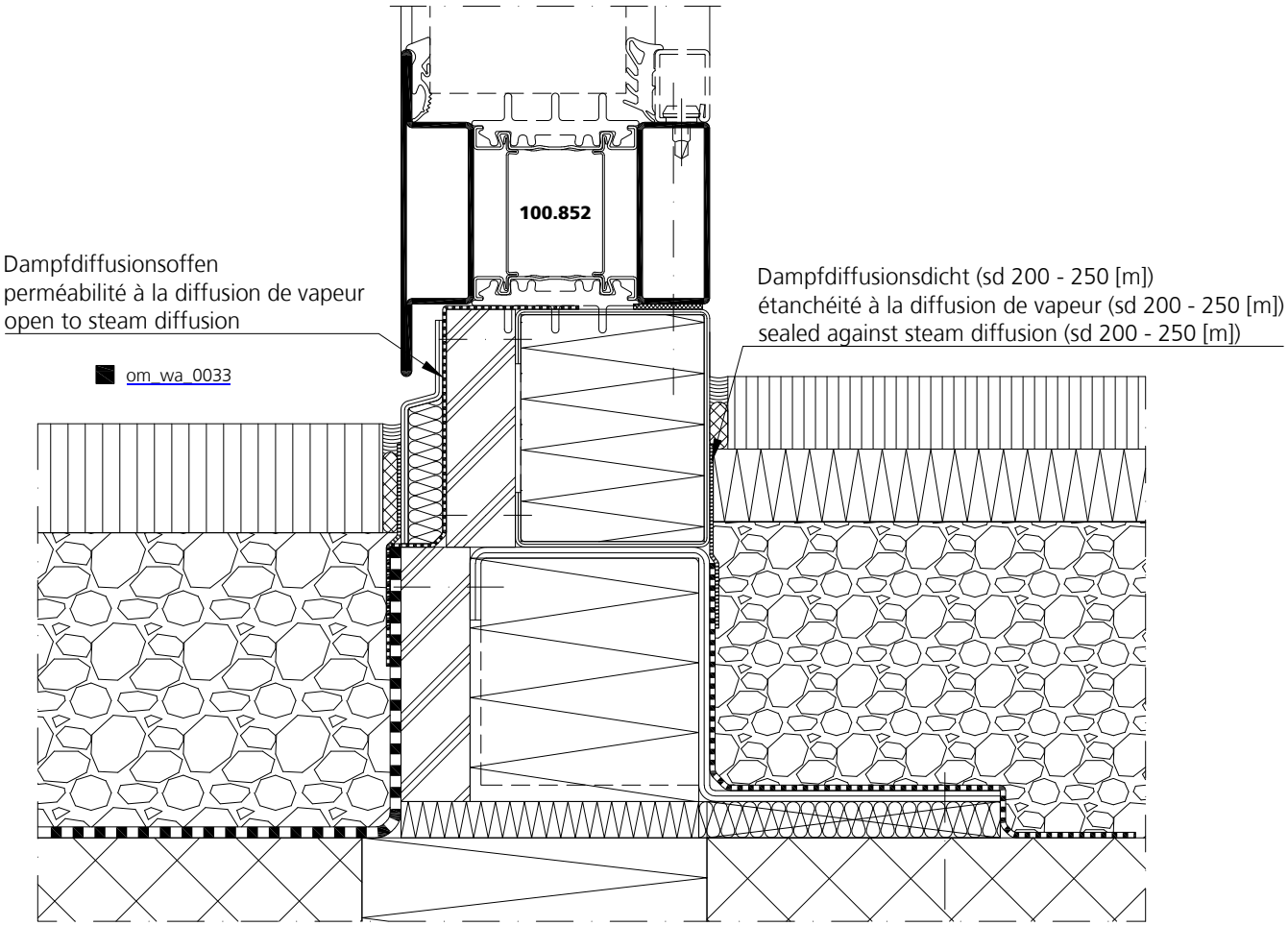

Konstruktionsdetails Détails de construction Construction details

Bei einwärtsöffnenden Türen im Bandberreich zusätzlich verschrauben M6
Dans le cas de portes avec ouverture vers l'intérieur procéder au vissage supplémentaire M6 dans la zone des paumelles
On doors opening inwards, additionally screw (M6) in the area of the hinges

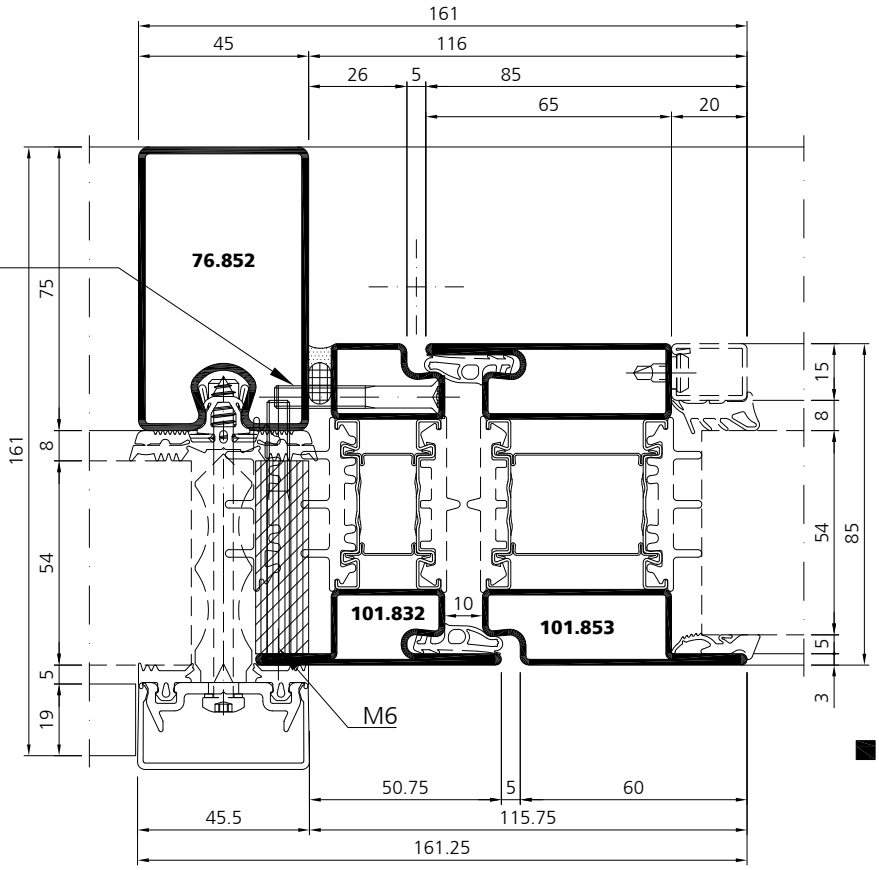

om_kd_0001

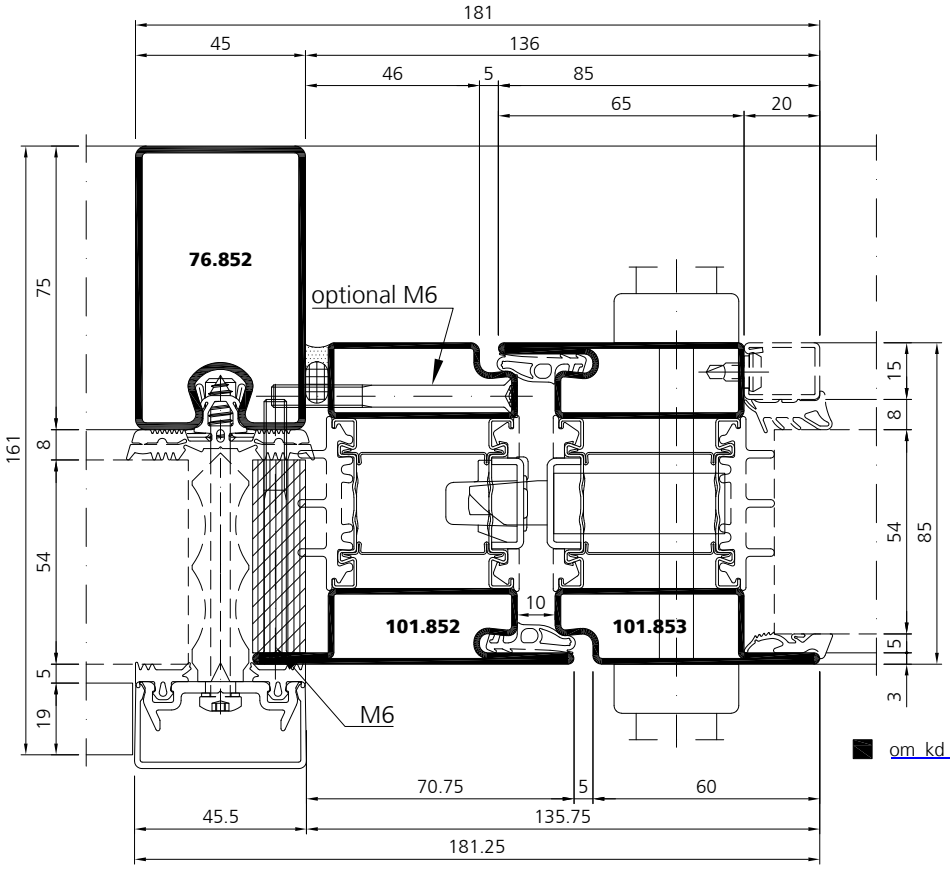

om_kd_0002

Konstruktionsdetails Détails de construction Construction details

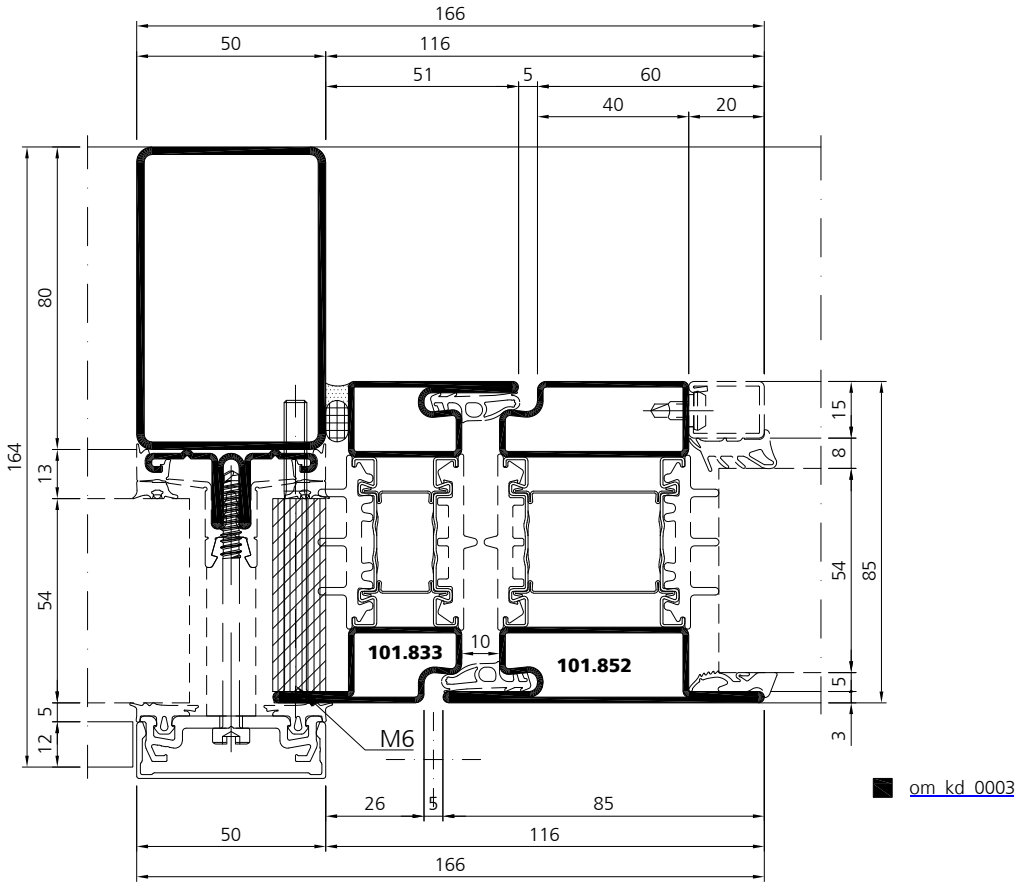

om_kd_0003

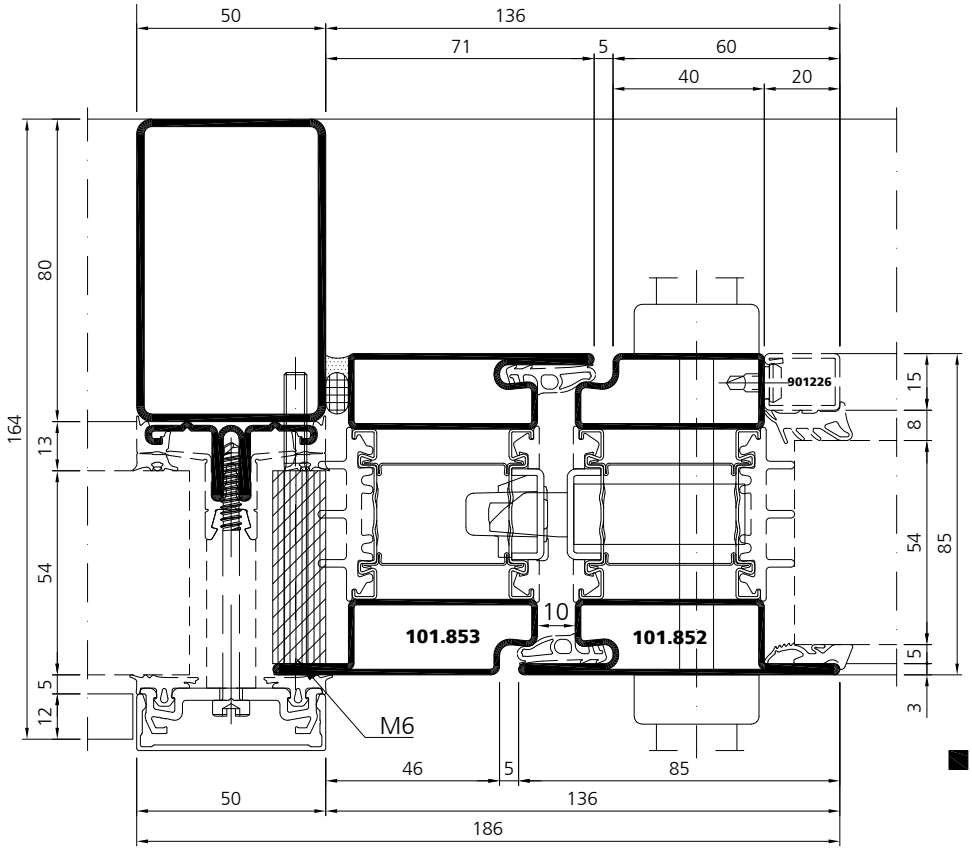

om_kd_0004

Platz für Notizen

Espace pour les notes

Space for memos

Verarbeitung

Mise en œuvre

Processing

Hilfreiche Videos zur Verarbeitung der Forster Systeme stehen auf unserer Website www.forster-profile.ch zur Verfügung.

Des vidéos très utiles de la mise en œuvre des systèmes Forster sont disponibles sur notre site web www.forster-profile.ch.

Helpful videos for processing of the Forster systems are available on our website www.forster-profile.ch.

Verarbeitungs Videos

01 Zuschneiden
Zuschneiden von Stahl / Profilen

02 Ausfräsung / Klinkung
Ausfräsung, Klinkung der Sprossen oder Sockelprofile.

03 Schweissen Vorbereitung
Schweissvorbereitung blanker Profile, anschrägen

04 Zinkschicht abschleifen
Zinkschicht abschleifen und Kanten anschrägen

05 Ausschnitte Fixierungspunkte
Ausschnitte und Fixierungspunkte für Beschläge

06 Knopfverschluss
Montage der Knopfverschlüsse

07 Reihenfolge beim Schweissen
Heft- und Schweissreihenfolge der Anschweissbänder

08 Rahmenfertigung A
Rahmenfertigung Klemmen und Heften

09 Rahmenfertigung B
Rahmenfertigung Heften und Schweissen

10 Schleifen
Schleifen der Schweissnähte

vidéos mise en oeuvre

01 Débitage
Acier et acier inox avec découpe des parcloses

02 Perçage et usinage
Pré-découpage avec scie à métaux et couper avec le disque à trancher

03 Soudage, chanfreiner
Préparation pour le soudage des profilés bruts et chanfreiner

04 Meuler la couche de zinc
Meuler la couche de zinc, chanfreiner les bords

05 Usinage, points de fixation
Usinage et points de fixation avec clip pour la quincaillerie

06 Positionner
Positionner les boutons de fixation

07 Ordre et soudage
Ordre de pointage et soudage des paumelles

08 Fabrication de cadre A
Serrage, régler les affleurements, mesurer la diagonale et ajuster

09 Fabrication de cadre B
La fabrication de cadre du pointage au soudage: Pointage et soudage.

10 Meulage
Meulage et polissage

processing videos

01 Cutting
Cutting the steel and stainless steel profiles and the glazing beads

02 Notching out
Precut on metal saw and vertical cut with grinder. Alternative method.

03 Deburr, chamfer
Welding preparation of uncoated steel profiles and chamfering

04 Removing zinc layer
Preparation for welding. Removing the zinc layer and chamfer

05 Cut outs, fix points
Cut outs for mounting the fittings

06 Stud fasteners
Installation of stud fasteners with a power driver for self-cutting screws

07 Tacking, welding order
Tacking and welding order of weld on hinges

08 Frame assembly A
Clamping, welding and check of the frame

09 Frame assembly B
Tacking and welding

10 Grinding
Grinding and polish the weld

Profilaufdopplung

Doublage du profilé

Profile doubling

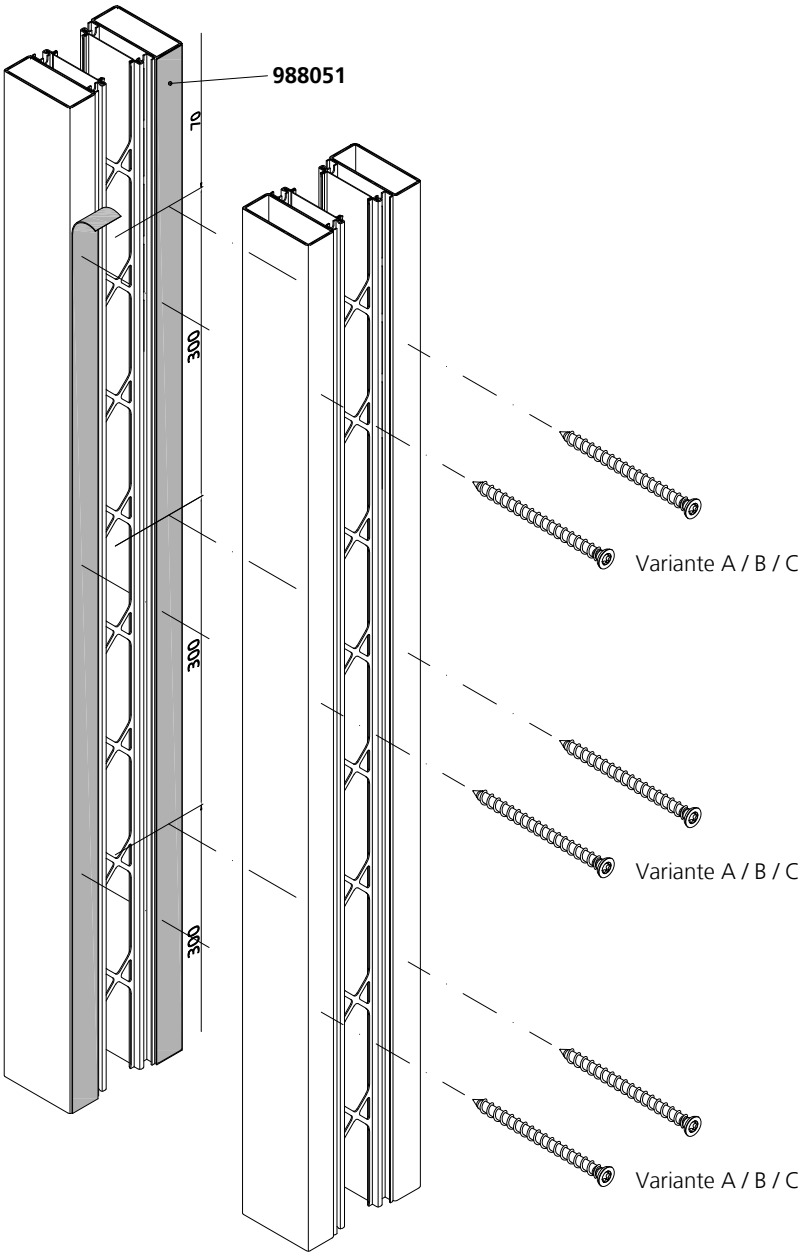

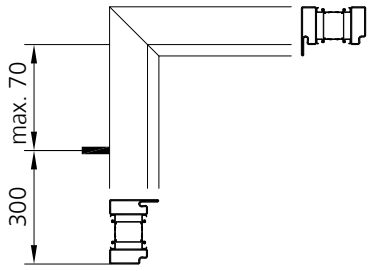

Variante / variant A
Ø 4.8 x 60 mm

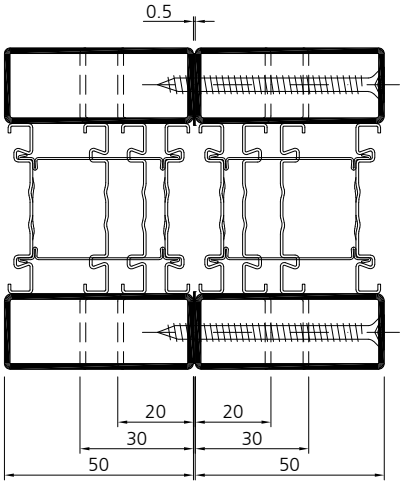

Variante / variant B
Ø 4.8 x 60 mm

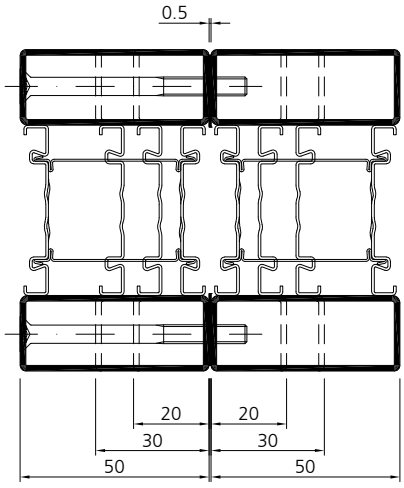

Variante / variant C
M5 x 20 mm +
Blindnietmutter / écrou aveugle / rivet nut M5

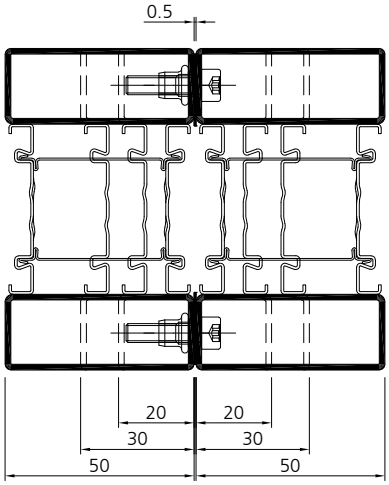

Profilaufdopplung

Doublage du profilé

Profile doubling

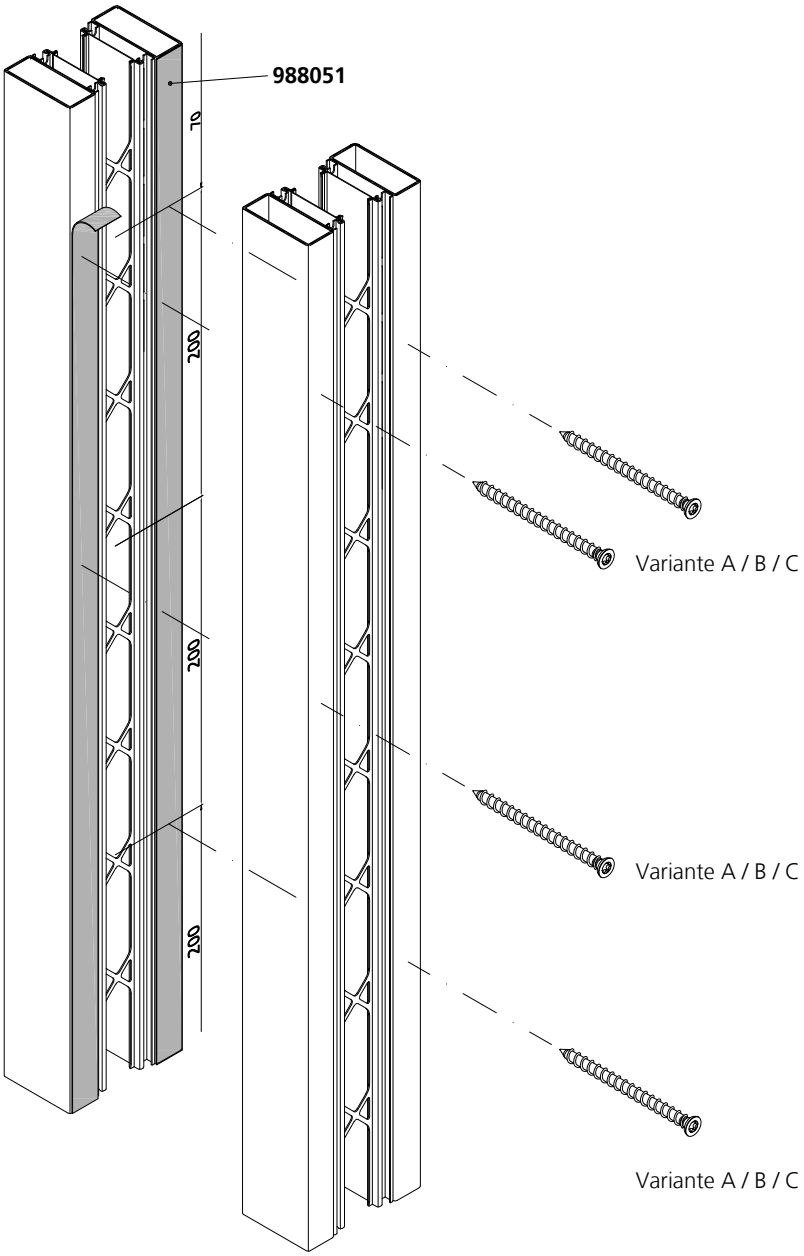

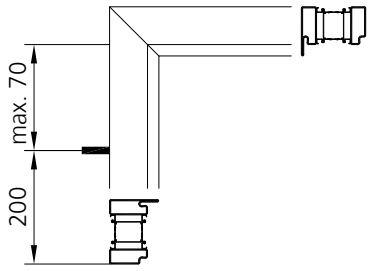

Variante / variant A
Ø 4.8 x 60 mm

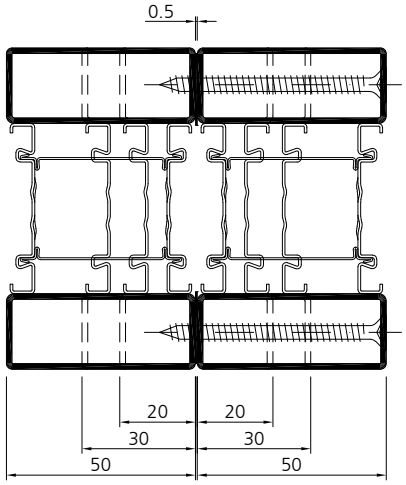

Variante / variant B
Ø 4.8 x 60 mm

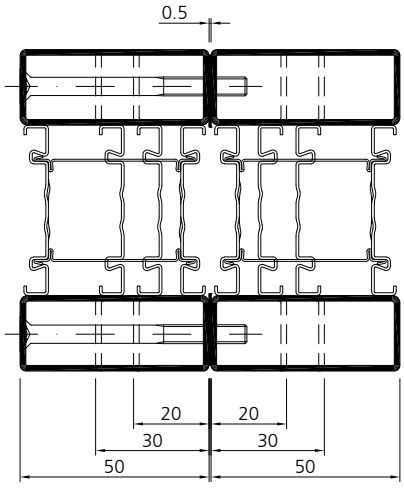

Variante / variant C
M5 x 20 mm +
Blindnietmutter / écrou aveugle / rivet nut M5

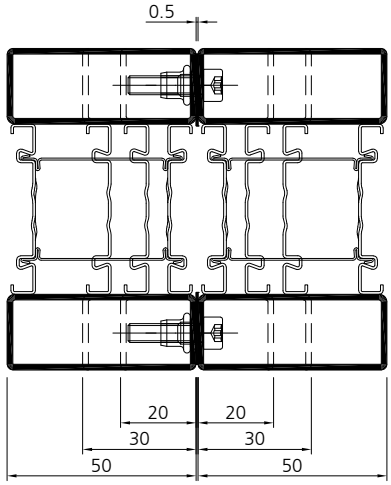

Zuschnitt
Schneidehilfen

Débitage
Cales de débitage

Cutting
Cutting aids

Übersicht Rahmenprofile

Tableau des profilés pour cadre

Overview of frame profiles

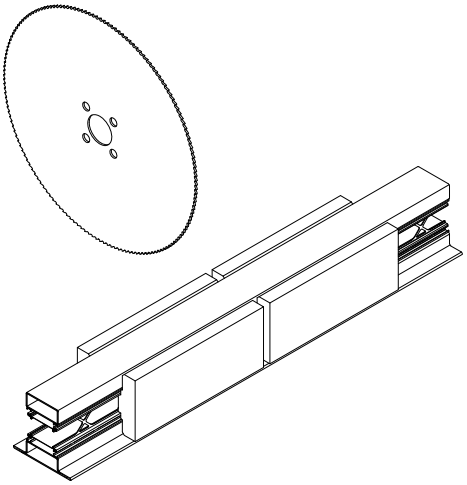

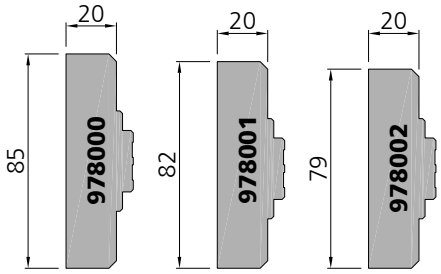

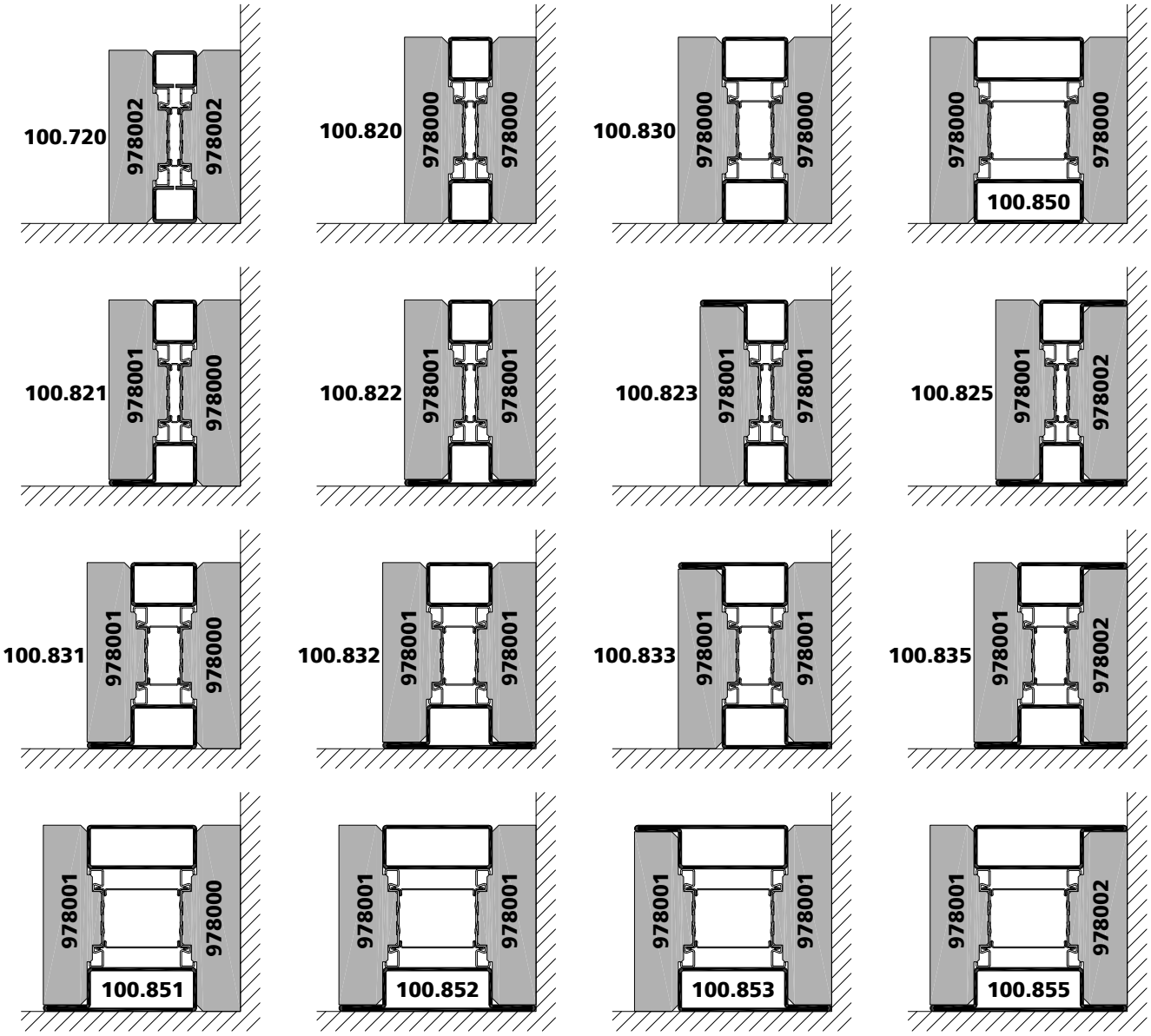

Zuschnitt
Schneidehilfen

Débitage
Cales de débitage

Cutting
Cutting aids

Übersicht Flügelprofile

Tableau des profilés pour vantaux

Overview of leaf profiles

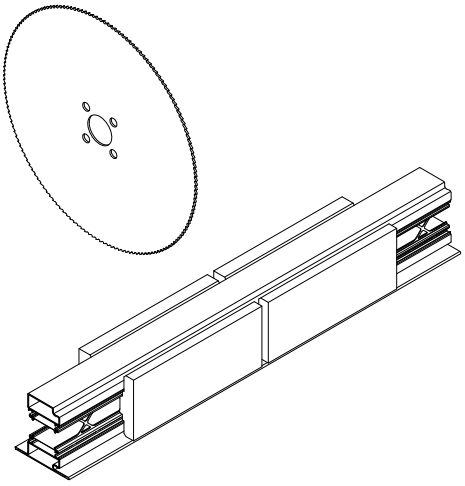

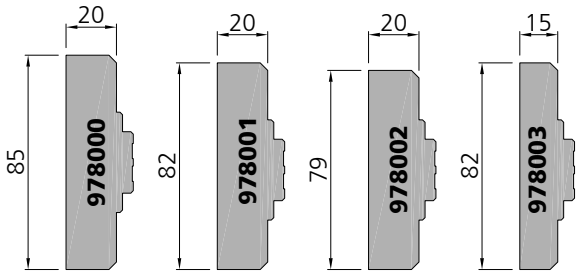

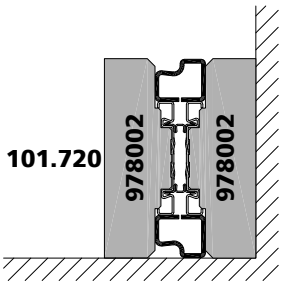

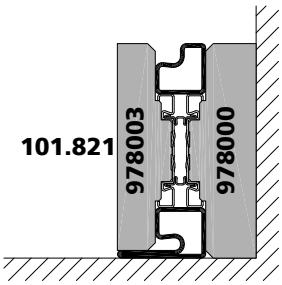

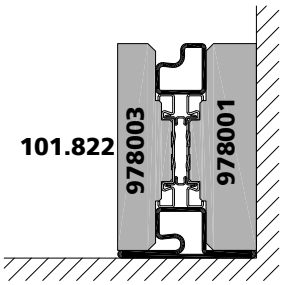

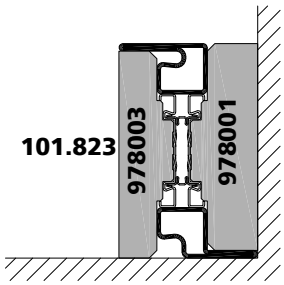

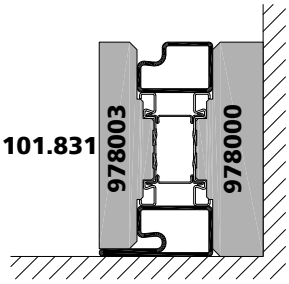

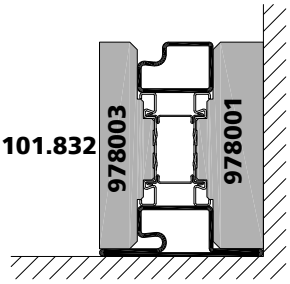

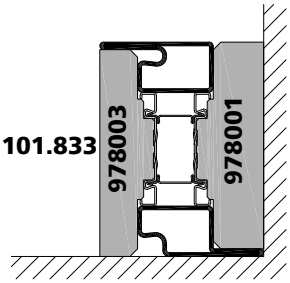

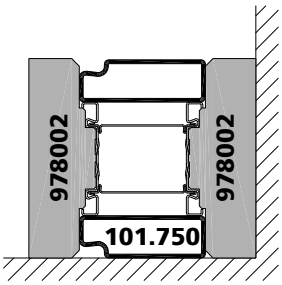

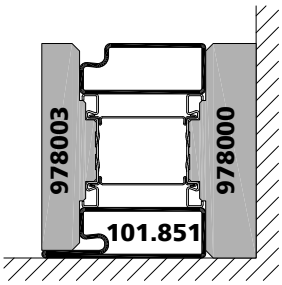

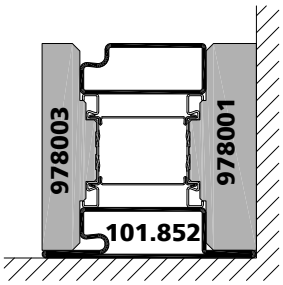

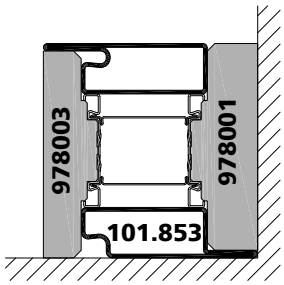

Zuschnitt
Standflügel

Usinage
Vantail semi-fixe

Cutting
Passive leaf

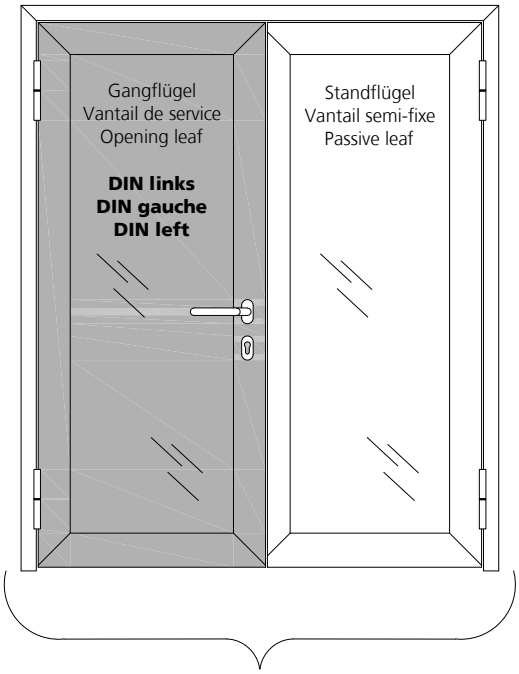

Pro Türflügel
Par vantail
Per door leaf
2x 970200
(bei Stahl / pour l'acier / for steel)
2x 970201
(bei Edelstahl / pour l'acier inoxydable / for stainless steel)

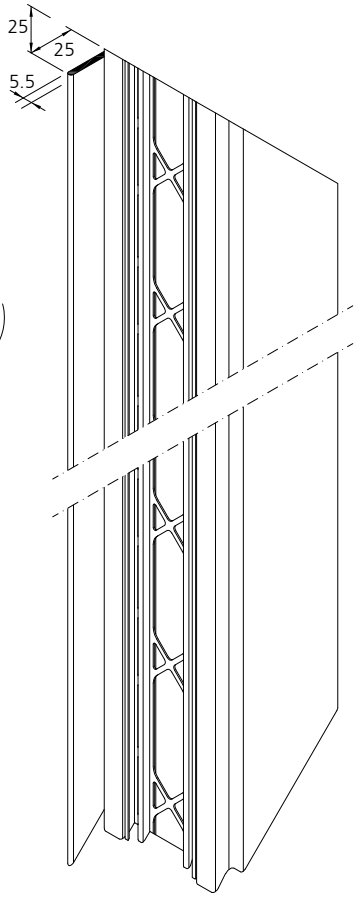

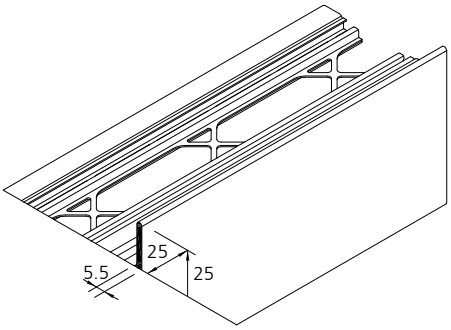

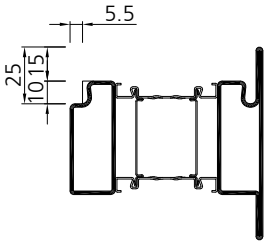

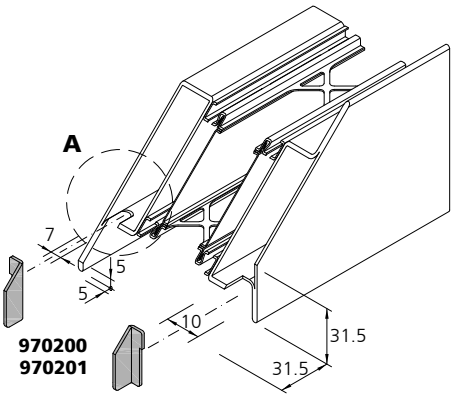

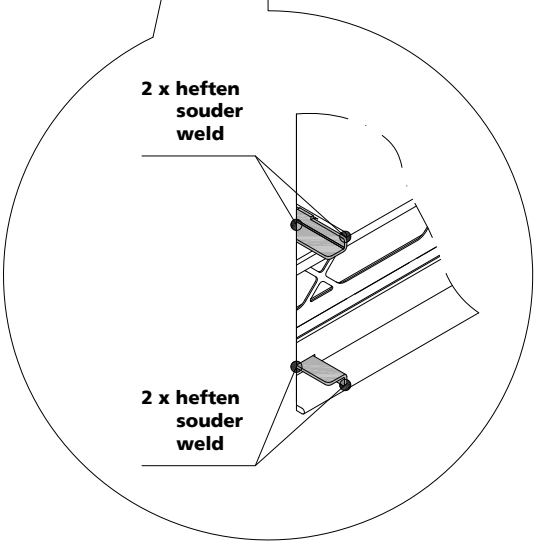

A

1. Loch bohren Ø7 mm
Percer le trou Ø7 mm
Drill hole Ø7 mm

2. Ausschneiden
Fraisage
Cut-out

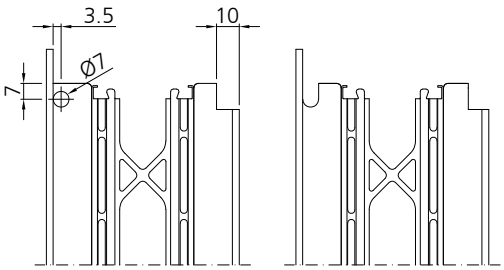

Zuschnitt
Standflügel

Usinage
Vantail semi-fixe

Cutting
Passive leaf

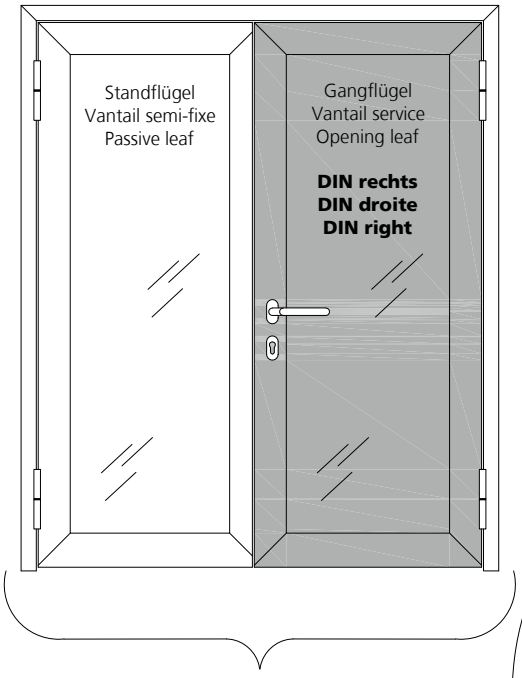

Pro Türflügel
Par vantail
Per door leaf
2x 970200
(bei Stahl / pour l'acier / for steel)
2x 970201
(bei Edelstahl / pour l'acier inoxydable / for stainless steel)

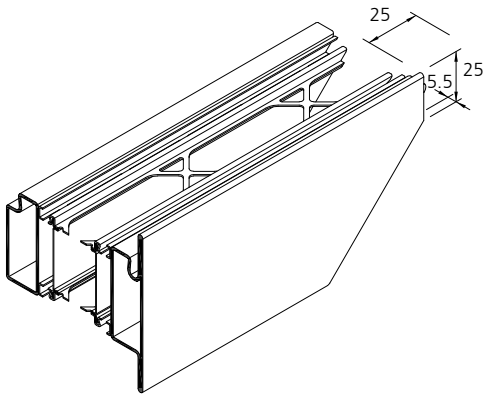

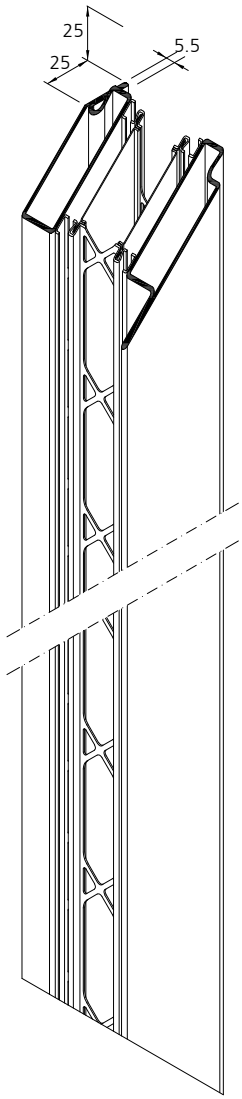

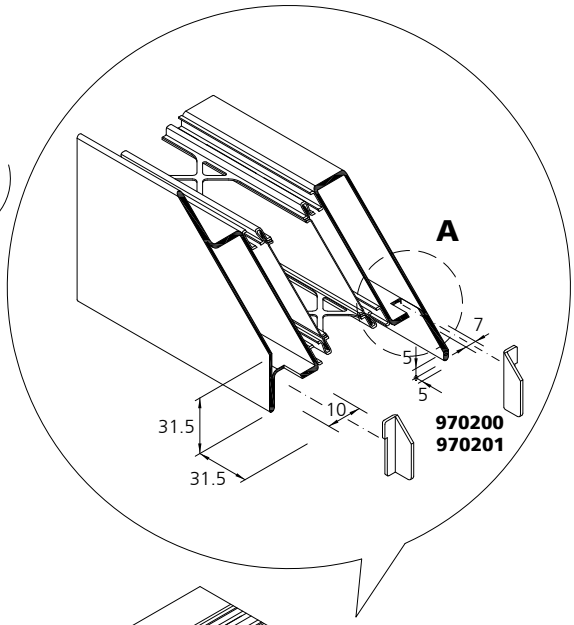

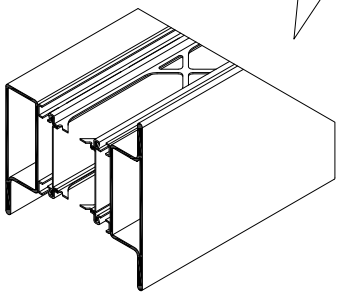

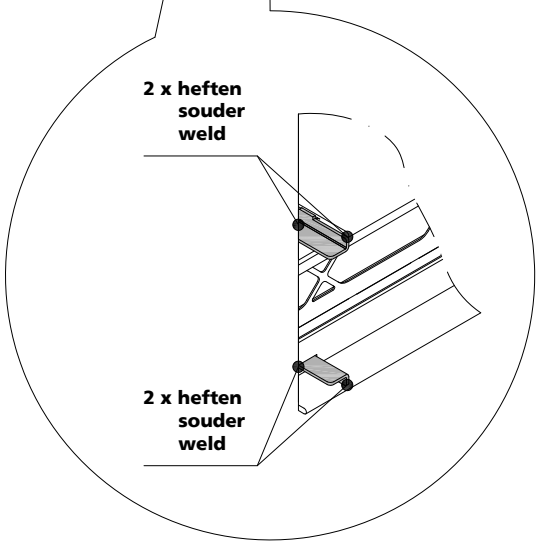

A

1. Loch bohren Ø7 mm
Percer le trou Ø7 mm
Drill hole Ø7 mm

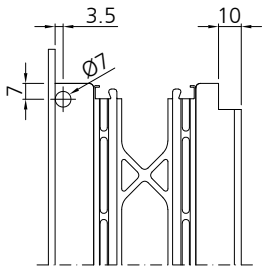

2. Ausschneiden
Fraisage
Cut-out

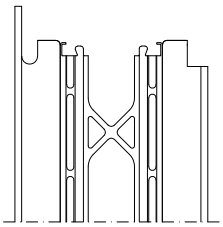

3

Zuschnitt
Schwellenprofil

Usinage
Profilé de seuil

Cutting
Threshold profile

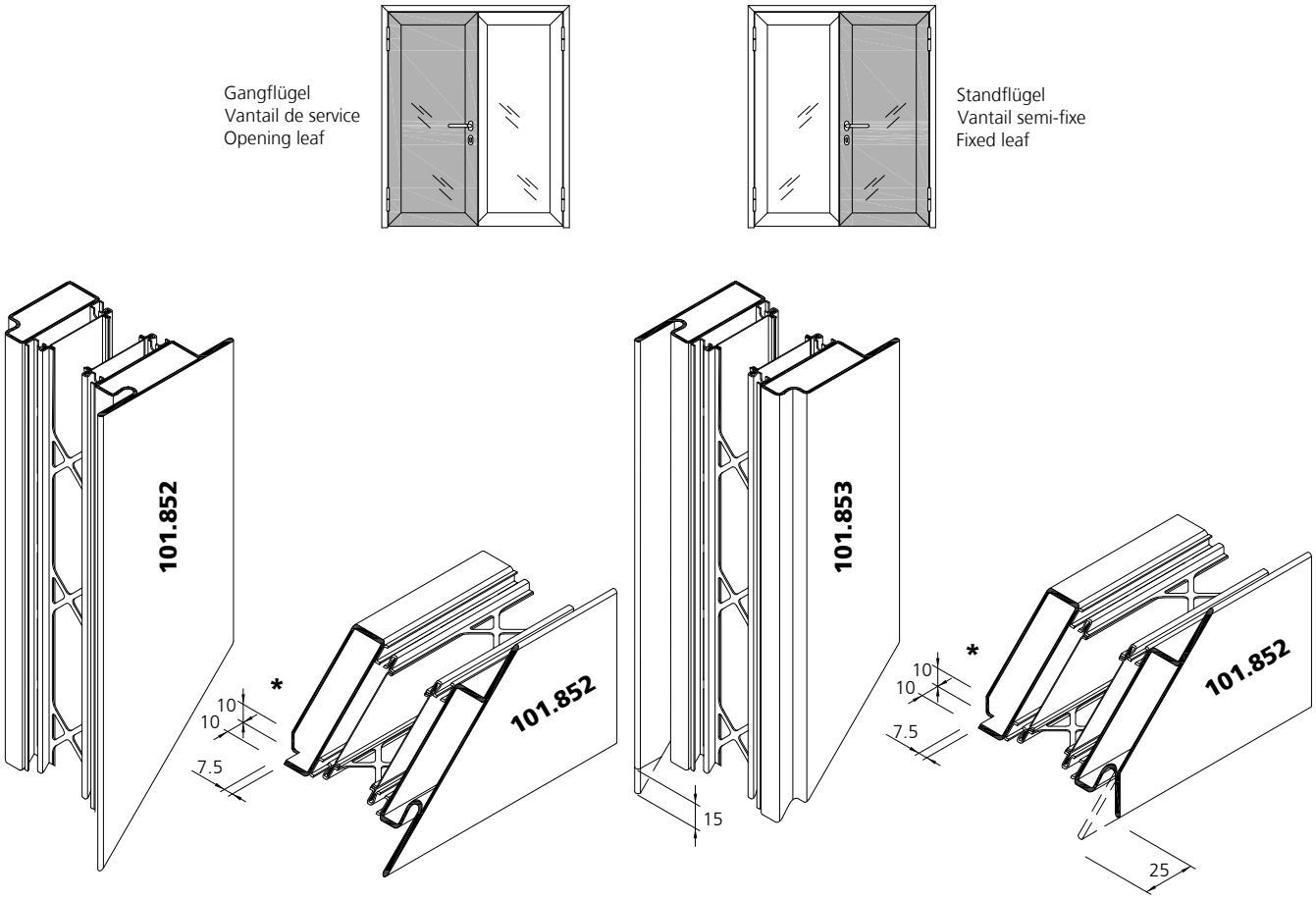

* Klinkung schliessen,
z.B. durch zuschweissen
und verputzen
Fermer l'enche,
p.ex. par soudage et
meulage
Close notching, e.g. by
welding and grinding

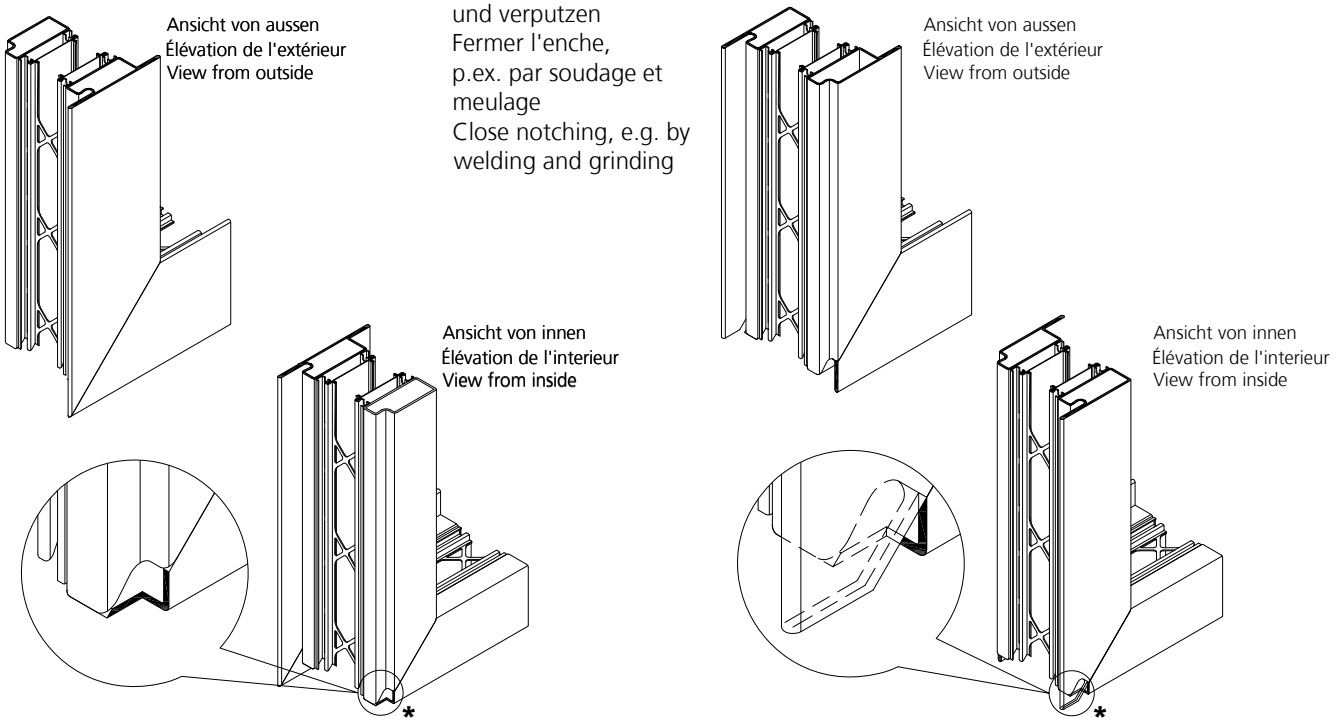

Profilbearbeitung
Einbau direkte Entwässerung
Rahmen/Sprosse

Mise en œuvre des profilés
Montage d'une évacuation d'eau directe
Cadre/traverse

Profile processing
Installation of direct drainage
Frame/transom

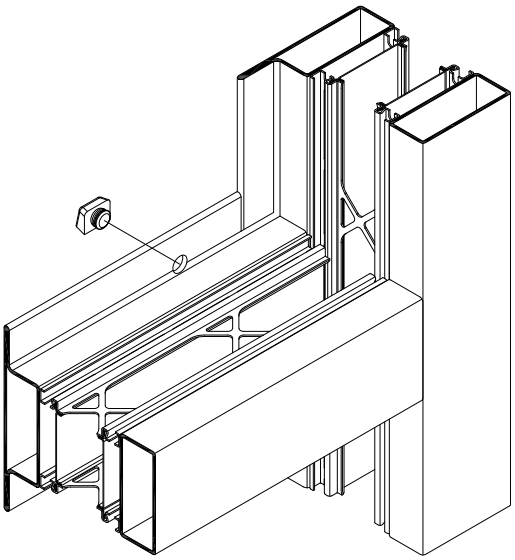

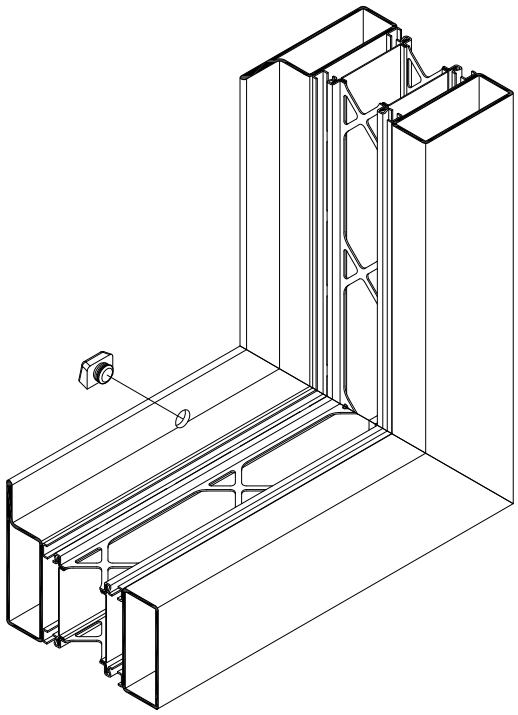

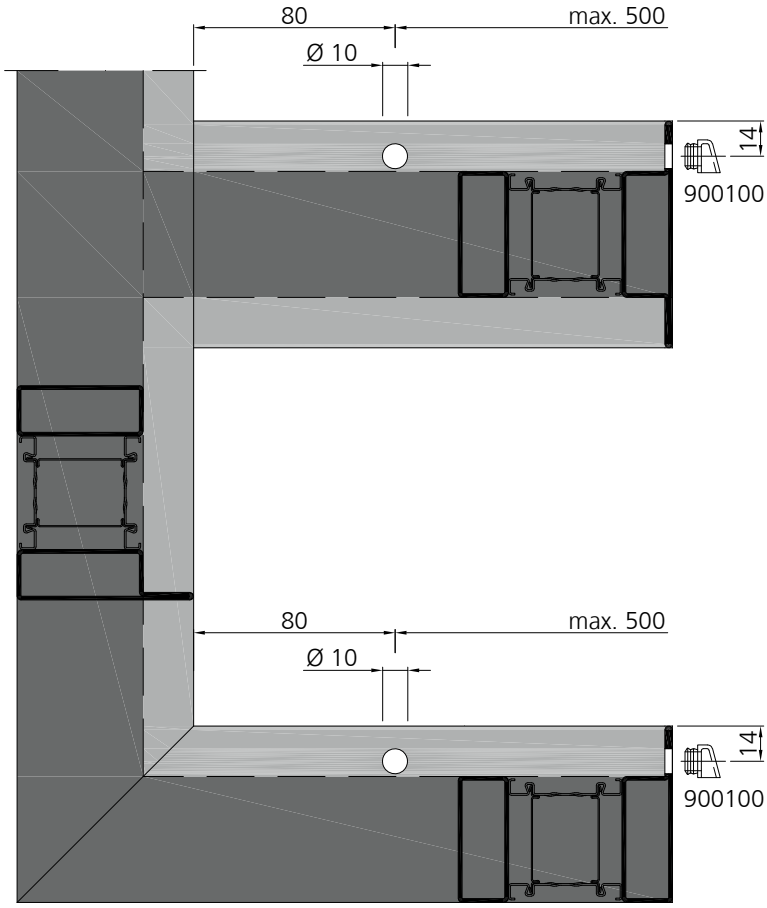

Profilbearbeitung
Einbau direkte Entwässerung
Rahmen/Sprosse

Mise en œuvre des profilés
Montage d'une évacuation d'eau directe
Cadre/traverse

Profile processing
Installation of direct drainage
Frame/transom

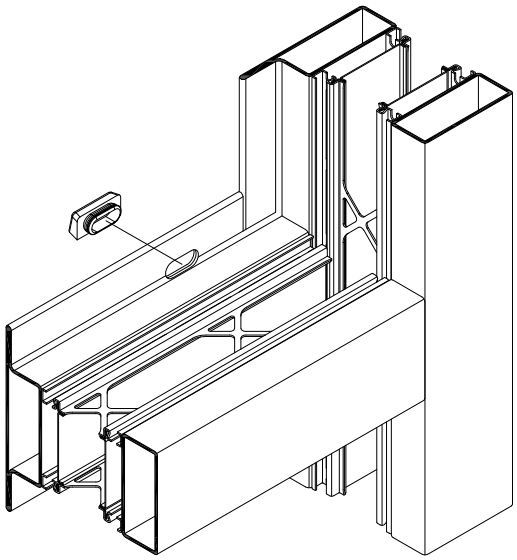

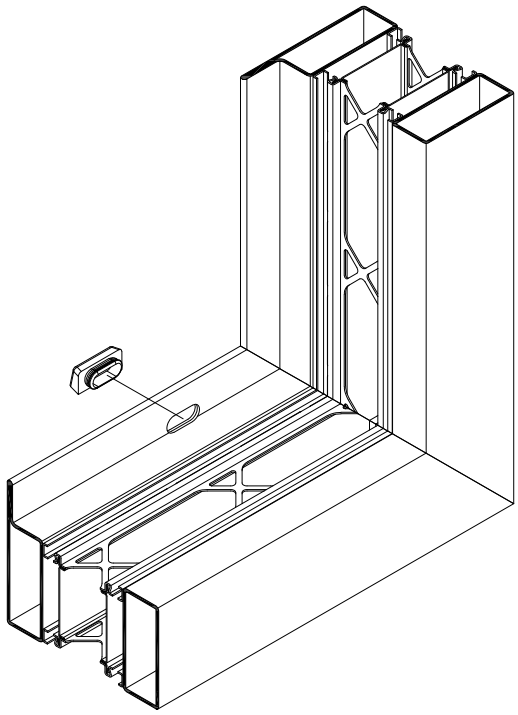

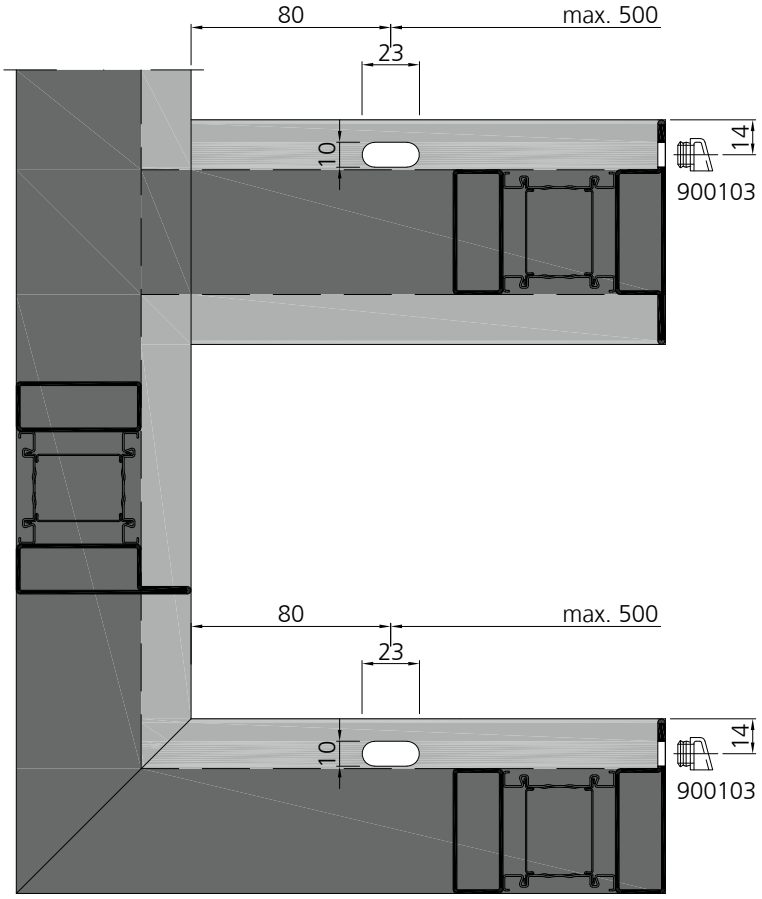

Profilbearbeitung
Einbau indirekte Entwässerung
Rahmen/Sprosse

Mise en œuvre des profilés
Montage d'une évacuation d'eau indirecte
Cadre/traverse

Profile processing
Installation of indirect drainage
Frame/transom

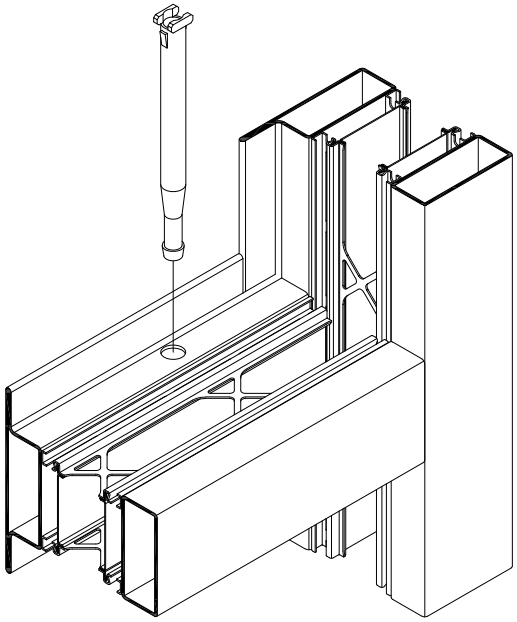

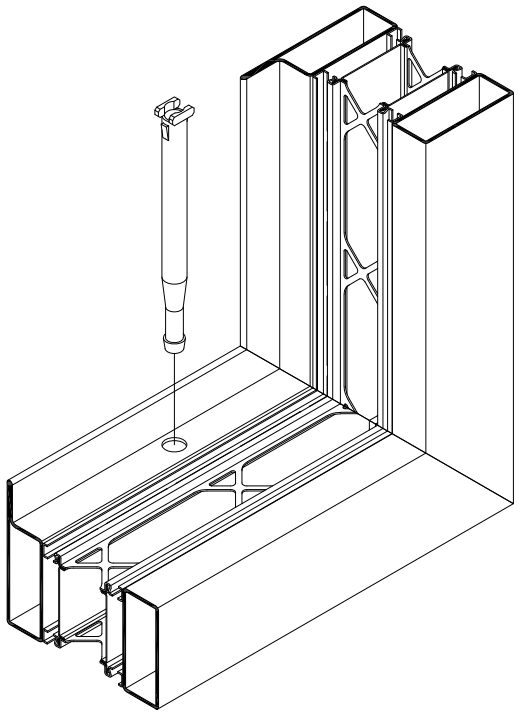

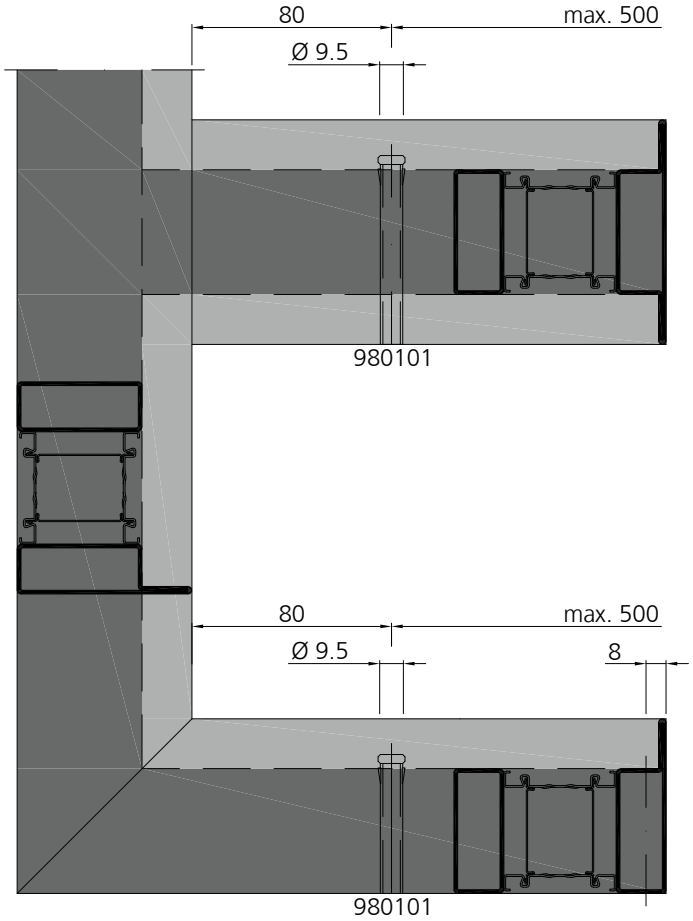

Profilbearbeitung
Einbau indirekte Entwässerung
Sockel

Mise en œuvre des profilés
Montage d'une évacuation d'eau indirecte
Socle

Profile processing
Installation of indirect drainage
Bottom rail

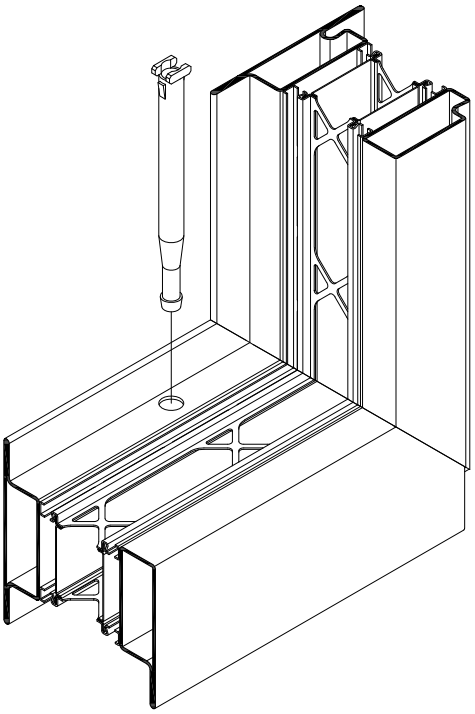

Alternativ
Alternative
Alternative
900100, 900103

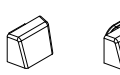

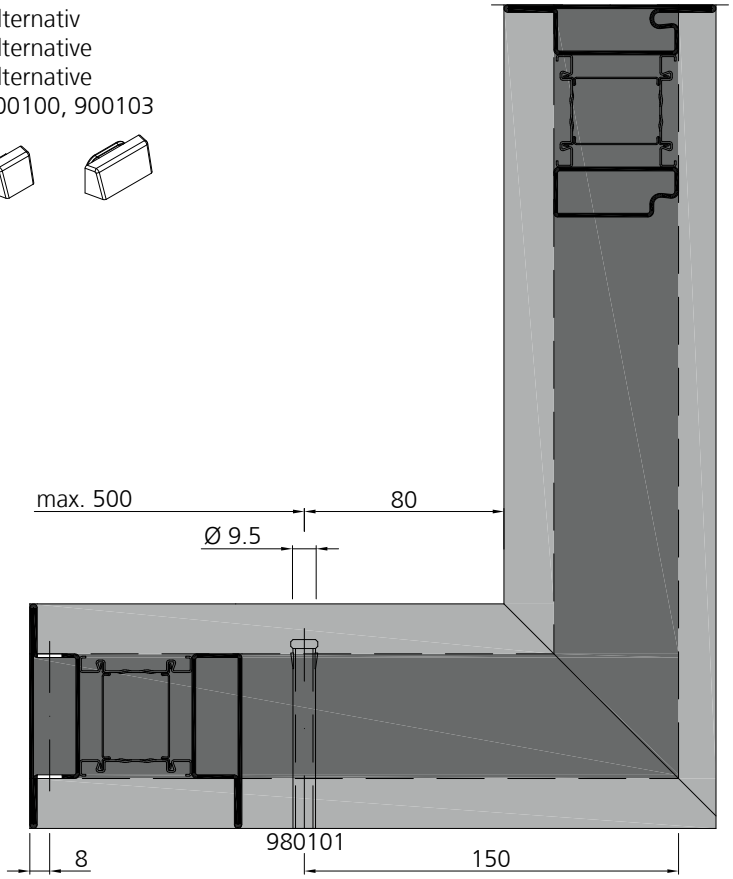

Anordnung Klemmknöpfe Pose des boutons de serrage Setting Studs

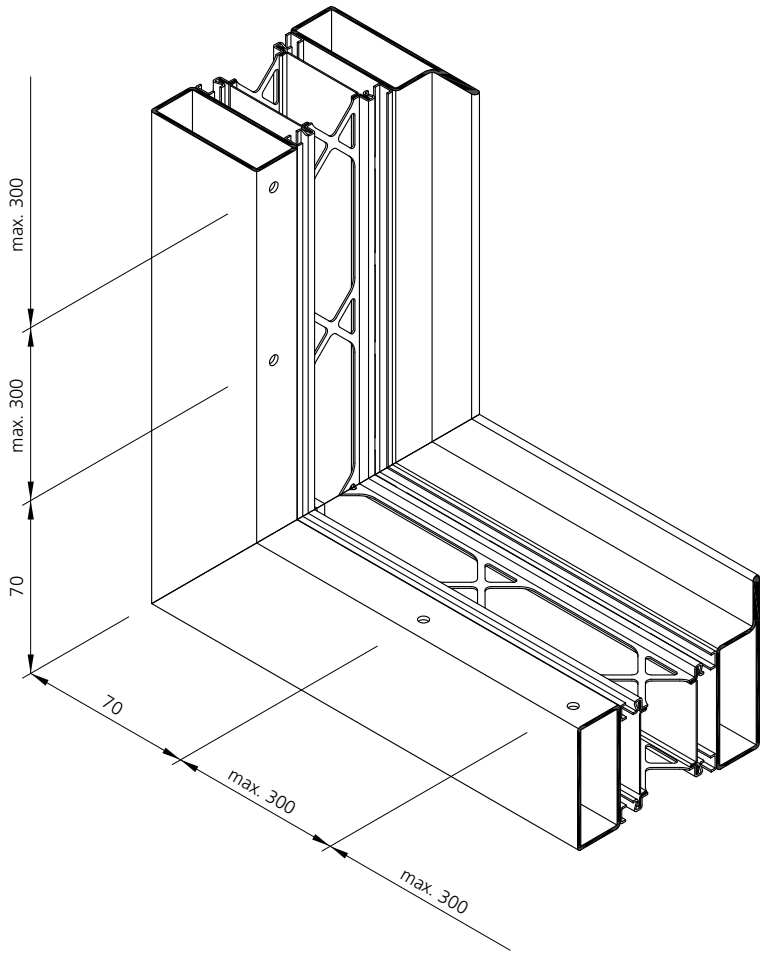

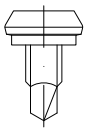

906577 (VE/100 Stk./pcs)
906578 (VE/1000 Stk./pcs)
906579 (VE/Mag. 200 Stk./pcs)

Klemmknöpfe
Bohrschraubensetzgerät Art. Nr. 909203 alternativ Bohrlehre Art. Nr. 909104, Bohrdurchmesser 3.5 mm

Boutons de serrage
Appareil à poser les vis art. no. 909203 alternatif gabarit de perçage art. no. 909104, diamètre de perçage 3.5 mm

Steel studs
Power driver for screws art. no. 909203 alternative drilling template art. no. 909104, drilling diametre 3.5 mm

Anordnung Klemmknöpfe Pose des boutons de serrage Setting Studs

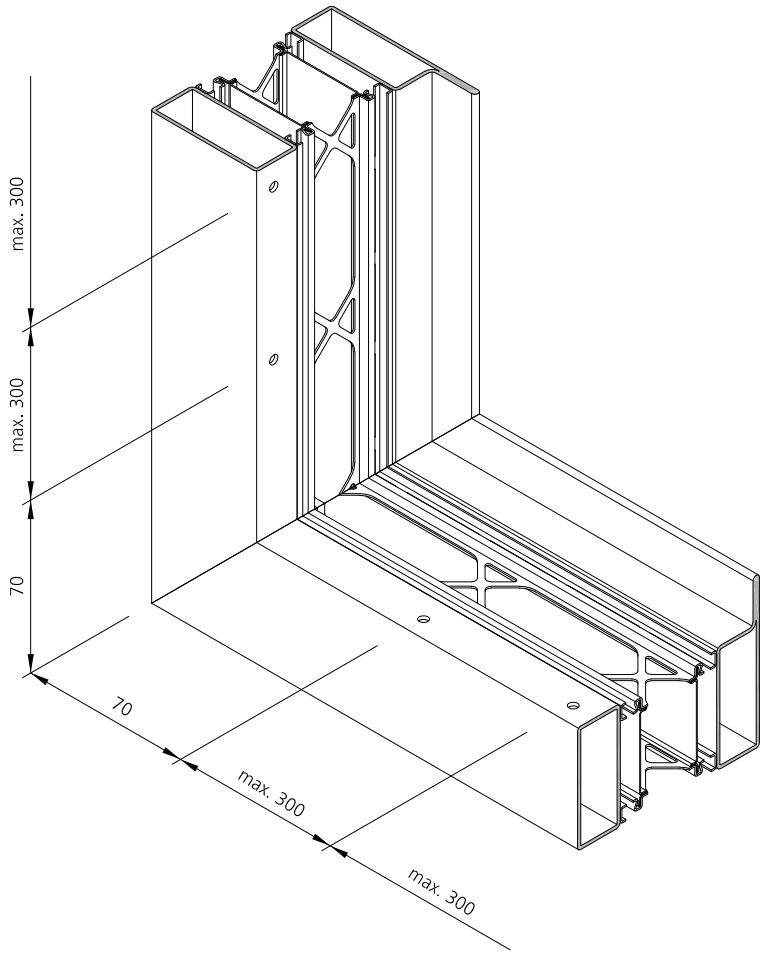

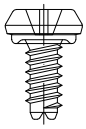

906583 (VE/100 Stk./pcs)
CrNi 1.4404

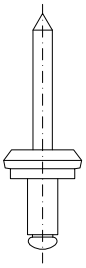

906574 (VE/100 Stk./pcs)
CrNi 1.4567
für Profile CrNi 1.4301
pour profilés en acier inox 1.4301
for profiles in stainless steel 1.4301

Bohrung Klemmknopf-Schraube und Klemmknopf-Niet
Bohrschraubensetzgerät Art.Nr. 909203 und Set Spiralbohrer Art.Nr. 909216 alternativ mit Bohrlehre Art.Nr. 909105, Bohrdurchmesser 4.1 mm

Forage des boutons de fixation à vis et des boutons de fixation
Appareil à poser les vis art no 909203 et kit mèche hélicoidal art no 909216, alternative avec gabarit de perçage art no 909105, diamètre percé 4.1 mm

Drilling of stud fastener screw, stud fastener pop rivet
Power driver for screws art.no. 909203 and spiral bit set art.no. 909216, alternatively with drilling template art. no. 909105, drilling diametre 4.1 mm

Anordnung Klemmknöpfe
Wetterschenkel

Pose des boutons de serrage
Renvoi d'eau

Setting Studs
Weatherbord

903302

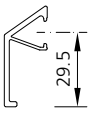

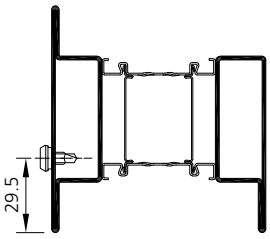

Hinweis!
Klemmknöpfe vor der Oberflächenbehandlung anbringen!
Remarque!
Poser les boutons de serrage avant le traitement de surface!
Notice!
Attach studs before surface treatment!

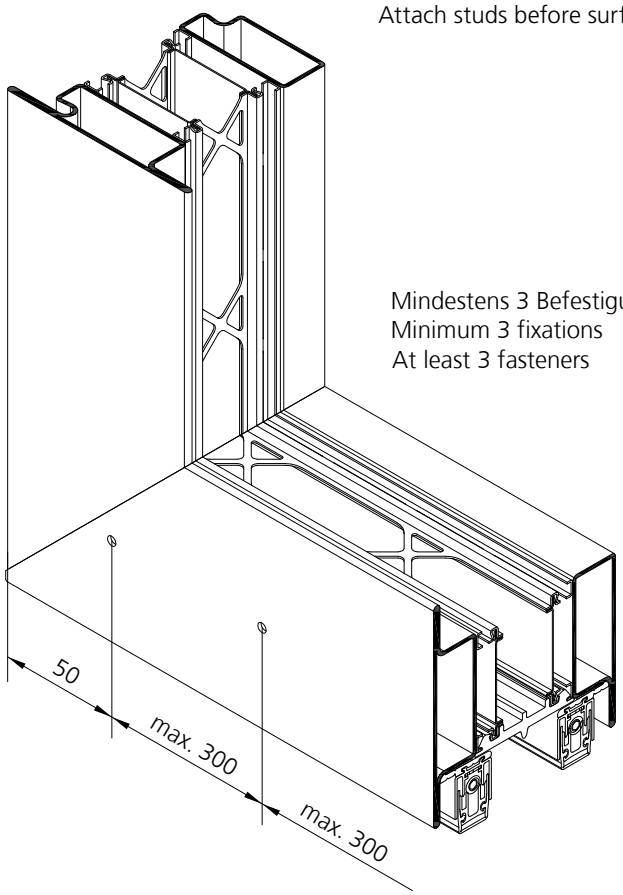

Mindestens 3 Befestigungen
Minimum 3 fixations
At least 3 fasteners

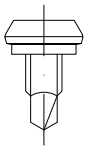

906577 (VE/100 Stk./pcs)
906578 (VE/1000 Stk./pcs)
906579 (VE/Mag. 200 Stk./pcs)

Klemmknöpfe
Bohrschraubensetzgerät Art.Nr. 909203

Boutons en acier
Appareil à poser les vis art no 909203

Steel studs
Power driver for screws art.no. 909203

Anordnung Klemmknöpfe
Wetterschenkel

Pose des boutons de serrage
Renvoi d'eau

Setting Studs
Weatherbord

903302

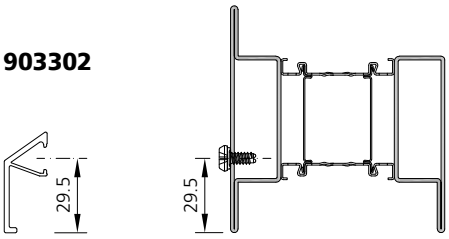

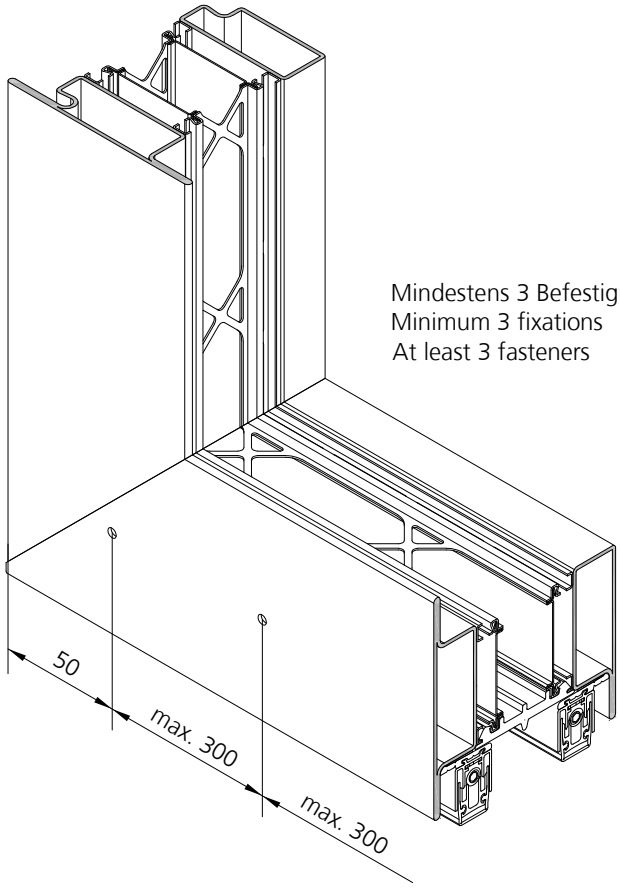

Mindestens 3 Befestigungen
Minimum 3 fixations
At least 3 fasteners

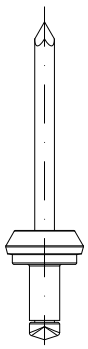

Empfohlen
Recommandé
Recommanded

906574 (VE/100 Stk./pcs)
CrNi 1.4567
für Profile CrNi 1.4301
pour profilés en acier inox 1.4301
for profiles in stainless steel 1.4301

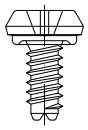

Alternativ
Alternatives
Alternative

906583 (VE/100 Stk./pcs)
CrNi 1.4404

Bohrung Klemmknopf-Niet
Bohrdurchmesser 4.1 mm

Bohrung Klemmknopf-Schraube
Bohrschraubensetzgerät Art.Nr. 909203
und Set Spiralbohrer Art.Nr. 909216

Forage des boutons de fixation
diamètre percé 4.1 mm

Forage des boutons de fixation à vis
Appareil à poser les vis art no 909203
et kit mèche hélicoidal art no 909216,

Drilling of stud fastener pop rivet
drilling diameter 4.1 mm

Drilling of stud fastener screw
Power driver for screws art.no. 909203
and spiral bit set art.no. 909216,

Zuschnitt
Wetterschenkel

Débitage
Renvoi d'eau

Processing instructions
Weatherbord

Zuschnitt Wetterschenkel
Tür, auswärts öffnend

Débitage Renvoi d'eau
Porte, ouvrant vers l'extérieur

Processing instructions Weatherbord
Door, opening outwards

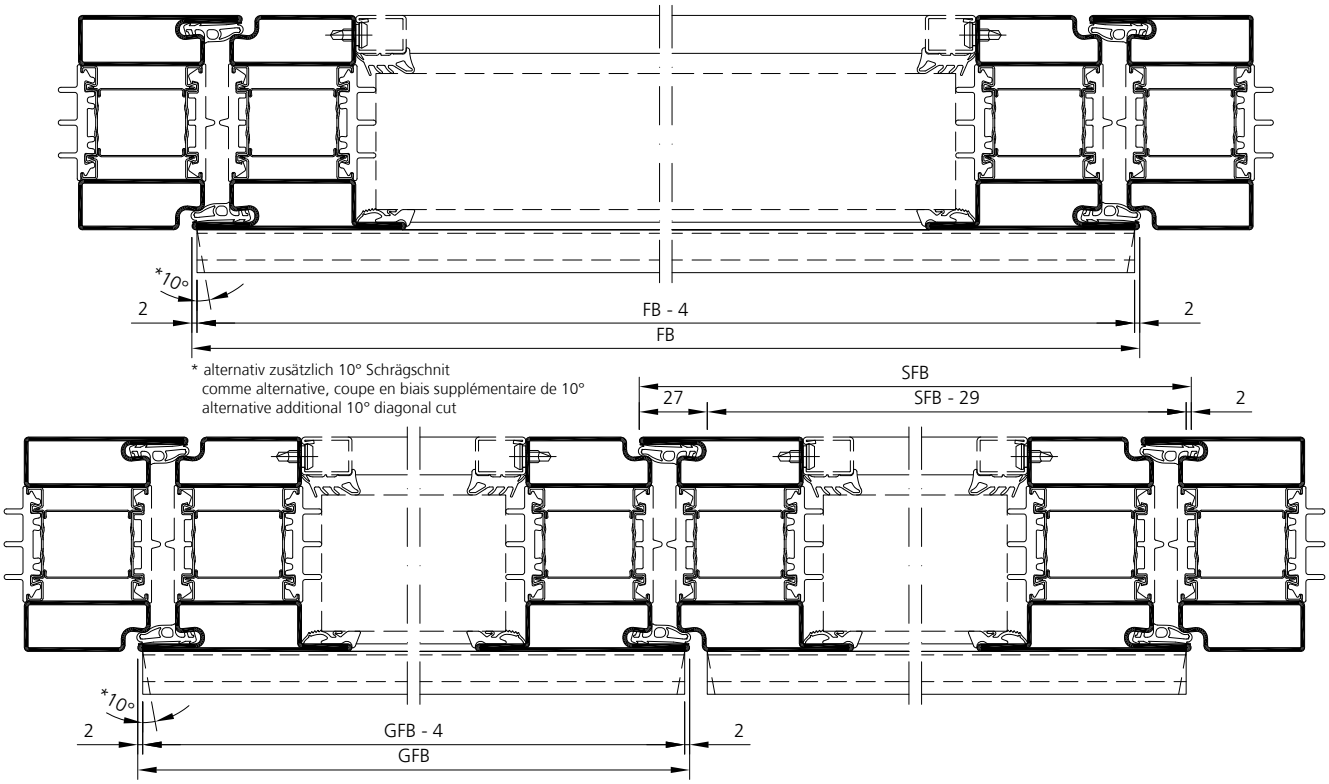

Zuschnitt Wetterschenkel
Tür, einwärts öffnend

Débitage Renvoi d'eau
Porte, ouvrant vers l'intérieur

Processing instructions Weatherbord
Door, opening inwards

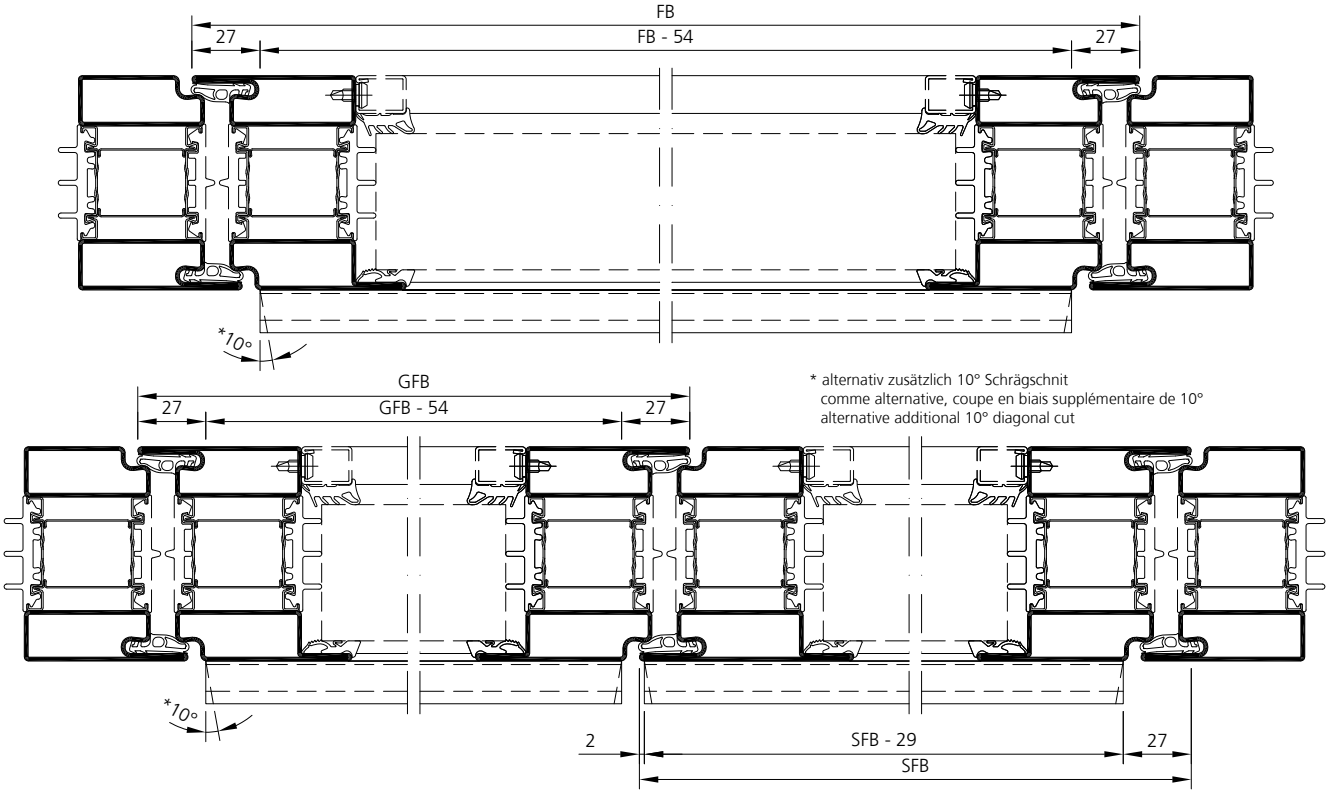

3

VOT 04/23

Bedienungsanleitung
Richthebel 979001

Mode d'emploi
Levier d'alignement 979001

Operation instructions
Setting lever 979001

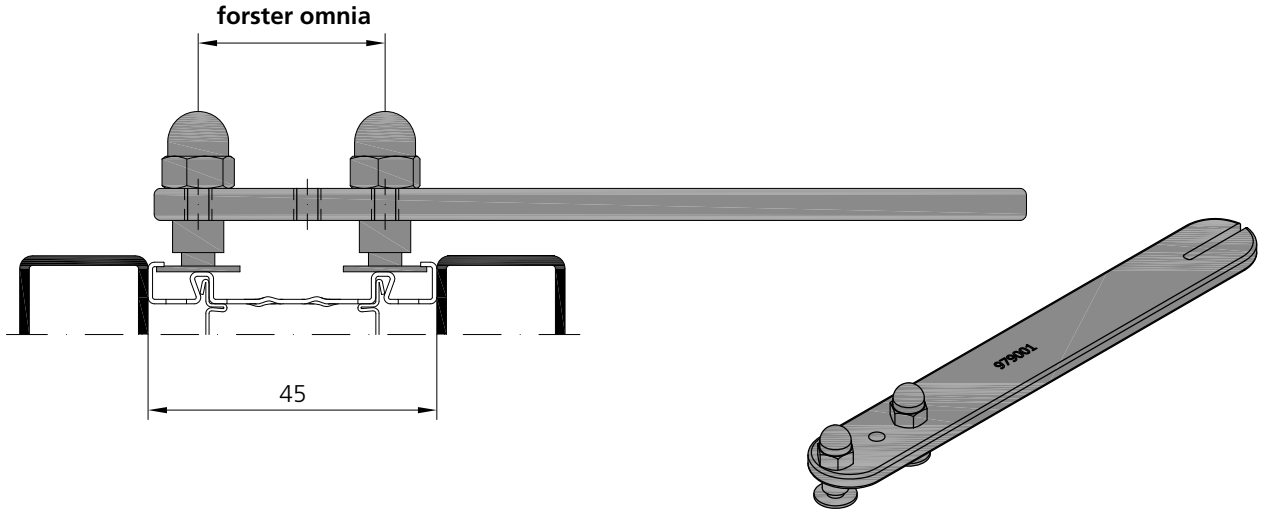

Den Richthebel diagonal ansetzen und in Pfeilrichtung ziehen (von Hand, nicht mit dem Hammer), um die Profilschalen ausseinanderzudrücken.

Positionner le levier d'alignement en diagonale et tirer dans le sens de la flèche pour écarter les coques du profilé. sens de la flèche pour écarter les coques du profilé. (à la main, et pas avec le marteau)

Position the setting lever diagonally and pull (by hand, not using the hammer) in the direction of the arrow to spread the profile shells.

Den Richthebel diagonal ansetzen und in Pfeilrichtung ziehen, um den Profillappen zurechtzubiegen.

Positionner le levier d'alignement en diagonale et tirer dans le sens de la flèche pour corriger l'affleurement de la languette du profilé.

Position the setting lever diagonally and pull in the direction of the arrow to correct the profile lip.

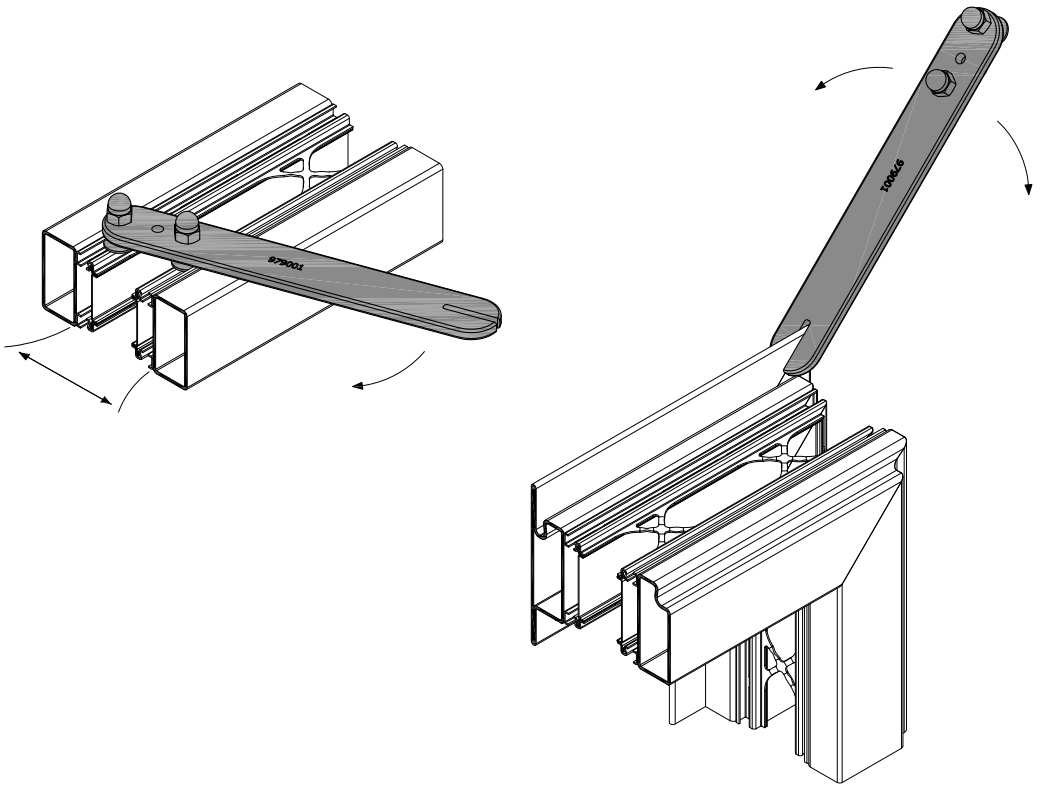

Schweissempfehlung
Rahmen

1 Ecken haftschweissen
2 Diagonalen messen
3 Sichtflächen heften
4 Ecken schweissen
5 Sichtflächen schweissen

Soudage
Cadre

1 Souder les angles par points
2 Mesurer les diagonales
3 Attacher les surfaces visibles
4 Souder les angles
5 Souder les surfaces visibles

Welding procedure
Frame

1 Tack weld the corners
2 Measure diagonals
3 Tack visible parts
4 Weld corners
5 Weld visible parts

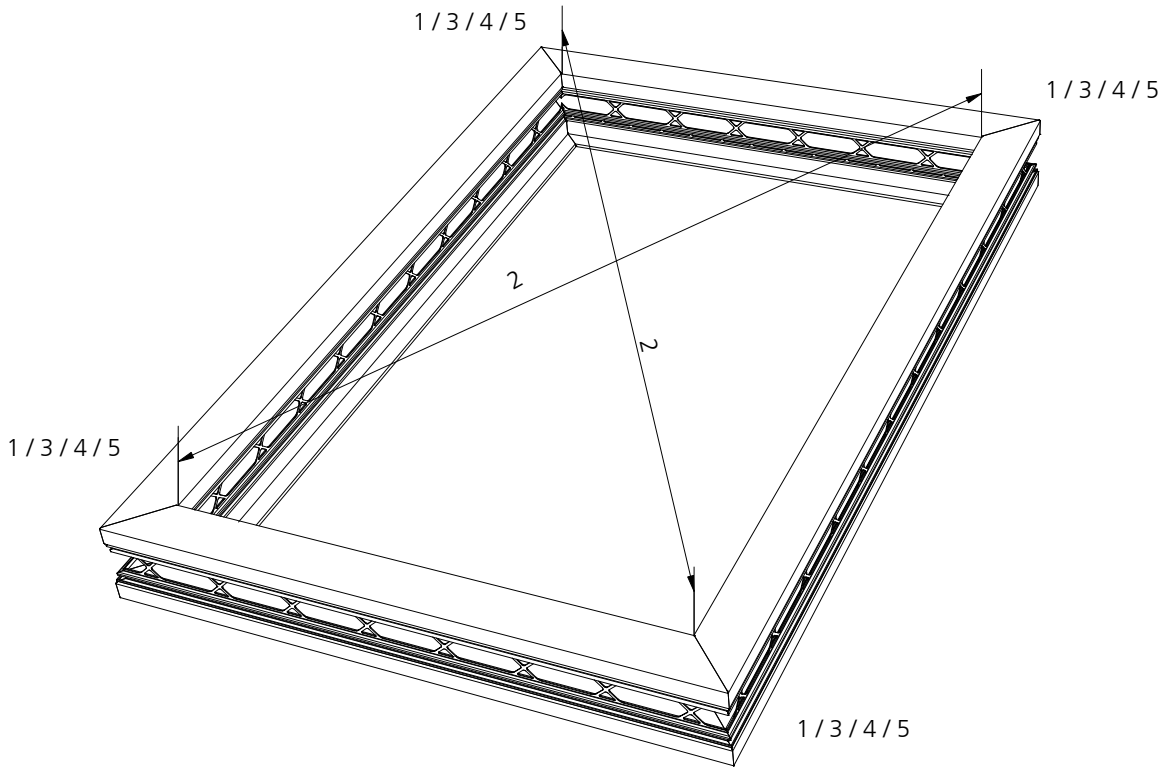

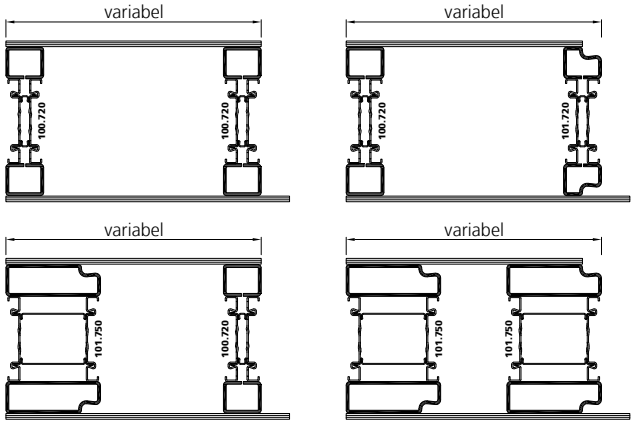

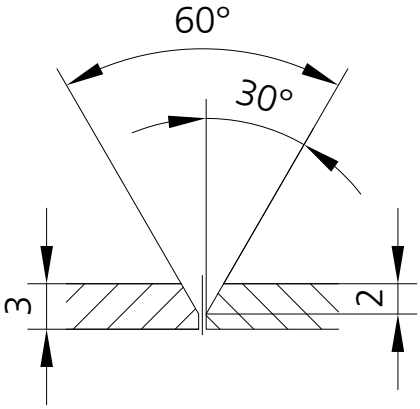

Schweissempfehlung
Rahmen

Soudage
Cadre

Welding procedure
Frame

Haftpunkte / Points de soudure / Tacking points

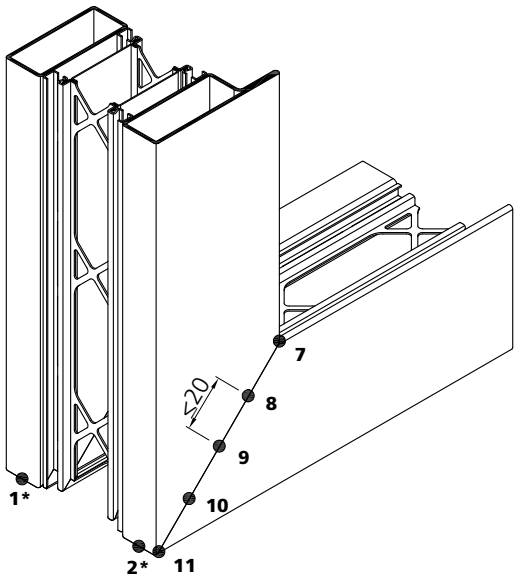

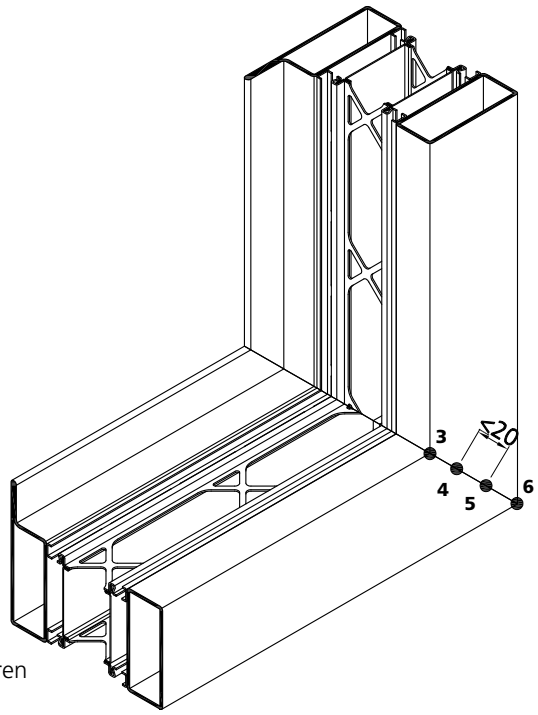

* anschliessend Diagonale kontrollieren
contrôler ensuite la diagonale
then check the diagonal

Schweissrichtung / Sens de soudage / Welding direction

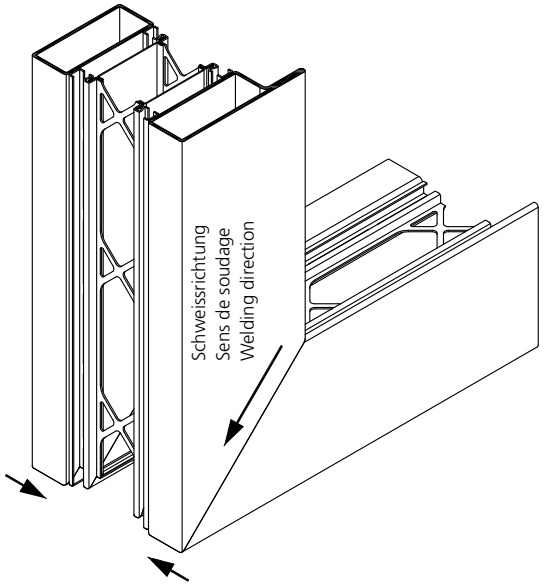

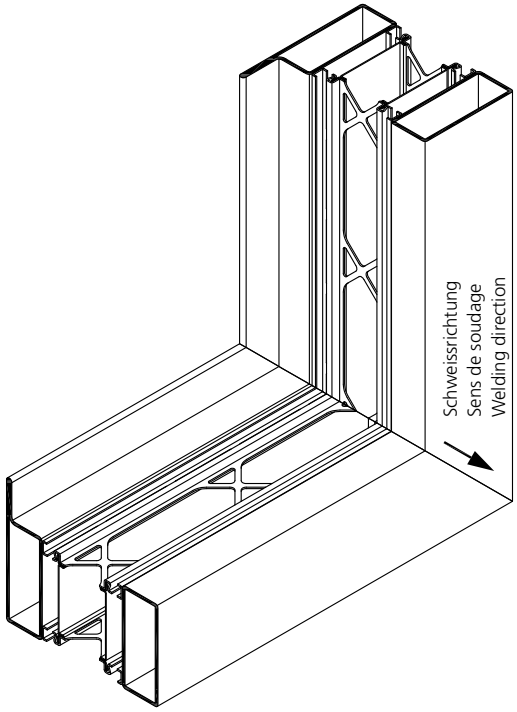

Schweissempfehlung
Rahmen

Soudage
Cadre

Welding procedure
Frame

Haftpunkte / Points de soudure / Tacking points

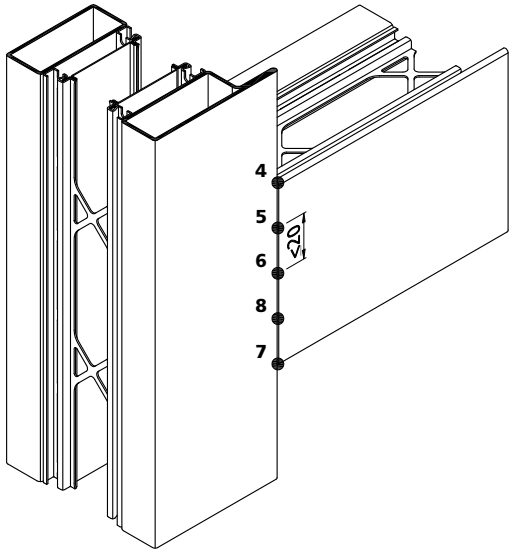

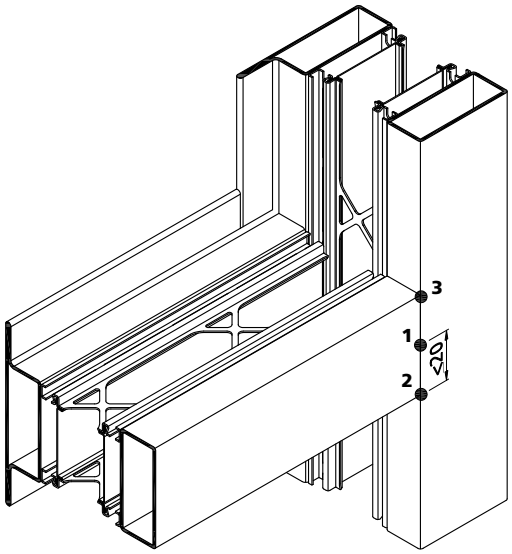

Schweissrichtung / Sens de soudage / Welding direction

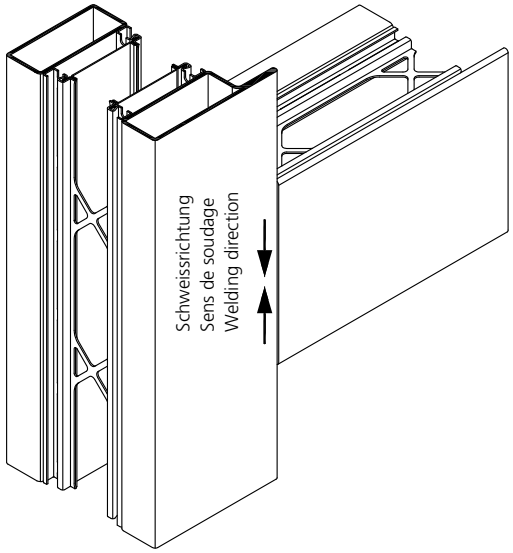

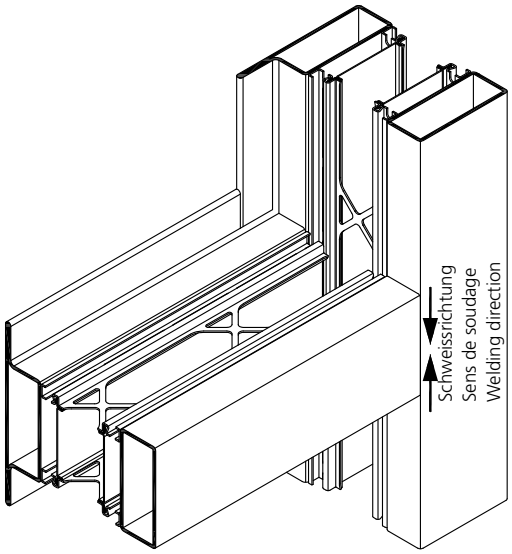

Schweissempfehlung
Rahmenverbreiterung

Soudage
Élargissement de vantail

Welding procedure
Frame enlargement

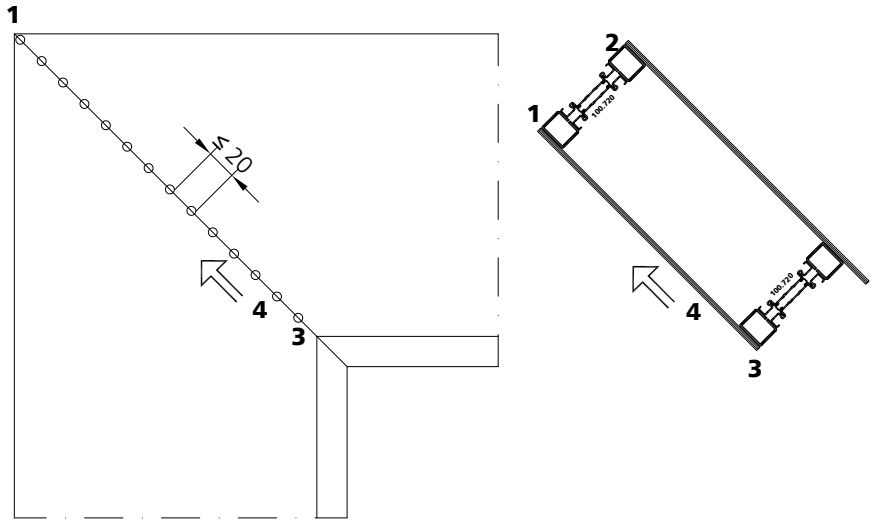

1+2	Stirnseite aussen heften anschliessend Diagonale kontrollieren	1+2	Attacher la face à l'extérieur, ensuite contrôler les diagonales	1+2	Tack outer face side, then control diagonals
3	Innere Ecke heften	3	Attacher l'angle intérieur	3	Tack inner corner
4	Von innen nach aussen heften	4	Attacher de l'intérieur à l'extérieur	4	Tack from inside to outside
5	Innere Ecke heften	5	Attacher l'angle intérieur	5	Tack inner corner
6	Von innen nach aussen heften	6	Attacher de l'intérieur à l'extérieur	6	Tack from inside to outside

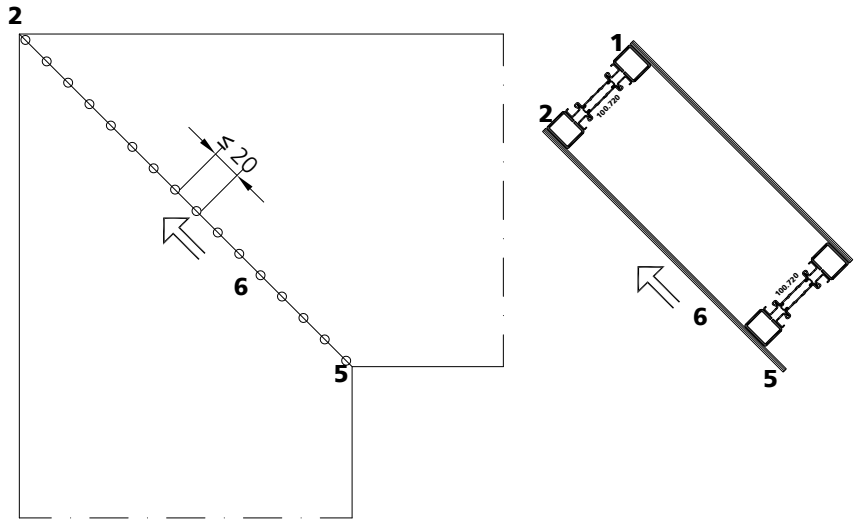

Schweissempfehlung
Rahmenverbreiterung

Soudage
Élargissement de vantail

Welding procedure
Frame enlargement

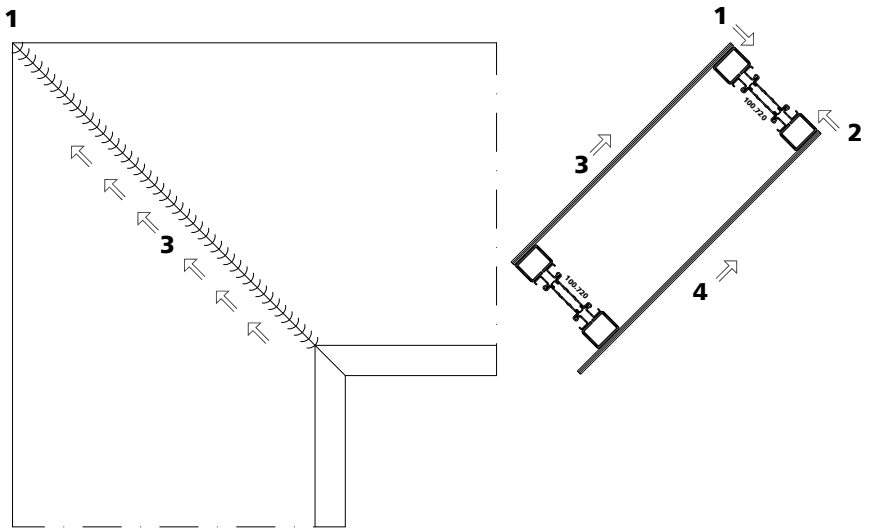

1+2	Stirnseite aussen schweissen	1+2	Souder la face à l'extérieur	1+2	Weld outer face side
3	Von innen nach aussen schweissen Rahmen wenden	3	Souder de l'intérieur à l'extérieur, tourner le cadre	3	Weld from inside to outside, turn the frame
4	Von innen nach aussen schweissen	4	Souder de l'intérieur à l'extérieur	4	Weld from inside to outside

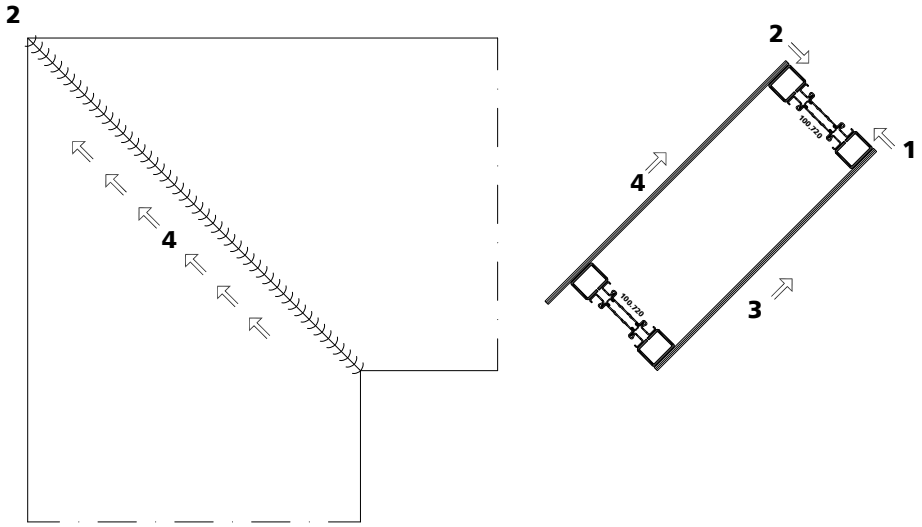

Schweissempfehlung
Flügel

Soudage
Vantail

Welding procedure
Leaf

Haftpunkte / Points de soudure / Tacking points

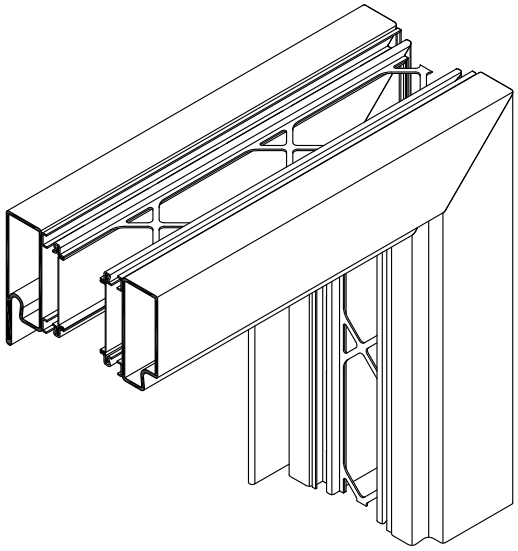

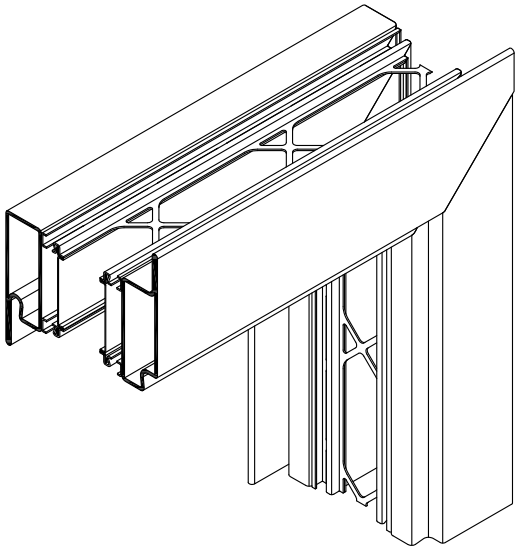

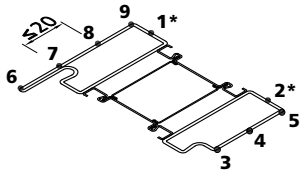

* anschliessend Diagonale kontrollieren
contrôler ensuite la diagonale
then check the diagonal

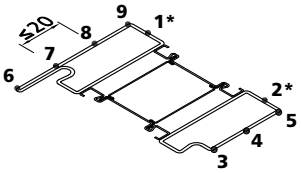

Schweissrichtung / Sens de soudage / Welding direction

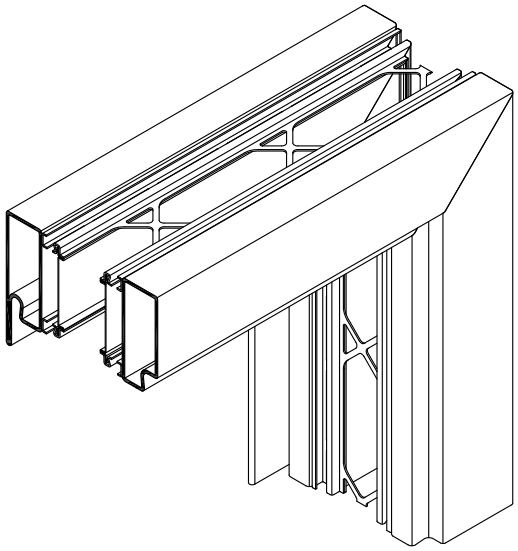

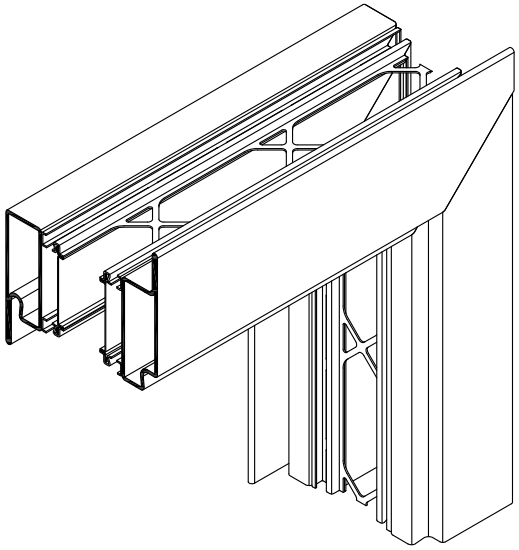

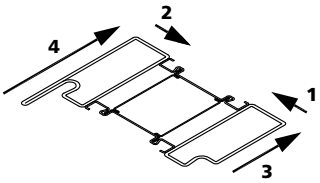

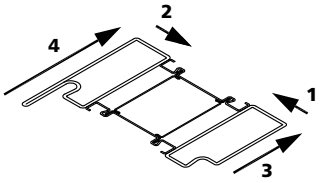

Schweissempfehlung
Flügel

Soudage
Vantail

Welding procedure
Leaf

Haftpunkte / Points de soudure / Tacking points

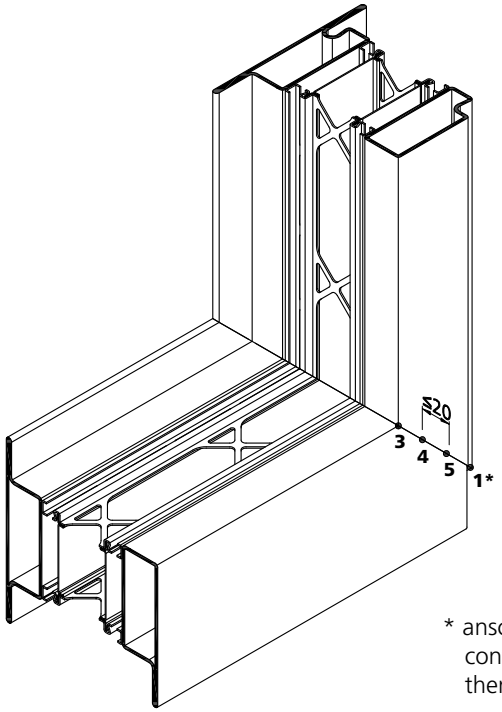

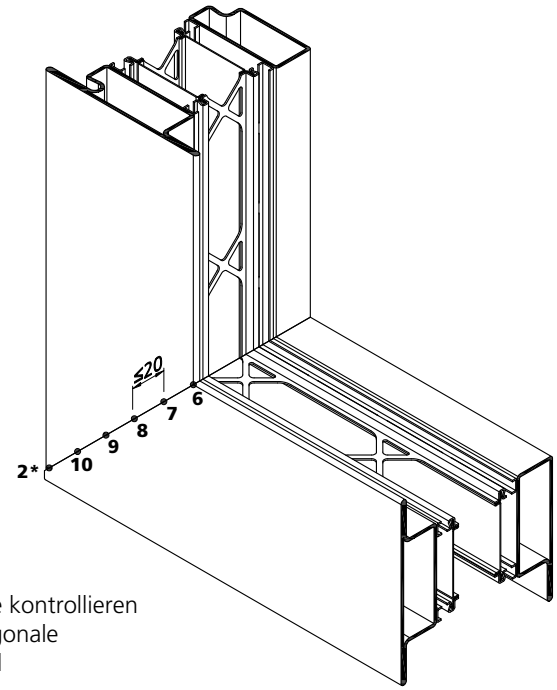

* anschliessend Diagonale kontrollieren
contrôler ensuite la diagonale
then check the diagonal

Schweissrichtung / Sens de soudage / Welding direction

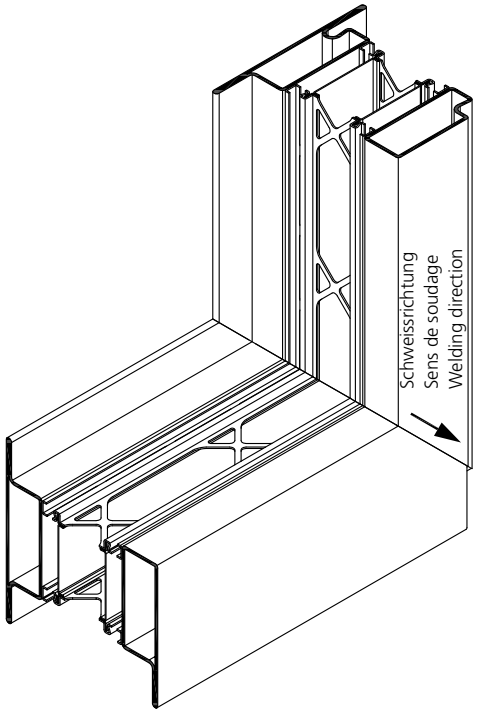

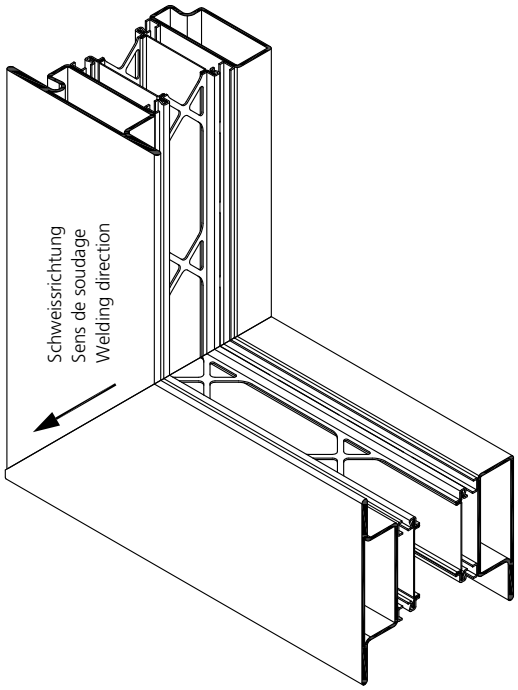

Schweissempfehlung
Rahmenverbreiterung
Flügel

Soudage
Élargissement de vantail
Vantail

Welding procedure
Frame enlargement
Leaf

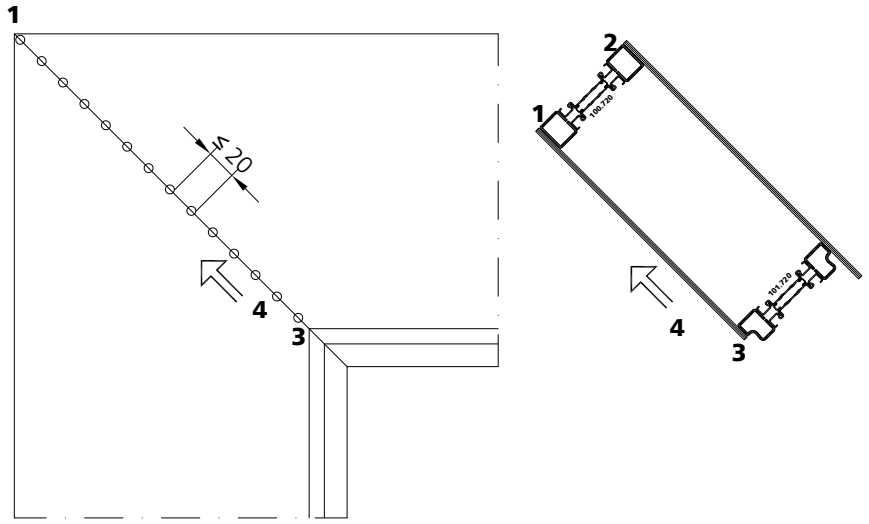

1+2	Stirnseite aussen heften anschliessend Diagonale kontrollieren	1+2	Attacher la face à l'extérieur, ensuite contrôler les diagonales	1+2	Tack outer face side, then control diagonals
3	Innere Ecke heften	3	Attacher l'angle intérieur	3	Tack inner corner
4	Von innen nach aussen heften	4	Attacher de l'intérieur à l'extérieur	4	Tack from inside to outside
5	Innere Ecke heften	5	Attacher l'angle intérieur	5	Tack inner corner
6	Von innen nach aussen heften	6	Attacher de l'intérieur à l'extérieur	6	Tack from inside to outside

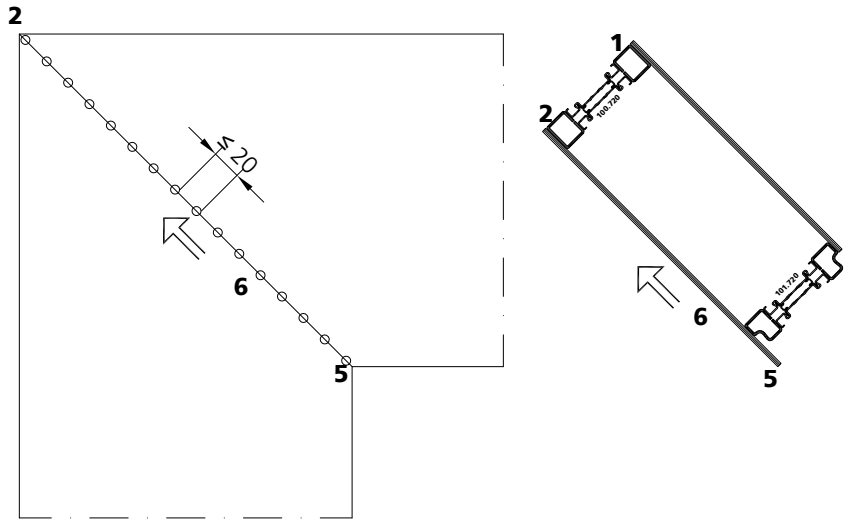

Stahl	Edelstahl
Acier	Acier inox
Steel	Stainless steel

Schweissempfehlung
Rahmenverbreiterung
Flügel

Soudage
Élargissement de vantail
Vantail

Welding procedure
Frame enlargement
Leaf

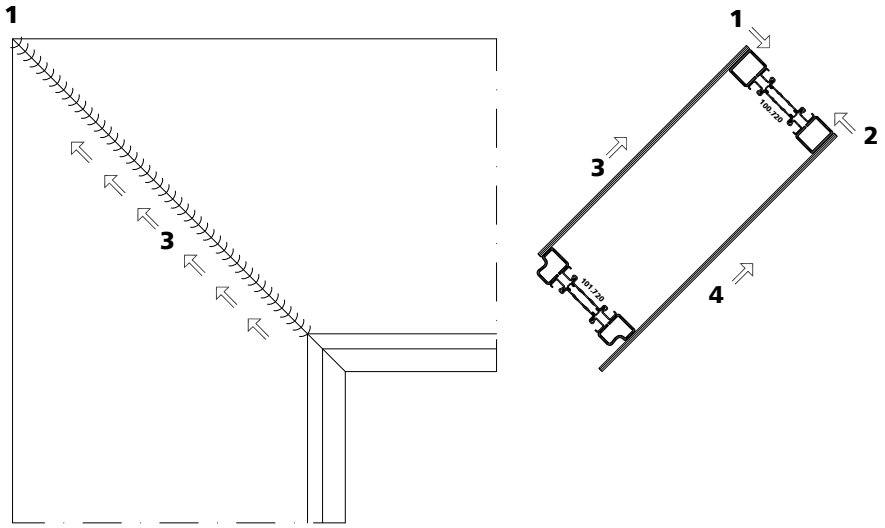

1+2	Stirnseite aussen schweissen	1+2	Souder la face à l'extérieur	1+2	Weld outer face side
3	Von innen nach aussen schweissen Rahmen wenden	3	Souder de l'intérieur à l'extérieur, tourner le cadre	3	Weld from inside to outside, turn the frame
4	Von innen nach aussen schweissen	4	Souder de l'intérieur à l'extérieur	4	Weld from inside to outside

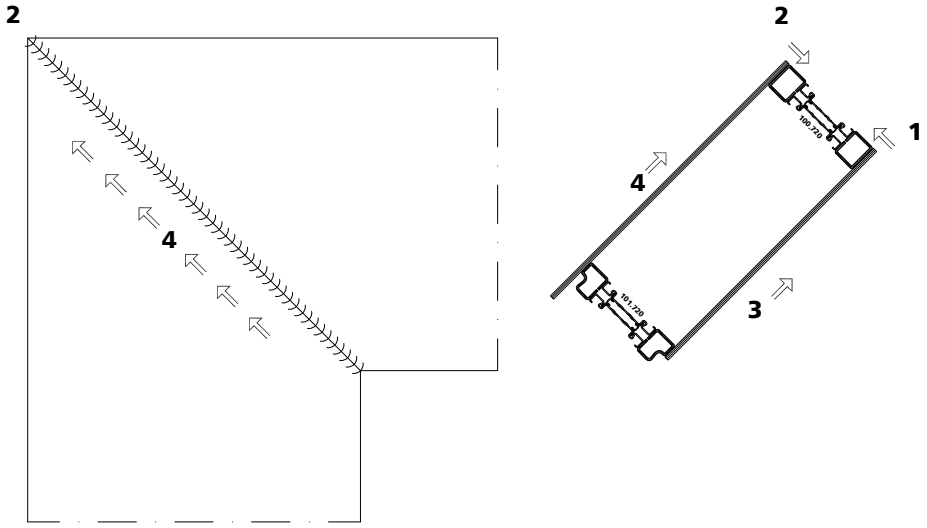

Schweissempfehlung
Rahmen

Soudage
Cadre

Welding procedure
Frame

Haftpunkte / Points de soudure / Tacking points

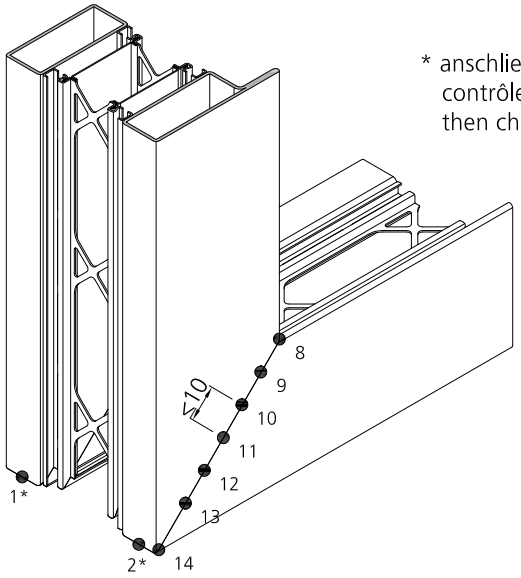

* anschliessend Diagonale kontrollieren
contrôler ensuite la diagonale
then check the diagonal

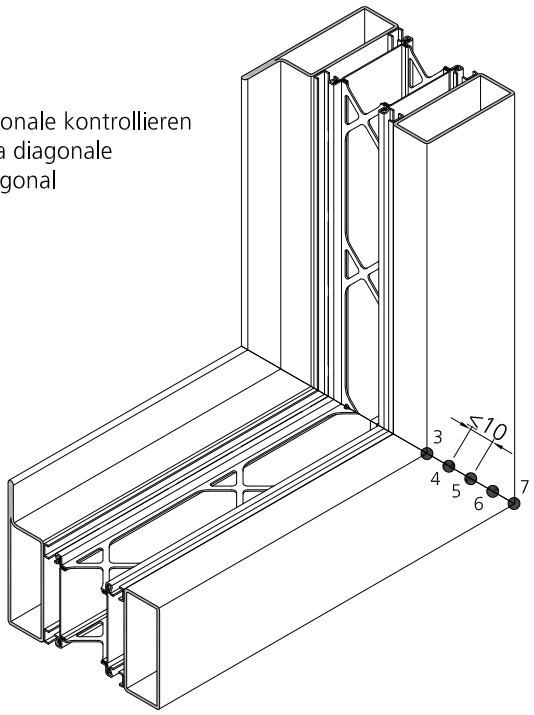

Schweissrichtung / Sens de soudage / Welding direction

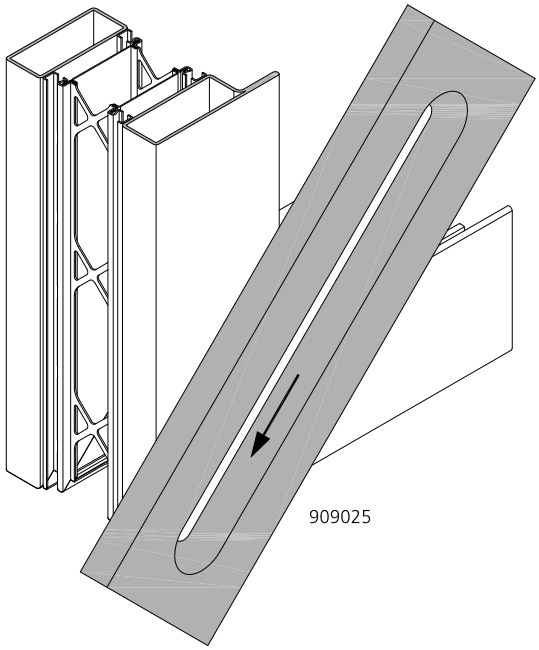

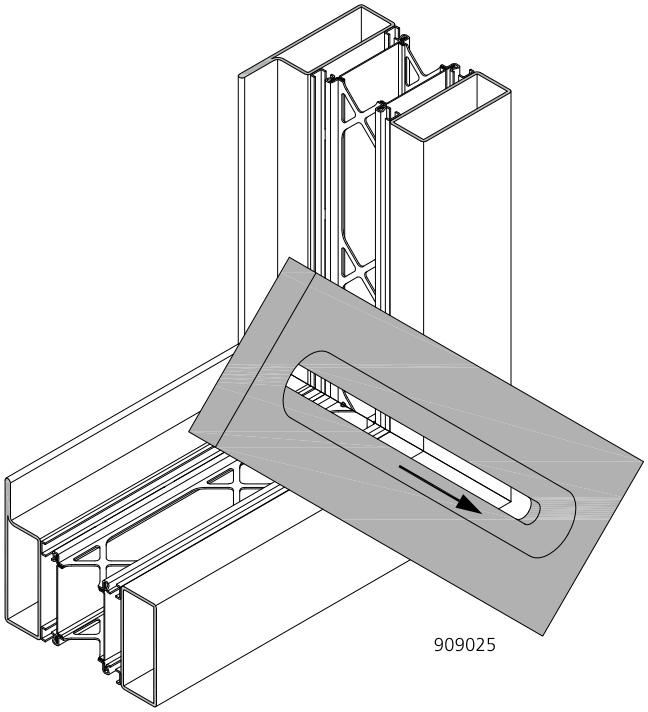

Schweissempfehlung
Rahmen

Soudage
Cadre

Welding procedure
Frame

Haftpunkte / Points de soudure / Tacking points

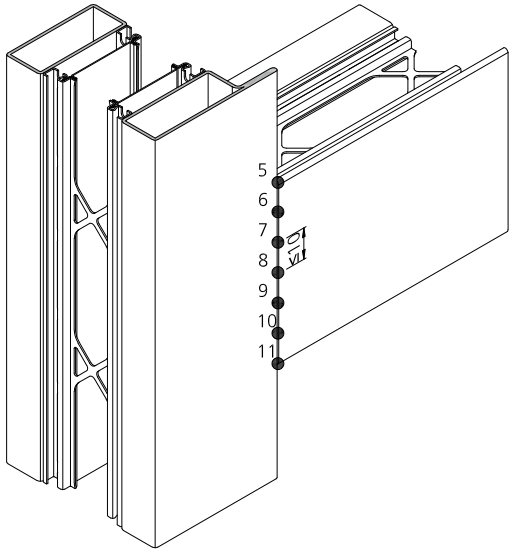

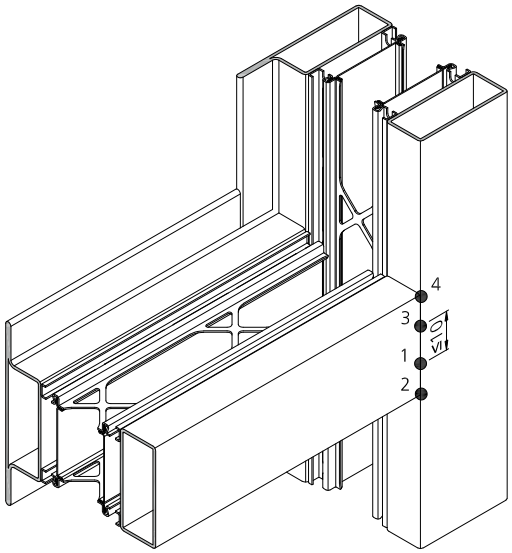

Schweissrichtung / Sens de soudage / Welding direction

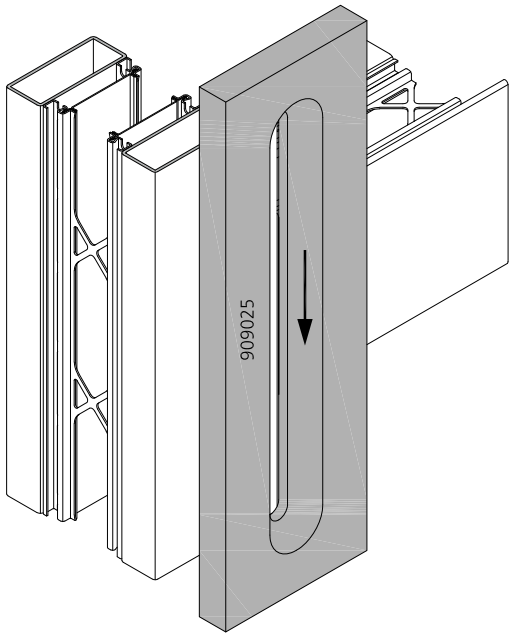

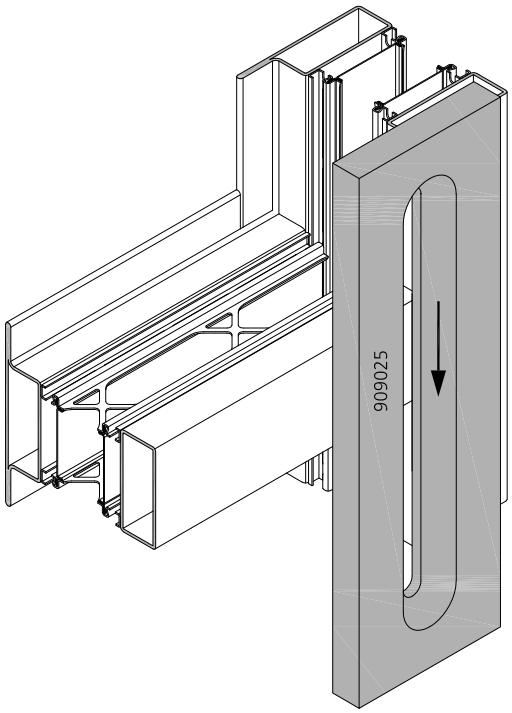

Schweissempfehlung
Flügel

Soudage
Vantail

Welding procedure
Leaf

Haftpunkte / Points de soudure / Tacking points

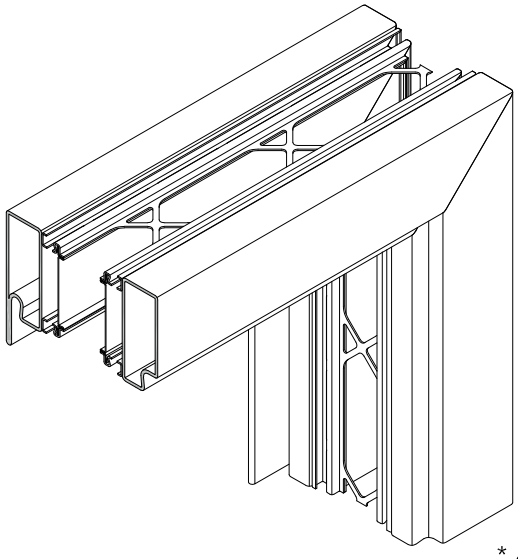

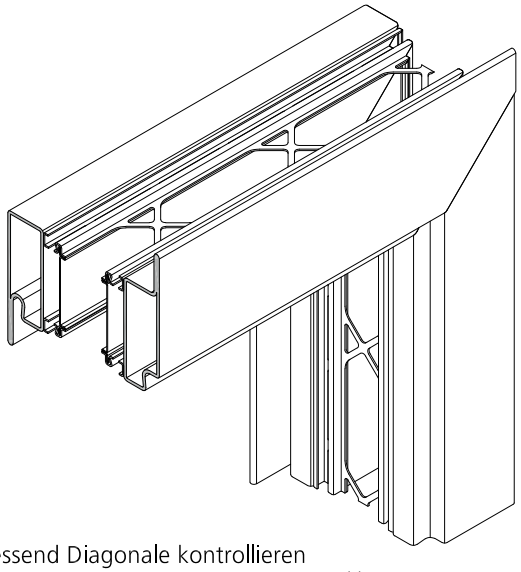

* anschliessend Diagonale kontrollieren
contrôler ensuite la diagonale
then check the diagonal

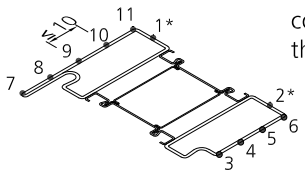

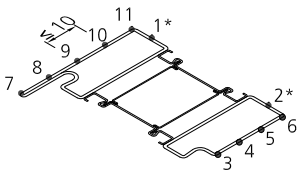

Schweissrichtung / Sens de soudage / Welding direction

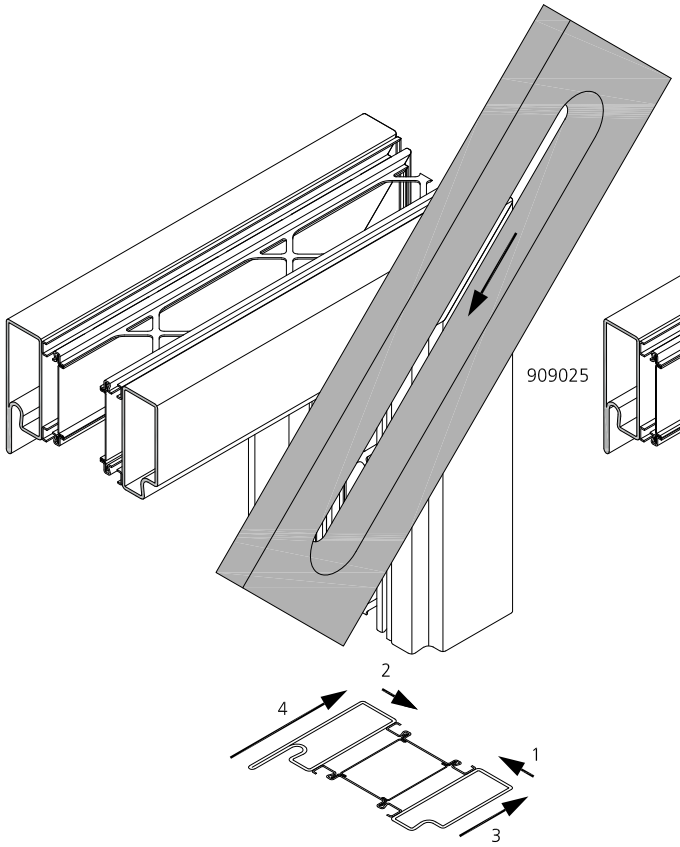

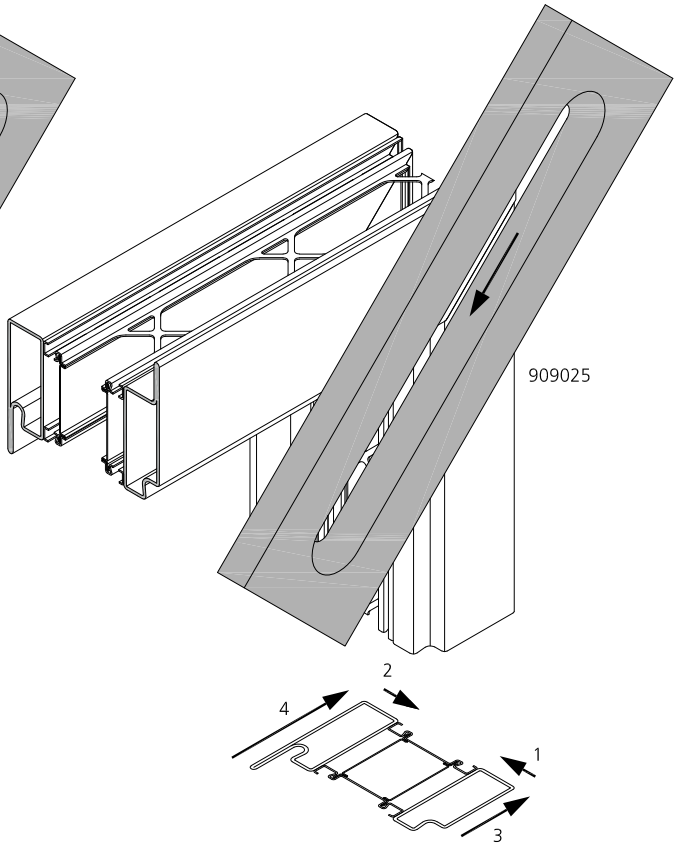

Schweissempfehlung
Flügel

Soudage
Vantail

Welding procedure
Leaf

Haftpunkte / Points de soudure / Tacking points

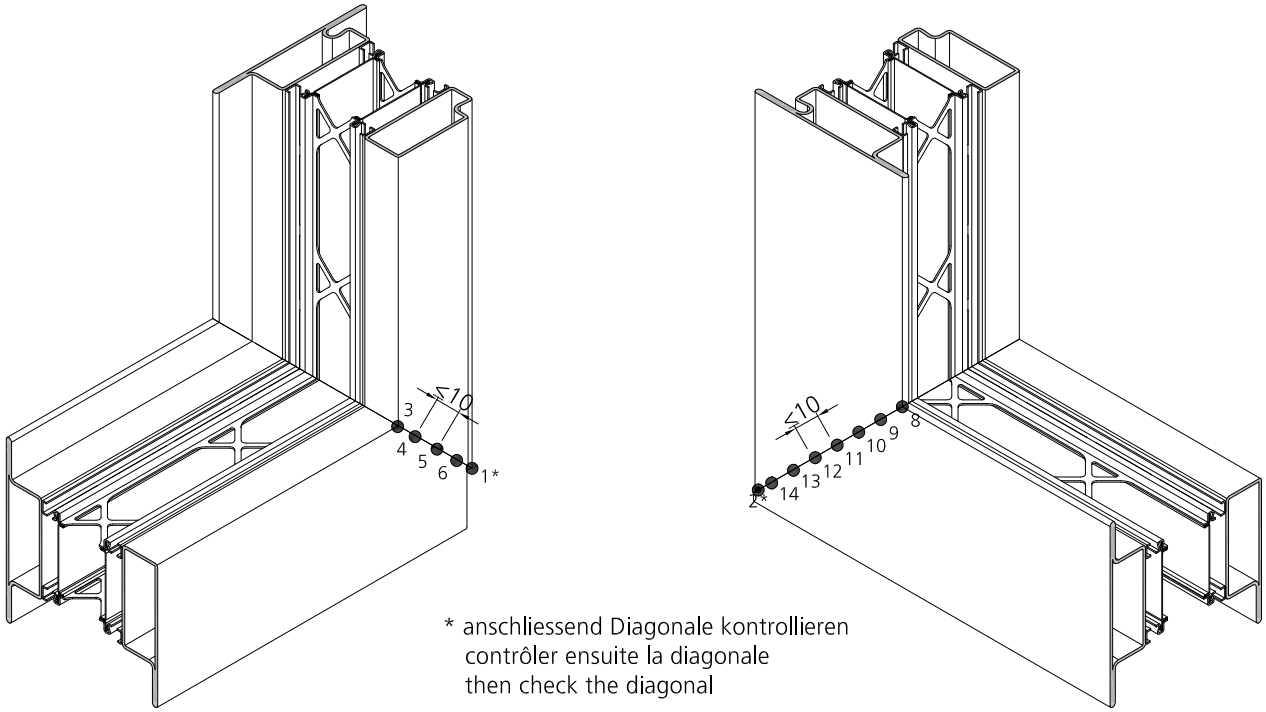

* anschliessend Diagonale kontrollieren
contrôler ensuite la diagonale
then check the diagonal

Schweissrichtung / Sens de soudage / Welding direction

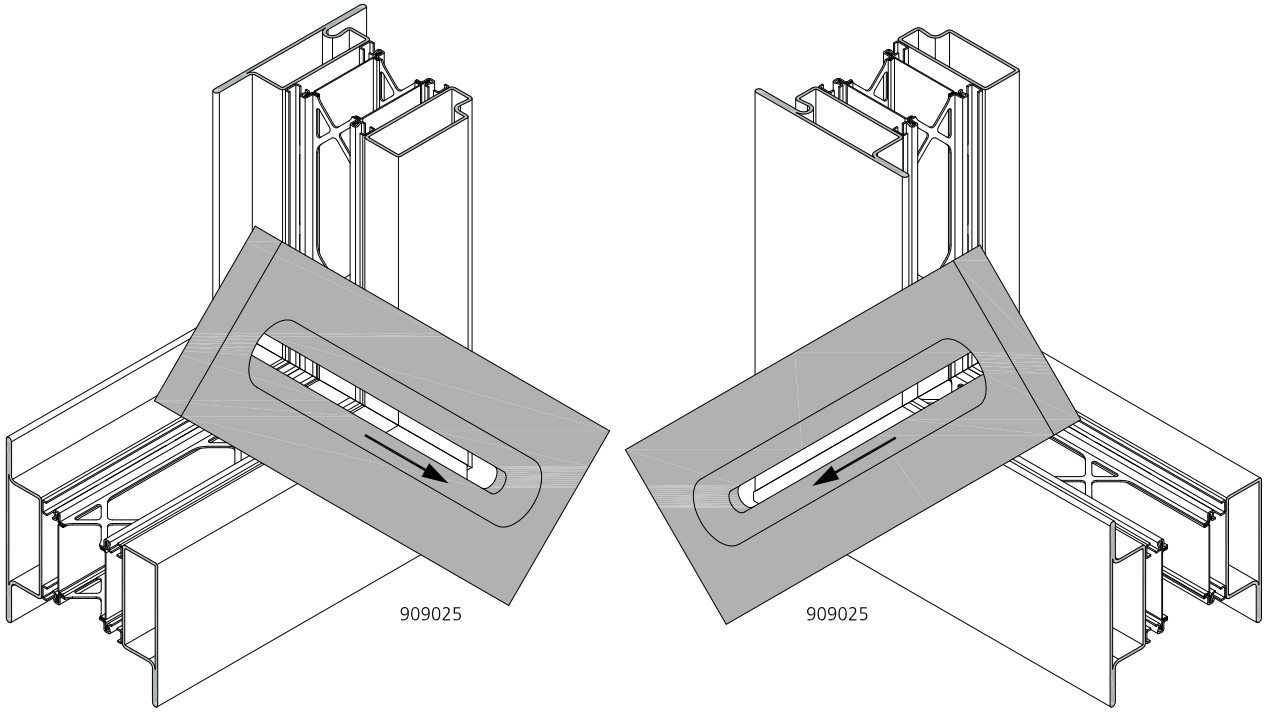

Platz für Notizen

Espace pour les notes

Space for memos

Stahl	Edelstahl
Acier	Acier inox
Steel	Stainless steel

Schlosseinbau
Befestigungsleiste
Gangflügel

Mise en œuvre des serrures
Barre de fixation
Vantail de service

Installation of the locks
Fixing bar
Opening leaf

Befestigungsleisten am Flügel montieren

1. Befestigungsleiste ① 120 mm ab Unterkante Flügelfalz positionieren und heften.
2. Befestigungsleiste ② je nach Schloss ablängen (260 / 510 / 760 mm) und bündig mit Befestigungsleiste ① heften.
3. Mass L messen für die Positionierung der Befestigungsleisten ③ und ④ auf dem Rahmen.
4. Isolator im Bereich der Schlosskästen ausnehmen (siehe Einbaupläne om_ep_00xx).
5. Schloss mit Endkappen montieren.

Monter les barres de fixation sur le vantail

1. Positionner la barre de fixation ① 120 mm au bord inférieur de la feuillure du vantail et la souder par point.
2. Couper la barre de fixation ② selon la serrure (260 / 510 / 760 mm) et souder par point en affleurement avec la barre de fixation ①.
3. Mesurer la dimension L pour positionner les barres de fixation ③ et ④ sur le cadre dormant.
4. Fraiser l'isolateur dans la zone des boîtiers de serrure (voir plans de montage om_ep_00xx).
5. Monter la serrure avec les embouts de fermeture.

Mount the fixing bars on the leaf

1. Position the fixing bar ① 120 mm from the lower edge of the leaf rebate and tack weld.
2. Cut the fixing bar ② depending on the lock (260 / 510 / 760 mm) and tack weld flush with the fixing bar ①.
3. Measure dimension L for positioning the fixing bars ③ and ④ on the frame.
4. Cut-out the insulator in the area of the lock cases (see assembly plans om_ep_00xx).
5. Mount the lock with the end caps.

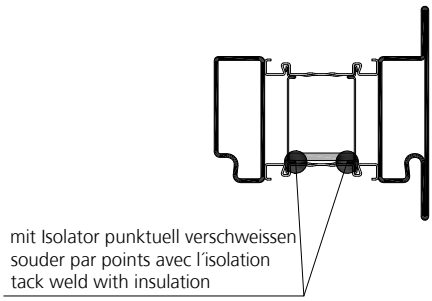

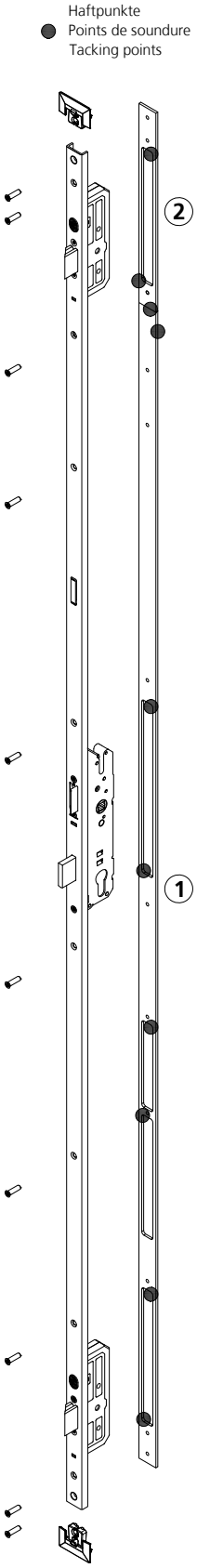

Flügel / Vantail / Leaf

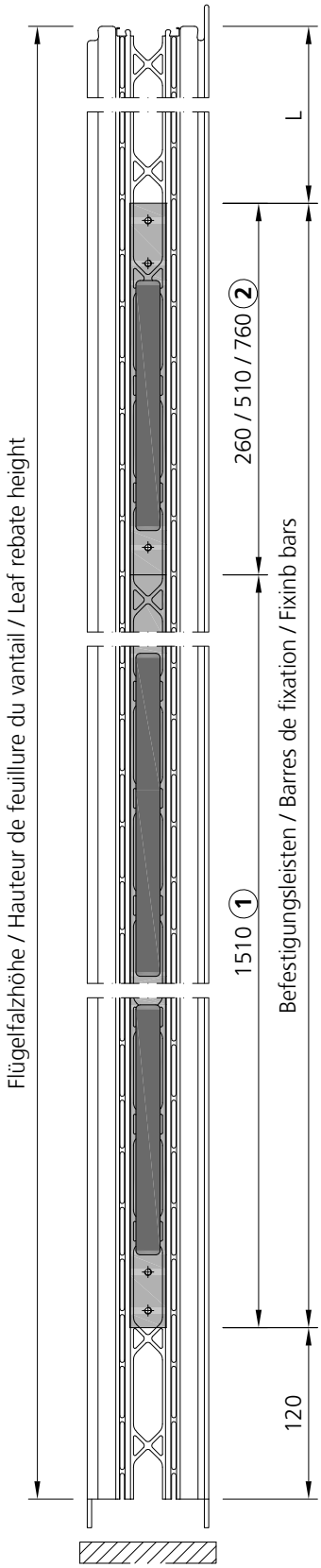

3

VOT 04/23

Schlosseinbau
Befestigungsleiste
Rahmen

Mise en œuvre des serrures
Barre de fixation
Cadre

Installation of the locks
Fixing bar
Frame

Befestigungsleisten am Rahmen montieren

6. Befestigungsleiste ④ je nach Schloss ablängen (154 / 404 / 654 mm), positionieren (L + 74 mm) und heften
7. Befestigungsleiste ③ bündig mit Befestigungsleiste ④ positionieren und heften.
8. Isolator im Bereich der Schliessbleche ausnehmen (siehe Einbaupläne om_ep_00xx).
9. Schliessbleche mit Endkappen montieren.

Monter les barres de fixation sur le cadre dormant

6. Couper la barre de fixation ④ selon la serrure (154 / 404 / 654 mm), positionner (L + 74 mm) et souder par point.
7. Positionner la barre de fixation ③ en affleurement avec la barre de fixation ④ et souder par point.
8. Fraiser l'isolateur dans la zone des gâches (voir plans de montage om_ep_00xx).
9. Monter les gâches avec les embouts de fermeture.

Mount the fixing bars on the frame

6. Cut the fixing bar ④ depending on the lock (154 / 404 / 654 mm), position (L + 74 mm) and tack weld.
7. Position the fixing bar ③ flush with the fixing bar ④ and tack weld.
8. Cut-out the insulator in the area of the keeps (see assembly plans om_ep_00xx).
9. Mount the keeps with the end caps.

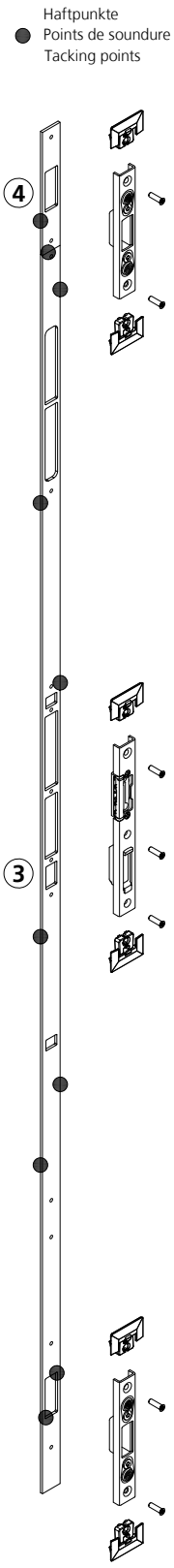

Rahmen / Cadre / Frame

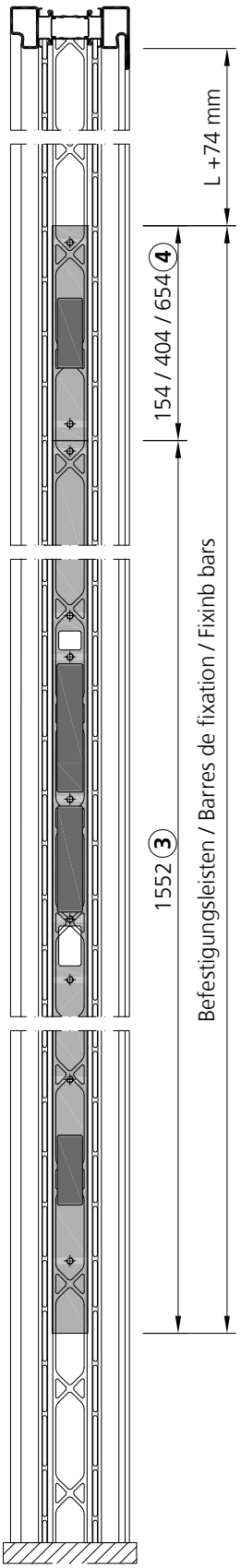

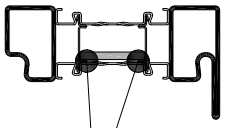

mit Isolator punktuell verschweissen
souder par points avec l´isolation
tack weld with insulation

Stahl	Edelstahl
Acier	Acier inox
Steel	Stainless steel

Schlosseinbau
Befestigungsleiste
Standflügel, manuell

Mise en œuvre des serrures
Barre de fixation
Vantail semi-fixe, manuel

Installation of the locks
Fixing bar
Fixed leaf, manual

Befestigungsleisten am Standflügel montieren

1. Bei der Befestigungsleiste ③ den Steg im Bereich des Falztreibriegels ⑦ zuätzlich 65 mm ausnehmen.
2. Befestigungsleiste ③ 120 mm ab Unterkante Flügelfalz positionieren und heften.
3. Befestigungsleiste ④ je nach Schloss ablängen (154 / 404 / 654 mm) und bündig mit Befestigungsleiste ③ heften.
4. Isolator im Bereich der Schliessbleche und des Kantriegels ⑦ (255 mm) ausnehmen
(siehe Einbauplan om_ep_0072)
5. Schliessbleche und Kantriegels ⑦ mit Endkappen montieren.

Monter les barres de fixation sur le vantail semi-fixe

1. Fraiser la barre de fixation ③ de 65 mm supplémentaires à l'endroit de la crémone à levier⑦.
2. Positionner la barre de fixation ③ 120 mm au bord inférieur de la feuillure du vantail et la souder par point.
3. Couper la barre de fixation ④ selon la position de la serrure (154 / 404 / 654 mm) et souder par point avec la barre de fixation ③.
4. Fraiser l'isolateur dans les zones des gâches et de la crémone manuelle ⑦ (255 mm)
(voir plan de montage om_ep_0072)
5. Monter les gâches et la crémone manuelle ⑦.

Mount the fixing bar on the fixed leaf

1. Cut-out the backing of the fixing bar ③ an additional 65 mm in the area of the drive bolt lock ⑦.
2. Position the fixing bar ③ 120 mm from the lower edge of the leaf rebate and tack weld.
3. Cut the fixing bar ④ depending on the lock (154 / 404 / 654 mm) and tack weld with the fixing bar ③.
4. Cut-out the insulator in the area of the keeps and the flush bolt ⑦ (255 mm)
(see assembly plan om_ep_0072)
5. Mount the keeps and the flush bolt ⑦ with the end caps.

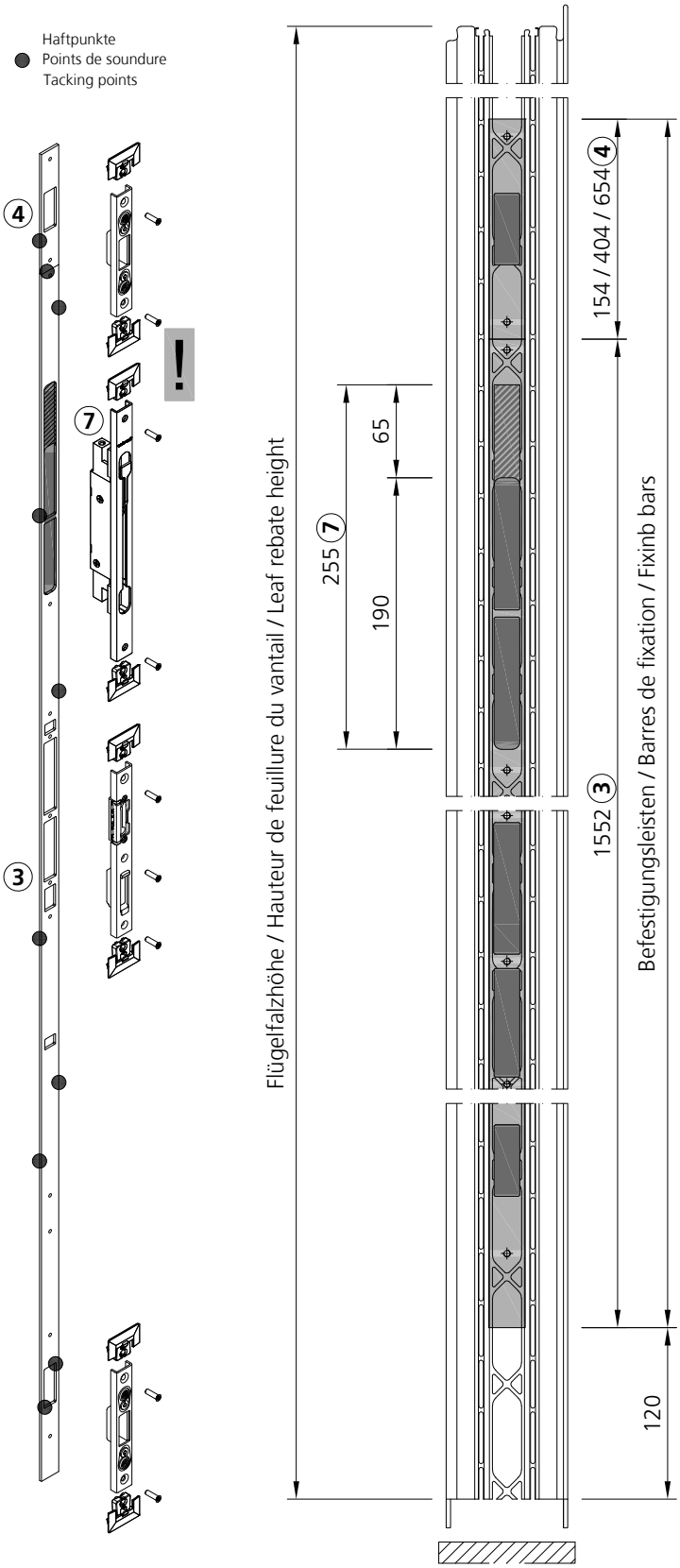

! Siehe Seite 3.7.5
Siehe Seite 3.7.5
See page 3.7.5

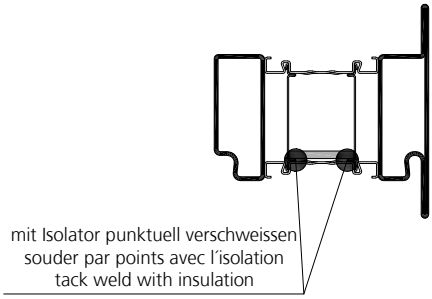

3

VOT 04/23

Schlosseinbau
Befestigungsleiste
Standflügel, selbstverriegelnd

Mise en œuvre des serrures
Barre de fixation
Vantail semi-fixe, verrouillage automatique

Installation of the locks
Fixing bar
Fixed leaf, self-locking

Befestigungsleisten am Standflügel montieren

1. Bei der Befestigungsleiste ③ den Steg im Bereich des
   a) Falztreibriegels ⑤
   b) Antipanik-Gegenkastens ⑥
   ausnehmen.
2. Befestigungsleiste ③ 120 mm ab Unterkante Flügelfalz positionieren und heften.
3. Befestigungsleiste ④ je nach Schloss ablängen (154 / 404 / 654 mm) und bündig mit Befestigungsleiste ③ heften.
4. Isolator im Bereich der Schliessbleche und
   a) des Falztreibriegels ⑤ (190 mm) ausnehmen (siehe Einbauplan om_ep_0073)
   b) des Antipanik-Gegenkastens ⑥ (240 mm) ausnehmen (siehe Einbauplan om_ep_0071).
5. Schliessbleche und
   a) Falztreibriegel ⑤
   b) Antipanik-Gegenkasten ⑥
   mit Endkappen montieren.

Monter les barres de fixation sur le vantail semi-fixe

1. Fraiser la barette de renfort de la barre de fixaton ③ à l'endroit de
   a) la crémone automatique ⑤
   b) crémone anti-panique ⑥
2. Positionner la barre de fixation ③ 120 mm au bord inférieur de la feuillure du vantail et la souder par point.
3. Couper la barre de fixation ④ selon la serrure (154 / 404 / 654 mm) et souder par point avec la barre de fixation ③.
4. Fraiser l'isolateur dans les zones des gâches et
   a) de la crémone automatique ⑤ (190 mm) (voir plan de montage om_ep_0073)
   b) de la crémone anti-panique ⑥ (240 mm) (voir plan de montage om_ep_0071).
5. Monter les gâches et
   a) la crémone automatique ⑤
   b) la crémone anti-panique ⑥
   avec les embouts de fermeture.

Mount the fixing bar on the fixed leaf

1. Cut-out the backing of the fixing bar ③ in the area of
   a) the drive bolt lock ⑤
   b) the anti-panic opposite lock ⑥
2. Position the fixing bar ③ 120 mm from the lower edge of the leaf rebate and tack weld.
3. Cut the fixing bar ④ depending on the lock (154 / 404 / 654 mm) and tack weld with the fixing bar ③.
4. Cut-out the insulator in the area of the keeps and
   a) the drive bolt lock ⑤ (190 mm) (see assembly plan om_ep_0073)
   b) the anti-panic opposite lock ⑥ (240 mm) (see assembly plan om_ep_0071).
5. Mount the keeps and
   a) the drive bolt lock ⑤
   b) the anti-panic opposite lock ⑥
   with the end caps.

Flügel / Vantail / Leaf

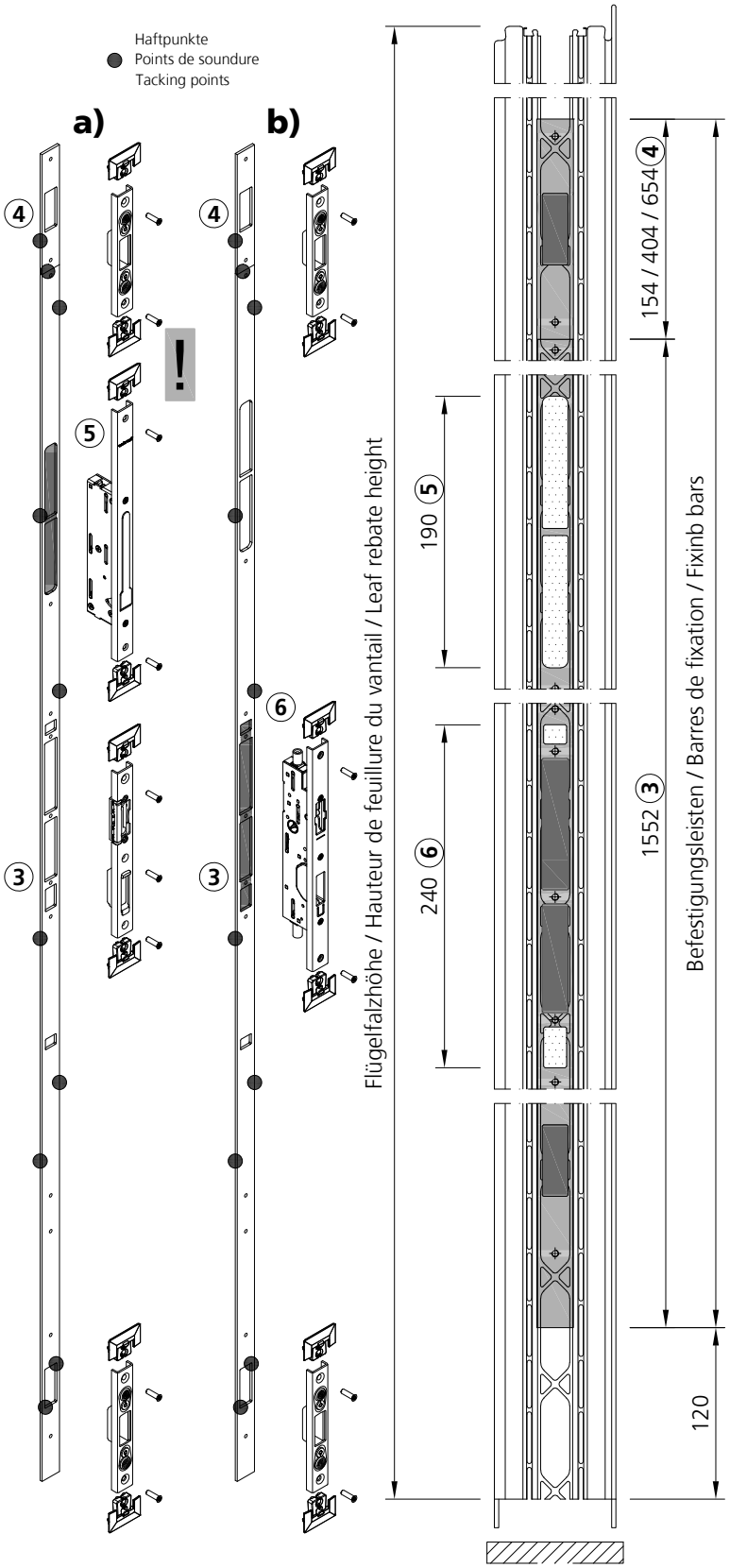

Siehe Seite 3.7.5
Siehe Seite 3.7.5
See page 3.7.5

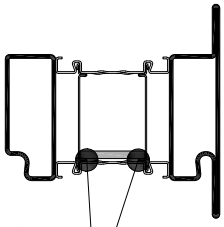

mit Isolator punktuell verschweissen
souder par points avec l´isolation
tack weld with insulation

Einbau Schliessblech

Montage de la gâche

Installation the keep

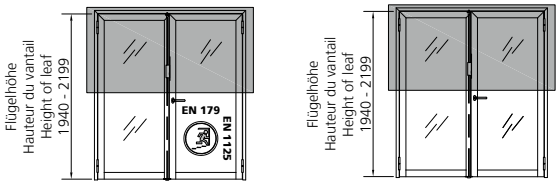

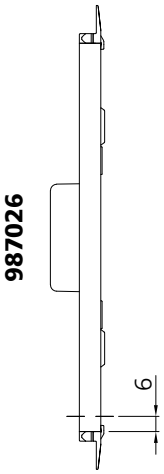

FH 1940 - 2199
Bei Verwendung von Falztreibriegel **977411** oder Kantriegel **977410** muss das obere Schliessblech **987026** um 6 mm gekürzt werden.

FH 1940 - 2199
En cas d'utilisation d'une crémone automatique **977411** ou d'une crémone manuelle **977410**, la gâche supérieure **987026** doit être raccourcie de 6 mm.

FH 1940 - 2199
When using the drive bolt lock **977411** or flush bolt **977410**, the upper keep **987026** must be shortened by 6 mm.

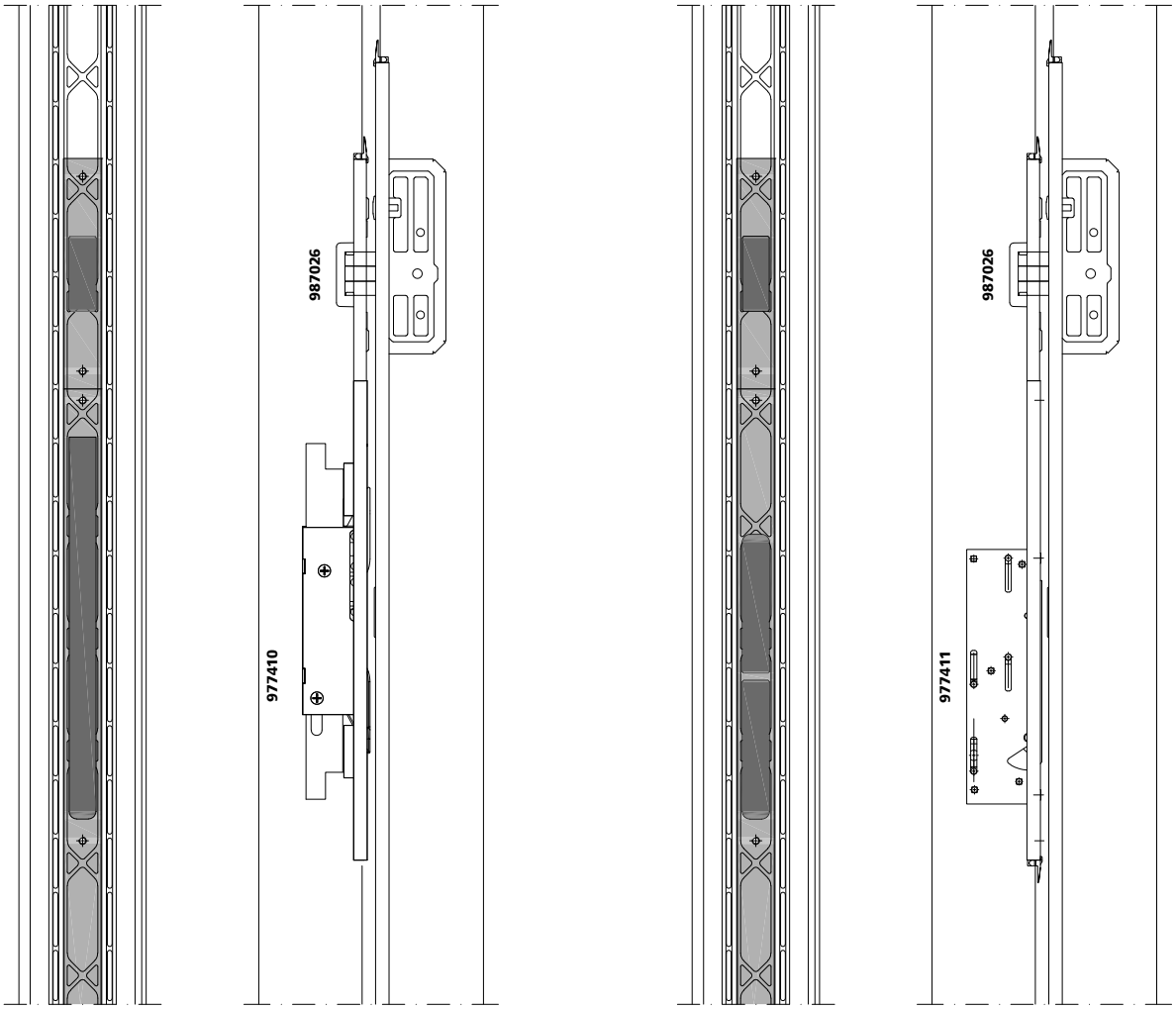

Schlosseinbau
3-Punkt-Verriegelung

Montage serrure
Verrouillage 3 points

Lock installation
3 point locking

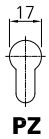

om_ep_0040

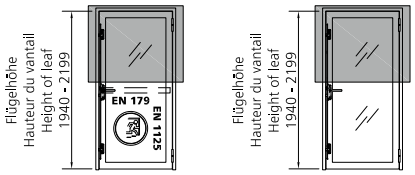

L 977206 (B)
R 977212 (B)
977218 (E)

977200

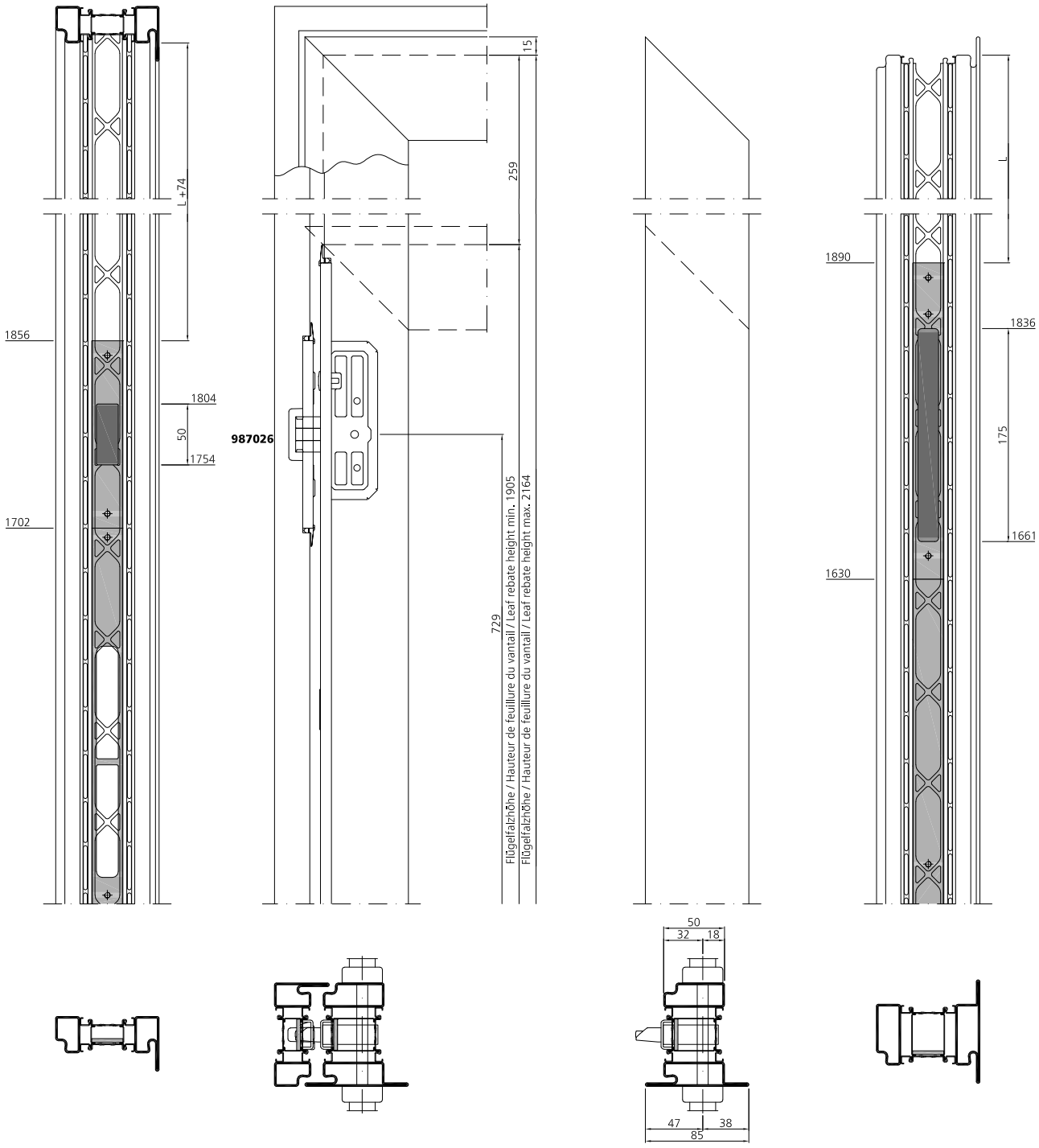

Schlosseinbau
3-Punkt-Verriegelung

Montage serrure
Verrouillage 3 points

Lock installation
3 point locking

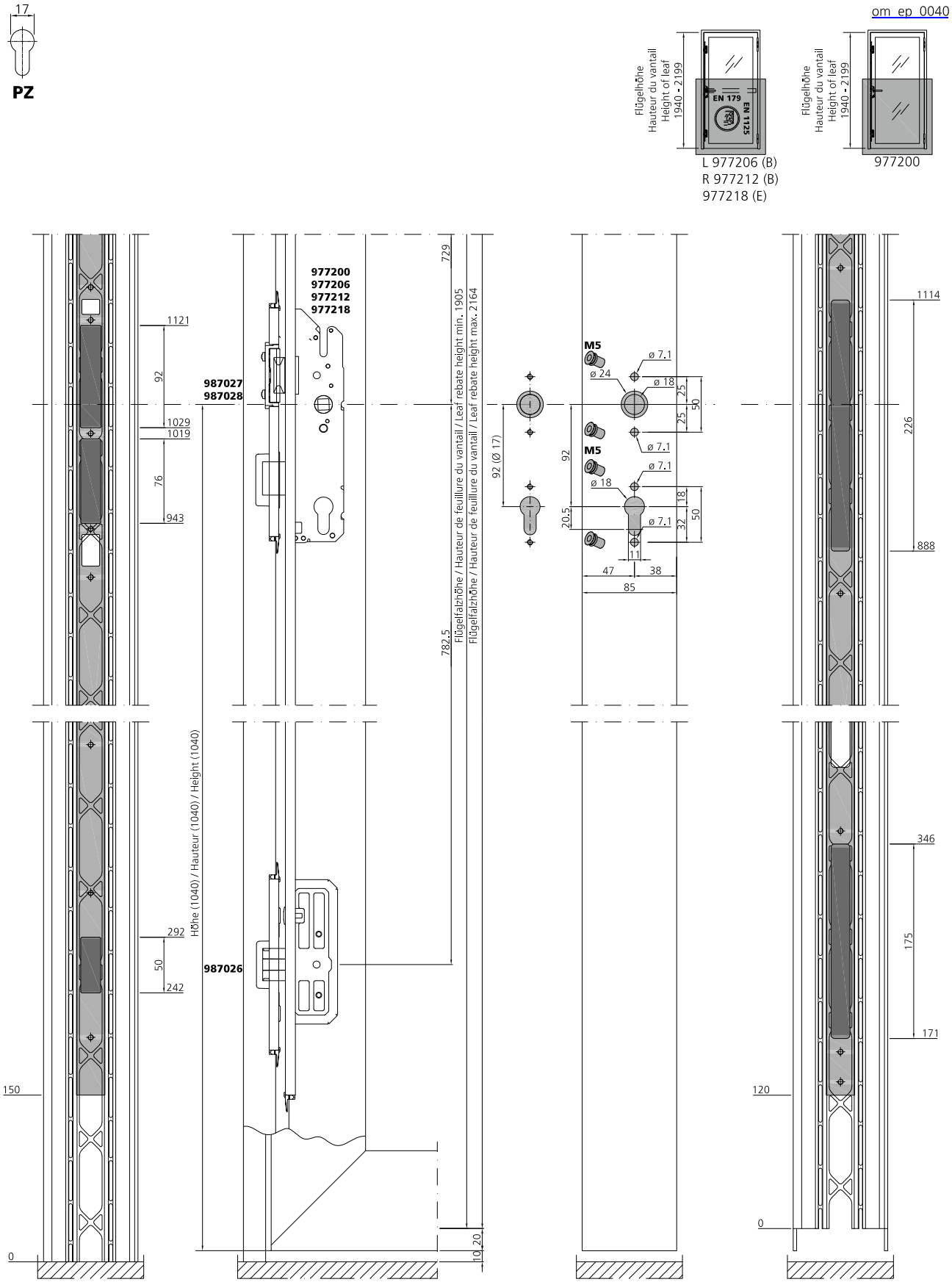

Schlosseinbau
3-Punkt-Verriegelung

Montage serrure
Verrouillage 3 points

Lock installation
3 point locking

om_ep_0047

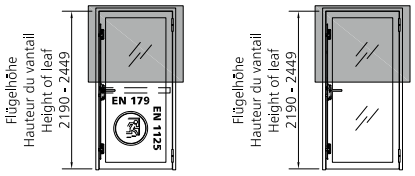

L 977209 (B)
R 977215 (B)
977221 (E)

977203

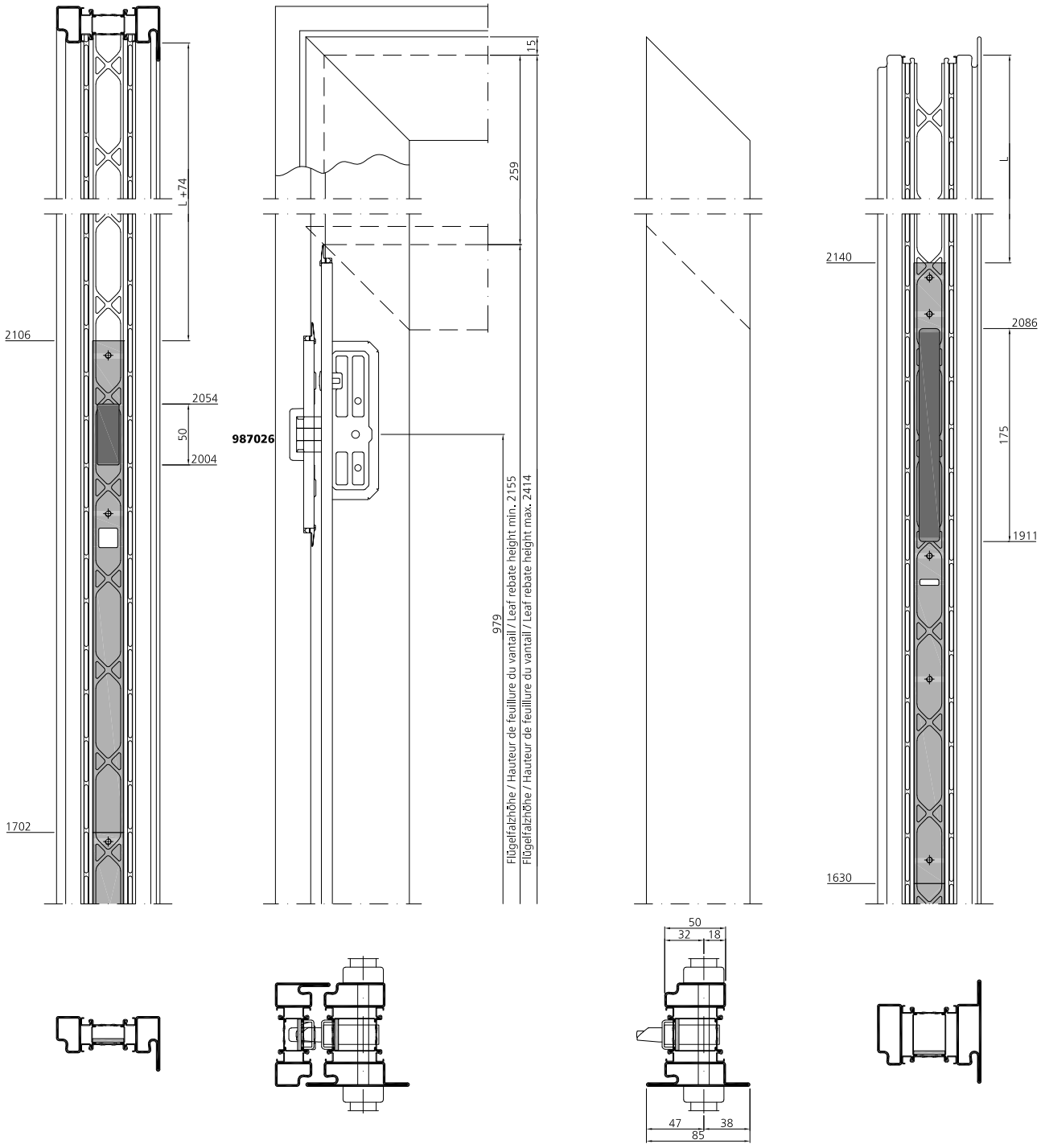

Stahl	Edelstahl
Acier	Acier inox
Steel	Stainless steel

Schlosseinbau
3-Punkt-Verriegelung

Montage serrure
Verrouillage 3 points

Lock installation
3 point locking

om_ep_0047

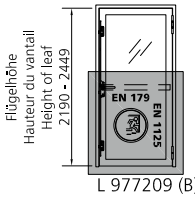

L 977209 (B)
R 977215 (B)
977221 (E)

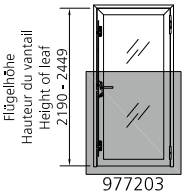

977203

977203
977209
977215
977221

987027
987028

987026

Höhe (1040) / Hauteur (1040) / Height (1040)

Flügelfalzhöhe / Hauteur de feuillure du vantail / Leaf rebate height min. 2155

Flügelfalzhöhe / Hauteur de feuillure du vantail / Leaf rebate height max. 2414

M5 ø 7.1 ø 24 ø 18 25 25 50
M5 ø 7.1 ø 7.1 ø 23 32 50 18
94 (ø 22) 94 20 11 47 38 85
979 782.5 10 20
1121 92 1029 1019 76 943 292 50 242 150 0
1114 226 888 346 175 171 120 0

Schlosseinbau
3-Punkt-Verriegelung

Montage serrure
Verrouillage 3 points

Lock installation
3 point locking

PZ

om_ep_0042

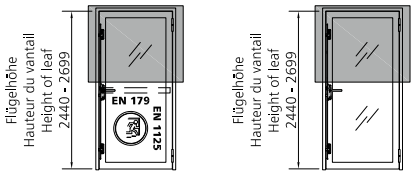

L 977210 (B)
R 977216 (B)
977222 (E)

977204

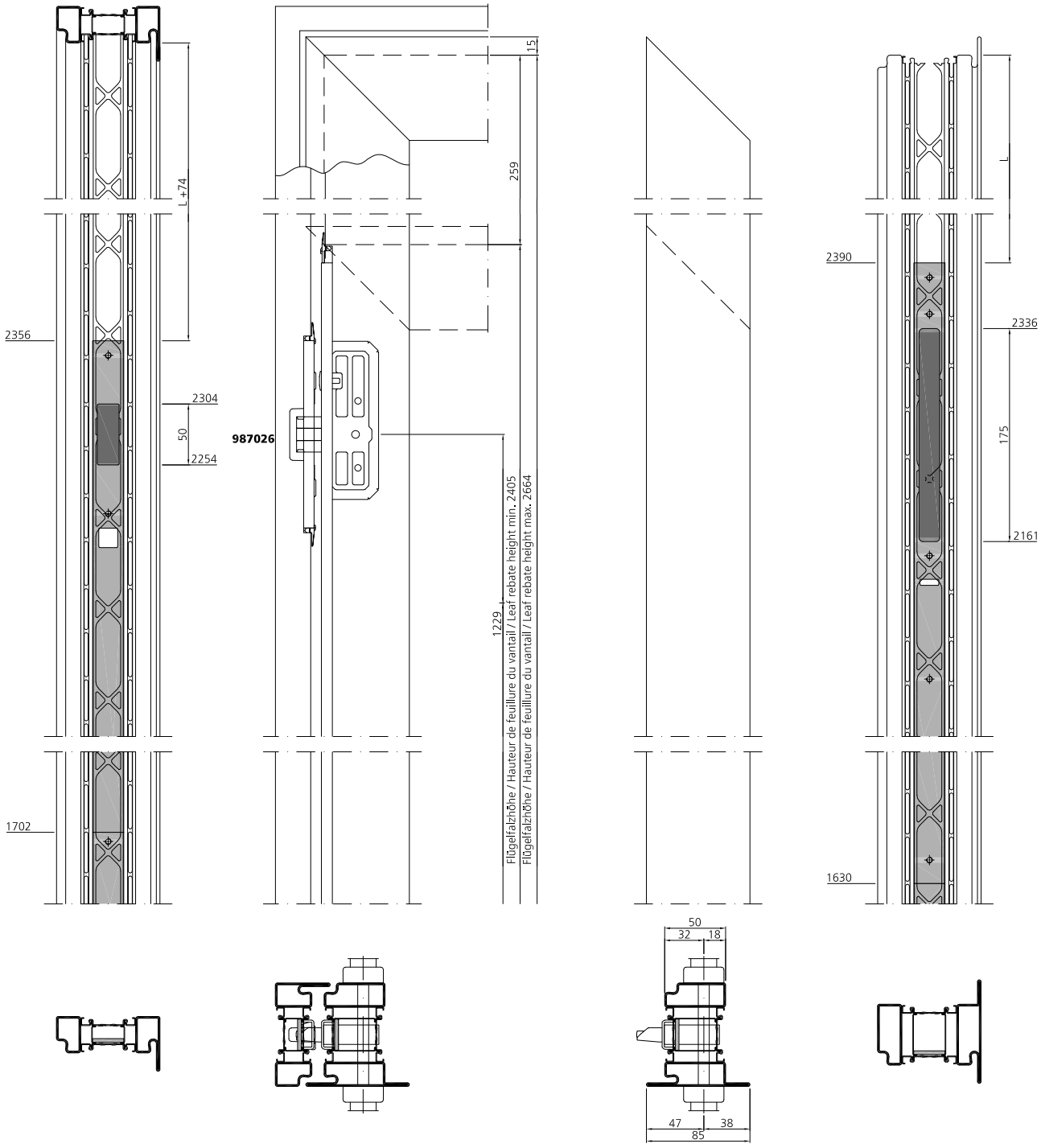

Schlosseinbau
3-Punkt-Verriegelung

Montage serrure
Verrouillage 3 points

Lock installation
3 point locking

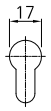

PZ

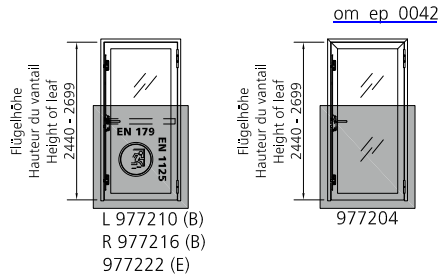

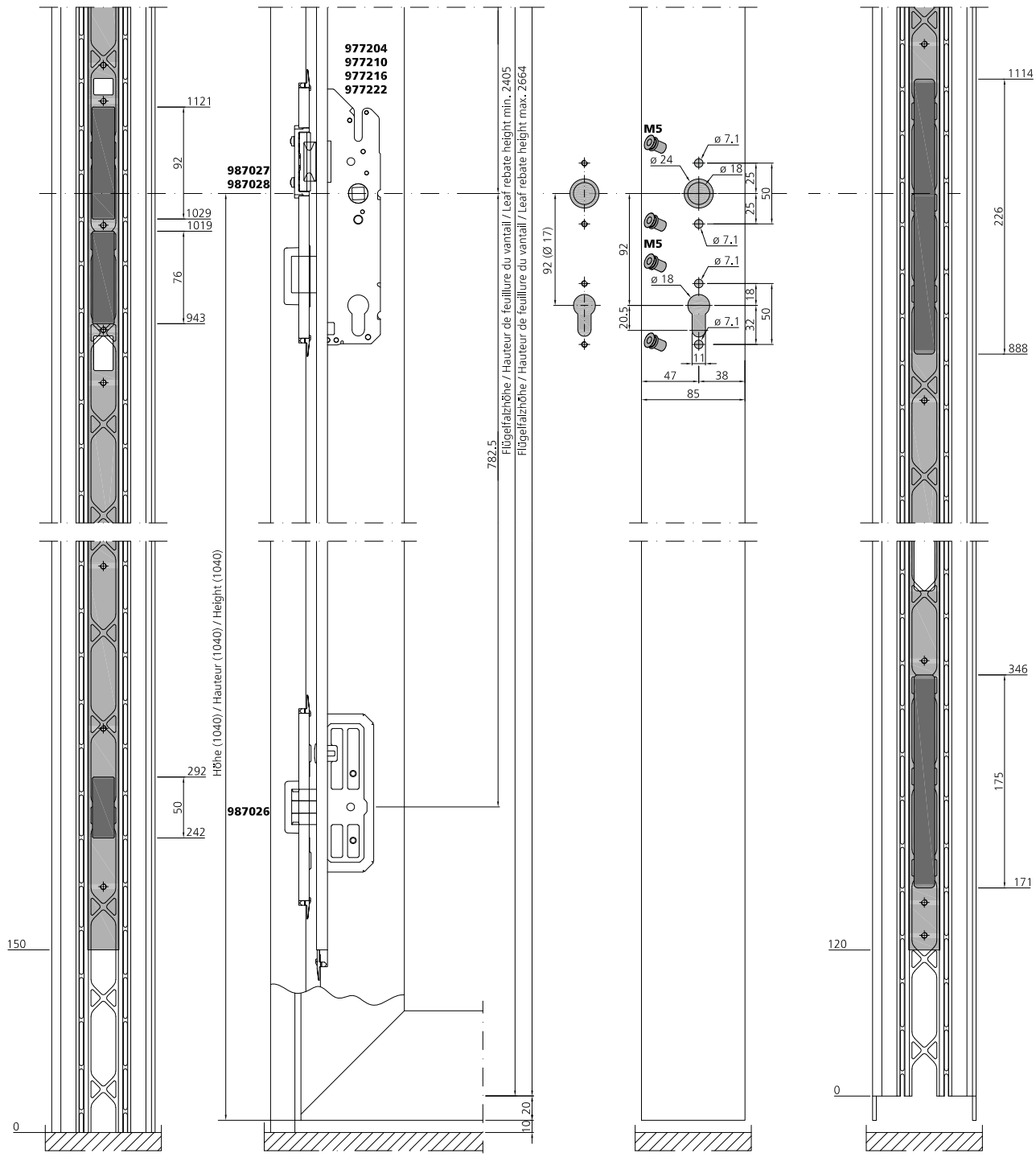

3

VOT 04/23

Schlosseinbau
3-Punkt-Verriegelung

Montage serrure
Verrouillage 3 points

Lock installation
3 point locking

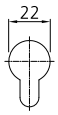

RZ

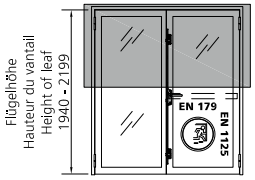

L 977225 (B)
R 977231 (B)
977237 (E)

om_ep_0049

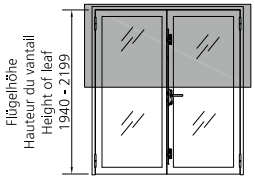

977201

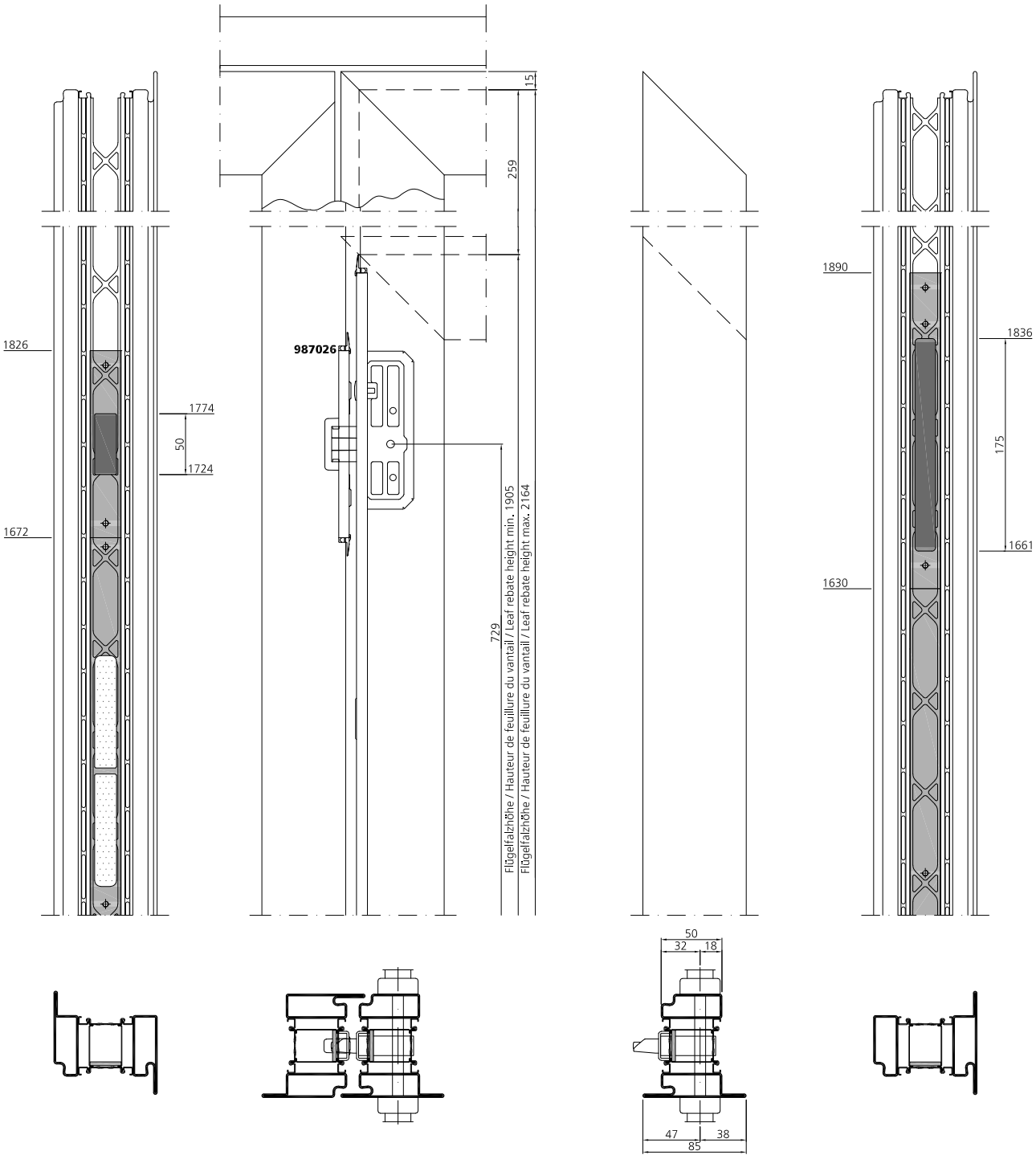

Stahl	Edelstahl
Acier	Acier inox
Steel	Stainless steel

Schlosseinbau
3-Punkt-Verriegelung

Montage serrure
Verrouillage 3 points

Lock installation
3 point locking

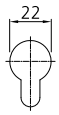

RZ

om_ep_0049

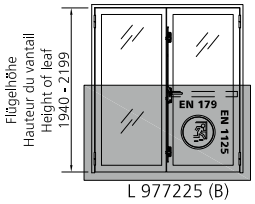

L 977225 (B)
R 977231 (B)
977237 (E)

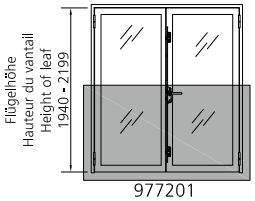

977201

977201
977225
977231
977237

Schliessblech oder Antipanik-Gegenkasten
Gâche ou crémone anti-panique
Keep or anti-panic opposite lock

987026

729
782.5
Flügelfalzhöhe / Hauteur de feuillure du vantail / Leaf rebate height min. 1905
Flügelfalzhöhe / Hauteur de feuillure du vantail / Leaf rebate height max. 2164

Höhe (1040) / Hauteur (1040) / Height (1040)

M5
ø 7.1
ø 24
ø 18
ø 23
94 (ø 22)
94
20
25
25
50
32
18
50
47
38
85

1114
226
888
346
175
171
262
50
212
120
0
10
20

Schlosseinbau
3-Punkt-Verriegelung

Montage serrure
Verrouillage 3 points

Lock installation
3 point locking

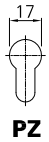

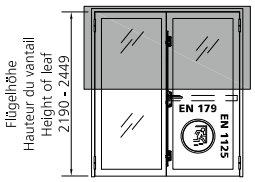

L 977226 (B)
R 977232 (B)
977238 (E)

om_ep_0044

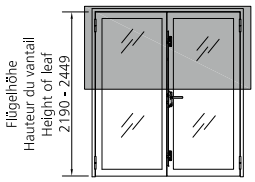

977202

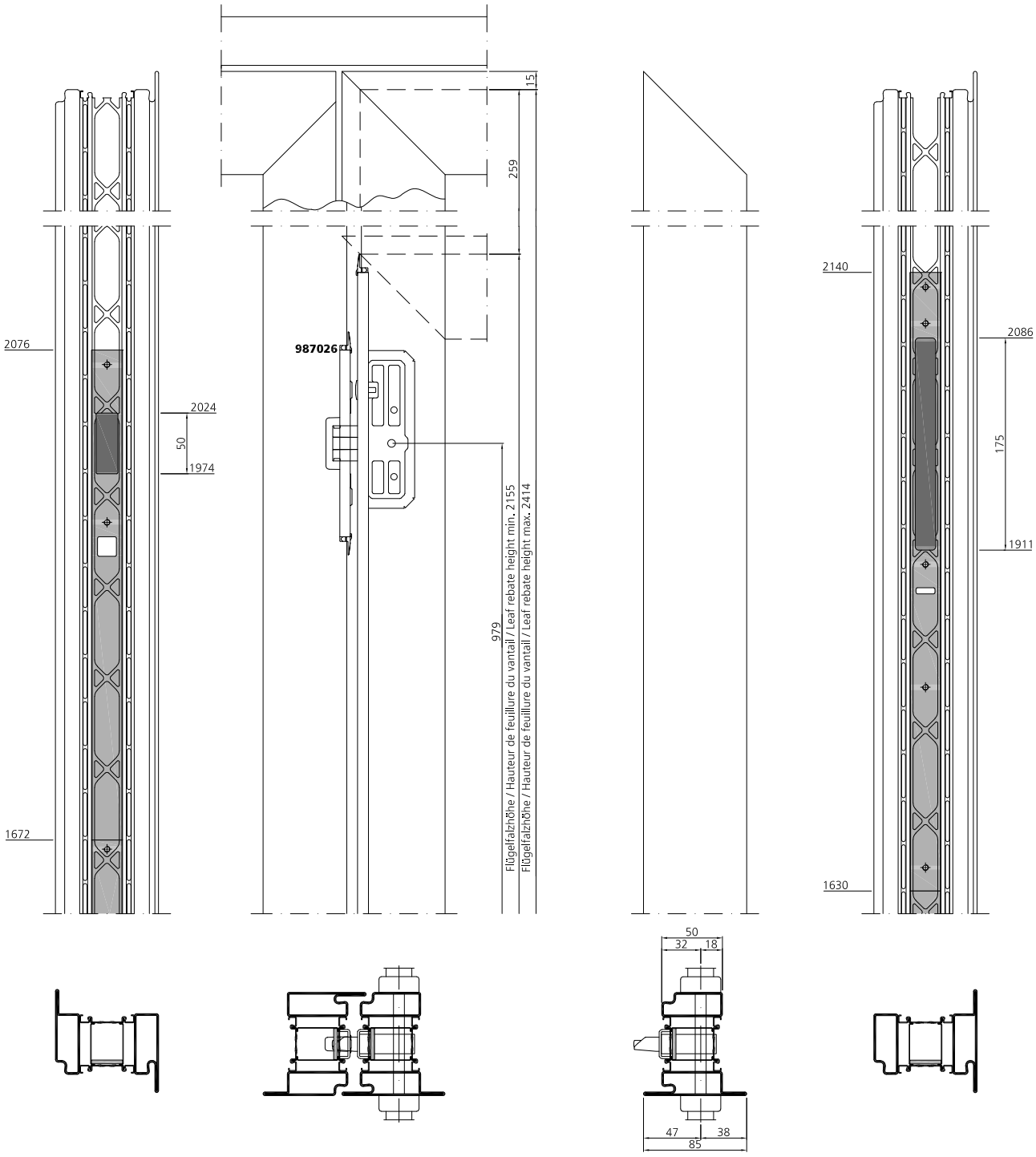

VOT 04/23

Schlosseinbau
3-Punkt-Verriegelung

Montage serrure
Verrouillage 3 points

Lock installation
3 point locking

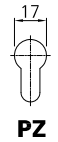

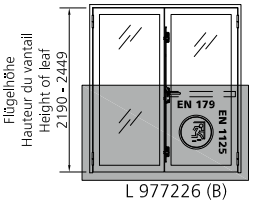

L 977226 (B)
R 977232 (B)
977238 (E)

om_ep_0044

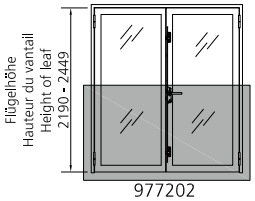

977202

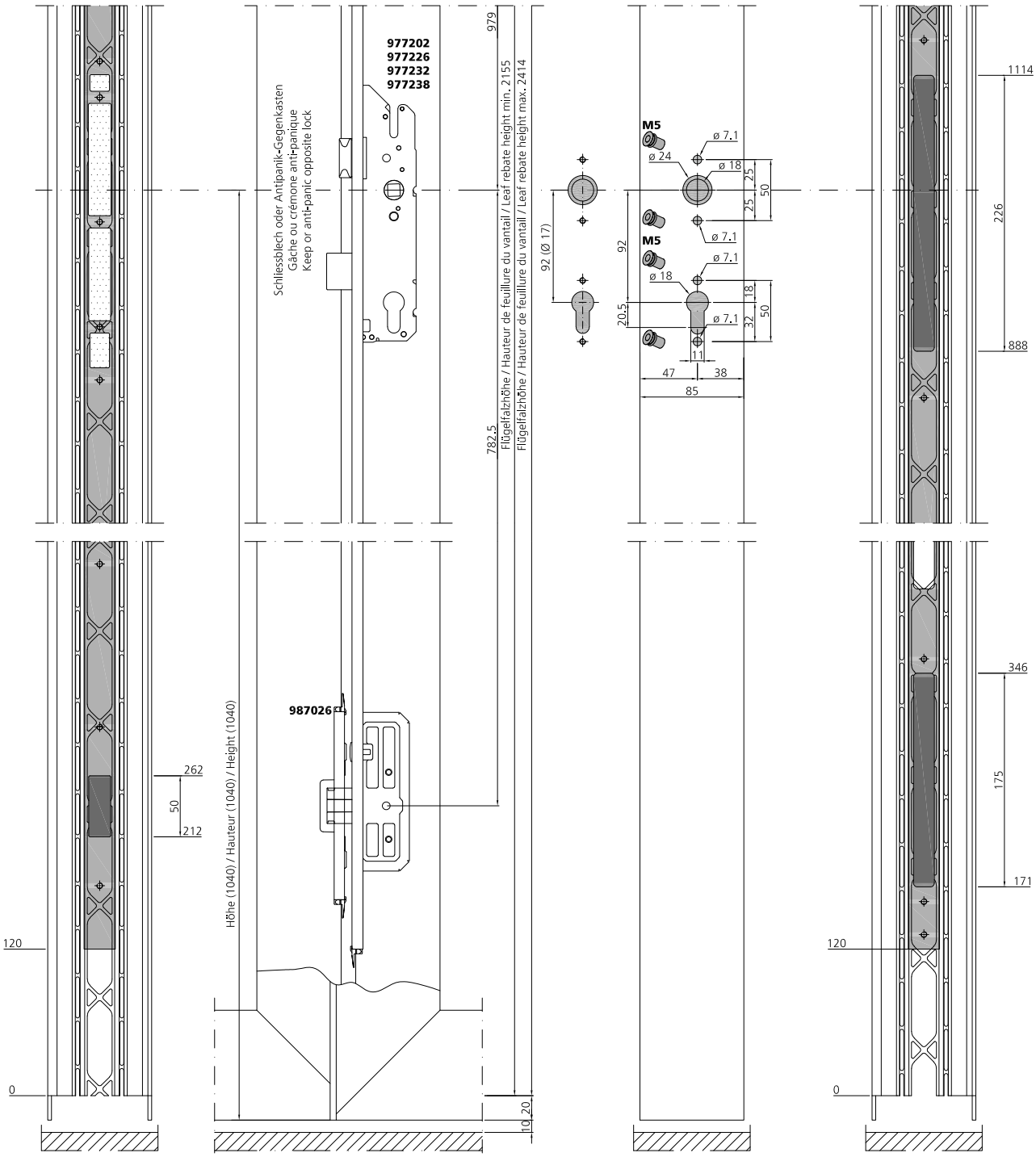

Schlosseinbau
3-Punkt-Verriegelung

Montage serrure
Verrouillage 3 points

Lock installation
3 point locking

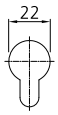

RZ

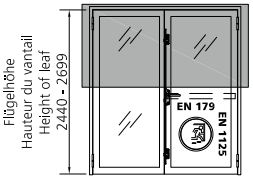

L 977229 (B)
R 977235 (B)
977241 (E)

om_ep_0051

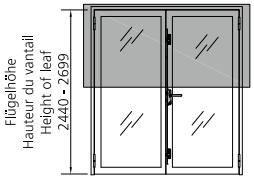

977205

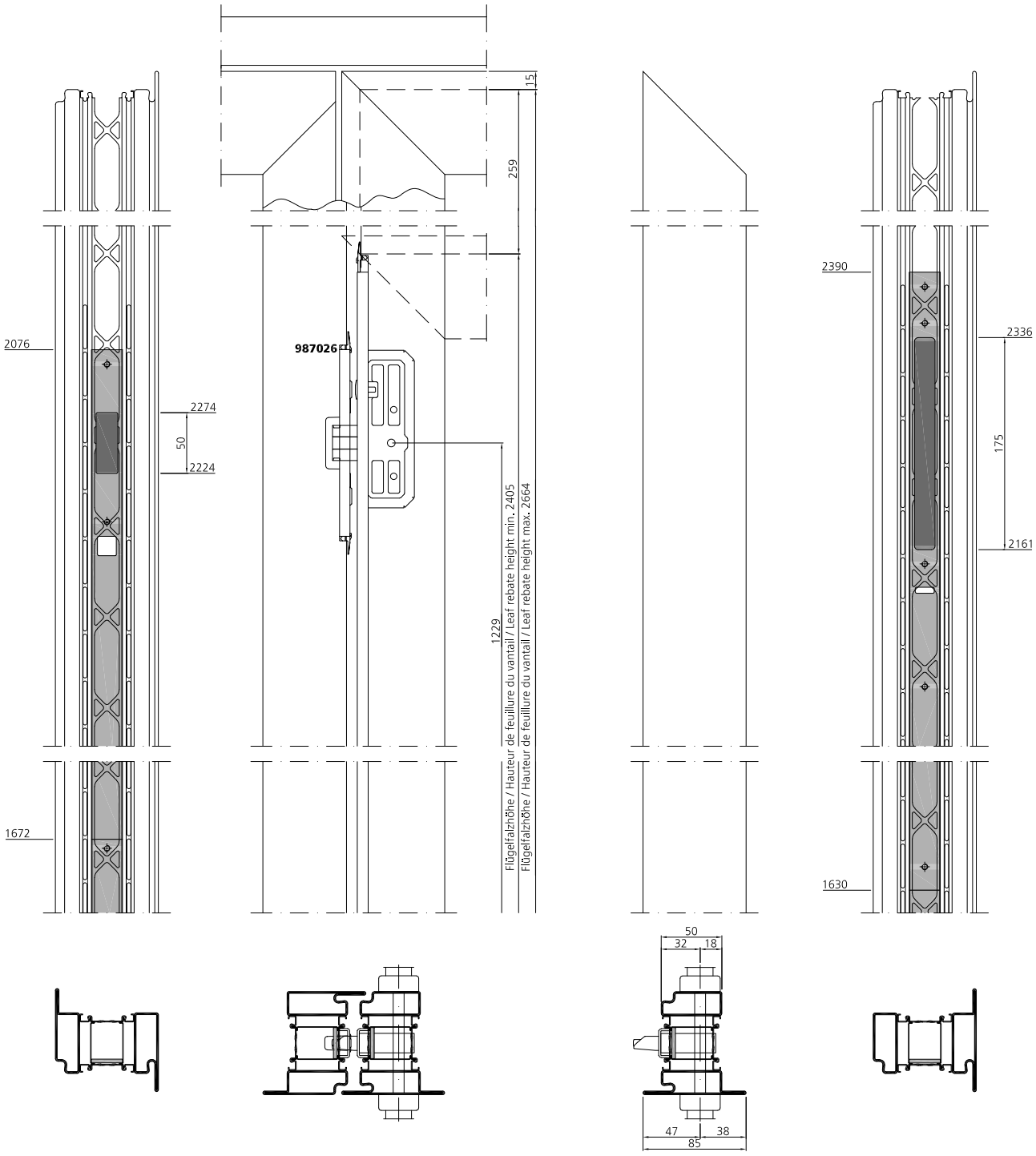

VOT 04/23

Schlosseinbau
3-Punkt-Verriegelung

Montage serrure
Verrouillage 3 points

Lock installation
3 point locking

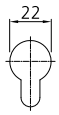

RZ

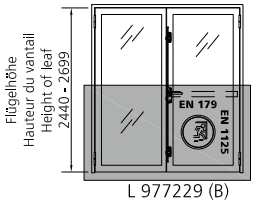

L 977229 (B)
R 977235 (B)
977241 (E)

om_ep_0051

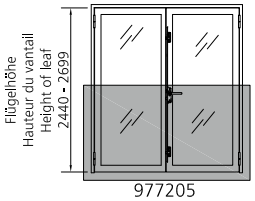

977205

977205
977229
977235
977241

Schliessblech oder Antipanik-Gegenkasten
Gâche ou crémone anti-panique
Keep or anti-panic opposite lock

987026

Höhe (1040) / Hauteur (1040) / Height (1040)

Flügelfalzhöhe / Hauteur de feuillure du vantail / Leaf rebate height min. 2405
Flügelfalzhöhe / Hauteur de feuillure du vantail / Leaf rebate height max. 2664

M5 ø 7.1 ø 24 ø 18 25 25 50
M5 ø 7.1 ø 7.1 ø 23 32 18 50
94 (ø 22) 94 20 47 38 85

1229 782.5 10 20 262 50 212 120 0 1114 888 226 346 175 171

Schlosseinbau
Kantriegel

Montage serrure
Crémone manuelle

Lock installation
Flush bolt

Einbau Befestigungsklemme
siehe Seite 3.7.48

Montage du clip de fixation
voir page 3.7.48

Installation of support bracket
see page 3.7.48

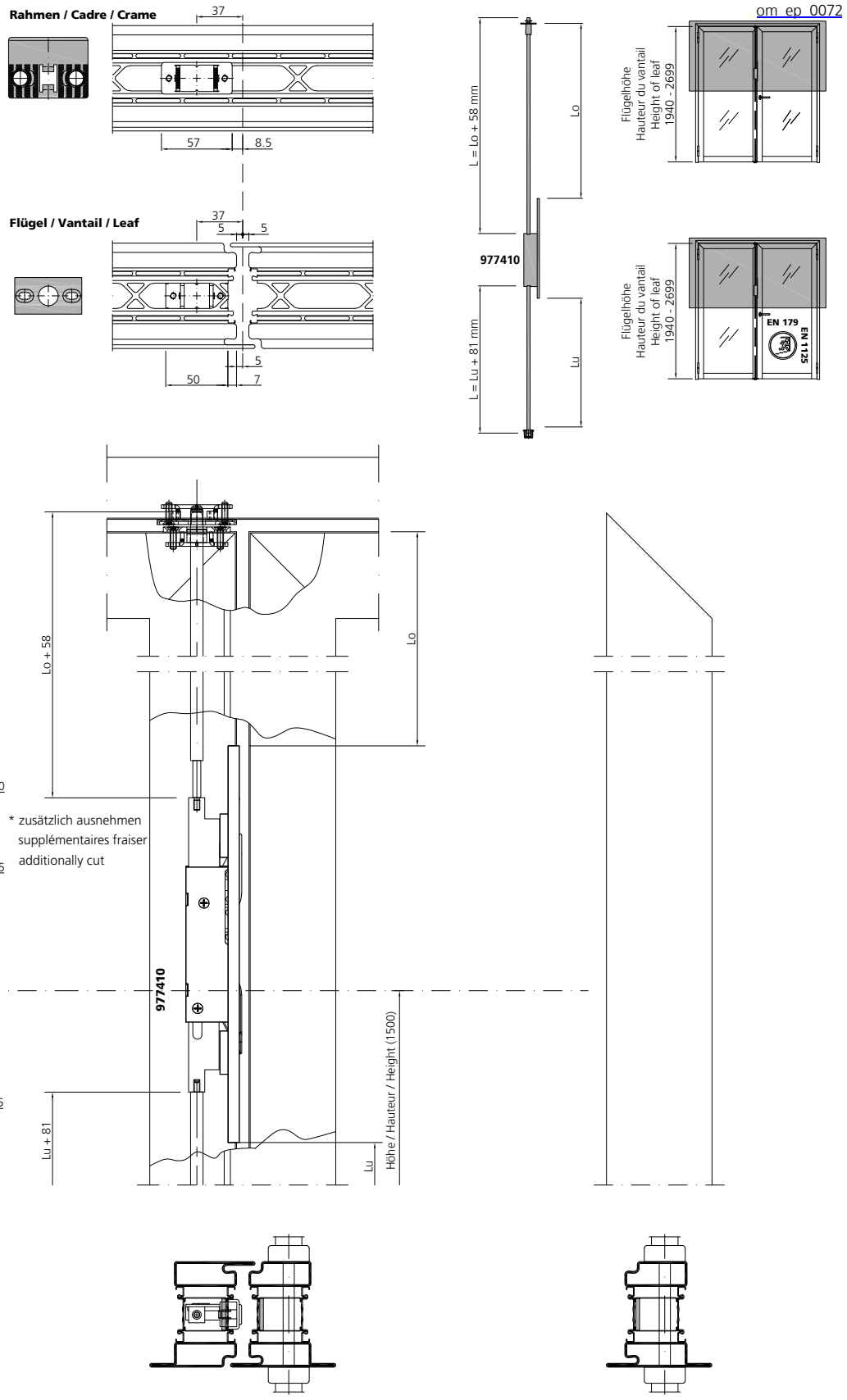

Stahl	Edelstahl
Acier	Acier inox
Steel	Stainless steel

Schlosseinbau
Kantriegel

Montage serrure
Crémone manuelle

Lock installation
Flush bolt

om_ep_0072

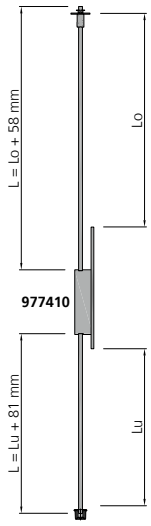

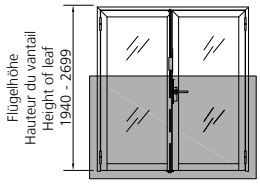

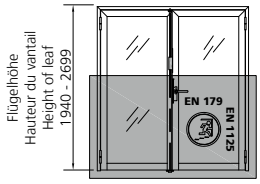

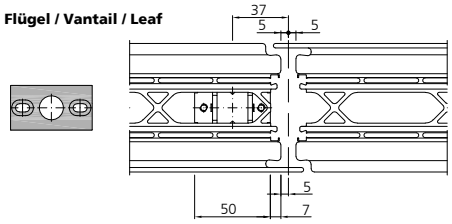

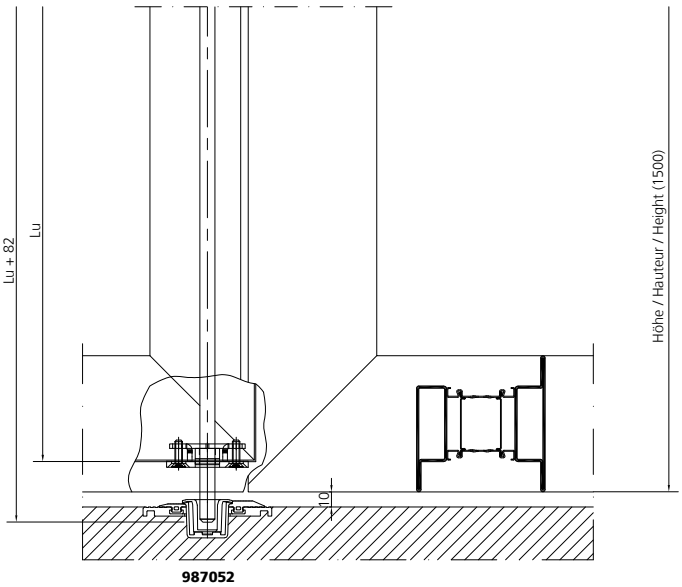

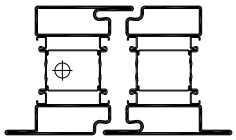

3

VOT 04/23

Schlosseinbau
Falztreibriegel

Montage serrure
Crémone automatique

Lock installation
Drive bolt lock

Einbau Befestigungsklemme
siehe Seite 3.7.48

Montage du clip de fixation
voir page 3.7.48

Installation of support bracket
see page 3.7.48

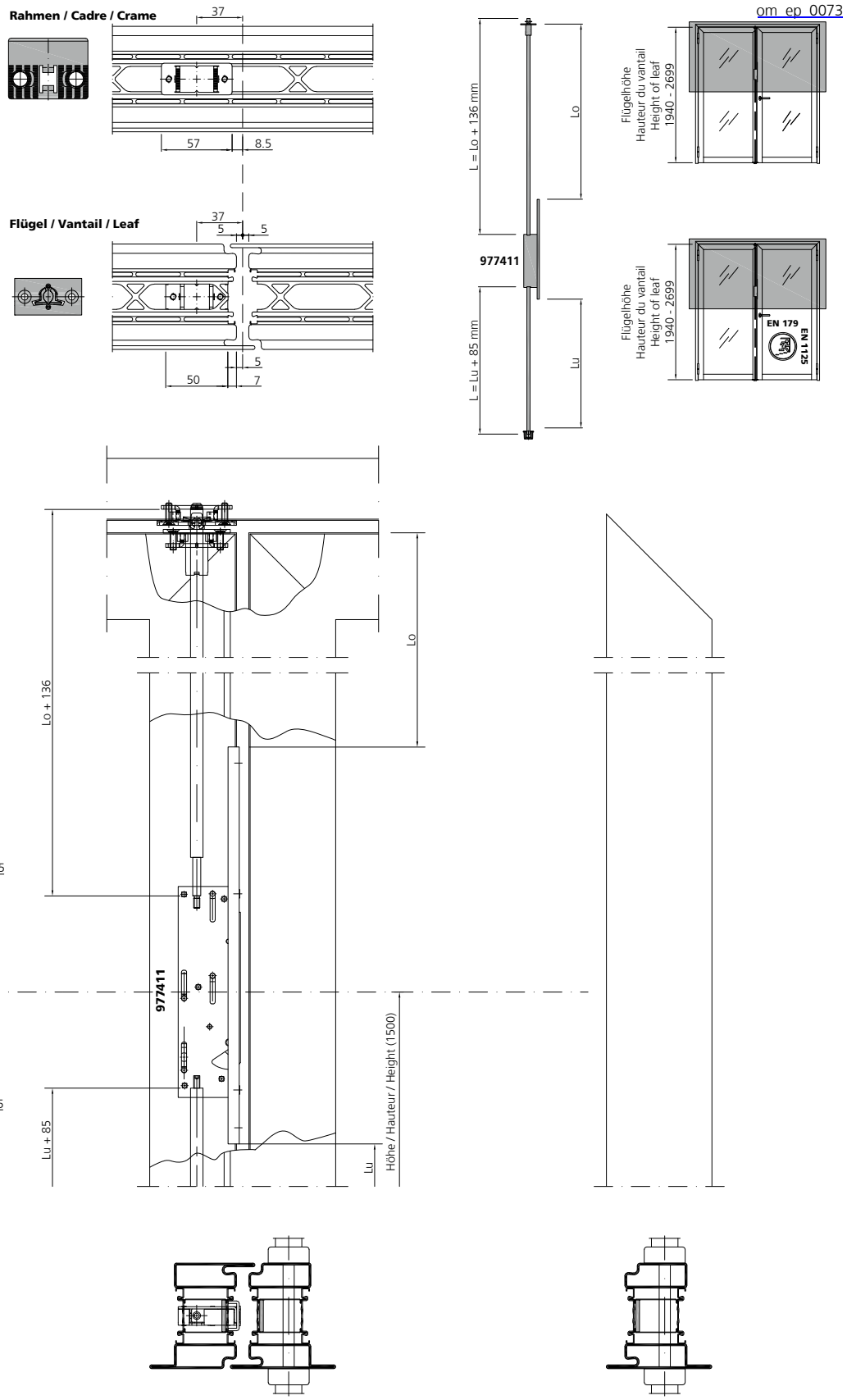

Schlosseinbau
Falztreibriegel

Montage serrure
Crémone automatique

Lock installation
Drive bolt lock

om_ep_0073

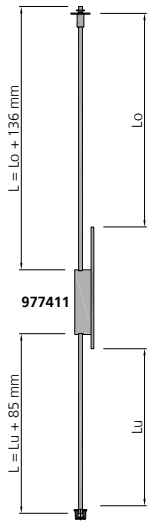

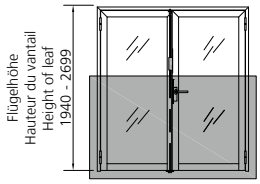

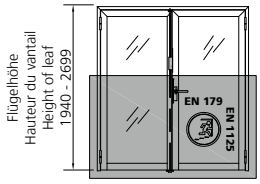

Flügel / Vantail / Leaf

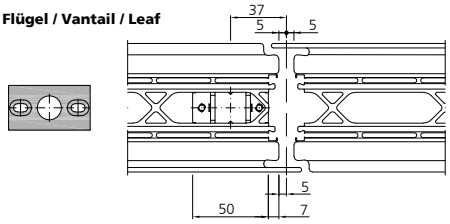

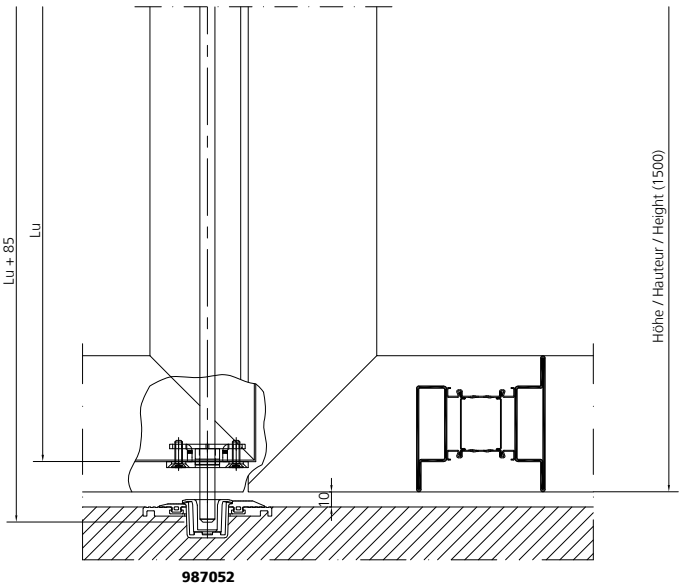

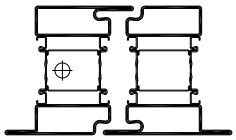

Schlosseinbau
Antipanik-Gegenkasten

Montage serrure
Crémone anti-panique

Lock installation
Anti-panic opposite lock

Einbau Befestigungsklemme
siehe Seite 3.7.48

Montage du clip de fixation
voir page 3.7.48

Installation of support bracket
see page 3.7.48

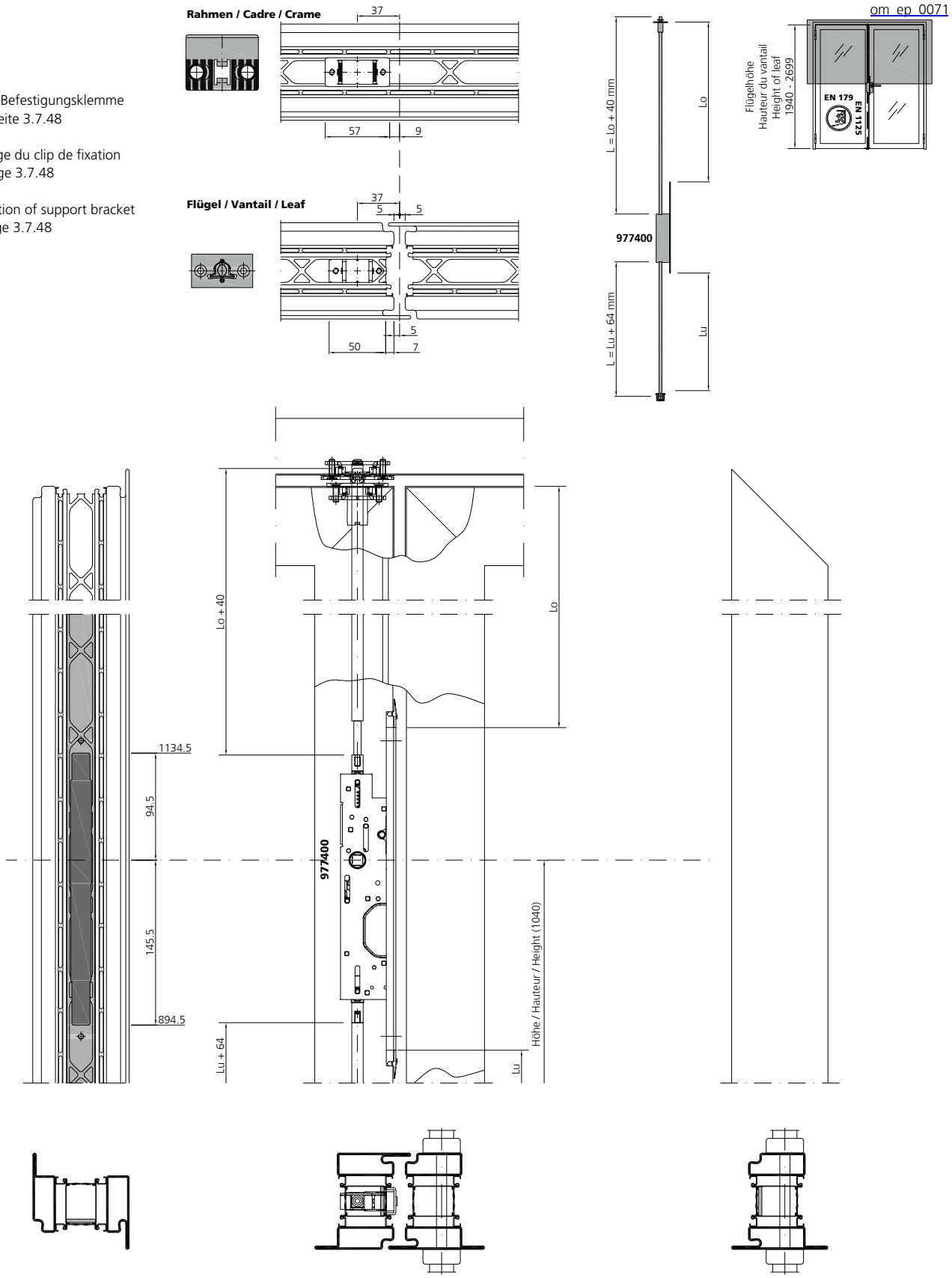

Stahl	Edelstahl
Acier	Acier inox
Steel	Stainless steel

Schlosseinbau
Antipanik-Gegenkasten

Montage serrure
Crémone anti-panique

Lock installation
Anti-panic opposite lock

om_ep_0071

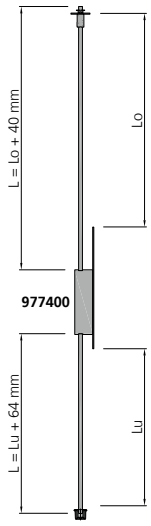

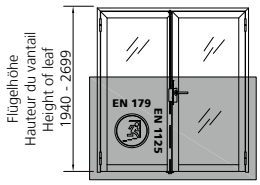

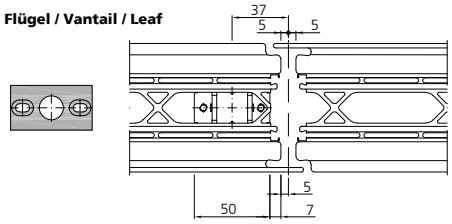

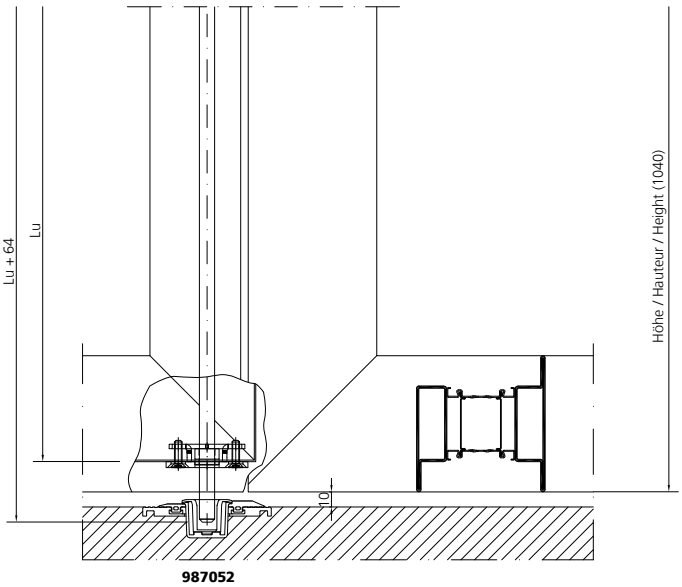

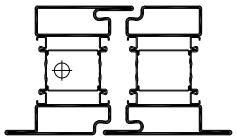

3

VOT 04/23

Zuschnitt für Standflügel-verriegelung
Kantriegel

Débit pour verrouillage du vantail semi-fixe
Crémone manuelle

Cutting for fixed leaf lock
Flush bolt

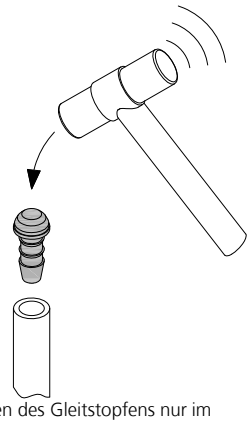

Einschlagen des Gleitstopfens nur im "nichtmontierten" Zustand
Gewinde am Stangenende nicht beschädigen!

Pose de l`arrêt anti-friction"non monté"
Ne pas abîmer le filetage sur l`etrémité de la tige!

drive in sliding stopper only in unscrewed status
do not damage the thread at the end of the bolt!

Kantriegel
Crémone manuelle
Flush bolt

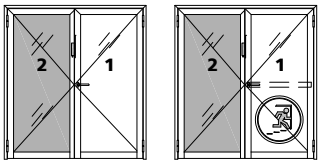

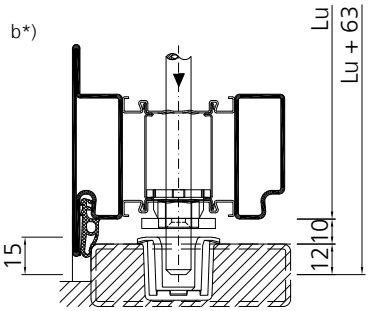

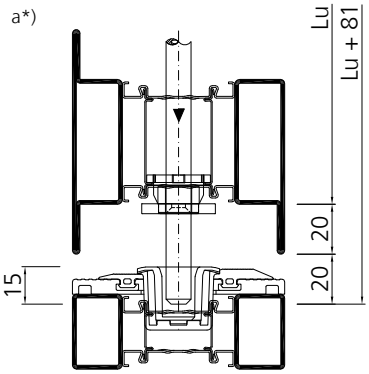

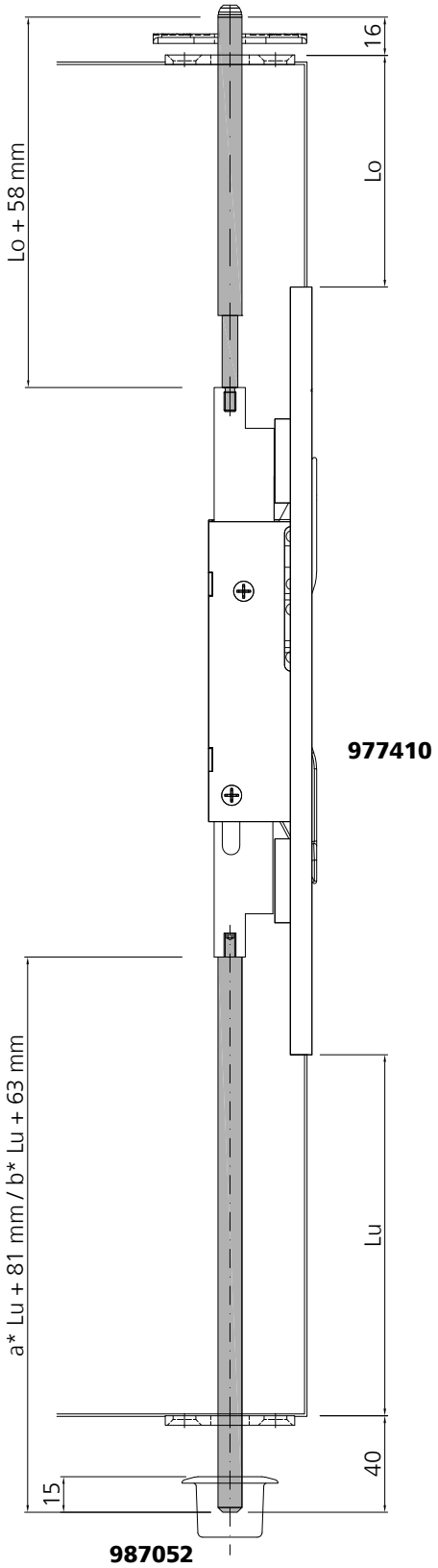

VOT 04/23

Zuschnitt für Standflügel-verriegelung
Falztreibriegel

Débit pour verrouillage du vantail semi-fixe
Crémone automatique

Cutting for fixed leaf lock
Drive bolt lock

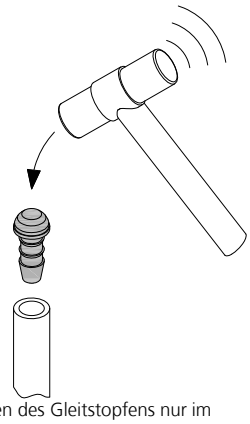

Einschlagen des Gleitstopfens nur im "nichtmontierten" Zustand
Gewinde am Stangenende nicht beschädigen!

Pose de l`arrêt anti-friction "non monté"
Ne pas abîmer le filetage sur l`etrémité de la tige!

drive in sliding stopper only in unscrewed status
do not damage the thread at the end of the bolt!

Falztreibriegel
Crémone automatique
Drive bolt lock

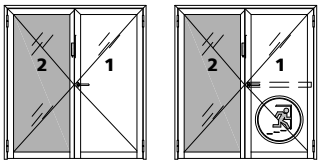

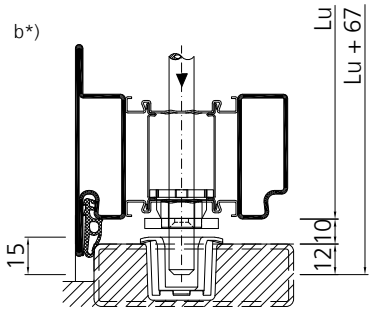

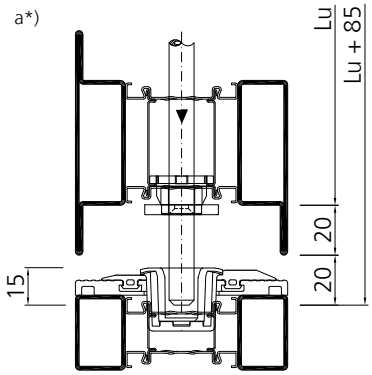

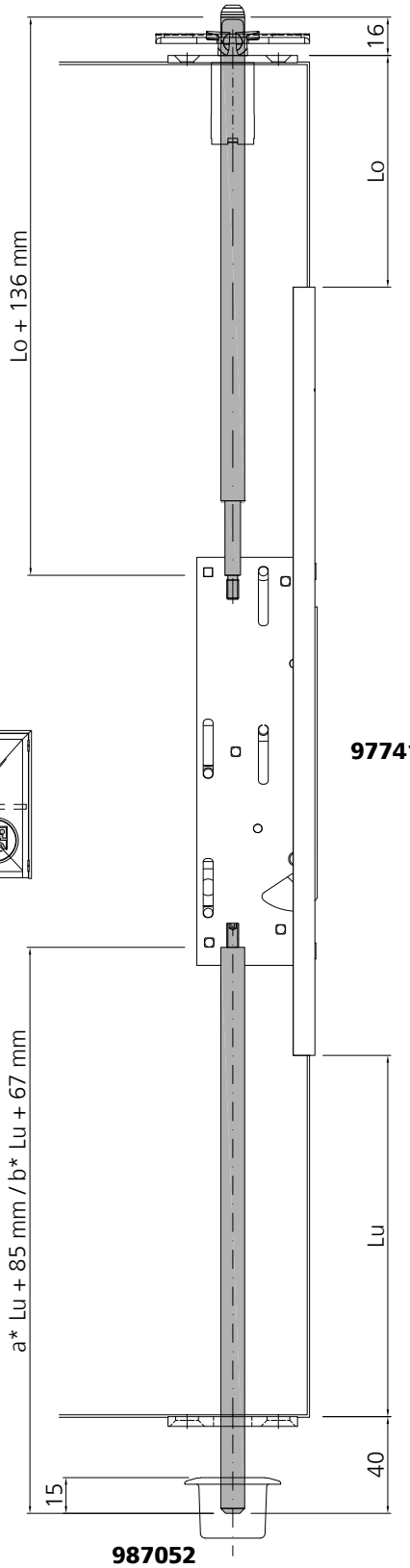

3

VOT 04/23

Zuschnitt für Standflügel-verriegelung
Antipanik-Gegenkasten

Débit pour verrouillage du vantail semi-fixe
Crémone anti-panique

Cutting for fixed leaf lock
Anti-panic opposite lock

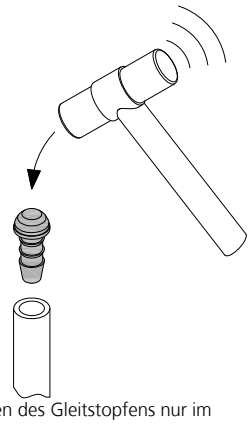

Einschlagen des Gleitstopfens nur im "nichtmontierten" Zustand
Gewinde am Stangenende nicht beschädigen!

Pose de l`arrêt anti-friction "non monté"
Ne pas abîmer le filetage sur l`etrémité de la tige!

drive in sliding stopper only in unscrewed status
do not damage the thread at the end of the bolt!

Antipanik- Gegenkasten
Crémone anti-panique
Opposite lock anti-panic-version

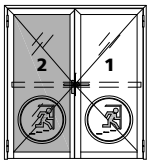

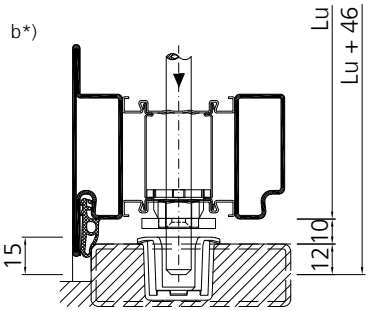

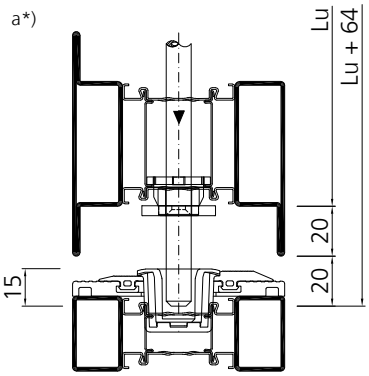

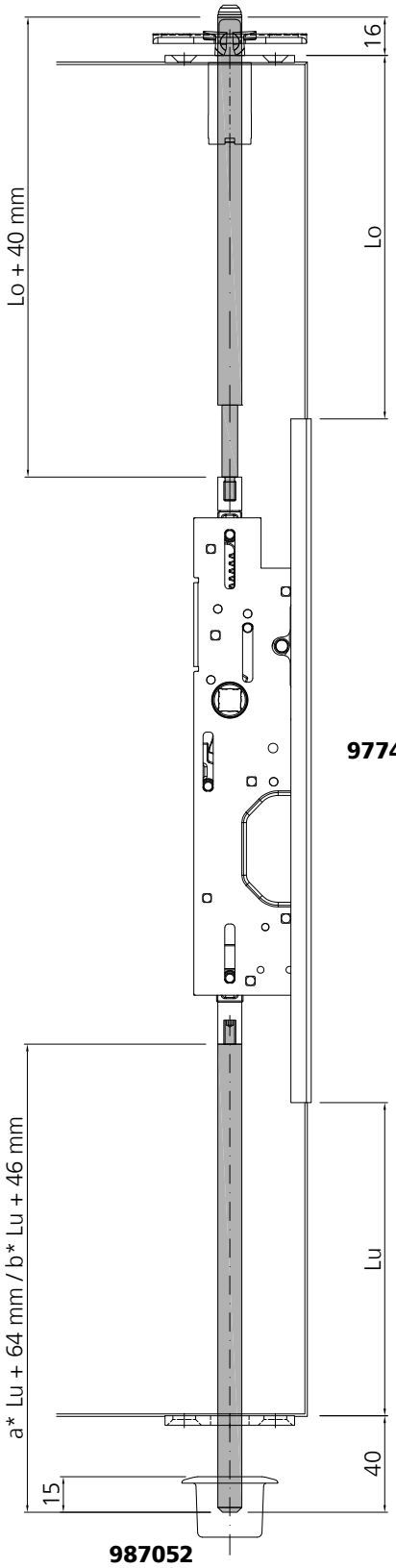

VOT 04/23

Stahl	Edelstahl
Acier	Acier inox
Steel	Stainless steel

Einbau Bänder, Drücker und Türschliesser

Montage paumelles, poignées et ferme-portes

Installation of hinges, handles and door closers

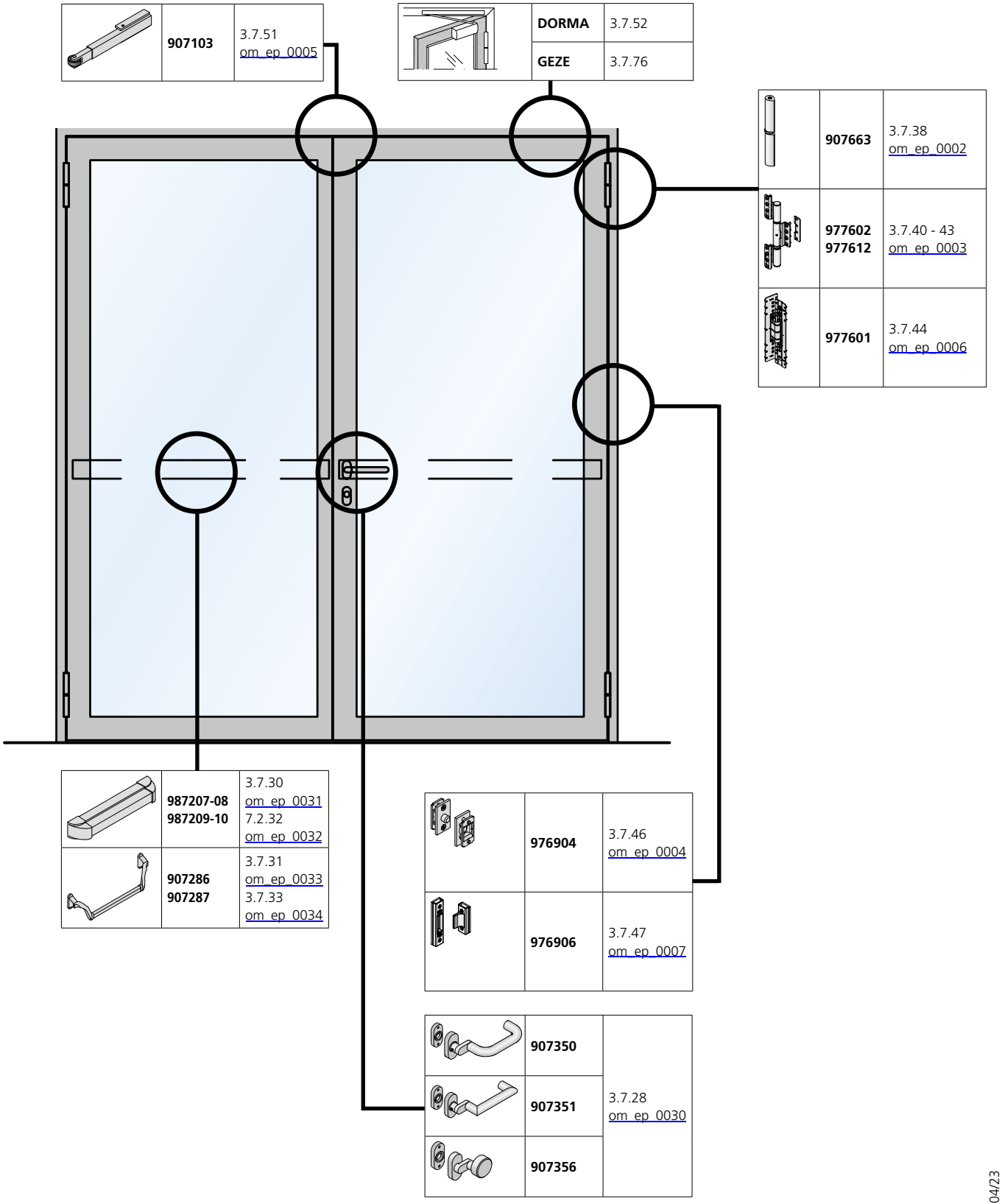

3

VOT 04/23

Einbau Drücker RZ/PZ
907350, 907351, 907356

Montage poignée de porte CR/CP
907350, 907351, 907356

Door handle installation RC/PC
907350, 907351, 907356

om_ep_0030

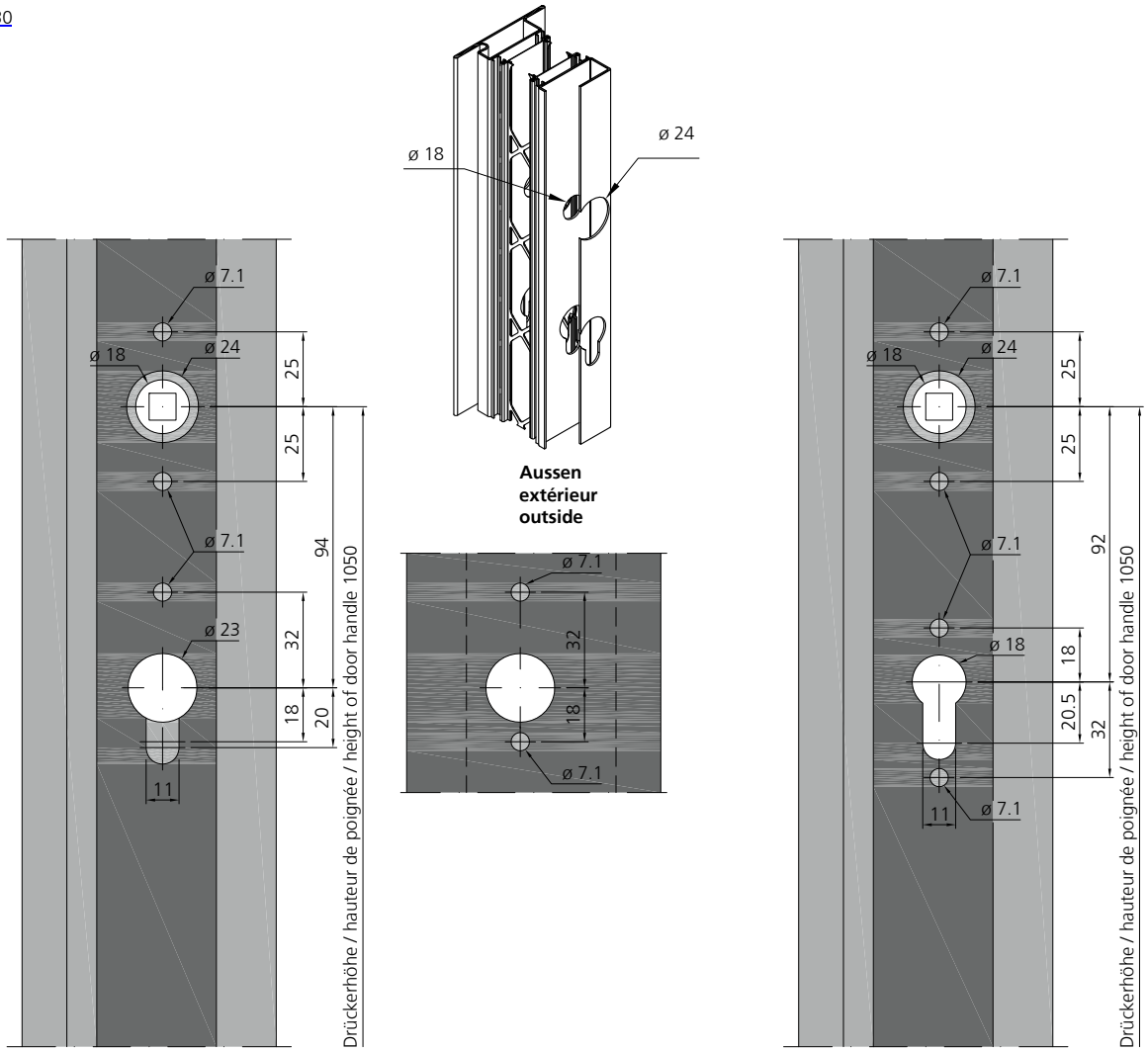

RZ / CR / RC

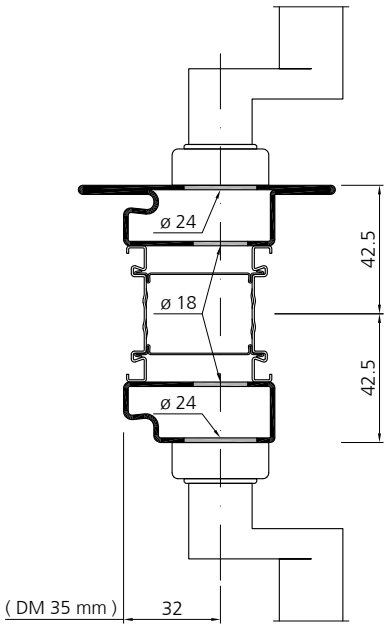

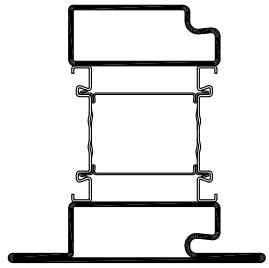

PZ / CP / PC

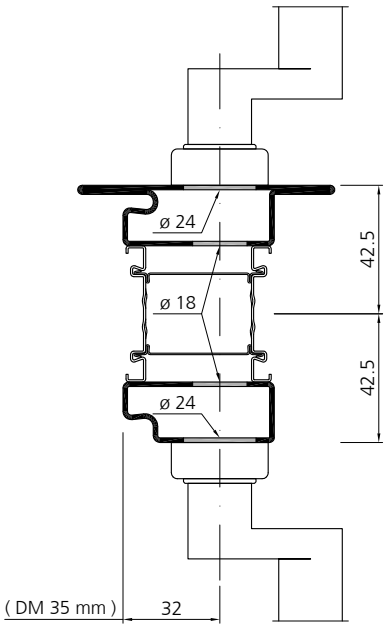

Stahl	Edelstahl
Acier	Acier inox
Steel	Stainless steel

Einbau Drücker
Minimale Flügelbreiten

Montage poignée de porte
Largeur minimale des vantaux

Door handle installation
Minimum leaf width

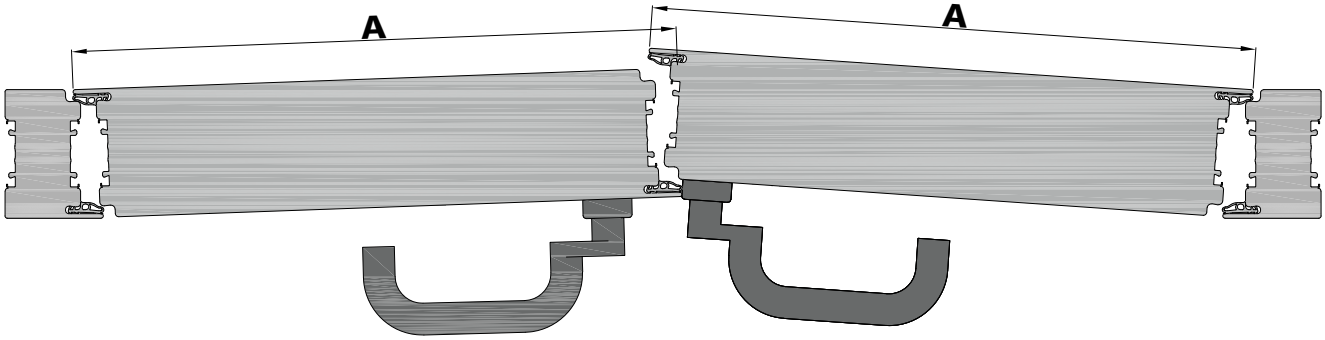

A : min. Flügelbreite / min. largeur de vantail / min. leaf width

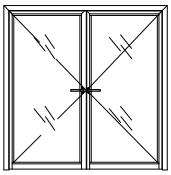

		A
Band / Paumelle / Hinge	**907663**	850 mm
	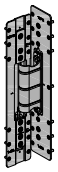 **977601**	850 mm
	977602 **977612**	850 mm

Einbau Druckstange
1-flügelige Tür

Montage pushbar
Porte à 1 vantail

Installation touch-bar
Single leaved door

om_ep_0031

	a	b
RZ	94	115.5
PZ	92	113.5

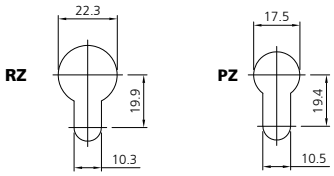

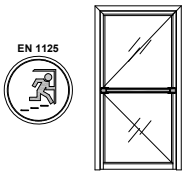

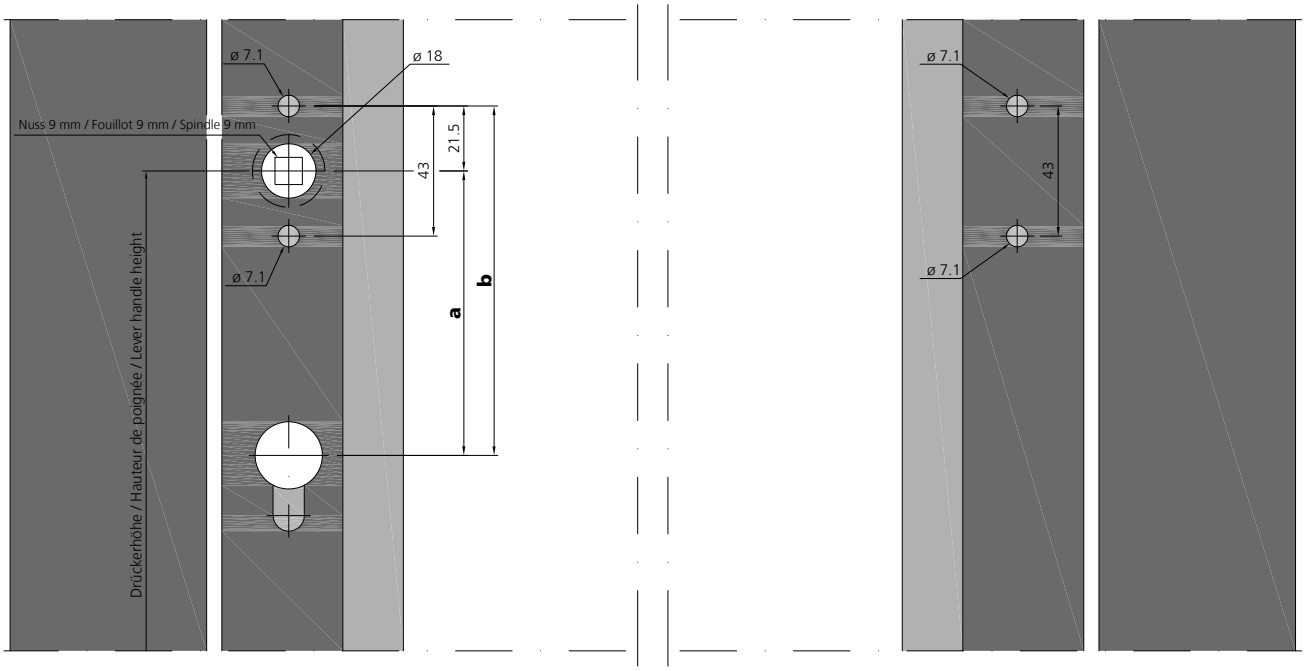

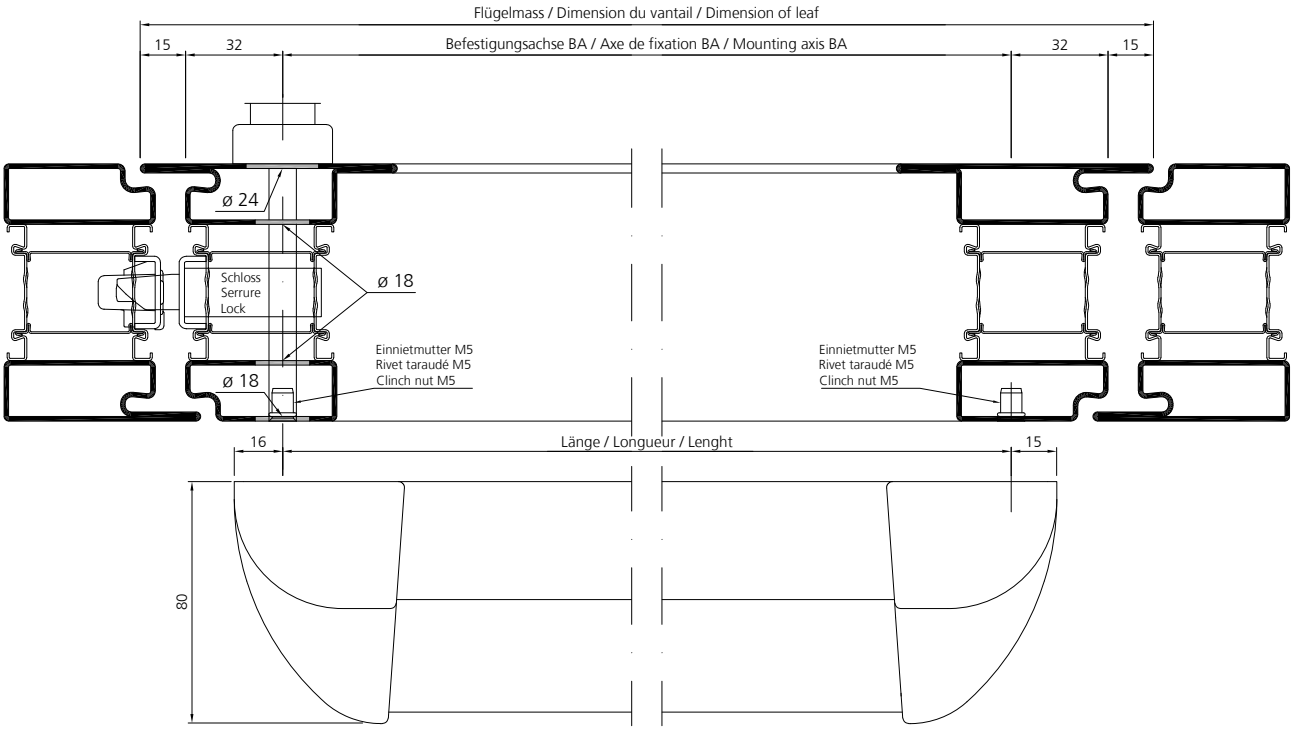

Stahl	Edelstahl
Acier	Acier inox
Steel	Stainless steel

Einbau Stangengriff
1-flügelige Tür

Montage barre anti-panique
Porte à 1 vantail

Installation push-bar
Single leaved door

om_ep_0033

	a
RZ	94
PZ	92

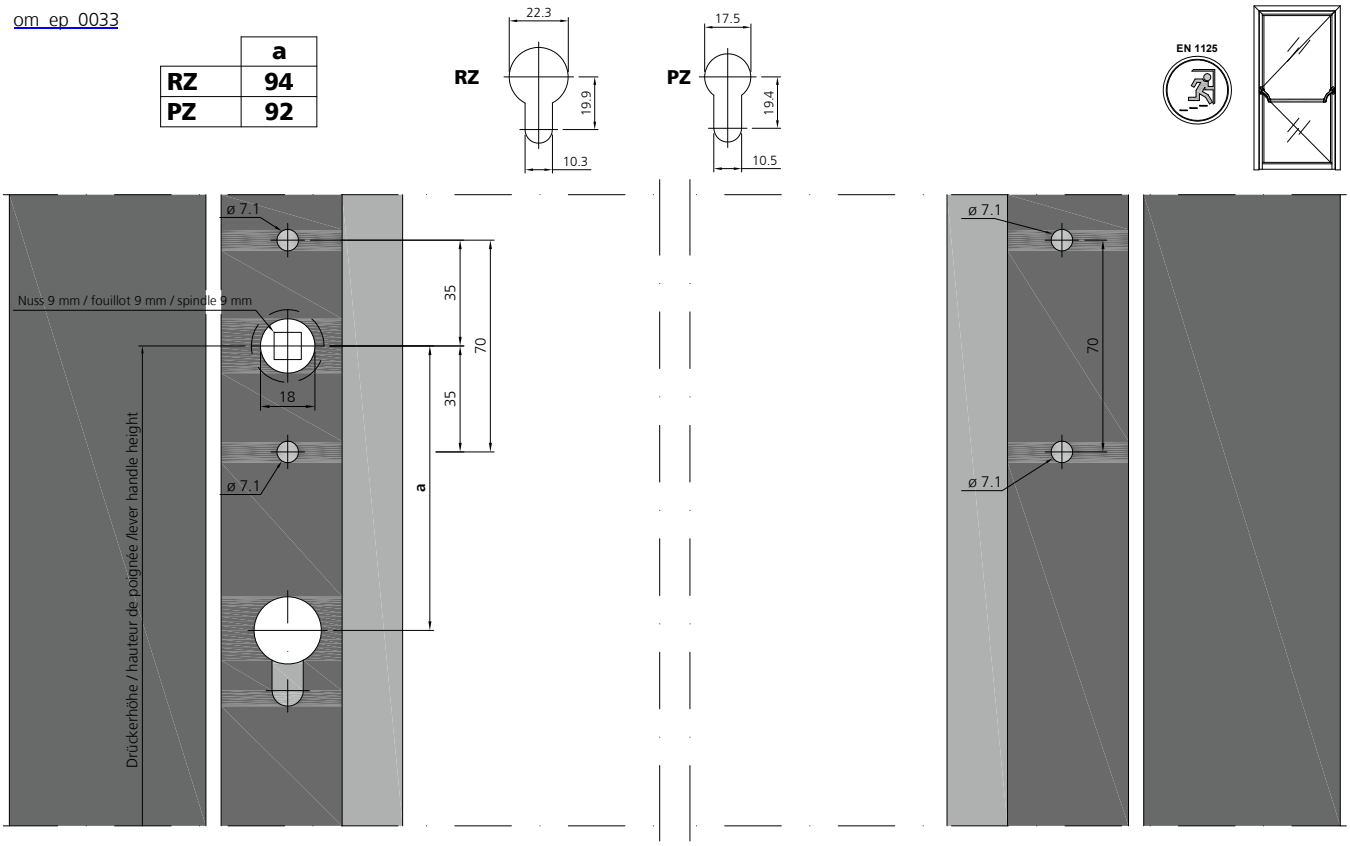

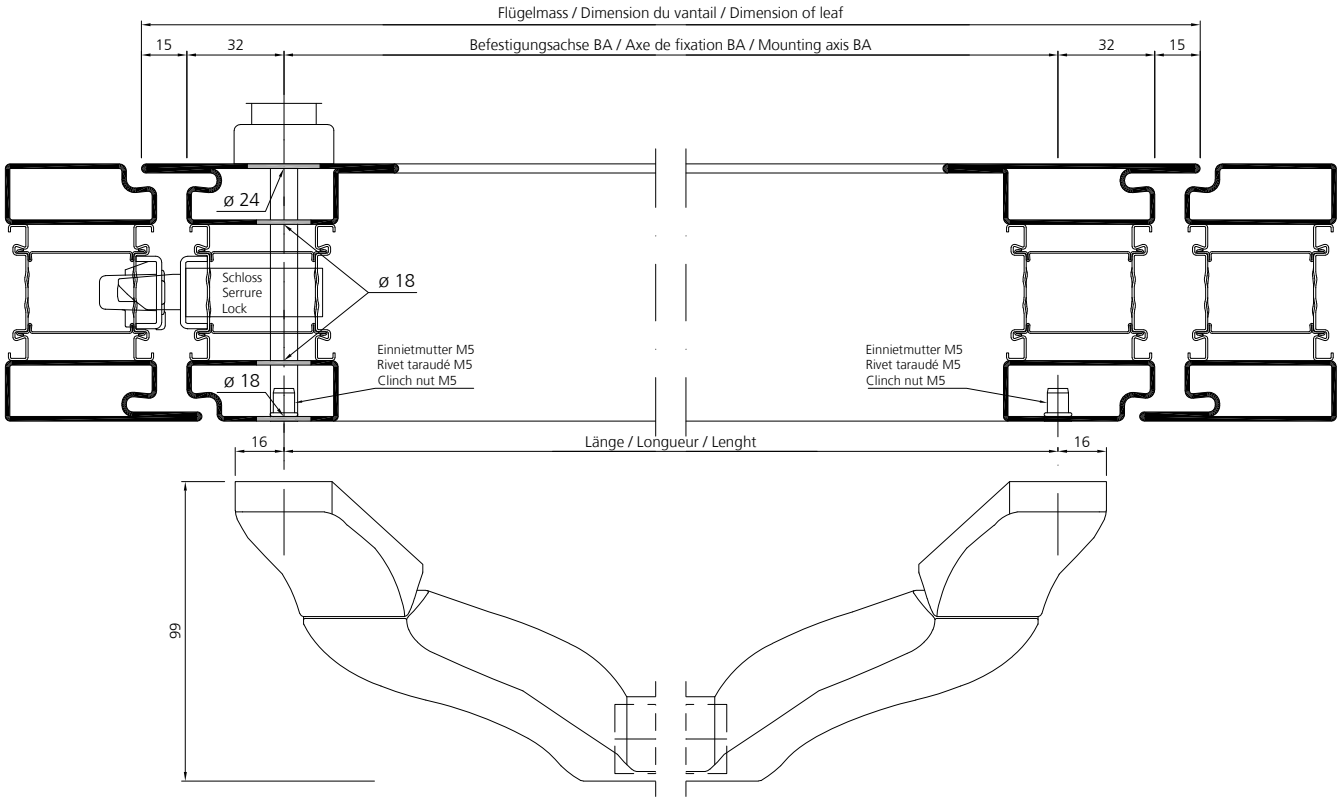

3

VOT 04/23

Einbau Druckstange
2-flügelige Tür

Montage pushbar
Porte à 2 vantaux

Installation touch-bar
Double leaved door

om_ep_0032

	a	b
RZ	94	115.5
PZ	92	113.5

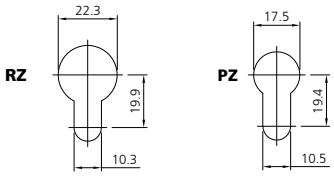

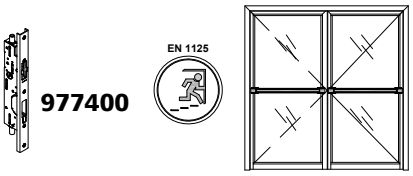

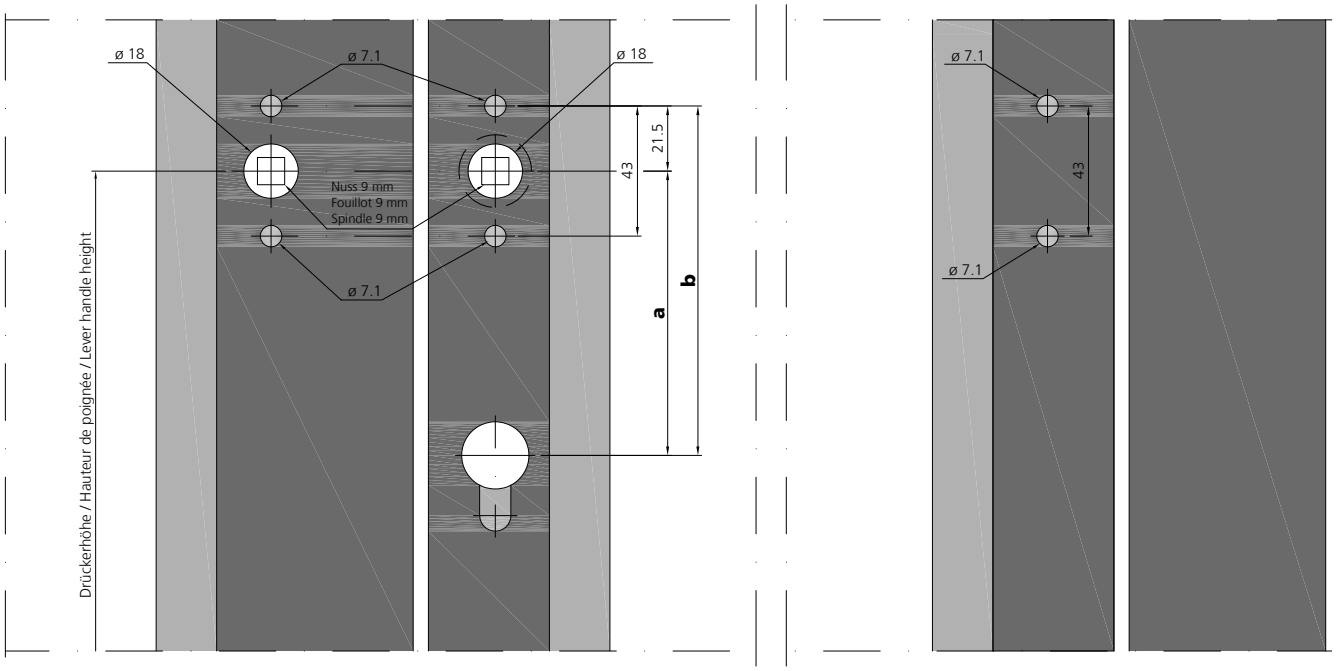

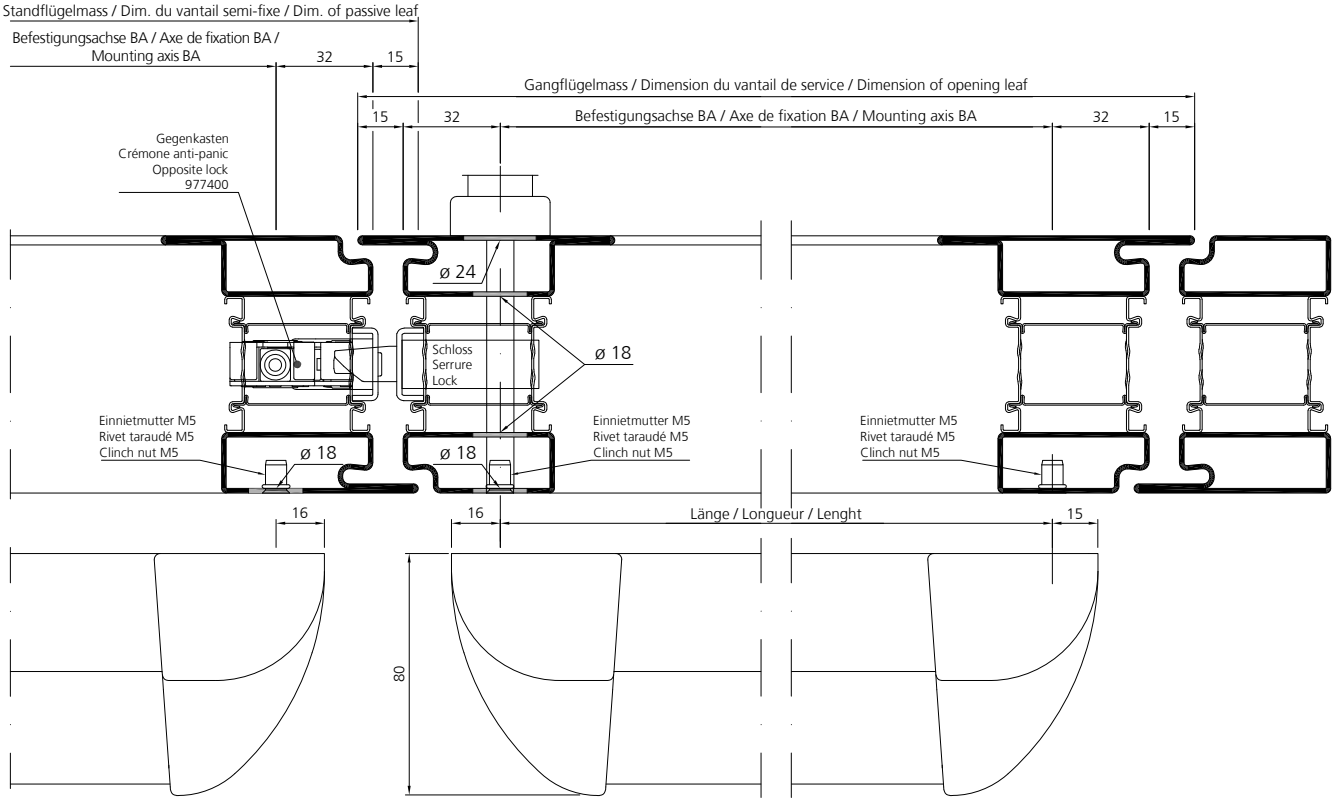

Stahl	Edelstahl
Acier	Acier inox
Steel	Stainless steel

Einbau Stangengriff
2-flügelige Tür

Montage barre anti-panique
Porte à 2 vantaux

Installation push-bar
Double leaved door

om_ep_0034

	a
RZ	94
PZ	92

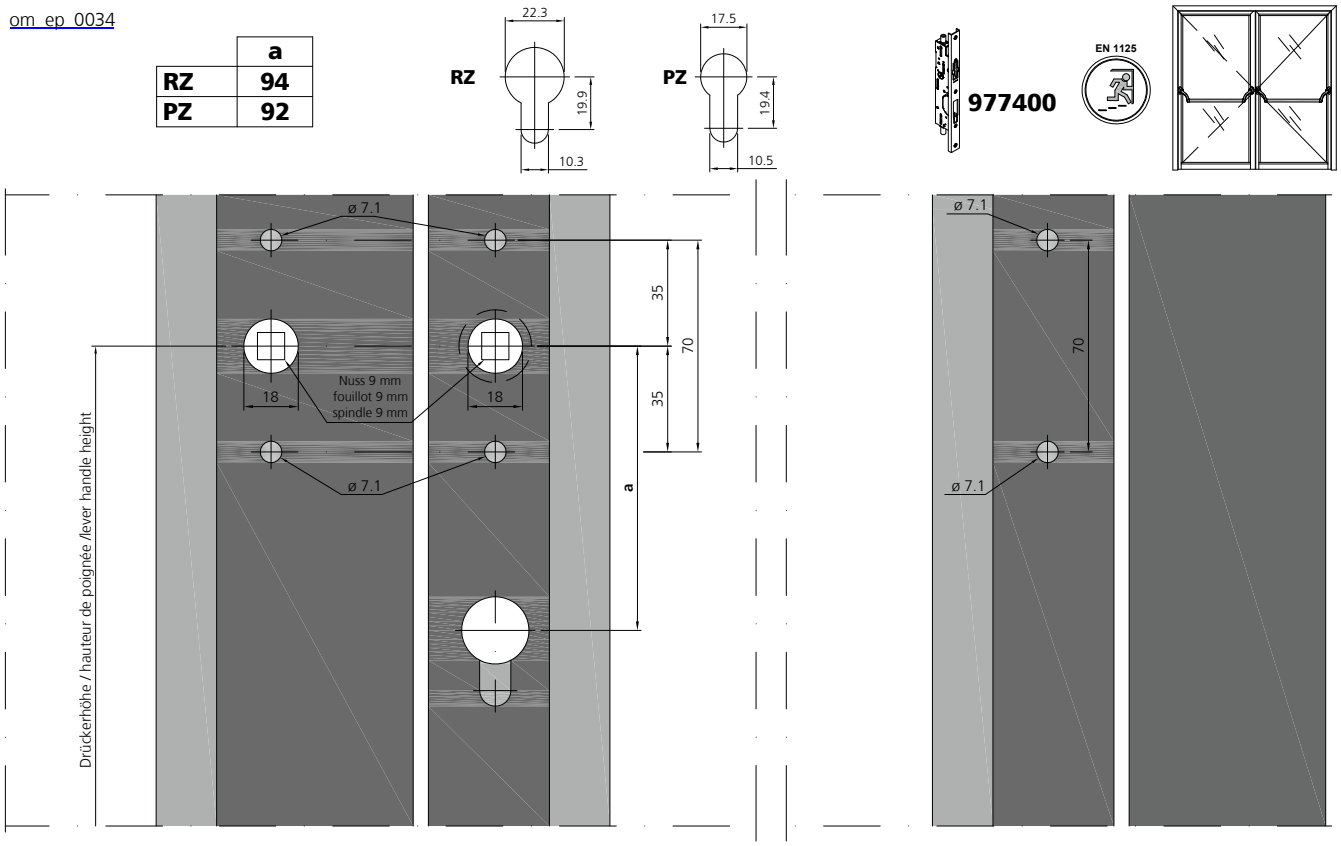

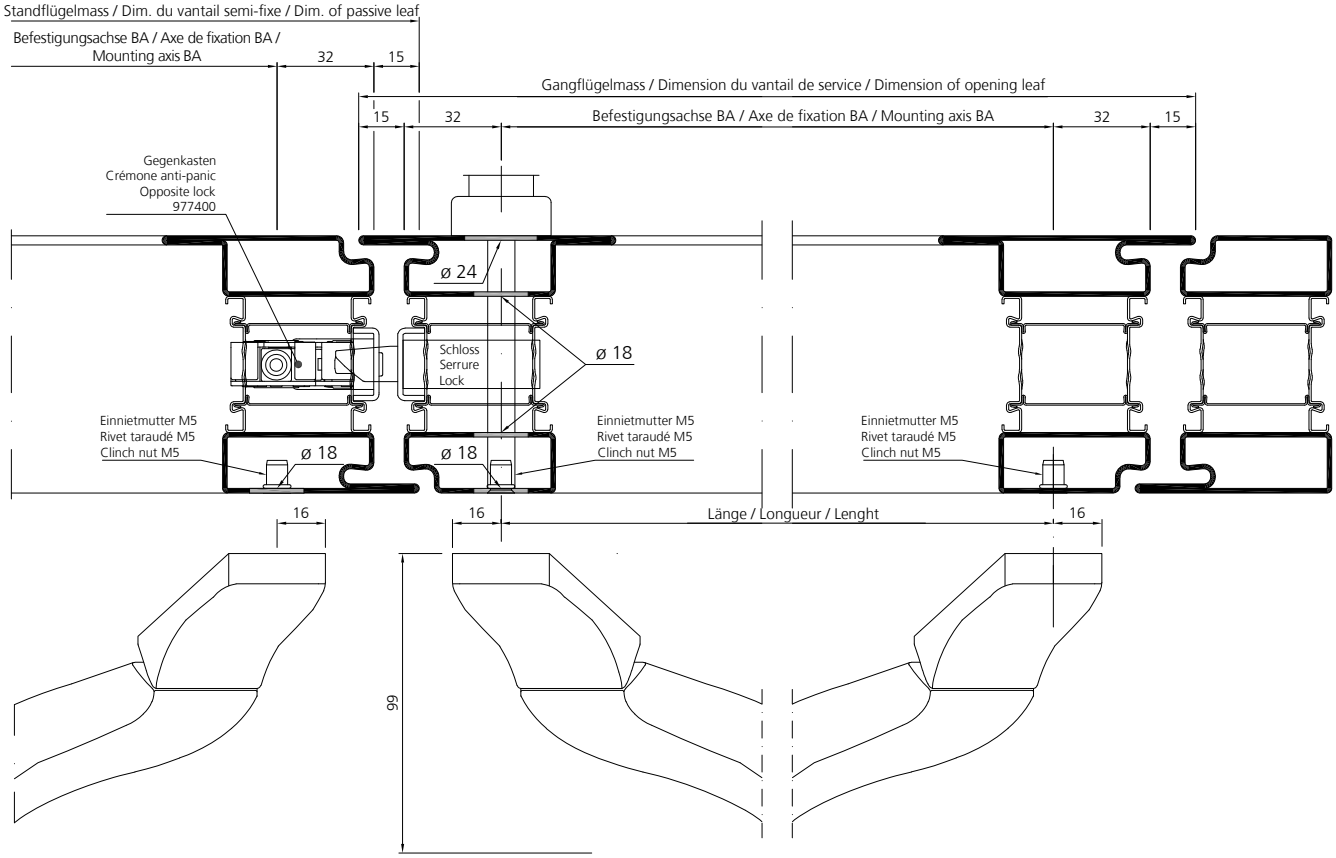

3

VOT 04/23

Einbau Druckstange / Stangengriff
Minimale Flügelbreiten

Montage pushbar / barre anti-panique
Largeur minimale des vantaux

Installation touch-bar / push-bar
Minimum leaf width

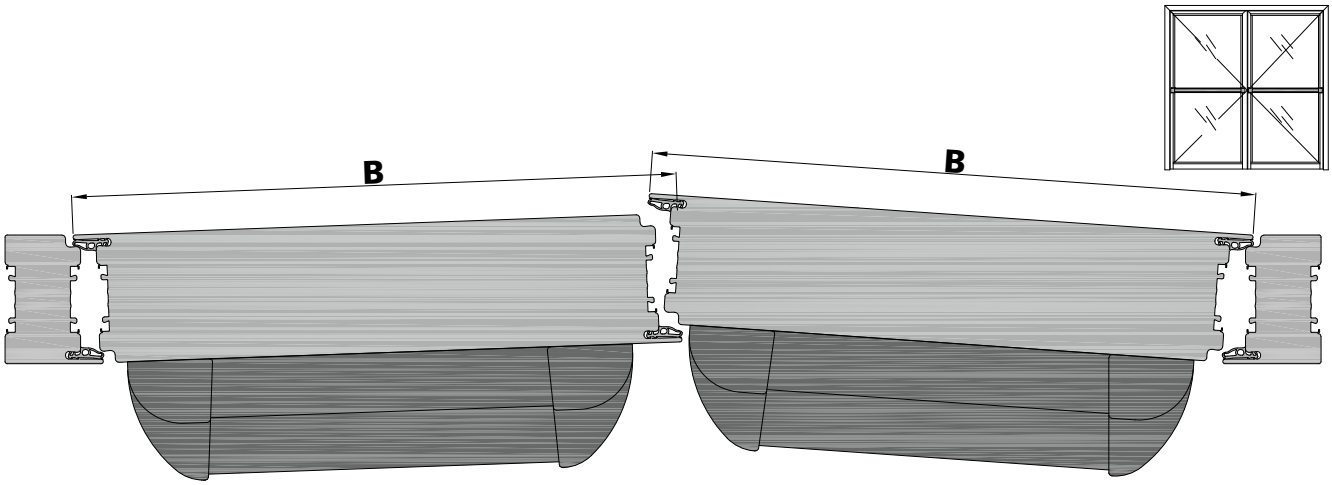

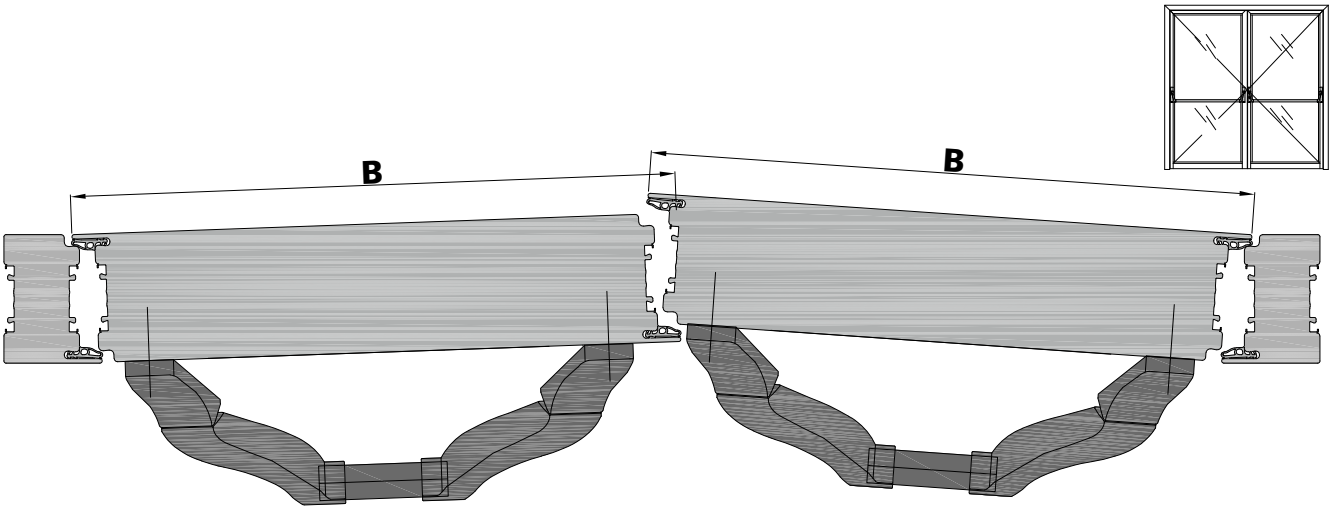

B : min. Flügelbreite / min. largeur de vantail / min. leaf width

		B
Band / Paumelle / Hinge	**907663**	850 mm
	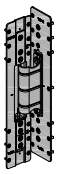 **977601**	850 mm
	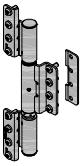 **977602** **977612**	850 mm

Lichte Durchgangsbreite bei 90° Flügelöffnung

Passage libre avec une ouverture de vantail de 90°

Inside width with 90° leaf opening

Türdrücker und -knopf

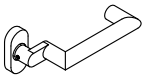

907351

907350

907356

EN 179 EN 1125

EN 179

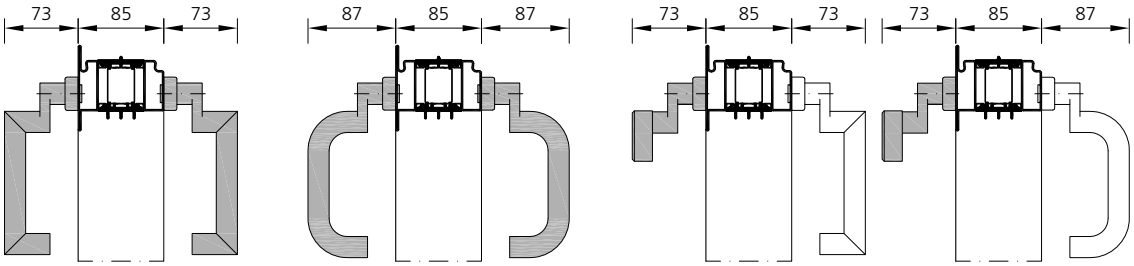

Antipanik-Druckstange

Pushbar anti-panique

Anti-panic touch-bar

EN 1125

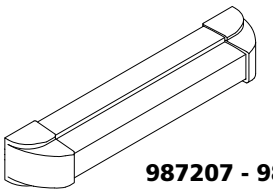

987207 - 987210

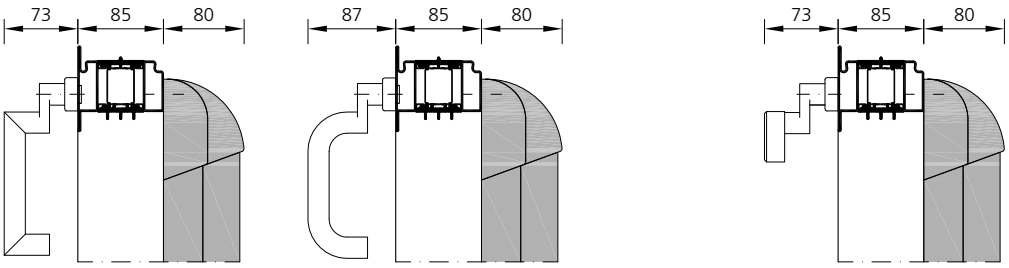

Antipanik-Stangengriff

Barre anti-panique

Anti-panic push-bar

EN 1125

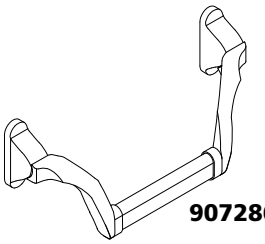

907286 - 907287

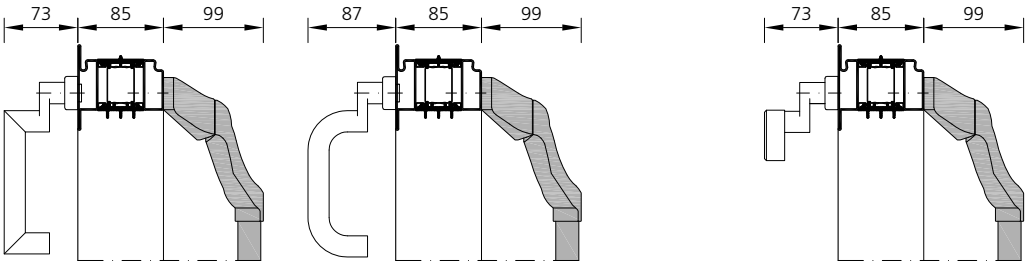

Lichte Durchgangsbreite bei 90° Flügelöffnung

Passage libre avec une ouverture de vantail de 90°

Inside width with 90° leaf opening

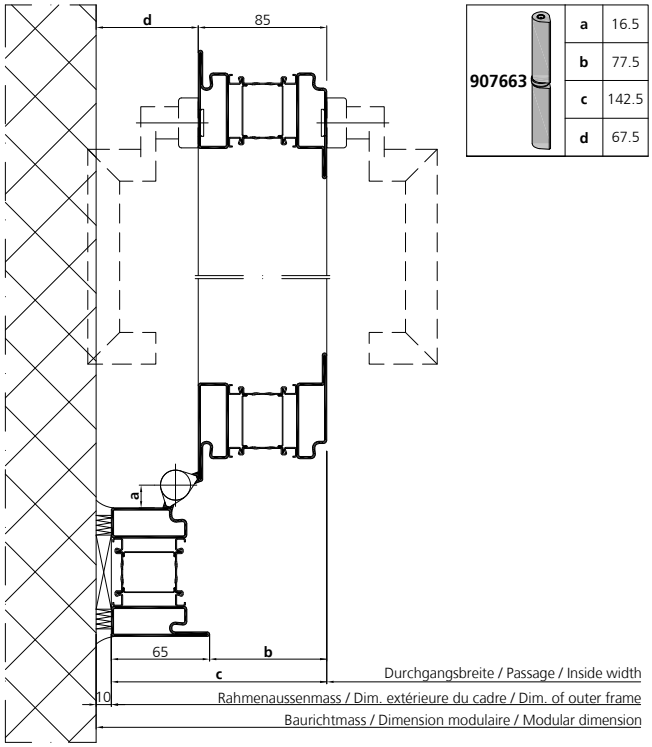

907663	a	16.5
	b	77.5
	c	142.5
	d	67.5

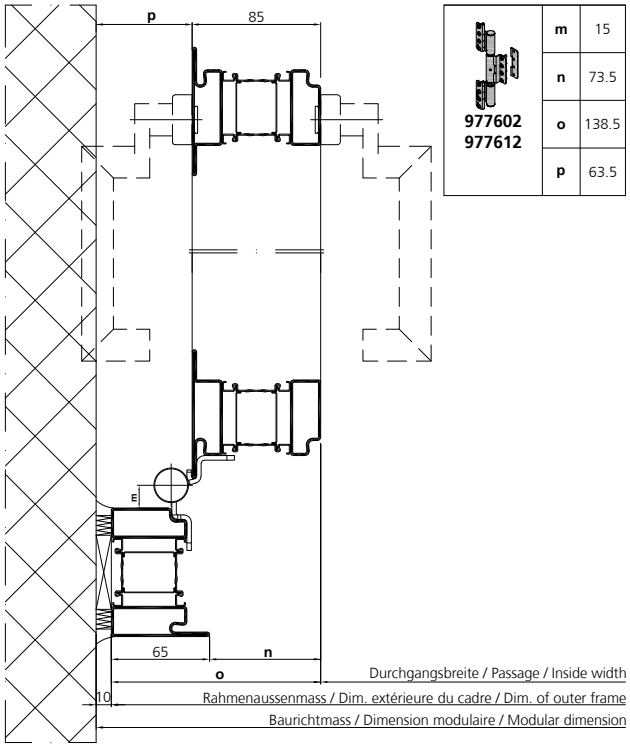

977602 977612	m	15
	n	73.5
	o	138.5
	p	63.5

Stahl	Edelstahl
Acier	Acier inox
Steel	Stainless steel

Lichte Durchgangsbreite bei 90° Flügelöffnung

Passage libre avec une ouverture de vantail de 90°

Inside width with 90° leaf opening

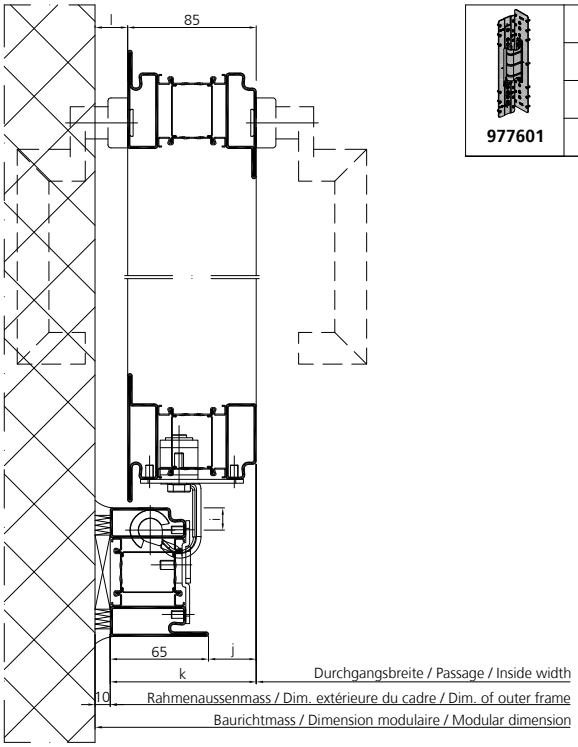

977601	i	11.5
	j	31.5
	k	96.5
	l	21.5

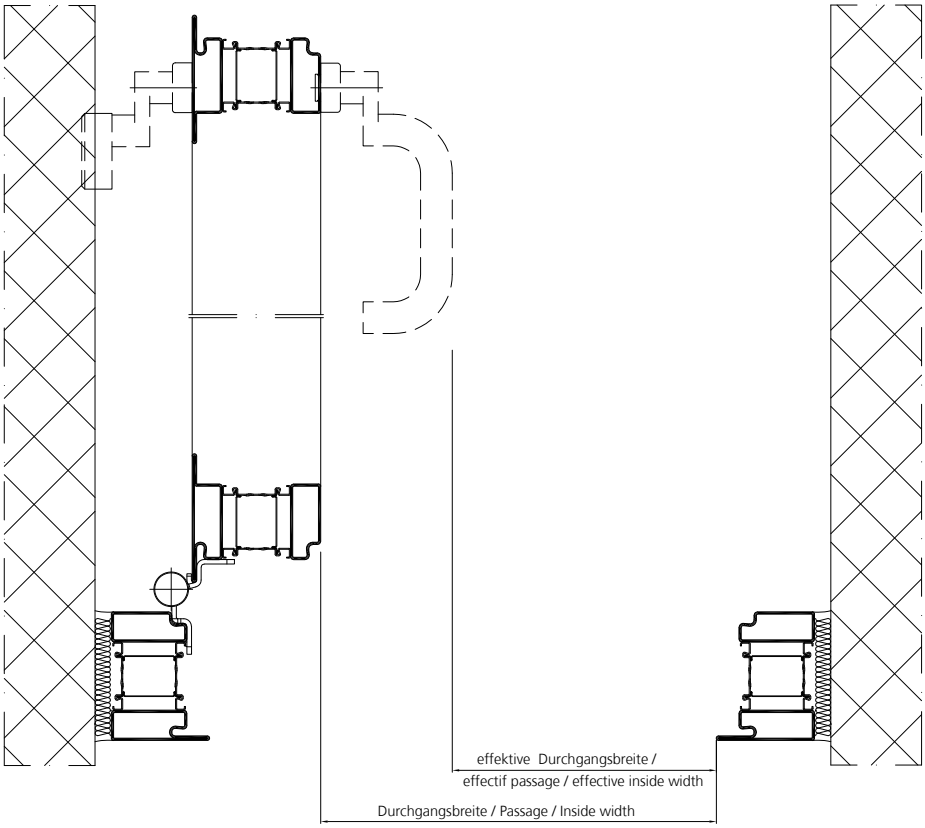

Beschlagseinbau
Anschweissband 907663

Montage de la quincaillerie
Paumelle à souder 907663

Installation of the fittings
Weld-on hinge 907663

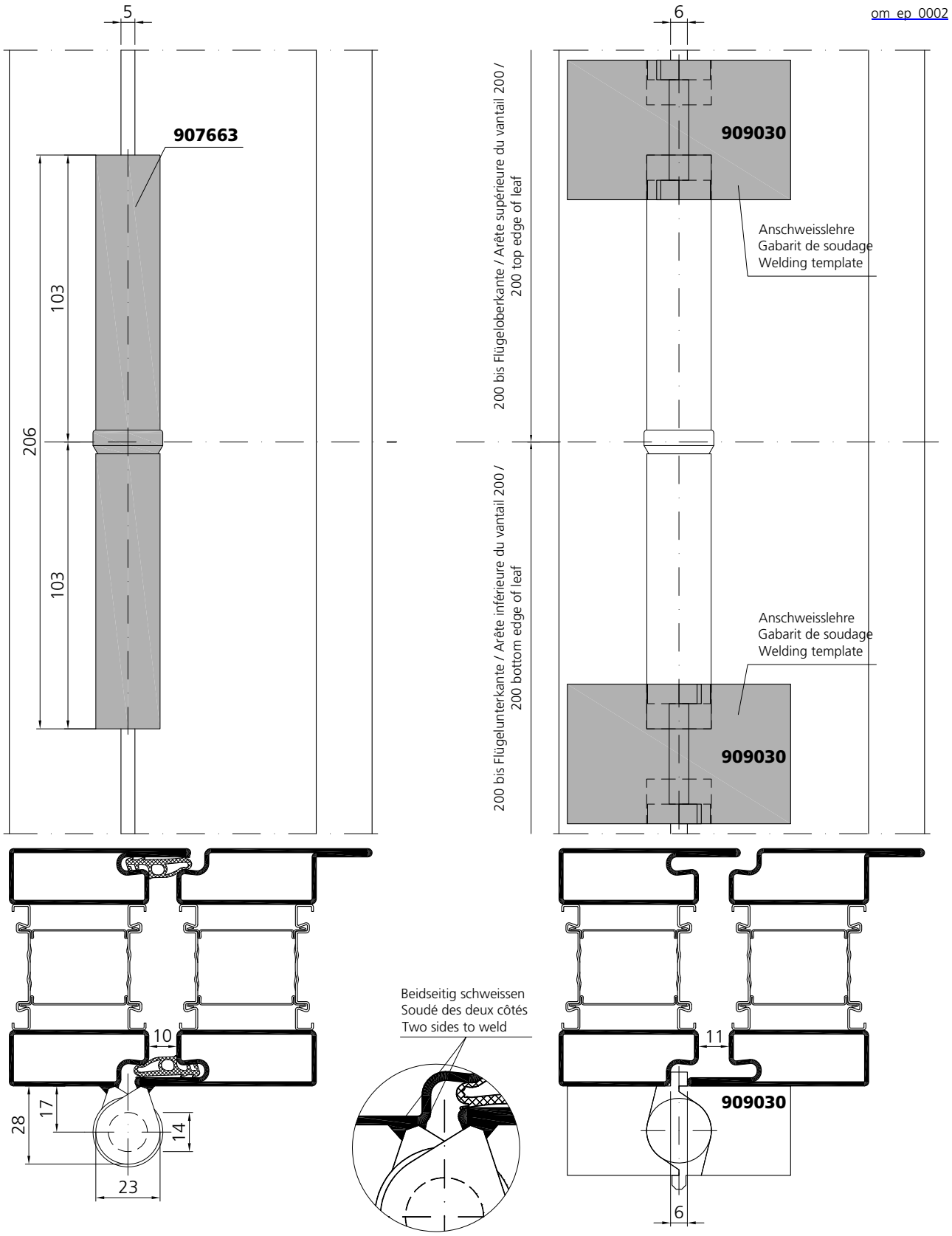

Für ein spannungsfreies Schliessen ist die Bandachse zentrisch über die Schattenfuge zu positionieren.

Afin d'éviter toute contrainte de fonctionnement au niveau du vantail, il est nécessaire de positionner l'axe de la paumelle au milieu de la rainure.

In order to obtain a tension-free closing the pivot axis has to be positioned in the center of the shadow gap.

Beschlagseinbau
Bänder
mit Profil 100.831

Montage de la quincaillerie
Paumelles
avec profilé 100.831

Installation of the fittings
Hinges
with profile 100.831

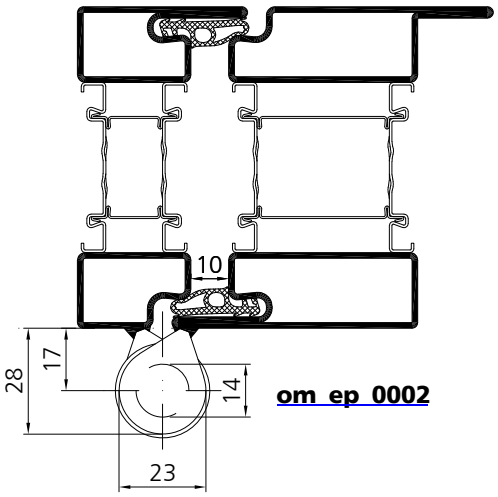

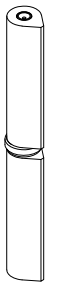

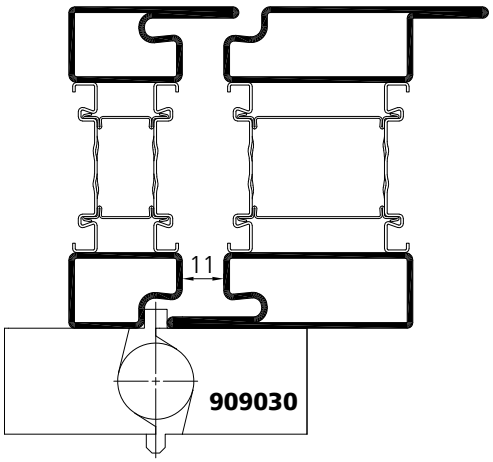

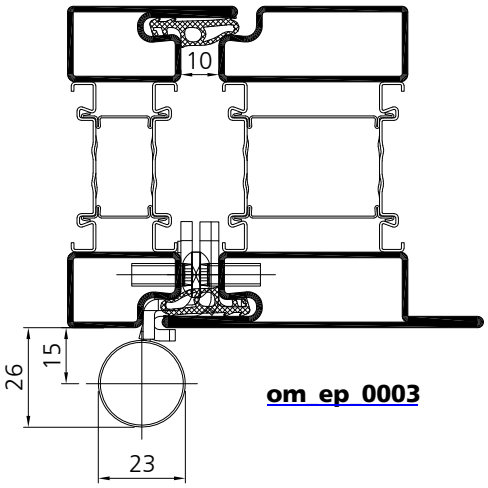

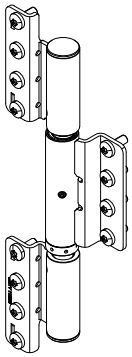

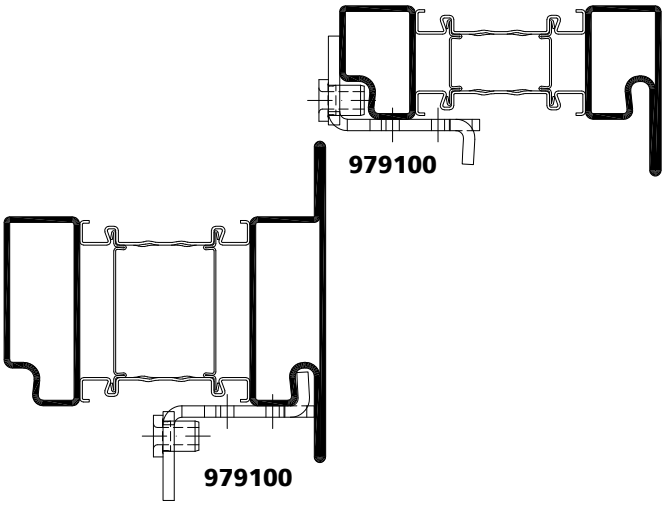

3

Beschlagseinbau
Anschraubband 977602 / 977612
DIN links

Montage de la quincaillerie
Paumelle à visser 977602 / 977612
DIN gauche

Installation of the fittings
Screw-on hinge 977602 / 977612
DIN left

om_ep_0003

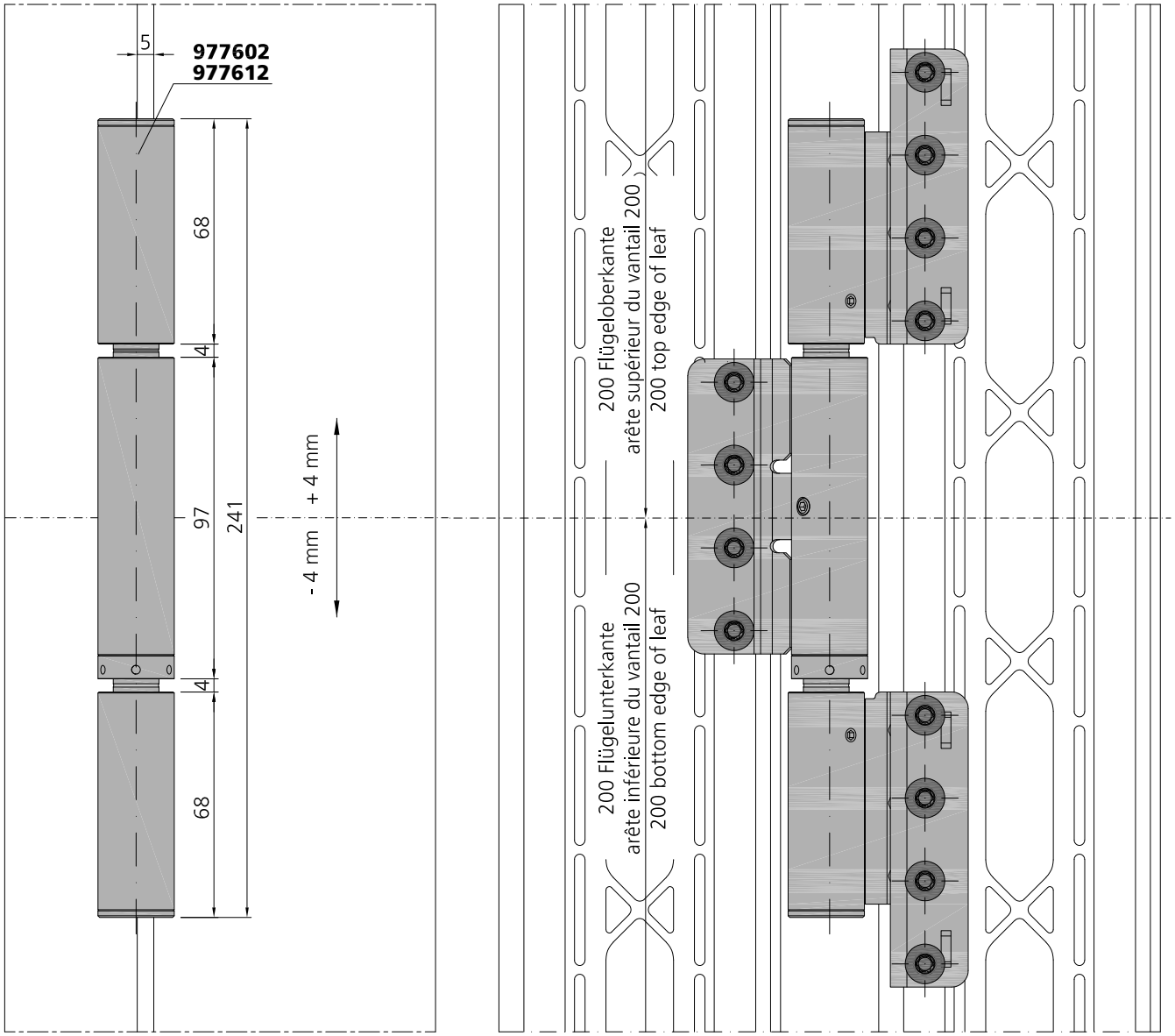

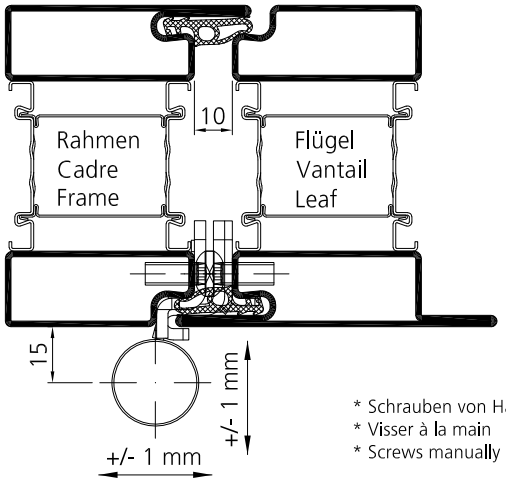

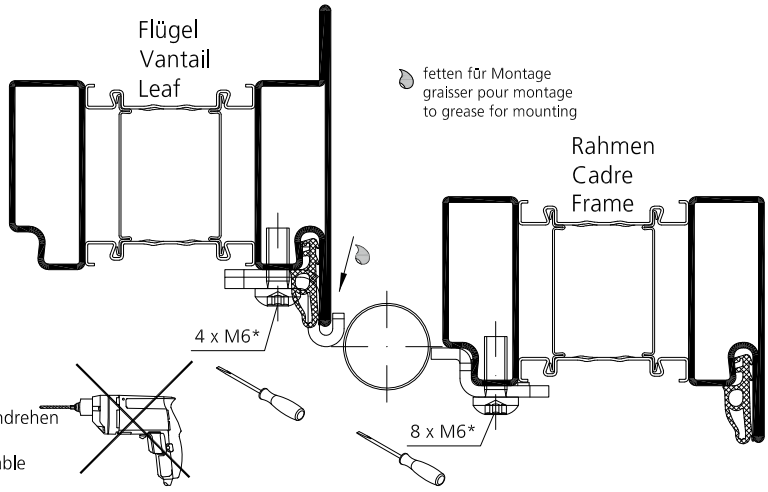

* Schrauben von Hand eindrehen
* Visser à la main
* Screws manually adjustable

VOT 04/23

Stahl	Edelstahl
Acier	Acier inox
Steel	Stainless steel

Beschlagseinbau
Anschraubband 977602 / 977612
DIN links

Montage de la quincaillerie
Paumelle à visser 977602 / 977612
DIN gauche

Installation of the fittings
Screw-on hinge 977602 / 977612
DIN left

om_ep_0003

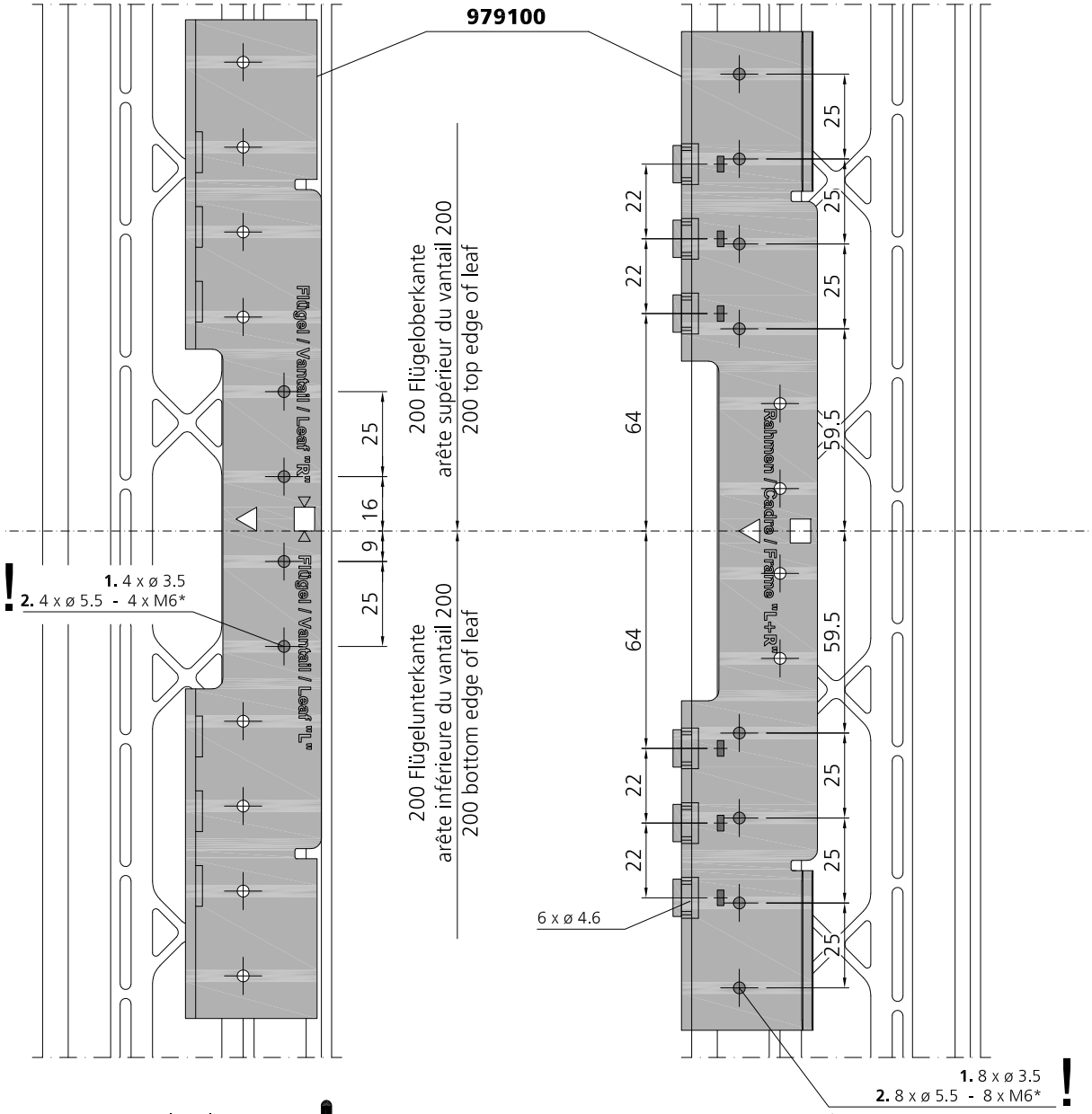

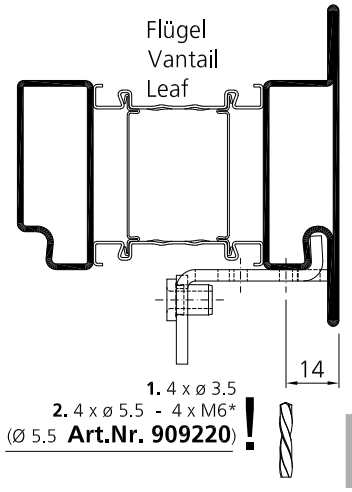

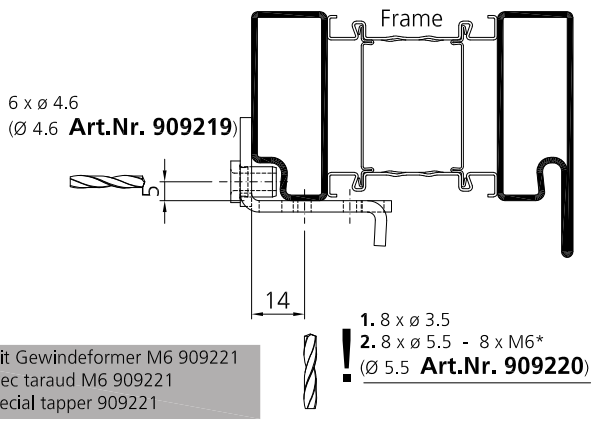

* Gewinde mit Gewindeformer M6 909221
* Tarauder avec taraud M6 909221
* Tap with special tapper 909221

3

VOT 04/23

Beschlagseinbau
Anschraubband 977602 / 977612
DIN rechts

Montage de la quincaillerie
Paumelle à visser 977602 / 977612
DIN droite

Installation of the fittings
Screw-on hinge 977602 / 977612
DIN right

om_ep_0003

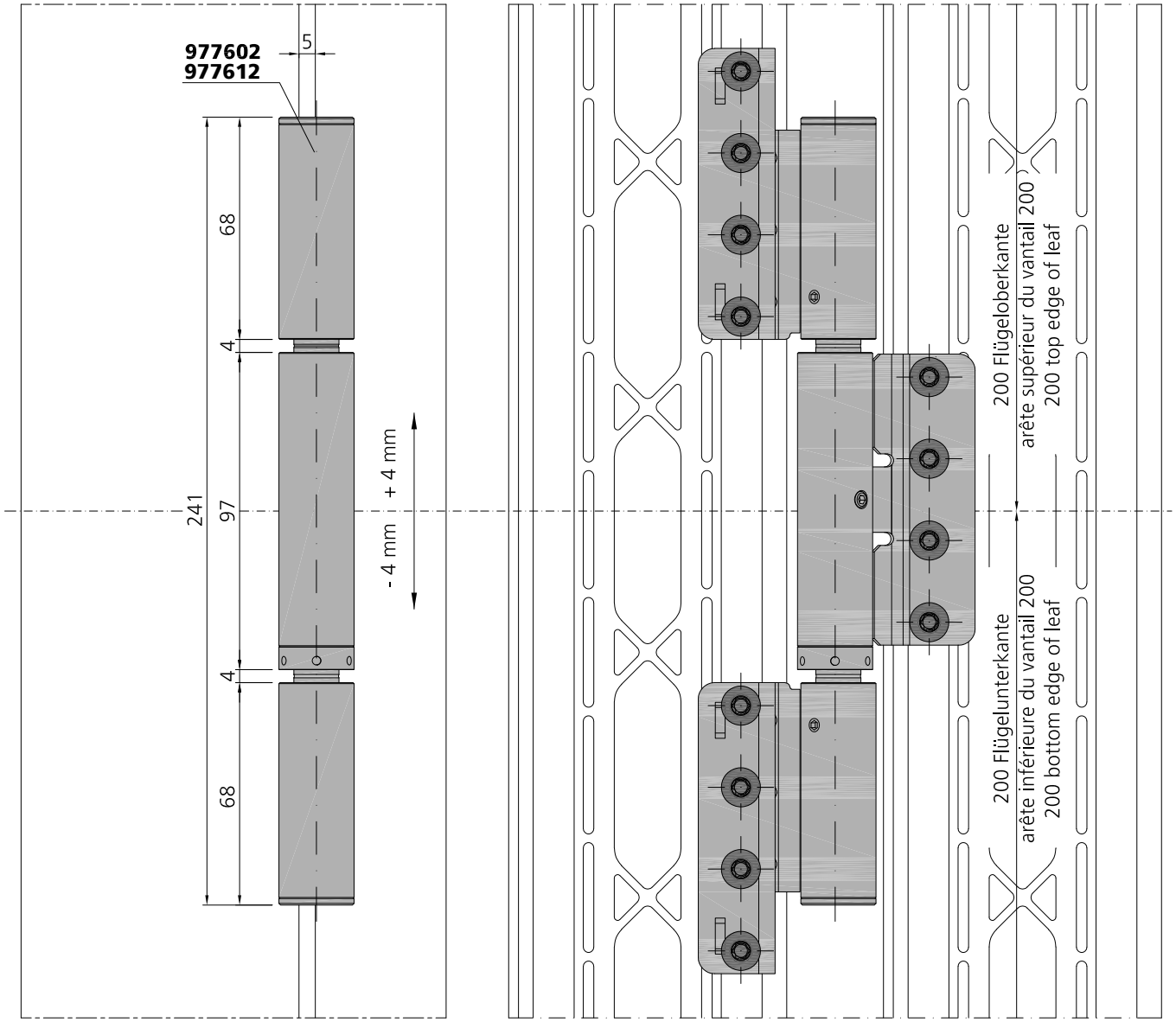

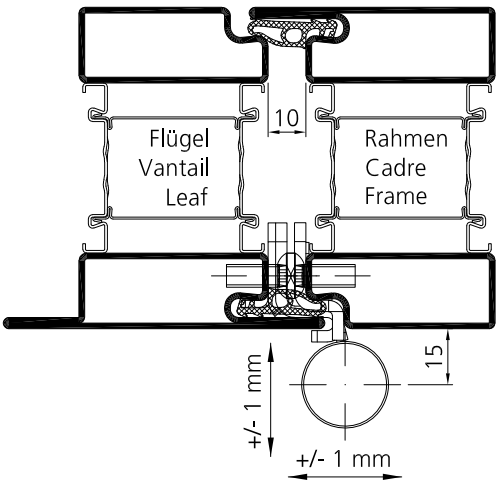

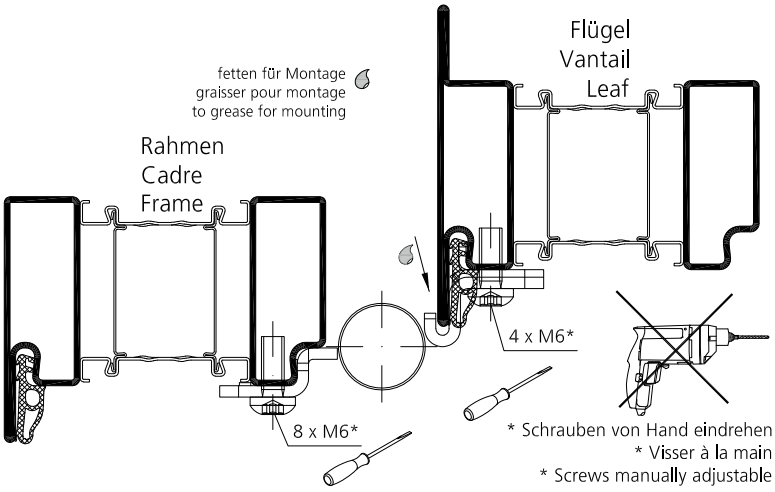

VOT 04/23

Stahl	Edelstahl
Acier	Acier inox
Steel	Stainless steel

Beschlagseinbau
Anschraubband 977602 / 977612
DIN rechts

Montage de la quincaillerie
Paumelle à visser 977602 / 977612
DIN droite

Installation of the fittings
Screw-on hinge 977602 / 977612
DIN right

om_ep_0003

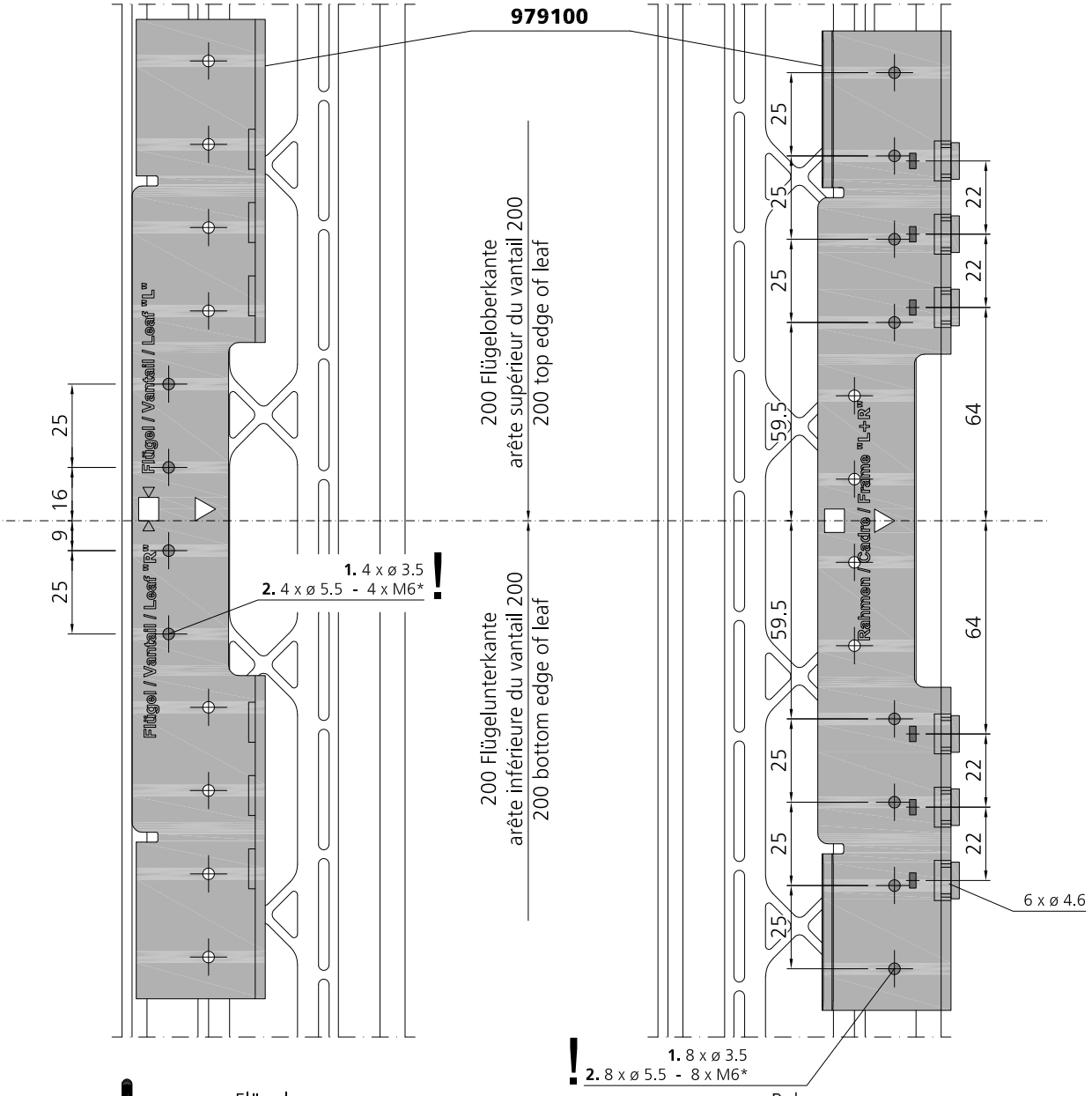

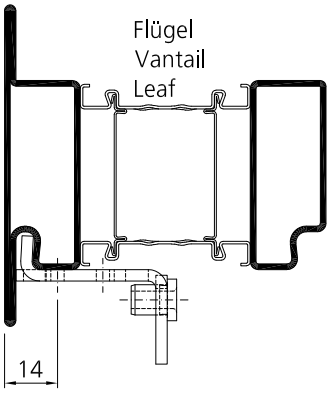

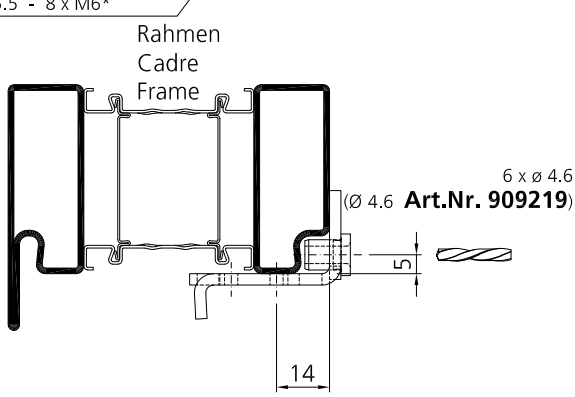

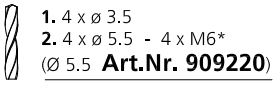

1. 4 x ø 3.5
2. 4 x ø 5.5 - 4 x M6*
(Ø 5.5 **Art.Nr. 909220**) !

! * Gewinde mit Gewindeformer M6 909221
* Tarauder avec taraud M6 909221
* Tap with special tapper 909221

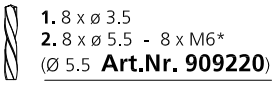

1. 8 x ø 3.5
2. 8 x ø 5.5 - 8 x M6*
(Ø 5.5 **Art.Nr. 909220**) !

VOT 04/23

Beschlagseinbau
Anschraubband, verdeckt liegend, 977601, DIN rechts

Montage de la quincaillerie
Paumelle à visser, cachée 977601 DIN droite

Installation of the fittings
Concealed screw-on hinge 977601 DIN right

Rahmen / Cadre / Frame

on_ep_0006

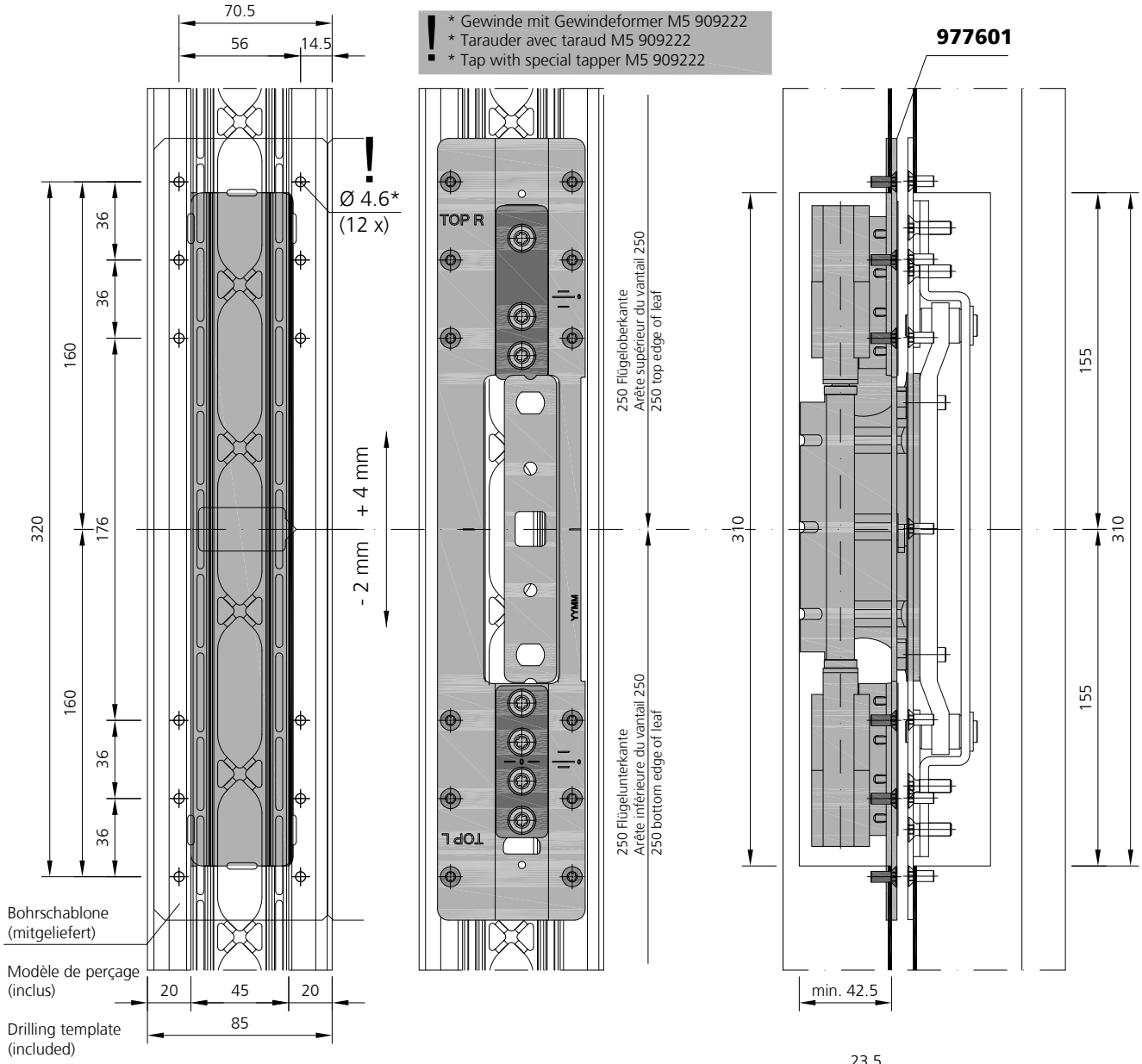

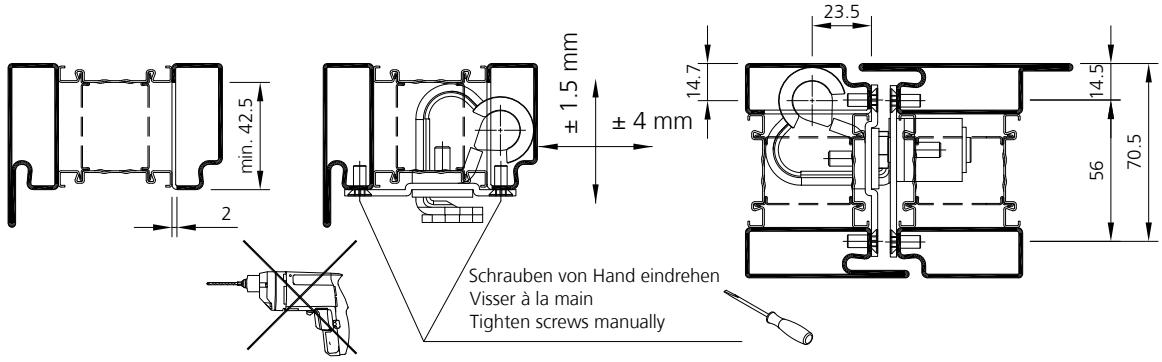

Montageanleitung und Umbauanleitung (DIN links/ DIN rechts) beachten!

Respecter les instructions de montage et les instructions de modification (DIN gauche/DIN droite)!

Adhere to the assembly instructions and the conversion instructions (DIN left/DIN right)!

Stahl	Edelstahl
Acier	Acier inox
Steel	Stainless steel

Beschlagseinbau
Anschraubband, verdeckt liegend, 977601, DIN rechts

Montage de la quincaillerie
Paumelle à visser, cachée 977601 DIN droite

Installation of the fittings
Concealed screw-on hinge 977601 DIN right

Flügel / Vantail / Leaf

om_ep_0006

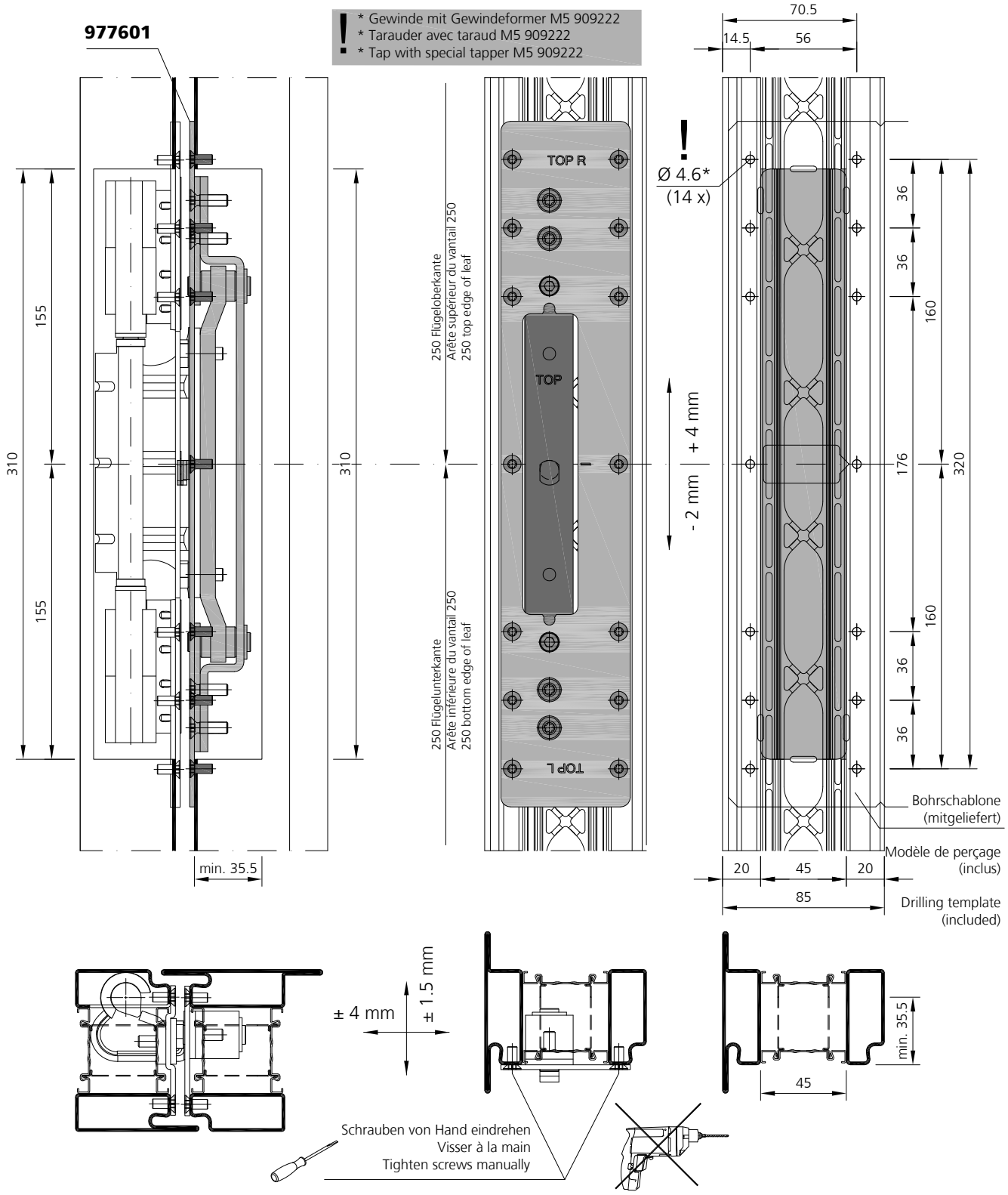

Montageanleitung und Umbauanleitung (DIN links/ DIN rechts) beachten!

Respecter les instructions de montage et les instructions de modification (DIN gauche/DIN droite)!

Adhere to the assembly instructions and the conversion instructions (DIN left/DIN right)!

3

VOT 04/23

Beschlagseinbau
Sicherungsbolzen 976904

Montage de la quincaillerie
Goujon de sécurité 976904

Installation of the fittings
Locking pin 976904

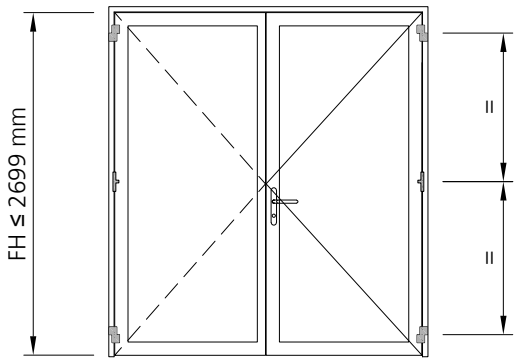

907663

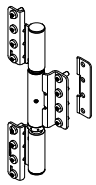

977602
977612

Einbau Befestigungsklemme
siehe Seite 3.7.48

Montage du clip de fixation
voir page 3.7.48

Installation of support bracket
see page 3.7.48

976904

om_ep_0004

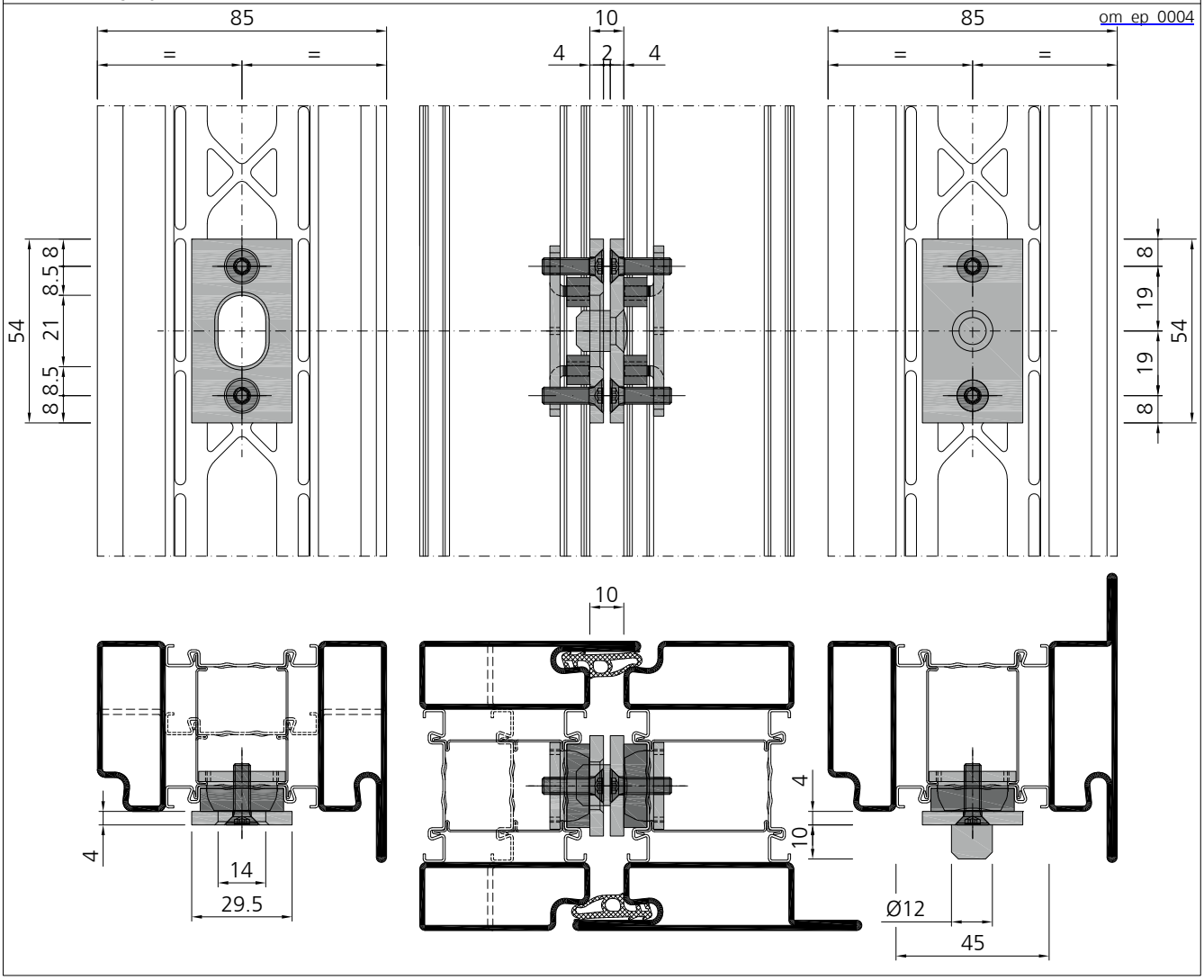

VOT 04/23

Stahl	Edelstahl
Acier	Acier inox
Steel	Stainless steel

Beschlagseinbau
Sicherungsbolzen 976906

Montage de la quincaillerie
Goujon de sécurité 976906

Installation of the fittings
Locking pin 976906

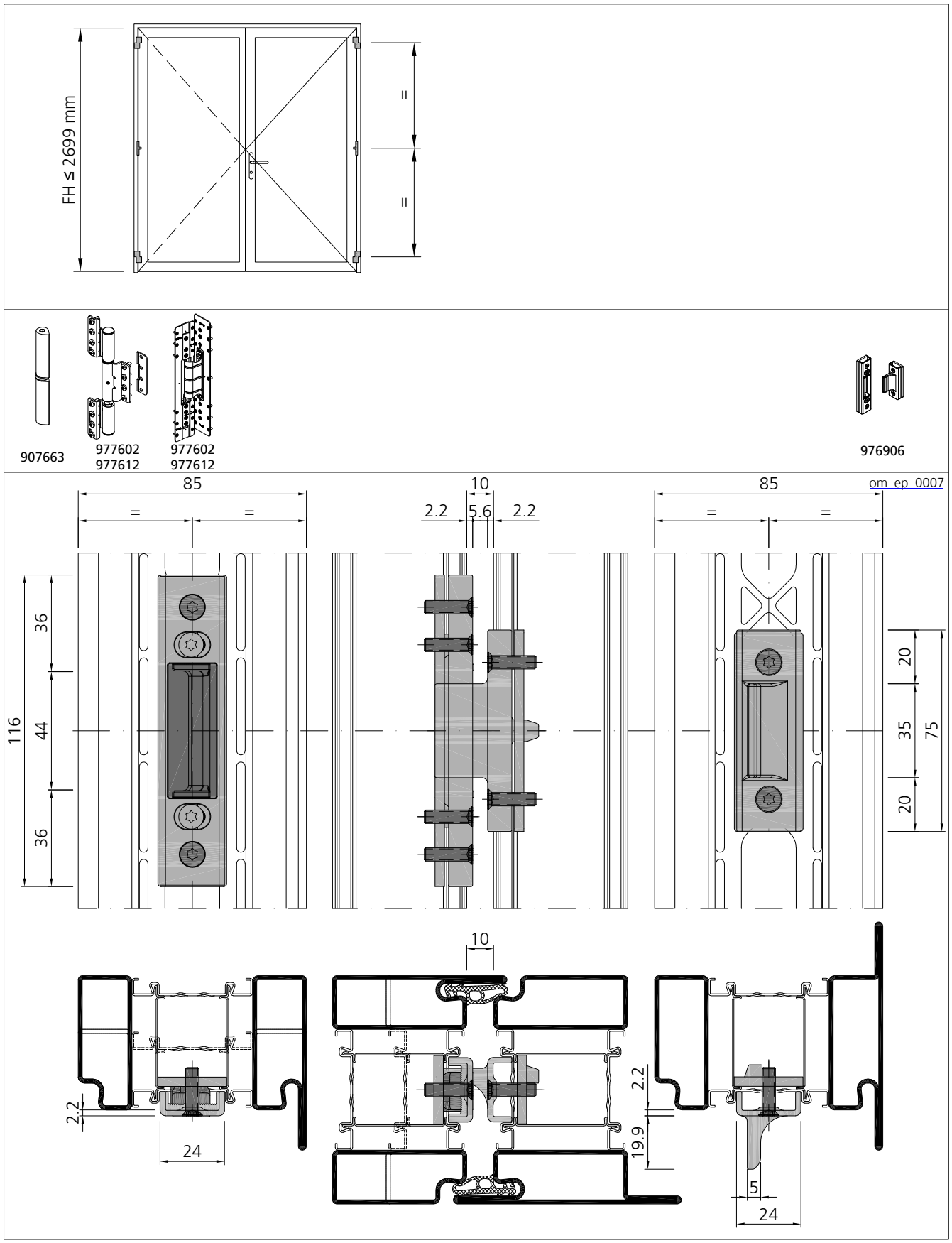

Beschlagseinbau
Befestigungsklemme

Montage de la quincaillerie
Clip de fixation

Installation of the fittings
Support bracket

1. Befestigungsklemme mit der Montagehilfe **979000** in den Isolator einführen und positionieren.
Insérer et positionner le clip de fixation avec l'aide de montage **979000** dans l'isolateur.
Insert and position the support bracket with the installation tool **979000.**

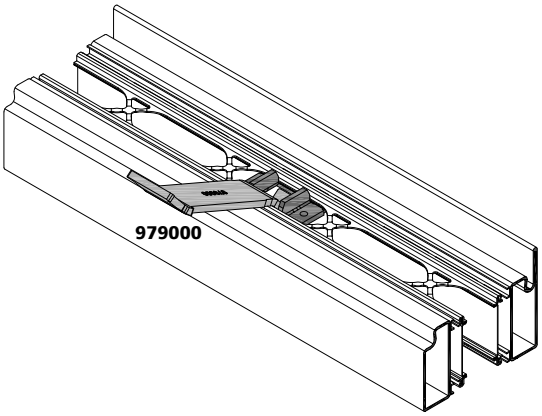

2. Mit der schmalen Seite der Montagehilfe **979000** die Befestigungsklemme endgültig fixieren.
Fixer définitivement le clip de fixation avec le côté étroit de l'aide de montage **979000.**
Finally fix the support bracket with the narrow side of the installation tool **979000.**

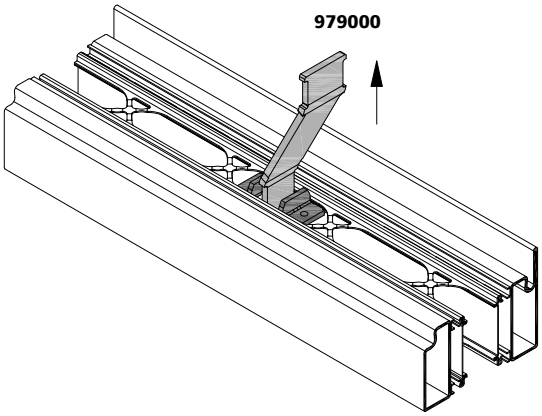

3. Kunststoffhülsen anbringen.
Monter les douilles en plastique.
Mount the plastic sleeves.

Bei Einsatz vor dem Beschichten zwingend heften.
En cas d'utilisation, procéder impérativement au pointage avant l'application du revêtement.
Tacking is essential before coating.

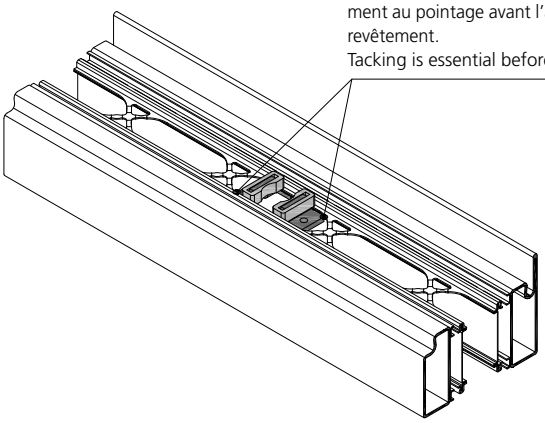

4. Schliessblech und Schaltschloss für obere Verriegelung / Stangenführung für untere Verriegelung / Sicherungsbolzen montieren.
Monter gâche et serrure de maintien pour verrouillage supérieur / guide de tringle pour verrouillage bas / goujon de sécurité.
Mount keep and switch latch for top shootbolt / rod guide for bottom shootbolt / locking pin.

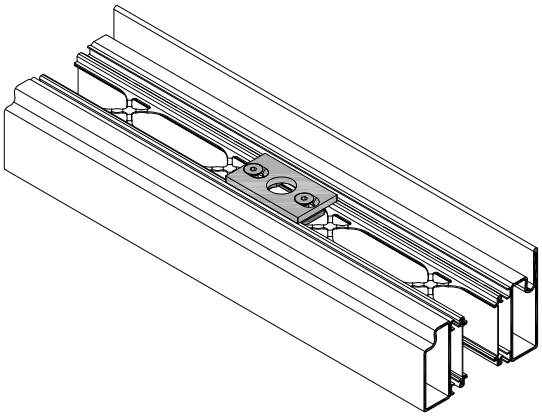

Beschlagseinbau
Kabelübergang

Montage de la quincaillerie
Passe-câble

Installation of the fittings
Cable crossing

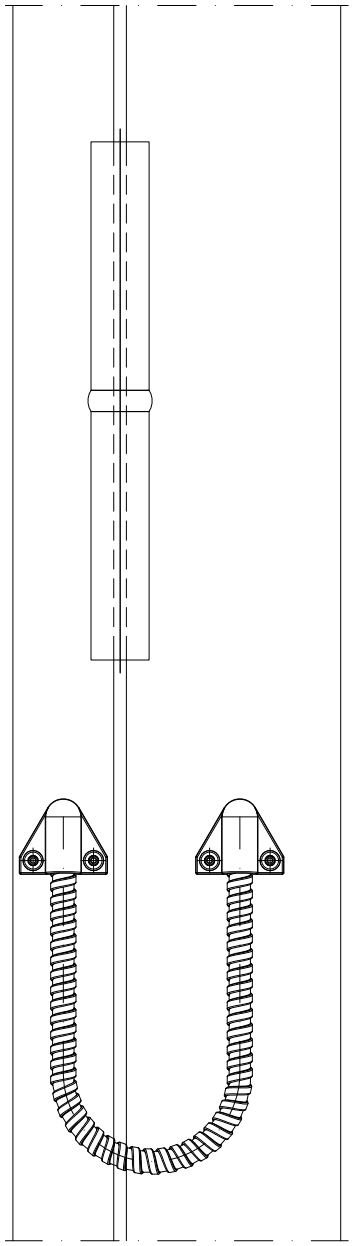

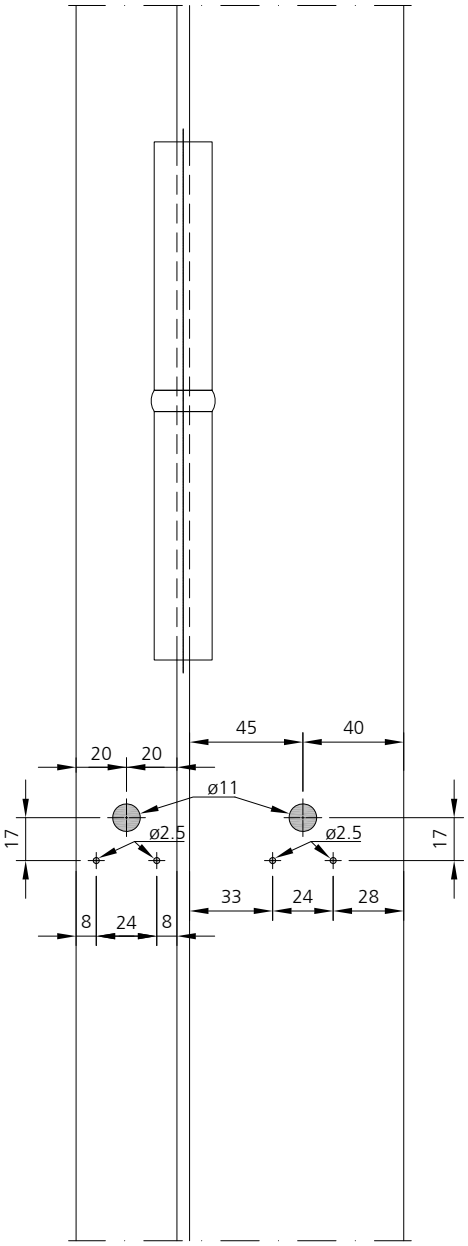

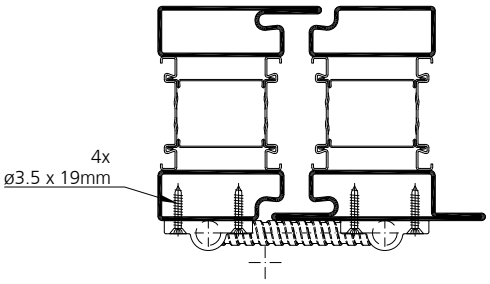

Beschlagseinbau
Kabelübergang

Montage de la quincaillerie
Passe-câble

Installation of the fittings
Cable crossing

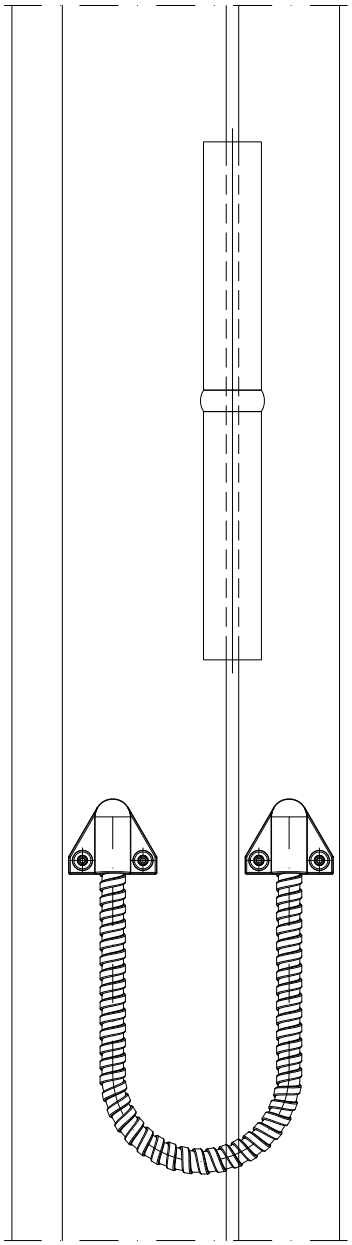

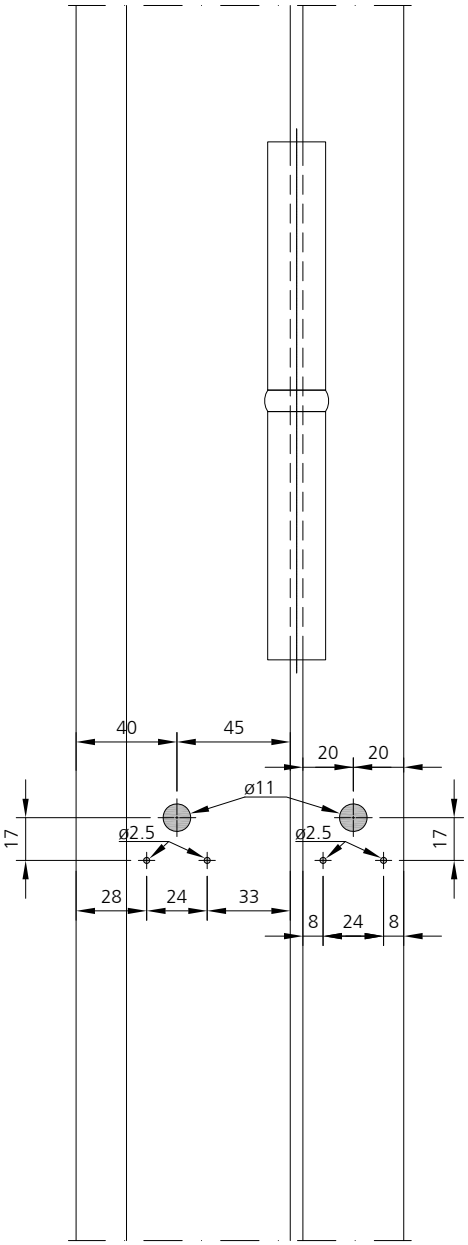

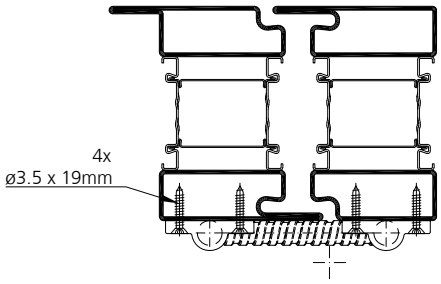

Stahl	Edelstahl
Acier	Acier inox
Steel	Stainless steel

Beschlagseinbau
Mitnehmerklappe
Einsatz bei Antipanik-Türen

Montage de la quincaillerie
Taquet d'entrainement
Utilisé pour portes antipanique

Installation of the fittings
Carry bar
Utilisé pour portes antipanique

om_ep_0005

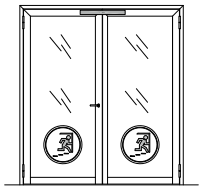

EN 179
EN 1125

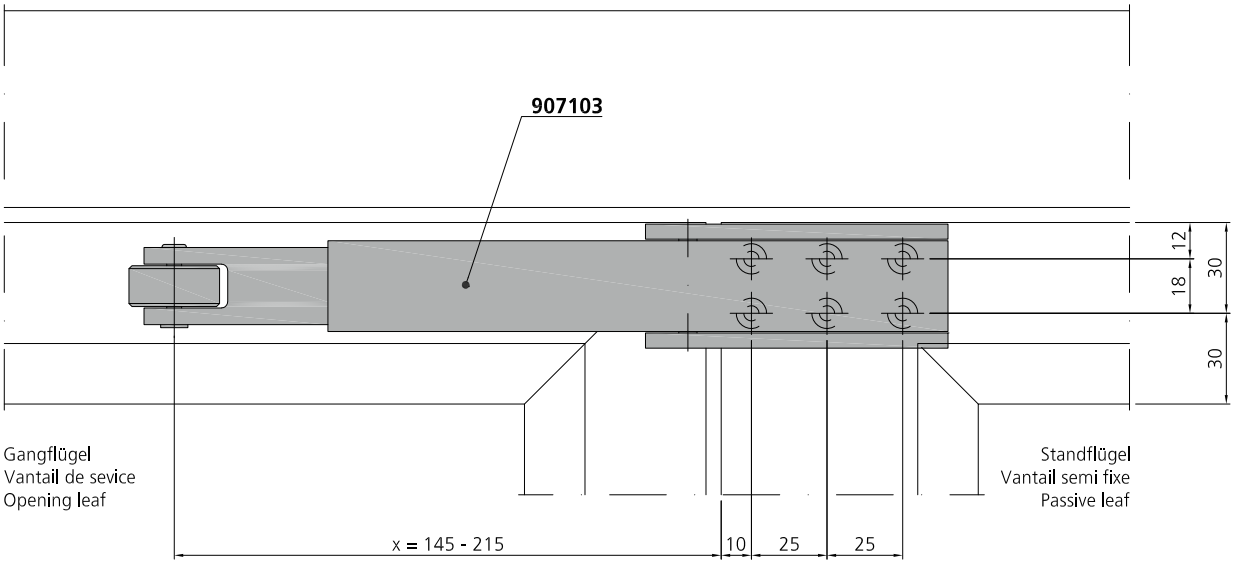

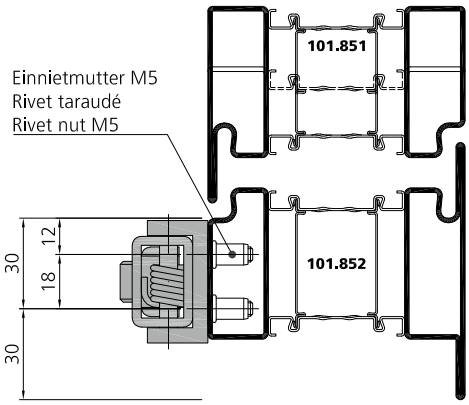

Einbau: siehe Montageanleitung
Pose: voir instructions de montage
Installation: see assembly instructions

Dorma TS 93 B
1-flügelig
Bandseite
Normalmontage

Dorma TS 93 B
1 vantail
Coté paumelles
Montage standard

Dorma TS 93 B
1 leaf
Hinge side
Standard mounting

om_ep_0010

DIN rechts
DIN droite
DIN right

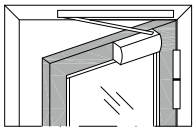

Ansicht von Innen / Élévation de l`intérieur / View from inside

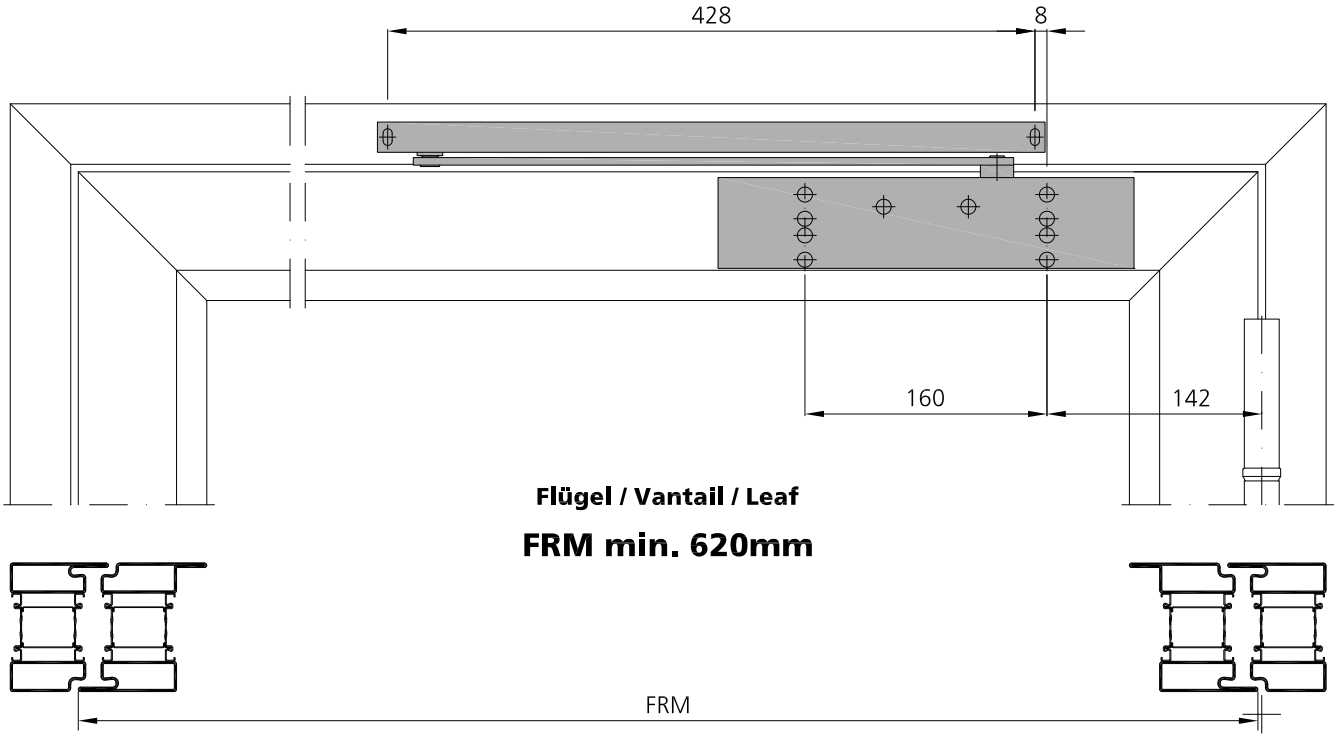

Masse sind gemäss Einbauanleitung Dorma zu prüfen!

Contrôler les dimensions selon les instructions de montage Dorma!

Dimensions have to be verified according to Dorma's assembly instructions!

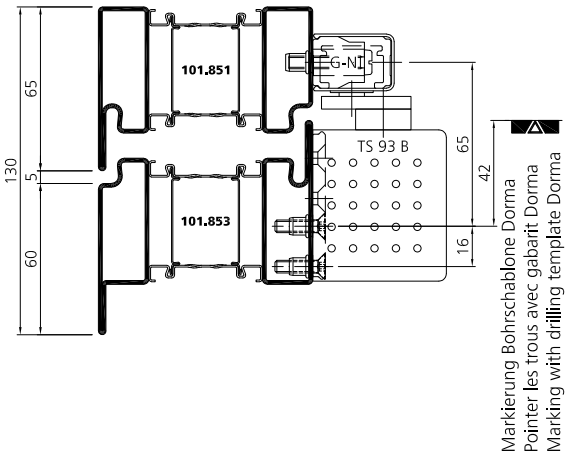

Stahl	Edelstahl
Acier	Acier inox
Steel	Stainless steel

Dorma TS 93 B
1-flügelig
Bandseite
Normalmontage

Dorma TS 93 B
1 vantail
Coté paumelles
Montage standard

Dorma TS 93 B
1 leaf
Hinge side
Standard mounting

om_ep_0010

DIN rechts
DIN droite
DIN right

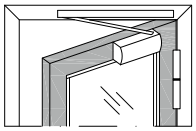

Ansicht von Innen / Élévation de l`intérieur / View from inside

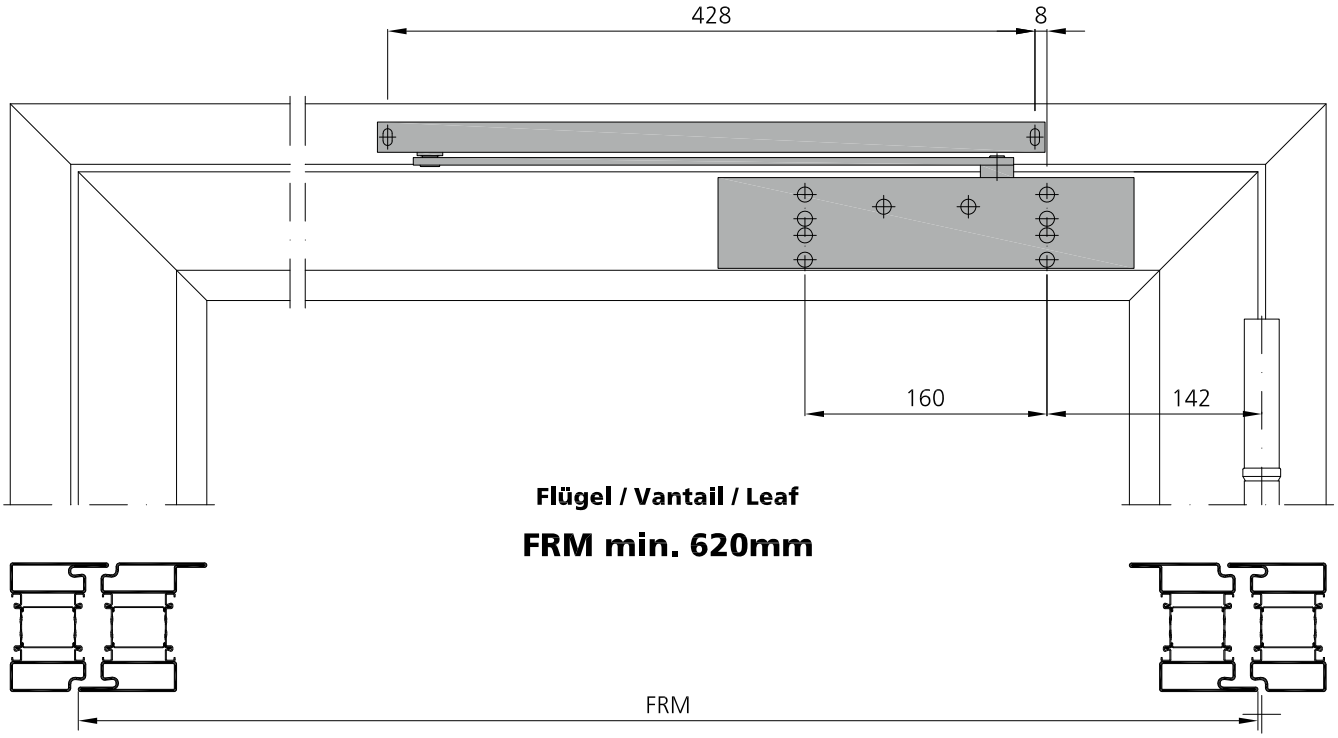

Masse sind gemäss Einbauanleitung Dorma zu prüfen!

Contrôler les dimensions selon les instructions de montage Dorma!

Dimensions have to be verified according to Dorma's assembly instructions!

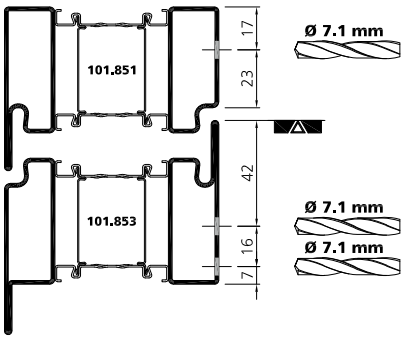

3

VOT 04/23

Dorma TS 93 G
1-flügelig
Bandseite
Kopfmontage

Dorma TS 93 G
1 vantail
Coté paumelles
Montage inversé

Dorma TS 93 G
1 leaf
Hinge side
Head mounting

om_ep_0011

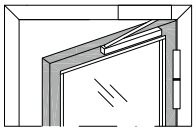

Masse sind gemäss Einbauanleitung Dorma zu prüfen!
Contrôler les dimensions selon les instructions de montage Dorma!
Dimensions have to be verified according to Dorma's assembly instructions!

DIN rechts
DIN droite
DIN right

Ansicht von Innen / Élévation de l`intérieur / View from inside

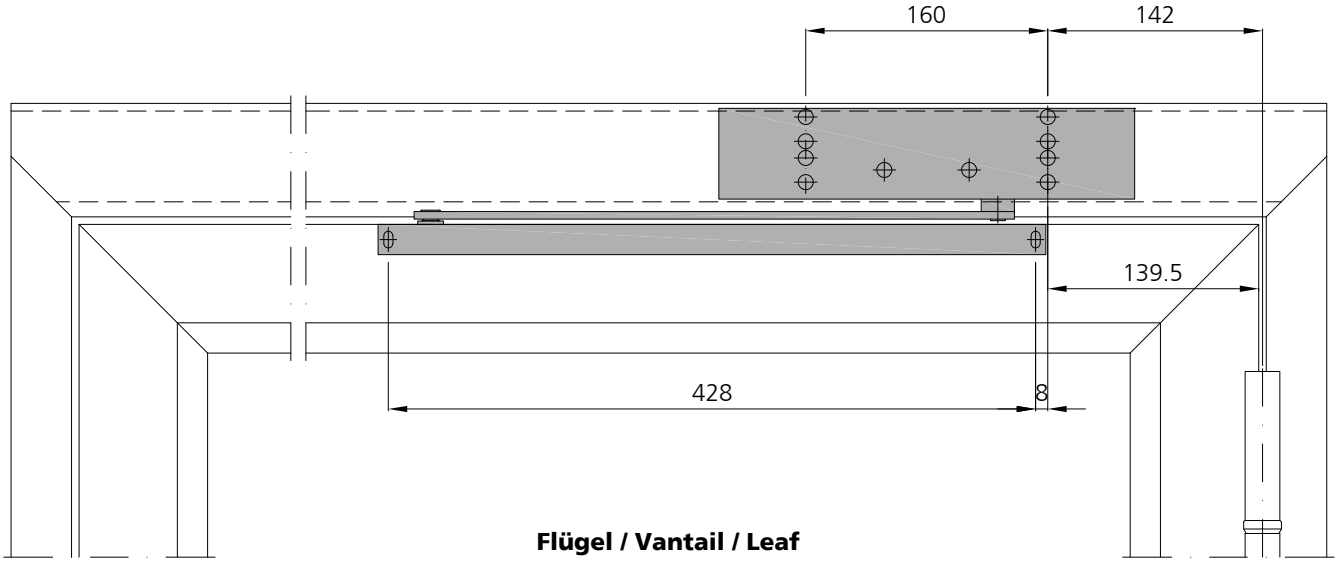

Flügel / Vantail / Leaf

FRM min. 620mm

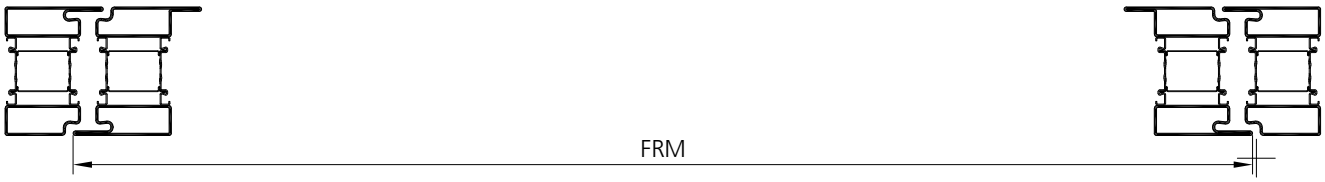

Variante 1

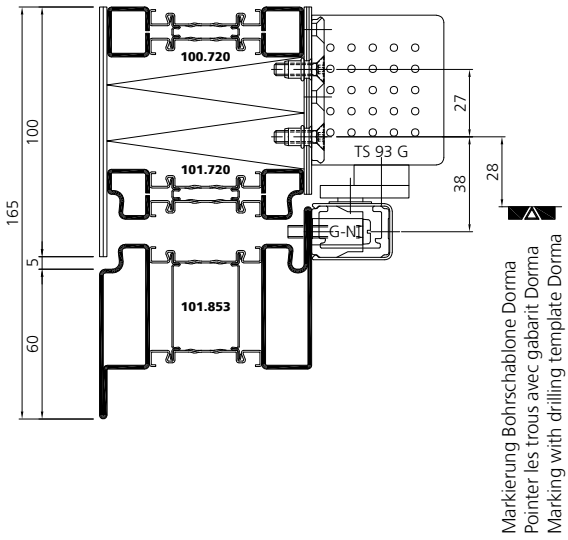

Variante 2

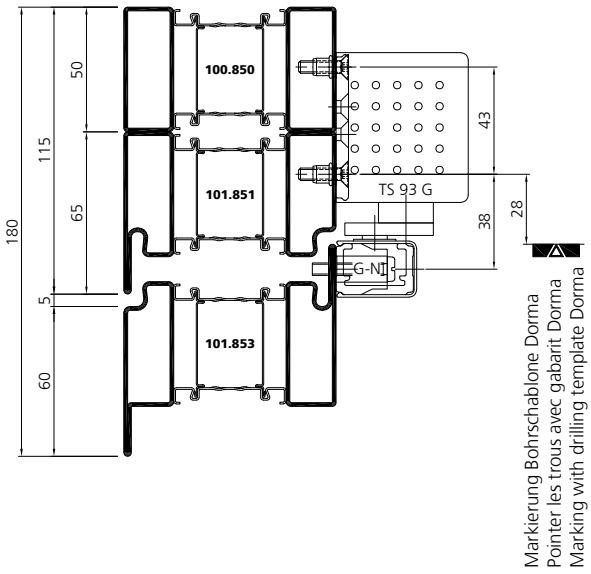

Stahl	Edelstahl
Acier	Acier inox
Steel	Stainless steel

Dorma TS 93 G
1-flügelig
Bandseite
Kopfmontage

Dorma TS 93 G
1 vantail
Coté paumelles
Montage inversé

Dorma TS 93 G
1 leaf
Hinge side
Head mounting

om_ep_0011

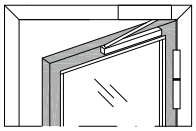

Masse sind gemäss Einbauanleitung Dorma zu prüfen!
Contrôler les dimensions selon les instructions de montage Dorma!
Dimensions have to be verified according to Dorma's assembly instructions!

DIN rechts
DIN droite
DIN right

Ansicht von Innen / Élévation de l`intérieur / View from inside

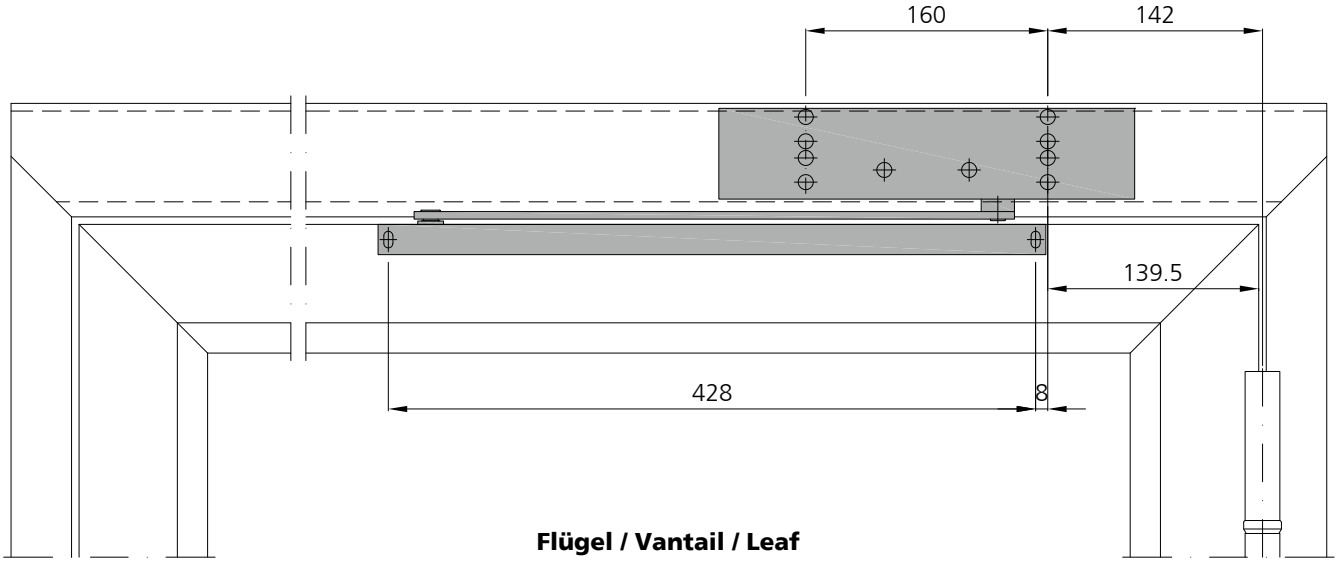

Flügel / Vantail / Leaf

FRM min. 620mm

Variante 1

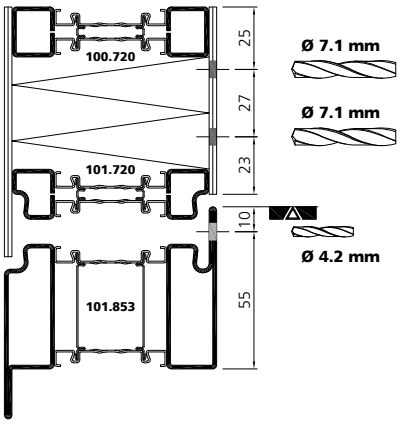

Variante 2

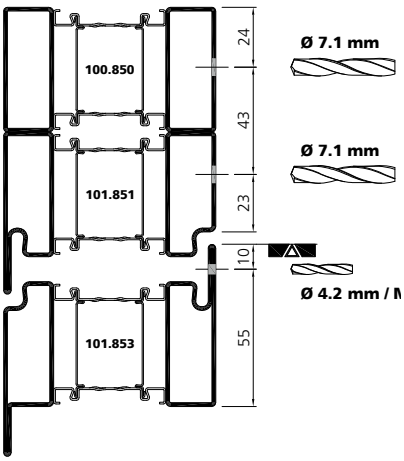

Dorma TS 93 G + G-N
1-flügelig
Gegenbandseite
Normalmontage

Dorma TS 93 G + G-N
1 vantail
Coté opposé aux paumelles
Montage standard

Dorma TS 93 G+ G-N
1 leaf
Opposite hinge side
Standard mounting

om_ep_0028

Masse sind gemäss Einbauanleitung Dorma zu prüfen!
Contrôler les dimensions selon les instructions de montage Dorma!
Dimensions have to be verified according to Dorma's assembly instructions!

DIN rechts
DIN droite
DIN right

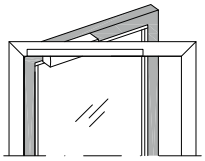

Ansicht von Innen / Élévation de l`intérieur / View from inside

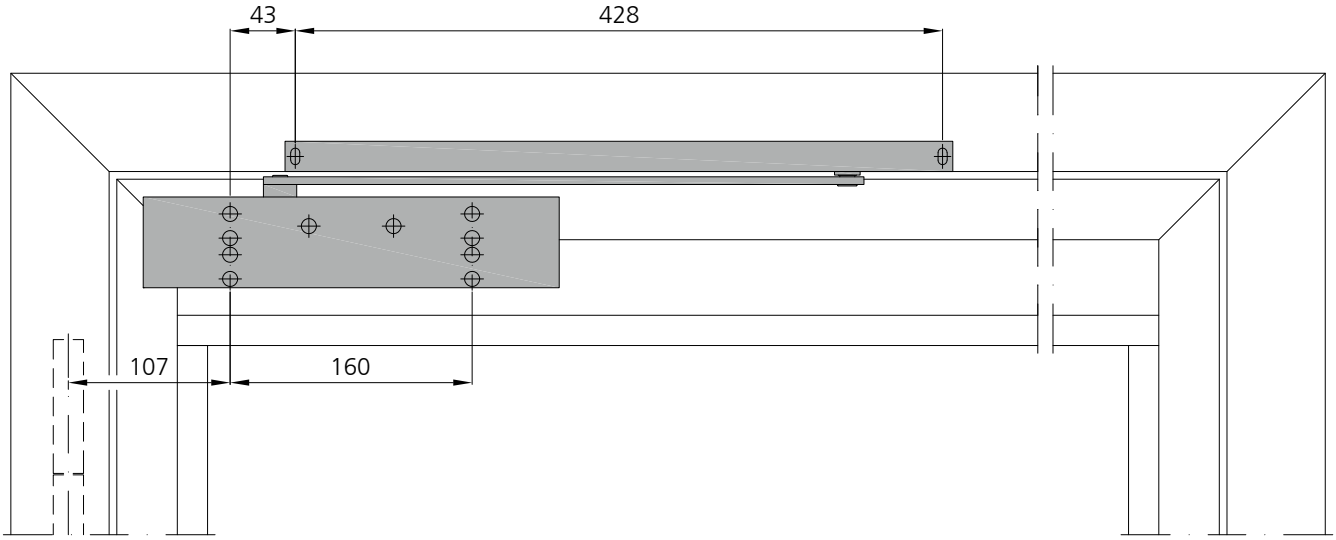

Flügel / Vantail / Leaf

FRM min. 620mm

Variante 1

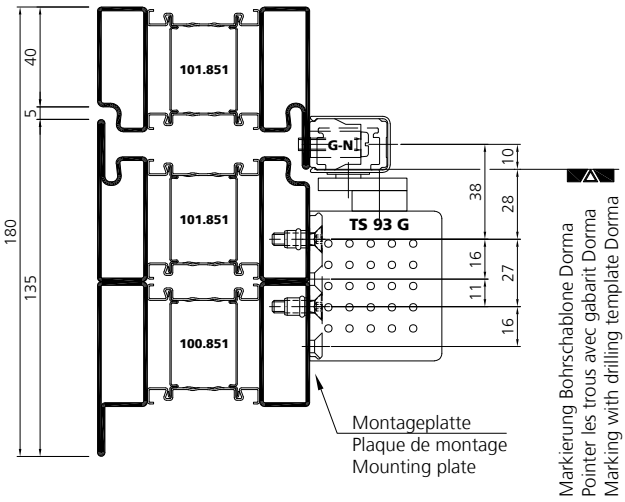

Variante 2

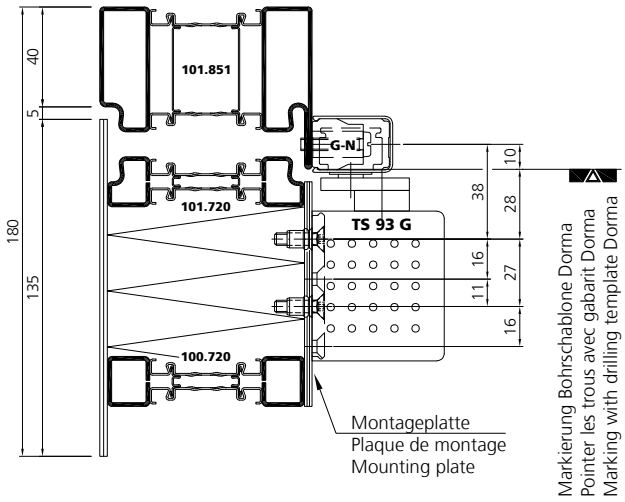

Dorma TS 93 G + G-N
1-flügelig
Gegenbandseite
Normalmontage

Dorma TS 93 G + G-N
1 vantail
Coté opposé aux paumelles
Montage standard

Dorma TS 93 G+ G-N
1 leaf
Opposite hinge side
Standard mounting

om_ep_0028

Masse sind gemäss Einbauanleitung Dorma zu prüfen!
Contrôler les dimensions selon les instructions de montage Dorma!
Dimensions have to be verified according to Dorma's assembly instructions!

DIN rechts
DIN droite
DIN right

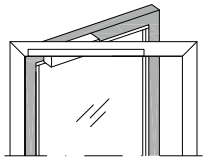

Ansicht von Innen / Élévation de l`intérieur / View from inside

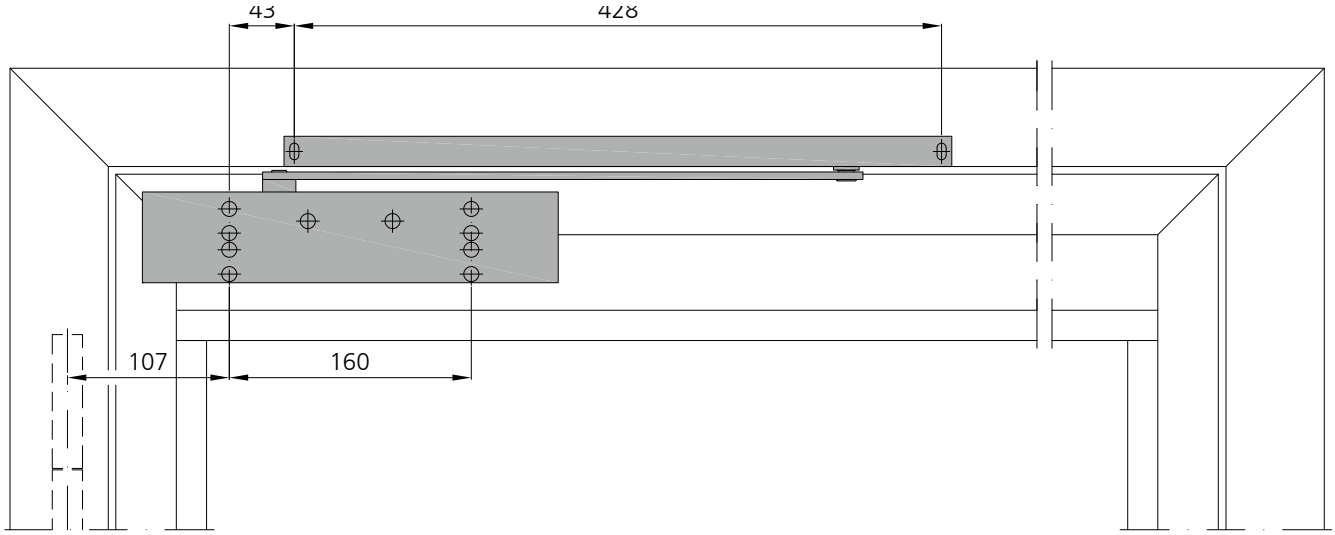

Flügel / Vantail / Leaf

FRM min. 620mm

Variante 1

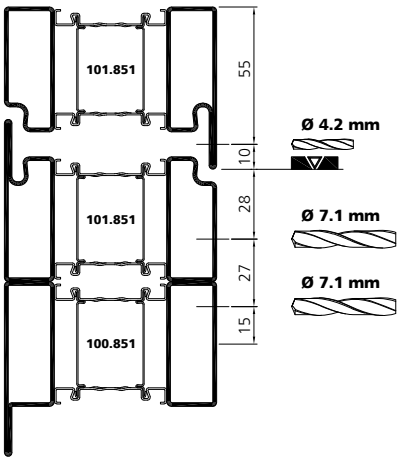

Variante 2

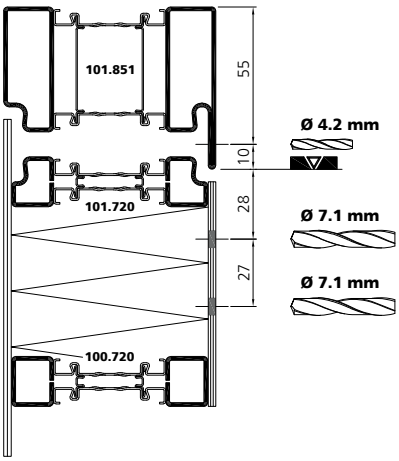

Dorma TS 93 B
1-flügelig
Gegenbandseite
Kopfmontage

Dorma TS 93 B
1 vantail
Coté opposé aux paumelles
Montage inversé

Dorma TS 93 B
1 leaf
Opposite hinge side
Head mounting

om_ep_0012

DIN rechts
DIN droite
DIN right

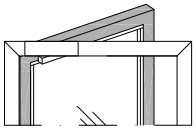

Ansicht von Innen / Élévation de l`intérieur / View from inside

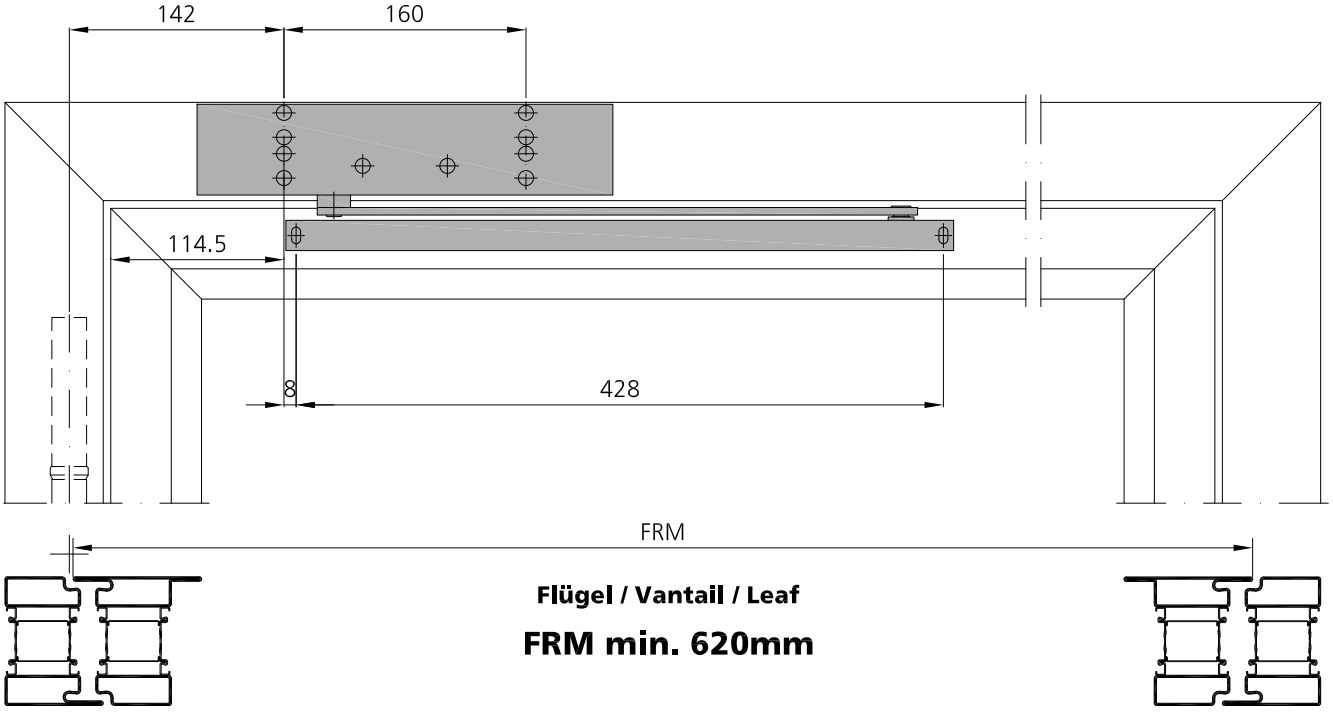

Flügel / Vantail / Leaf

FRM min. 620mm

Masse sind gemäss Einbauanleitung Dorma zu prüfen!

Contrôler les dimensions selon les instructions de montage Dorma!

Dimensions have to be verified according to Dorma's assembly instructions!

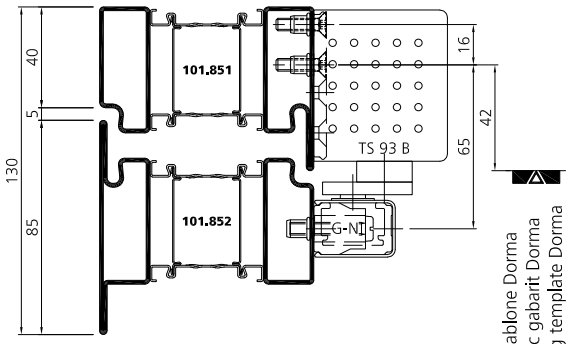

Markierung Bohrschablone Dorma
Pointer les trous avec gabarit Dorma
Marking with drilling template Dorma

VOT 04/23

Stahl	Edelstahl
Acier	Acier inox
Steel	Stainless steel

Dorma TS 93 B
1-flügelig
Gegenbandseite
Kopfmontage

Dorma TS 93 B
1 vantail
Coté opposé aux paumelles
Montage inversé

Dorma TS 93 B
1 leaf
Opposite hinge side
Head mounting

om_ep_0012

DIN rechts
DIN droite
DIN right

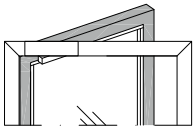

Ansicht von Innen / Élévation de l`intérieur / View from inside

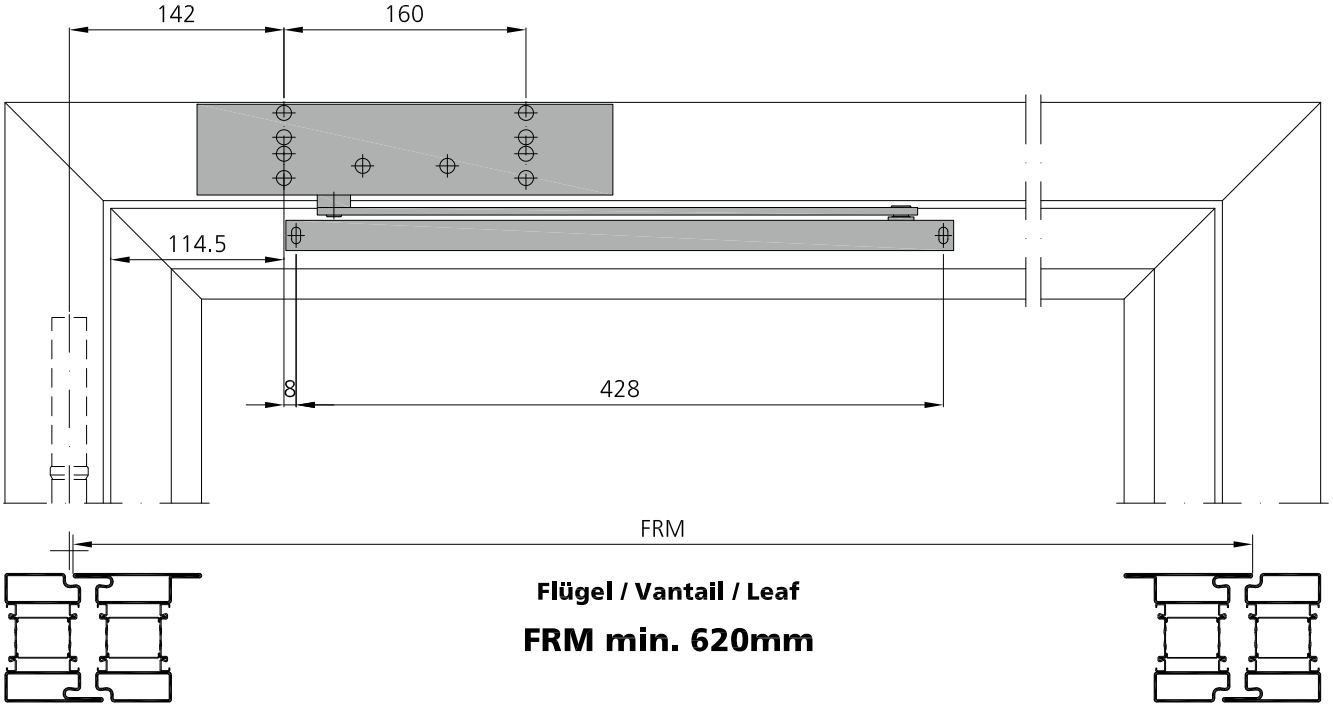

Flügel / Vantail / Leaf

FRM min. 620mm

Masse sind gemäss Einbauanleitung Dorma zu prüfen!

Contrôler les dimensions selon les instructions de montage Dorma!

Dimensions have to be verified according to Dorma's assembly instructions!

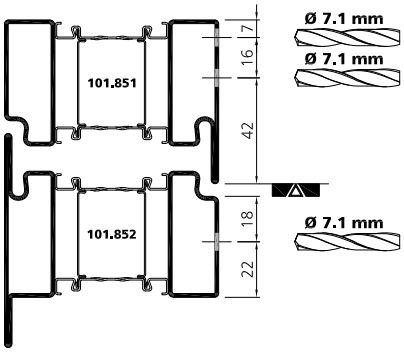

3

VOT 04/23

Dorma TS 98 XEA + G-N
1-flügelig
Bandseite
Normalmontage

Dorma TS 98 XEA + G-N
1 vantail
Coté paumelles
Montage standard

Dorma TS 98 XEA + G-N
1 leaf
Hinge side
Standard mounting

om_ep_0020

DIN rechts
DIN droite
DIN right

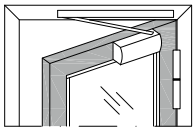

Ansicht von Innen / Élévation de l`intérieur / View from inside

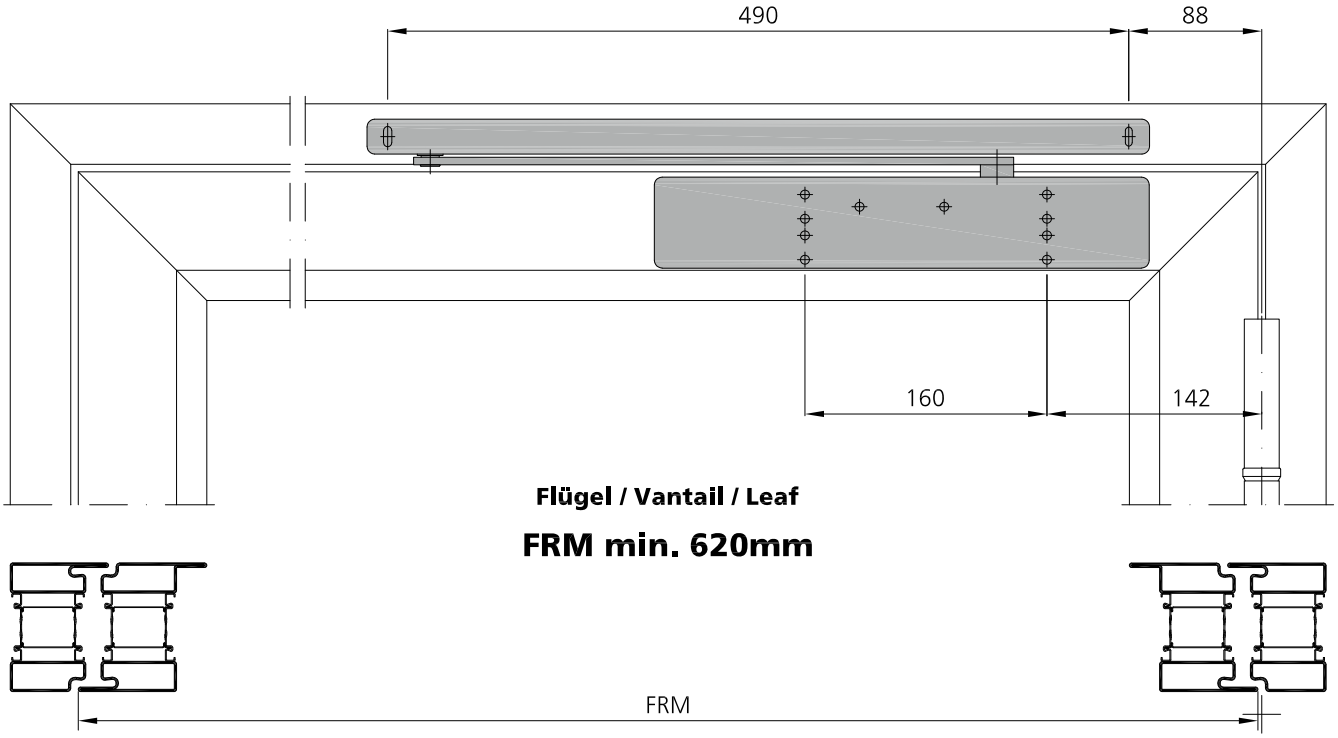

Masse sind gemäss Einbauanleitung Dorma zu prüfen!

Contrôler les dimensions selon les instructions de montage Dorma!

Dimensions have to be verified according to Dorma's assembly instructions!

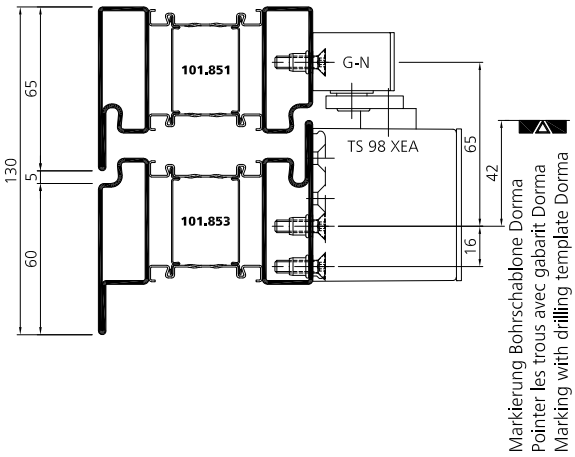

Dorma TS 98 XEA + G-N
1-flügelig
Bandseite
Normalmontage

Dorma TS 98 XEA + G-N
1 vantail
Coté paumelles
Montage standard

Dorma TS 98 XEA + G-N
1 leaf
Hinge side
Standard mounting

om_ep_0020

DIN rechts
DIN droite
DIN right

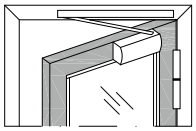

Ansicht von Innen / Élévation de l`intérieur / View from inside

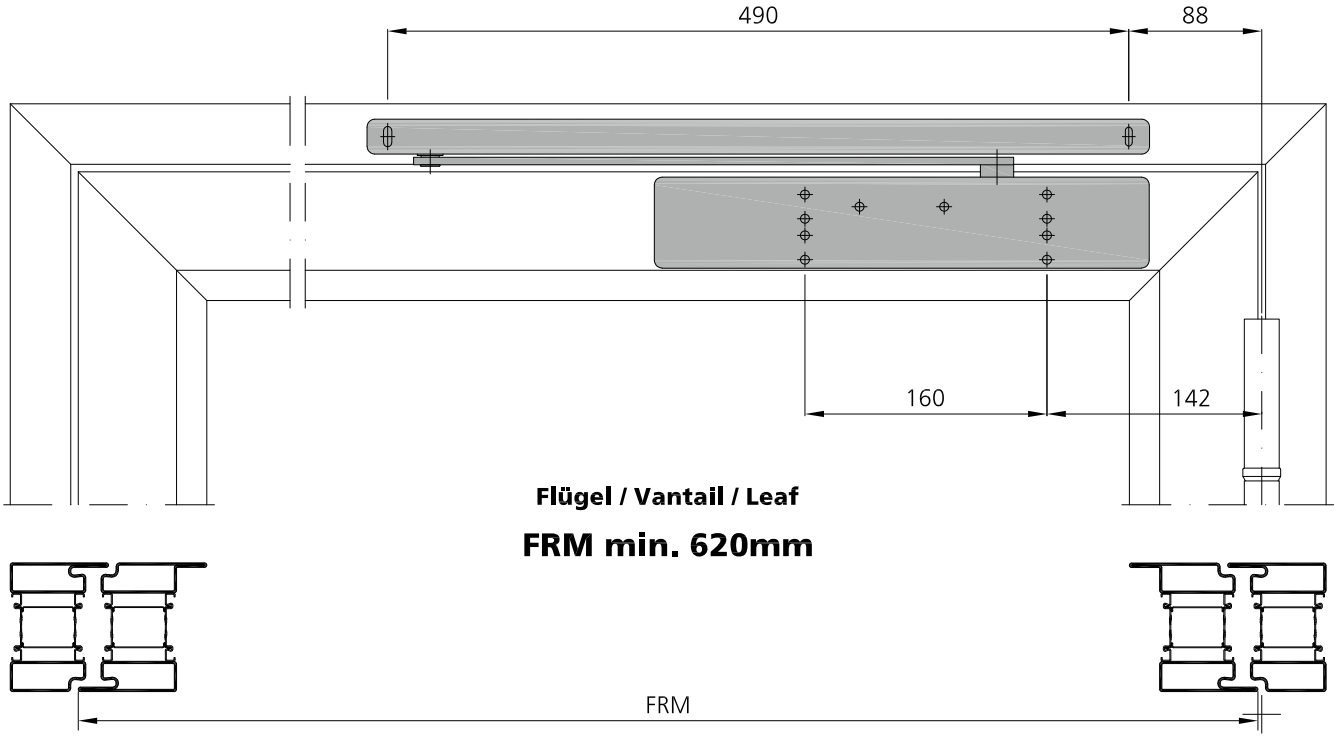

Masse sind gemäss Einbauanleitung Dorma zu prüfen!

Contrôler les dimensions selon les instructions de montage Dorma!

Dimensions have to be verified according to Dorma's assembly instructions!

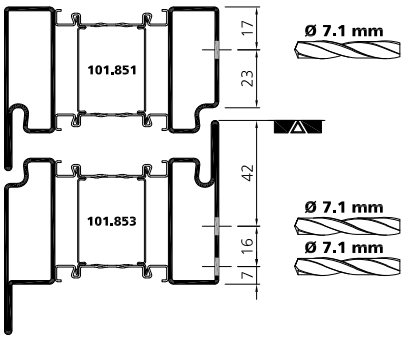

Dorma TS 98 XEA + G-N
1-flügelig
Bandseite
Kopfmontage

Dorma TS 98 XEA + G-N
1 vantail
Coté paumelles
Montage inversé

Dorma TS 98 XEA + G-N
1 leaf
Hinge side
Head mounting

om_ep_0021

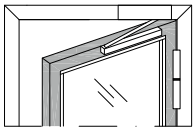

Masse sind gemäss Einbauanleitung Dorma zu prüfen!
Contrôler les dimensions selon les instructions de montage Dorma!
Dimensions have to be verified according to Dorma's assembly instructions!

DIN rechts
DIN droite
DIN right

Ansicht von Innen / Élévation de l`intérieur / View from inside

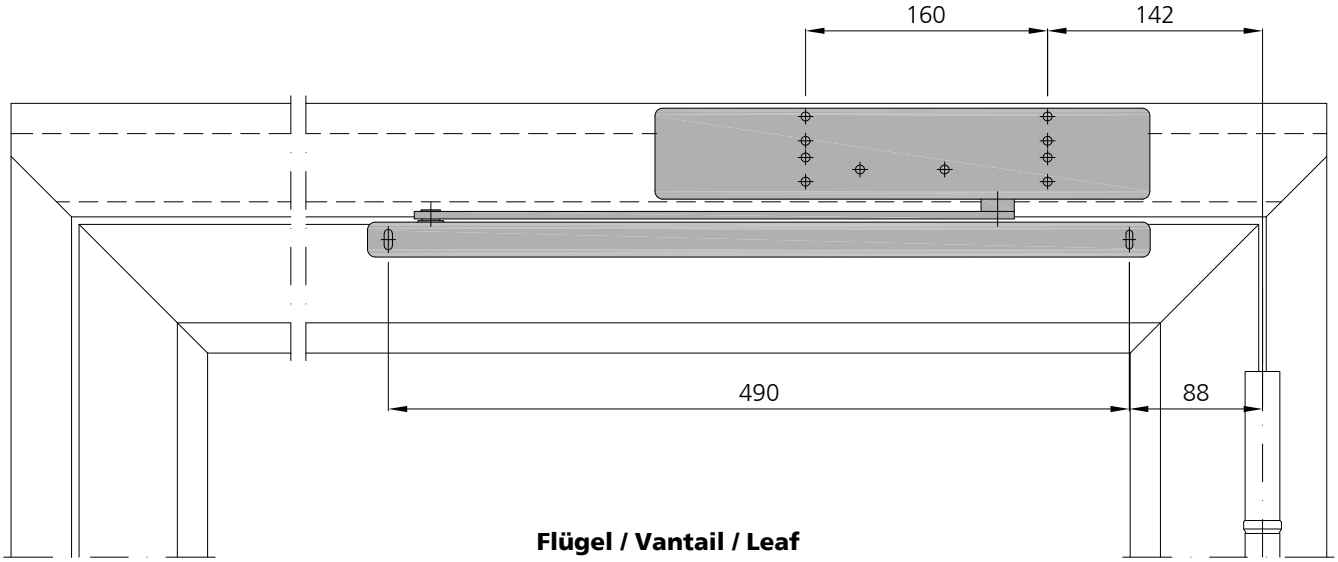

Flügel / Vantail / Leaf

FRM min. 620mm

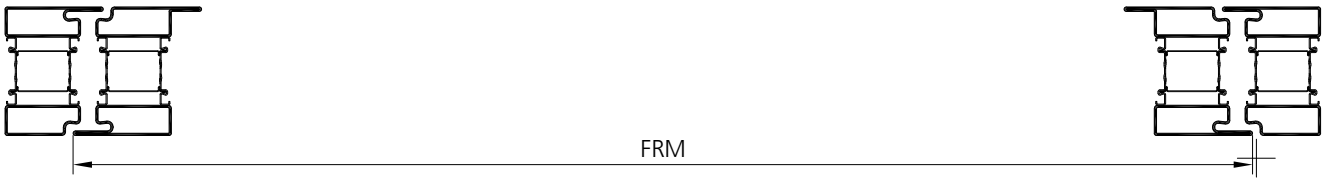

Variante 1

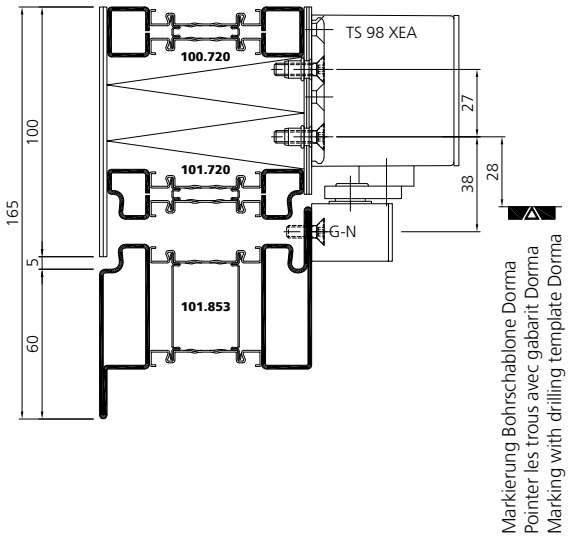

Variante 2

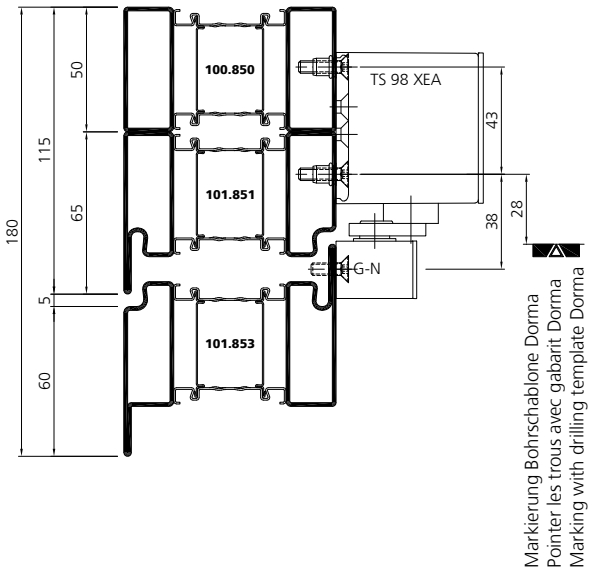

Stahl	Edelstahl
Acier	Acier inox
Steel	Stainless steel

Dorma TS 98 XEA + G-N
1-flügelig
Bandseite
Kopfmontage

Dorma TS 98 XEA + G-N
1 vantail
Coté paumelles
Montage inversé

Dorma TS 98 XEA + G-N
1 leaf
Hinge side
Head mounting

om_ep_0021

DIN rechts
DIN droite
DIN right

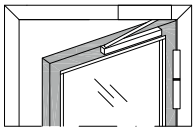

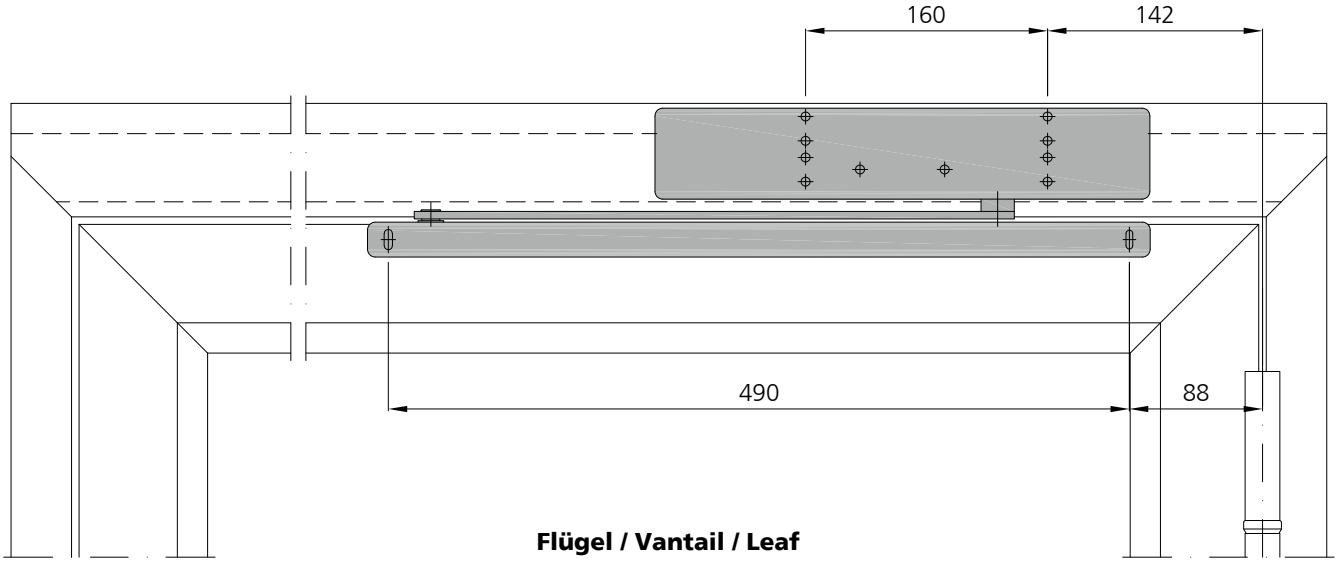

Flügel / Vantail / Leaf

FRM min. 620mm

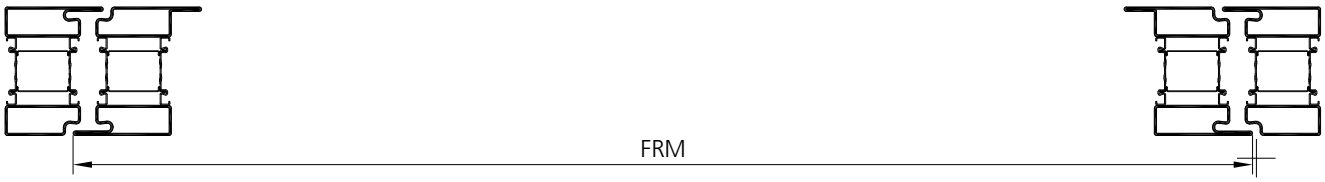

Variante 1

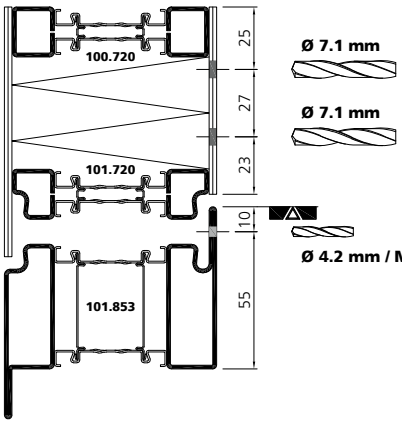

Variante 2

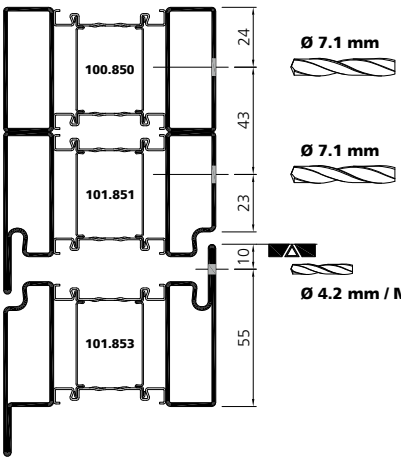

Dorma TS 98 XEA + G-N
1-flügelig
Gegenbandseite
Normalmontage

Dorma TS 98 XEA + G-N
1 vantail
Coté opposé aux paumelles
Montage standard

Dorma TS 98 XEA + G-N
1 leaf
Opposite hinge side
Standard mounting

om_ep_0022

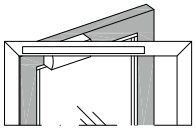

Masse sind gemäss Einbauanleitung Dorma zu prüfen!
Contrôler les dimensions selon les instructions de montage Dorma!
Dimensions have to be verified according to Dorma's assembly instructions!

DIN rechts
DIN droite
DIN right

Ansicht von Innen / Élévation de l`intérieur / View from inside

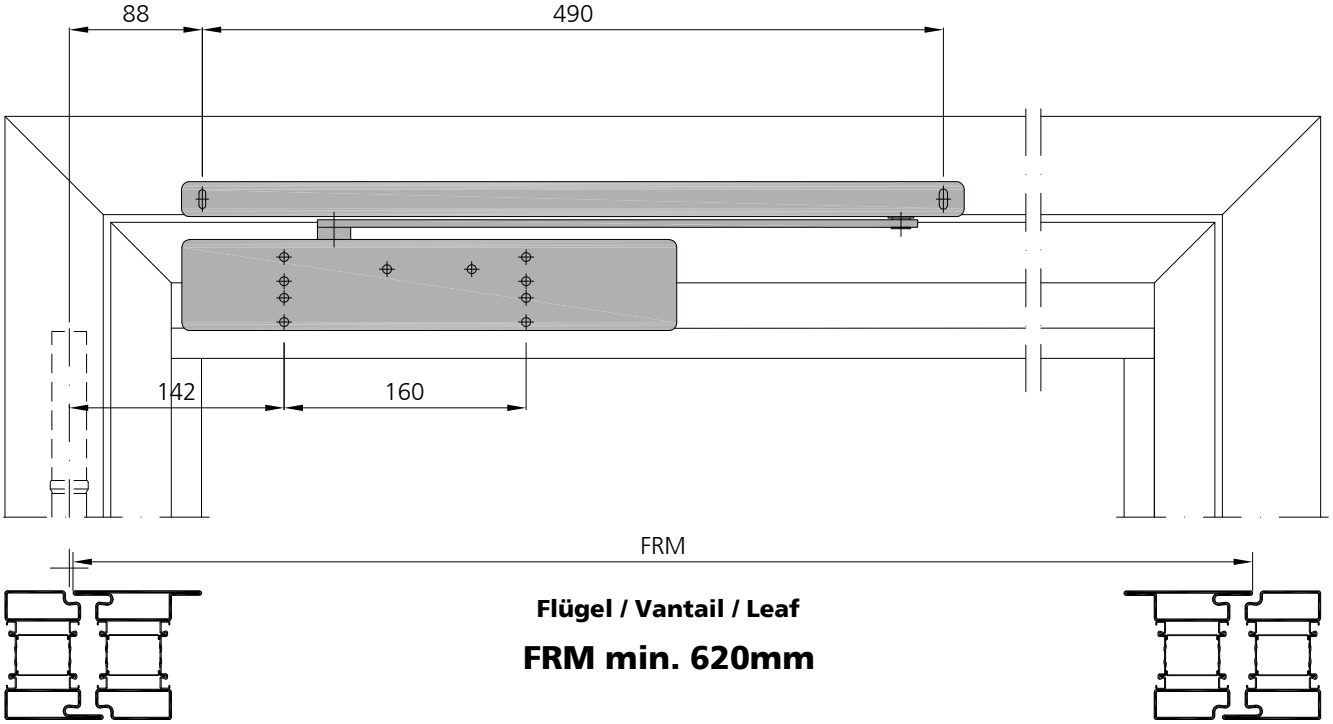

Variante 1

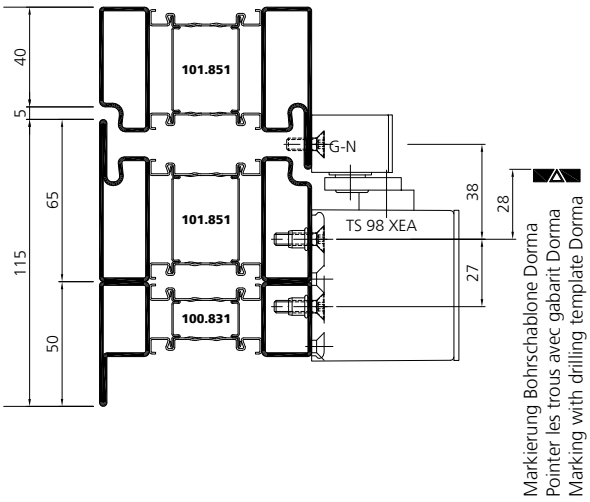

Variante 2

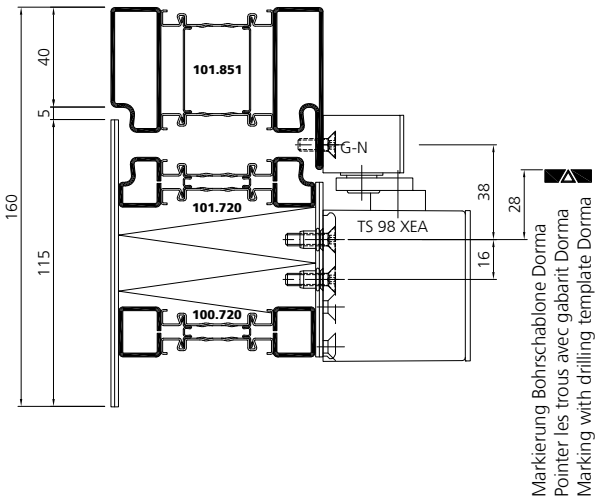

Stahl	Edelstahl
Acier	Acier inox
Steel	Stainless steel

Dorma TS 98 XEA + G-N
1-flügelig
Gegenbandseite
Normalmontage

Dorma TS 98 XEA + G-N
1 vantail
Coté opposé aux paumelles
Montage standard

Dorma TS 98 XEA + G-N
1 leaf
Opposite hinge side
Standard mounting

om_ep_0022

Masse sind gemäss Einbauanleitung Dorma zu prüfen!
Contrôler les dimensions selon les instructions de montage Dorma!
Dimensions have to be verified according to Dorma's assembly instructions!

DIN rechts
DIN droite
DIN right

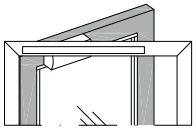

Ansicht von Innen / Élévation de l`intérieur / View from inside

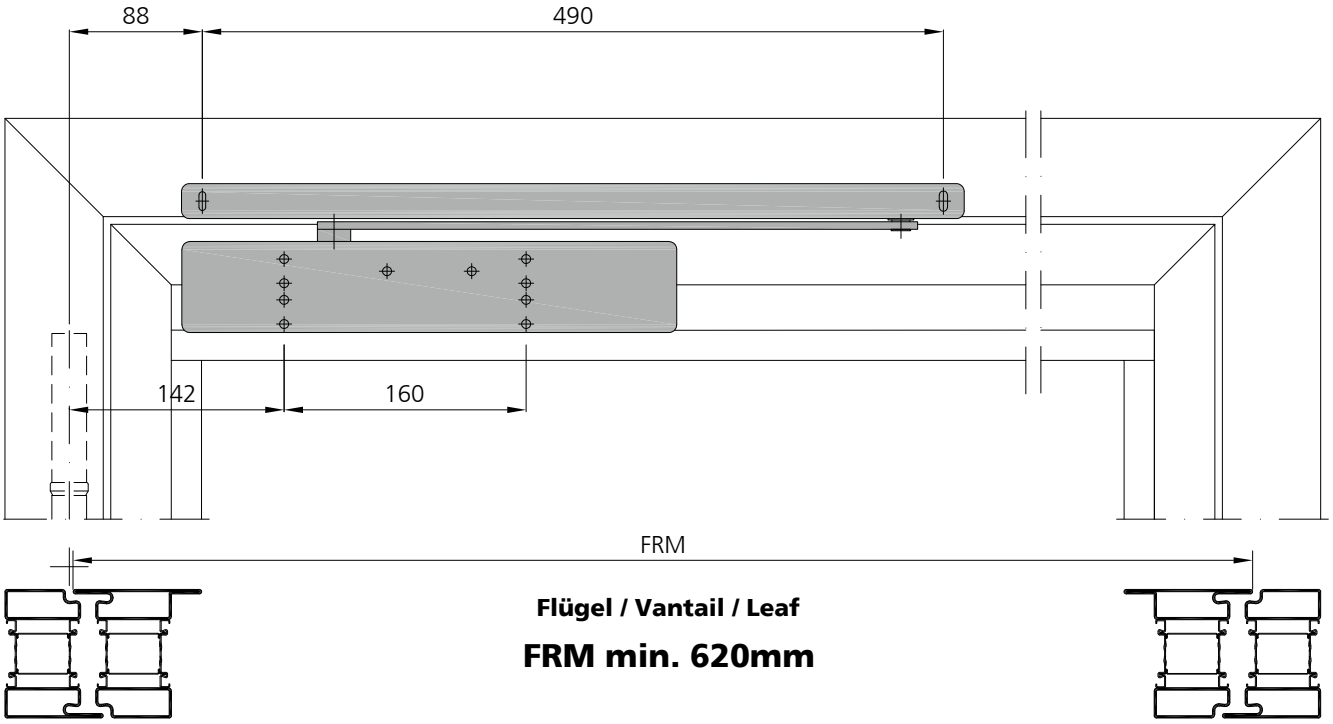

Flügel / Vantail / Leaf

FRM min. 620mm

Variante 1

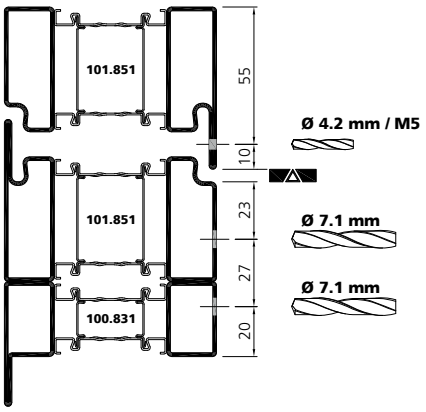

Variante 2

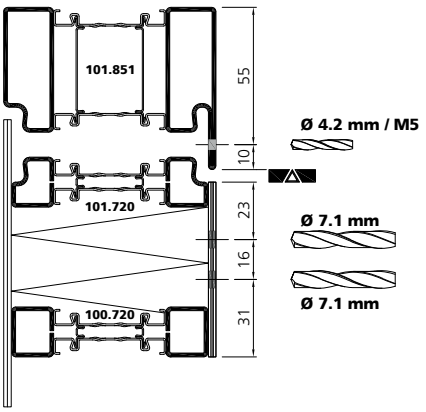

3

VOT 04/23

Dorma TS 98 XEA + G-N
1-flügelig
Gegenbandseite
Kopfmontage

Dorma TS 98 XEA + G-N
1 vantail
Coté opposé aux paumelles
Montage inversé

Dorma TS 98 XEA + G-N
1 leaf
Opposite hinge side
Head mounting

om_ep_0023

DIN rechts
DIN droite
DIN right

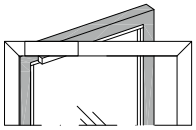

Ansicht von Innen / Élévation de l`intérieur / View from inside

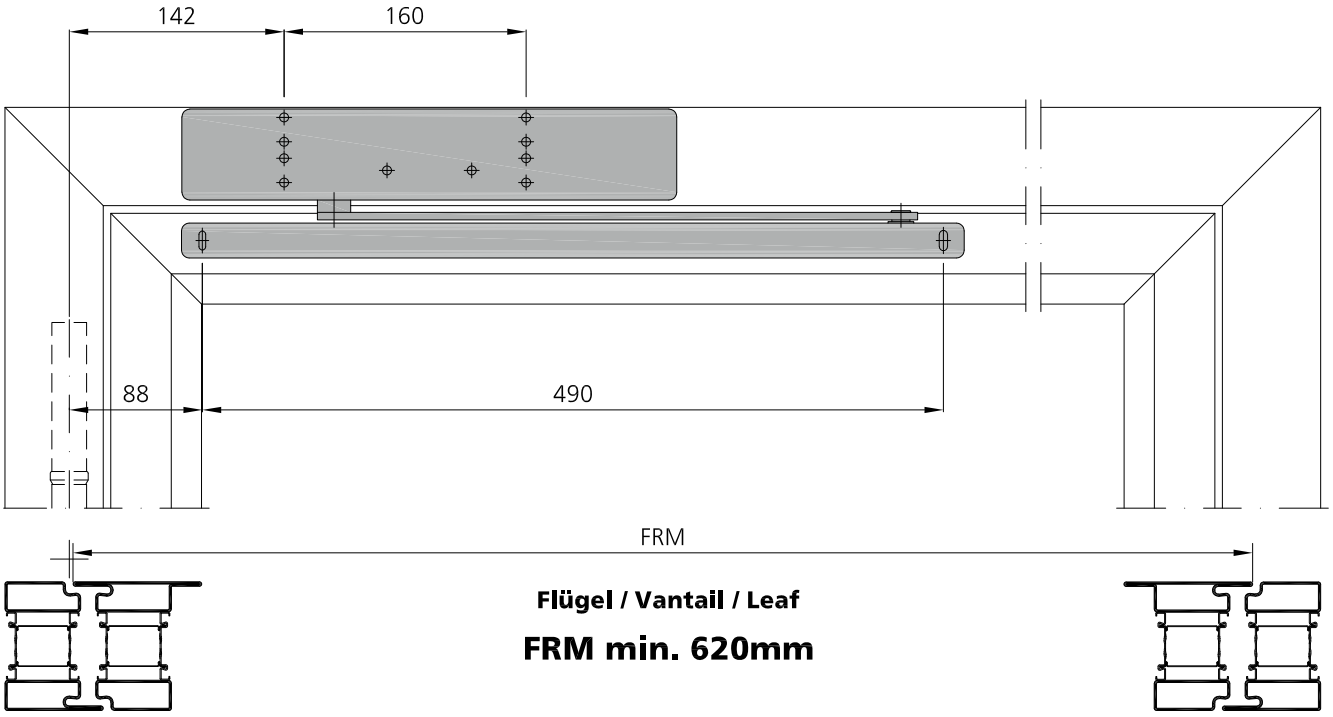

Flügel / Vantail / Leaf

FRM min. 620mm

Masse sind gemäss Einbauanleitung Dorma zu prüfen!

Contrôler les dimensions selon les instructions de montage Dorma!

Dimensions have to be verified according to Dorma's assembly instructions!

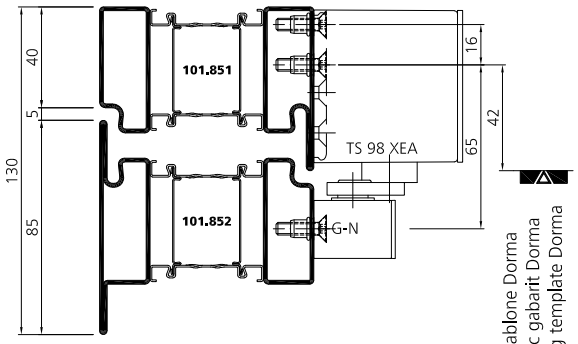

Markierung Bohrschablone Dorma
Pointer les trous avec gabarit Dorma
Marking with drilling template Dorma

Stahl	Edelstahl
Acier	Acier inox
Steel	Stainless steel

Dorma TS 98 XEA + G-N
1-flügelig
Gegenbandseite
Kopfmontage

Dorma TS 98 XEA + G-N
1 vantail
Coté opposé aux paumelles
Montage inversé

Dorma TS 98 XEA + G-N
1 leaf
Opposite hinge side
Head mounting

om_ep_0023

DIN rechts
DIN droite
DIN right

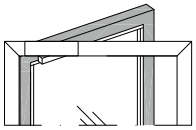

Ansicht von Innen / Élévation de l`intérieur / View from inside

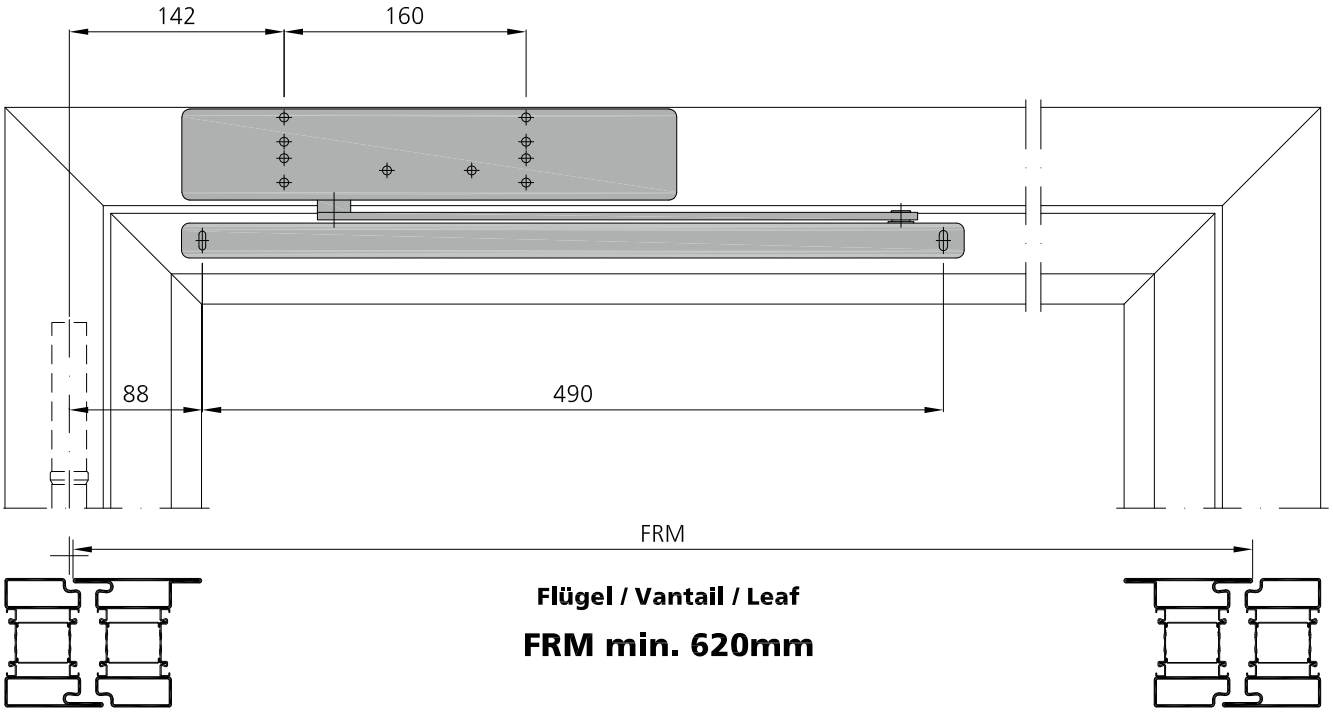

Flügel / Vantail / Leaf

FRM min. 620mm

Masse sind gemäss Einbauanleitung Dorma zu prüfen!

Contrôler les dimensions selon les instructions de montage Dorma!

Dimensions have to be verified according to Dorma's assembly instructions!

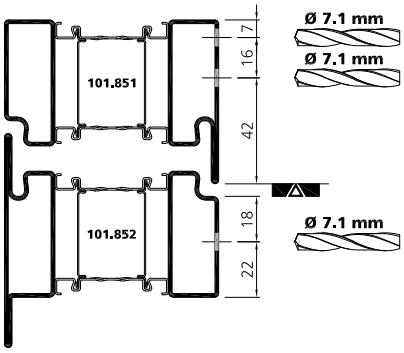

3

VOT 04/23

Dorma TS 93 B G-SR
2-flügelig
Bandseite
Normalmontage

Dorma TS 93 B G-SR
2 vantaux
Coté paumelles
Montage standard

Dorma TS 93 B G-SR
2 leafs
Hinge side
Standard mounting

om_ep_0013

DIN rechts
DIN droite
DIN right

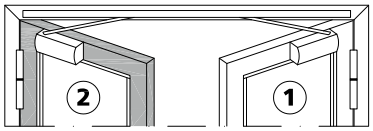

Ansicht von Innen / Élévation de l`intérieur / View from inside

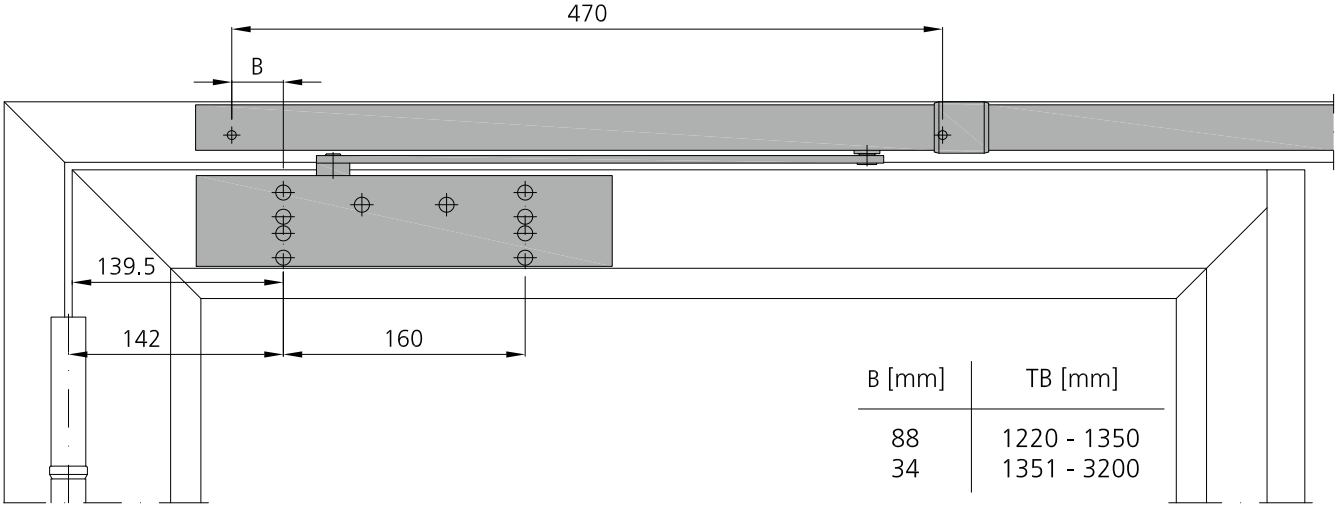

B [mm]	TB [mm]
88	1220 - 1350
34	1351 - 3200

Standflügel / Vantail semi-fixe / Fixed leaf

FRM min. 400mm

Masse sind gemäss Einbauanleitung Dorma zu prüfen!

Contrôler les dimensions selon les instructions de montage Dorma!

Dimensions have to be verified according to Dorma's assembly instructions!

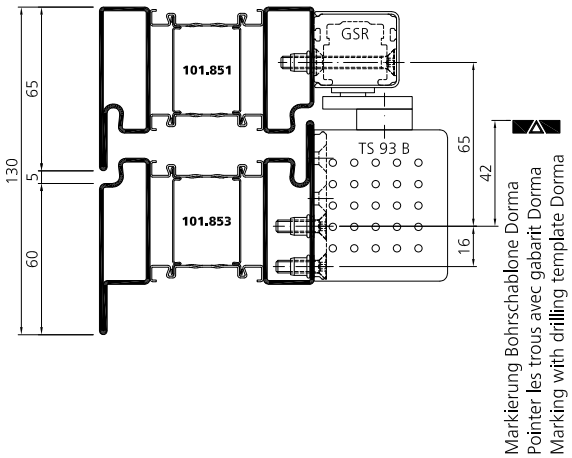

Stahl	Edelstahl
Acier	Acier inox
Steel	Stainless steel

Dorma TS 93 B G-SR
2-flügelig
Bandseite
Normalmontage

Dorma TS 93 B G-SR
2 vantaux
Coté paumelles
Montage standard

Dorma TS 93 B G-SR
2 leafs
Hinge side
Standard mounting

om_ep_0013

DIN rechts
DIN droite
DIN right

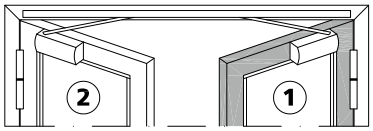

Ansicht von Innen / Élévation de l`intérieur / View from inside

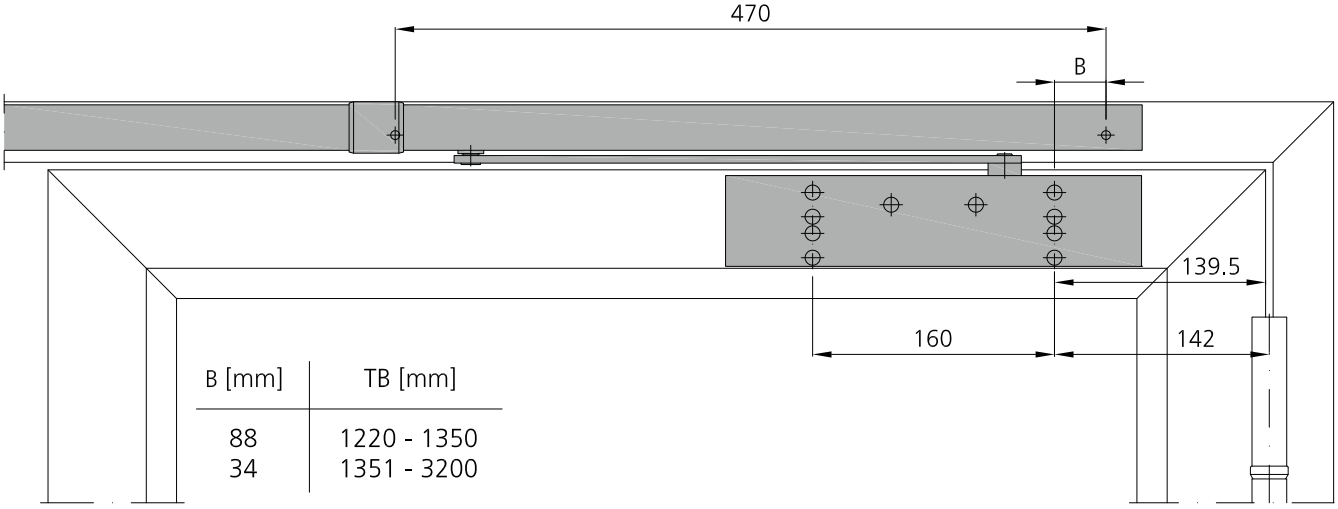

B [mm]	TB [mm]
88	1220 - 1350
34	1351 - 3200

Gangflügel / Vantail de service / Opening leaf

FRM min. 620mm

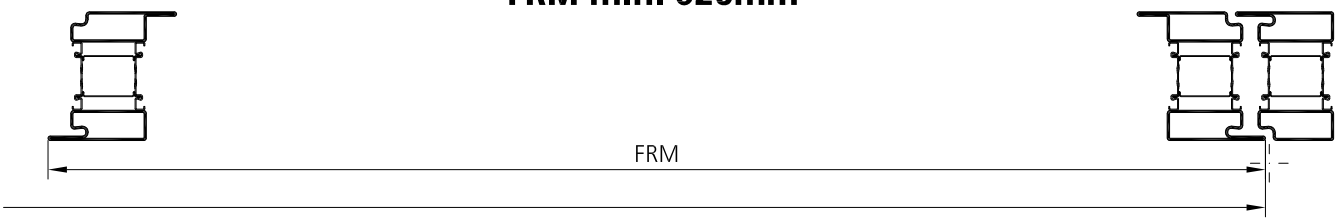

Masse sind gemäss Einbauanleitung Dorma zu prüfen!

Contrôler les dimensions selon les instructions de montage Dorma!

Dimensions have to be verified according to Dorma's assembly instructions!

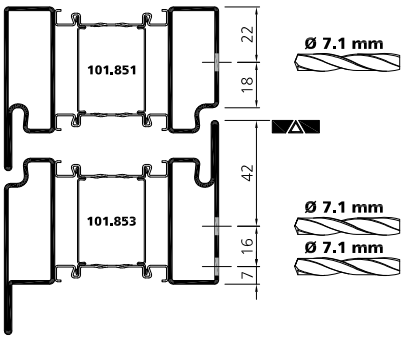

3

VOT 04/23

Dorma TS 93 G G-SR/BG
2-flügelig
Gegenbandseite
Normalmontage

Dorma TS 93 G G-SR/BG
2 vantaux
Coté opposé aux paumelles
Montage standard

Dorma TS 93 G G-SR/BG
2 leafs
Opposite hinge side
Standard mounting

om_ep_0014

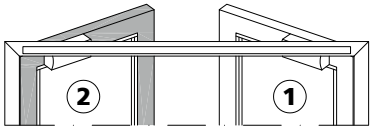

DIN links
DIN gauche
DIN left

Masse sind gemäss Einbauanleitung Dorma zu prüfen!
Contrôler les dimensions selon les instructions de montage Dorma!
Dimensions have to be verified according to Dorma's assembly instructions!

Ansicht von Innen / Élévation de l`intérieur / View from inside

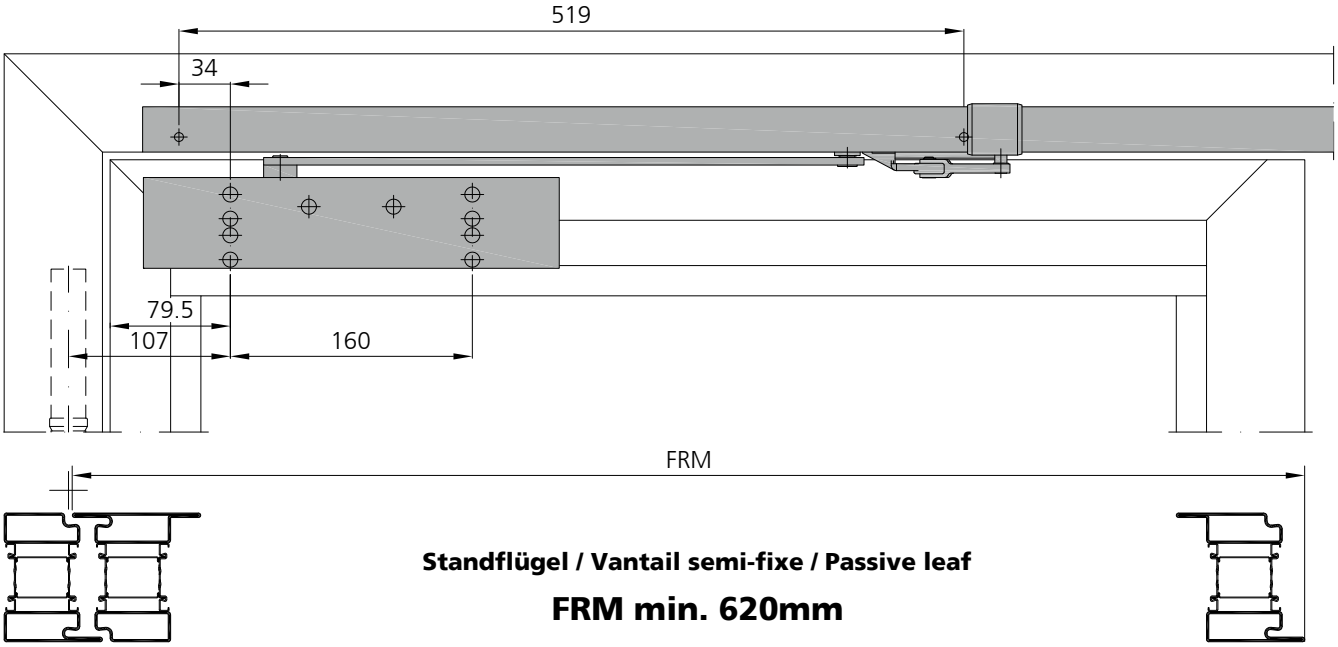

Standflügel / Vantail semi-fixe / Passive leaf

FRM min. 620mm

Variante 1

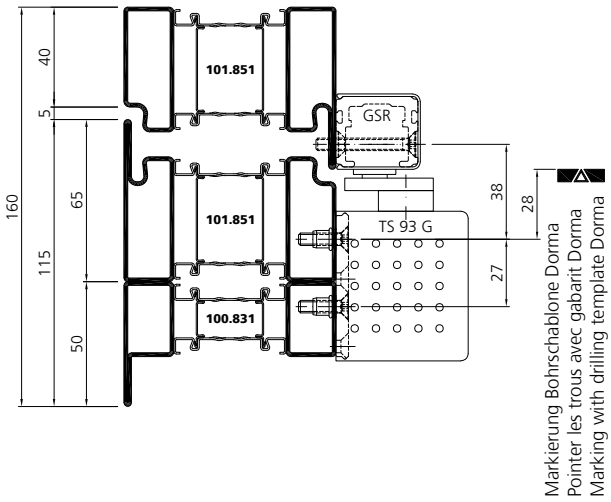

Variante 2

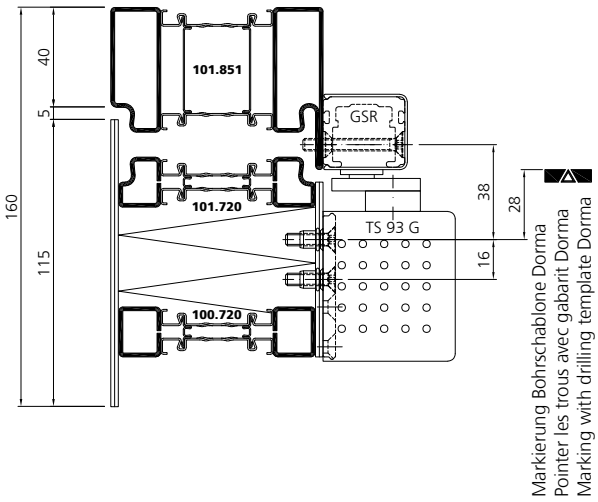

Stahl	Edelstahl
Acier	Acier inox
Steel	Stainless steel

Dorma TS 93 G G-SR/BG
2-flügelig
Gegenbandseite
Normalmontage

Dorma TS 93 G G-SR/BG
2 vantaux
Coté opposé aux paumelles
Montage standard

Dorma TS 93 G G-SR/BG
2 leafs
Opposite hinge side
Standard mounting

om_ep_0014

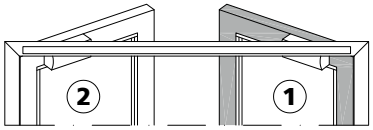

DIN links
DIN gauche
DIN left

Masse sind gemäss Einbauanleitung Dorma zu prüfen!
Contrôler les dimensions selon les instructions de montage Dorma!
Dimensions have to be verified according to Dorma's assembly instructions!

Ansicht von Innen / Élévation de l`intérieur / View from inside

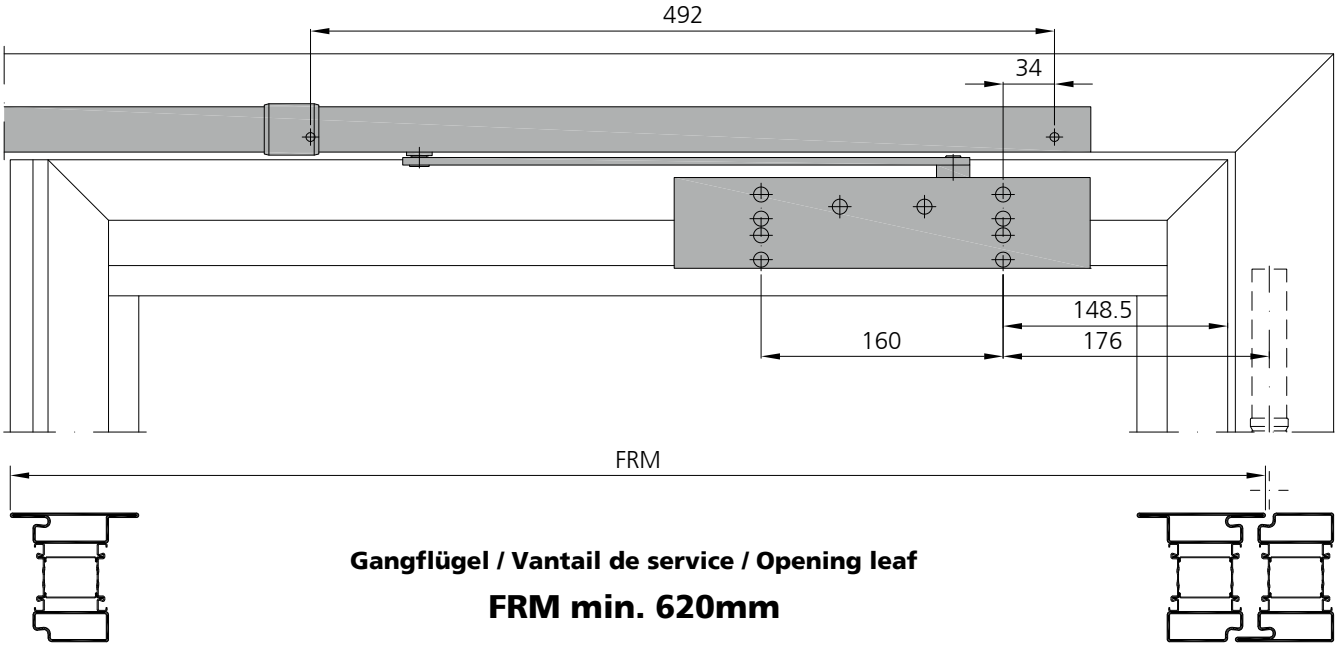

Gangflügel / Vantail de service / Opening leaf

FRM min. 620mm

Variante 1

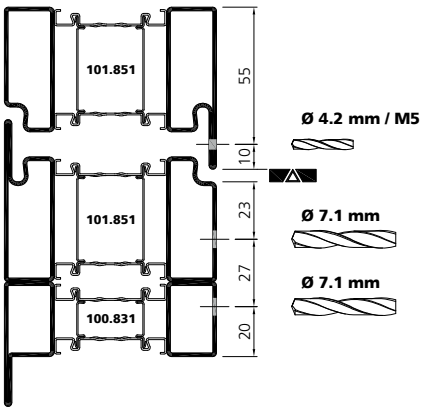

Variante 2

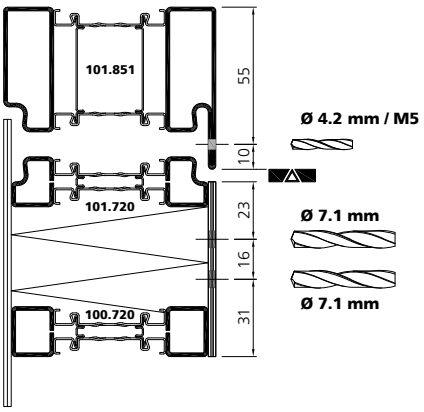

Dorma TS 98 XEA + G-SR
2-flügelig
Bandseite
Normalmontage

Dorma TS 98 XEA + G-SR
2 vantaux
Coté paumelles
Montage standard

Dorma TS 98 XEA + G-SR
2 leafs
Hinge side
Standard mounting

om_ep_0029

DIN rechts
DIN droite
DIN right

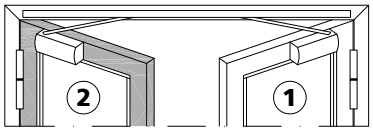

Ansicht von Innen / Élévation de l`intérieur / View from inside

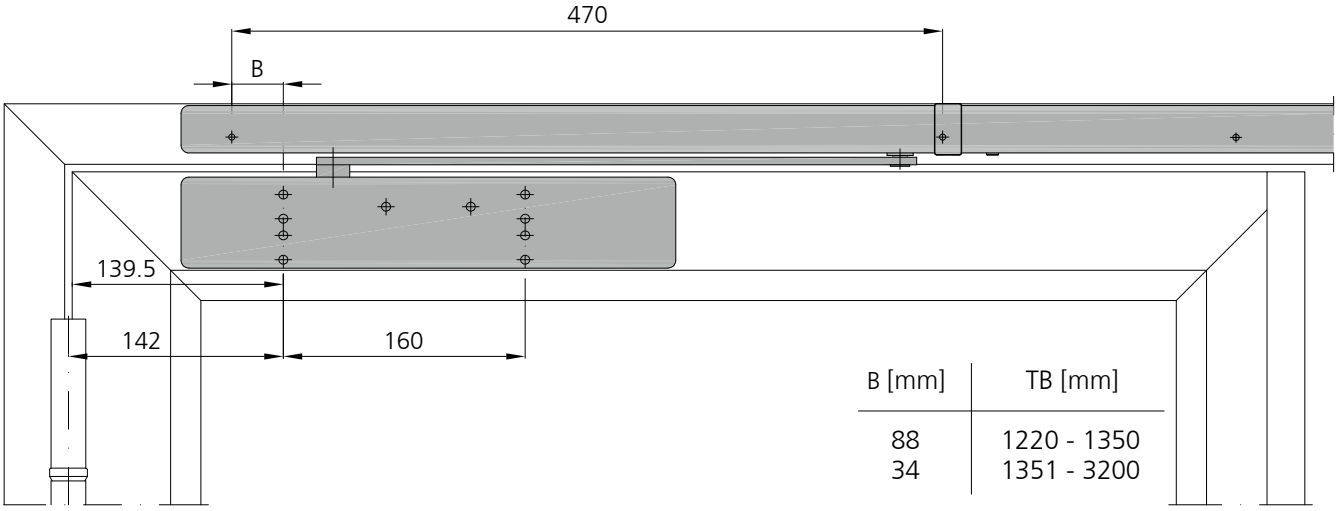

B [mm]	TB [mm]
88	1220 - 1350
34	1351 - 3200

Standflügel / Vantail semi-fixe / Fixed leaf

FRM min. 400mm

Masse sind gemäss Einbauanleitung Dorma zu prüfen!

Contrôler les dimensions selon les instructions de montage Dorma!

Dimensions have to be verified according to Dorma's assembly instructions!

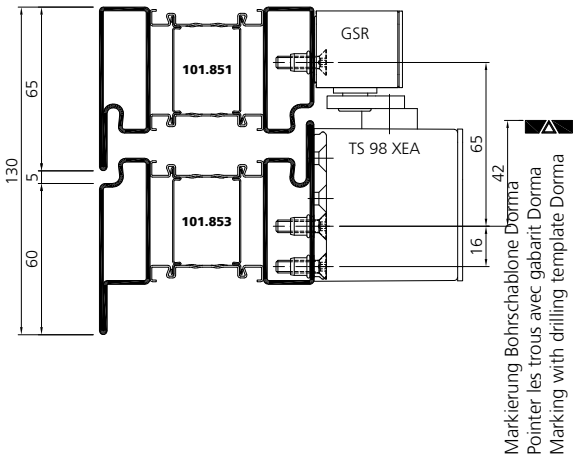

Stahl	Edelstahl
Acier	Acier inox
Steel	Stainless steel

Dorma TS 98 XEA + G-SR
2-flügelig
Bandseite
Normalmontage

Dorma TS 98 XEA + G-SR
2 vantaux
Coté paumelles
Montage standard

Dorma TS 98 XEA + G-SR
2 leafs
Hinge side
Standard mounting

om_ep_0029

DIN rechts
DIN droite
DIN right

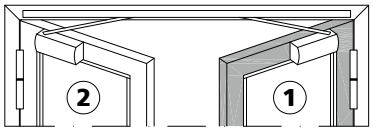

Ansicht von Innen / Élévation de l`intérieur / View from inside

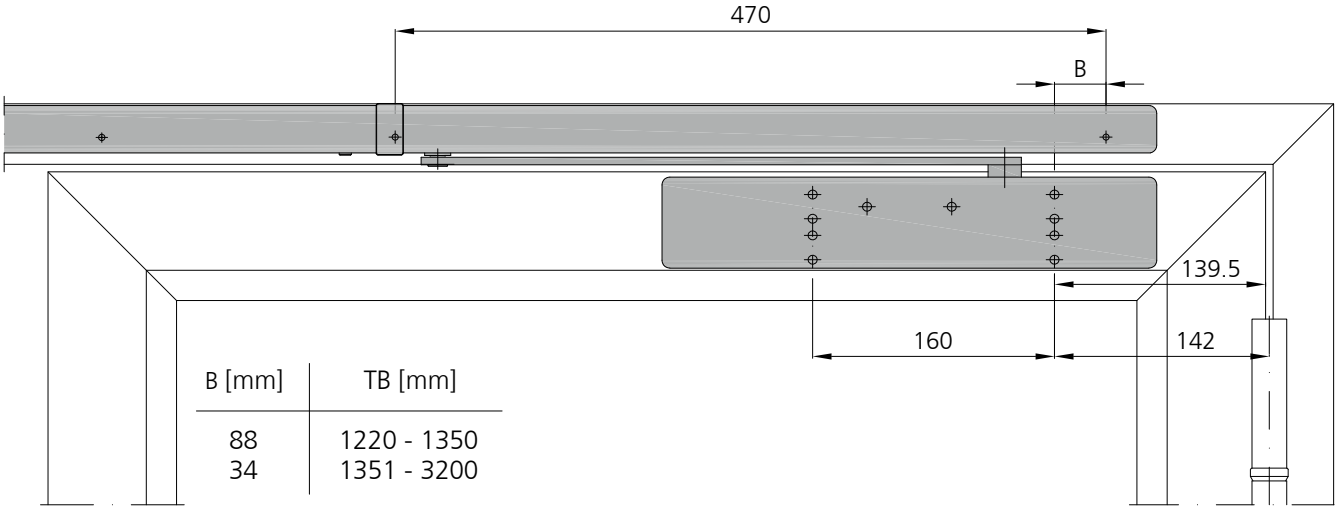

B [mm]	TB [mm]
88	1220 - 1350
34	1351 - 3200

Gangflügel / Vantail de service / Opening leaf

FRM min. 620mm

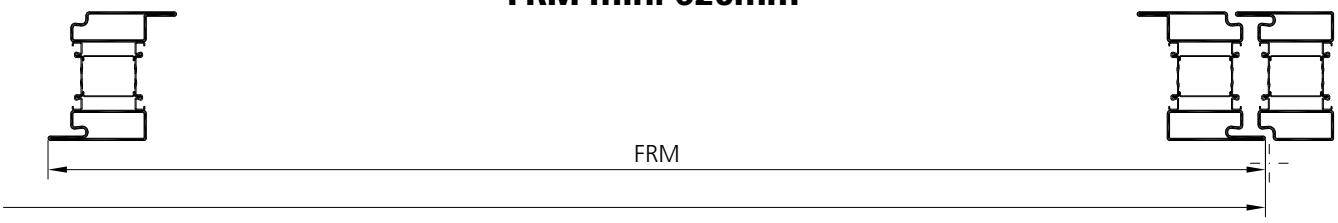

Masse sind gemäss Einbauanleitung Dorma zu prüfen!

Contrôler les dimensions selon les instructions de montage Dorma!

Dimensions have to be verified according to Dorma's assembly instructions!

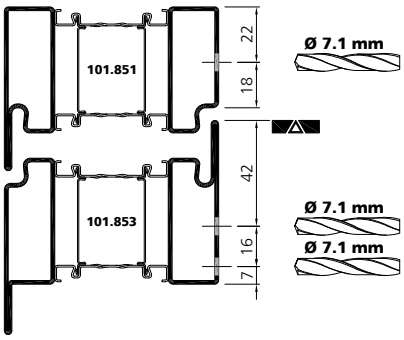

3

VOT 04/23

Dorma TS 98 XEA + G-SR
2-flügelig
Gegenbandseite
Normalmontage

Dorma TS 98 XEA + G-SR
2 vantaux
Coté opposé aux paumelles
Montage standard

Dorma TS 98 XEA + G-SR
2 leafs
Opposite hinge side
Standard mounting

om_ep_0039

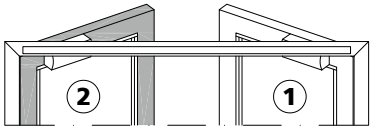

DIN links
DIN gauche
DIN left

Masse sind gemäss Einbauanleitung Dorma zu prüfen!
Contrôler les dimensions selon les instructions de montage Dorma!
Dimensions have to be verified according to Dorma's assembly instructions!

Ansicht von Innen / Élévation de l`intérieur / View from inside

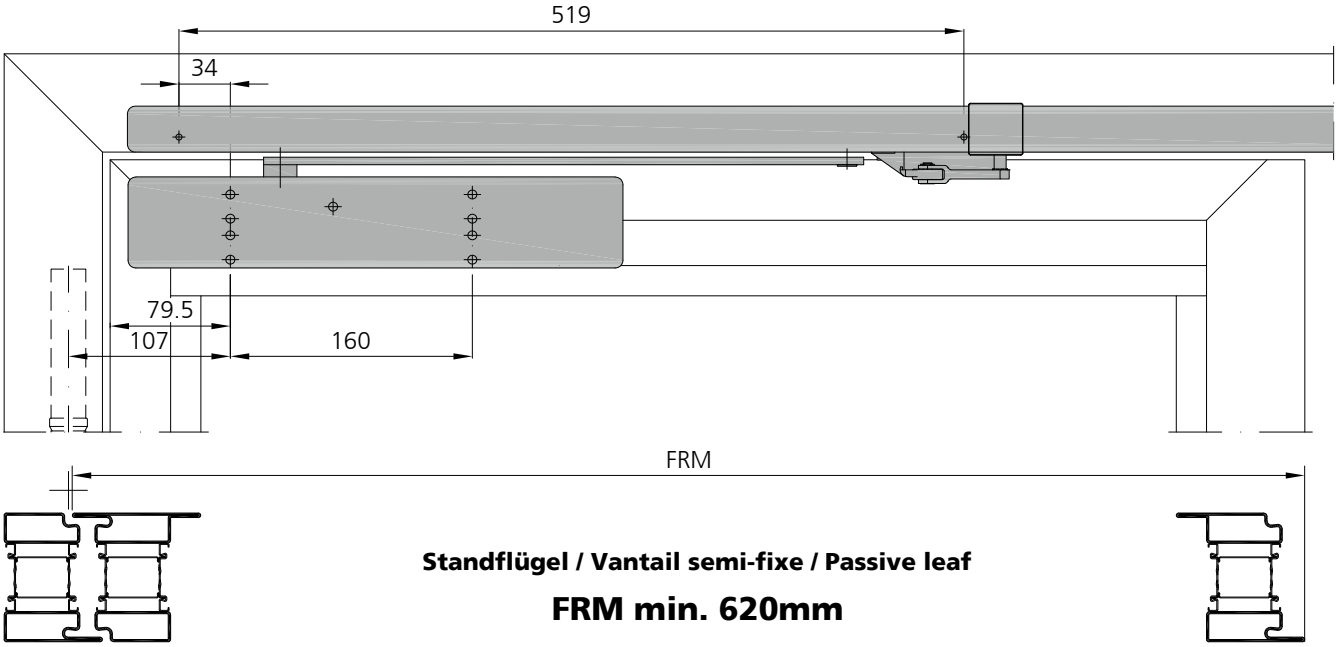

Standflügel / Vantail semi-fixe / Passive leaf

FRM min. 620mm

Variante 1

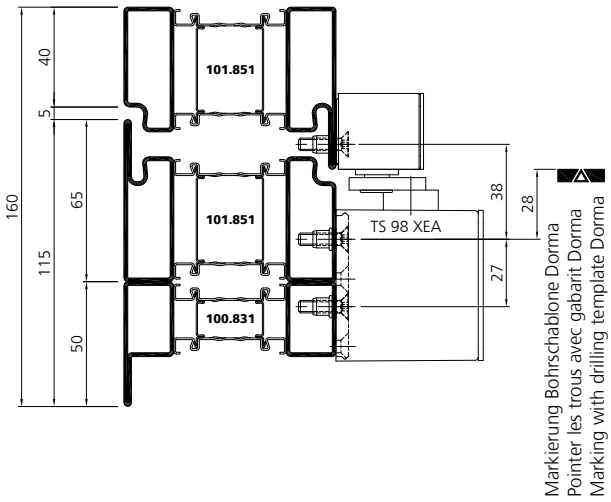

Variante 2

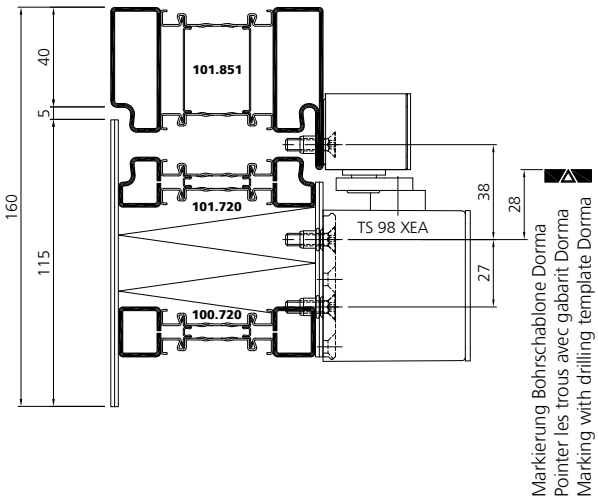

Stahl	Edelstahl
Acier	Acier inox
Steel	Stainless steel

Dorma TS 98 XEA + G-SR
2-flügelig
Gegenbandseite
Normalmontage

Dorma TS 98 XEA + G-SR
2 vantaux
Coté opposé aux paumelles
Montage standard

Dorma TS 98 XEA + G-SR
2 leafs
Opposite hinge side
Standard mounting

om_ep_0039

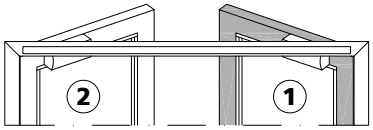

DIN links
DIN gauche
DIN left

Masse sind gemäss Einbauanleitung Dorma zu prüfen!
Contrôler les dimensions selon les instructions de montage Dorma!
Dimensions have to be verified according to Dorma's assembly instructions!

Ansicht von Innen / Élévation de l`intérieur / View from inside

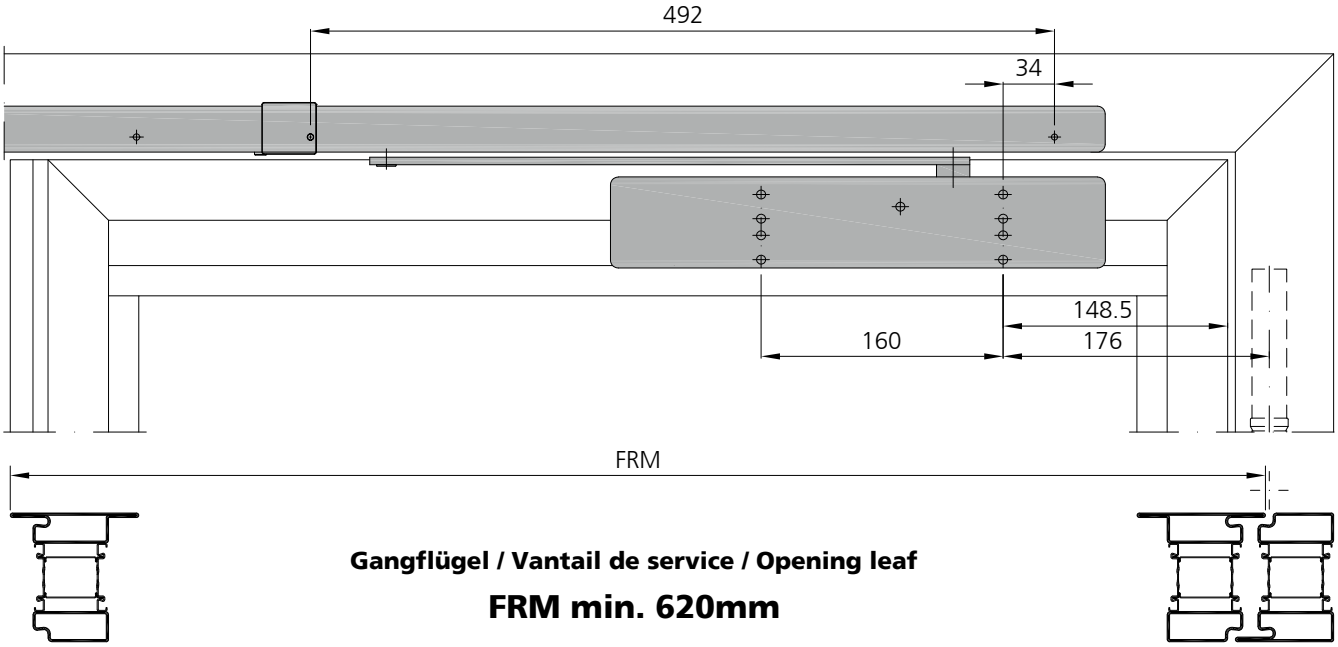

Gangflügel / Vantail de service / Opening leaf

FRM min. 620mm

Variante 1

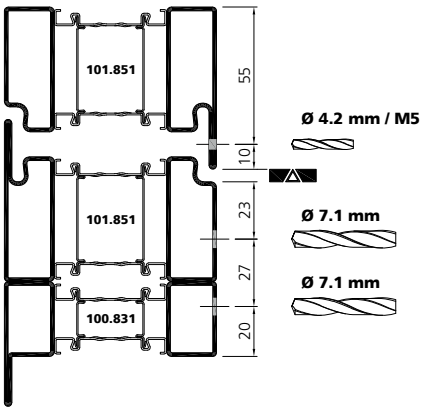

Variante 2

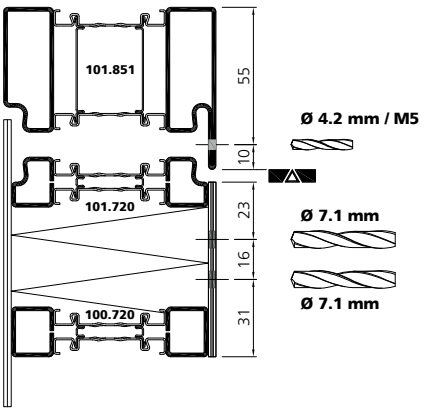

3

VOT 04/23

GEZE TS 5000
1-flügelig
Bandseite
Normalmontage

GEZE TS 5000
1 vantail
Coté paumelles
Montage standard

GEZE TS 5000
1 leaf
Hinge side
Standard mounting

om_ep_0016

DIN rechts
DIN droite
DIN right

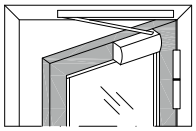

Ansicht von Innen / Élévation de l`intérieur / View from inside

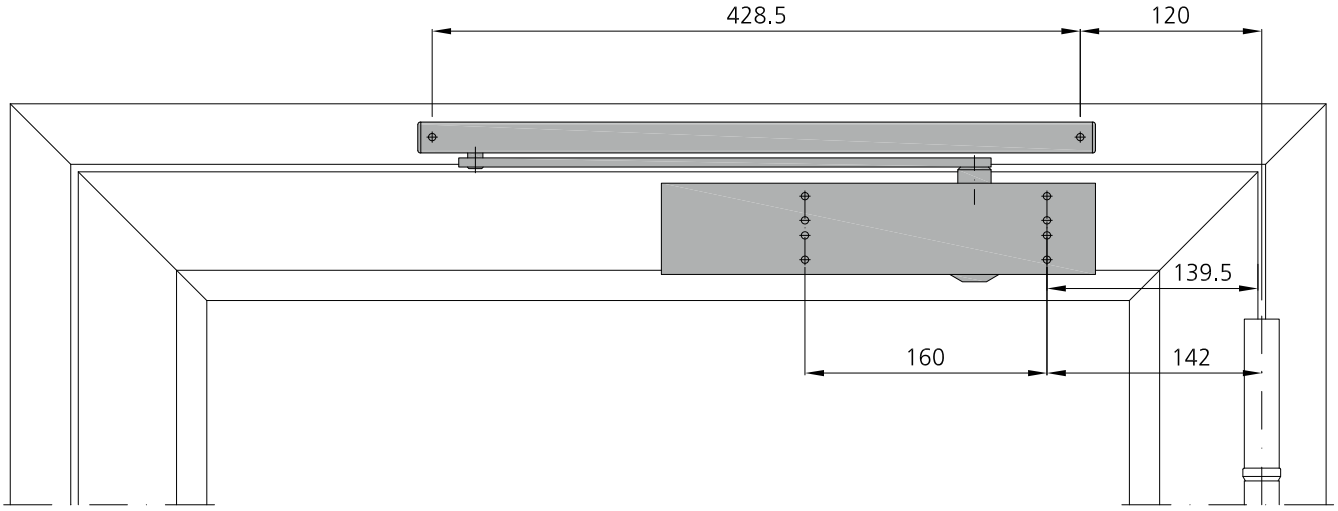

Flügel / Vantail / Leaf

FRM min. 620mm

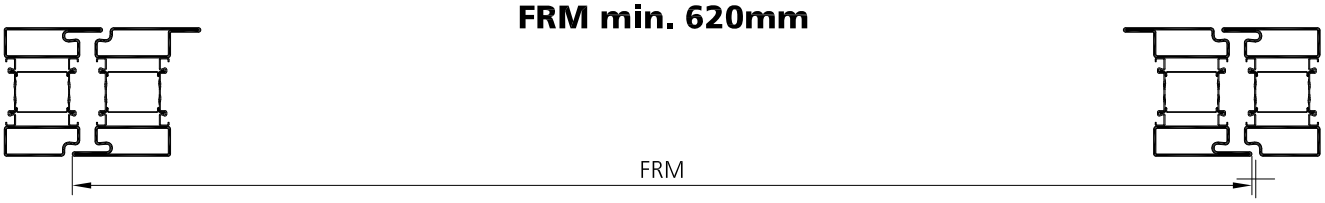

Masse sind gemäss Einbau-anleitung GEZE zu prüfen!

Contrôler les dimensions selon les instructions de montage GEZE!

Dimensions have to be verified according to GEZE's assembly instructions!

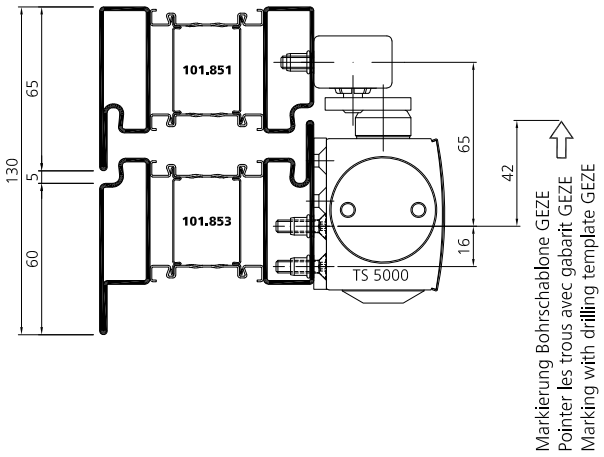

VOT 04/23

Stahl	Edelstahl
Acier	Acier inox
Steel	Stainless steel

GEZE TS 5000
1-flügelig
Bandseite
Normalmontage

GEZE TS 5000
1 vantail
Coté paumelles
Montage standard

GEZE TS 5000
1 leaf
Hinge side
Standard mounting

om_ep_0016

DIN rechts
DIN droite
DIN right

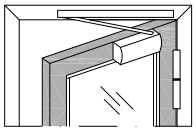

Ansicht von Innen / Élévation de l`intérieur / View from inside

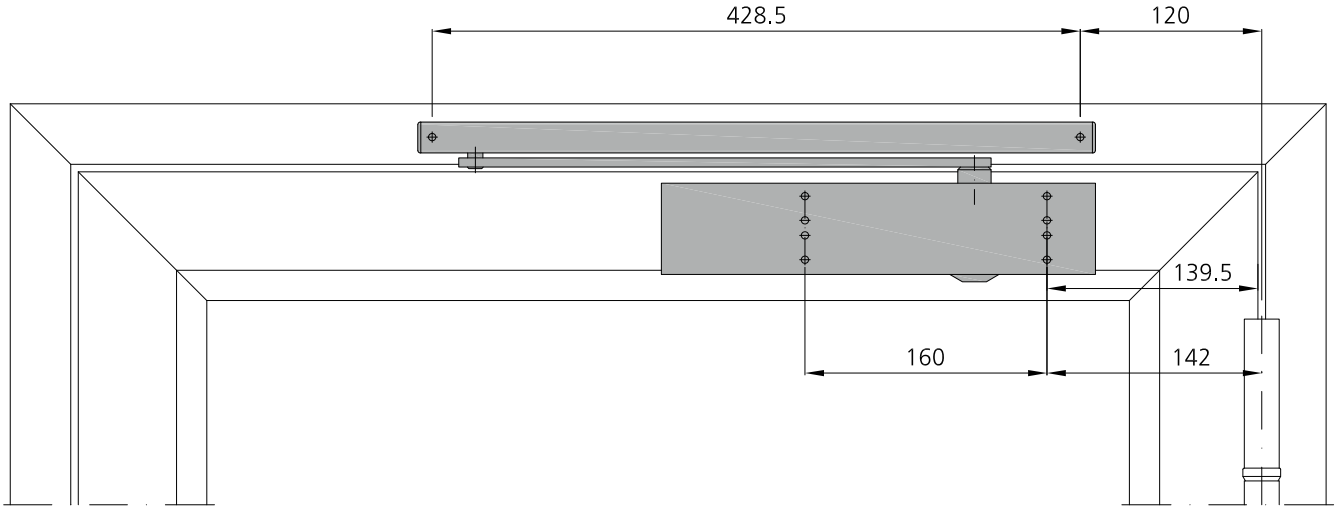

Flügel / Vantail / Leaf

FRM min. 620mm

Masse sind gemäss Einbauanleitung GEZE zu prüfen!

Contrôler les dimensions selon les instructions de montage GEZE!

Dimensions have to be verified according to GEZE's assembly instructions!

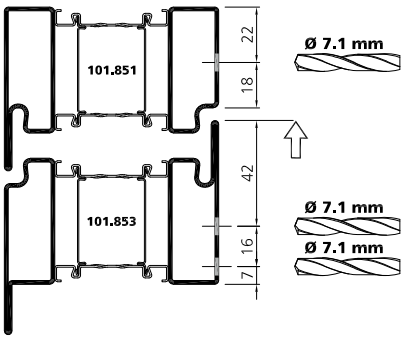

3

VOT 04/23

GEZE TS 5000
1-flügelig
Bandseite
Kopfmontage

GEZE TS 5000
1 vantail
Coté paumelles
Montage inversé

GEZE TS 5000
1 leaf
Hinge side
Head mounting

om_ep_0015

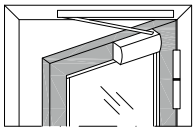

Masse sind gemäss Einbauanleitung GEZE zu prüfen!
Contrôler les dimensions selon les instructions de montage GEZE!
Dimensions have to be verified according to GEZE's assembly instructions!

DIN rechts
DIN droite
DIN right

Ansicht von Innen / Élévation de l`intérieur / View from inside

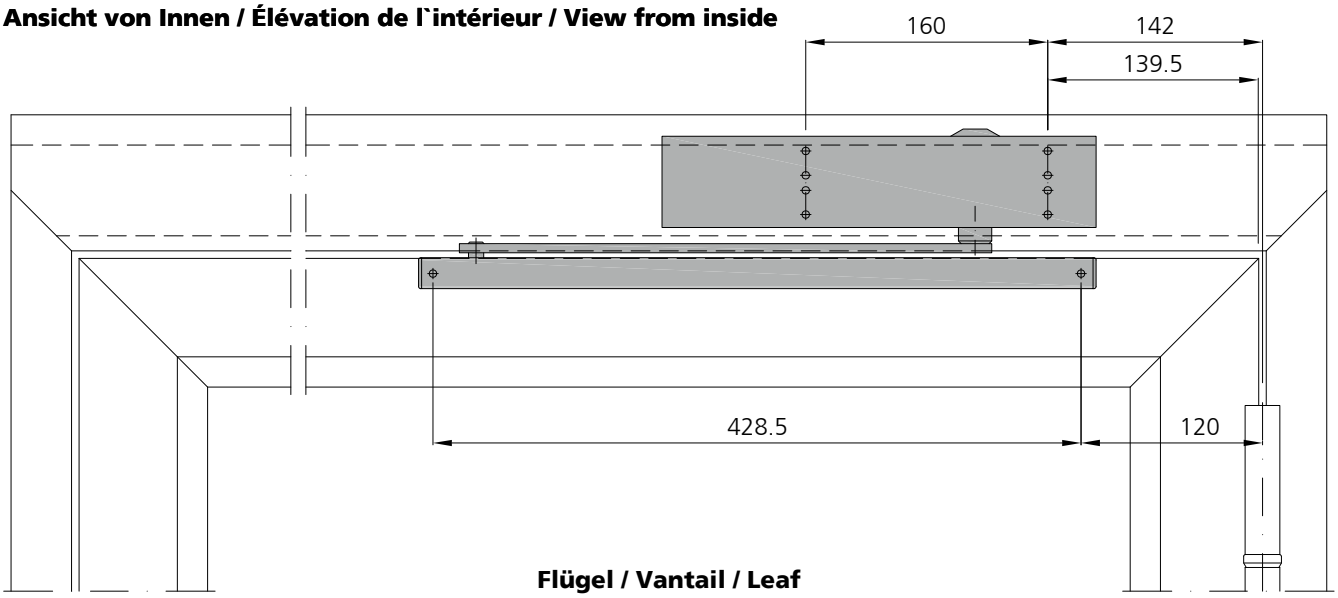

Flügel / Vantail / Leaf

FRM min. 620mm

Variante 1

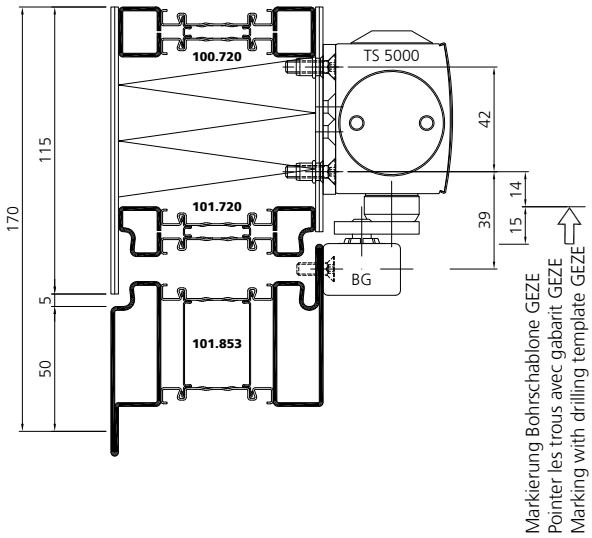

Variante 2

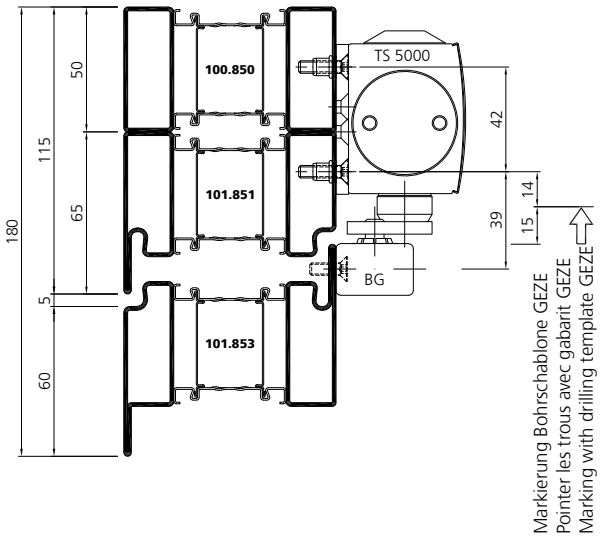

Stahl	Edelstahl
Acier	Acier inox
Steel	Stainless steel

GEZE TS 5000
1-flügelig
Bandseite
Kopfmontage

GEZE TS 5000
1 vantail
Coté paumelles
Montage inversé

GEZE TS 5000
1 leaf
Hinge side
Head mounting

om_ep_0015

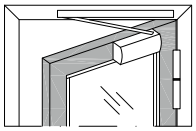

Masse sind gemäss Einbauanleitung GEZE zu prüfen!
Contrôler les dimensions selon les instructions de montage GEZE!
Dimensions have to be verified according to GEZE's assembly instructions!

DIN rechts
DIN droite
DIN right

Ansicht von Innen / Élévation de l`intérieur / View from inside

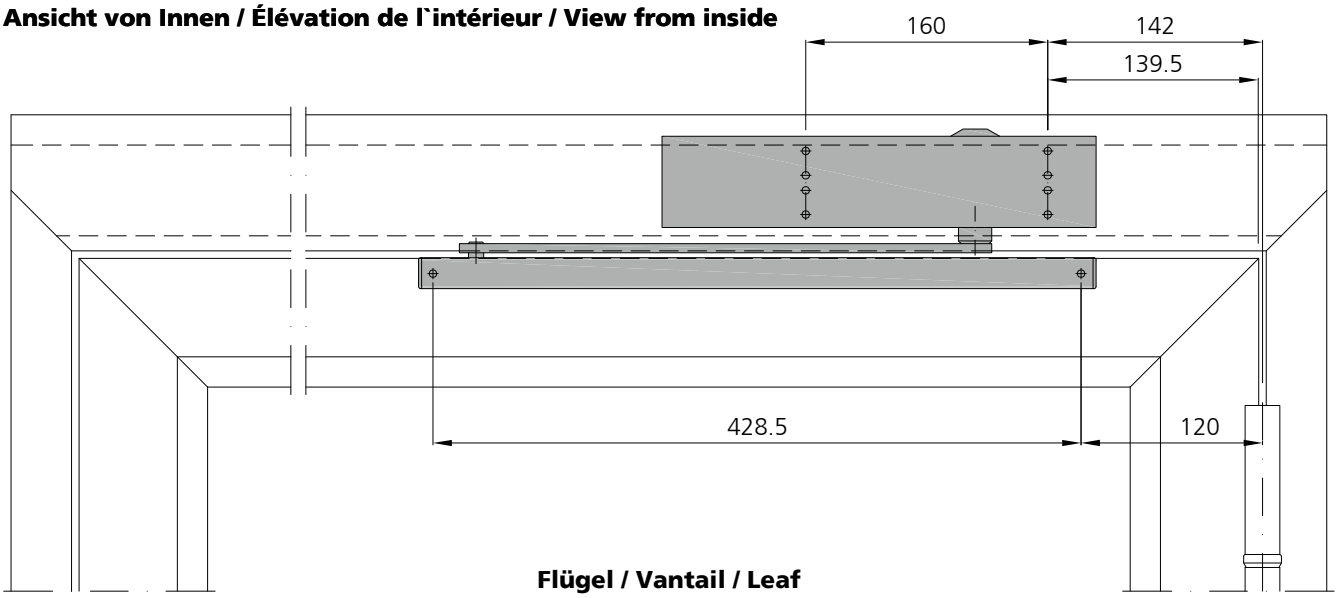

Flügel / Vantail / Leaf

FRM min. 620mm

Variante 1

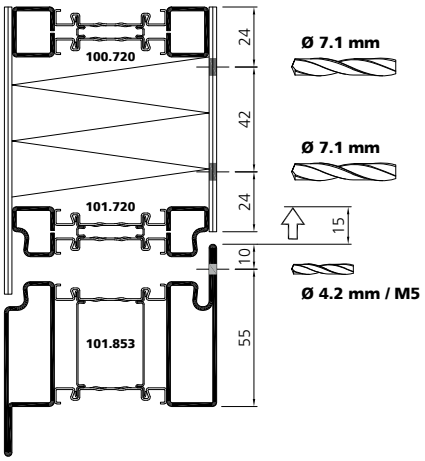

Variante 2

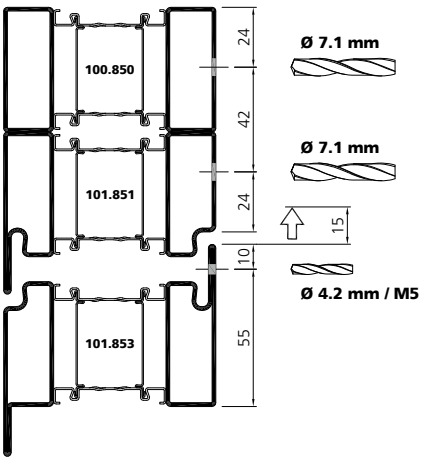

3

VOT 04/23

GEZE TS 5000 L / BG
1-flügelig
Gegenbandseite
Normalmontage

GEZE TS 5000 L / BG
1 vantail
Coté opposé aux paumelles
Montage standard

GEZE TS 5000 L / BG
1 leaf
Opposite hinge side
Standard mounting

om_ep_0027

Masse sind gemäss Einbauanleitung GEZE zu prüfen!
Contrôler les dimensions selon les instructions de montage GEZE!
Dimensions have to be verified according to GEZE's assembly instructions!

DIN rechts
DIN droite
DIN right

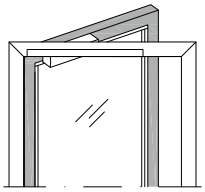

Ansicht von Innen / Élévation de l`intérieur / View from inside

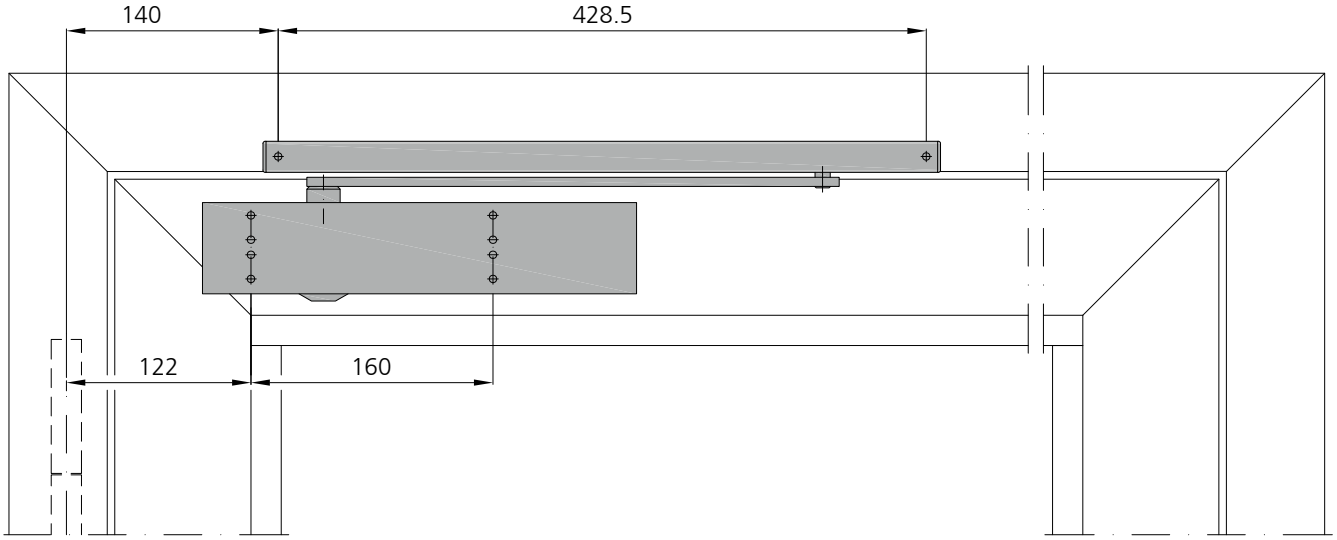

Flügel / Vantail / Leaf

FRM min. 620mm

Variante 1

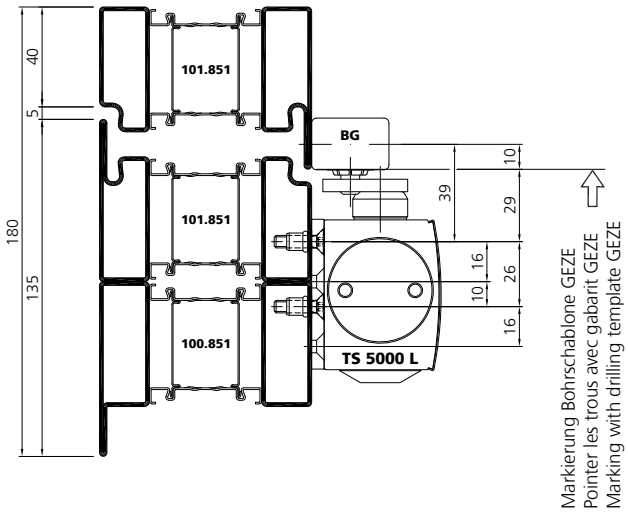

Variante 2

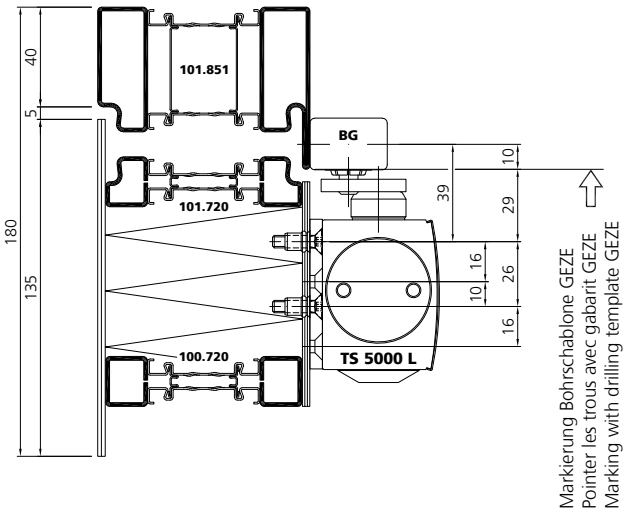

VOT 04/23

GEZE TS 5000 L / BG
1-flügelig
Gegenbandseite
Normalmontage

GEZE TS 5000 L / BG
1 vantail
Coté opposé aux paumelles
Montage standard

GEZE TS 5000 L / BG
1 leaf
Opposite hinge side
Standard mounting

om_ep_0027

Masse sind gemäss Einbauanleitung GEZE zu prüfen!
Contrôler les dimensions selon les instructions de montage GEZE!
Dimensions have to be verified according to GEZE's assembly instructions!

DIN rechts
DIN droite
DIN right

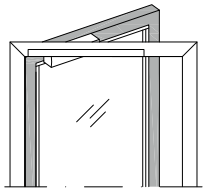

Ansicht von Innen / Élévation de l`intérieur / View from inside

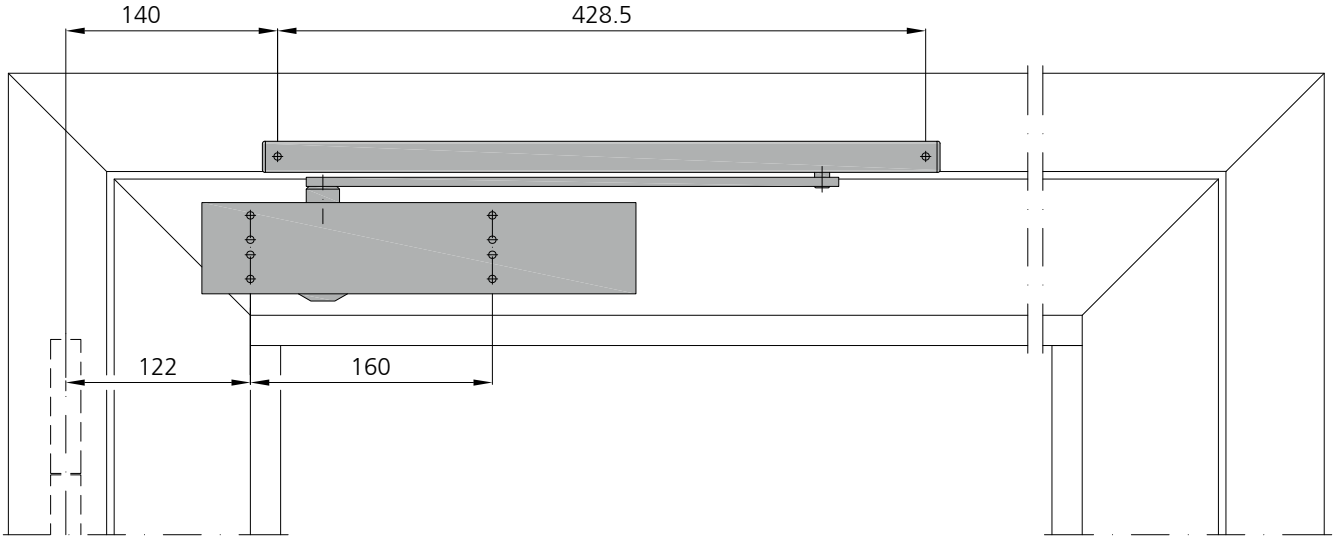

Flügel / Vantail / Leaf

FRM min. 620mm

Variante 1

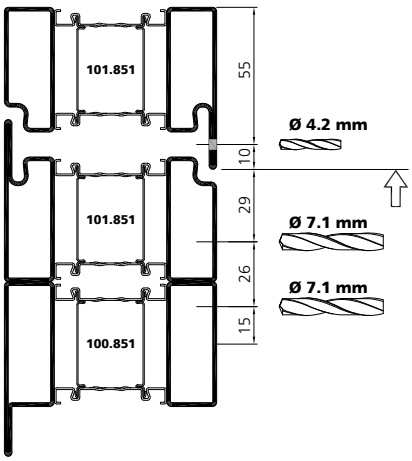

Variante 2

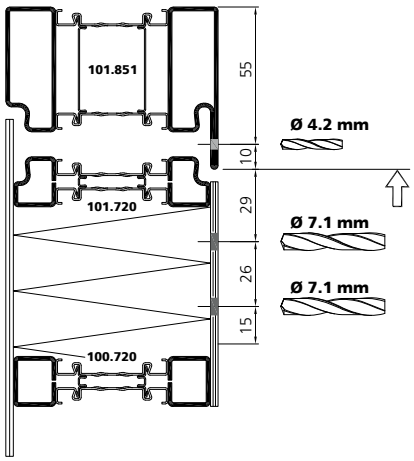

GEZE TS 5000
1-flügelig
Gegenbandseite
Kopfmontage

GEZE TS 5000
1 vantail
Coté opposé aux paumelles
Montage inversé

GEZE TS 5000
1 leaf
Opposite hinge side
Head mounting

om_ep_0017

DIN rechts
DIN droite
DIN right

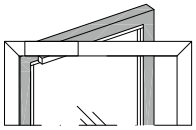

Ansicht von Innen / Élévation de l`intérieur / View from inside

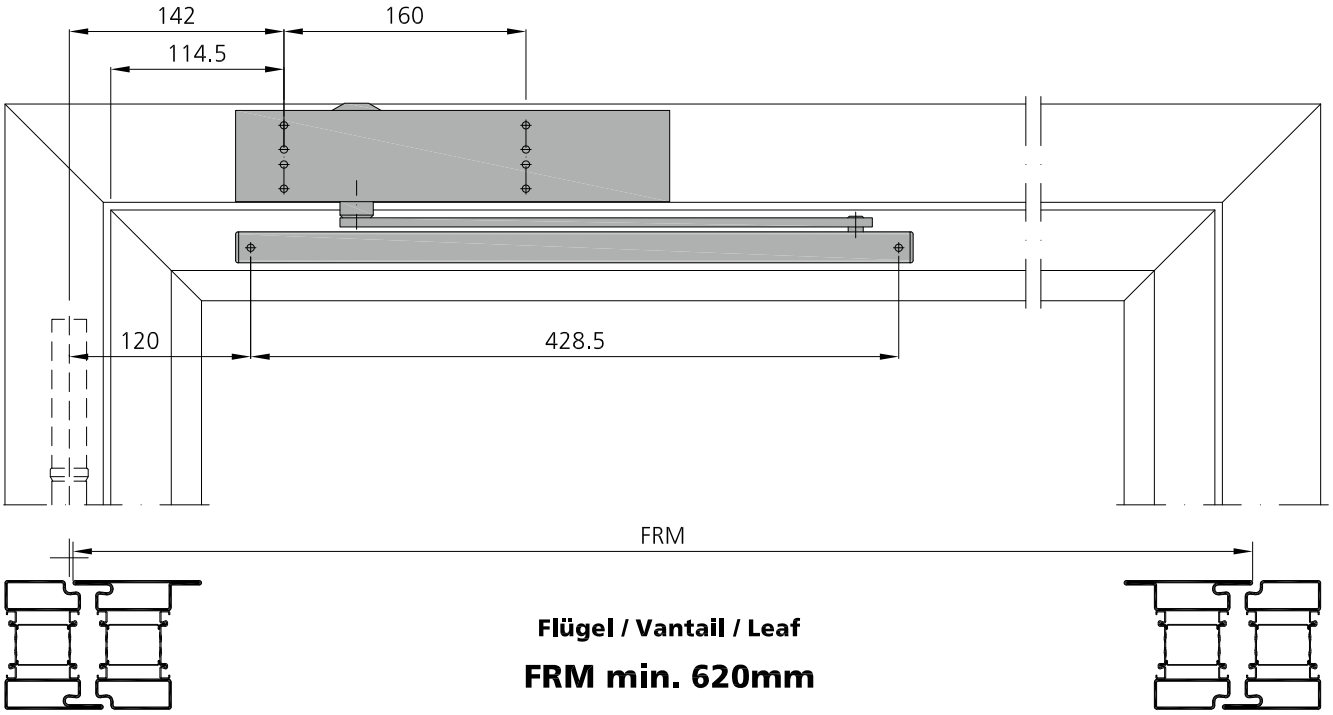

Flügel / Vantail / Leaf

FRM min. 620mm

Masse sind gemäss Einbauanleitung GEZE zu prüfen!

Contrôler les dimensions selon les instructions de montage GEZE!

Dimensions have to be verified according to GEZE's assembly instructions!

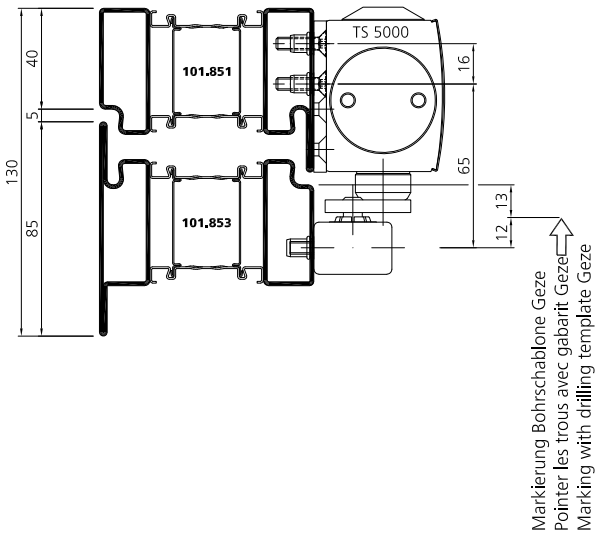

Stahl	Edelstahl
Acier	Acier inox
Steel	Stainless steel

GEZE TS 5000
1-flügelig
Gegenbandseite
Kopfmontage

GEZE TS 5000
1 vantail
Coté opposé aux paumelles
Montage inversé

GEZE TS 5000
1 leaf
Opposite hinge side
Head mounting

om_ep_0017

DIN rechts
DIN droite
DIN right

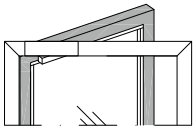

Ansicht von Innen / Élévation de l`intérieur / View from inside

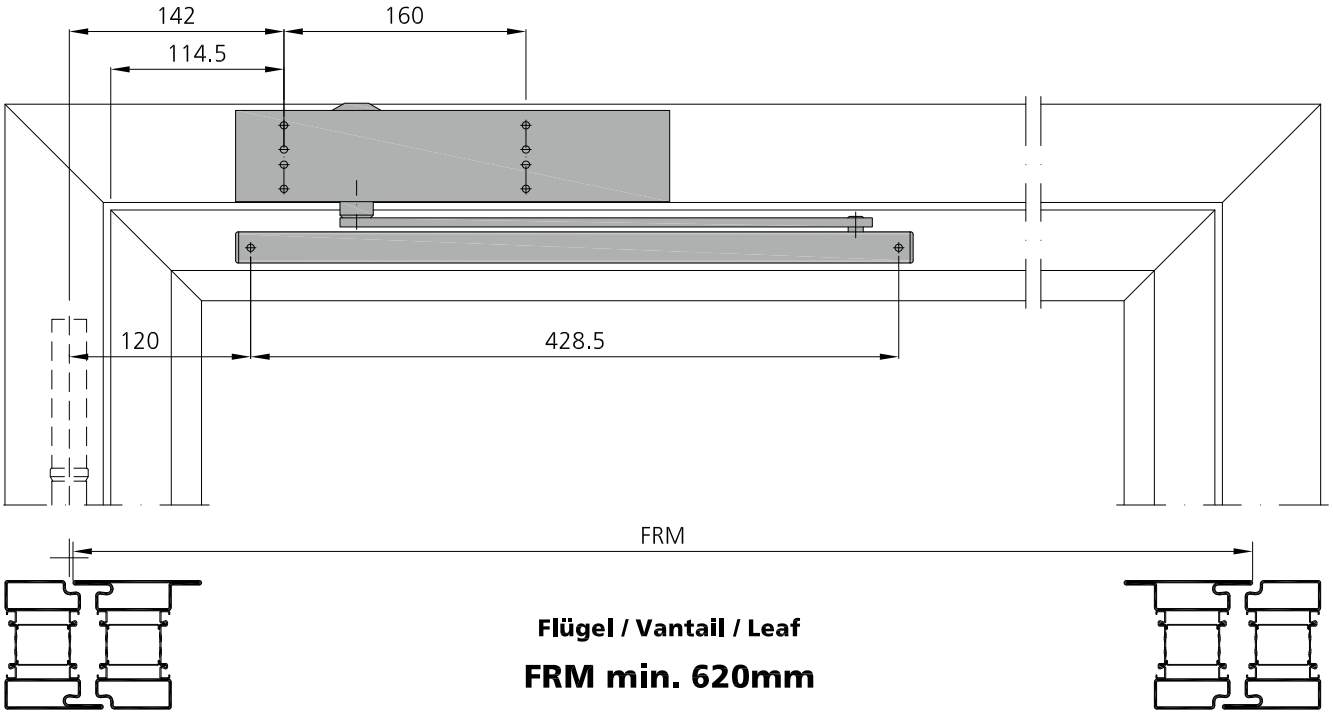

Masse sind gemäss Einbauanleitung GEZE zu prüfen!

Contrôler les dimensions selon les instructions de montage GEZE!

Dimensions have to be verified according to GEZE's assembly instructions!

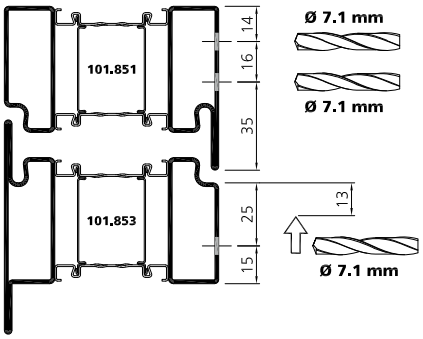

GEZE TS 5000 ISM
2-flügelig
Bandseite
Normalmontage

GEZE TS 5000 ISM
2 vantaux
Coté paumelles
Montage standard

GEZE TS 5000 ISM
2 leafs
Hinge side
Standard mounting

om_ep_0018

DIN rechts
DIN droite
DIN right

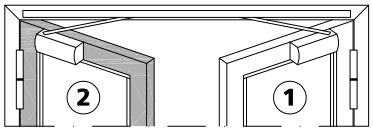

Ansicht von Innen / Élévation de l`intérieur / View from inside

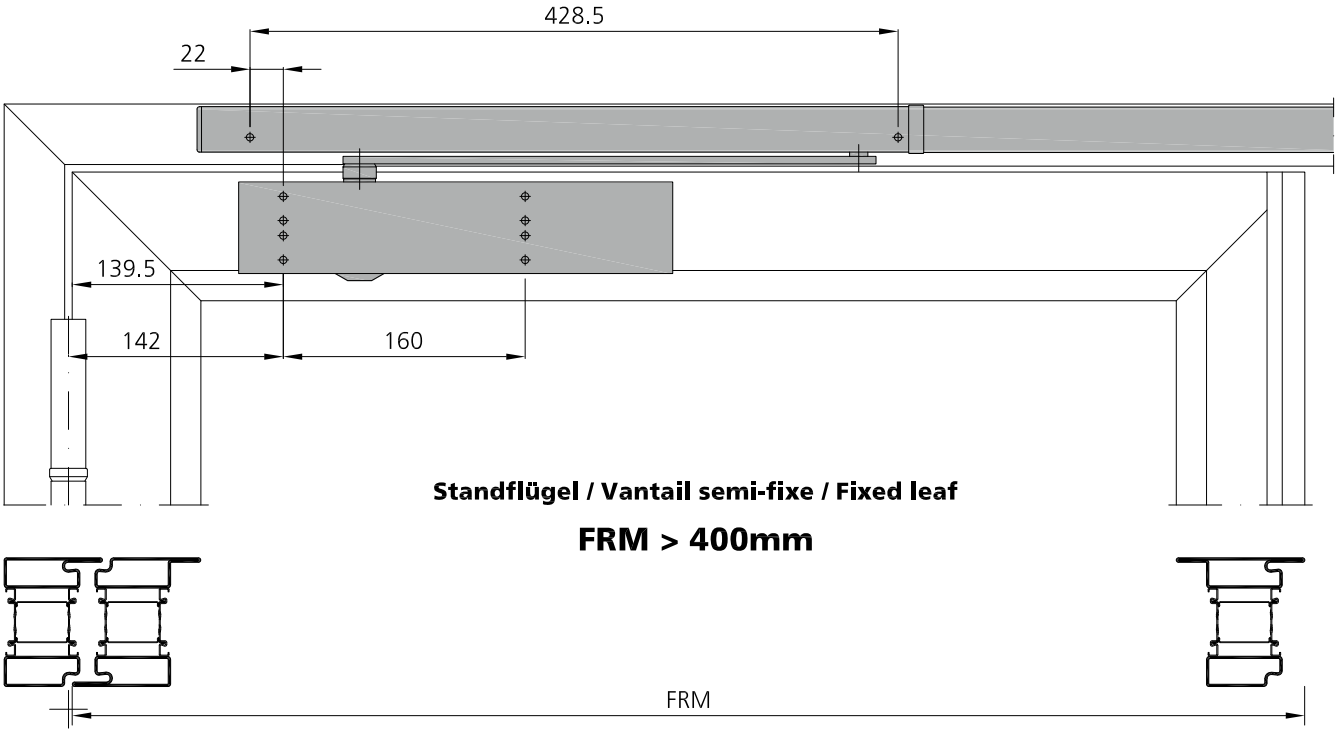

Standflügel / Vantail semi-fixe / Fixed leaf

FRM > 400mm

Masse sind gemäss Einbauanleitung GEZE zu prüfen!

Contrôler les dimensions selon les instructions de montage GEZE!

Dimensions have to be verified according to GEZE's assembly instructions!

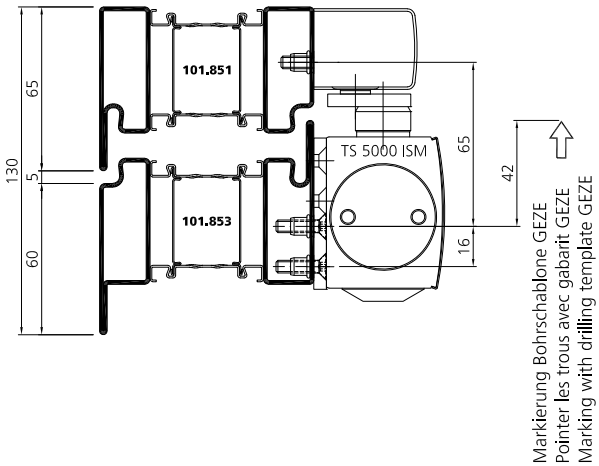

Stahl	Edelstahl
Acier	Acier inox
Steel	Stainless steel

GEZE TS 5000 ISM
2-flügelig
Bandseite
Normalmontage

GEZE TS 5000 ISM
2 vantaux
Coté paumelles
Montage standard

GEZE TS 5000 ISM
2 leafs
Hinge side
Standard mounting

om_ep_0018

DIN rechts
DIN droite
DIN right

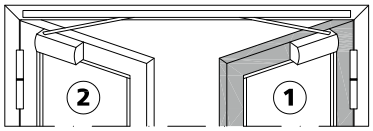

Ansicht von Innen / Élévation de l`intérieur / View from inside

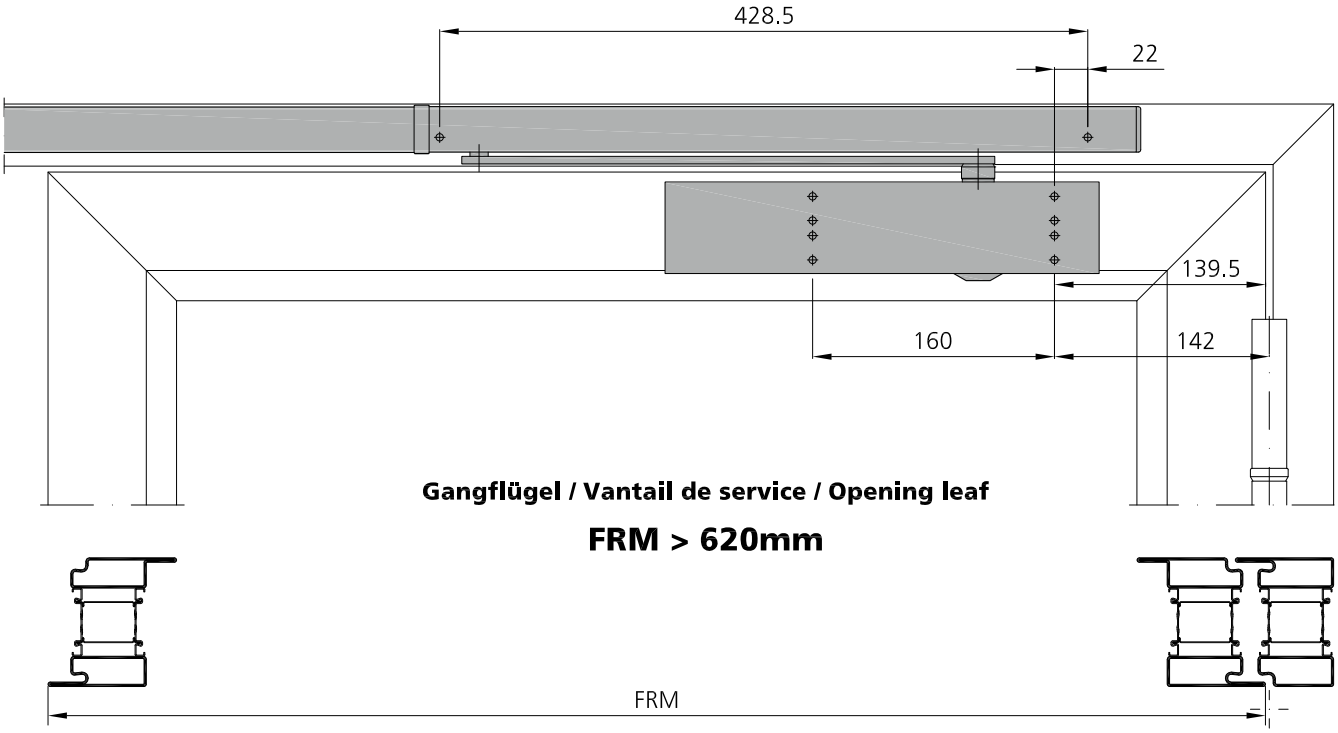

Gangflügel / Vantail de service / Opening leaf

FRM > 620mm

Masse sind gemäss Einbauanleitung GEZE zu prüfen!

Contrôler les dimensions selon les instructions de montage GEZE!

Dimensions have to be verified according to GEZE's assembly instructions!

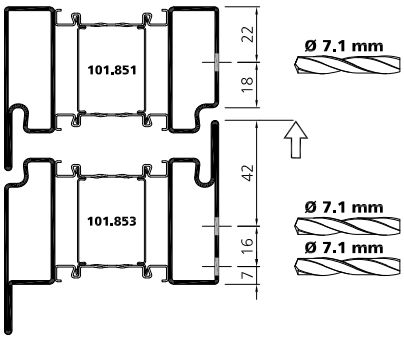

3

VOT 04/23

GEZE TS 5000 L-ISM
2-flügelig
Gegenbandseite
Normalmontage

GEZE TS 5000 L-ISM
2 vantaux
Coté opposé aux paumelles
Montage standard

GEZE TS 5000 L-ISM
2 leafs
Opposite hinge side
Standard mounting

om_ep_0019

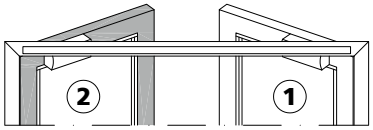

DIN links
DIN gauche
DIN left

Masse sind gemäss Einbauanleitung GEZE zu prüfen!
Contrôler les dimensions selon les instructions de montage GEZE!
Dimensions have to be verified according to GEZE's assembly instructions!

Ansicht von Innen / Élévation de l`intérieur / View from inside

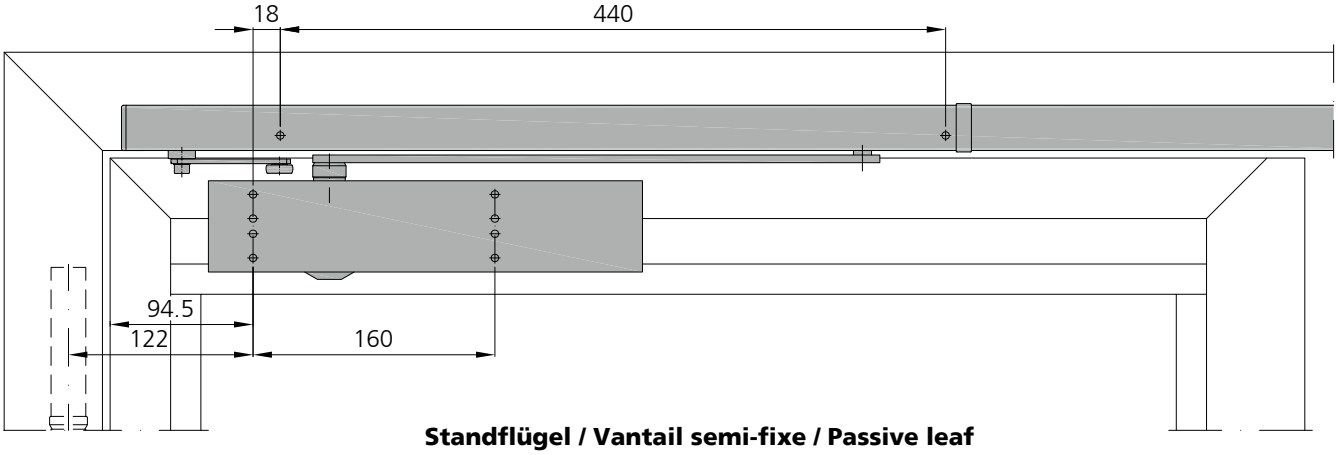

Standflügel / Vantail semi-fixe / Passive leaf

FRM > 400mm

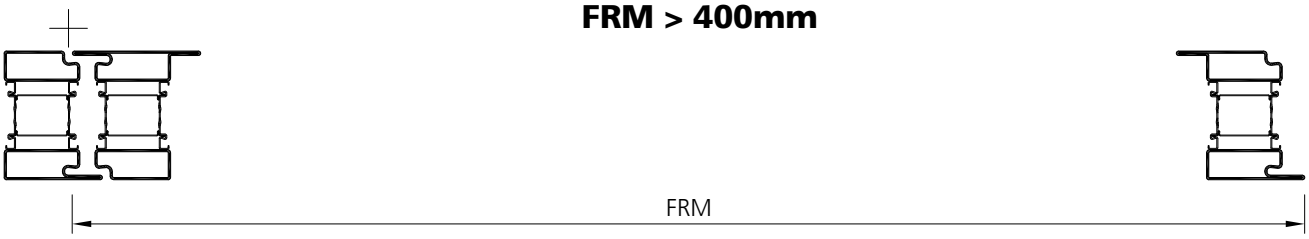

Variante 1

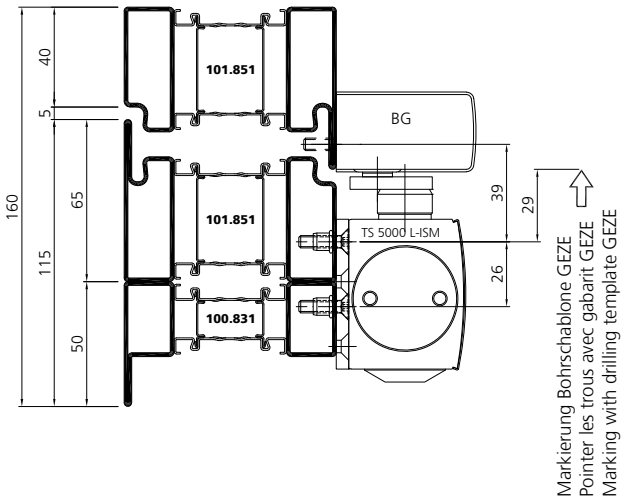

Variante 2

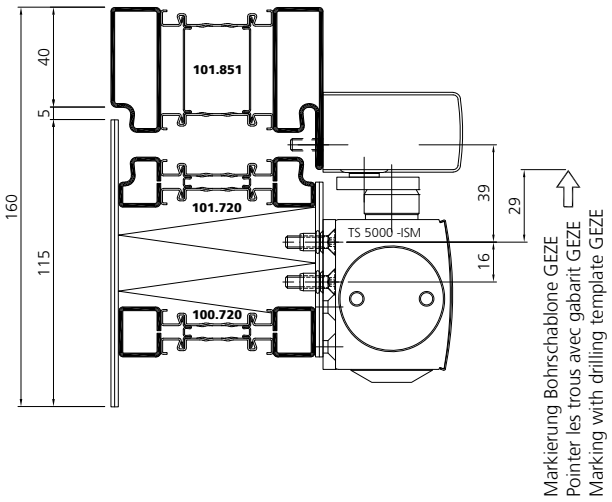

Stahl	Edelstahl
Acier	Acier inox
Steel	Stainless steel

GEZE TS 5000 L-ISM
2-flügelig
Gegenbandseite
Normalmontage

GEZE TS 5000 L-ISM
2 vantaux
Coté opposé aux paumelles
Montage standard

GEZE TS 5000 L-ISM
2 leafs
Opposite hinge side
Standard mounting

om_ep_0019

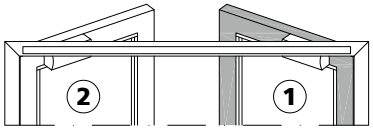

DIN links
DIN gauche
DIN left

Masse sind gemäss Einbauanleitung GEZE zu prüfen!
Contrôler les dimensions selon les instructions de montage GEZE!
Dimensions have to be verified according to GEZE's assembly instructions!

Ansicht von Innen / Élévation de l`intérieur / View from inside

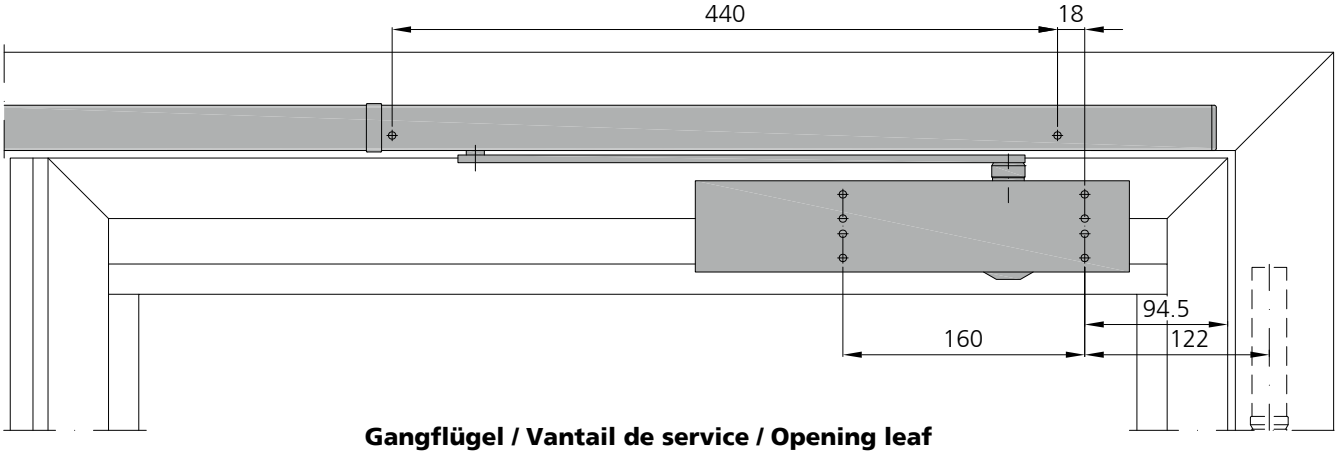

Gangflügel / Vantail de service / Opening leaf

FRM > 620mm

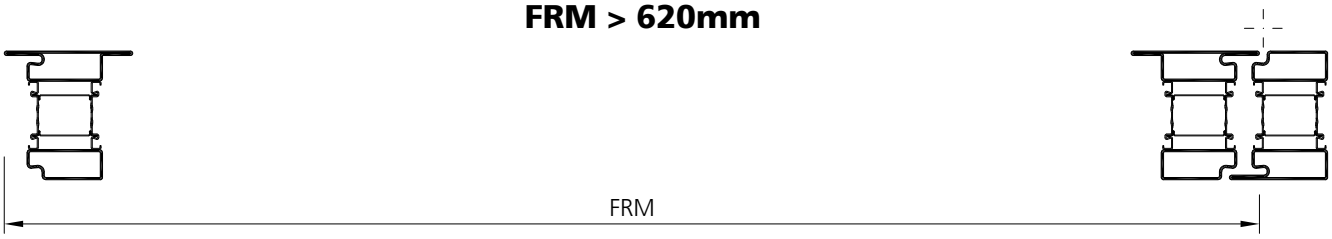

Variante 1

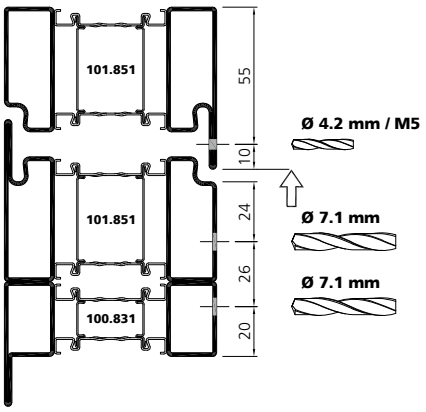

Variante 2

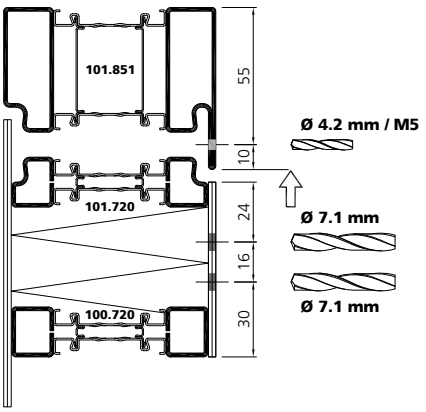

Platz für Notizen

Espace pour les notes

Space for memos

Stahl	Edelstahl
Acier	Acier inox
Steel	Stainless steel

Falzabdeckung Sockel

Recouvrement de feuillure Socle

Rebate cover Bottom rail

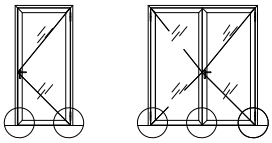

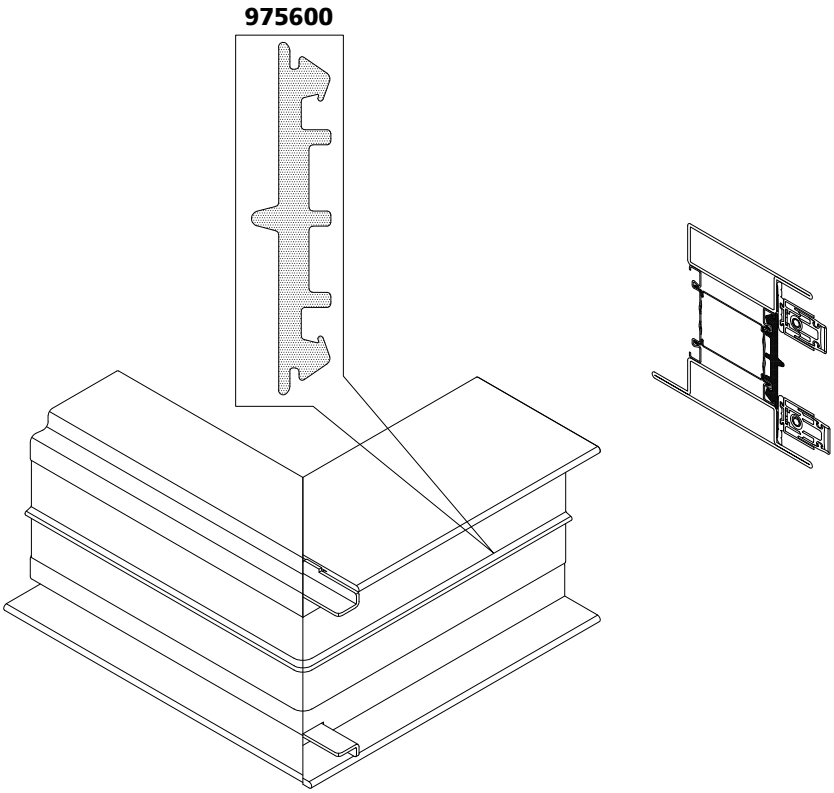

Montage Aufsatzprofil
Universal Design

Montage profilé d'applique
Universal Design

Installation attachment profile
Universal Design

974801

975300

* immer auf der Innenseite angeordnet!
toujours placé à l'intérieur!
placed always on the inside!

Befestigung direkt auf Rohboden, auf Profil oder Unterkonstruktion

Fixation directement sur le sol brut, sur le profilé ou la sous-construction

Fix frame threshold to floor, mount attachment profile to frame threshold as shown. Optionally the frame threshold can be fixed directly to the floor.

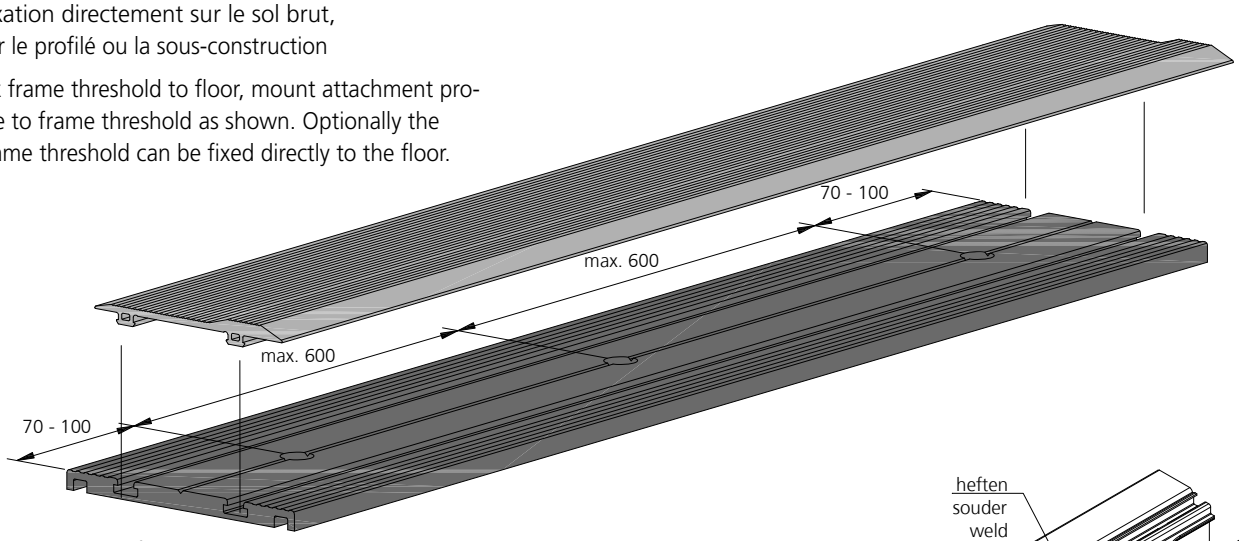

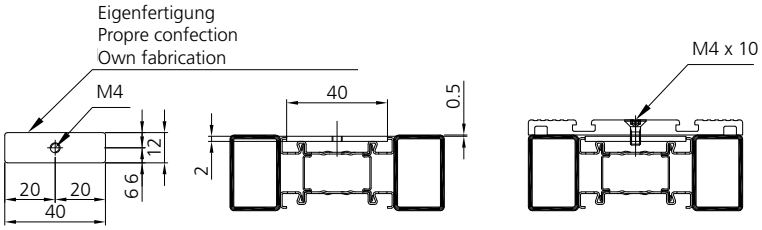

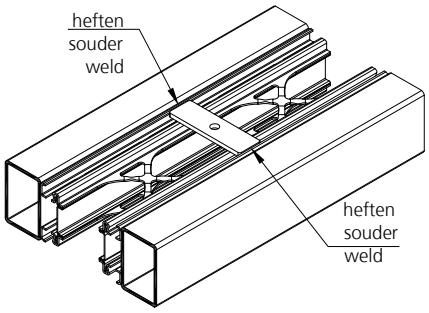

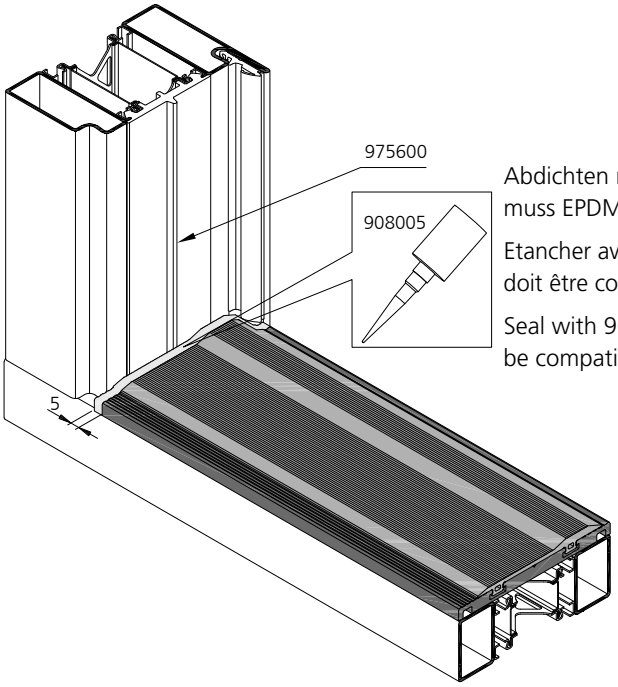

Abdichten mit 908005, Dichtungsmasse muss EPDM verträglich sein!

Etancher avec 908005, la masse d'étanchéité doit être compatible avec EPDM!

Seal with 908005, sealing compound has to be compatible with EPDM!

Stahl	Edelstahl
Acier	Acier inox
Steel	Stainless steel

Zuschnitt und Klinkung
Isolierte Schwelle

Débitage et usinage
Seuil isolé

Cutting and notching
Insulated threshold

LD = Lichtes Durchgangsmass
Passage libre
Inside width

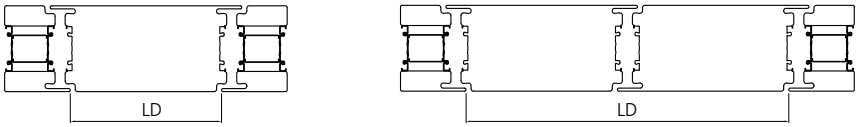

975300

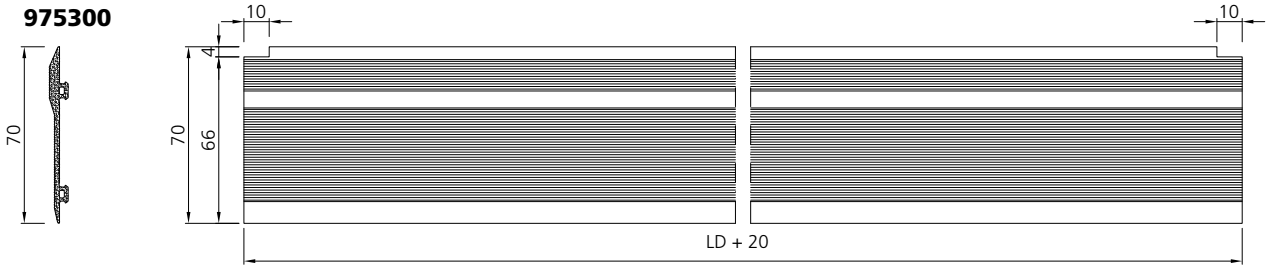

974801

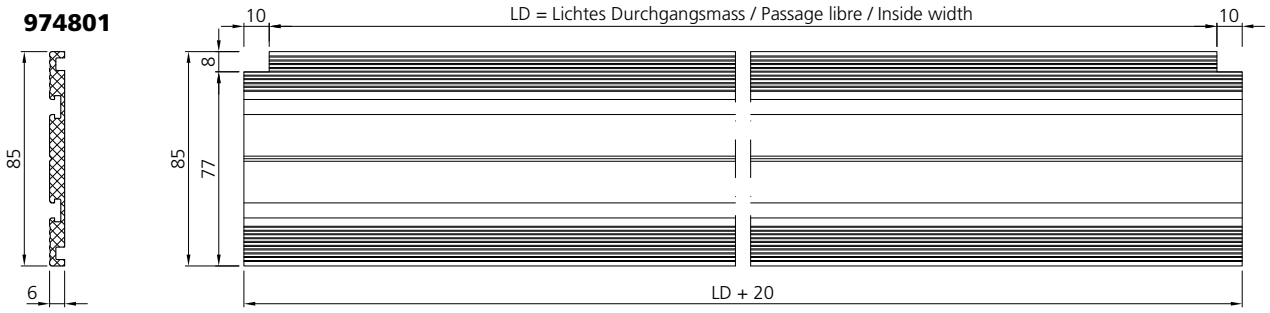

3

Senkdichtung
ein- und auswärts öffnend
1-flügelig

Joint de seuil automatique
ouvrant vers l'intérieur ou l'extérieur
1 vantail

Automatic drop seal
opening in- and outwards
1 leaf

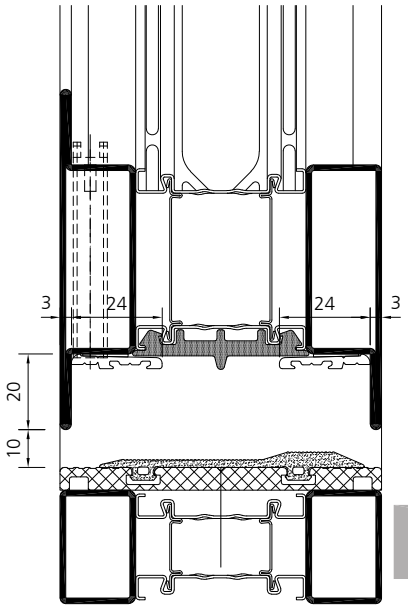

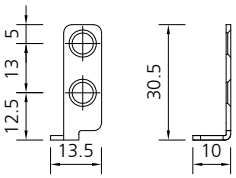

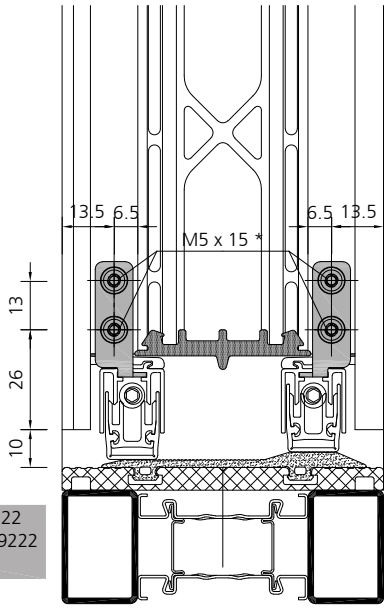

! * Gewinde mit Gewindeformer M5 909222
* Tarauder avec taraud à refouler M5 909222
* Tap with thead former 909222

Führungsschienen ausklinken und mit doppelseitigem Klebeband an die Profilschalen kleben.
Encocher les rails de guidage et coller aux coques du profilé avec une bande adhésive double-face.
Cut-out the guide rails and stick on the profile shells with double sided adhesive tape.

Senkdichtungen in die Führungsschienen einschieben und mit den Haltewinkeln an den Profilschalen festschrauben.
Insérer les joints de seuil dans les rails de guidage et visser aux coques du profilé avec les équerres de fixation.
Insert the drop seal in the guide rail and screw on the profile with the mounting brackets.

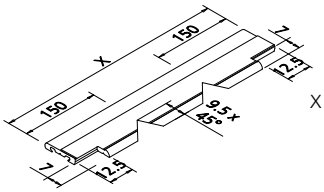

X = Länge absenkbare Bodendichtung
Longueur joint seuil automatique
Length drop floor seal

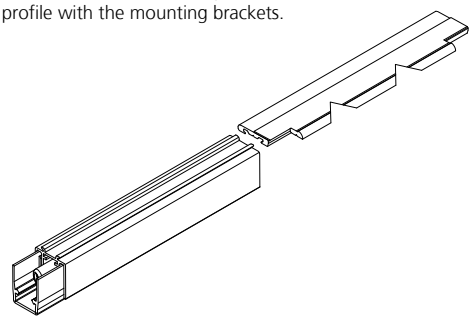

= Länge der Dichtlippe im eingebauten Zustand der Senkdichtung bestimmen und einpassen.
Lorsque le joint seuil automatique est installé, déterminer la longueur de la lèvre d'étanchéité et l'ajuster.
Define the length of the sealing lip while the drop seal is installed and adjust accordingly.

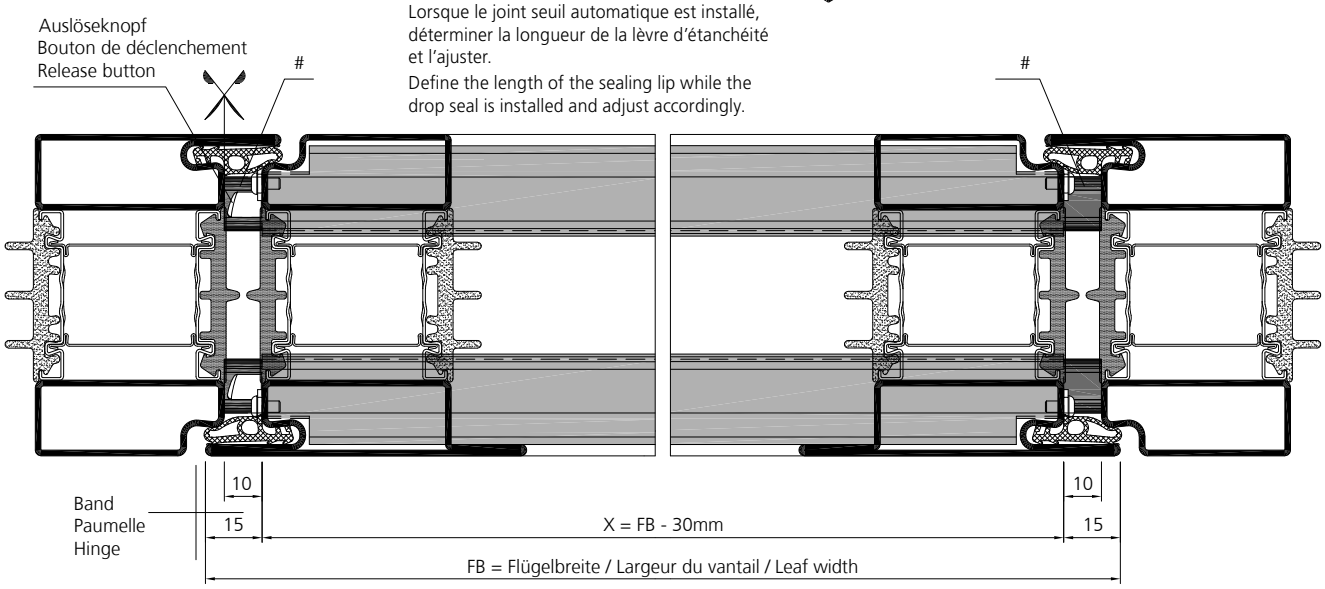

Stahl	Edelstahl
Acier	Acier inox
Steel	Stainless steel

Senkdichtung
ein- und auswärts öffnend
2-flügelig

Joint de seuil automatique
ouvrant vers l'intérieur ou l'extérieur
2 vantaux

Automatic drop seal
opening in- and outwards
2 leaf

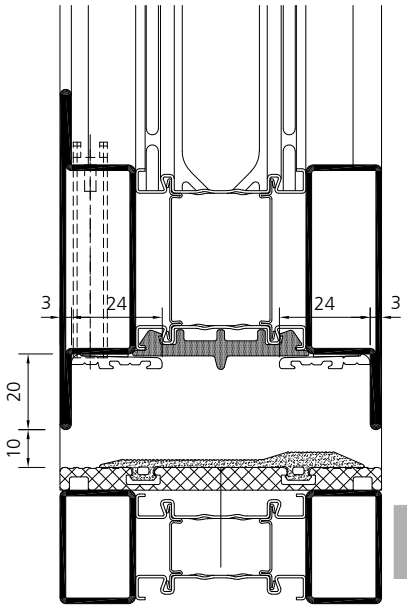

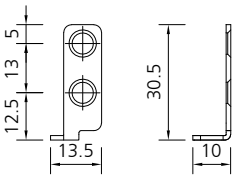

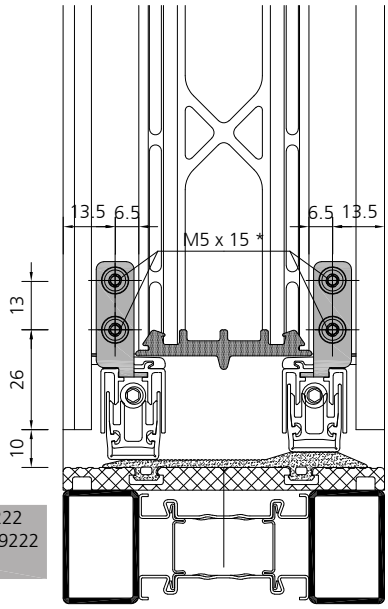

! * Gewinde mit Gewindeformer M5 909222
* Tarauder avec taraud à refouler M5 909222
* Tap with thead former 909222

Führungsschienen ausklinken und mit doppelseitigem Klebeband an die Profilschalen kleben.
Encocher les rails de guidage et coller aux coques du profilé avec une bande adhésive double-face.
Cut-out the guide rails and stick on the profile shells with double sided adhesive tape.

Senkdichtungen in die Führungsschienen einschieben und mit den Haltewinkeln an den Profilschalen festschrauben.
Insérer les joints de seuil dans les rails de guidage et visser aux coques du profilé avec les équerres de fixation.
Insert the drop seal in the guide rail and screw on the profile with the mounting brackets.

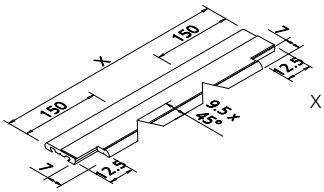

X = Länge absenkbare Bodendichtung
Longueur joint seuil automatique
Length drop floor seal

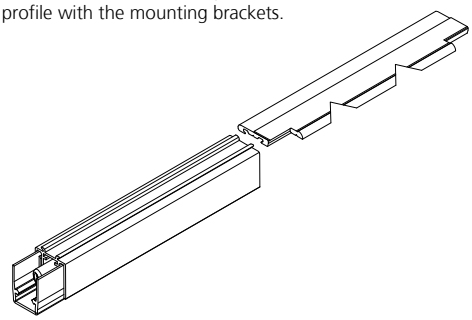

= Länge der Dichtlippe im eingebauten Zustand der Senkdichtung bestimmen und einpassen.
Lorsque le joint seuil automatique est installé, déterminer la longueur de la lèvre d'étanchéité et l'ajuster.
Define the length of the sealing lip while the drop seal is installed and adjust accordingly.

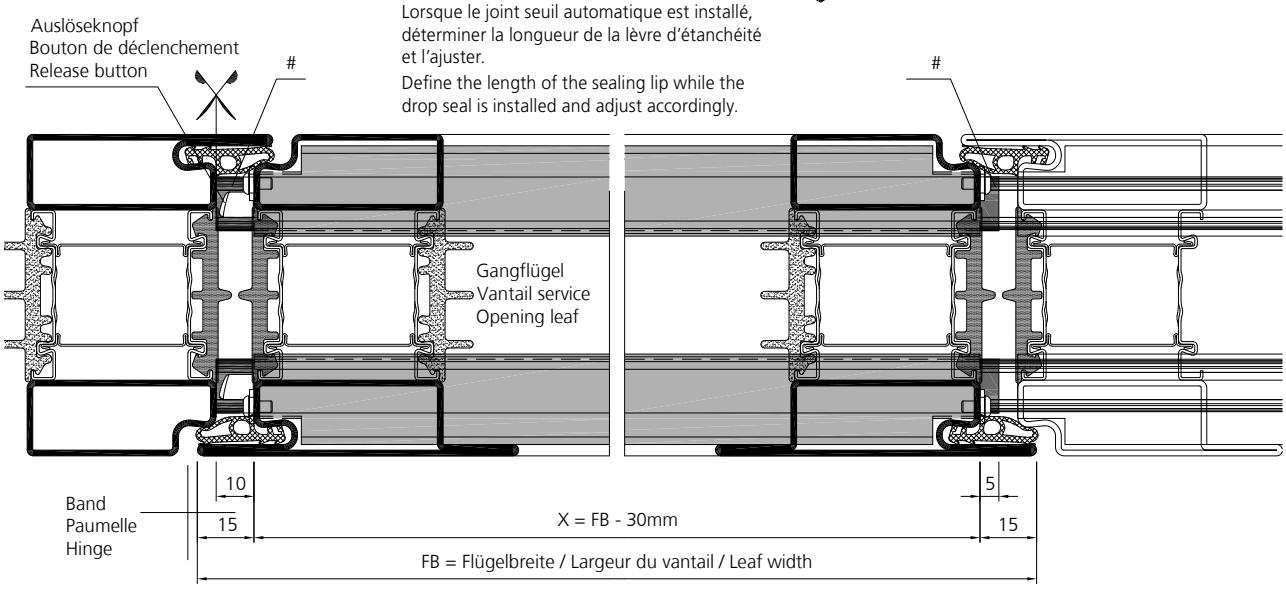

3

VOT 04/23

Senkdichtung
ein- und auswärts öffnend
2-flügelig

Joint de seuil automatique
ouvrant vers l'intérieur ou l'extérieur
2 vantaux

Automatic drop seal
opening in- and outwards
2 leaf

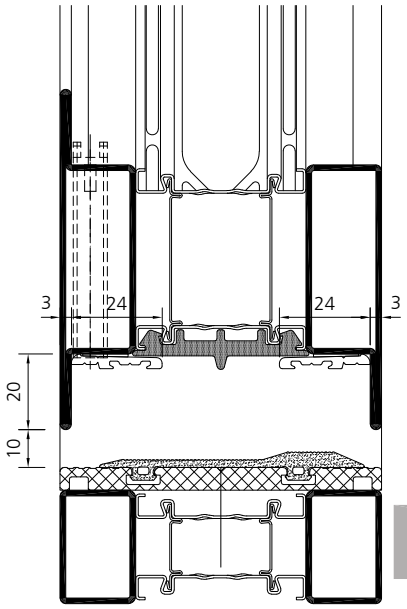

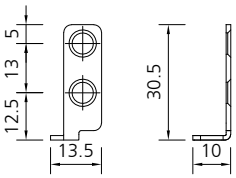

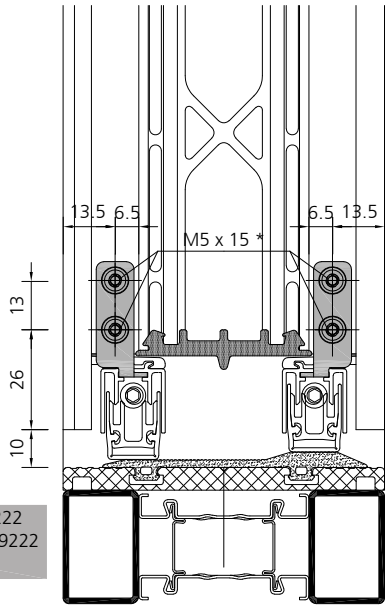

! * Gewinde mit Gewindeformer M5 909222
* Tarauder avec taraud à refouler M5 909222
* Tap with thead former 909222

Führungsschienen ausklinken und mit doppelseitigem Klebeband an die Profilschalen kleben.
Encocher les rails de guidage et coller aux coques du profilé avec une bande adhésive double-face.
Cut-out the guide rails and stick on the profile shells with double sided adhesive tape.

Senkdichtungen in die Führungsschienen einschieben und mit den Haltewinkeln an den Profilschalen festschrauben.
Insérer les joints de seuil dans les rails de guidage et visser aux coques du profilé avec les équerres de fixation.
Insert the drop seal in the guide rail and screw on the profile with the mounting brackets.

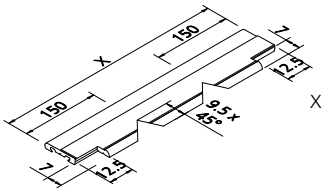

X = Länge absenkbare Bodendichtung
Longueur joint seuil automatique
Length drop floor seal

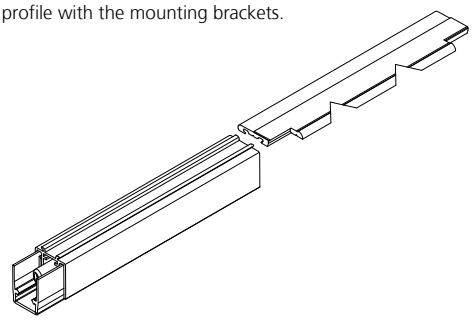

= Länge der Dichtlippe im eingebauten Zustand der Senkdichtung bestimmen und einpassen.
Lorsque le joint seuil automatique est installé, déterminer la longueur de la lèvre d'étanchéité et l'ajuster.
Define the length of the sealing lip while the drop seal is installed and adjust accordingly.

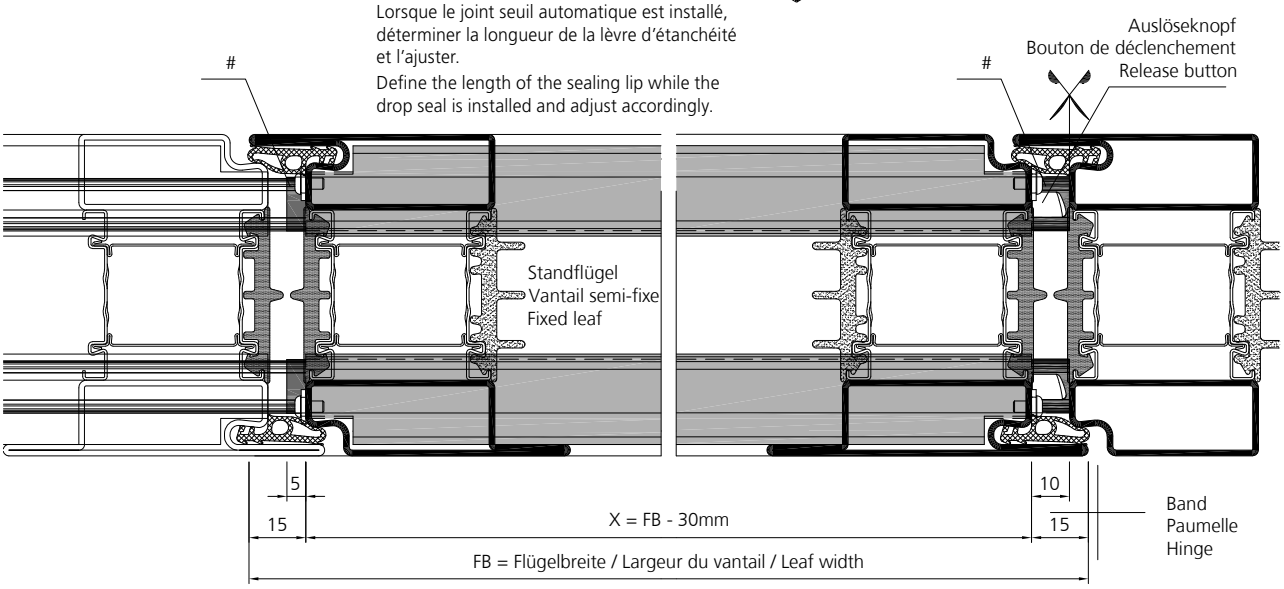

Einbau Bodenschliesshülse 987052

Montage de la douille de fermeture au sol 987052

Installation of floor covering bush 987052

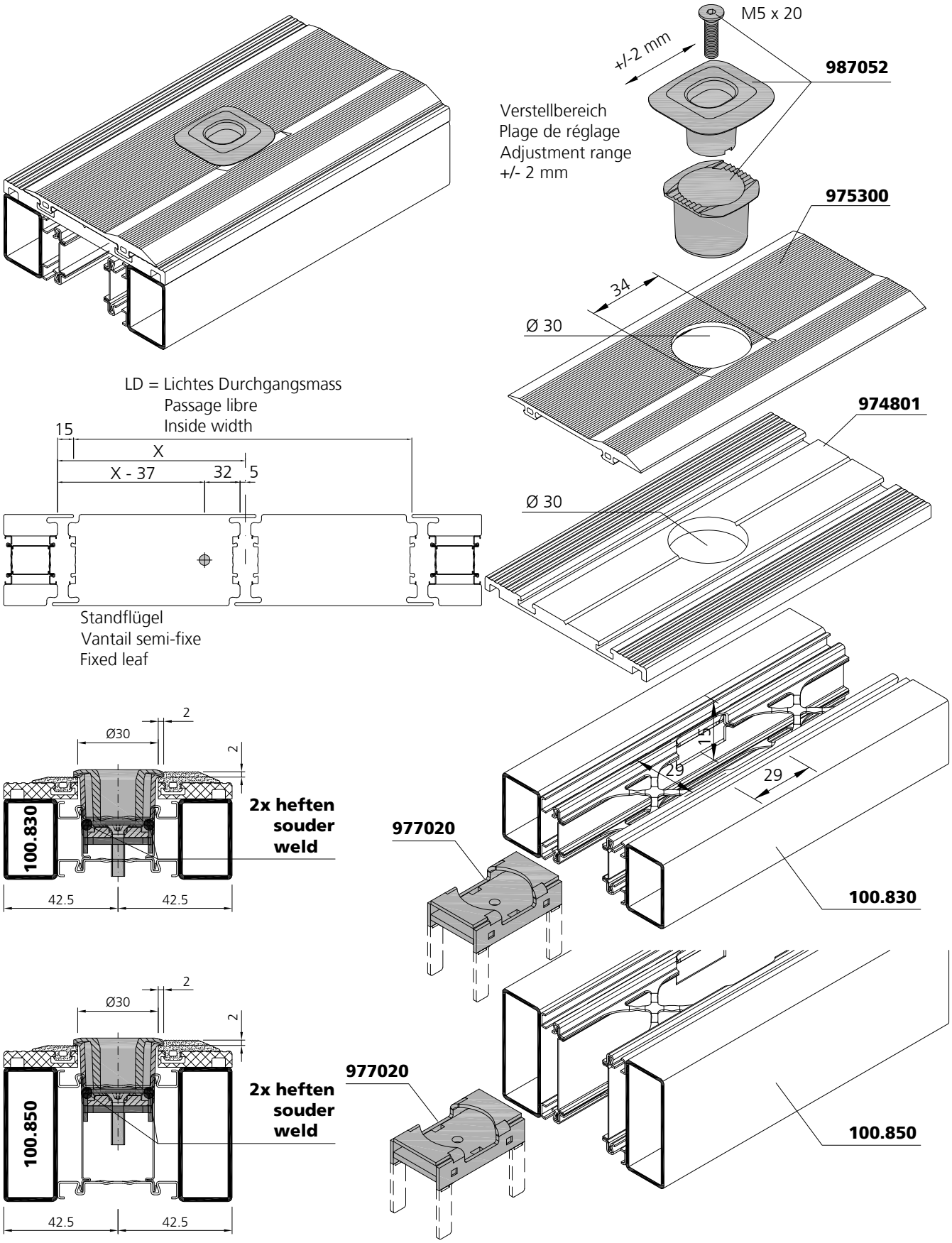

Einbau Bodenschliesshülse 987052

Montage de la douille de fermeture au sol 987052

Installation of floor covering bush 987052

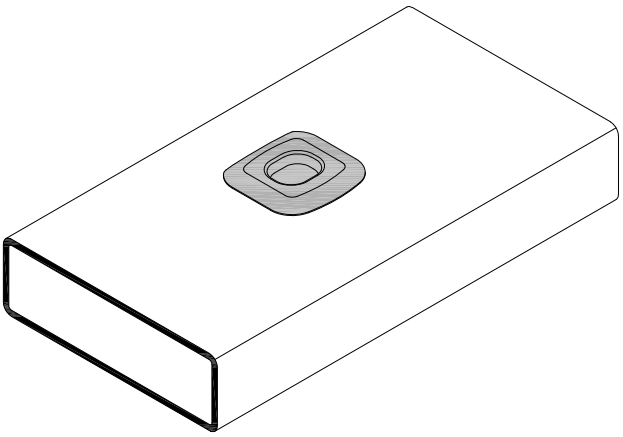

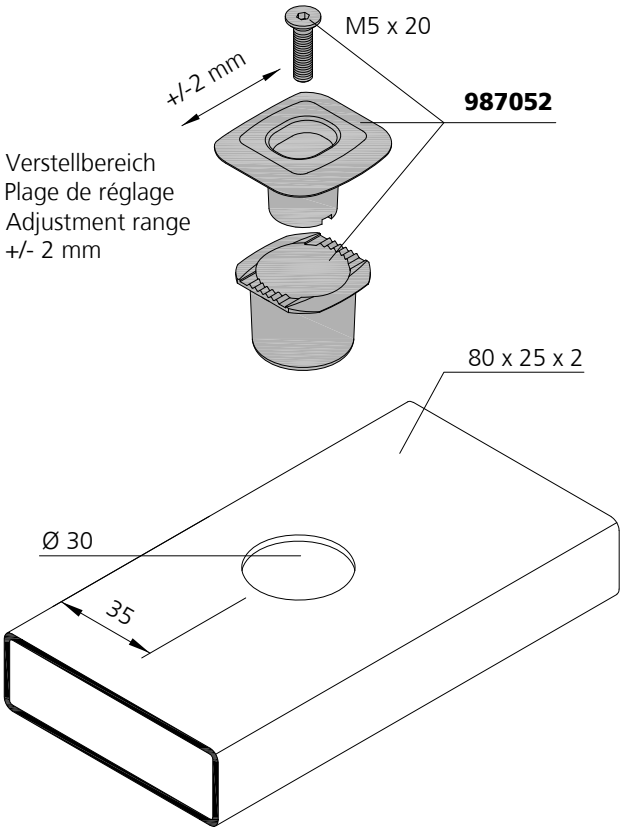

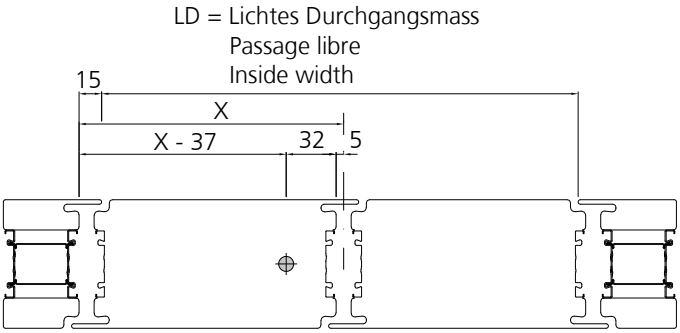

Standflügel
Vantail semi-fixe
Fixed leaf

Auswarts offnend
Ouvrant vers l'extérieur
Opening outwards

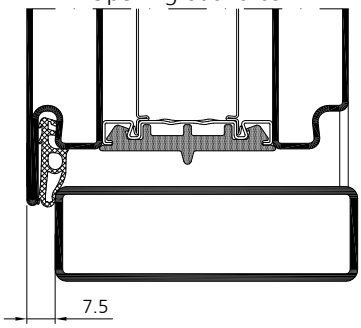

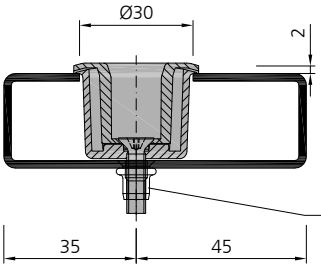

Einnietmutter M5
Rivet taraudé
Rivet nut M5

Dichtungseinbau
Falzabdeckung Rahmen

Montage du joint de
recouvrement de feuillure

Installation of seal
Rebate cover frame

Die Falzabdeckung **975601** wird um die Aussenecke herum durchgehend geführt.

Poser en continu le recouvrement de feuillure **975601** autour des angles extérieurs.

The glass rebate cover **975601** is placed continiously around the outer corner.

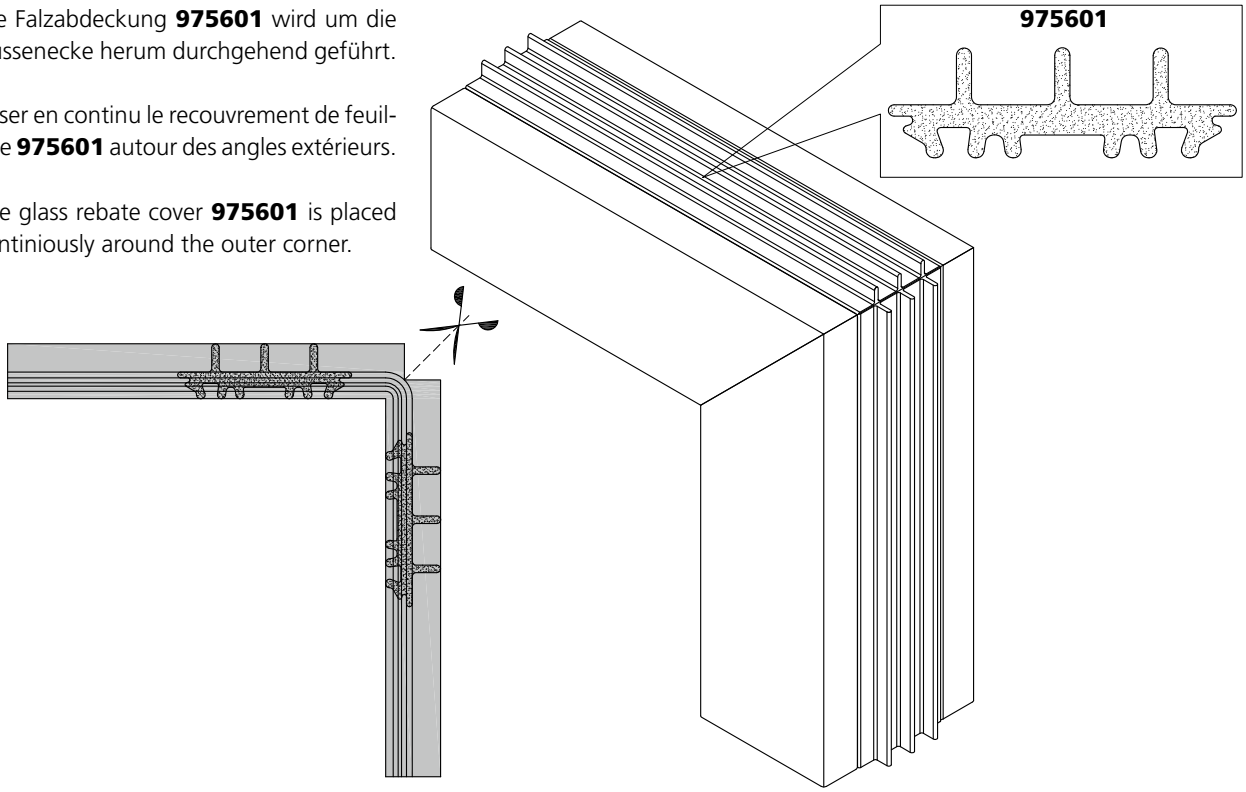

Die Falzabdeckung **975601** wird in der Innenecke gestossen.

Poser bout à bout le recouvrement de feuillure **975601** autour des angles intérieurs .

The glass rebate cover **975601** is placed butt jointed around the inner corner.

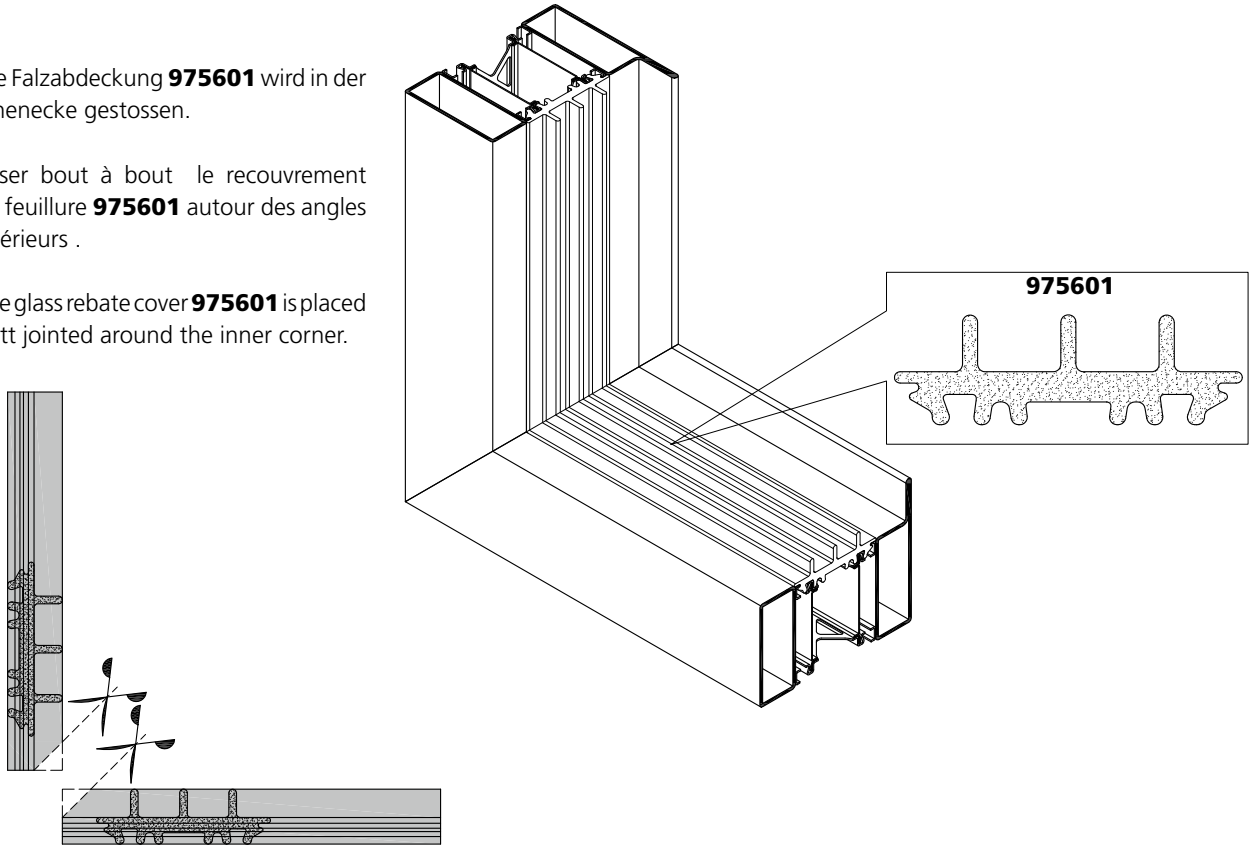

Dichtungseinbau
Falzabdeckung Türflügel

Montage du joint
Recouvrement de feuillure du vantail de porte

Installation of seal
Rebate cover door leaf

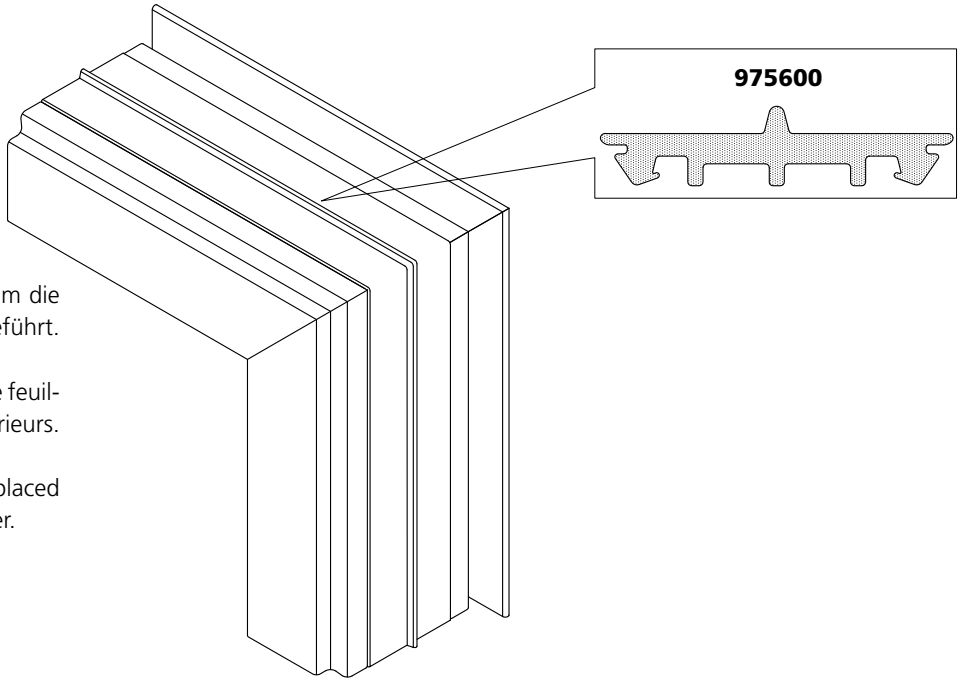

Die Falzabdeckung **975600** wird um die Aussenecke herum durchgehend geführt.

Poser en continu le recouvrement de feuillure **975600** autour des angles extérieurs.

The glass rebate cover **975600** is placed continiously around the outer corner.

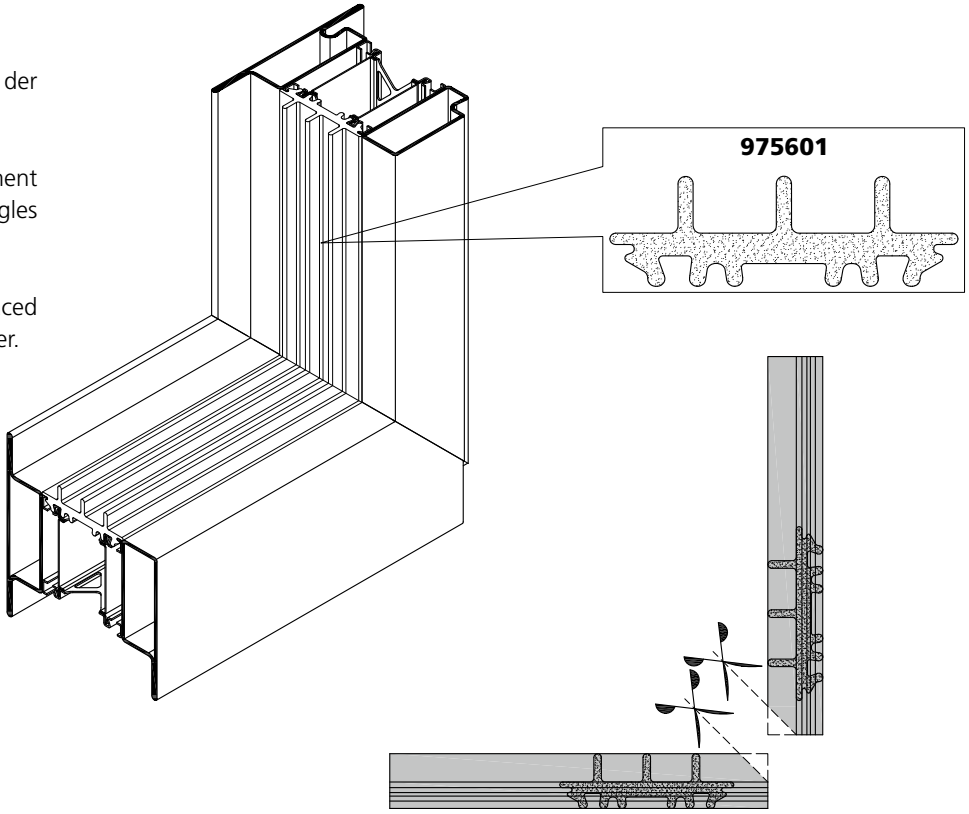

Die Falzabdeckung **975601** wird in der Innenecke gestossen.

Poser bout à bout le recouvrement de feuillure **975601** autour des angles intérieurs .

The glass rebate cover **975601** is placed butt jointed around the inner corner.

Dichtungseinbau
Falzabdeckung Rahmen

Montage du joint
Recouvrement de feuillure du cadre

Installation of seal
Rebate cover frame

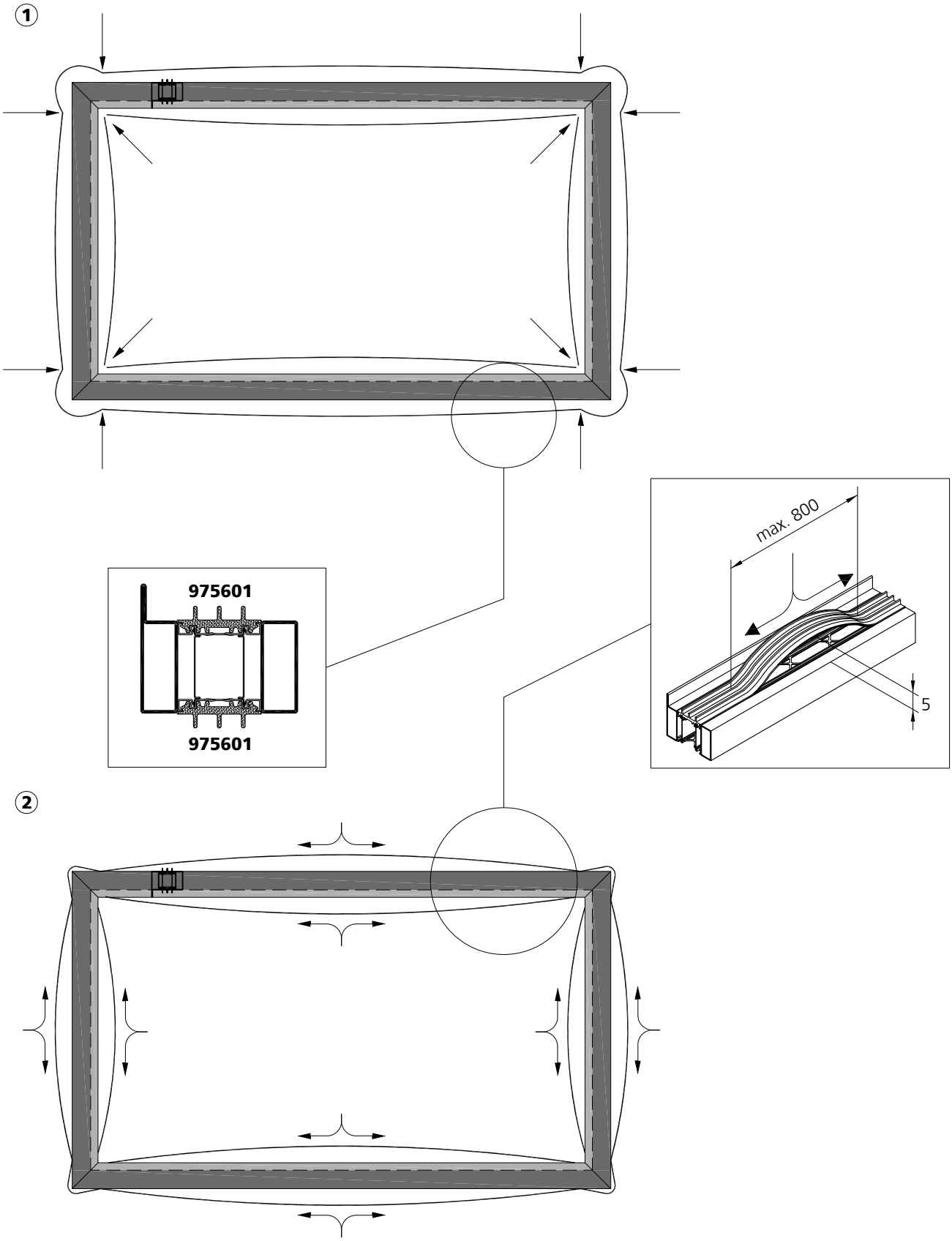

Dichtungseinbau
Falzabdeckung Rahmen

Montage du joint
Recouvrement de feuillure du cadre

Installation of seal
Rebate cover frame

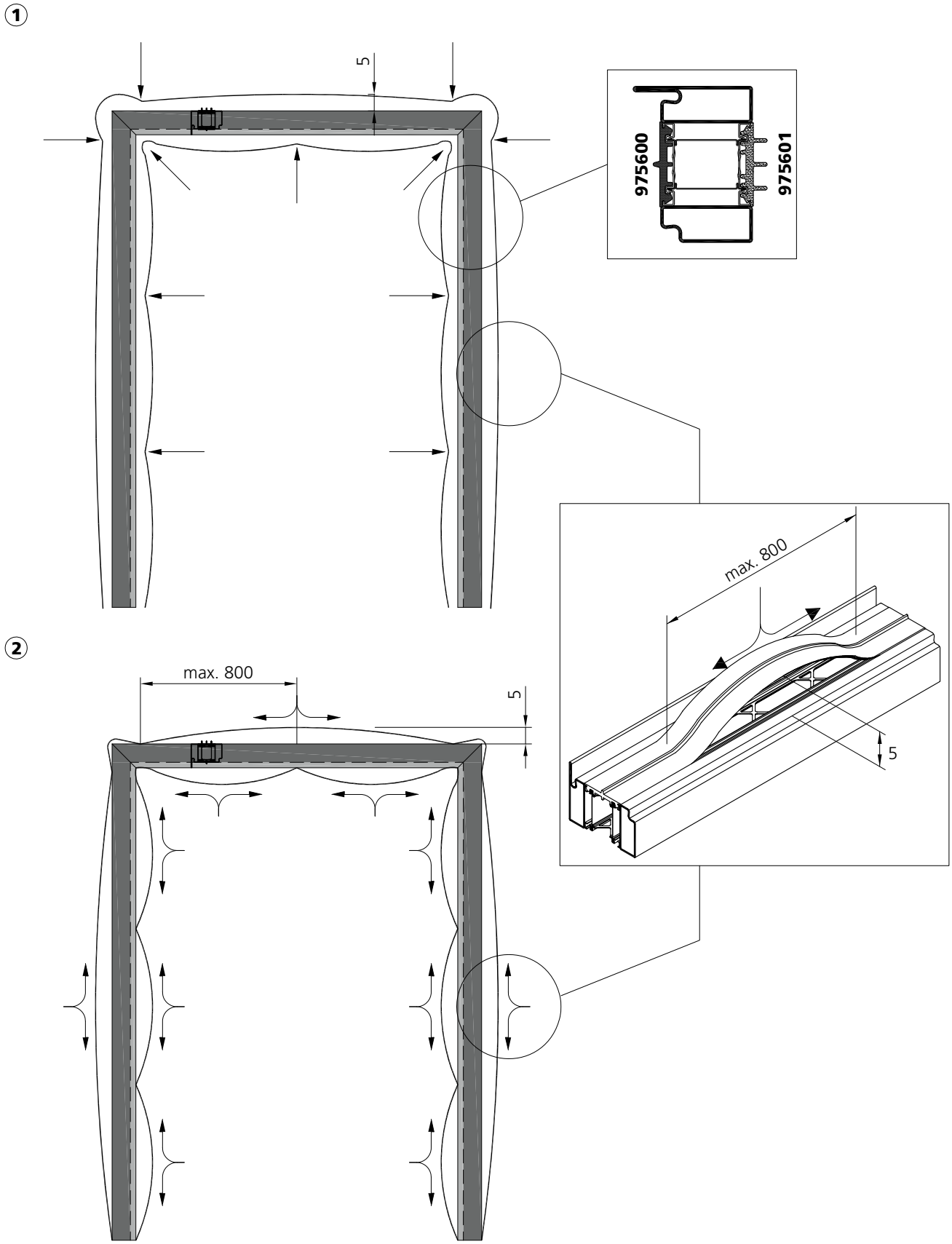

Dichtungseinbau
Falzabdichtung Festfeld

Montage du joint
Etanchement de feuillure du vitrage fixe

Installation of seal
Rebate seal of fixed glazing

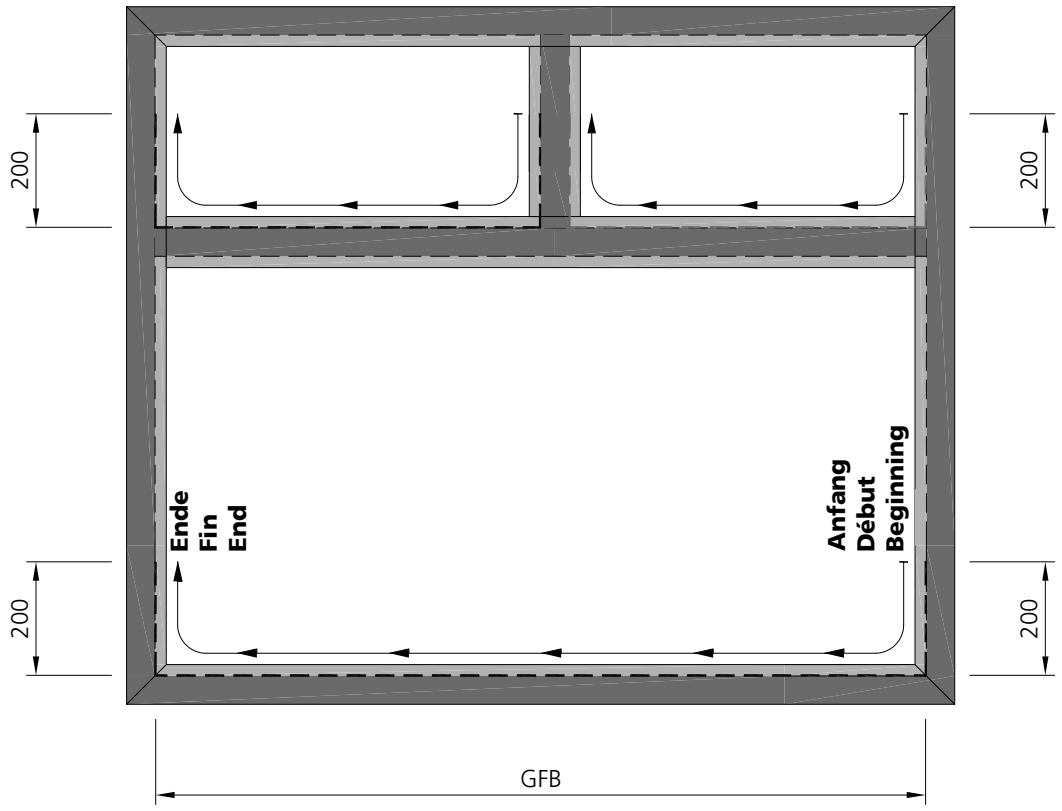

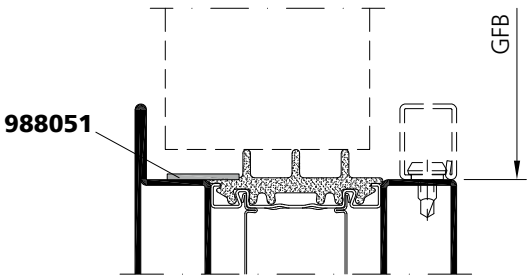

Dichtungseinbau
Einbau verdeckt liegende Entwässerung/Belüftung Rahmen

Montage du joint
Montage du drainage/ventilation caché
Cadre

Installation of seal
Installation of hidden drainage/ventilation
Frame

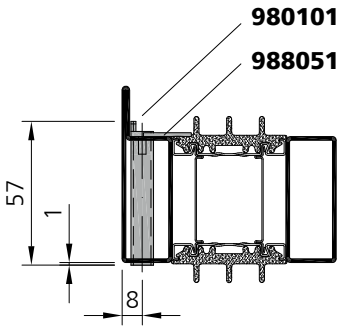

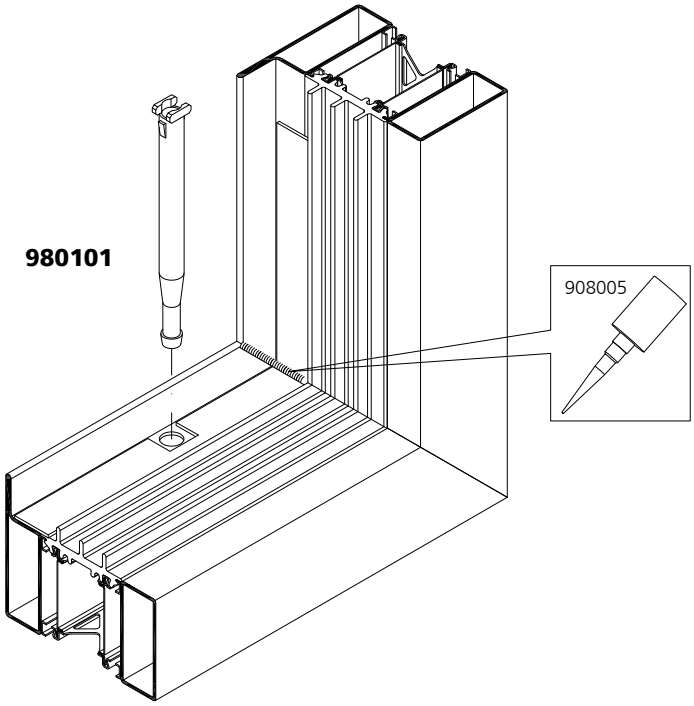

Das Butylband **Art. Nr. 988051** wird in den Ecken zusätzlich mit Dichtungsmasse **Art. Nr. 908005** abgeklebt.

Coller la bande de butyle **art. no 988051** dans les angles avec le mastic **art. no**. **908005**.

The butyl tape **art. no. 988051** is strengthened in the corners with sealing compound **art. no. 908005**.

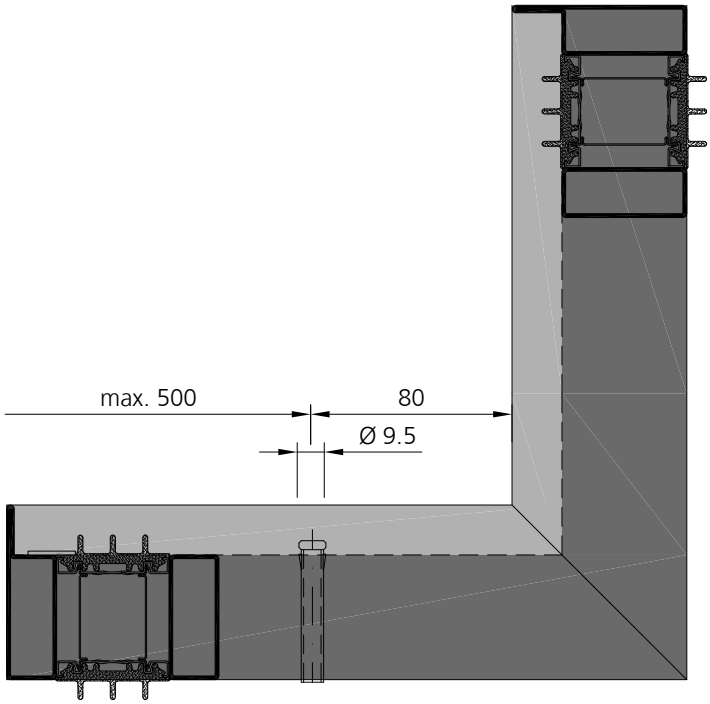

Das indirekte Entspannungsröhrchen **Art.Nr. 980101** wird durch das Rahmenprofil gesteckt und auf der Austrittseite mit 1mm Überstand abgeschnitten.

Faire passer la tubulure de décompression indirecte **art. no. 980101** à travers le profilé de cadre et la couper avec une saillie de 1 mm.

The indirect decompression pipe **art. no. 980101** is plugged in through the frame profile and cut off at the exit side, leaving an overhang of 1mm.

Dichtungseinbau
Einbau verdeckt liegende Entwässerung / Belüftung
Sprosse

Montage du joint
Montage du drainage/ ventilation caché
Traverse

Installation of seal
Installation of hidden drainage/ ventilation
Transom

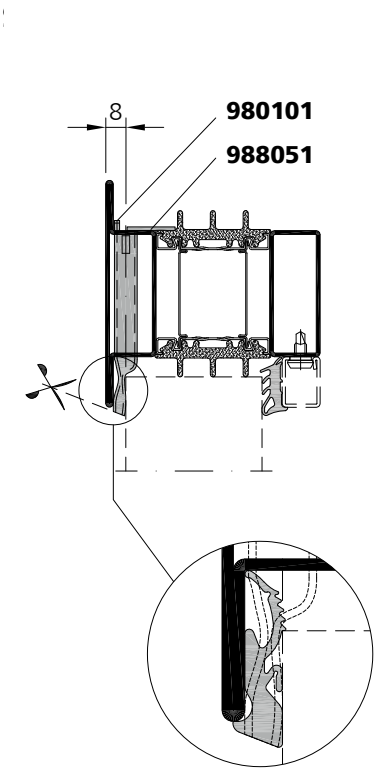

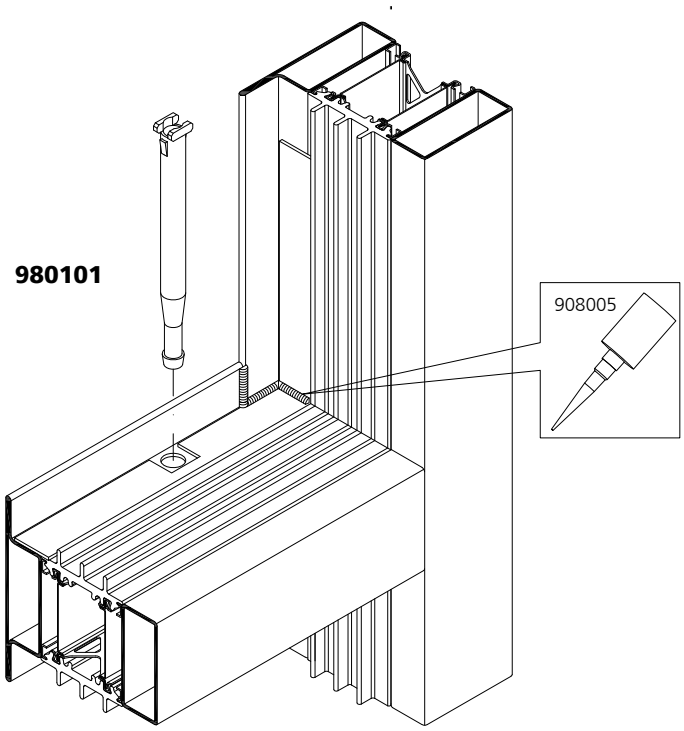

Das Butylband **Art. Nr. 988051** wird in den Ecken zusätzlich mit Dichtungsmasse **Art. Nr. 908005** abgeklebt.

Coller la bande butyle **art. no 98051** dans les angles avec le mastic **art. no**. **908005**.

The butyl tape **art. no. 988051** is strengthened in the corners with sealing compound **art. no. 908005**.

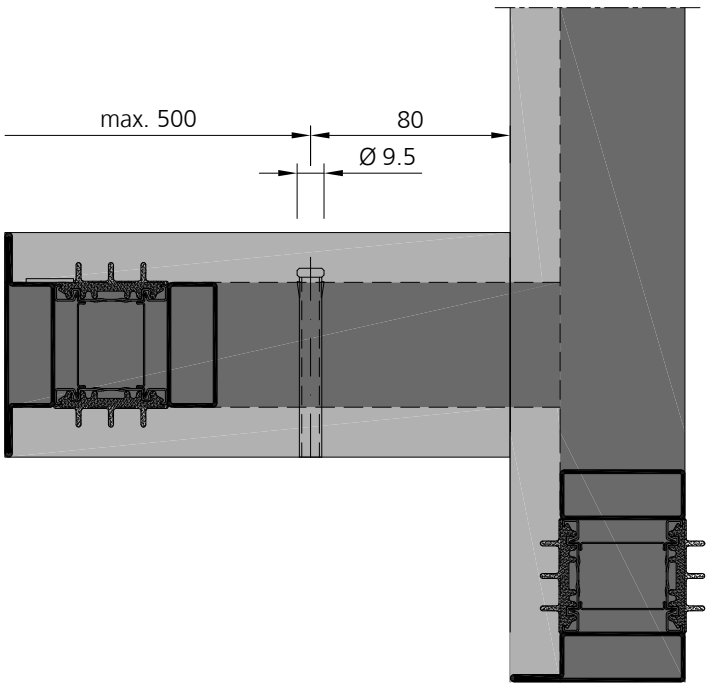

Das indirekte Entspannungsröhrchen **Art.Nr. 980101** wird durch das Rahmenprofil gesteckt und auf der Austrittseite bündig abgeschnitten.

Faire passer la tubulure de décompression indirecte **art. no. 980101** à travers le profilé de cadre et la couper en affleurement sur le côté opposé.

The indirect decompression pipe **art. no. 980101** is plugged in through the frame profile and cut off flush at the exit side.

Dichtungseinbau
Einbau Entwässerung/ Belüftung
Sprosse

Montage du joint
Montage d'évacuation d'eau/
ventilation caché
Traverse

Installation of seal
Installation of drainage/ventilation
Transom

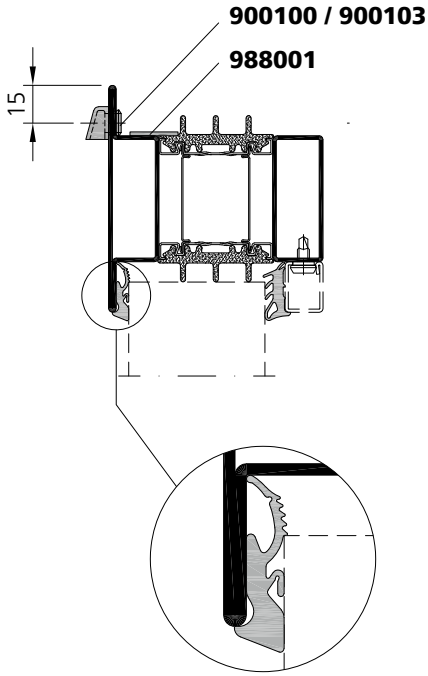

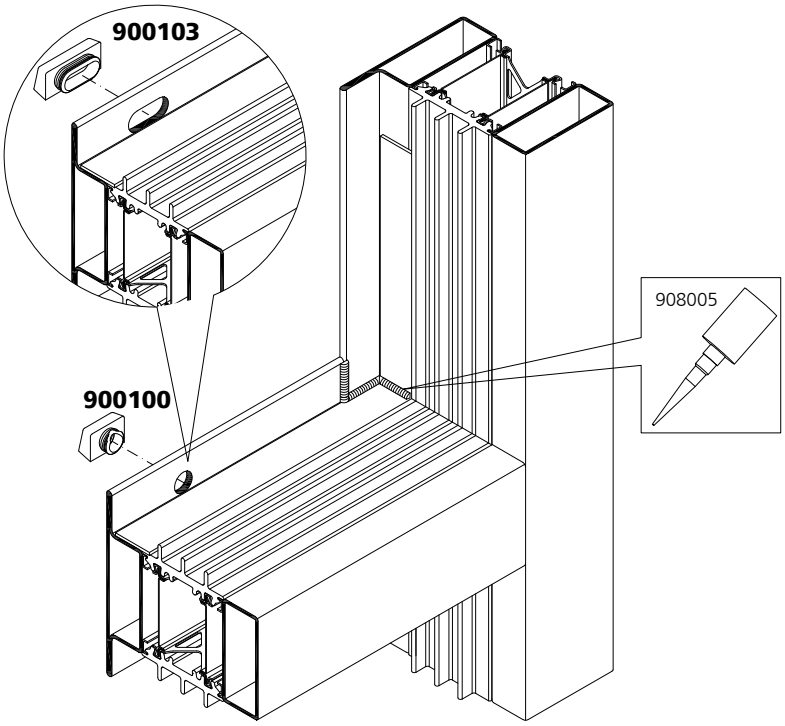

Das Butylband **Art. Nr. 988051** wird in den Ecken zusätzlich mit Dichtungsmasse **Art. Nr. 908005** abgeklebt.

Coller la bande butyle **art. no 98051** dans les angles avec le mastic **art. no**. **908005**.

The butyl tape **art. no. 988051** is strengthened in the corners with sealing compound **art. no. 908005**.

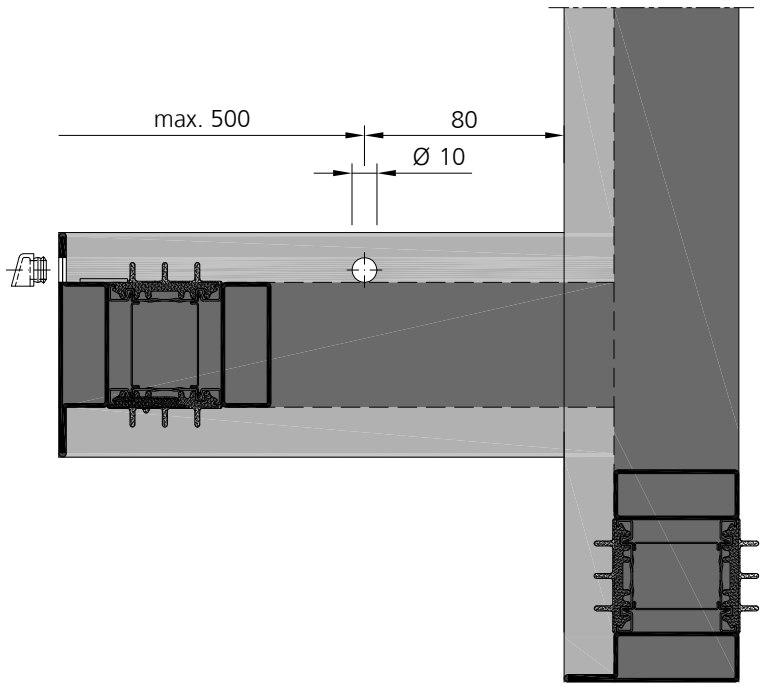

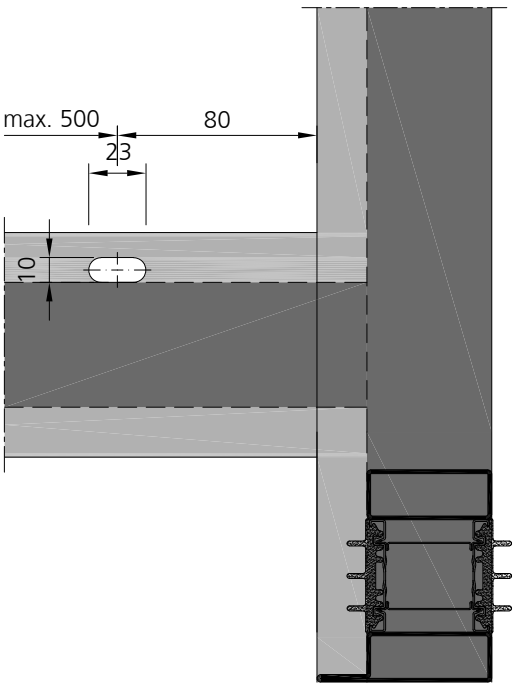

Dichtungseinbau
Anschlagdichtung
Türrahmen

Montage du joint
Joint de butée de cadre de porte

Installation of seal
Weatherstripping on door frame

Rahmen / Cadre / Frame

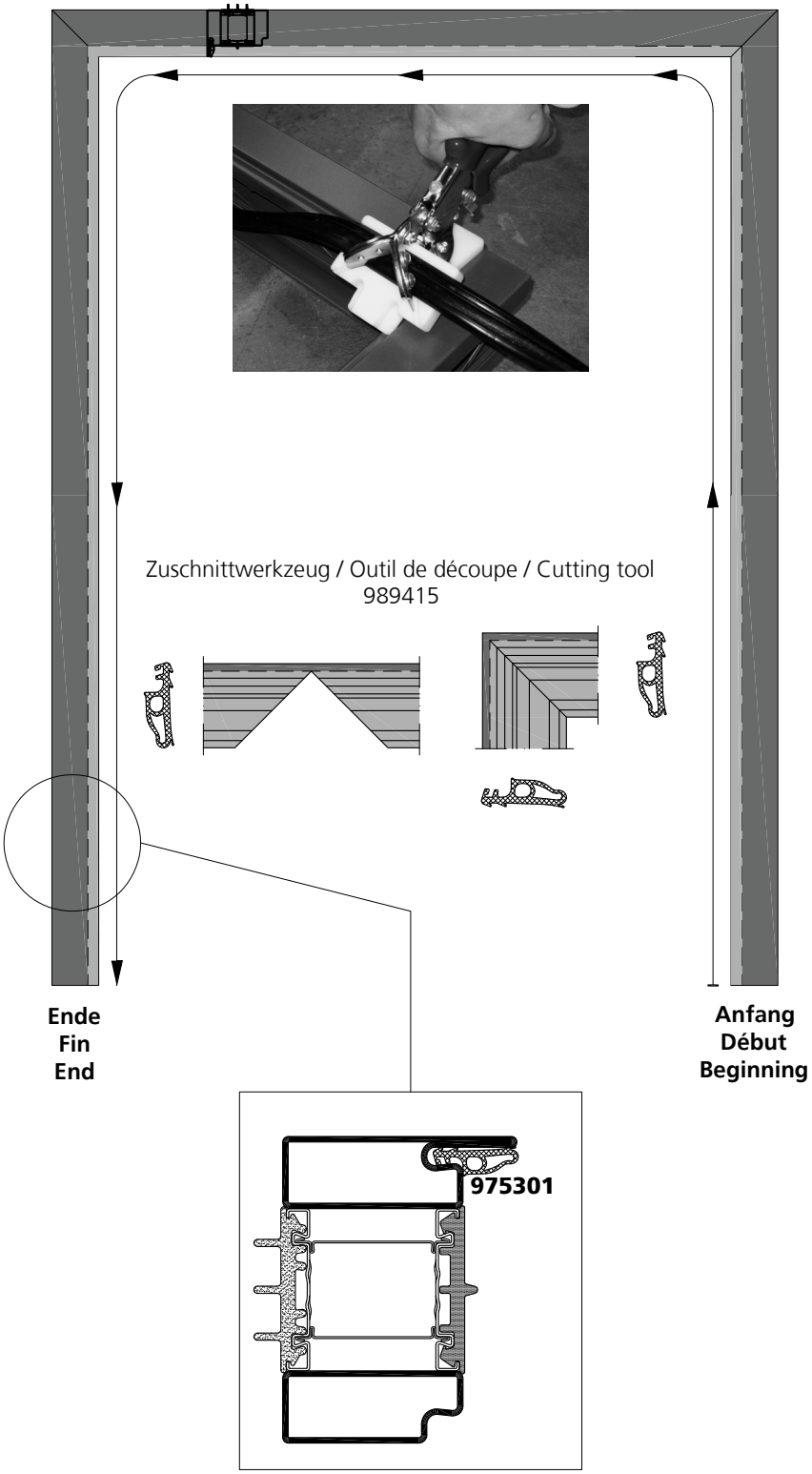

Dichtungseinbau
Falzabdeckung Türflügel

Montage du joint
Recouvrement de feuillure du vantail de porte

Installation of seal
Rebate cover door leaf

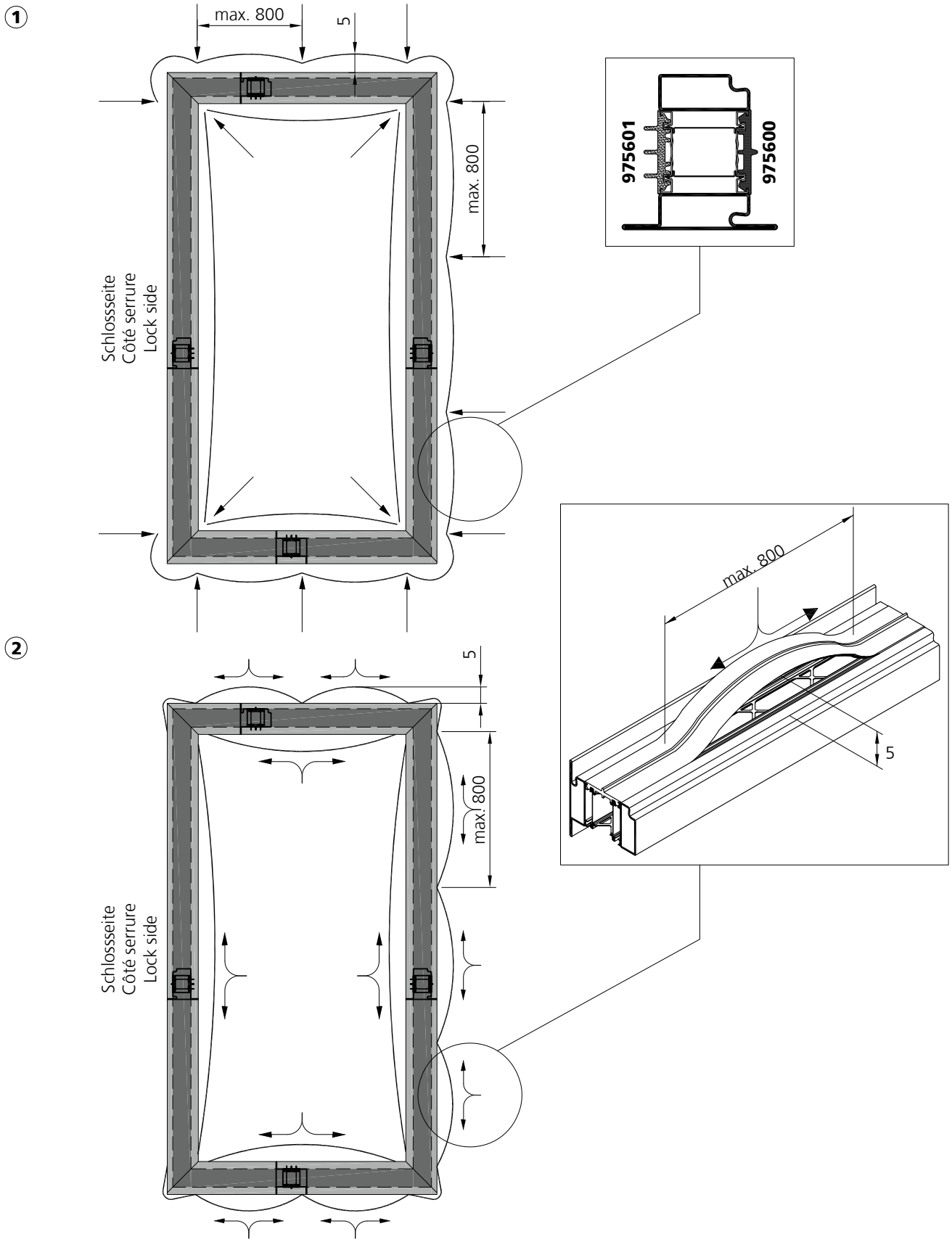

Dichtungseinbau
Falzabdichtung Türflügel

Montage du joint
Décompression du vantail de porte

Installation of seal
Tension release door leaf

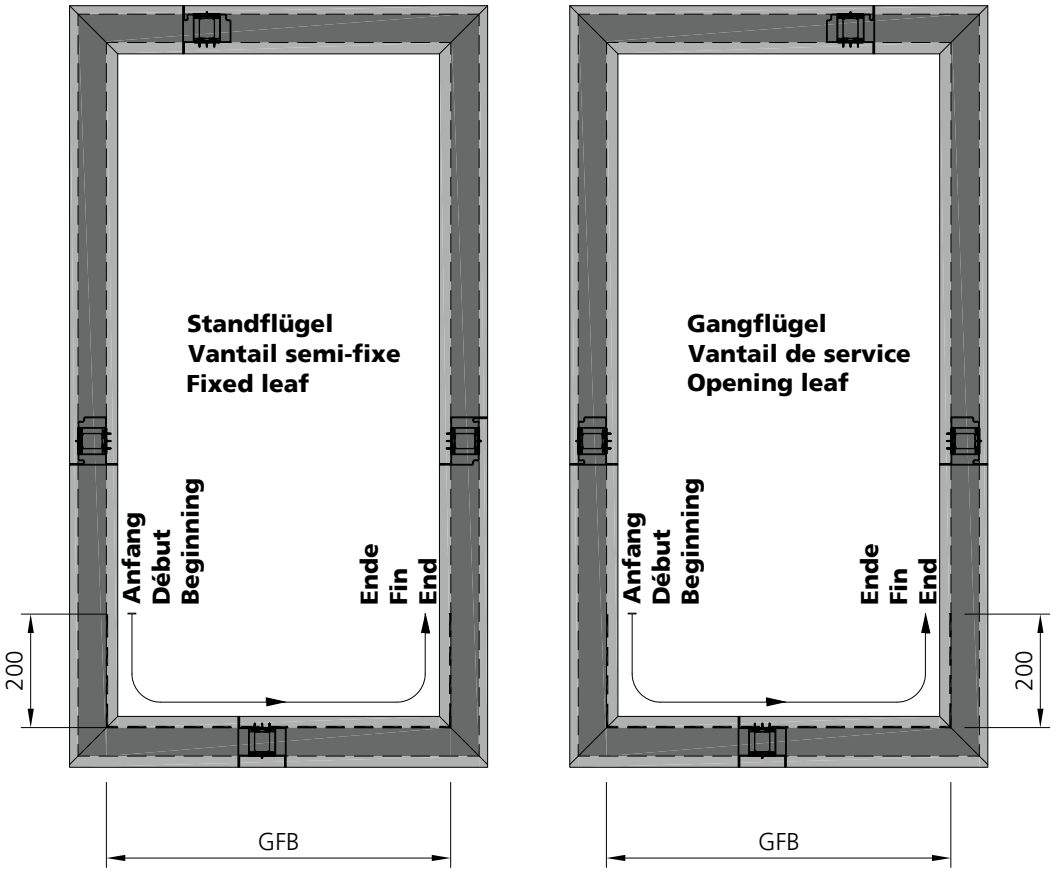

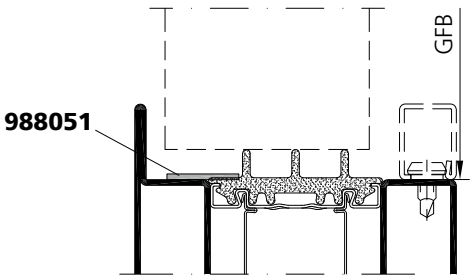

Dichtungseinbau
Entspannung Türflügel

Montage du joint
Décompression du vantail de porte

Installation of seal
Tension release door leaf

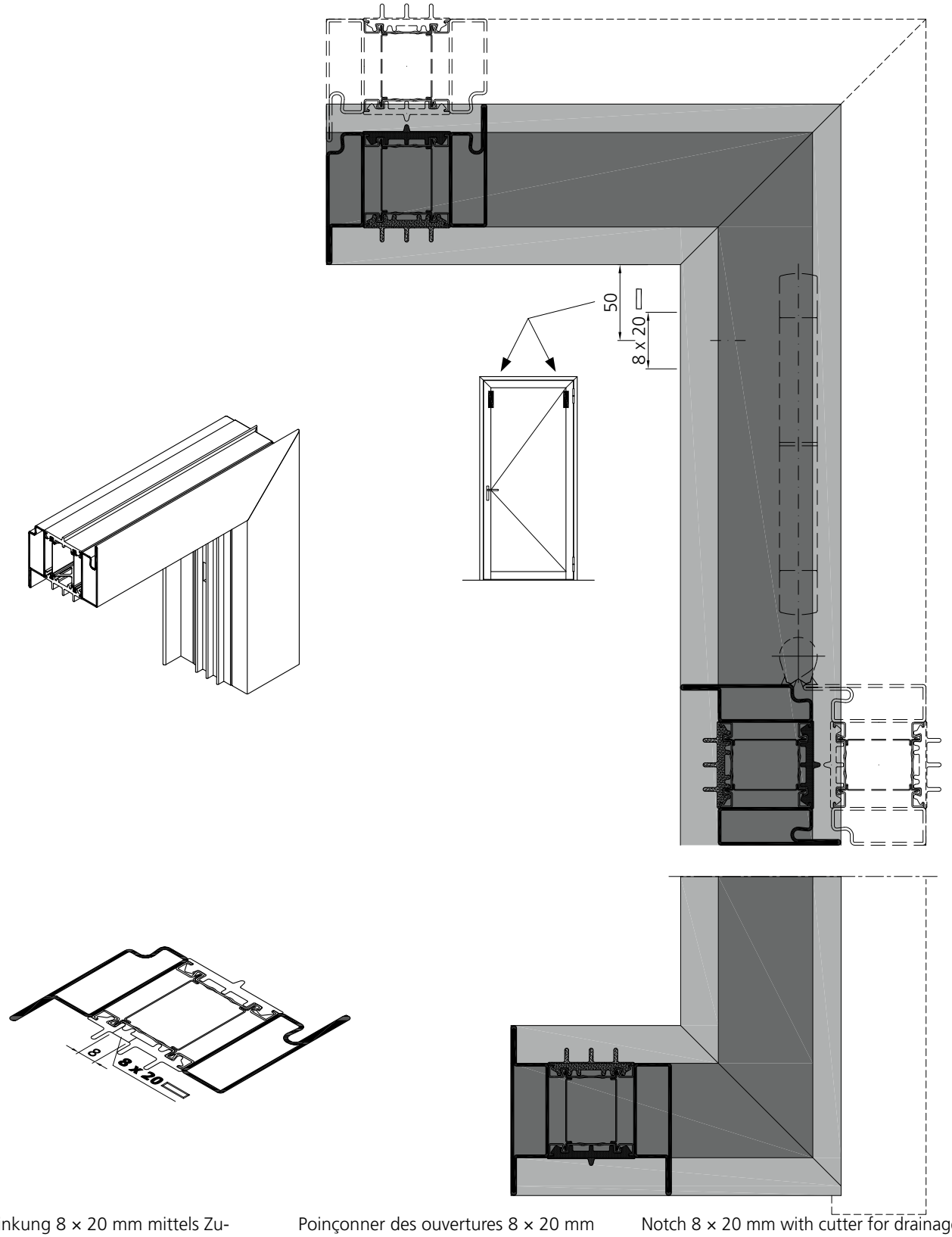

Ausklinkung 8 × 20 mm mittels Zuschnittwerkzeug Entwässerung
Art. Nr. 989411

Poinçonner des ouvertures 8 × 20 mm pour le drainage avec l'outillage de découpe **art. no. 989 411**

Notch 8 × 20 mm with cutter for drainage
art. no. 989 411

Dichtungseinbau
Einbau indirekte Entwässerung/Belüftung Türflügel

Montage du joint
Montage du drainage indirect/ventilation Vantail de porte

Installation of seal
Installation indirect drainage/ventilation Door leaf

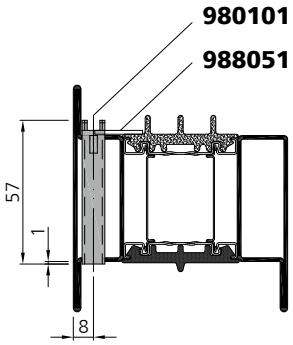

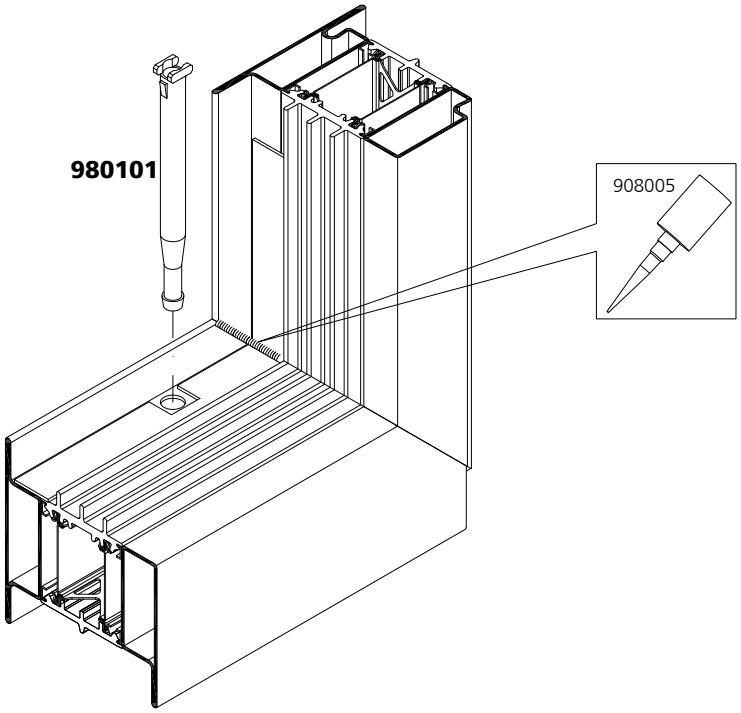

Das Butylband **Art. Nr. 988051** wird in den Ecken zusätzlich mit Dichtungsmasse **Art. Nr. 908005** abgeklebt.

Coller la bande butyle **art. no 988051** dans les angles avec le mastic **art. no**. **908005**.

The butyl tape **art. no. 988051** is strengthened in the corners with sealing compound **art. no. 908005**.

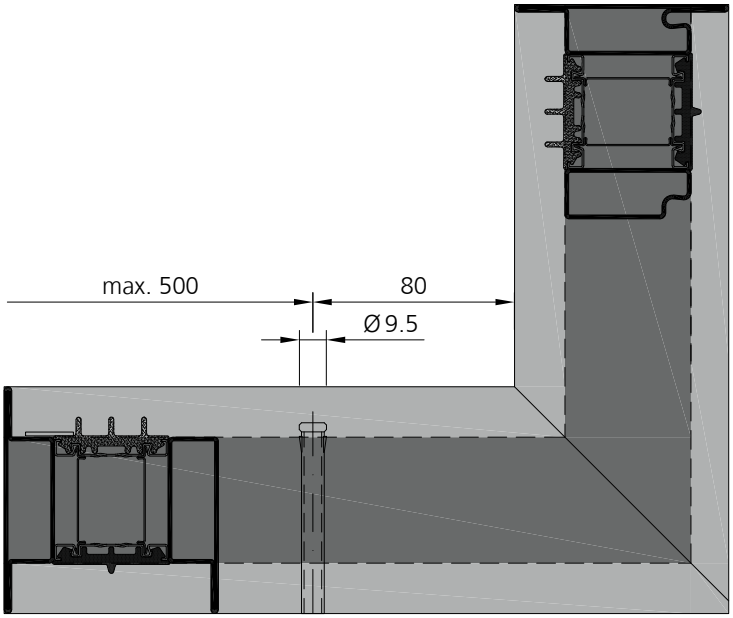

Das indirekte Entspannungsröhrchen **Art.Nr. 980101** wird durch das Butylband **Art.Nr. 988051** gesteckt und beim Flügelfalz mit 1 mm Überstand abgeschnitten.

Faire passer la tubulure de décompression indirecte **art. no. 980101** à travers la bande butyle **art. no. 988051** et la couper avec une saillie de 1 mm.

The indirect decompression pipe **art. no. 980101** is plugged in through the butyl tape **art. no. 98805**1 and cut at the leaf with an overhang of 1 mm.

Dichtungseinbau
Falzabdeckung
Schloss

Mehrfachverriegelungsschloss

1. 975600: 10 mm klinken und unter der Endkappe eindrücken.
2. 975610: 2x Stulplänge ablängen und unter der Endkappe eindrücken.

Montage du joint
Recouvrement de feuillure
Serrure

Serrure à verrouillage multiple

1. 975600: encocher 10 mm et enfiler sous l'embout.
2. 975610: couper 2 longeurs correspondant à la têtiere de la serrure et clipper entre les embouts.

Installation of seal
Rebate cover
Lock

Multi-point lock

1. 975600: notch 10 mm and press it under the end cap.
2. 975610: cut 2x length of face plate and press it under the end cap.

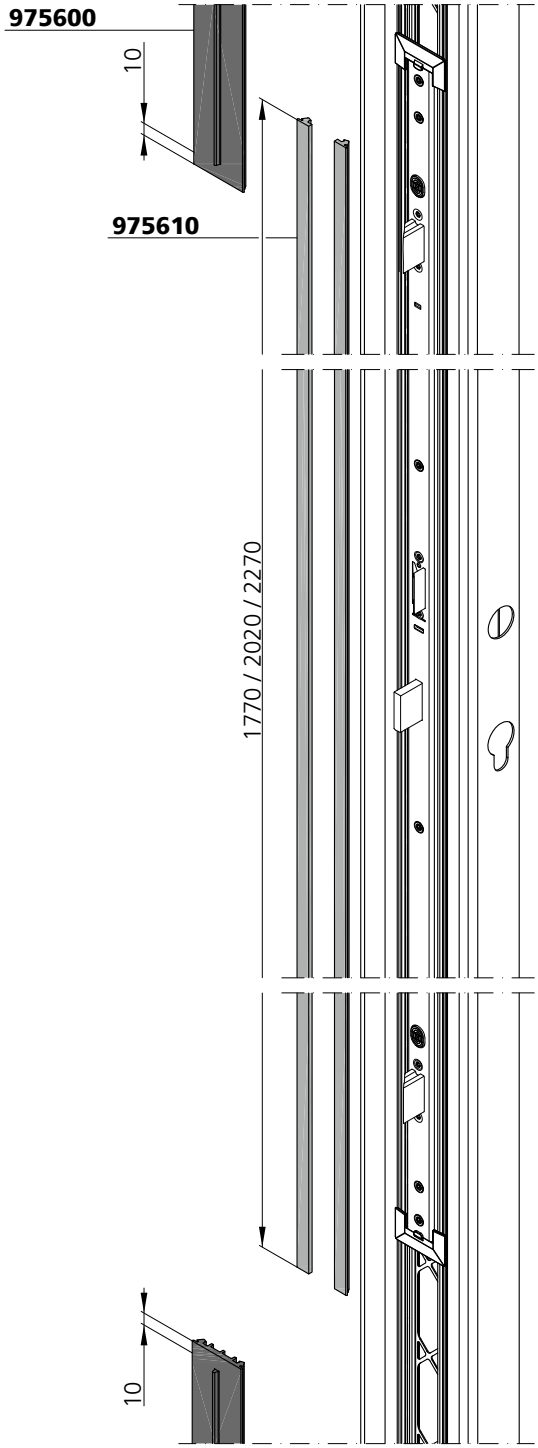

Dichtungseinbau
Falzabdeckung
Schliessblech

Schliessblech 987026

1. 975600: 10 mm klinken und unter der Endkappe eindrücken.
2. 975610: 4x 154 mm ablängen und unter der Endkappe eindrücken.

Montage du joint
Recouvrement de feuillure
Gâche

Gâche 987026

1. 975600: encocher 10 mm et enfiler sous l'embout.
2. 975610: couper 4x 154 mm et clipper entre les embouts.

Installation of seal
Rebate cover
Keep

Keep 987026

1. 975600: notch 10 mm and press it under the end cap.
2. 975610: cut 4x 154 mm and press it under the end cap.

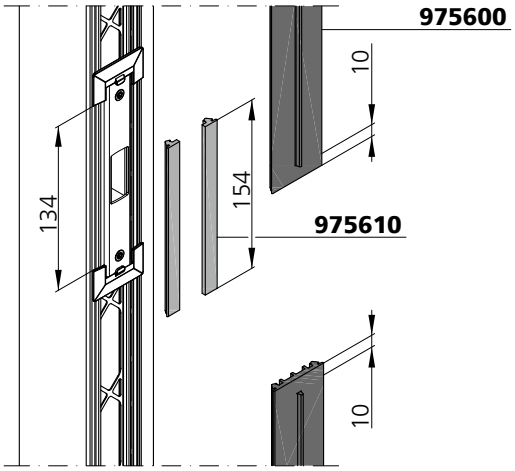

Schliessblech 987027 / -28

1. 975600: 10 mm klinken und unter der Endkappe eindrücken.
2. 975610: 1x 212 mm, 1x 36.5 mm und 1x 120.5 mm ablängen und unter der Endkappe eindrücken.
3. Fallenschutz 977001 einklipsen.

Gâche 987027 / -28

1. 975600: encocher 10 mm et enfiler sous l'embout.
2. 975610: couper 1x 212 mm, 1x 36.5 mm et 1x 120.5 mm et clipper entre les embouts.
3. Clipser la pièce de protection frottement bec de cane 977001.

Keep 987027 / -28

1. 975600: notch 10 mm and press it under the end cap.
2. 975610: cut 1x 212 mm, 1x 36.5 mm and 1x 120.5 mm and press it under the end cap.
3. Clip the latch protection 977001.

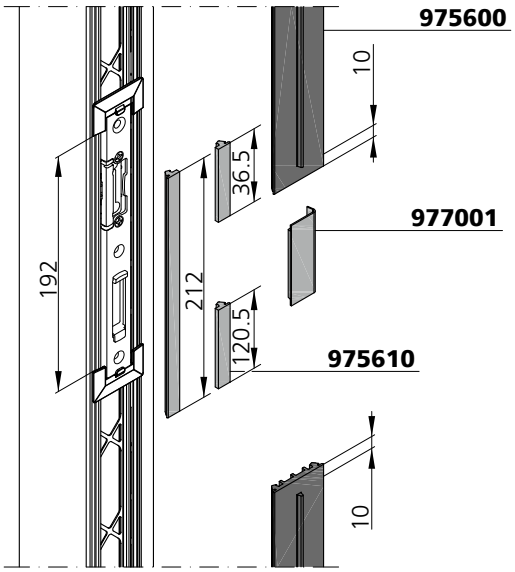

Dichtungseinbau
Falzabdeckung
Standflügel

Montage du joint
Recouvrement de feuillure
Ventail semi-fixe

Installation of seal
Rebate cover
Fixed leaf

Falztreibriegel 977410 / 977411

1. 975600: 10 mm klinken und unter der Endkappe eindrücken.
2. 975610: 2x 320 mm ablängen und unter der Endkappe eindrücken.

Crémone à levier 977410 / 977411

1. 975600: encocher 10 mm et enfiler sous l'embout.
2. 975610: couper 2x 320 mm et clipper entre les embouts.

Drive bolt lock 977410 / 977411

1. 975600: notch 10 mm and press it under the end cap.
2. 975610: cut 2x 320 mm and press it under the end cap.

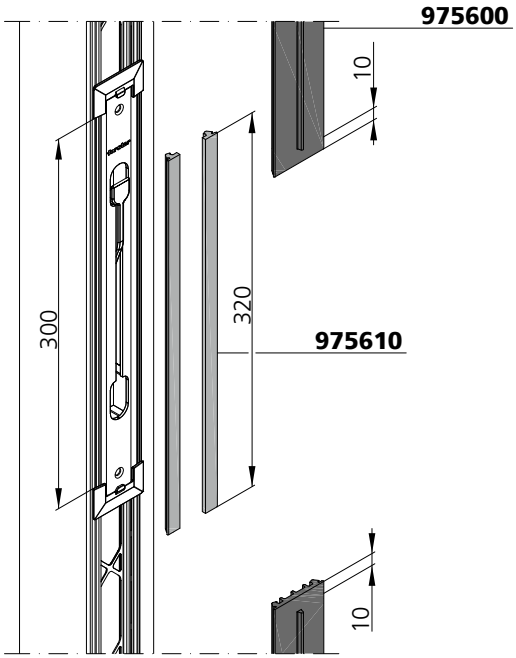

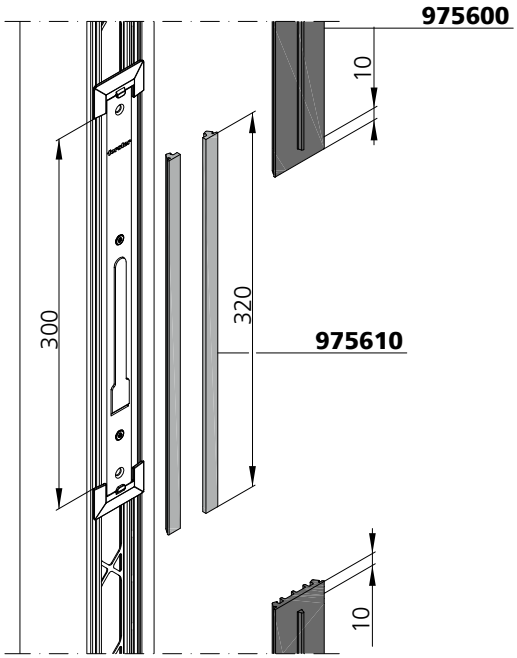

Antipanik-Gegenkasten 977400

1. 975600: 10 mm klinken und unter der Endkappe eindrücken.
2. 975610: 1x 285 mm, 1x 65 mm und 1x 165 mm ablängen und unter der Endkappe eindrücken.
3. Fallenschutz 977001 einklipsen

Crémone anti-panique 977400

1. 975600: encocher 10 mm et enfiler sous l'embout.
2. 975610: couper 1x 285 mm, 1x 65 mm et 1x 165 mm et presser sous l'embout.
3. Clipser la pièce de protection frottement bec de cane 977001.

Anti-panic opposite lock 977400

1. 975600: notch 10 mm and press it under the end cap.
2. 975610: cut 1x 285 mm, 1x 65 mm and 1x 165mm and press it under the end cap.
3. Clip the latch protection

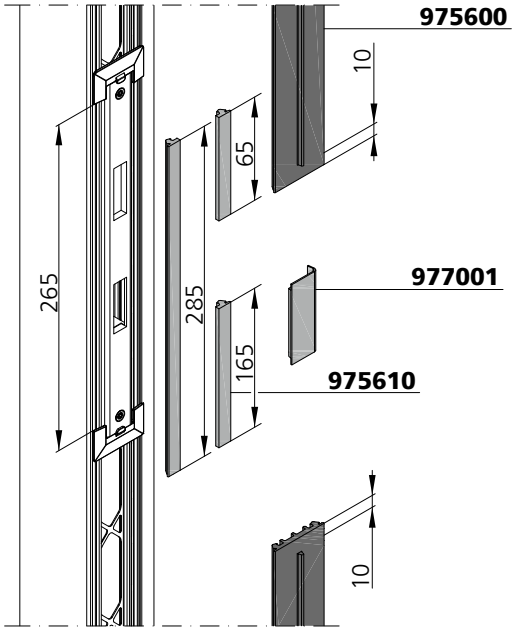

Dichtungseinbau
Falzabdeckung

Montage du joint
Recouvrement de feuillure

Installation of seal
Rebate cover

Sicherungsbolzen 976906

1. 975600: 10 mm klinken und unter der Endkappe eindrücken.
2. 975610: 2x 117 mm + 2x 76 mm ablängen und unter der Endkappe eindrücken.

Goujonde sécurité 976906

1. 975600: encocher 10 mm et enfiler sous l'embout.
2. 975610: couper 2x 117 mm + 2x 76 mm et clipper entre les embouts.

Lockin pin 976906

1. 975600: notch 10 mm and press it under the end cap.
2. 975610: cut 2x 117 mm + 2x 76 mm and press it under the end cap.

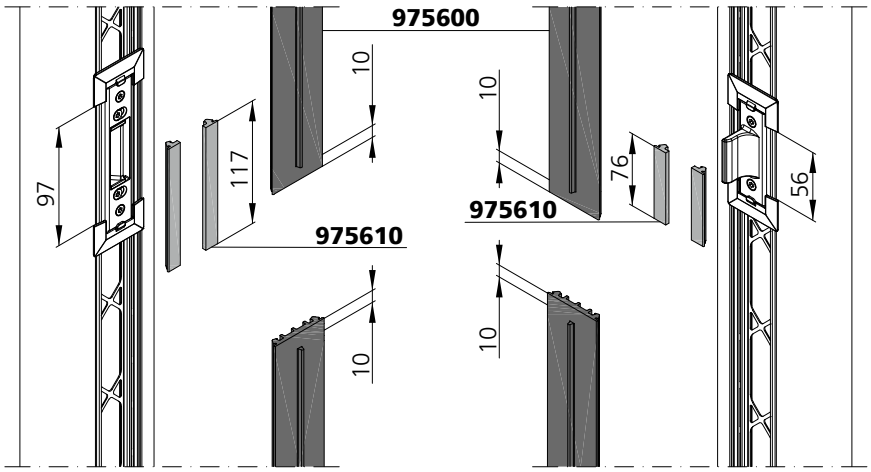

Dichtungseinbau
Falzabdeckung
Ausschnitt

Montage du joint
Recouvrement de feuillure
Encochage

Installation of seal
Rebate cover
Notching

Zuschnittwerkzeug 979420
für Befestigungsklemmen mit Lochabstand **38 mm**

Outil de découpe 979420
pour clips de fixation avec une distance des trous de **38 mm**

Cutting tool 979420
for support brackets with hole spacing **38 mm**

Obere Verriegelung
Verrouillage supérieur
Top shootbolt

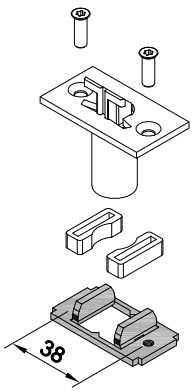

Sicherungsbolzen
Goujon de sécurité
Locking pin

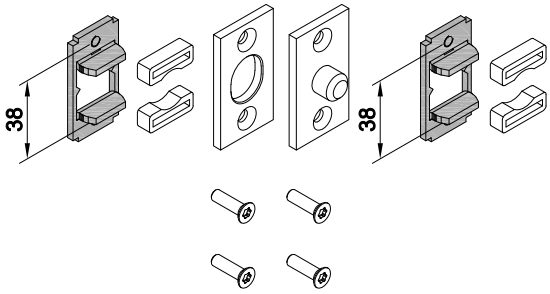

Untere Verriegelung
Verrouillage basse
Shootbolt bottom

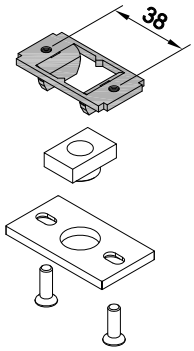

Zuschnittwerkzeug 979421
für Befestigungsklemmen mit Lochabstand **45 mm**

Outil de découpe 979421
pour clips de fixation avec une distance des trous de **45 mm**

Cutting tool 979421
for support brackets with hole spacing **45 mm**

Schliessmulde /
gâche réglable /
locking recess

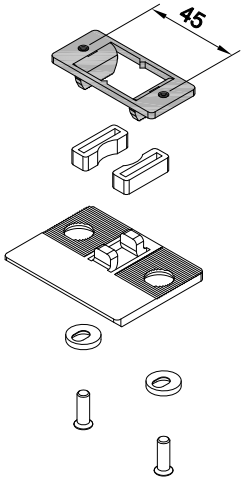

Dichtungseinbau
Falzabdeckung
Ausschnitt

Montage du joint
Recouvrement de feuillure
Encochage

Installation of seal
Rebate cover
Notching

1. Falzabdeckung **975600** mittig der Befestigungsklemme markieren, in das Zuschnittwerkzeug **979420 / 979421** einlegen und positionieren. Den 1. Schnitt ausführen.

Marquer le recouvrement de feuillure **975600** au milieu du clip de fixation, insérer et positionner dans l'outil de découpe **979420 / 979421.** Effectuer la 1ère coupe.

Mark the rebate cover **975600** at the center of the support bracket, insert and position in the cutting tool **979420 / 979421.** Make the 1st cut.

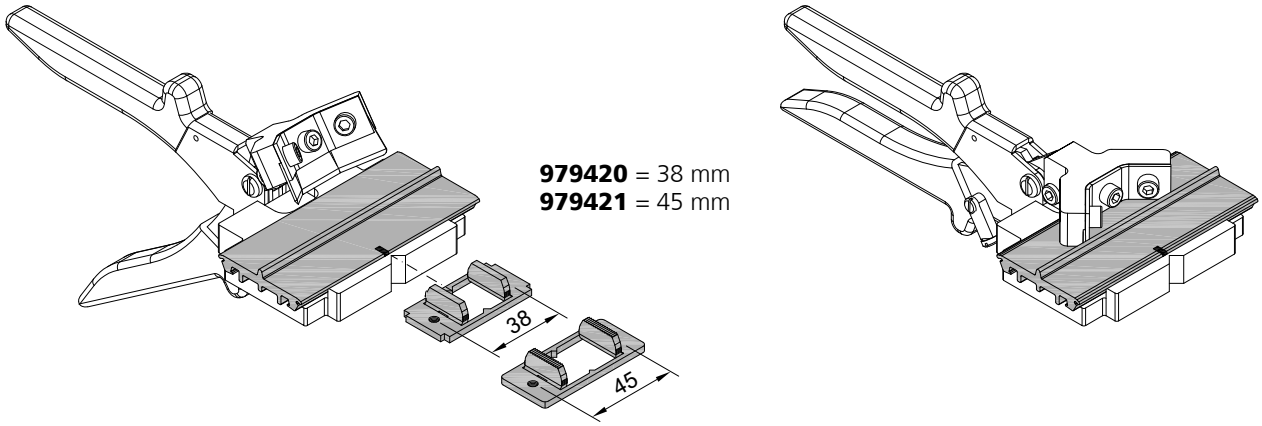

3. Zuschnittwerkzeug **979420 / 979421** drehen und den 2. Schnitt ausführen.

Tourner l'outil de découpe **979420 / 979421** et effectuer la 2ème coupe.

Turn the cutting tool **979420 / 979421** and make the 2nd cut

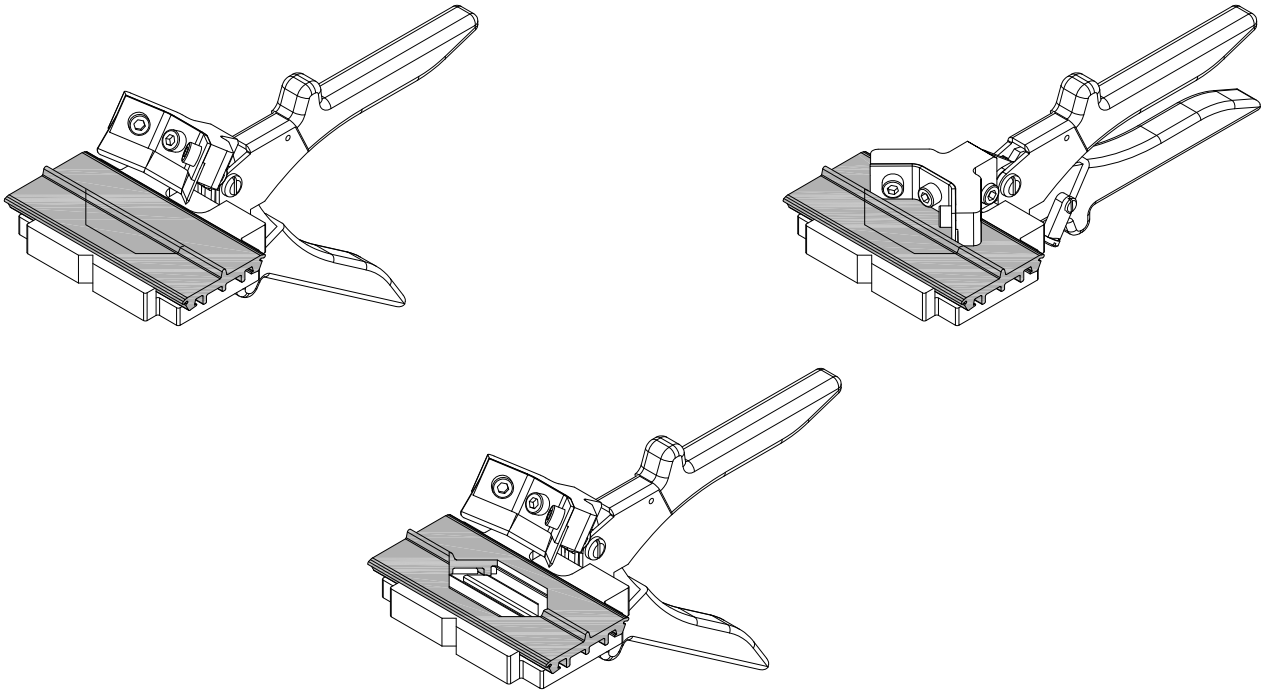

Dichtungseinbau
Anschlagdichtung Türflügel

Montage du joint
Joint de butée de vantail de porte

Installation of seal
Weatherstripping on door leaf

Rahmen / Cadre / Frame

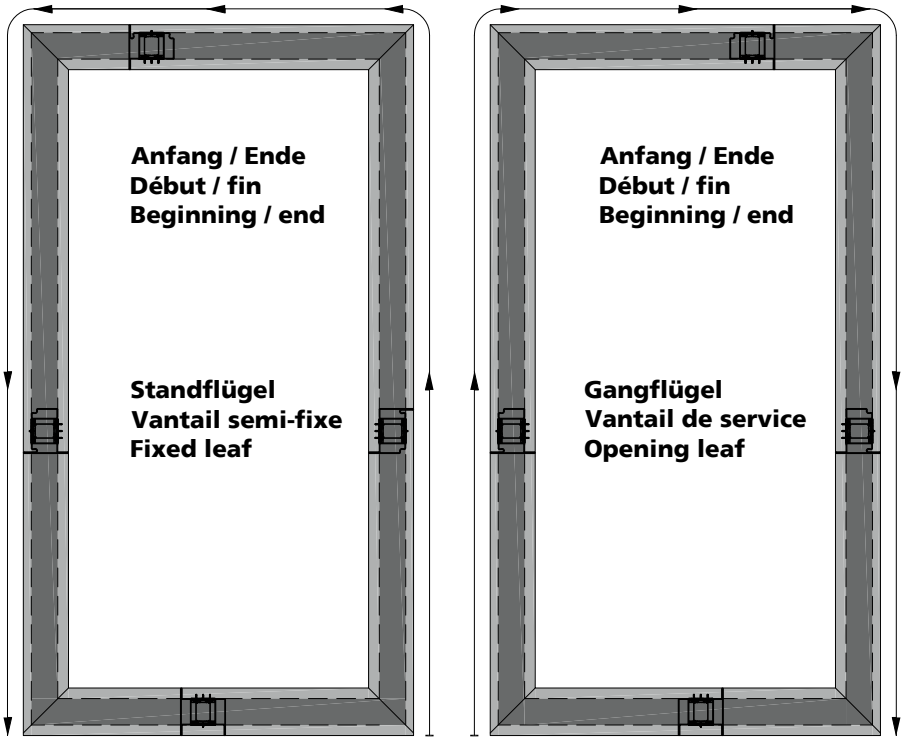

Ende
Fin
End

Anfang
Début
Beginning

Ende
Fin
End

Zuschnittwerkzeug / Outil de découpe / Cutting tool
989415

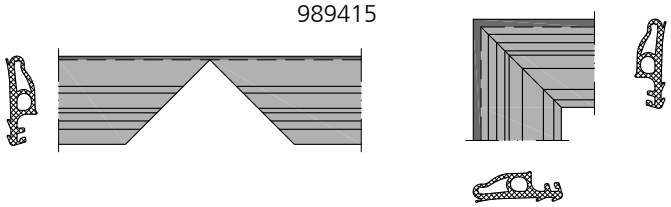

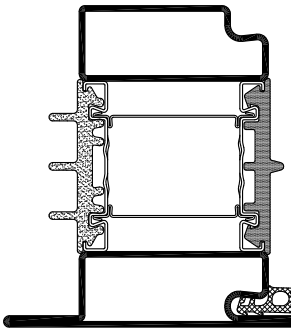

975301

Dichtungseinbau
Endkappen Stulp Tür

Montage du joint
Etanchéité porte

Installation of seal
Door face plate end flap

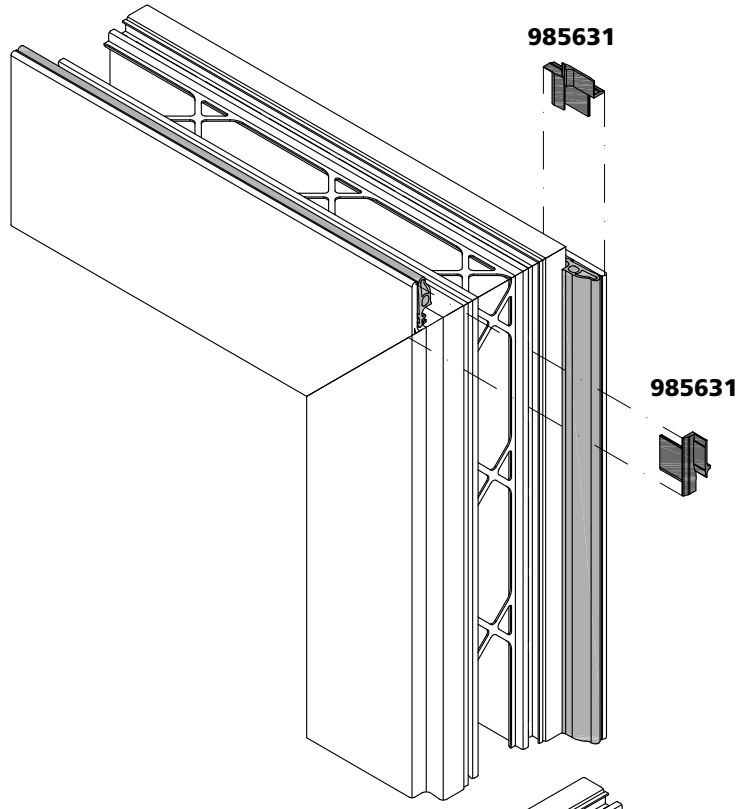

1. Standflügel
   Vantail semi-fixe
   Fixed leaf
2. Gangflügel
   Vantail de service
   Opening leaf

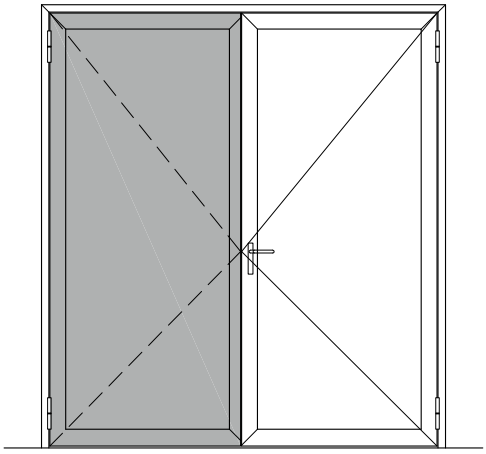

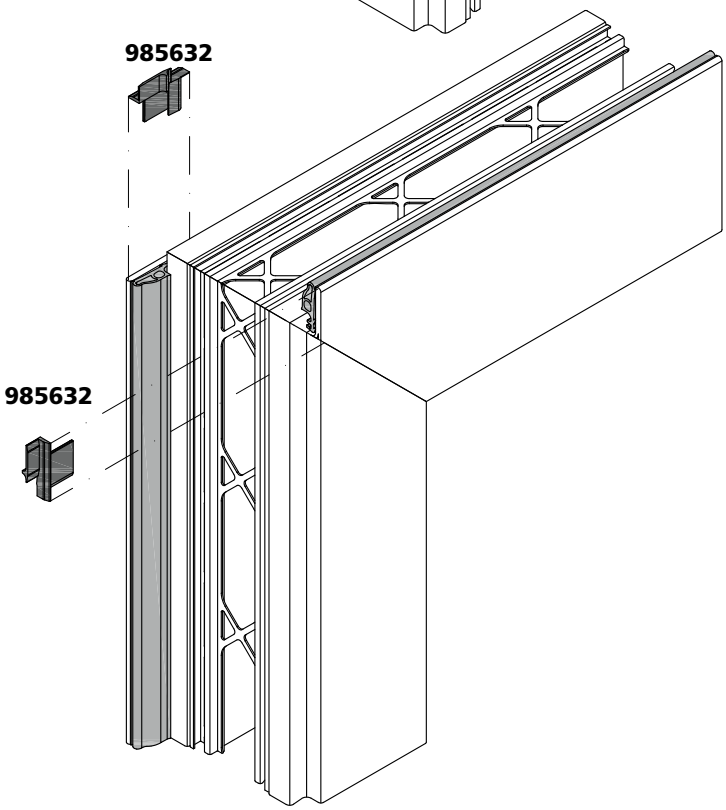

1. Gangflügel
   Vantail de service
   Opening leaf
2. Standflügel
   Vantail semi-fixe
   Fixed leaf

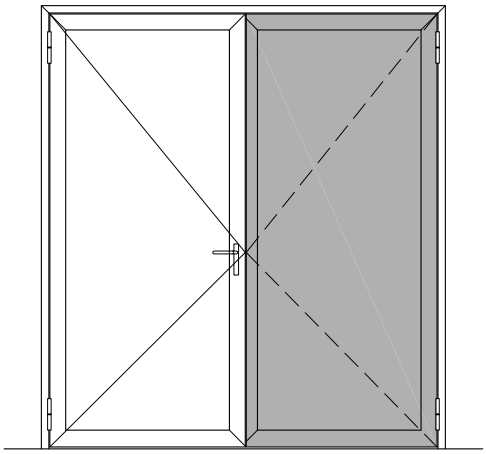

Die Dichtstücke Standflügel links / rechts mit Dichtungsmasse Art. Nr. 908005 verkleben.

Coller les pièces d'étanchéité du vantail semi-fixe à gauche / à droite avec mastic art. no. 908005.

Bond the left/ right fixed leaf seal with sealing compound art. no. 908005.

Verglasungsvarianten

Variantes de vitrages

Alternative glazing versions

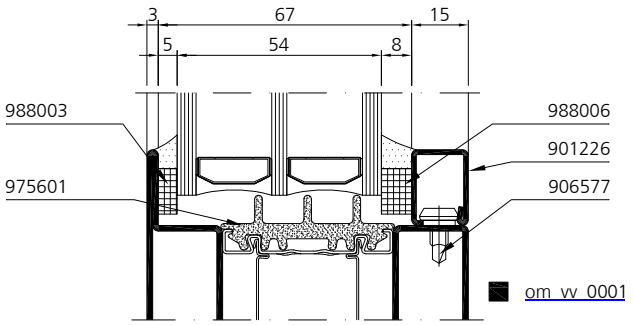

om_vv_0001

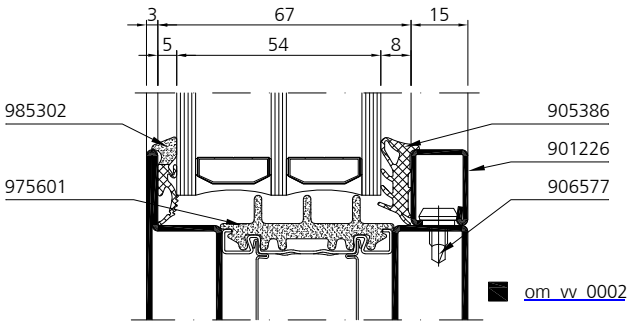

om_vv_0002

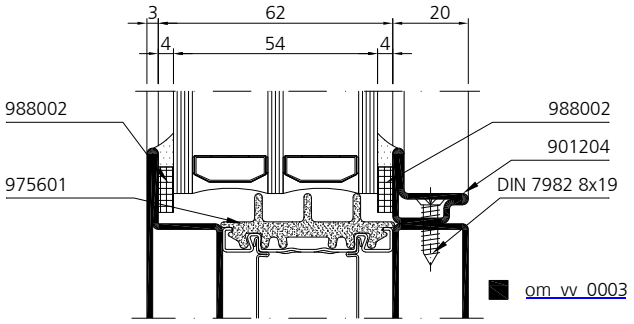

om_vv_0003

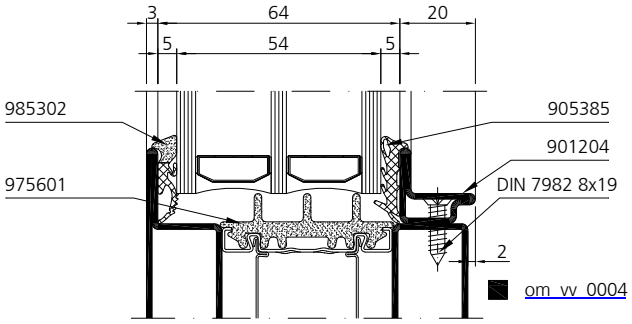

om_vv_0004

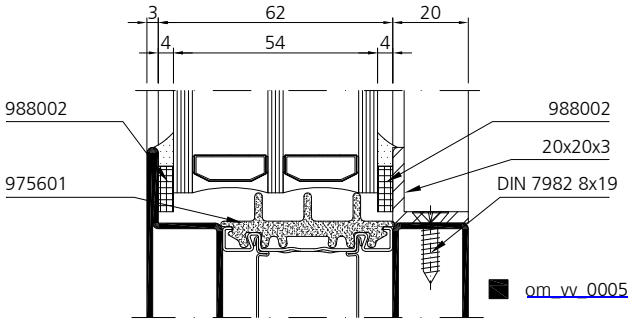

om_vv_0005

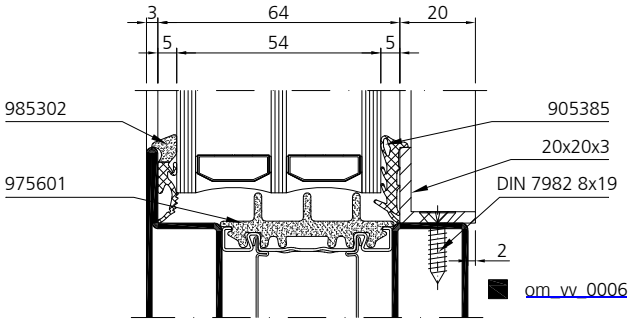

om_vv_0006

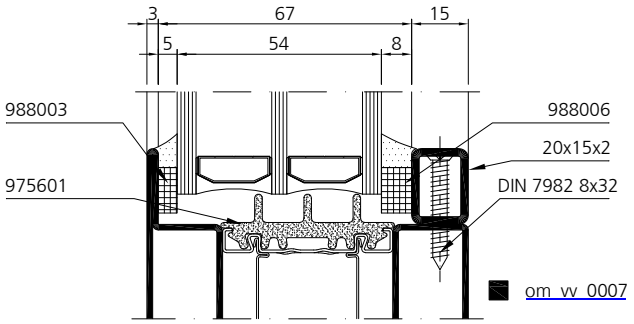

om_vv_0007

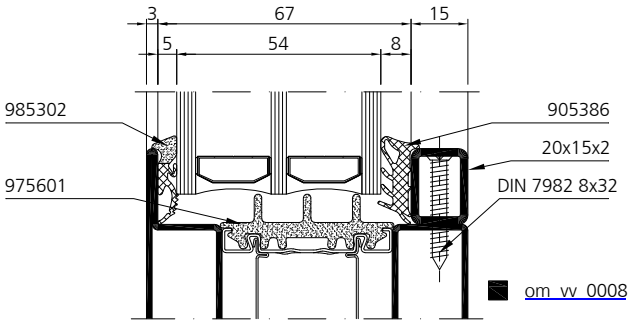

om_vv_0008

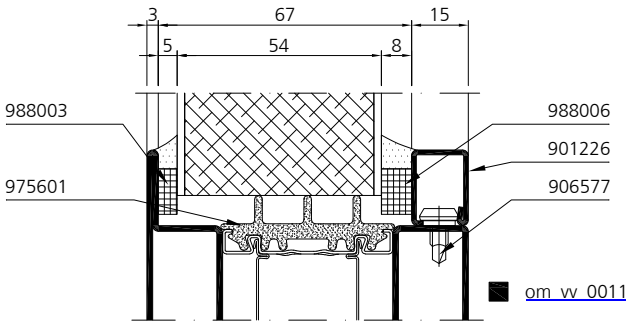

om_vv_0011

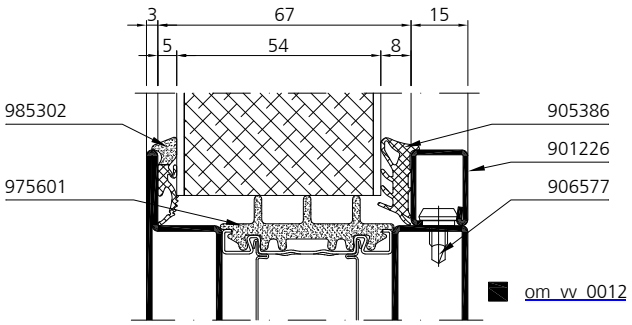

om_vv_0012

Paneelaufbau | Composition du panneau | Composition of the panel

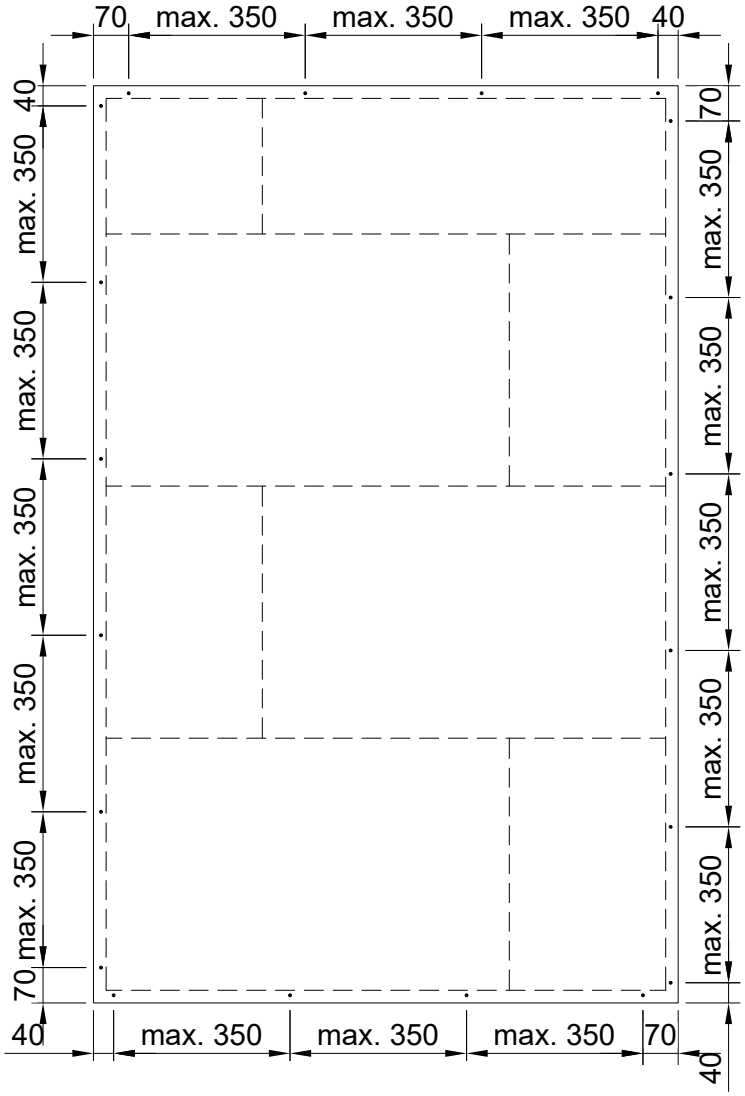

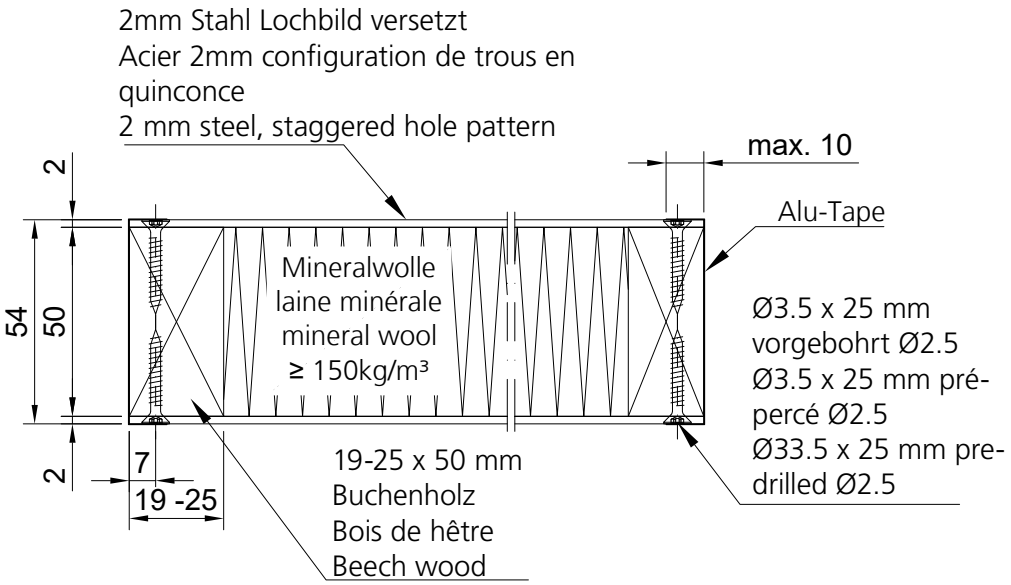

Verglasungsvarianten
Trockenverglasung
Bautiefe 85

Variantes de vitrages
Vitrage à sec
Profondeur 85

Glazing versions
Dry glazing
Depth 85

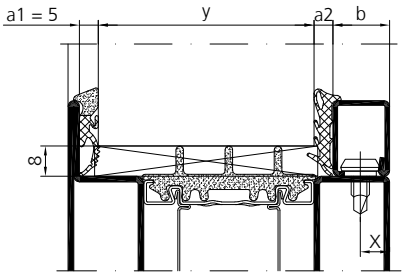

Glas-dicke Epaisseur de verre Glass thickness y [mm]	Glashalteleiste Stahl Parclose acier Glazing beads steel b [mm] Stahl / Acier / Steel: Nr. Edelstahl /Acier Inox / Stainless steel: Nr.	Glashalteleiste Aluminium Parclose en Aluminium Glazing beads Aluminium b [mm] Aluminium: Nr.	Aussendichtung Joint extérieur outer weatherstr.	Innendichtung Joint intérieur inner weatherstripping 905385 a2 = 5 - 6mm		905386 a2 = 7 - 8mm		905387 a2 = 9 - 10mm		Bohrmass x Trusquinage x Hole distance x
				y [mm]						
36 - 37	35 / 20 901247 901547	35 / 20 901336	a1 = 5mm 985302	**37**	**36**	**-**	**-**	**-**	**-**	13 [mm]
37 - 42	30 / 20 901246 901546	30 / 20 901335	a1 = 5mm 985302	**42**	**41**	**40**	**39**	**38**	**37**	13 [mm]
37 - 42	30 / 20 901206		a1 = 5mm 985302	**42**	**41**	**40**	**39**	**38**	**37**	10 [mm]
42 - 47	25 / 20 901228 901528	25 / 20 901328	a1 = 5mm 985302	**47**	**46**	**45**	**44**	**43**	**42**	13 [mm]
42 - 47	25 / 20 901205		a1 = 5mm 985302	**47**	**46**	**45**	**44**	**43**	**42**	10 [mm]
47 - 52	20 / 20 901227 901527	20 / 20 901327	a1 = 5mm 985302	**52**	**51**	**50**	**49**	**48**	**47**	13 [mm]
47 - 52	20 / 20 901204		a1 = 5mm 985302	**52**	**51**	**50**	**49**	**48**	**47**	10 [mm]
52 - 57	15 / 20 901226 901526	15 / 20 901326	a1 = 5mm 985302	**57**	**56**	**55**	**54**	**53**	**52**	8 [mm]

Diese theoretischen Verglasungstabellen gelten nur für flächenbündig gesetzte Glashalteleisten (Bohrmass x).
Bei versetzter Anordnung der Glashalteleisten sowie Toleranzen bei den Füllelementen sind Vorversuche durchzuführen.

Ces tableaux théoriques de vitrage sont seulement valables pour des parcloses affleurées (trusquinage x).
Lors d'une disposition décalée des parcloses, ainsi que pour les tolérances concernant les éléments de remplissage, des essais préalables doivent être effectués.

These theoretical glazing tables apply only to flush-fitting glazing beads (distance between holes x).
Where glazing beads are placed alternately and where there are tolerances in the infill element, a trial run is necessary before.

Stahl	Edelstahl
Acier	Acier inox
Steel	Stainless steel

Verglasungsvarianten
Nassverglasung
Bautiefe 85

Variantes de vitrages
Vitrage par silicone
Profondeur 85

Glazing versions
Wet glazing
Depth 85

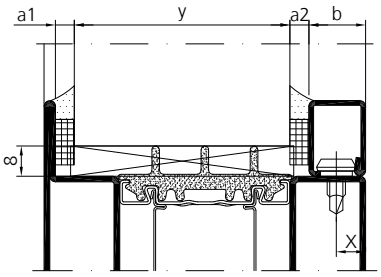

Standard- Silicone
Silicone - Standard
Standard - Silicone

Glas-dicke Epaisseur de verre Glass thickness y [mm]	Glashalteleiste Stahl/Edelstahl Parclose acier/acier inox Glazing beads steel/stainless steel b [mm] Stahl / Acier / Steel: Nr. Edelstahl /Acier Inox / Stainless steel: Nr.	Glashalteleiste Aluminium Parclose en Aluminium Glazing beads Aluminium b [mm] Aluminium: Nr.	Aussendichtung Joint extérieur outer weatherstr.	Innendichtung Joint intérieur inner weatherstripping 988002 a2 = 4mm	988003 a2 = 5mm	988004 a2 = 6mm	988006 a2 = 8mm	Bohr-mass x Trusqui-nage x Hole dis-tance x
				y [mm]				
36 - 39	35 / 20 — 901247 / 901547	35 / 20 — 901336	a1 = 4mm	**39**	**38**	**37**	**-**	13 [mm]
			a1 = 5mm	**38**	**37**	**36**	**-**	
			a1 = 6mm	**37**	**36**	**-**	**-**	
			a1 = 8mm	**-**	**-**	**-**	**-**	
36 - 44	30 / 20 — 901246 / 901546	30 / 20 — 901335	a1 = 4mm	**44**	**43**	**42**	**40**	13 [mm]
			a1 = 5mm	**43**	**42**	**41**	**39**	
			a1 = 6mm	**42**	**41**	**40**	**38**	
			a1 = 8mm	**40**	**39**	**38**	**36**	
36 - 44	30 / 20 — 901206		a1 = 4mm	**44**	**43**	**42**	**40**	10 [mm]
			a1 = 5mm	**43**	**42**	**41**	**39**	
			a1 = 6mm	**42**	**41**	**40**	**38**	
			a1 = 8mm	**40**	**39**	**38**	**36**	
41 - 49	25 / 20 — 901228 / 901528	25 / 20 — 901328	a1 = 4mm	**49**	**48**	**47**	**45**	13 [mm]
			a1 = 5mm	**48**	**47**	**46**	**44**	
			a1 = 6mm	**47**	**46**	**45**	**43**	
			a1 = 8mm	**45**	**44**	**43**	**41**	
41 - 49	25 / 20 — 901205		a1 = 4mm	**49**	**48**	**47**	**45**	10 [mm]
			a1 = 5mm	**48**	**47**	**46**	**44**	
			a1 = 6mm	**47**	**46**	**45**	**43**	
			a1 = 8mm	**45**	**44**	**43**	**41**	
46 - 54	20 / 20 — 901227 / 901527	20 / 20 — 901327	a1 = 4mm	**54**	**53**	**52**	**50**	13 [mm]
			a1 = 5mm	**53**	**52**	**51**	**49**	
			a1 = 6mm	**52**	**51**	**50**	**48**	
			a1 = 8mm	**50**	**49**	**48**	**46**	
46 - 54	20 / 20 — 901204		a1 = 4mm	**54**	**53**	**52**	**50**	10 [mm]
			a1 = 5mm	**53**	**52**	**51**	**49**	
			a1 = 6mm	**52**	**51**	**50**	**48**	
			a1 = 8mm	**50**	**49**	**48**	**46**	
51 - 59	15 / 20 — 901226 / 901526	15 / 20 — 901326	a1 = 4mm	**59**	**58**	**57**	**55**	8 [mm]
			a1 = 5mm	**58**	**57**	**56**	**54**	
			a1 = 6mm	**57**	**56**	**55**	**53**	
			a1 = 8mm	**55**	**54**	**53**	**51**	

Diese theoretischen Verglasungstabellen gelten nur für flächenbündig gesetzte Glashalteleisten (Bohrmass x).
Bei versetzter Anordnung der Glashalteleisten sowie Toleranzen bei den Füllelementen sind Vorversuche durchzuführen.

Ces tableaux théoriques de vitrage sont seulement valables pour des parcloses affleurées (trusquinage x).
Lors d'une disposition décalée des parcloses, ainsi que pour les tolérances concernant les éléments de remplissage, des essais préalables doivent être effectués.

These theoretical glazing tables apply only to flush-fitting glazing beads (distance between holes x).
Where glazing beads are placed alternately and where there are tolerances in the infill element, a trial run is necessary before.

Verglasung
Verklotzung
Bautiefe 85

Vitrage
Collage
Profondeur 85

Glazing
Bond
Structural depth 85

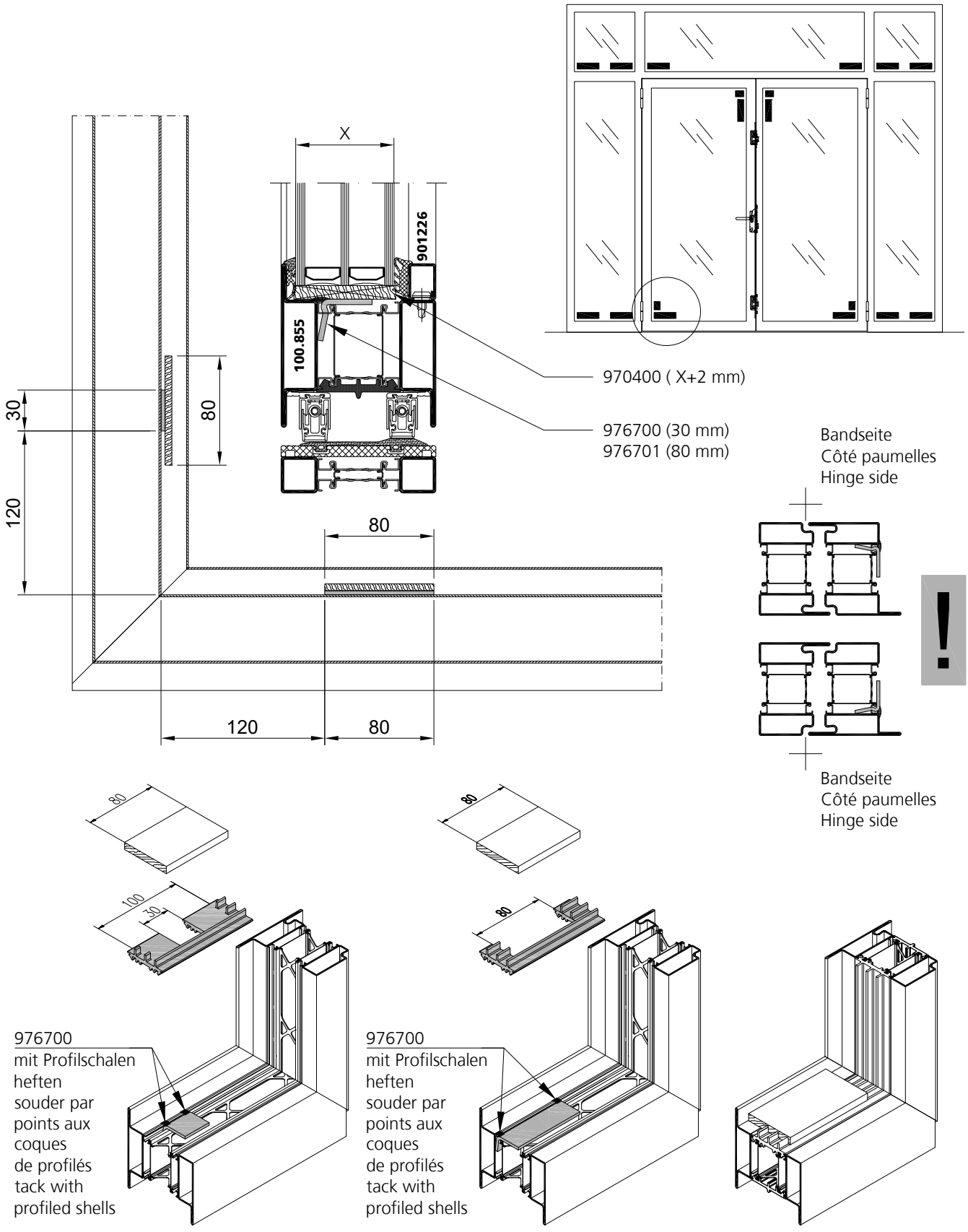

Verglasung
Einbau Falzdichtband

Vitrage
Montage ruban d'étanchéité de feuillure

Glazing
Installation rebate sealing tape

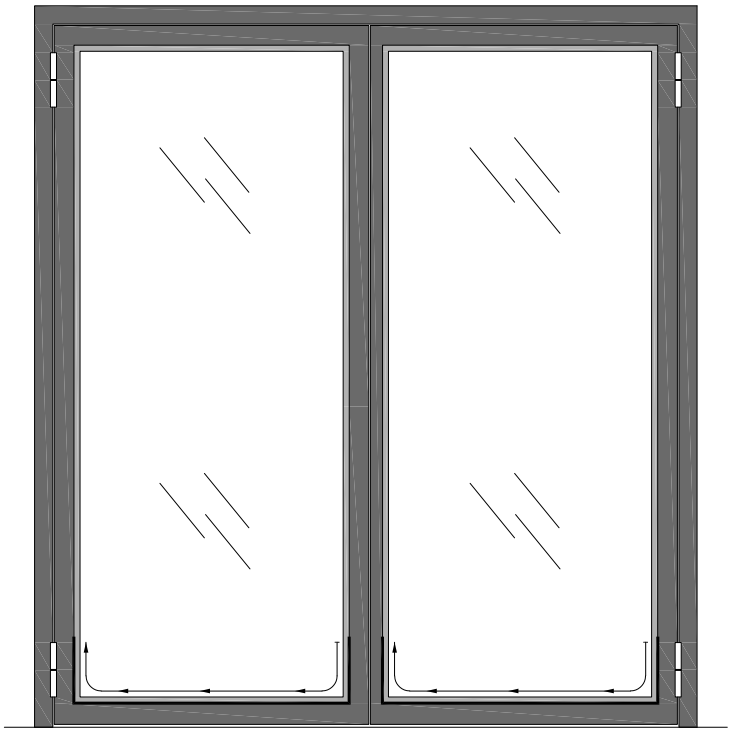

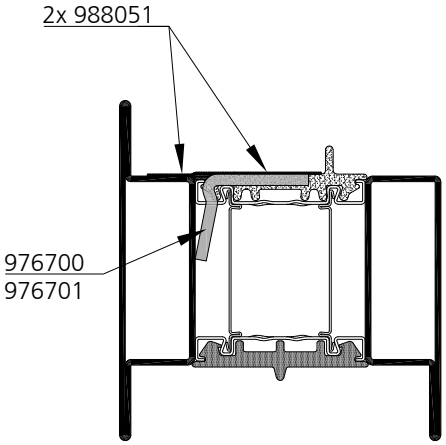

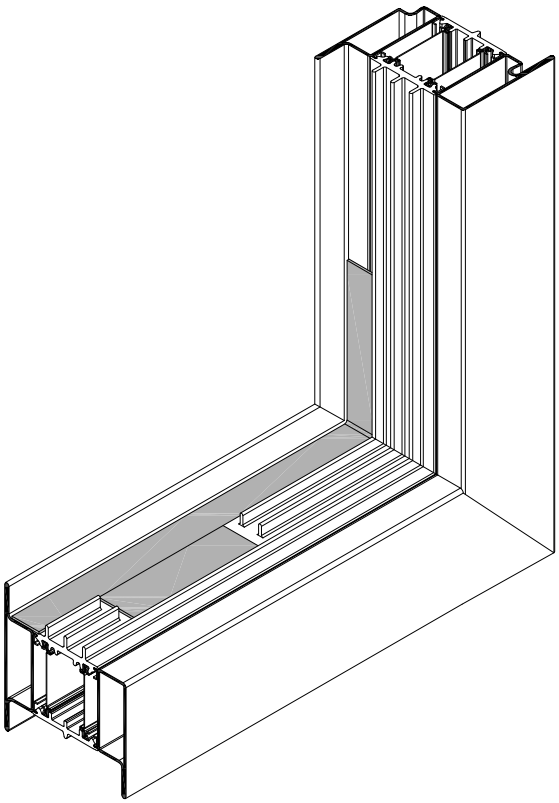

Verglasung
Verglasungsdichtung

Vitrage
Joint de vitrage

Glazing
Glazing seal

Flügel / Vantail / Leaf
Rahmen / Cadre / Frame

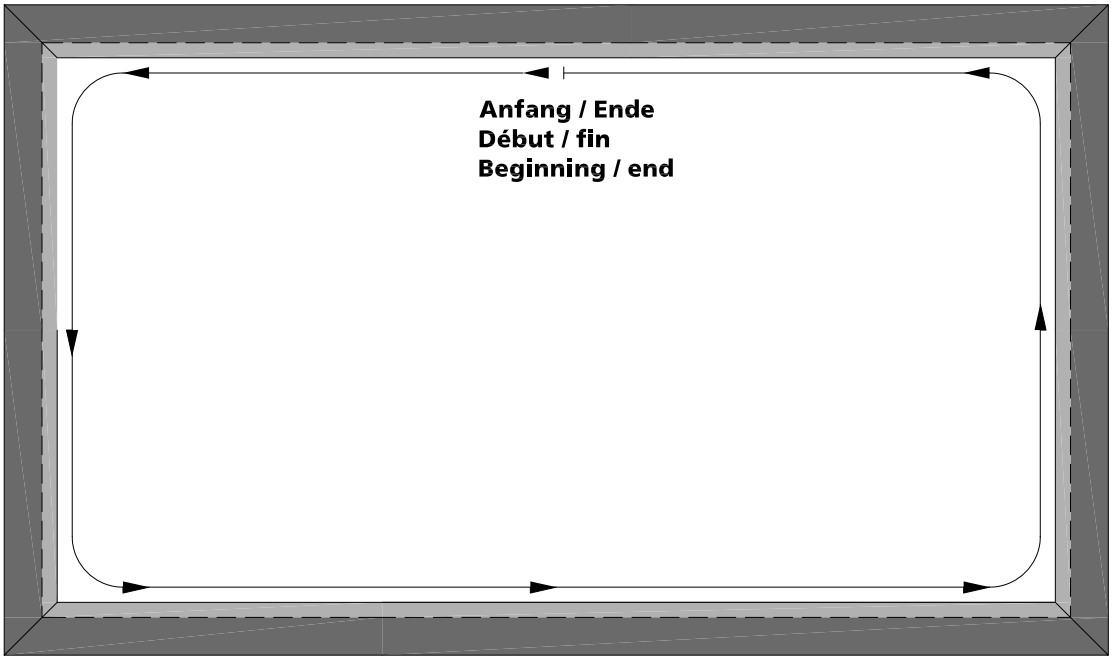

985302

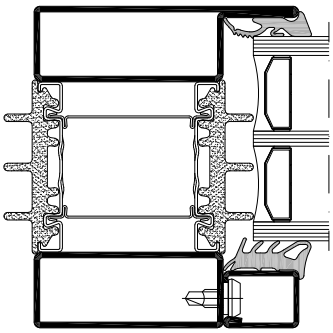

905385

905386

905387

Stahl	Edelstahl
Acier	Acier inox
Steel	Stainless steel

Verglasung
Verglasungsdichtung aussen

Vitrage
Joint de vitrage extérieur

Glazing
Outer glazing seal

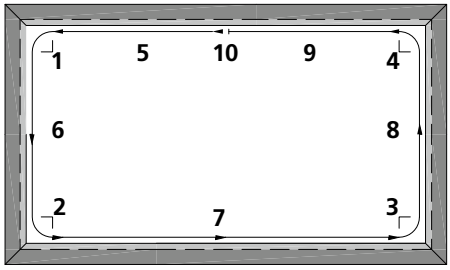

Montageablauf:
1. Dichtung einschneiden und in die Ecke kleben (1-4)
2. Längsseiten ankleben (5-9)
3. Stoss oben mittig mit geeignetem Kleber verkleben (10)

Séquences de montage:
1. Entailler le joint et le coller dans l'angle (1-4)
2. Coller les côtés longitudinaux (5-9)
3. Coller le bout en haut au milieu avec une colle appropriée (10)

Sequence of assembly:
1. Slit seal and bond in the corners (1-4)
2. Glue on the sides (5-9)
3. Bond seal ends together at the top center with suitable adhesive (10)

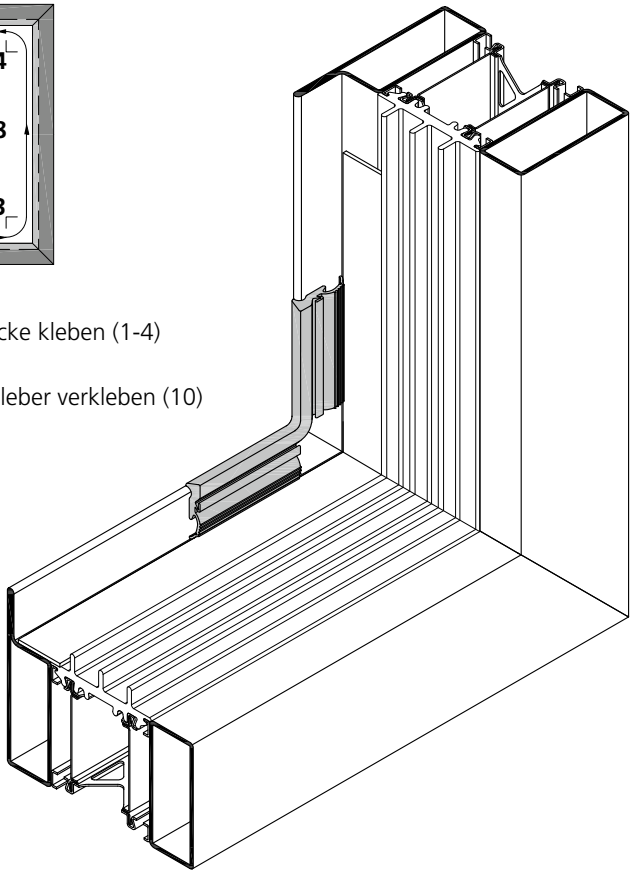

985302
a1 = 5mm

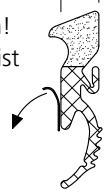

Folie abziehen!
Die Dichtung ist selbstklebend.

Retirer le film!
Le joint est autoadhésif.

Remove foil!
The seal is self-adhesive.

985302

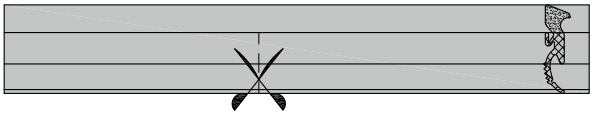

Dichtung bis zum geschäumten Bereich einschneiden und anschliessend am Profil ankleben.

Entailler le joint jusqu'à la zone expansée puis le coller sur le profilé.

Slit seal up to the foamed area and then bond it to the profile.

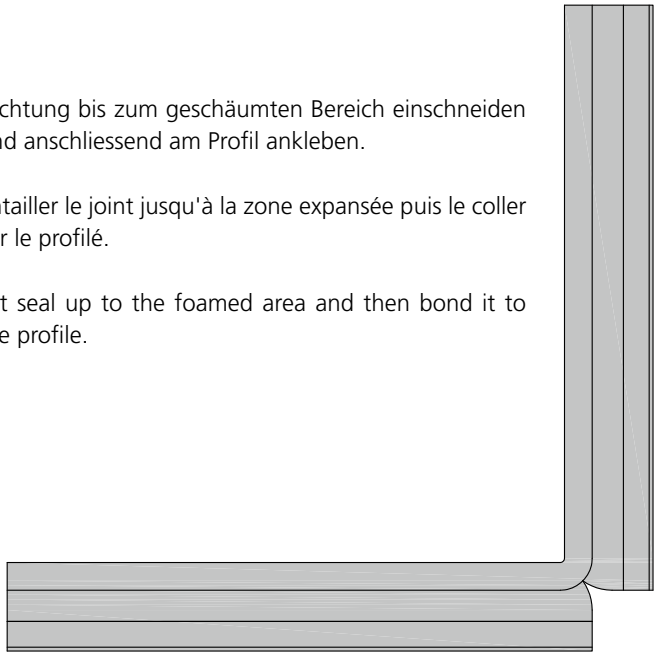

Verglasung
Verdeckt liegende Entwässerung

Vitrage
Evacuation d'eau cachée

Glazing
Hidden drainage

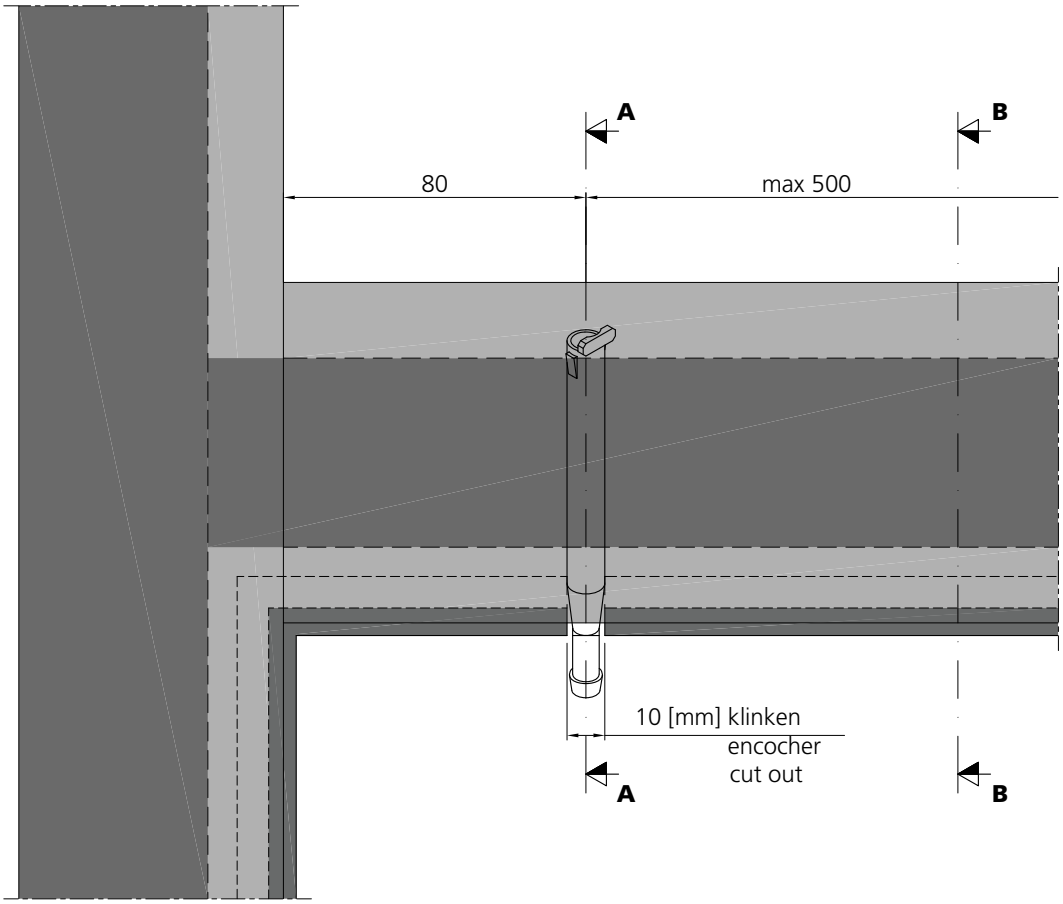

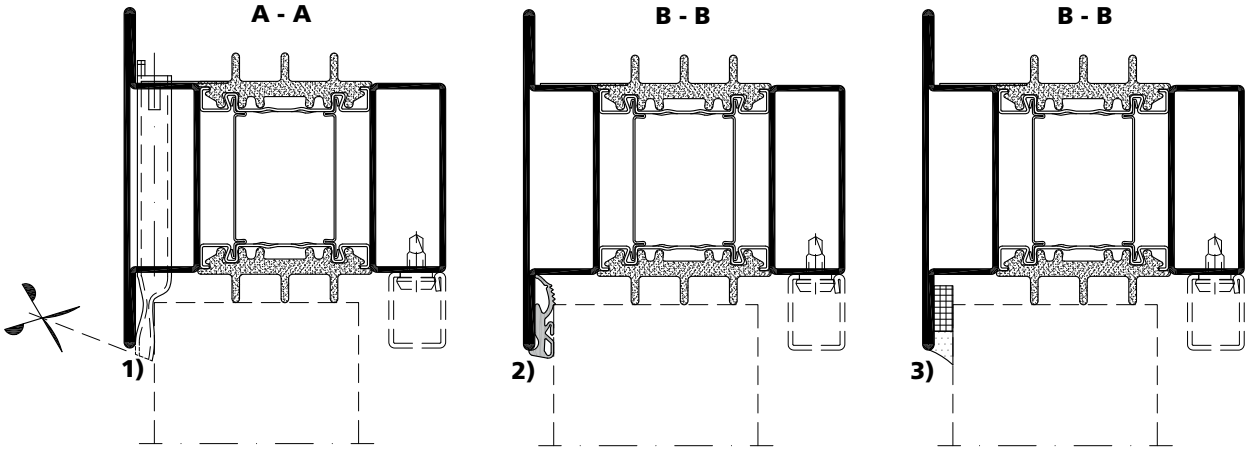

1) Im Bereich des Entspannungsröhrchens muss die Aussendichtung unterbrochen werden.
2/3) Verglasungsdichtung Art. Nr. 985302 bzw. Vorlegeband Art. Nr. 988003 werden im Bereich des Entspannungsröhrchens Art. Nr. 980101 unterbrochen.

1) Dans la zone de la tubulure de décompression, il faut interrompre le joint extérieur.
2/3) Le joint de vitrage art. no. 985302 ou le ruban art. no. 988003 sont interrompus dans la zone de la tubulure de décompression 980101.

1) In the areas of the compression pipe, the outer weatherstrip must be interrupted.
2/3) Glazing seal art. no. 985302 or preformed tape art. no. 988003 are interrupted in the areas of the decompression pipe art. no. 980101.

Verglasung
Verglasungsdichtung innen

Vitrage
Joint de vitrage intérieur

Glazing
Inner glazing seal

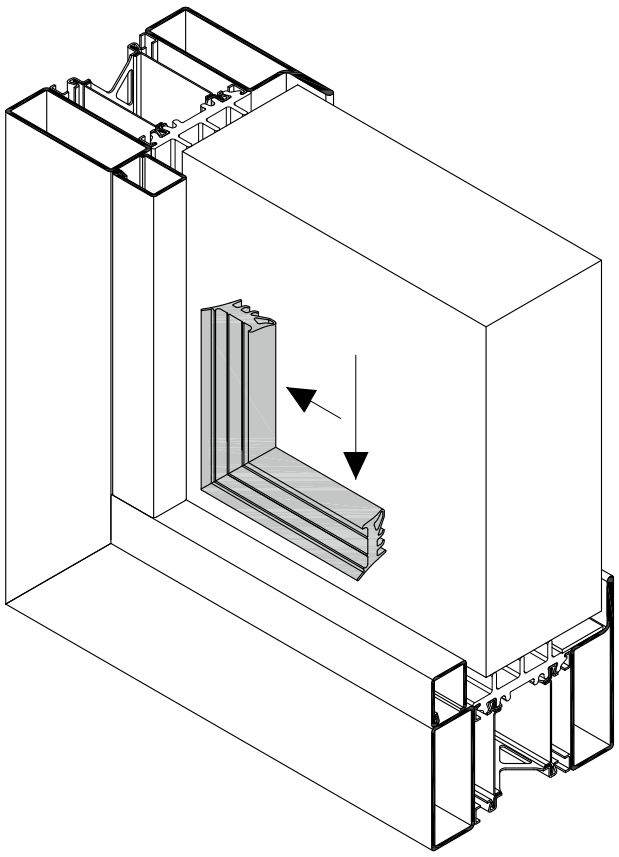

905385 a2 = 5-6 mm
905386 a2 = 7-8 mm
905387 a2 = 9-10 mm

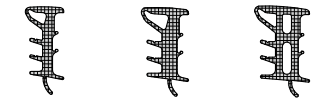

905385-905387

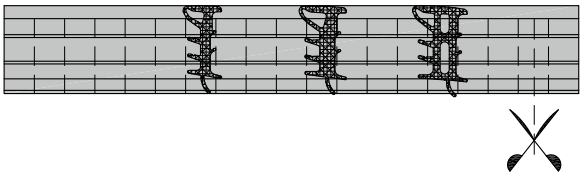

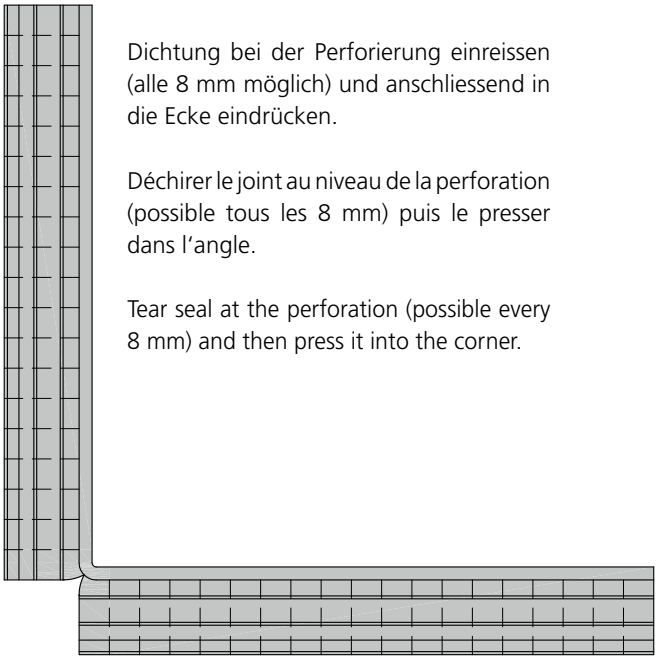

Dichtung bei der Perforierung einreissen (alle 8 mm möglich) und anschliessend in die Ecke eindrücken.

Déchirer le joint au niveau de la perforation (possible tous les 8 mm) puis le presser dans l'angle.

Tear seal at the perforation (possible every 8 mm) and then press it into the corner.

Verglasung
Verglasungsdichtung innen

Vitrage
Joint de vitrage intérieur

Glazing
Inner glazing seal

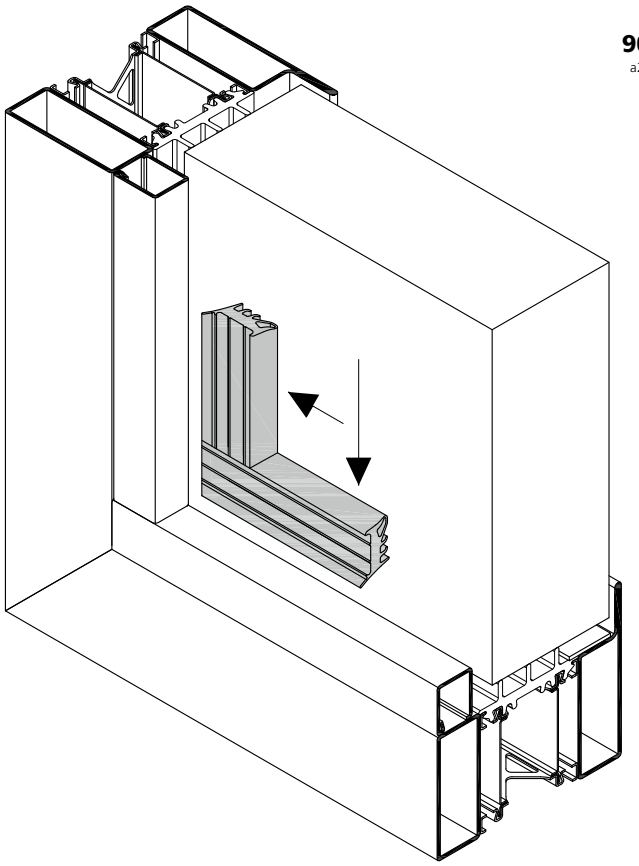

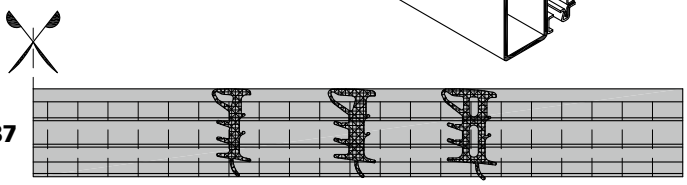

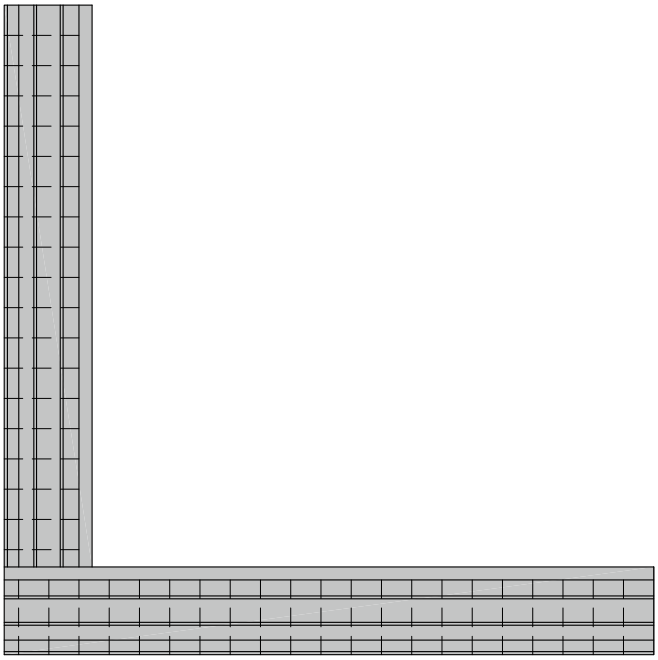

Stahl	Edelstahl
Acier	Acier inox
Steel	Stainless steel

Verglasung
Nassverglasung aussen

Vitrage
Vitrage à silicone extérieur

Glazing
Wet glazing outside

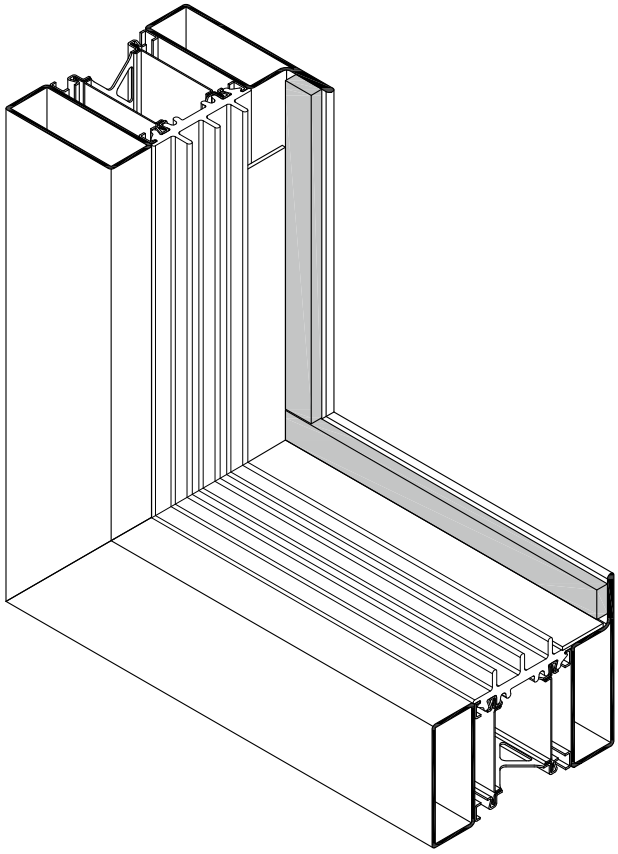

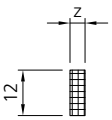

z	Art. Nr.:
4 [mm]	988002
5 [mm]	988003
6 [mm]	988004
8 [mm]	988006

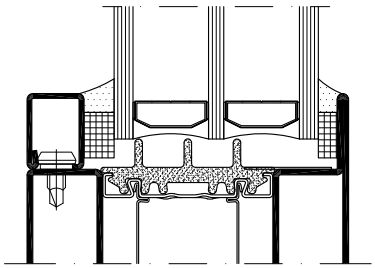

Verglasung
Nassverglasung innen

Vitrage
Vitrage à silicone intérieur

Glazing
Wet glazing inside

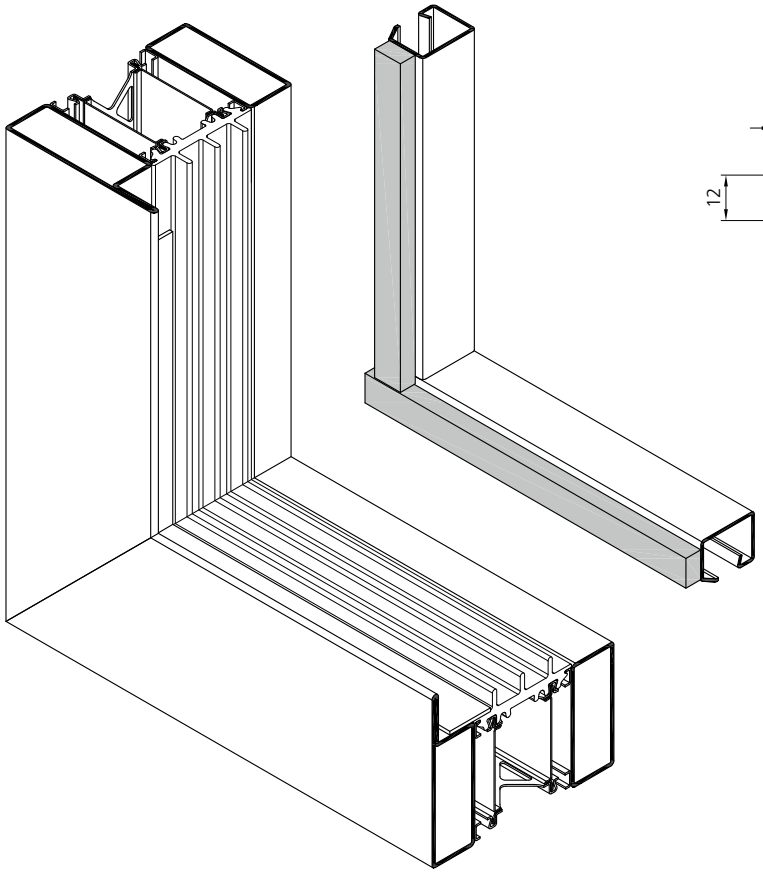

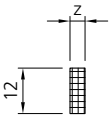

z	Art. Nr.:
4 [mm]	988002
5 [mm]	988003
6 [mm]	988004
8 [mm]	988006

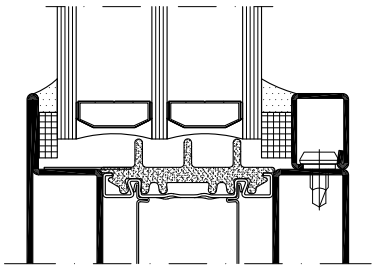

		4
System omnia Tür RC2		
Systemübersicht		4.1.1 - 4.1.4
Beschläge		4.2.1 - 4.2.24
Anwendungszeichnungen		4.3.1 - 4.3.30
	Systemschnitte	4.3.1 - 4.3.7
	Systempläne	4.3.8 - 4.3.15
	Wandanschlüsse	4.3.16- 4.3.29
	Konstruktionsdetails	4.3.30
Verarbeitung Profile		4.4.1 - 4.4.6
Verarbeitung Beschläge		4.5.1 - 4.5.30
	Schlösser	4.5.1 - 4.5.7
	Zusatzverriegelung	4.5.8 - 4.5.10
	Bänder, Drücker, Türschliesser	4.5.11- 4.5.30
Verarbeitung Zubehör		4.6.1 - 4.6.18
Montagebescheinigung / Werksbescheinigung		4.7.1 - 4.7.6

Système omnia porte RC2		
Tableau du système		4.1.1 - 4.1.4
Quincaillerie		4.2.1 - 4.2.24
Coupes et plans		4.3.1 - 4.3.30
	Coupes du système	4.3.1 - 4.3.7
	Plans du système	4.3.8 - 4.3.15
	Raccords muraux	4.3.16- 4.3.29
	Détails de construction	4.3.30
Mise en œuvre profilés		4.4.1 - 4.4.6
Mise en œuvre quincaillerie		4.5.1 - 4.5.30
	Serrures	4.5.1 - 4.5.7
	Verrouillage supplémentaire	4.5.8 - 4.5.10
	Paumelles, poignées, ferme portes	4.5.11 - 4.5.30
Mise en œuvre accessoires		4.6.1 - 4.6.18
Attestation de montage / Certificat de conformité		4.7.1 - 4.7.6

System omnia door RC2		
Synopsis of system		4.1.1 - 4.1.4
Fittings		4.2.1 - 4.2.24
Sections and plans		4.3.1 - 4.3.30
	System sections	4.3.1 - 4.3.7
	System plans	4.3.8 - 4.3.15
	Wall abutments	4.3.16- 4.3.29
	Construction details	4.3.30
Processing profiles		4.4.1 - 4.4.6
Processing fittings		4.5.1 - 4.5.30
	Locks	4.5.1 - 4.5.7
	Additional locking	4.5.8 - 4.5.10
	Hinges, handles, door closers	4.5.11.- 4.5.30
Processing accessories		4.6.1 - 4.6.18
Installation certification / Works certification		4.7.1 - 4.7.6

Symbole

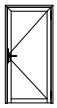

1-flügelige Tür ohne Antipanik-Funktion
Porte à 1 vantail sans fonction anti-panique
Single-leaved door without anti-panic-function

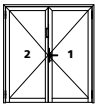

2-flügelige Tür ohne Antipanik-Funktion
Porte à 2 vantaux sans fonction anti-panique
Double-leaved door without anti-panic-function

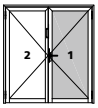

2-flügelige Tür, Verwendung Forster Artikel auf Gangflügel
Porte à 2 vantaux, utilisation des articles Forster sur le vantail de service
Double-leaved door, use Forster articles for opening leaf

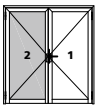

2-flügelige Tür, Verwendung Forster Artikel auf Standflügel
Porte à 2 vantaux, utilisation des articles Forster sur le vantail semi-fixe
Double-leaved door, use Forster articles for fixed leaf

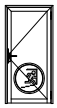

1-flügelige Tür mit Antipanik-Funktion
Porte à 1 vantail avec fonction anti-panique
Single-leaved door with anti-panic-function

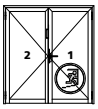

2-flügelige Tür mit Antipanik-Funktion auf Gangflügel
Porte à 2 vantaux avec fonction anti-panique sur le vantail de service
Double-leaved door with anti-panic-function only on opening leaf

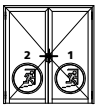

2-flügelige Tür mit Antipanik-Funktion auf Stand- und Gangflügel
Porte à 2 vantaux avec fonction anti-panique sur le vantail de service et le vantail semi-fixe
Double-leaved door with anti-panic-function on opening and fixed leaf

Einbruchhemmende Türen / Fenster
Portes / fenêtres anti-effraction
Burglary resistant doors / windows

Symboles

Türen ohne Antipanik-Anforderung
Portes sans exigence anti-panique
Doors without anti-panic requirement

Türen mit Antipanik-Anforderung
Portes avec exigence anti-panique
Doors with anti-panic requirement

Artikel gemäss Norm EN 179
Référence selon norme EN 179
Article according to EN 179

Artikel gemäss Norm EN 1125
Référence selon norme EN 1125
Article according to EN 1125

Symbols

Symbole

Symboles

Symbols

Position E-Öffner
Position ouverture électrique
Position electric door opener

1-flügelige Tür mit E-Öffner
Porte à 1 vantail avec ouverture électrique
Single-leaved door with electro door opener

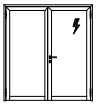

2-flügelige Tür mit E-Öffner auf Gangflügel
Porte à 2 vantaux avec ouverture électrique sur le vantail de service
Double-leaved door with electric door opener only on active leaf

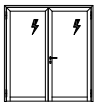

2-flügelige Tür mit E-Öffner auf Stand- und Gangflügel
Porte à 2 vantaux avec ouverture électrique sur le vantail de service et vantail semi-fixe
Double-leaved door with electro door opener on active and inactive leaf

Profilzylinder (PZ)
Cylindre profilé (CP)
Profile cylinder (PC)

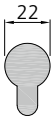

Rundzylinder (RZ)
Cylindre rond (CR)
Round cylinder (RC)

ZV

Abkürzung für Zusatzverriegelung
Abréviation de verrouillage supplémentaire
Abbreviation for additional locking

Zeichnungsdaten – dwg

Die in dieser Dokumentation gezeigten Schnitte und Pläne mit nachstehenden Bezeichnungen stehen als dwg-Daten unter **www.forster-profile.ch/downloads** zur Verfügung.

In der PDF-Version der Dokumentation sind diese Zeichnungen mit einem Link versehen.

om_ep_xxxx Einbaupläne
om_kd_xxxx Konstruktionsdetails
om_sd_xxxx Systemdetails
om_sp_xxxx Systempläne
om_vv_xxxx Verglasungsdetails
om_wa_xxxx Wandanschlüsse

Dessins en dwg

Les coupes et les plans présentés dans cette documentation avec les désignations ci-dessous sont disponibles au format DWG sous **www.forster-profile.ch/téléchargement.**

Dans la version PDF de la documentation, ces dessins sont dotés d'un lien.

om_ep_xxxx Plans de la mise en œuvre
om_kd_xxxx Détails de construction
om_sd_xxxx Coupes du système
om_sp_xxxx Plans du système
om_vv_xxxx Détails de vitrage
om_wa_xxxx Raccords muraux

Drawing data – dwg

The sections and plans in this documentation with the below-mentioned designations are available as DWG files on **www.forster-profile.ch/downloads.**

In the PDF version of the documentation, these drawings are provided with a link.

om_ep_xxxx Processing plans
om_kd_xxxx Construction details
om_sd_xxxx System sections
om_sp_xxxx System plans
om_vv_xxxx Glazing details
om_wa_xxxx Wall abutments

Einbruchklassen nach EN 1627

Einbruchhemmung RC 1 N

Bauteile in dieser Klasse bieten nur einen Grundschutz gegen Aufbruchversuche. Diese Klasse wird nur da empfohlen, wo kein direkter Zugang (nicht ebenerdig) möglich ist.

An die Füllung werden keine Anforderungen gestellt.

Einbruchhemmung RC 2 N

Der Gelegenheitstäter versucht, zusätzlich mit einfachen Werkzeugen wie Schraubendreher, Zange und Keile, das Bauteil aufzubrechen. Diese Klasse wird nur da empfohlen, wo kein direkter Zugang (nicht ebenerdig) möglich ist.

An die Füllung werden keine Anforderungen gestellt.

Einbruchhemmung RC 2

Der Gelegenheitstäter versucht, zusätzlich mit einfachen Werkzeugen wie Schraubendreher, Zange und Keile, das Bauteil aufzubrechen. Einbruchsichere Bauteile in dieser Klasse kommen im Wohnungsbau, im Gewerbebau und in öffentlichen Bauten mit durchschnittlichen Einbruchsrisiko zur Anwendung.

Füllungen müssen mindestens der Klasse P4 A nach EN 356 entsprechen.

Information

RC 1 N Konstruktionen sind, bis auf die Füllung, gemäss den Angaben in dieser Broschüre in RC 2 auszuführen.

Classes de résistance à l'effraction selon EN 1627

Résistance à l'effraction RC 1 N

Les composants de cette classe offrent seulement une protection de base contre les tentatives d'effraction. Par conséquent, cette classe est uniquement recommandée là où un accès direct est impossible (pas au niveau du rez-de-chaussée).

Le remplissage ne doit pas satisfaire à des exigences particulières.

Résistance à l'effraction RC 2 N

Le délinquant occasionnel essaie d'entrer en force avec des outils simples, tels qu'un tournevis, une pince, des coins. Cette classe est uniquement recommandée là où un accès direct est impossible (pas au niveau du rez-de-chaussée).

Le remplissage ne doit pas remplir d'exigences particulières.

Résistance à l'effraction RC 2

Le délinquant occasionnel essaie d'entrer en force avec des outils simples, tels qu'un tournevis, une pince et des coins. Les composants anti-effraction de cette classe sont appliqués dans la construction de logements, de bâtiments à usage professionnel et d'ouvrages publics présentant un risque d'effraction moyen.

Les remplissages doivent au moins correspondre à la classe P4 A selon EN 356.

Information

Les constructions RC 1 N doivent être exécutées en RC 2 conformément aux indications de cette brochure, sauf le remplissage.

Burglary resistance classes acording to EN 1627

Burglary resistance RC 1 N

Components in this class only offer basic protection against burglary attempts. This class is only recommended when there is no direct access (not at ground level).

No requirements are made of the filling.

Burglary resistance RC 2 N

The occasional criminal attempts to break open the component also using simple tools such as screwdrivers, pliers or wedges. This class is only recommended where no direct access is possible (not at ground level).

No requirements are made of the filling.

Burglary resistance RC 2

The occasional criminal attempts to break open the component also using simple tools such as screwdrivers, pliers or wedges. Burglary-resistant components in this class are used in residential buildings, commercial buildings and in public buildings with an average burglary risk.

Fillings must comply with at least Class P4 A according to EN 356.

Information

RC 1 N constructions must be implemented according to the specifications for RC 2 contained in this brochure, except for the filling.

Das System auf einen Blick

Bauarten

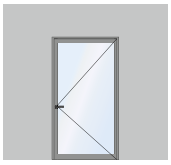
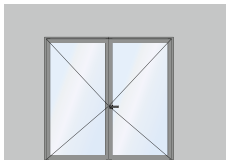

Werkstoff
- Stahl ZM (Zink Magnesium)
- Stahl blank (auf Anfrage)
- Edelstahl

Abmessungen
Tür
- 1-flügelig: lichter Durchgang max. 1360 × 2710 mm (B × H)
- 2-flüglig: lichter Durchgang max. 2740 × 2710 mm (B × H)

Verglasung
- Höhe und Breite unbegrenzt

Füllungen
- 2- und 3-fach Isoliergläser
- Standardverglasung in der Klasse P4A nach EN1630
- Panikverglasung in der Klasse P8B nach EN 1630
- Paneele: 2 x 2mm Stahlblech, 32 – 59mm Mineralwolle

Vorteile
- Standard Mehrfachverriegelung
- Einfacher Schlosseinbau mittels Befestigungsleisten
- Panikfunktion schwellenlos
- Einwärts und auswärts öffnend
- Angriff Band- und Bandgegenseite
- Profile in Stahl und Edelstahl
- Verdecktliegende Türbänder

Allgemein
Das System forster omnia ist gegenüber Einbruch in der Klasse RC 2 geprüft.
Die Angriffsseite liegt immer gegenüber der Glashalteleisten.

Le système en un coup d'oeil

Variantes de construction

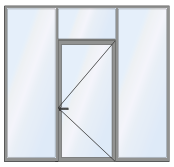
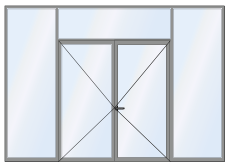

Matière première
- acier ZM (zinc-magnésium)
- acier brut (sur demande)
- acier inox

Dimensions
Porte
- 1 vantail: passage libre max. 1360mm × 2710 (l × h)
- 2 vantaux: passage libre max. 2740 mm × 2710 (l × h)

Cloison vitrée
- Hauteur et largeur illimitée

Remplissages
- Double et triple vitrage isolant
- Vitrage standard de classe P4A selon EN1630
- Vitrage anti-panique de classe P8B selon EN 1630
- Panneaux: Tôle en acier 2 x 2mm, laine minérale 32 – 59mm

Avantages
- Verrouillage multiple standard
- Montage aisé de la serrure au moyen de barres de fixation
- Fonction anti-panique sans seuil
- Ouvrant vers l'intérieur et vers l'extérieur
- Attaque du côté paumelles et du côté opposé aux paumelles
- Profilés en acier et acier inox
- Paumelles cachées

Généralités
Le système forster omnia est testé contre l'effraction dans la classe RC 2.
Le côté attaque est toujours situé en face des parcloses.

The system at a glance

Construction variations

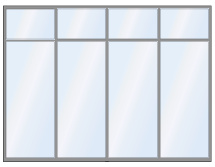

Material
- Steel ZM (zinc-magnesium)
- Steel bright (on request)
- Stainless steel

Dimensions
Door
- 1 leaf: inside width max. 1360 × 2710 mm (w × h)
- 2 leafs: inside width max. 2740 × 2710 mm (w × h)

Fixed glazing
- Height and width unlimited

Fillings
- Double and triple insulated glazing
- Standard glazing in class P4A according to EN 1630
- Panic glazing in class P8B according to EN 1630
- Panels: 2 x 2 mm steel sheet, 32 – 59 mm mineral wool

Benefits
- Standard multi-point lock
- Simple lock installation using fixing bars
- Panic function without threshold
- Can open inwards or outwards
- Attack on hinge side or side opposite hinge
- Profiles in steel and stainless steel
- Concealed flush hinges

In general
The forster omnia system is tested against burglary to class RC 2.
The attack side is always opposite the glazing beads.

Systemübersicht Profile

Tableau du système Profilés

Synopsis of system Profiles

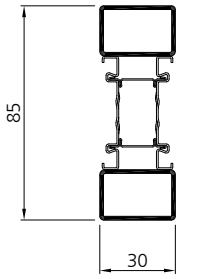

100.830*
100.830 ZM
100.830 CrNi*

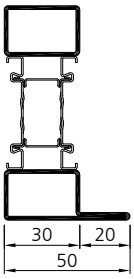

100.831*
100.831 ZM
100.831 CrNi*

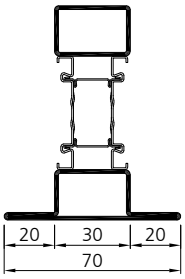

100.832*
100.832 ZM
100.832 CrNi*

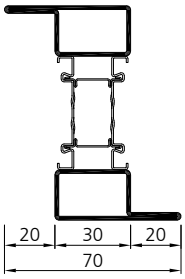

100.833*
100.833 ZM
100.833 CrNi*

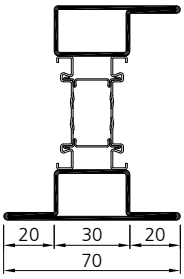

100.835*
100.835 ZM

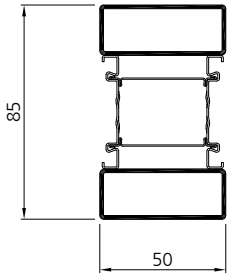

100.850*
100.850 ZM
100.850 CrNi*

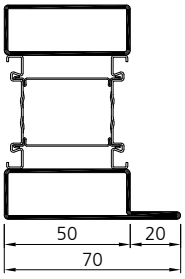

100.851*
100.851 ZM
100.851 CrNi*

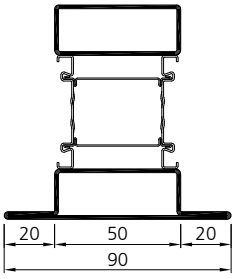

100.852*
100.852 ZM
100.852 CrNi*

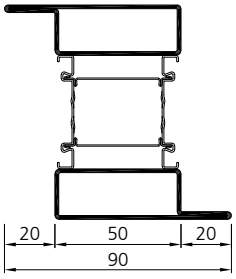

100.853*
100.853 ZM
100.853 CrNi*

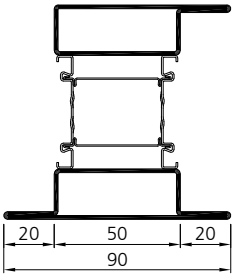

100.855*
100.855 ZM
100.855 CrNi*

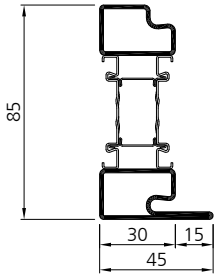

101.831*
101.831 ZM

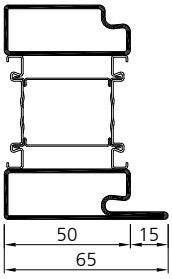

101.851*
101.851 ZM
101.831 CrNi*

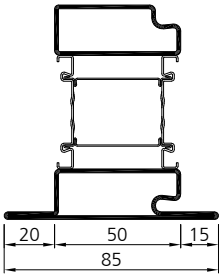

101.852*
101.852 ZM
101.852 CrNi*

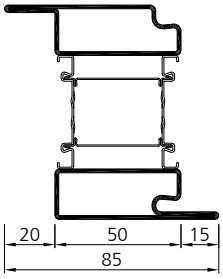

101.853*
101.853 ZM
101.853 CrNi*

* auf Anfrage
sur demande
on request

Systemübersicht Glashalteleisten / Zubehör

Tableau du système Parcloses / accessoires

Synopsis of system Glazing beads / accessories

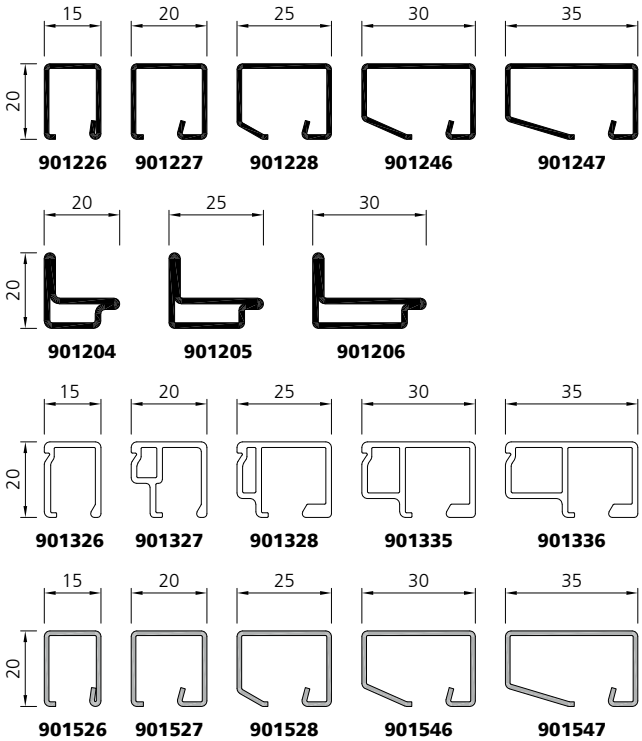

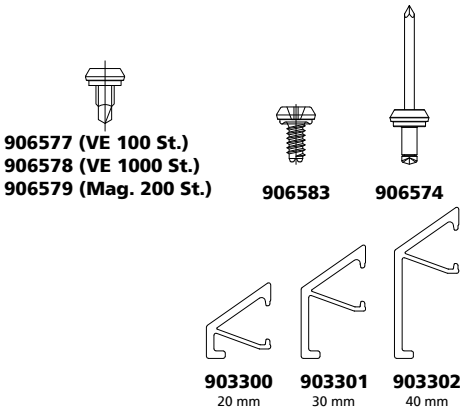

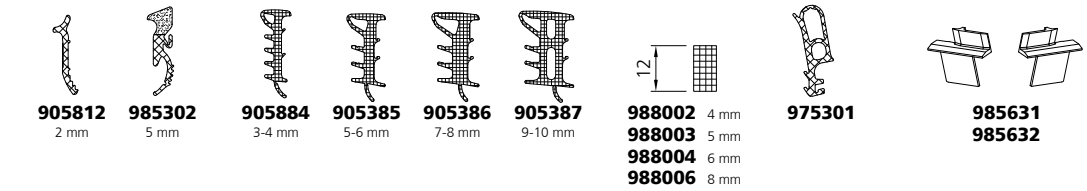

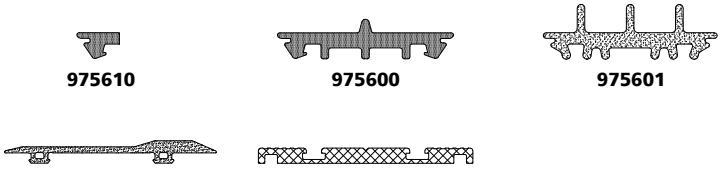

* auf Anfrage
sur demande
on request

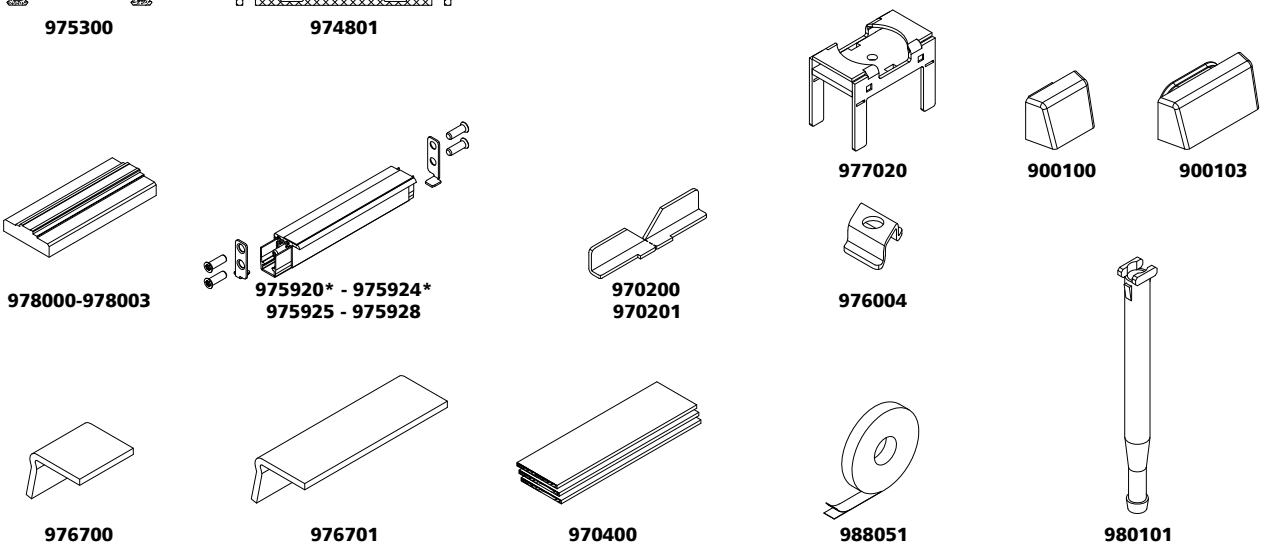

Systemübersicht Beschläge

Tableau du système Quincaillerie

Synopsis of system Fittings

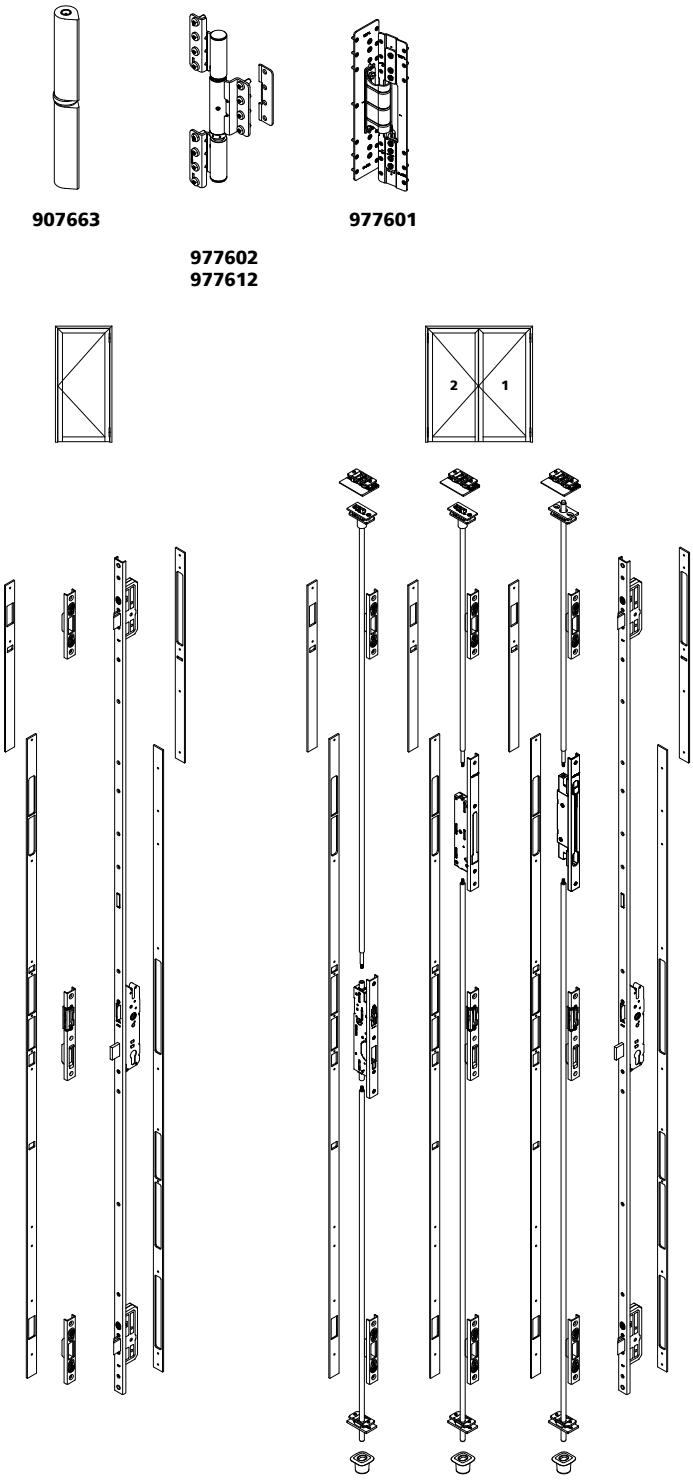

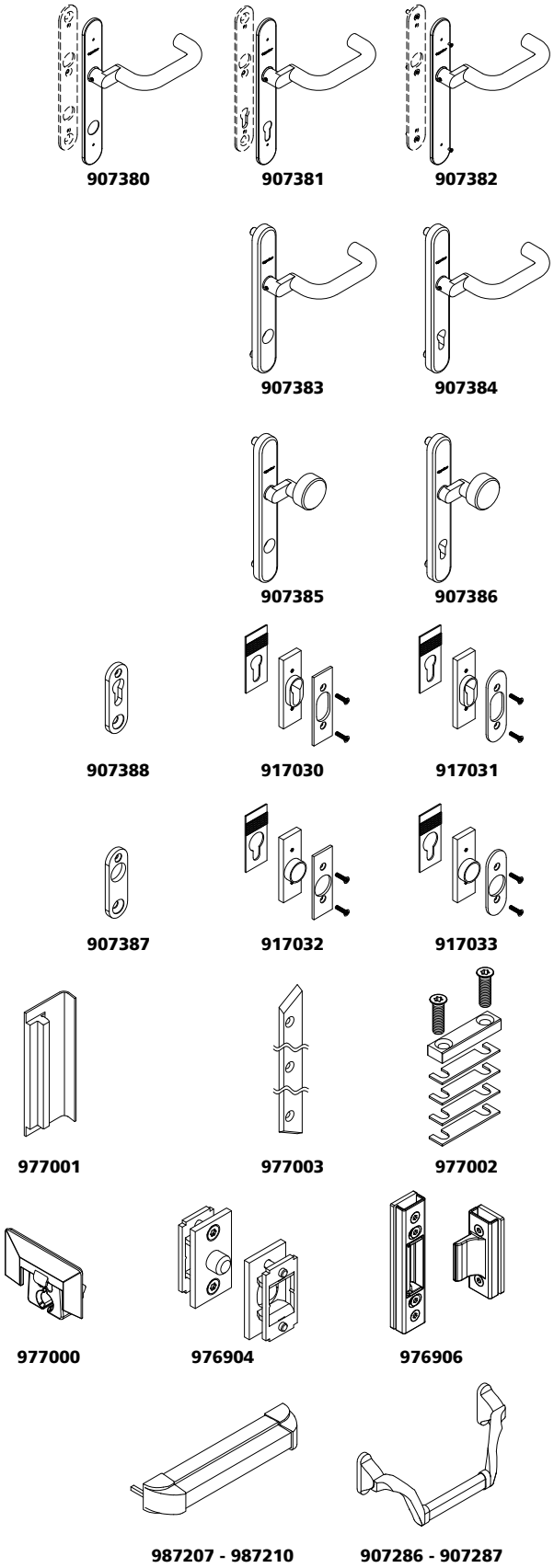

Übersicht Beschlageinbau

Disposition de la quincaillerie

Placement of fittings

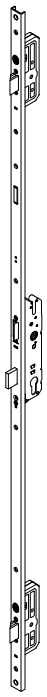

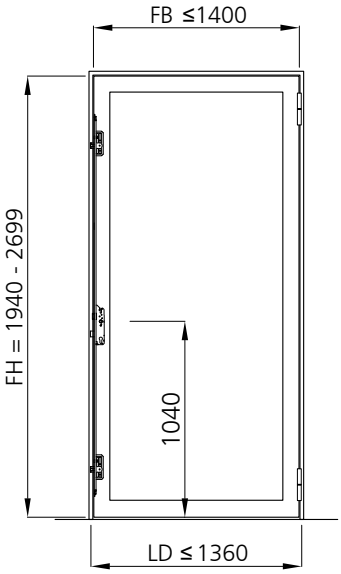

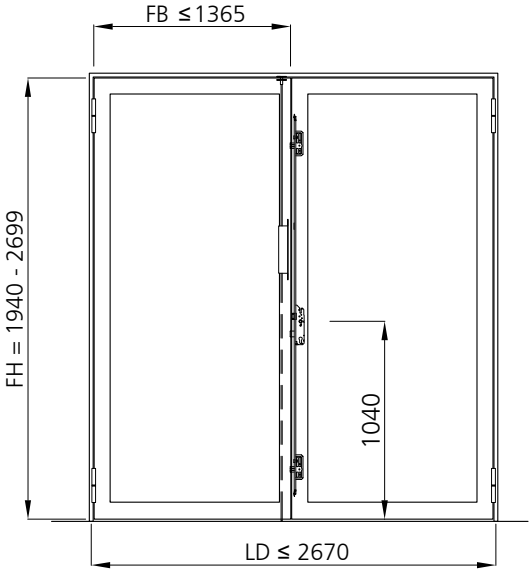

FH = Flügelhöhe
FH = Hauteur du vantail
FH = Leaf height

FB = Flügelbreite
FB = Largeur du vantail
FB = Leaf width

LD = Lichte Durchgangsbreite
LD = Largeur de passage libre
LD = Inside width

Übersicht Beschlageinbau

Disposition de la quincaillerie

Placement of fittings

Schliessvarianten

Variantes de fermetures

Locking versions

EN 179 Notausgangsverschlüsse
Fermetures sorties d'urgences
Emergency exit devices

EN 1125 Paniktürverschlüsse
Fermetures anti-paniques
Panic exit devices

22 RZ / CR / RC
17 PZ / CP / PC

FH = Flügelhöhe
Hauteur du vantail
Leaf height

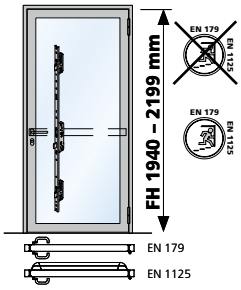

RZ/CR/RC = om_ep_0046
PZ/CP/PC = om_ep_0040

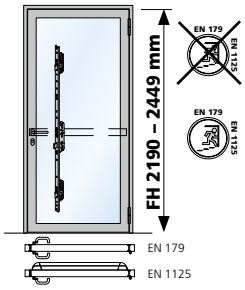

RZ/CR/RC = om_ep_0047
PZ/CP/PC = om_ep_0041

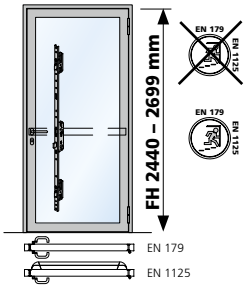

RZ/CR/RC = om_ep_0048
PZ/CP/PC = om_ep_0042

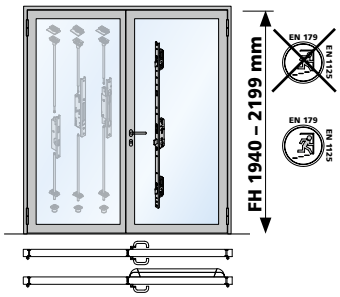

RZ/CR/RC = om_ep_0049
PZ/CP/PC = om_ep_0043

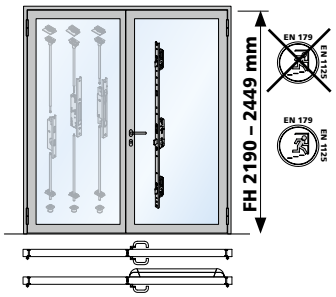

RZ/CR/RC = om_ep_0050
PZ/CP/PC = om_ep_0044

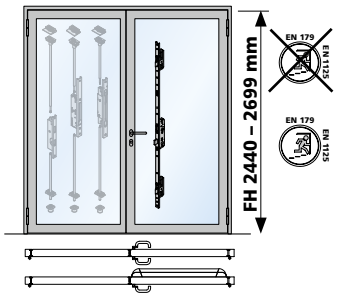

RZ/CR/RC = om_ep_0051
PZ/CP/PC = om_ep_0045

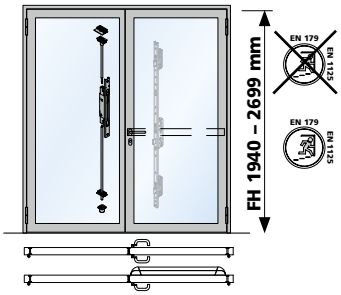

om_ep_0074

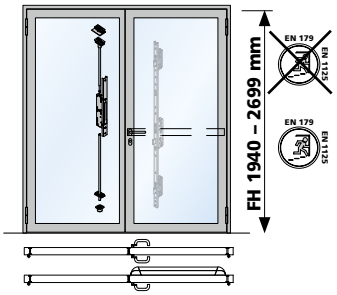

om_ep_0075

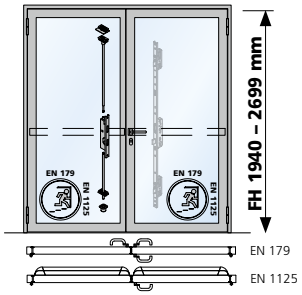

om_ep_0076

Beschläge
Schlossgarnituren
3-Punkt-Verriegelung

Ferrements
Garnitures de serrures
Verrouillage 3 points

Fittings
Sets of locks
3 point locking

EN 179 EN 1125

RZ Ø 22 mm
PZ Ø 17 mm

Wechselfunktion ohne Anti-Panik
Fonction à levier sans anti-panique
Lever handle set without anti-panic version

Selbstverriegelnd (Magnetkontakt)
Verrouillage automatique (contact magnétique)
Self-locking (magnetic contacts)

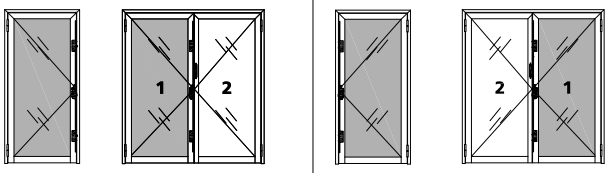

	DIN links / gauche / left			DIN rechts / droite / right		
Flügelhöhe / hauteur de vantail / leaf hight	1940 - 2199	2190 - 2449	2440 - 2699	1940 - 2199	2190 - 2449	2440 - 2699
Schloss mit Schliessblech bestellen / serrure avec gâche à commander / order lock with keep						
Schliessblech / gâche / keep **987026**	1x	1x	1x	1x	1x	1x
Mass / dimension **B**	729	979	1229	729	979	1229
Befestigungsleiste / barre de fixation / fixing bar	incl.	incl.	incl.	incl.	incl.	incl.
Schloss / serrure / lock incl. Befestigungsleiste / barre de fixation / fixing bar **RZ**	**977201**	**977203**	**977205**	**977201**	**977203**	**977205**
Schloss / serrure / lock incl. Befestigungsleiste / barre de fixation / fixing bar **PZ**	**977200**	**977202**	**977204**	**977200**	**977202**	**977204**
Schliessblech / gâche / keep **987027**	1x	1x	1x			
Schliessblech / gâche / keep **987028**				1x	1x	1x
Mass / dimension **D**	782.5	782.5	782.5	782.5	782.5	782.5
Befestigungsleiste / barre de fixation / fixing bar	incl.	incl.	incl.	incl.	incl.	incl.
	EN 179 EN 1125	EN 179 EN 1125	EN 179 EN 1125	EN 179 EN 1125	EN 179 EN 1125	EN 179 EN 1125
Schliessblech / gâche / keep **987026**	1x	1x	1x	1x	1x	1x

Abbildung: DIN rechts
fig.: DIN droite
fig.: DIN right

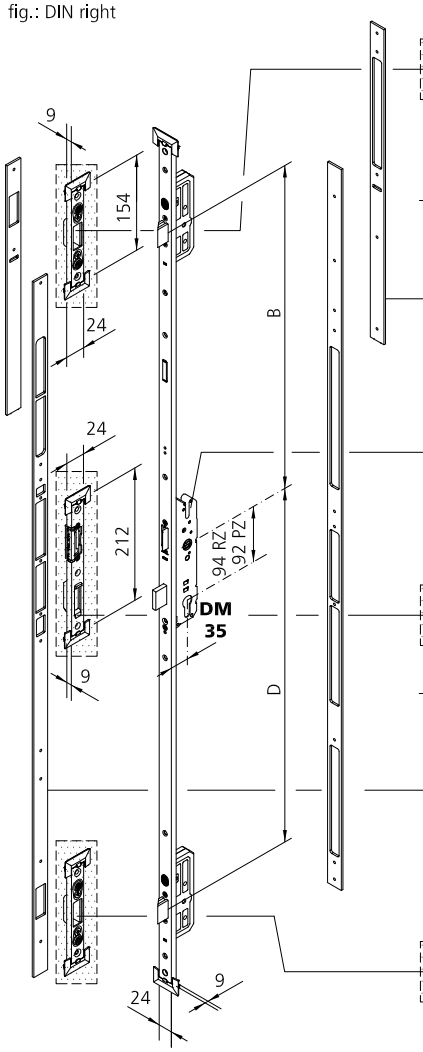

Senkschrauben M5 x 18 mm beiliegend / vis coniques M5 x 18 mm jointes / countersunk screw M5 x 18 mm supplied

4

VOT 04/23

Beschläge
Schlossgarnituren
3-Punkt-Verriegelung

Ferrements
Garnitures de serrures
Verrouillage 3 points

Fittings
Sets of locks
3 point locking

EN 179 EN 1125

RZ Ø 22 mm
PZ Ø 17 mm

Umschaltfunktion mit Antipanik **B**
Fonction avec anti-panique **B**
Switch function with anti-panic version **B**

Selbstverriegelnd (Magnetkontakt)
Verrouillage automatique (contact magnétique)
Self-locking (magnetic contacts)

Abbildung: DIN rechts
fig.: DIN droite
fig.: DIN right

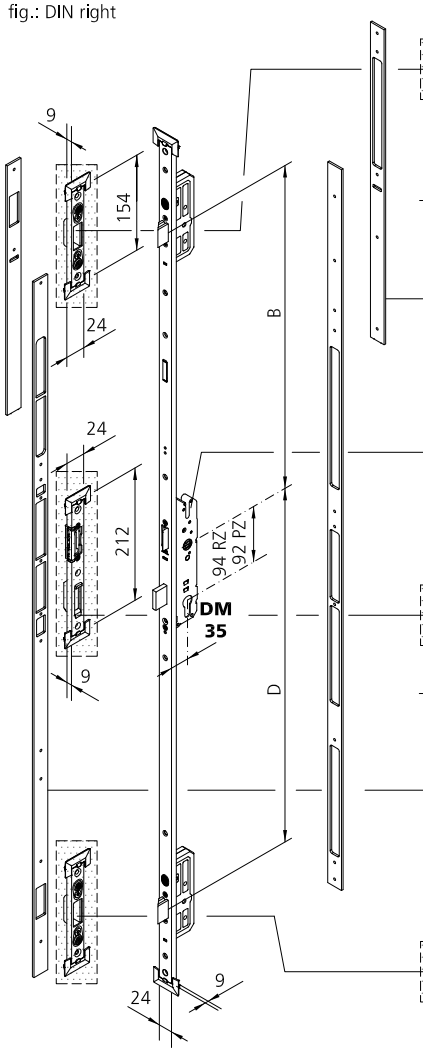

	DIN links / gauche / left			DIN rechts / droite / right		
	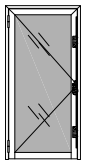			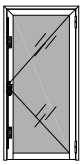		
	Flügelhöhe / hauteur de vantail / leaf hight					
	1940 - 2199	**2190 - 2449**	**2440 - 2699**	**1940 - 2199**	**2190 - 2449**	**2440 - 2699**
	Schloss mit Schliessblech bestellen serrure avec gâche à commander order lock with keep					
Schliessblech / gâche / keep **987026**	1x	1x	1x	1x	1x	1x
Mass / dimension **B**	729	979	1229	729	979	1229
Befestigungsleiste / barre de fixation / fixing bar	incl.	incl.	incl.	incl.	incl.	incl.
Schloss / serrure / lock incl. Befestigungsleiste / barre de fixation / fixing bar **RZ**	**977207**	**977209**	**977211**	**977213**	**977215**	**977217**
PZ	**977206**	**977208**	**977210**	**977212**	**977214**	**977216**
Schliessblech / gâche / keep **987027**	1x	1x	1x			
987028				1x	1x	1x
Mass / dimension **D**	782.5	782.5	782.5	782.5	782.5	782.5
Befestigungsleiste / barre de fixation / fixing bar	incl.	incl.	incl.	incl.	incl.	incl.
	EN 179 EN 1125	EN 179 EN 1125	EN 179 EN 1125	EN 179 EN 1125	EN 179 EN 1125	EN 179 EN 1125
Schliessblech / gâche / keep **987026**	1x	1x	1x	1x	1x	1x

Senkschrauben M5 x 18 mm beiliegend / vis coniques M5 x 18 mm jointes / countersunk screw M5 x 18 mm supplied

VOT 04/23

Beschläge
Schlossgarnituren
3-Punkt-Verriegelung

Ferrements
Garnitures de serrures
Verrouillage 3 points

Fittings
Sets of locks
3 point locking

EN 179 EN 1125

RZ Ø 22 mm
PZ Ø 17 mm

Umschaltfunktion mit Antipanik **B**
Fonction avec anti-panique **B**
Switch function with anti-panic version **B**

Selbstverriegelnd (Magnetkontakt)
Verrouillage automatique (contact magnétique)
Self-locking (magnetic contacts)

Abbildung: DIN rechts
fig.: DIN droite
fig.: DIN right

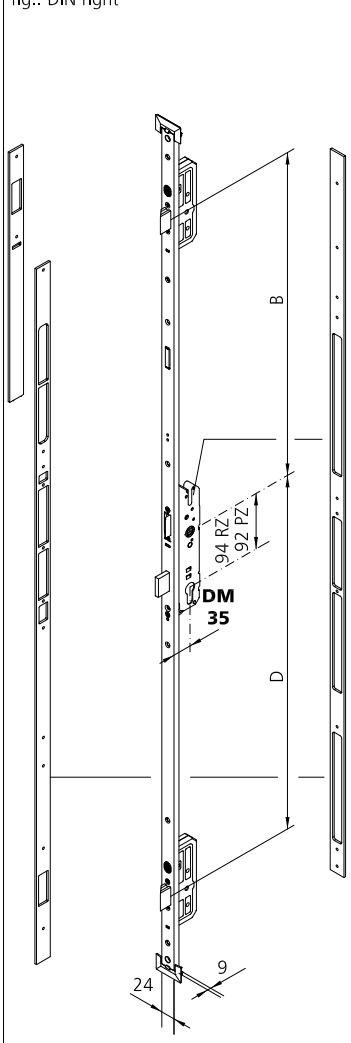

		DIN links / gauche / left			DIN rechts / droite / right		
		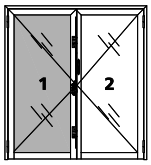			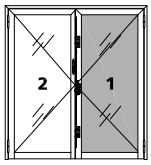		
		Flügelhöhe / hauteur de vantail / leaf hight					
		1940 - 2199	2190 - 2449	2440 - 2699	1940 - 2199	2190 - 2449	2440 - 2699
		Schloss bestellen / serrure à commander / order lock					
Mass / dimension	**B**	729	979	1229	729	979	1229
Befestigungsleiste / barre de fixation / fixing bar		incl.	incl.	incl.	incl.	incl.	incl.
Schloss / serrure / lock incl. Befestigungsleiste / barre de fixation / fixing bar	**RZ**	**977225**	**977227**	**977229**	**977231**	**977233**	**977235**
	PZ	**977224**	**977226**	**977228**	**977230**	**977232**	**977234**
Mass / dimension	**D**	782.5	782.5	782.5	782.5	782.5	782.5
Befestigungsleiste / barre de fixation / fixing bar		incl.	incl.	incl.	incl.	incl.	incl.
		EN 179 EN 1125	EN 179 EN 1125	EN 179 EN 1125	EN 179 EN 1125	EN 179 EN 1125	EN 179 EN 1125

Senkschrauben M5 x 18 mm beiliegend / vis coniques M5 x 18 mm jointes / countersunk screw M5 x 18 mm supplied

Beschläge
Schlossgarnituren
3-Punkt-Verriegelung

Ferrements
Garnitures de serrures
Verrouillage 3 points

Fittings
Sets of locks
3 point locking

EN 179 EN 1125

RZ Ø 22 mm
PZ Ø 17 mm

Wechselfunktion mit Anti-Panik **E**
Fonction à levier avec anti-panique **E**
Lever handle set with anti-panic version **E**

Selbstverriegelnd (Magnetkontakt)
Verrouillage automatique (contact magnétique)
Self-locking (magnetic contacts)

DIN links / gauche / left

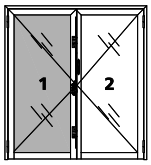

DIN rechts / droite / right

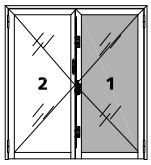

Abbildung: DIN rechts
fig.: DIN droite
fig.: DIN right

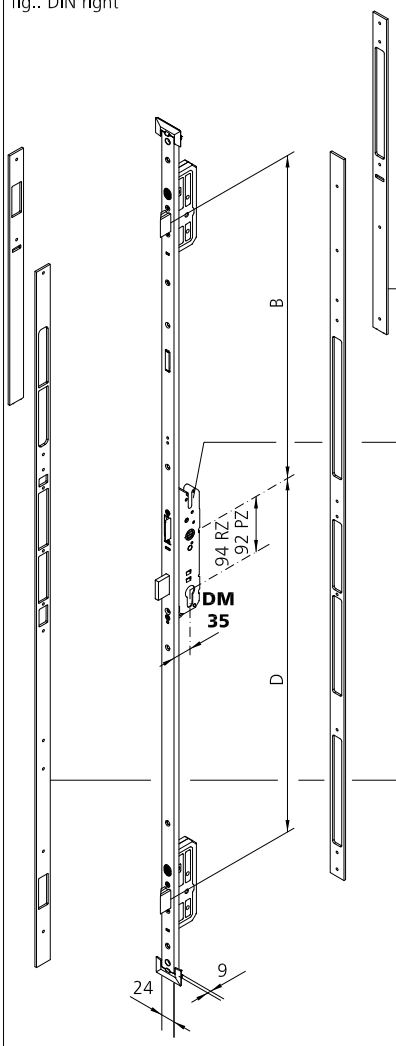

		Flügelhöhe / hauteur de vantail / leaf hight					
		1940 - 2199	**2190 - 2449**	**2440 - 2699**	**1940 - 2199**	**2190 - 2449**	**2440 - 2699**
		Schloss bestellen / serrure à commander / order lock					
Mass / dimension	**B**	729	979	1229	729	979	1229
Befestigungsleiste / barre de fixation / fixing bar		incl.	incl.	incl.	incl.	incl.	incl.
Schloss / serrure / lock incl. Befestigungsleiste / barre de fixation / fixing bar	**RZ**	**977237**	**977239**	**977241**	**977237**	**977239**	**977241**
	PZ	**977236**	**977238**	**977240**	**977236**	**977238**	**977240**
Mass / dimension	**D**	782.5	782.5	782.5	782.5	782.5	782.5
Befestigungsleiste / barre de fixation / fixing bar		incl.	incl.	incl.	incl.	incl.	incl.
		EN 179 EN 1125	EN 179 EN 1125	EN 179 EN 1125	EN 179 EN 1125	EN 179 EN 1125	EN 179 EN 1125

Senkschrauben M5 x 18 mm beiliegend / vis coniques M5 x 18 mm jointes / countersunk screw M5 x 18 mm supplied

VOT 04/23

Beschläge
Schlossgarnituren
3-Punkt-Verriegelung

Ferrements
Garnitures de serrures
Verrouillage 3 points

Fittings
Sets of locks
3 point locking

EN 179 EN 1125

RZ Ø 22 mm
PZ Ø 17 mm

Wechselfunktion mit Anti-Panik **E**
Fonction à levier avec anti-panique **E**
Lever handle set with anti-panic version **E**

Selbstverriegelnd (Magnetkontakt)
Verrouillage automatique (contact magnétique)
Self-locking (magnetic contacts)

Abbildung: DIN rechts
fig.: DIN droite
fig.: DIN right

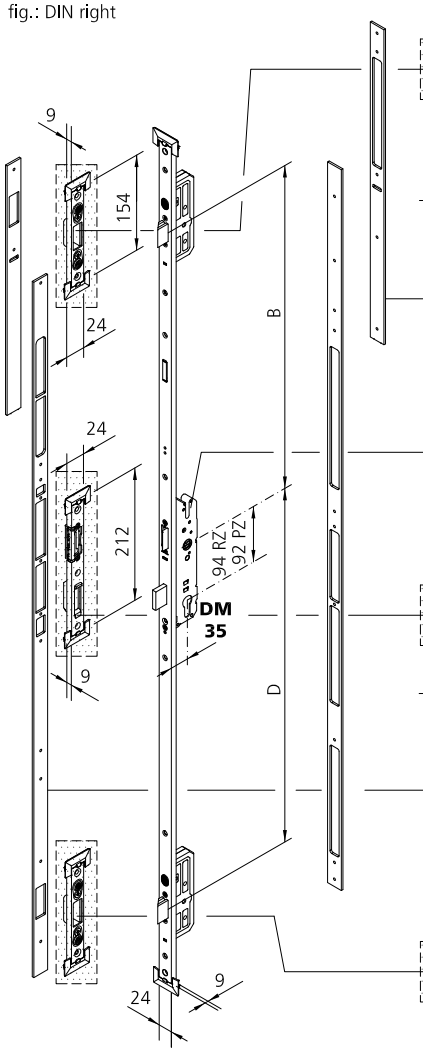

	DIN links / gauche / left			DIN rechts / droite / right		
	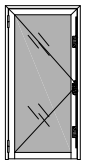			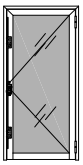		
	Flügelhöhe / hauteur de vantail / leaf hight					
	1940 - 2199	**2190 - 2449**	**2440 - 2699**	**1940 - 2199**	**2190 - 2449**	**2440 - 2699**
	Schloss mit Schliessblech bestellen serrure avec gâche à commander order lock with keep					
Schliessblech / gâche / keep **987026**	1x	1x	1x	1x	1x	1x
Mass / dimension **B**	729	979	1229	729	979	1229
Befestigungsleiste / barre de fixation / fixing bar	incl.	incl.	incl.	incl.	incl.	incl.
Schloss / serrure / lock incl. Befestigungsleiste / barre de fixation / fixing bar **RZ**	**977219**	**977221**	**977223**	**977219**	**977221**	**977223**
PZ	**977218**	**977220**	**977222**	**977218**	**977220**	**977222**
Schliessblech / gâche / keep **987027**	1x	1x	1x			
987028				1x	1x	1x
Mass / dimension **D**	782.5	782.5	782.5	782.5	782.5	782.5
Befestigungsleiste / barre de fixation / fixing bar	incl.	incl.	incl.	incl.	incl.	incl.
	EN 179 EN 1125	EN 179 EN 1125	EN 179 EN 1125	EN 179 EN 1125	EN 179 EN 1125	EN 179 EN 1125
Schliessblech / gâche / keep **987026**	1x	1x	1x	1x	1x	1x

Senkschrauben M5 x 18 mm beiliegend / vis coniques M5 x 18 mm jointes / countersunk screw M5 x 18 mm supplied

4

VOT 04/23

Beschläge
Standflügelverriegelungen
Kantriegel

Ferrements
Verrouillage du vantail semi-fixe
Crémone manuelle

Fittings
Passive leaf locks
Flush bolt

EN 179 EN 1125

DIN links / gauche / left	DIN rechts / droite / right
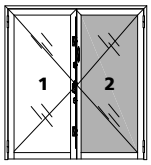	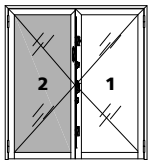

Flügelhöhe / hauteur de vantail / leaf hight
1940 - 2699

Abbildung: DIN rechts
fig.: DIN droite
fig.: DIN right

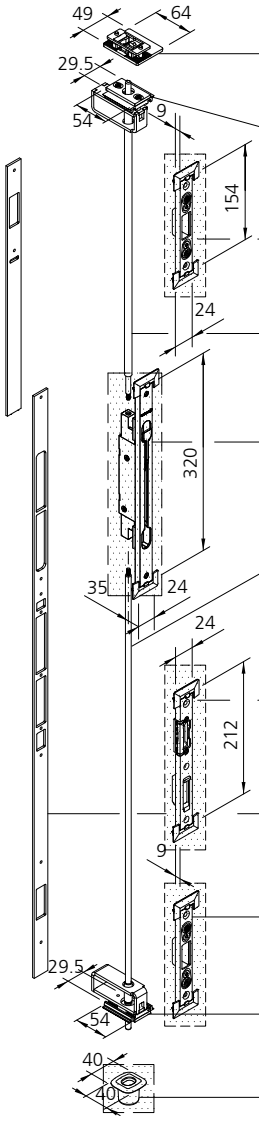

	Garnitur Nr. / garniture no / set no 976922	zusätzlich bestellen Commander séparément Order sparately
Schliessmulde / gâche réglable / locking recess	1x	
Obere Verriegelung / verrouillage supérieur / top shootbolt	1x	
Schliessblech / gâche / keep **987026**		1x
Treibriegelstange / tringle de verrouillage / drive bolt rod	1x	
Kantriegel / Crémone manuelle / Flush bolt **977410**		1x
Treibriegelstange / tringle de verrouillage / drive bolt rod	1x	
Schliessblech / gâche / keep **DIN L 987027** **DIN R 987028**		1x
Befestigungsleiste / barre de fixation / fixing bar	**Wird mit Schloss mitgeliefert Livré avec la serrure Delivered with lock**	
Schliessblech / gâche / keep **987026**		1x
Untere Verriegelung / verrouillage basse / shootbolt bottom	1x	
Bodenschliessmulde / gâche au sol / floor bush **987052**		1x

VOT 04/23

Beschläge
Standflügelverriegelungen
Falztreibriegel

Ferrements
Verrouillage du vantail semi-fixe
Crémone automatique

Fittings
Passive leaf locks
Drive bolt lock

EN 179 EN 1125

DIN links / gauche / left	DIN rechts / droite / right
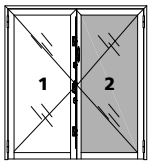	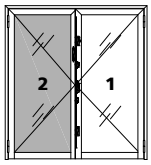

Flügelhöhe / hauteur de vantail / leaf hight

1940 - 2699

Abbildung: DIN rechts
fig.: DIN droite
fig.: DIN right

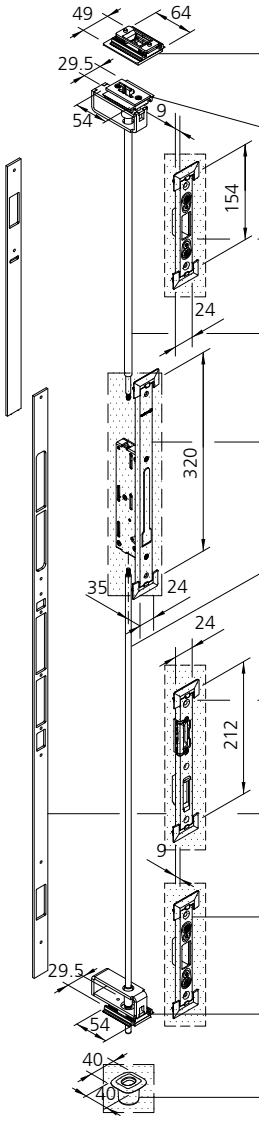

	Garnitur Nr. / garniture no / set no 976920	zusätzlich bestellen Commander séparément Order sparately
Schliessmulde / gâche réglable / locking recess	1x	
Obere Verriegelung / verrouillage supérieur / top shootbolt	1x	
Schliessblech / gâche / keep **987026**		1x
Treibriegelstange / tringle de verrouillage / drive bolt rod	1x	
Falztreibriegel / crémone automatique / drive bolt lock **977411**		1x
Treibriegelstange / tringle de verrouillage / drive bolt rod	1x	
Schliessblech / gâche / keep **DIN L 987027** **DIN R 987028**		1x
Befestigungsleiste / barre de fixation / fixing bar	**Wird mit Schloss mitgeliefert Livré avec la serrure Delivered with lock**	
Schliessblech / gâche / keep **987026**		1x
Untere Verriegelung / verrouillage basse / shootbolt bottom	1x	
Bodenschliessmulde / gâche au sol / floor bush **987052**		1x

4

VOT 04/23

Beschläge
Standflügelverriegelungen
Antipanik-Gegenkasten

Ferrements
Verrouillage du vantail semi-fixe
Crémone anti-panique

Fittings
Passive leaf locks
Anti-panic opposite lock

EN 179 EN 1125

DIN links / gauche / left	DIN rechts / droite / right
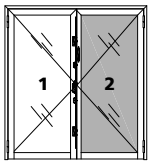	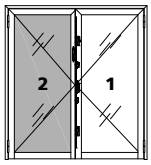

Flügelhöhe / hauteur de vantail / leaf hight

1940 - 2699

Abbildung: DIN rechts
fig.: DIN droite
fig.: DIN right

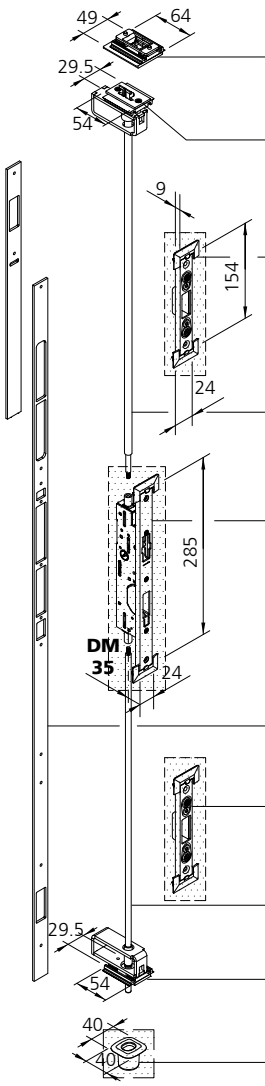

	Garnitur Nr. / garniture no / set no 976921	zusätzlich bestellen / Commander séparément / Order sparately
Schliessmulde / gâche réglable / locking recess	1x	
Obere Verriegelung / verrouillage supérieur / top shootbolt	1x	
Schliessblech / gâche / keep **987026**		1x
Treibriegelstange / tringle de verrouillage / drive bolt rod	1x	
Antipanik-Gegenkasten **977400** / Crémone anti-panique / Opposite lock anti-panic-version		1x
Befestigungsleiste / barre de fixation / fixing bar	**Wird mit Schloss mitgeliefert / Livré avec la serrure / Delivered with lock**	
Schliessblech / gâche / keep **987026**		1x
Treibriegelstange / tringle de verrouillage / drive bolt rod	1x	
Untere Verriegelung / verrouillage basse / shootbolt bottom	1x	
Bodenschliessmulde / gâche au sol / floor bush **987052**		1x

VOT 04/23

Beschläge
Standflügelverriegelung
Garnitur Kantriegel

Ferrements
Verrouillage du vantail semi-fixe
Garniture pour crémone manuelle

Fittings
Passive leaf locks
Set for manual flush bolt

Abbildung Figure Figure	Bezeichnung Désignation Designation		Verkaufseinheit Unité de vente Sales unit	Art.Nr. art. no. art. no.
Nur im Set erhältlich Disponible seulement en kit Only available in set	Garnitur für Kantriegel 977410 Garniture crémone manuelle pour 977410 Set for Flush bolt 977410			
	1 Senkkopfschraube M5x18 Vis à tête fraisée M5x18 Countersunk screw M5x18	6 Stk/pcs	1 Set/Kit	**976922**
	2 Einstellplatte unten Plaque de réglage Adjustment plate	2 Stk/pcs		
	3 Kunststoffhülse oben / unten Douille en plastique haut / basse Plastic sleeve top / low	2 Stk/pce		
	4 Sicherung Befestigungsklemme (38mm) Sécurité attache (38mm) Securing anchoring clip (38mm)	2 Stk/pcs		
	5 Stangenführung oben / unten guide de tringle haut / basse rod guide top / low	2 Stk/pcs		
	6 Treibriegelstangenverstärkung renfort tringle de verouillage shooting bolt rod reinforcement	2 Stk/pcs		
	7 Treibriegelstange oben tringle de verrouillage le haut drive bolt rod upwards	1 Stk/pcs		
	8 Treibriegelstange unten tringle de verrouillage le bas drive bolt rod downwards	1 Stk/pce		
	9 Befestigungsklemme mit Verzahnung Clip de fixation avec denture Support bracket with gearing	1 Stk/pce		
	10 Sicherung Befestigungsklemme (45 mm) Sécurité attache (45 mm) Securing anchoring clip (45 mm)	1 Stk/pce		
	11 Schliessblech verstellbar Gâche réglable Keep adjustable	1 Stk/pce		
	12 Stellscheibe Rondelle, réglable Washer, adjustable	2 Stk/pcs		

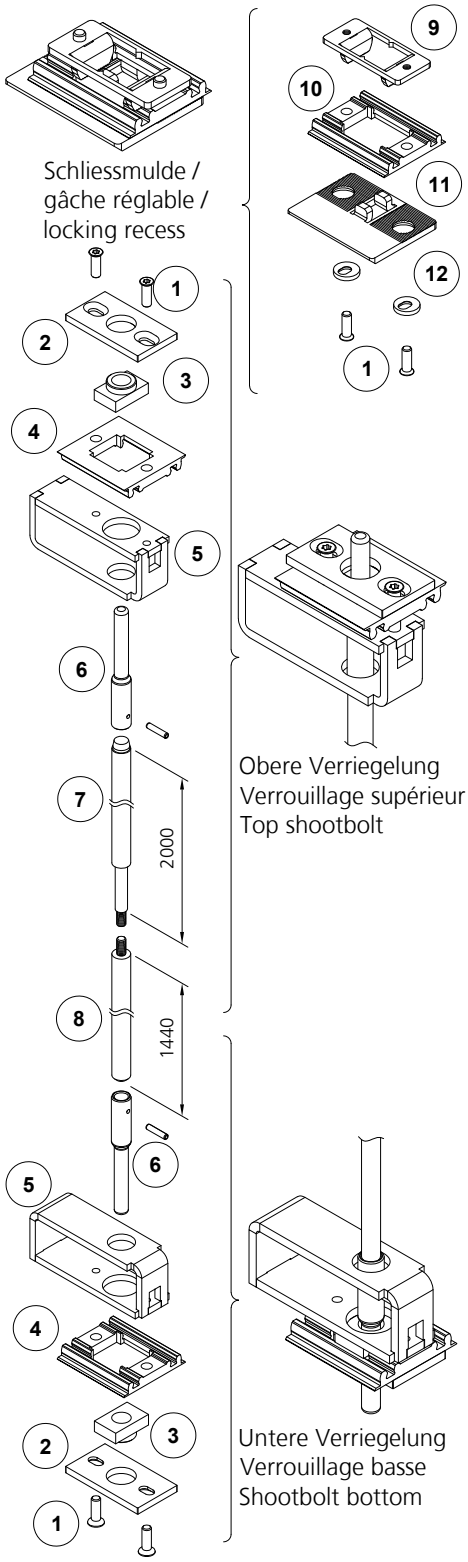

Beschläge
Standflügelverriegelung
Garnitur Falztreibriegel

Ferrements
Verrouillage du vantail semi-fixe
Garniture pour crémone automatique

Fittings
Passive leaf locks
Set for drive bolt lock

Abbildung Figure Figure	Bezeichnung Désignation Designation		Verkaufseinheit Unité de vente Sales unit	Art.Nr. art. no. art. no.
Nur im Set erhältlich Disponible seulement en kit Only available in set 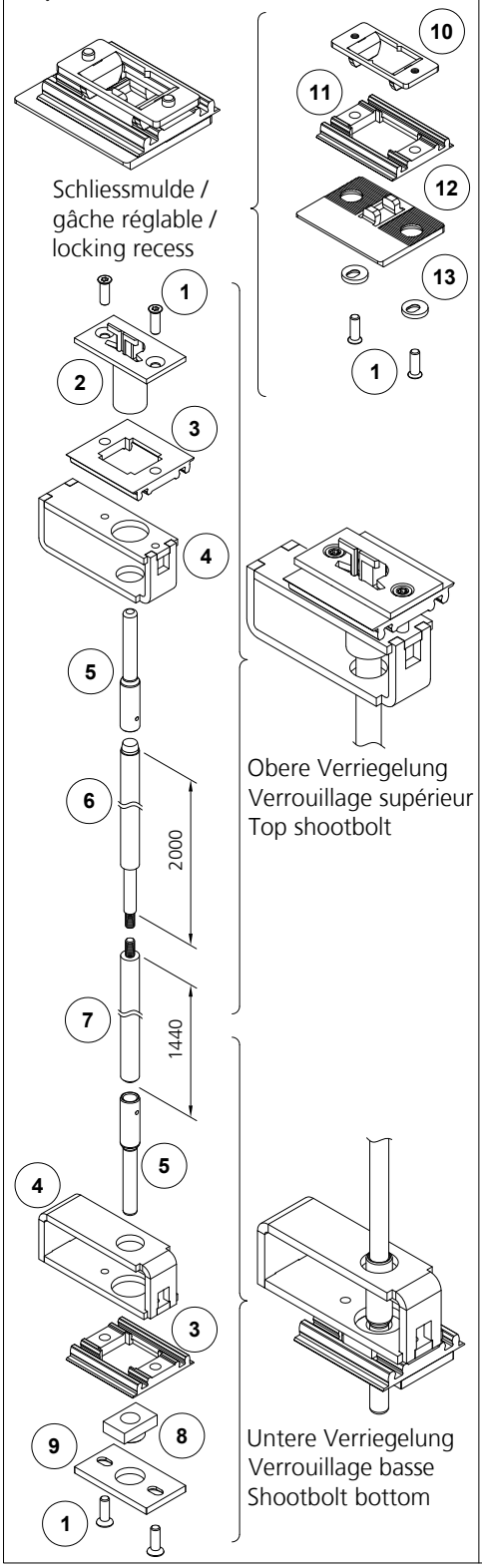 	Garnitur für Falztreibriegel 977411 Garniture crémone automatique pour 977411 Set for drive bolt-lock 977411		1 Set/Kit	**976920**
	1	Senkkopschraube M5x18 Vis à tête fraisée M5x18 Countersunk screw M5x18	6 Stk/pcs	
	2	Schaltschloss Serrure de maintien Switch latch	1 Stk/pcs	
	3	Sicherung Befestigungsklemme (38mm) Sécurité attache (38mm) Securing anchoring clip (38mm)	2 Stk/pcs	
	4	Stangenführung oben / unten guide de tringle haut / basse rod guide top / low	2 Stk/pcs	
	5	Treibriegelstangenverstärkung renfort tringle de verouillage shooting bolt rod reinforcement	2 Stk/pcs	
	6	Treibriegelstange oben tringle de verrouillage le haut drive bolt rod upwards	1 Stk/pcs	
	7	Treibriegelstange unten tringle de verrouillage le bas drive bolt rod downwards	1 Stk/pce	
	8	Kunstoffhülse unten Douille basse en plastique Plastic sleeve bottom	1 Stk/pce	
	9	Einstellplatte unten Plaque de réglage Adjustment plate	1 Stk/pcs	
	10	Befestigungsklemme mit Verzahnung Clip de fixation avec denture Support bracket with gearing	1 Stk/pce	
	11	Sicherung Befestigungsklemme (45mm) Sécurité attache (45mm) Securing anchoring clip (45mm)	1 Stk/pce	
	12	Schliessblech verstellbar Gâche réglable Keep adjustable	1 Stk/pce	
	13	Stellscheibe Rondelle, réglable Washer, adjustable	2 Stk/pcs	

Beschläge
Standflügelverriegelung
Garnitur Antipanik-Gegenkasten

Ferrements
Verrouillage du vantail semi-fixe
Garniture pour crémone anti-panique

Fittings
Passive leaf locks
Set for anti-panic opposite lock

Abbildung Figure Figure	Bezeichnung Désignation Designation		Verkaufseinheit Unité de vente Sales unit	Art.Nr. art. no. art. no.
Nur im Set erhältlich Disponible seulement en kit Only available in set	Garnitur für Antipanik-Gegenkasten 977400 gemäss EN 179 / EN1125 Garniture pour serrure opposée anti-panique 977400 selon EN 179 / EN1125 Set for panic-version opposite lock 977400 according to EN 179 / EN1125			
	1 Senkkopschraube M5x18 Vis à tête fraisée M5x18 Countersunk screw M5x18	6 Stk/pcs	1 Set/Kit	**976921**
	2 Schaltschloss Serrure de maintien Switch latch	1 Stk/pcs		
	3 Sicherung Befestigungsklemme (38mm) Sécurité attache (38mm) Securing anchoring clip (38mm)	2 Stk/pcs		
	4 Stangenführung oben / unten guide de tringle haut / basse rod guide top / low	2 Stk/pcs		
	5 Treibriegelstangenverstärkung renfort tringle de verouillage shooting bolt rod reinforcement	2 Stk/pcs		
	6 Treibriegelstange oben tringle de verrouillage le haut drive bolt rod upwards	1 Stk/pcs		
	7 Treibriegelstange unten tringle de verrouillage le bas drive bolt rod downwards	1 Stk/pce		
	8 Kunstoffhülse unten Douille basse en plastique Plastic sleeve bottom	1 Stk/pce		
	9 Einstellplatte unten Plaque de réglage Adjustment plate	1 Stk/pcs		
	10 Befestigungsklemme mit Verzahnung Clip de fixation avec denture Support bracket with gearing	1 Stk/pce		
	11 Sicherung Befestigungsklemme (45mm) Sécurité attache (45mm) Securing anchoring clip (45mm)	1 Stk/pce		
	12 Schliessblech verstellbar Gâche réglable Keep adjustable	1 Stk/pce		
	13 Stellscheibe Rondelle, réglable Washer, adjustable	2 Stk/pcs		

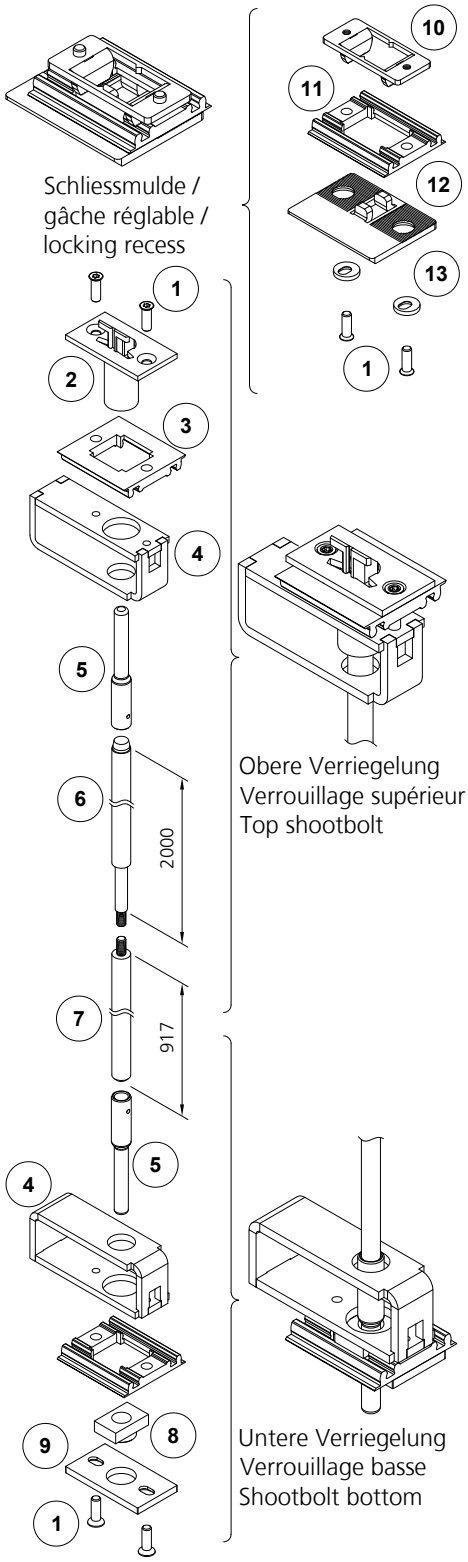

4

VOT 04/23

Beschläge
Schutzbeschlag

Ferrements
Ferrement de protection

Fittings
Protective fittings

Abbildung Figure Figure	Bezeichnung Désignation Designation	Verkaufseinheit Unité de vente Sales unit	Art.Nr. art. no. art. no.
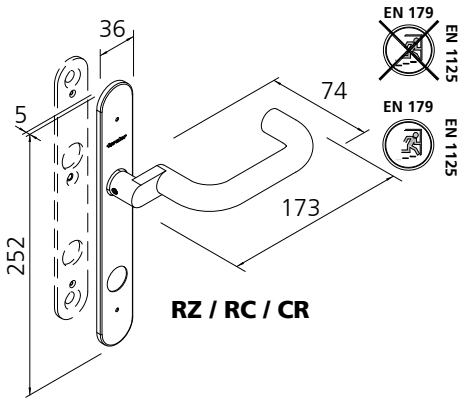	Schutzbeschlag, innen, mit Drücker Ferrement de protection, intérieur, avec poignée Security fitting, inside, with handle	1 Stk./pce **RZ** 1 Stk./pce **PZ**	**907380** **907381**
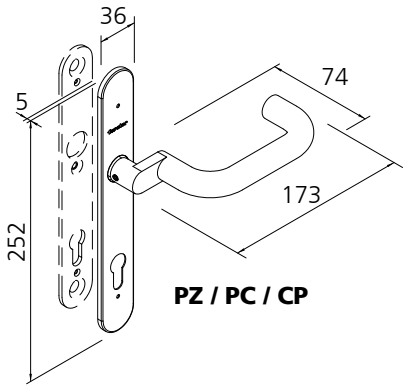	Befestigungs-Set 977320 oder 977321 separat bestellen Commander séparément les kits de fixation 977320 ou 977321 Order separately fastening sets 977320 or 977321 links - und rechts gerichtet umstellbar direction gauche et droite deplaçable left - and right direction transposable		
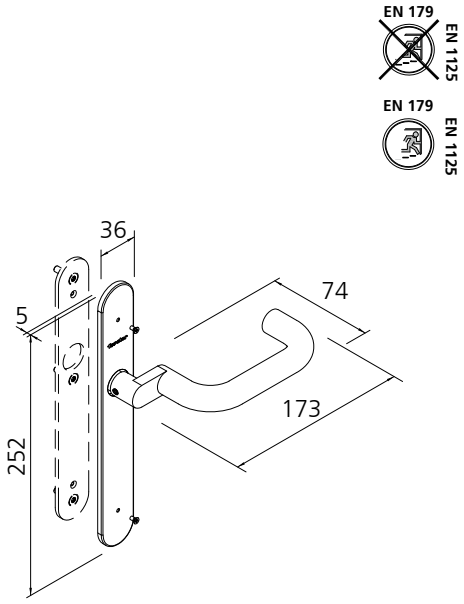	Schutzbeschlag, innen, mit Drücker, blind Ferrement de protection, intérieur, avec poignée, aveugle Security fitting, inside, with handle, blind	1 Stk./pce	**907382**
	Befestigungs-Set 977320 oder 977321 separat bestellen Commander séparément les kits de fixation 977320 ou 977321 Order separately fastening sets 977320 or 977321 links - und rechts gerichtet umstellbar direction gauche et droite deplaçable left - and right direction transposable		

Beschläge
Schutzbeschlag

Ferrements
Ferrement de protection

Fittings
Protective fittings

Abbildung Figure Figure	Bezeichnung Désignation Designation	Verkaufseinheit Unité de vente Sales unit		Art.Nr. art. no. art. no.
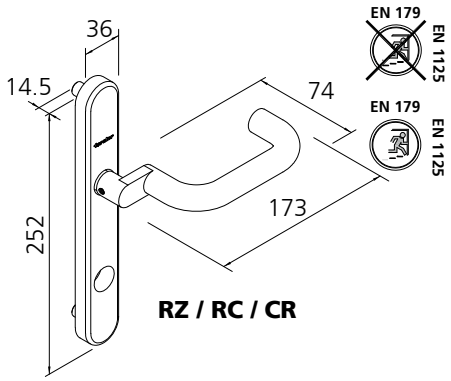	Schutzbeschlag, aussen, mit Drücker Ferrement de protection, extérieur, avec poignée Security fitting, outside, with handle	1 Stk./pce 1 Stk./pce	**RZ** **PZ**	**907383** **907384**
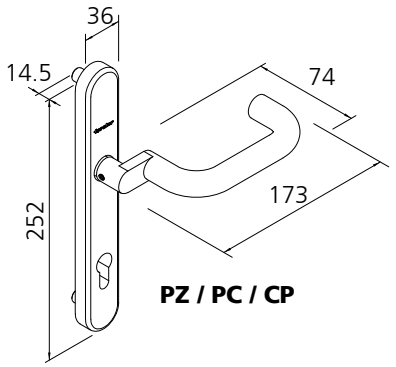	Befestigungs-Set 977320 oder 977321 separat bestellen Commander séparément les kits de fixation 977320 ou 977321 Order separately fastening sets 977320 or 977321 links - und rechts gerichtet umstellbar direction gauche et droite deplaçable left - and right direction transposable			
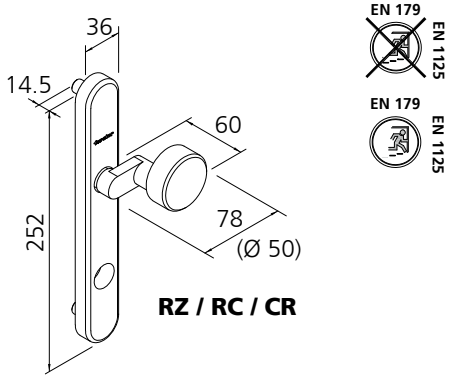	Schutzbeschlag, aussen, mit Knopf Ferrement de protection, extérieur, avec bouton de porte Security fitting, outside, with knob	1 Stk./pce 1 Stk./pce	**RZ** **PZ**	**907385** **907386**
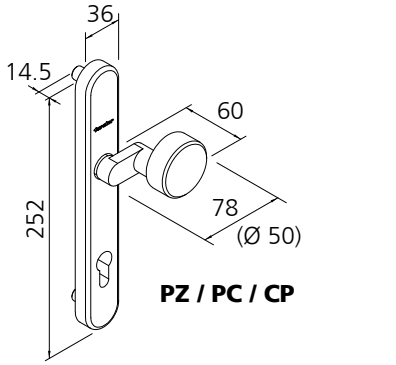	Befestigungs-Set 977320 oder 977321 separat bestellen Commander séparément les kits de fixation 977320 ou 977321 Order separately fastening sets 977320 or 977321 links - und rechts gerichtet umstellbar direction gauche et droite deplaçable left - and right direction transposable			

Beschläge
Rosetten

Ferrements
Rosaces

Fittings
Rosettes

Abbildung Figure Figure	Bezeichnung Désignation Designation	Verkaufseinheit Unité de vente Sales unit	Art.Nr. art. no. art. no.
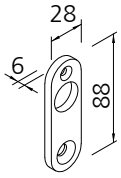 EN 1125	Zylinderrosette für Ø 22 mm Rosace pour Ø 22 mm Rosette for Ø 22 mm Angriffsgegenseite in Kombination mit Antipanik-Stangengriff Face d'attaque opposée en combinaison avec barre anti-panique Opposite attack side in combination with anti-panic push-bar Befestigungs-Set 977321 seperat bestellen Commander séparément le kit de fixation 977321 Order fastening set 977321 separately	1 Stk./pce	**907387**
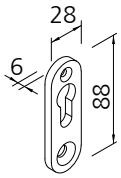 EN 1125	Zylinderrosette für Ø 17 mm Rosace pour Ø 17 mm Rosette for Ø 17 mm Angriffsgegenseite in Kombination mit Antipanik-Stangengriff Face d'attaque opposée en combinaison avec barre anti-panique Opposite attack side in combination with anti-panic push-bar Befestigungs-Set 977321 seperat bestellen Commander séparément le kit de fixation 977321 Order fastening set 977321 separately	1 Stk./pce	**907388**

Beschläge
Schutzrosetten

Ferrements
Rosaces de protection

Fittings
Protective rosettes

Abbildung Figure Figure	Bezeichnung Désignation Designation	Verkaufseinheit Unité de vente Sales unit	Art.Nr. art. no. art. no.
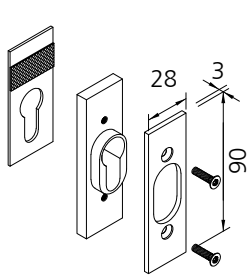 EN 1125	Zylinderrosette für Ø 17 mm inklusive Befestigungsschrauben Rosace pour Ø 17 mm avec vis de fixation Rosette for Ø 17 mm including fastening screws Angriffsseite in Kombination mit Antipanik-Druckstange Face d'attaque en combinaison avec pushbar anti-panique Attack side in combination with anti-panic touch-bar	1 Stk./pce	**917030**
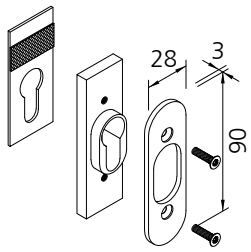 EN 1125	Zylinderrosette für Ø 17 mm inklusive Befestigungsschrauben Rosace pour Ø 17 mm avec vis de fixation Rosette for Ø 17 mm including fastening screws Angriffsseite in Kombination mit Antipanik-Druckstange Face d'attaque en combinaison avec pushbar anti-panique Attack side in combination with anti-panic touch-bar	1 Stk./pce	**917031**
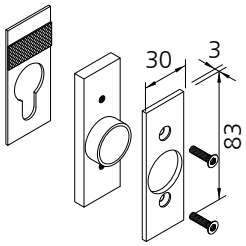 EN 1125	Zylinderrosette für Ø 22 mm inklusive Befestigungsschrauben Rosace pour Ø 22 mm avec vis de fixation Rosette for Ø 22 mm including fastening screws Angriffsseite in Kombination mit Antipanik-Druckstange Face d'attaque en combinaison avec pushbar anti-panique Attack side in combination with anti-panic touch-bar	1 Stk./pce	**917032**
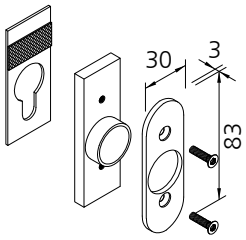 EN 1125	Zylinderrosette für Ø 22 mm inklusive Befestigungsschrauben Rosace pour Ø 22 mm avec vis de fixation Rosette for Ø 22 mm including fastening screws Angriffsseite in Kombination mit Antipanik-Druckstange Face d'attaque en combinaison avec pushbar anti-panique Attack side in combination with anti-panic touch-bar	1 Stk./pce	**917033**

Beschläge
Befestigungsset

Ferrements
Kit de fixation

Fittings
Fastening set

Abbildung Figure Figure	Bezeichnung Désignation Designation	Verkaufseinheit Unité de vente Sales unit	Art.Nr. art. no. art. no.
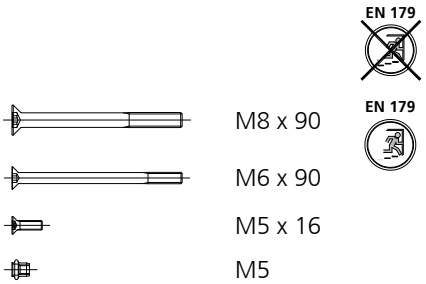	Befestigungs-Set für Schutzbeschlag Kit de fixation pour ferrement de protection Fastening set for security fitting	1 Stk./pce	**977320**
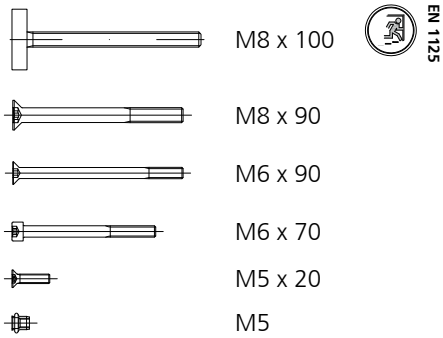	Befestigungs-Set für Schutzbeschlag in Kombination mit Antipanik-Druckstange Kit de fixation pour ferrement de protection en combinaison avec barre-anti-panique Fastening set for security fitting in combination with anti-panic pushbar	1 Stk./pce	**977321**

Beschläge
Antipanik-Druckstange

Ferrements
Pushbar anti-panique

Fittings
Anti-panic touch-bar

Abbildung Figure Figure	Bezeichnung Désignation Designation	Verkaufseinheit Unité de vente Sales unit	Art.Nr. art. no. art. no.
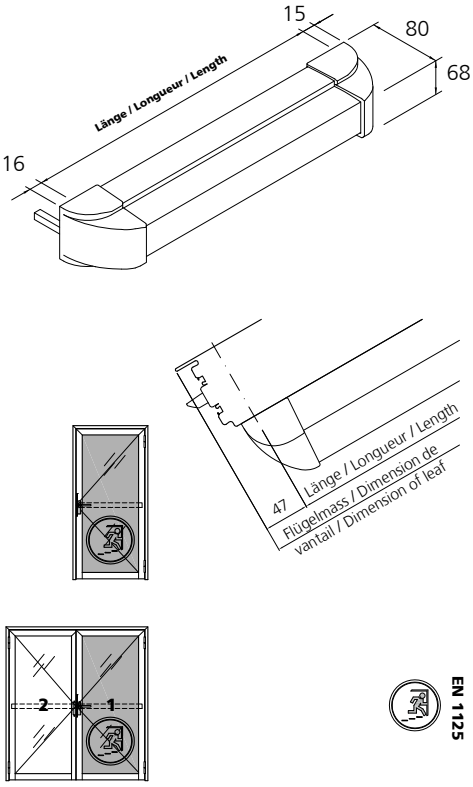	Antipanik-Druckstange für Gangflügel mit 30° Drehwinkel DIN links und DIN rechts verwendbar inkl. Befestigungsmaterial, Edelstahl matt Pushbar anti-panique pour vantail de service avec angle d'ouverture 30° Utilisable DIN gauche ou DIN droite accessoires de fixation inclus, inox mat. Anti-panic touch-bar for active leaf with 30° angle of tilt, Using for opening left and right, including fixing kit, stainless steel Länge / Longueur / Length 750 - 1000 mm Länge / Longueur / Length 1001 - 1250 mm	1 Stk./pce	**987207** **987208**
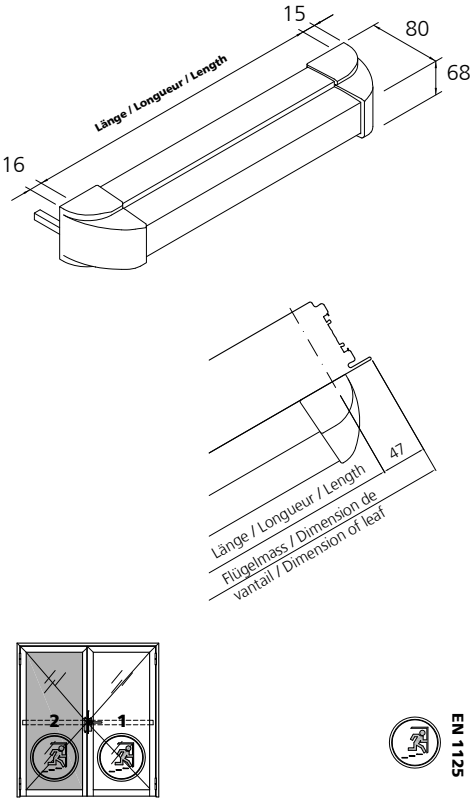	Antipanik-Druckstange für Standflügel mit 40° Drehwinkel DIN links und DIN rechts verwendbar inkl. Befestigungsmaterial, Edelstahl matt Pushbar anti-panique pour vantail de semifixe avec angle d'ouverture 40° Utilisable DIN gauche ou DIN droite accessoires de fixation inclus, inox mat. Anti-panic touch-bar for passive leaf with 40° angle of tilt, Using for opening left and right, including fixing kit, stainless steel Länge / Longueur / Length 750 - 1000 mm Länge / Longueur / Length1001 - 1250 mm	1 Stk./pce	**987209** **987210**

4

VOT 04/23

Beschläge
Antipanik-Stangengriff

Ferrements
Barre anti-panique

Fittings
Anti-panic push-bar

Abbildung Figure Figure	Bezeichnung Désignation Designation	Verkaufseinheit Unité de vente Sales unit	Art.Nr. art. no. art. no.
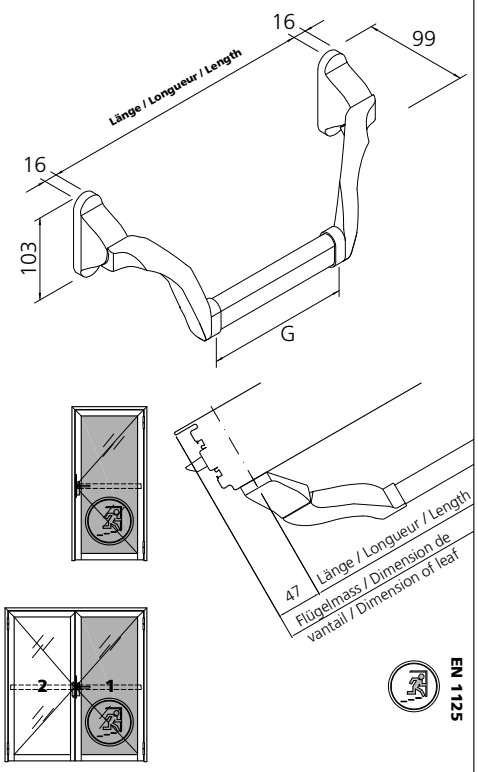	Antipanik-Stangengriff für Gangflügel mit 30° Drehwinkel, Flach-Oval-Rohr 38.5 x 19.5 mm DIN links und DIN rechts verwendbar inkl. Befestigungsmaterial, Edelstahl matt Barre anti-panique pour vantail de service avec angle d'ouverture 30° tube oval-plate 38.5 x 19.5 mm Utilisable DIN gauche ou DIN droite accessoires de fixation inclus, inox mat. Anti-panic push-bar for active leaf with 30° angle of tilt, flat and oval tube 38.5 x 19.5 mm Using for opening left and right, including fixing kit, stainless steel Länge / Longueur / Length 750 - 1369 mm G = Länge / Longueur / Length - 219 mm	1 Stk./pce	**907286**
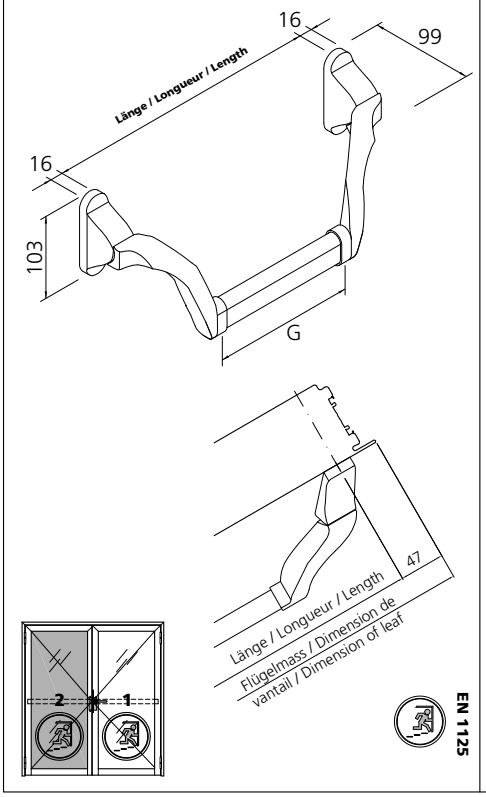	Antipanik-Stangengriff für Standflügel mit 45° Drehwinkel, Flach-Oval-Rohr 38.5 x 19.5 mm DIN links und DIN rechts verwendbar inkl. Befestigungsmaterial, Edelstahl matt Barre anti-panique pour vantail semi-fixe avec angle d'ouverture 45° tube oval-plate 38.5 x 19.5 mm Utilisable DIN gauche ou DIN droite accessoires de fixation inclus, inox mat. Anti-panic push-bar for passive leaf with 45° angle of tilt, flat and oval tube 38.5 x 19.5 mm Using for opening left and right, including fixing kit, stainless steel Länge / Longueur / Length 750 - 1369 mm G = Länge / Longueur / Length - 219 mm	1 Stk./pce	**907287**

Beschläge
Drückstifte

Ferrements
Carrés de poignées

Fittings
Handle shafts

Abbildung Figure Figure	Bezeichnung Désignation Designation	Verkaufseinheit Unité de vente Sales unit	Art.Nr. art. no. art. no.
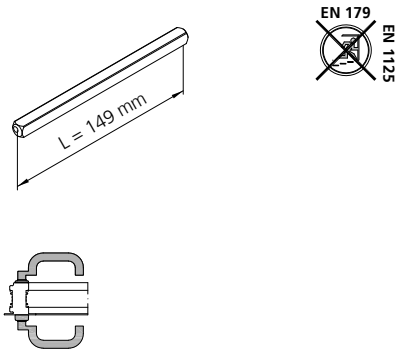	Standard Drückerstift für Drückerpaar Carré de poignée standard pour paire de poignée Standard door handle shaft for pair of handles Dorn 9 mm carré 9 mm nut spindle 9 mm	1 Stk./pce	**907340**
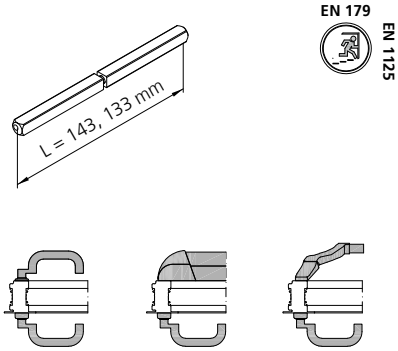	Antipanik Drückerstift für Drückerpaar, Drücker und Druckstange Carré de poignée anti-panique pour paire poignée Door handle shaft panic-version for pair of handles Dorn 9 mm carré 9 mm nut spindle 9 mm	1 Stk./pce	**907341** (L = 143 mm) **907319** (L = 133 mm)
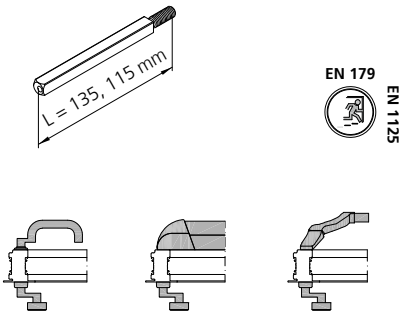	Wechsel Drückerstift für Drücker/Druckstange in Verbindung mit Knopf Changement carré de poignée pour poignée/pushbar anti-panique on combinaison avec bouton de porte Door handle shaft for handle/anti-panic touch-bar in combination with door knob Dorn 9 mm carré 9 mm nut spindle 9 mm	1 Stk./pce	**907342** (L = 135 mm) **907339** (L = 115 mm)
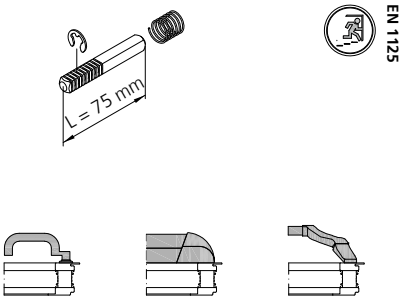	Drückerstift für einseitige Betätigung für Drücker oder Druckstange Carré de poignée pour actionement d'un côté pour poignée ou barre anti-panique Handle shaft for one side actuation for handles or anti-panic push-bars Dorn 9 mm carré 9 mm nut spindle 9 mm	1 Stk./pce	**907376**

Beschläge
Kleinteile

Ferrements
Petites pièces

Fittings
Small parts

Abbildung Figure Figure	Bezeichnung Désignation Designation	Verkaufseinheit Unité de vente Sales unit	Art.Nr. art. no. art. no.
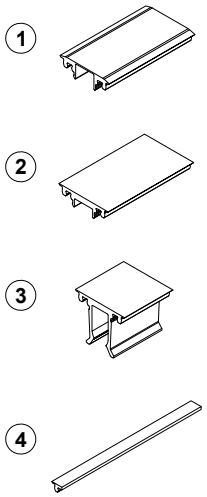	Set Kleinteile Schloss 1-flg RC2 1 Sicherung Hauptschlosskasten RC / Sécurité pour boîtier de Serrure Principale RC2 / Securing keep for main lock RC — 1 Stk/pcs 2 Sicherung Nebenschlosskasten RC / Sécurité pour boîtier de Serrure Supplémentaire RC2 / Securing side lock case RC — 2 Stk/pcs 3 Sicherung Schliessblech Nebenschloss RC / Sécurité pour Gâche Serrure Supplémentaire / Securing keep for auxiliary lock RC — 3 Stk/pcs 4 Falzabdeckung schmal Schloss RC / Recouvrement de feuillure pour la zone de serrure RC2 / Rebate cover small for lock area RC — 8 Stk/pcs	1 Set/Kit	**976923**
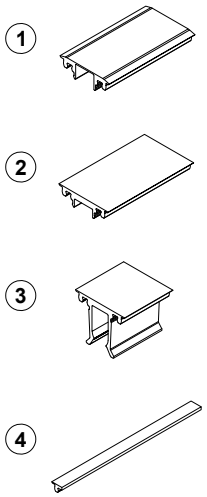	Set Kleinteile Schloss 2-flg RC2 Vollpanik 1 Sicherung Hauptschlosskasten RC / Sécurité pour boîtier de Serrure Principale RC2 / Securing keep for main lock RC — 2 Stk/pcs 2 Sicherung Nebenschlosskasten RC / Sécurité pour boîtier de Serrure Supplémentaire RC2 / Securing side lock case RC — 2 Stk/pcs 3 Sicherung Schliessblech Nebenschloss RC / Sécurité pour Gâche Serrure Supplémentaire / Securing keep for auxiliary lock RC — 2 Stk/pcs 4 Falzabdeckung schmal Schloss RC / Recouvrement de feuillure pour la zone de serrure RC2 / Rebate cover small for lock area RC — 8 Stk/pcs	1 Set/Kit	**976924**
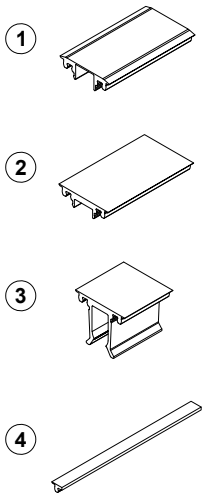	Set Kleinteile Schloss 2-flg RC2 Teilpanik 1 Sicherung Hauptschlosskasten RC / Sécurité pour boîtier de Serrure Principale RC2 / Securing keep for main lock RC — 2 Stk/pcs 2 Sicherung Nebenschlosskasten RC / Sécurité pour boîtier de Serrure Supplémentaire RC2 / Securing side lock case RC — 2 Stk/pcs 3 Sicherung Schliessblech Nebenschloss RC / Sécurité pour Gâche Serrure Supplémentaire / Securing keep for auxiliary lock RC — 3 Stk/pcs 4 Falzabdeckung schmal Schloss RC / Recouvrement de feuillure pour la zone de serrure RC2 / Rebate cover small for lock area RC — 8 Stk/pcs	1 Set/Kit	**976925**

Beschläge
Falzluftbegrenzer

Ferrements
Limiteur de feuillure

Fittings
Rebate restrictor

Abbildung Figure Figure	Bezeichnung Désignation Designation	Verkaufseinheit Unité de vente Sales unit	Art.Nr. art. no. art. no.
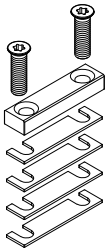	Falzluftbegrenzer für Rahmen / Flügel, inklusive Befestigungsschrauben Limiteur de feuillure cadre / vantail, avec vis de fixation Rebate restrictor frame / leaf, including fastening screws	10 Stk./pcs	**977002**
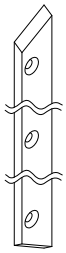	FaLzluftbegrenzer, Glasfalz RC Limiteur de feuillure, feuillure du verre RC Rebate restrictor, glass rebate RC	1 Stk./pcs	**977003**

Beschläge

Bestellseiten für Bänder, Mittelbandbolzen, Zubehöre und Dichtungen siehe Kapitel 3.3.40 !

Ferrements

Concernant les pages de commande pour les paumelles, les tourillons de paumelles centrales, les accessoires et les joints, voir le chapitre 3.3.40 !

Fittings

The pages for ordering hinges, middle hinge pins, accessories and seals can be found in chapter 3.3.40 !

Systemschnitte

Coupes du système

System sections

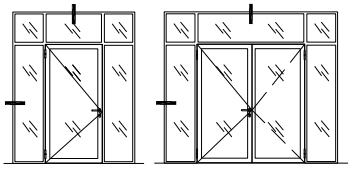

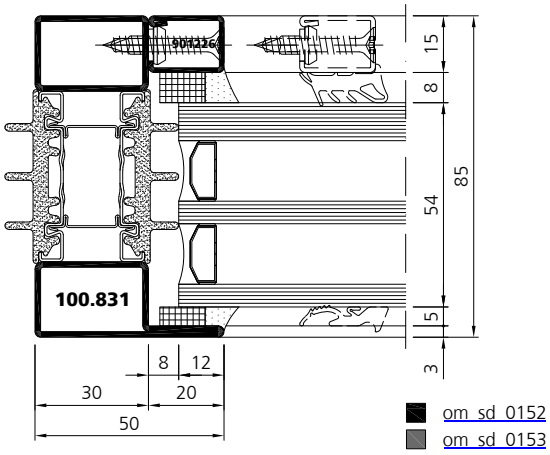

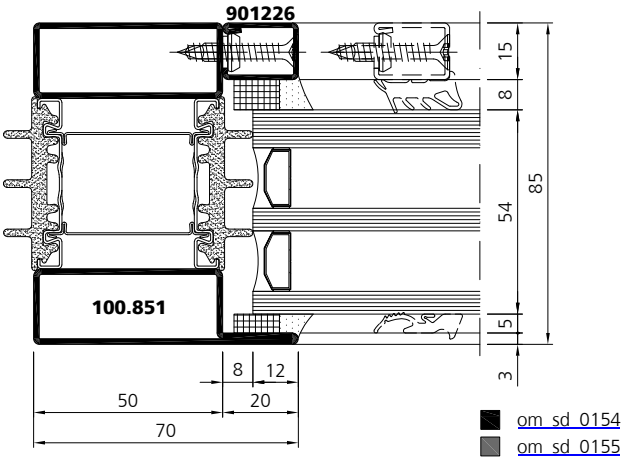

Systemschnitte

Coupes du système

System sections

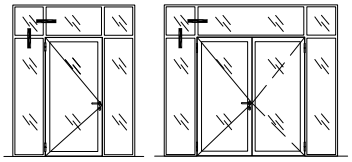

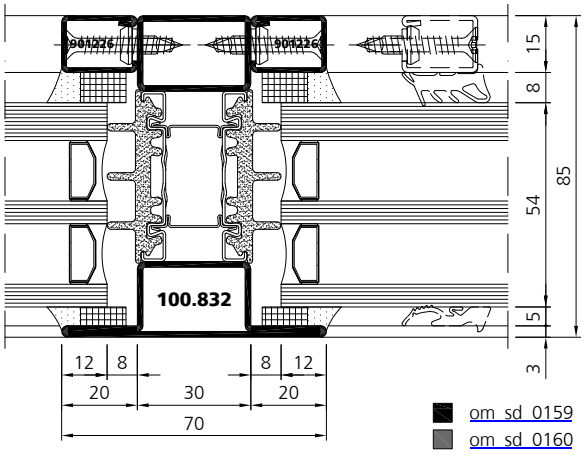

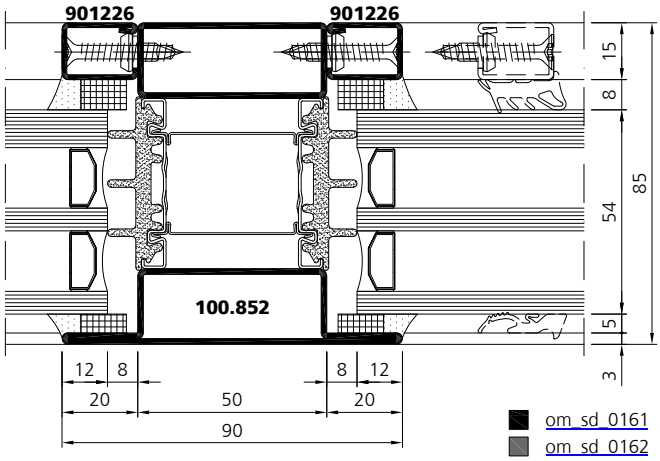

Systemschnitte

Coupes du système

System sections

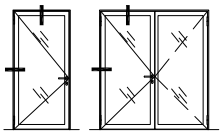

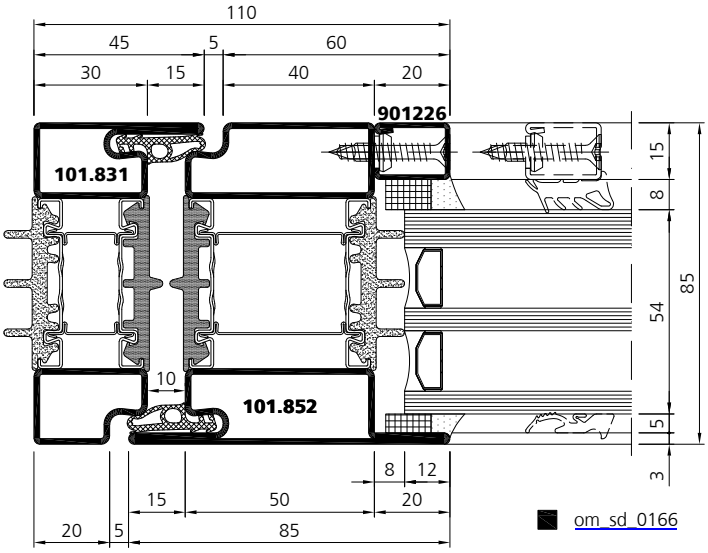

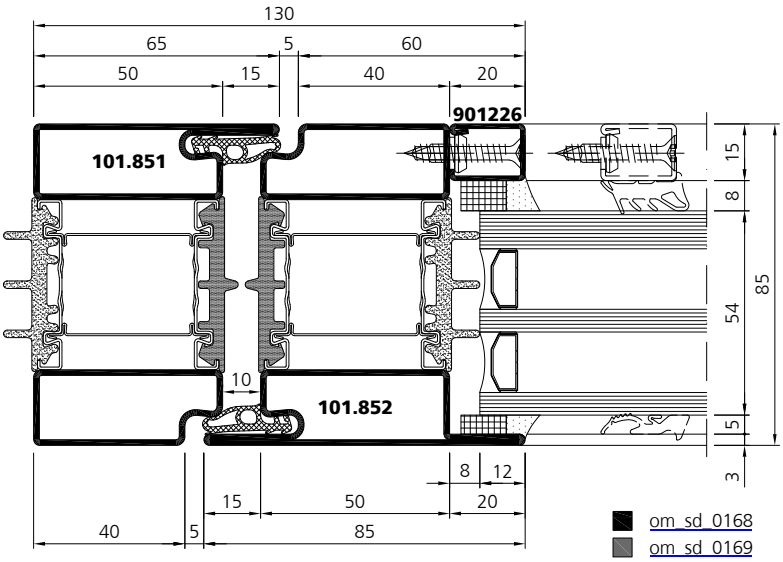

Systemschnitte

Coupes du système

System sections

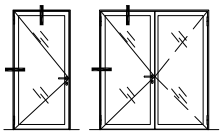

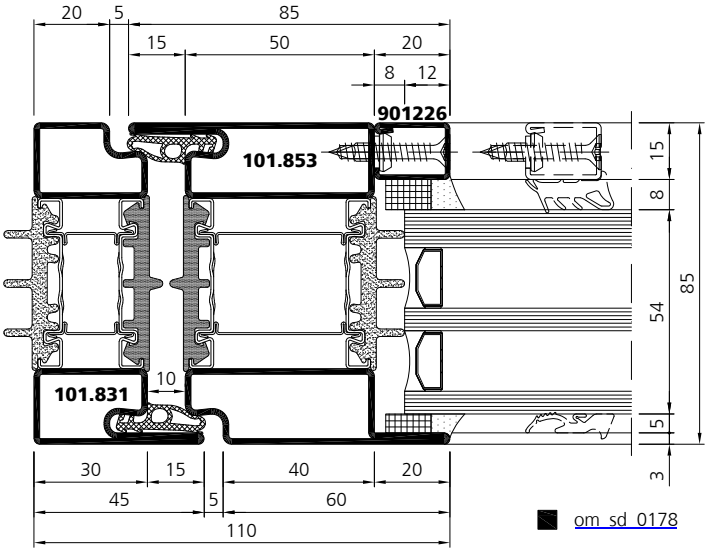

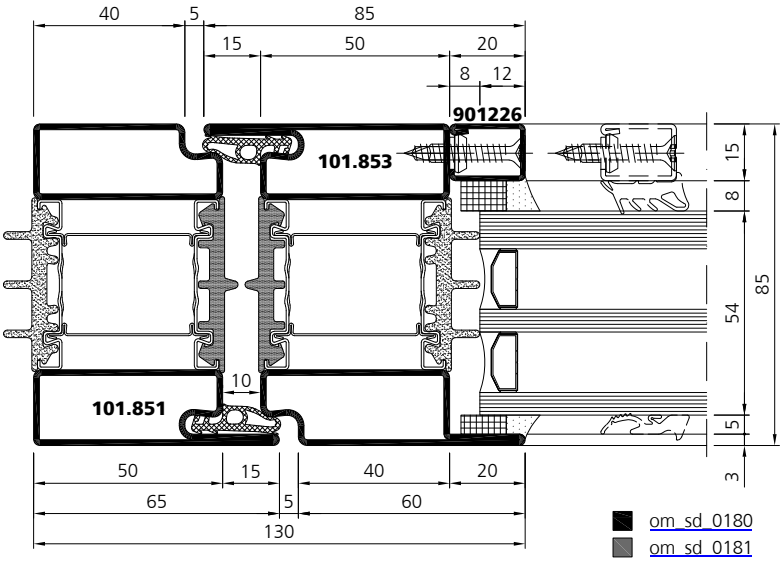

VOT 04/23

Systemschnitte

Coupes du système

System sections

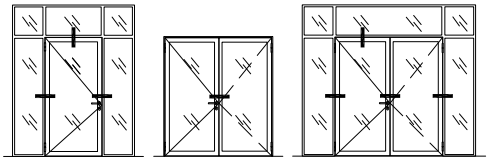

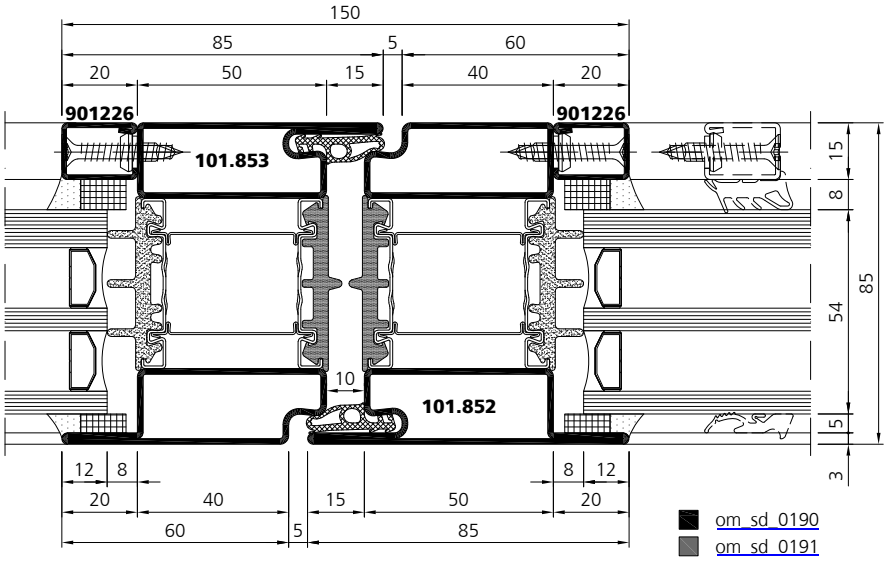

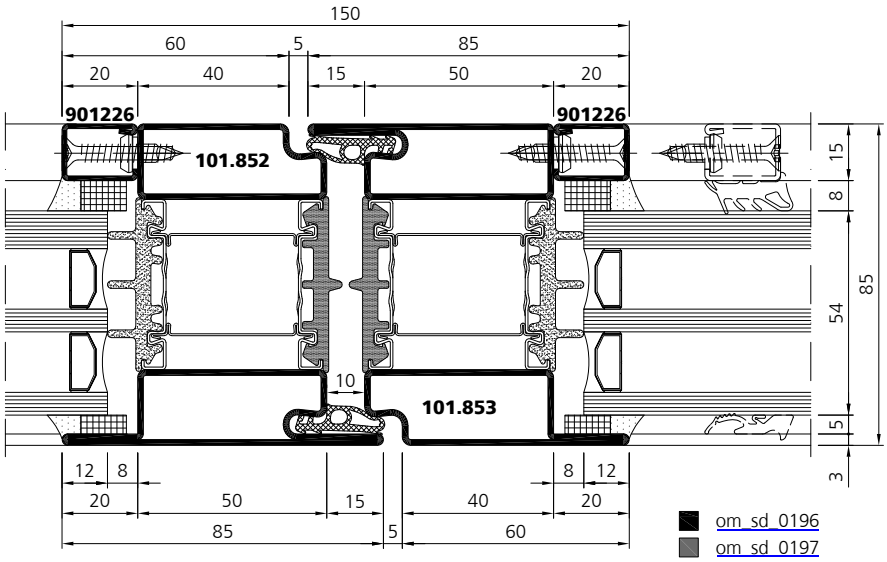

Systemschnitte

Coupes du système

System sections

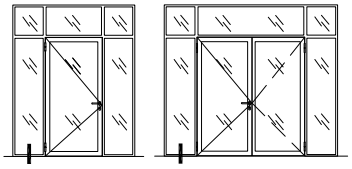

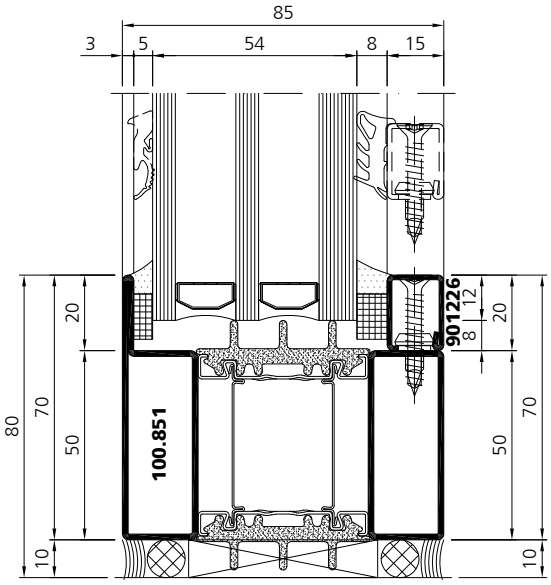

om_sd_0208
om_sd_0209

Systemschnitte

Coupes du système

System sections

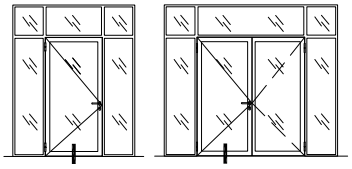

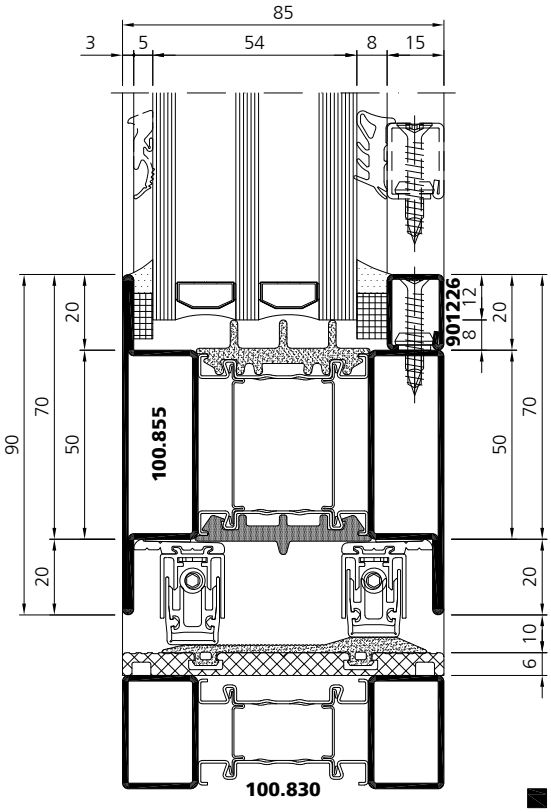

om_sd_0215
om_sd_0216

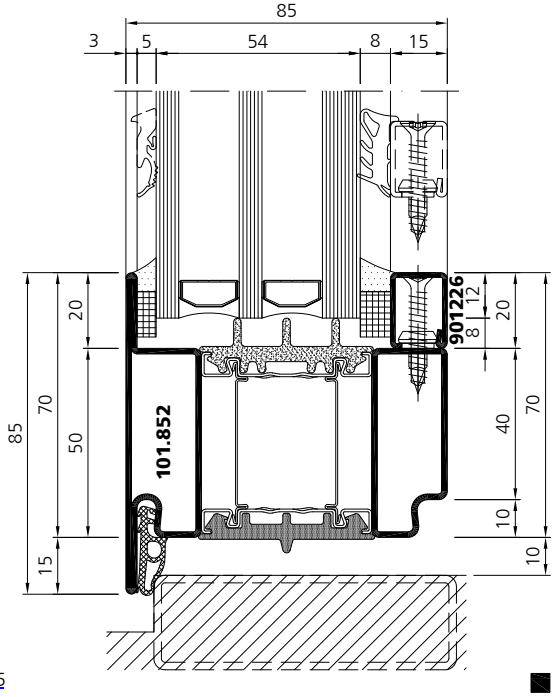

om_sd_0218
om_sd_0219

Übersicht Systempläne Verglaste Elemente

1	einflügelige Tür
2	• mit Seitenteil
3	• mit zwei Seitenteilen
4	• mit Oberlicht
5	• mit Oberlicht und Seitenteil
6	• mit Oberlicht und zwei Seitenteilen
7	zweiflügelige Tür
8	• mit Seitenteil
9	• mit zwei Seitenteilen
10	• mit Oberlicht
11	• mit Oberlicht und Seitenteil
12	• mit Oberlicht und zwei Seitenteilen
13	Festverglasung

Tableau des plans du système Eléments vitrés

porte à un vantail
• avec partie latérale fixe
• avec deux parties latérales fixes
• avec imposte
• avec imposte et partie latérale fixe
• avec imposte et deux parties latérales fixes
porte à deux vantaux
• avec partie latérale fixe
• avec deux parties latérales fixes
• avec imposte
• avec imposte et partie latérale fixe
• avec imposte et deux parties latérales fixes
vitrage fixe

Synopsis of system plans Glazed elements

single-leaved door
• with screen abutment
• with 2 screen abutments
• with fanlight
• with fanlight and screen abutment
• with fanlight and 2 screen abutments
double-leaved door
• with screen abutment
• with 2 screen abutments
• with fanlight
• with fanlight and screen abutment
• with fanlight and 2 screen abutments
fixed glazing

Stahl / Acier / steel

Edelstahl / Acier inox / stainless steel

1

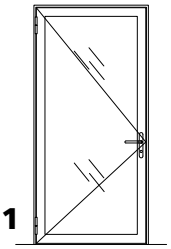

om_sp_0040
om_sp_0053

2

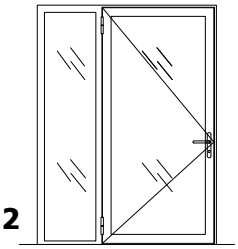

om_sp_0041
om_sp_0054

3

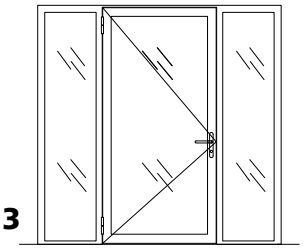

om_sp_0042
om_sp_0055

4

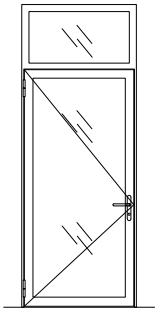

om_sp_0043
om_sp_0056

5

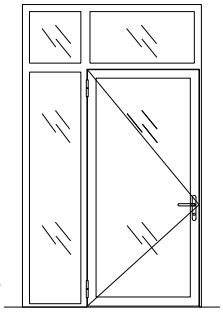

om_sp_0044
om_sp_0057

6

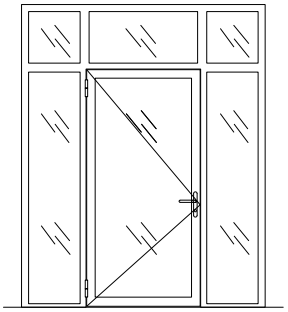

om_sp_0045
om_sp_0058

Übersicht Systempläne Verglaste Elemente

Tableau des plans du système Eléments vitrés

Synopsis of system plans Glazed elements

7

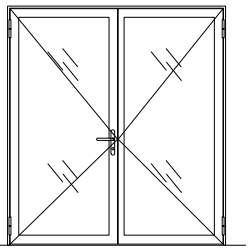

om_sp_0046
om_sp_0059

8

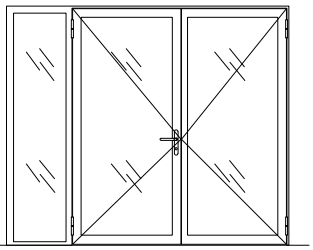

om_sp_0047
om_sp_0060

9

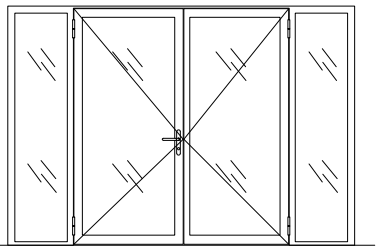

om_sp_0048
om_sp_0061

10

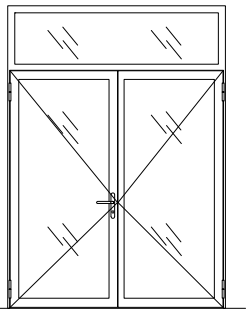

om_sp_0049
om_sp_0062

11

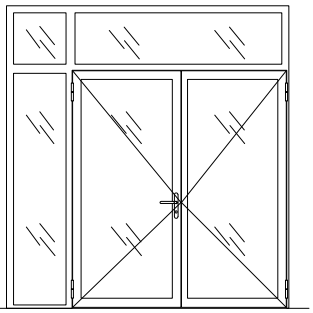

om_sp_0050
om_sp_0063

12

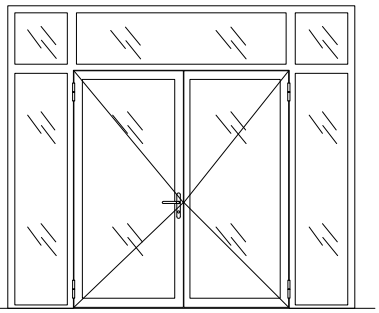

om_sp_0051
om_sp_0064

13

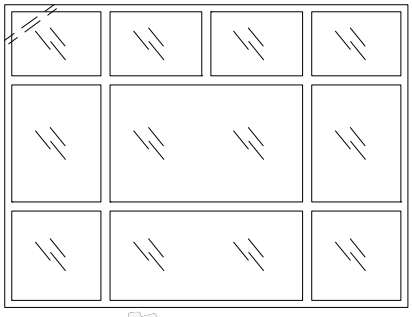

om_sp_0052
om_sp_0065

auf nachfolgenden Seiten dargestellt
présenté dans les pages suivantes
shown on the following pages

BIM-Modelle
für Revit und ArchiCAD unter
www.forster-profile.ch/Downloads

Modèles BIM
pour Revit et ArchiCAD sous
www.forster-profile.ch/téléchargement

BIM models
for Revit and ArchiCAD on
www.forster-profile.ch/Downloads

Systempläne

Plans du système

System plans

om_sp_0044

om_sp_0057

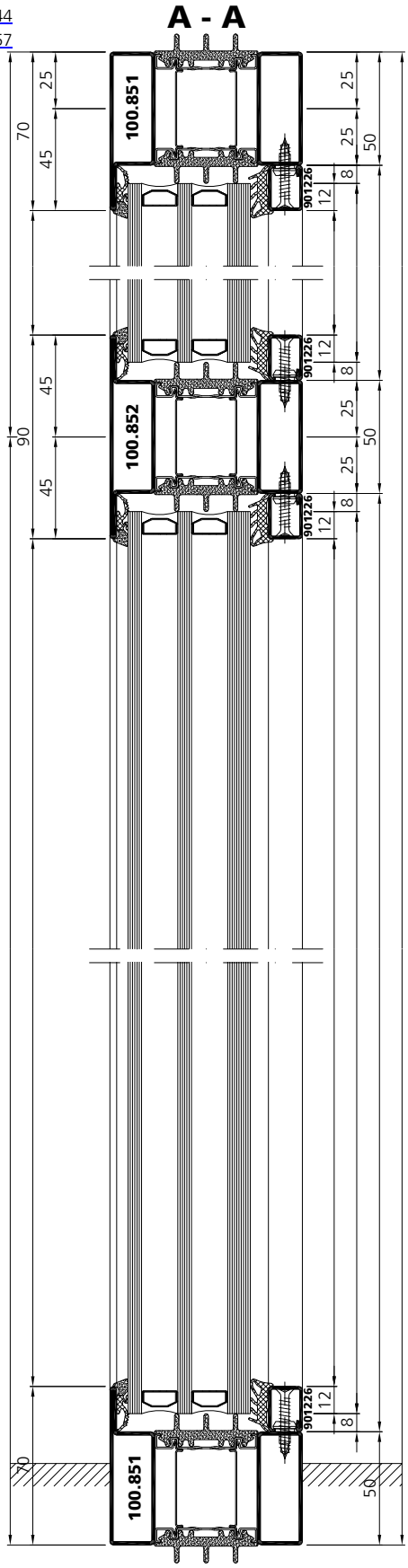

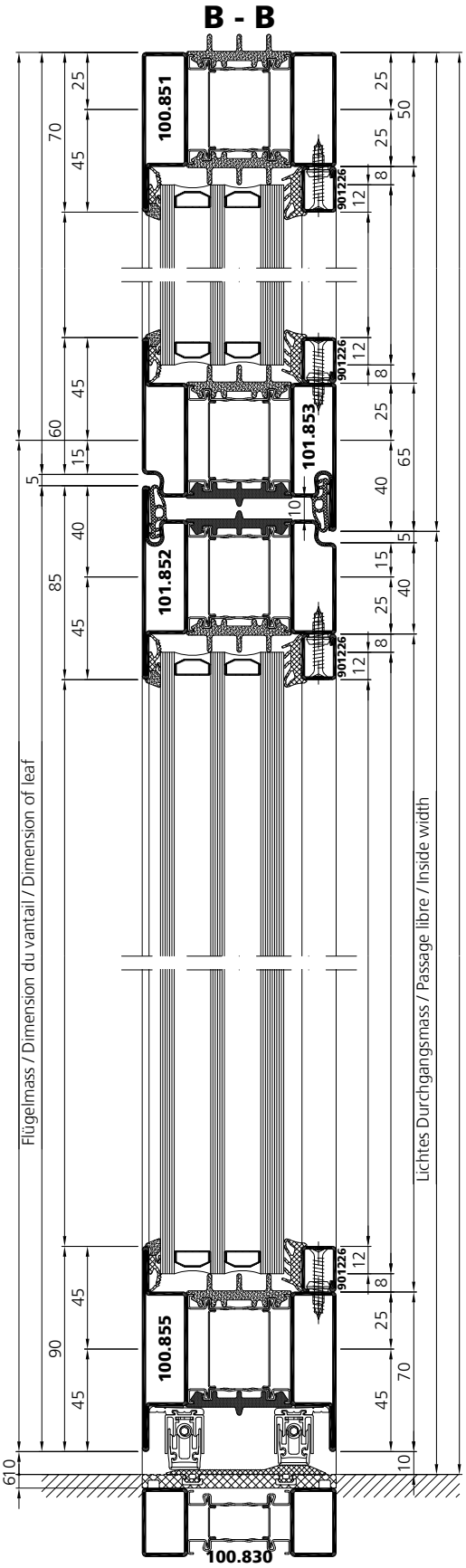

VOT 04/23

Systempläne | Plans du système | System plans

om_sp_0044
om_sp_0057

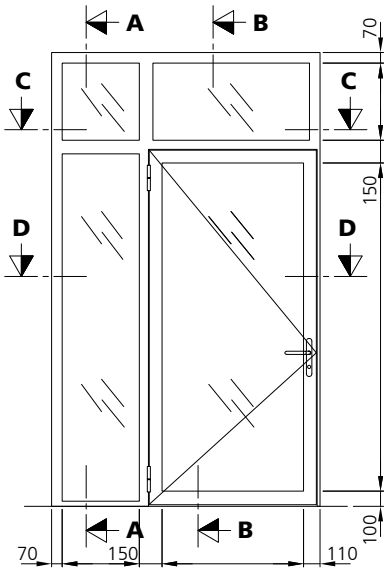

C - C

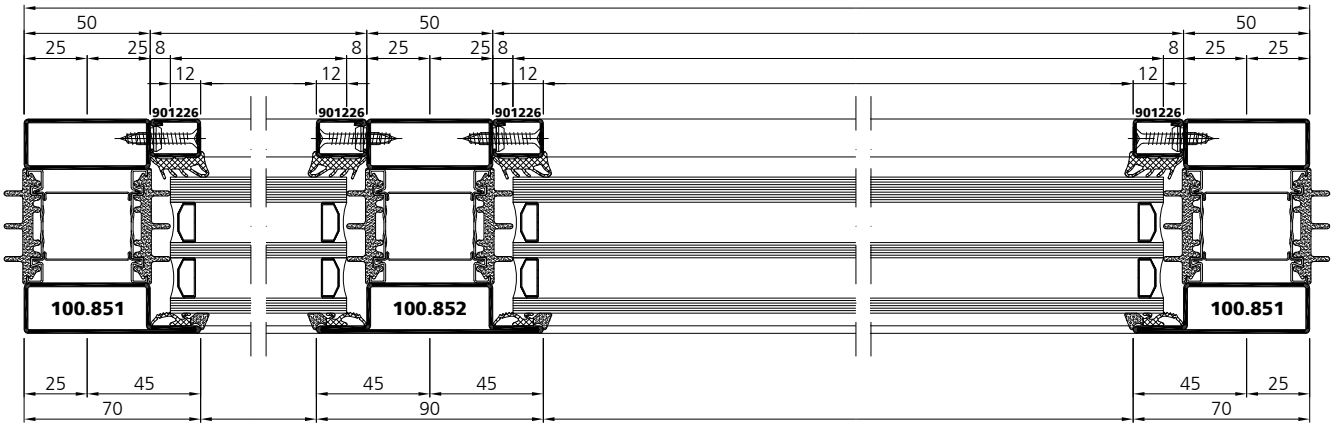

D - D

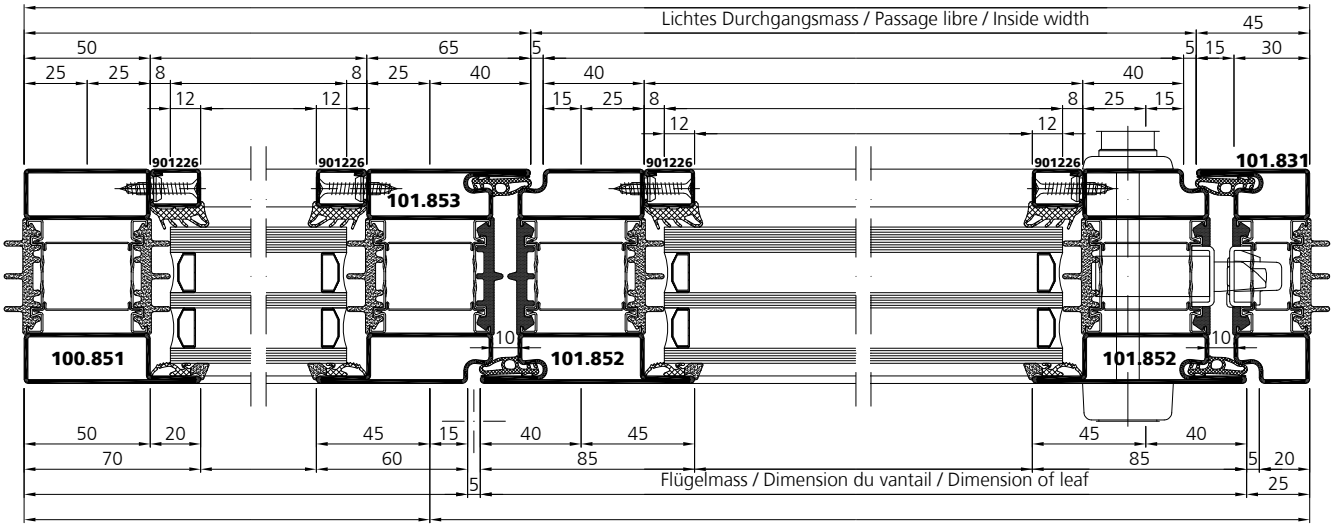

VOT 04/23

Systempläne Plans du système System plans

om_sp_0050
om_sp_0063

A - A

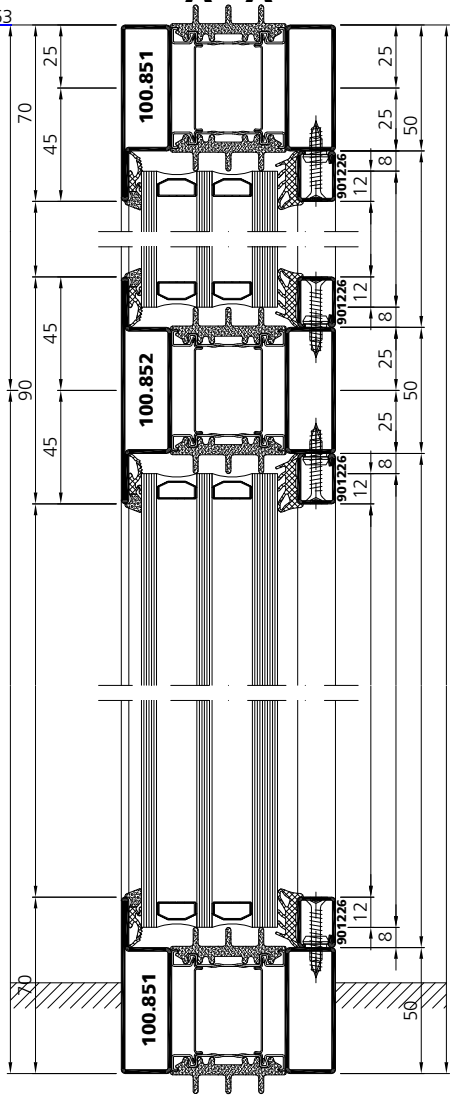

B - B

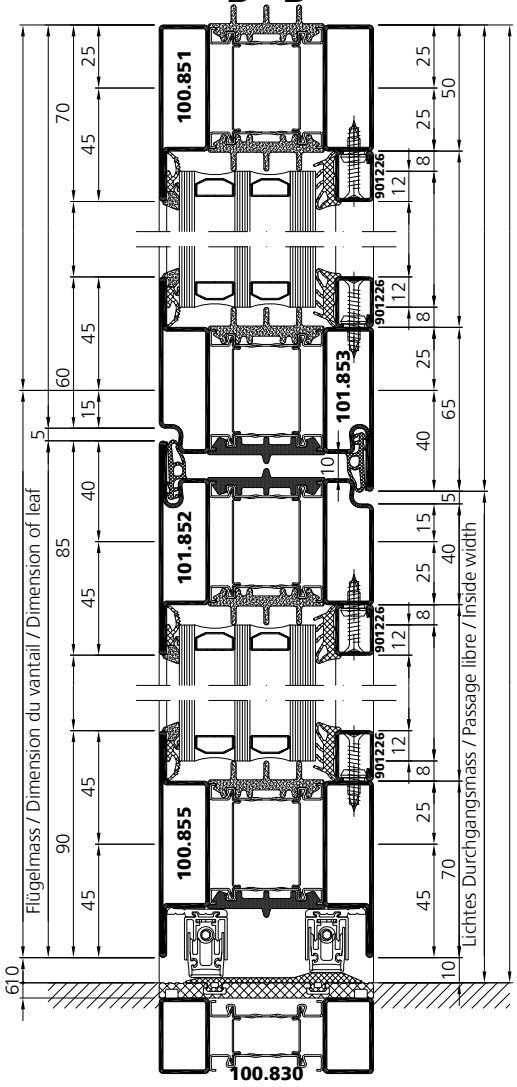

D - D

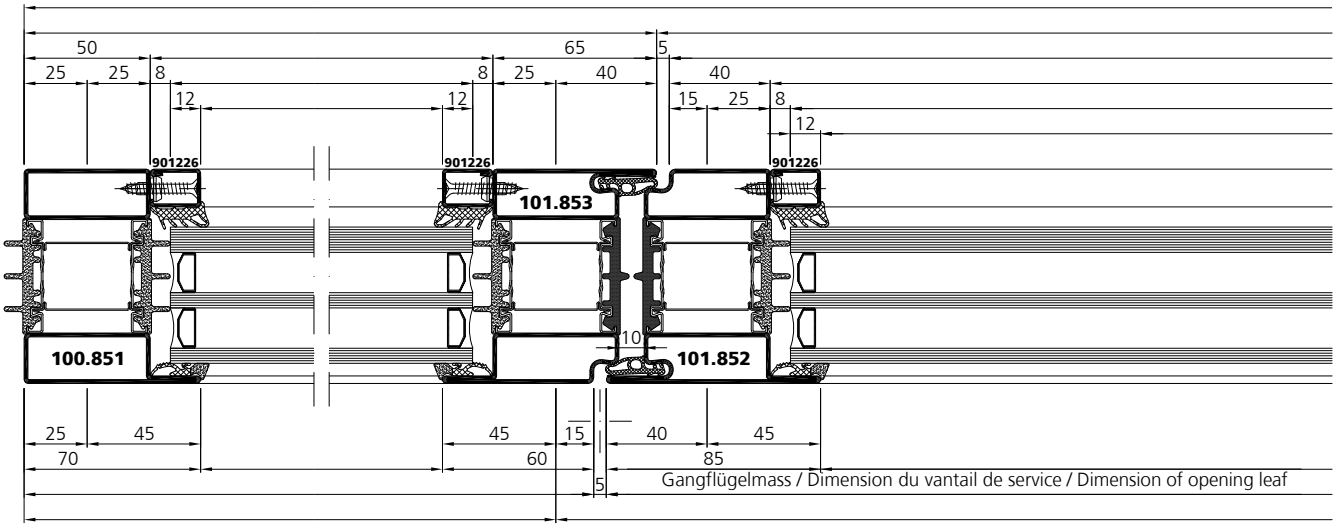

VOT 04/23

Systempläne | Plans du système | System plans

om_sp_0050
om_sp_0063

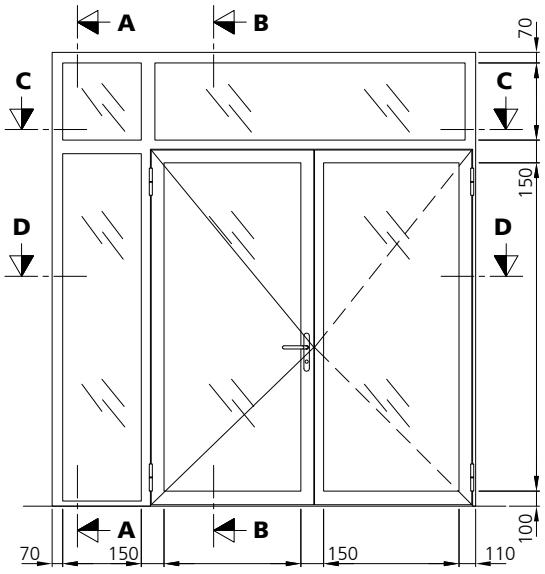

C - C

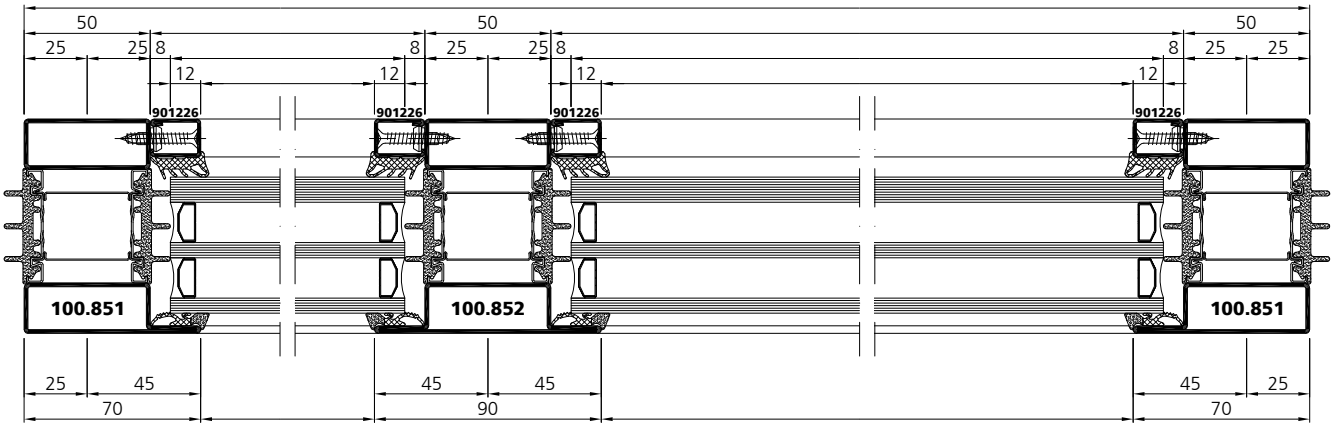

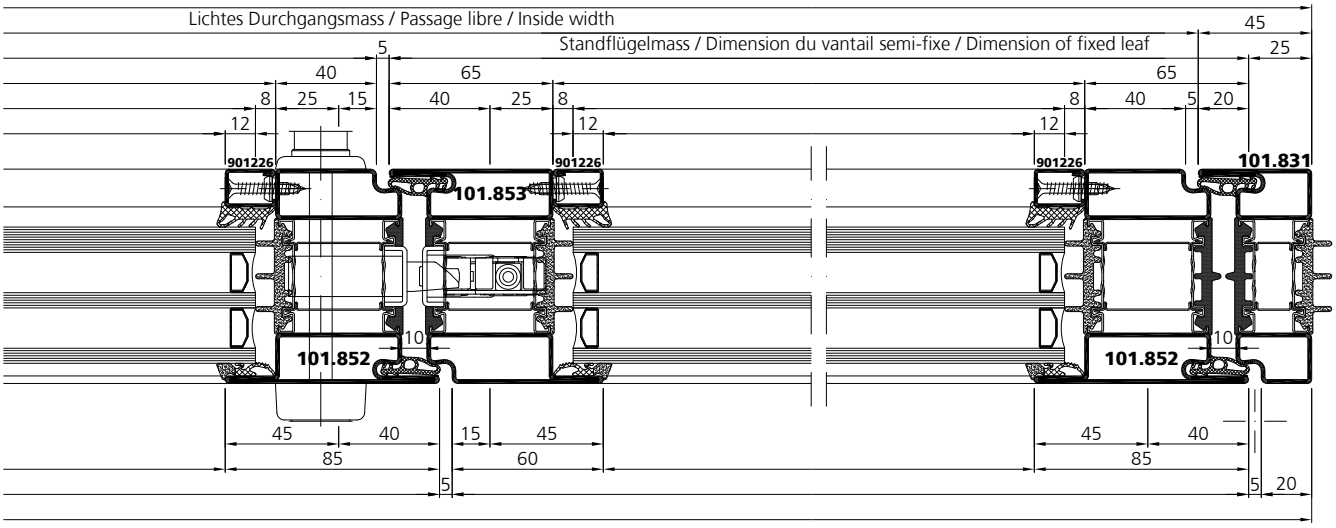

Systempläne

Plans du système

System plans

om_sp_0052
om_sp_0065

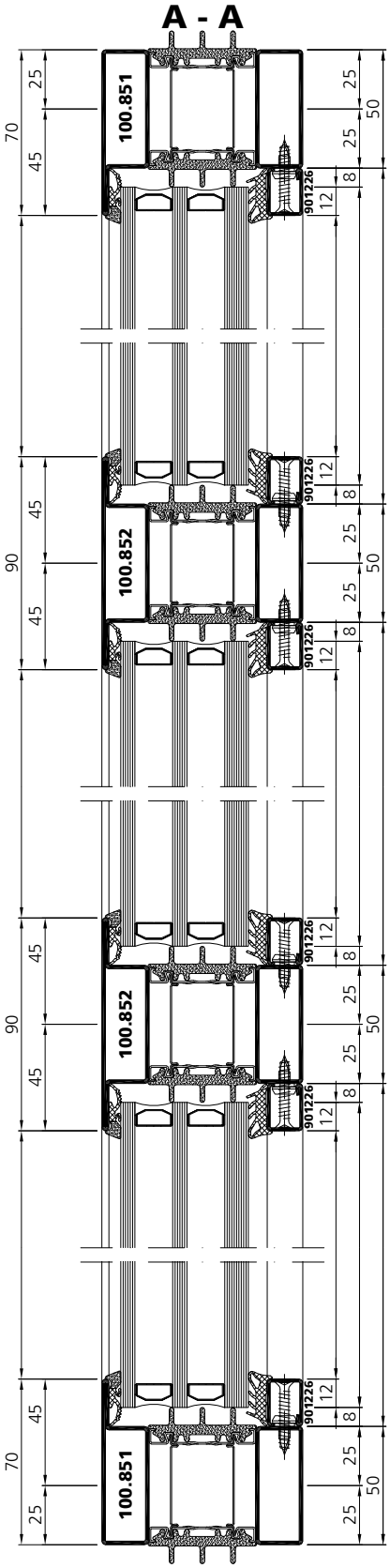

Systempläne

Plans du système

System plans

om_sp_0052
om_sp_0065

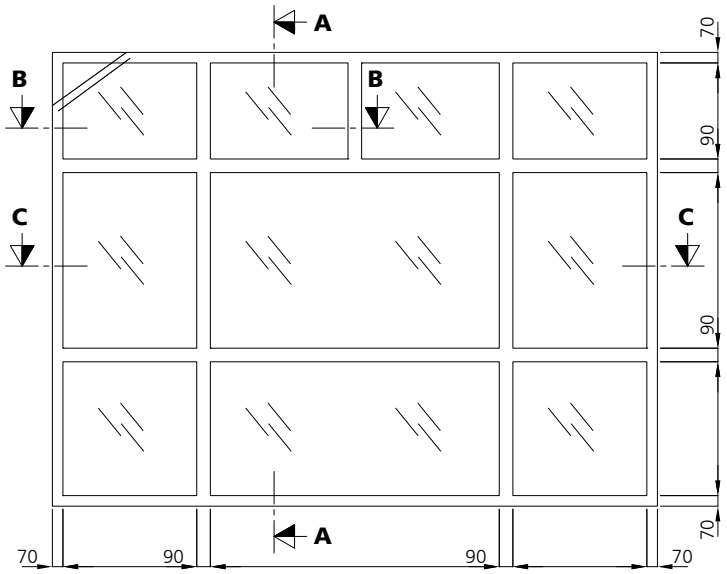

B - B

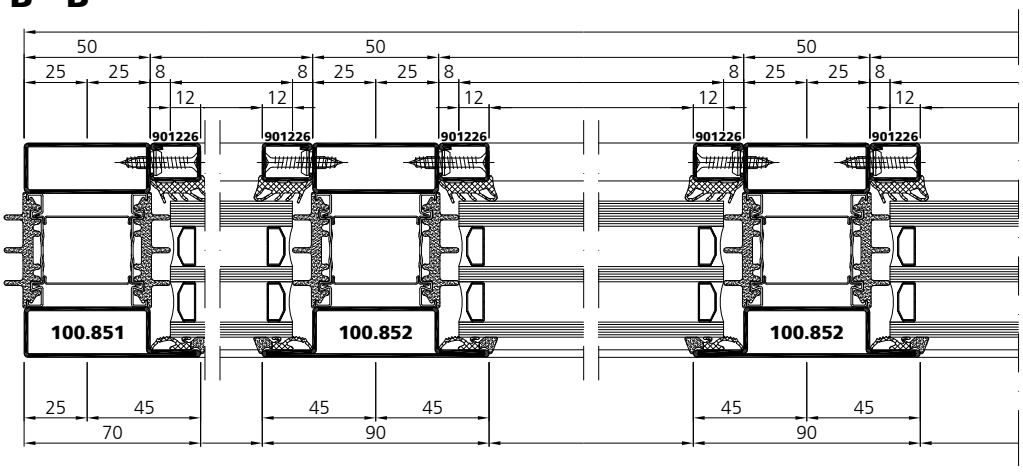

C - C

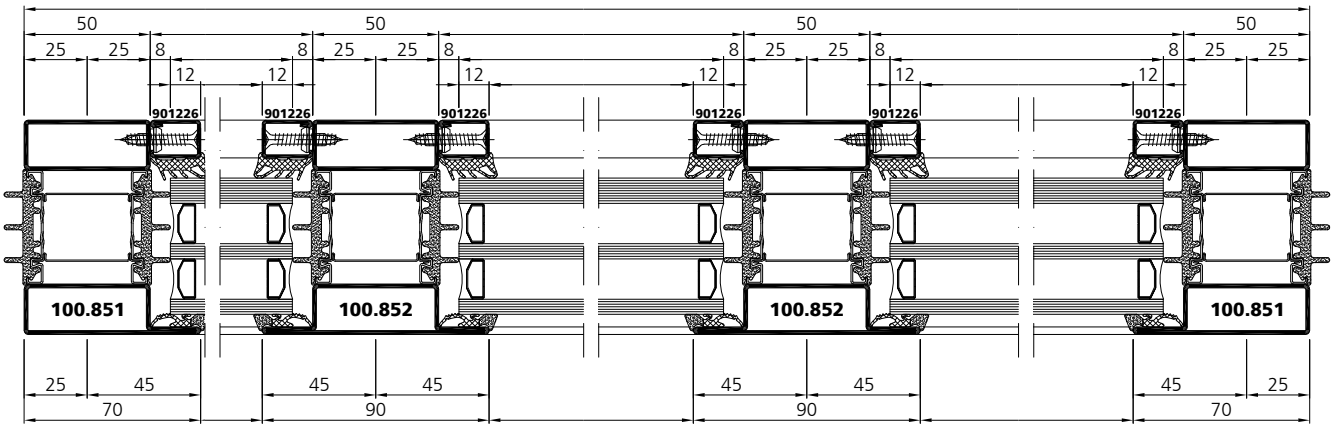

Wandbefestigung

Mauerwerk

Um die einbruchhemmende Wirkung der Abschlüsse sicherzustellen, müssen die umgebenden Wände folgende Mindestanforderungen erfüllen:

Fixation murale

Maçonnerie

Pour garantir la protection anti-effraction des cloisons, les murs environnants doivent respecter les critères minimaux suivants:

Wall mounts

Masonry

In order to guarantee the burglar resistance of the screens, the surrounding walls need to meet the following minimum requirements:

Widerstandsklasse des einbruchhemmenden Bauteils* **Classe de résistance** du composant anti-effraction* **Resistance class** of burglar-resistant element*	**Umgebende Wände Murs environnants Surrounding walls**		
	Aus Mauerwerk nach DIN 1053 Teil 1 En maçonnerie selon DIN 1053 partie 1 Masonry according to DIN 1053 part 1		
	Nenndicke mm Epaisseur nominale mm Thickness mm	Druckfestigkeitsklasse der Steine Classe de résistance à la pression des parpaings Pressure strength class of the stones	Mörtelgruppe min. Classe de mortier min. Mortar group min.
RC 2	**≥ 115**	**≥ 12**	**II**
	Aus Stahlbeton nach DIN 1045 En béton armé selon DIN 1045 Reinforced concrete according to DIN 1045		
	Nenndicke mm Epaisseur nominale mm Thickness mm	Festigkeitsklasse des Betons Classe de résistance du béton Mechanical strength class of the concrete	
RC 2	**≥ 100**	**B15**	
	Aus Porenbeton En béton cellulaire Cellular concrete		
	Nenndicke mm Epaisseur nominale mm Thickness mm	Druckfestigkeitsklasse der Steine Classe de résistance à la pression des parpaings Pressure strength class of the stones	Ausführung Exécution Execution
RC 2	**≥ 175**	**≥ 4**	verklebt / collé / bonded

* nach / selon / according to DIN V ENV 1627

Beispiele für zulässige Wandanschlüsse

Folgende Befestigungsmittel können zur Montage der einbruchhemmenden Elemente eingesetzt werden:

- Zugelassener KS/St-Dübel Ø 10 mm mit dazugehöriger Stahlschraube
  HILTI HUS-Universalschraube
  Heco Multi Monti
- Gewindeschraube M6
- Durchsteckmontage

Exemples de raccords muraux autorisés

Les modes de fixation suivants sont utilisables pour le montage des éléments anti-effraction:

- Chevilles homologuées synthétiques/ acier Ø 10 mm, avec vis correspondante en acier
- Vis universelle HILTI HUS
- Heco Multi Monti
- Vis filetée M6
- Montage traversant

Examples for permissible wall abutments

The following fasteners can be used to fit the burglar-resistant elements:

- Approved plugs plastics/steel Ø 10 mm with corresponding steel screws
- HILTI HUS universal screw anchor
- Heco Multi Monti
- Threaded screw M6
- Push-through installation

Bauanschlüsse
Befestigungspunkte

Raccords muraux
Points de fixation

Wall abutments
Fixing points

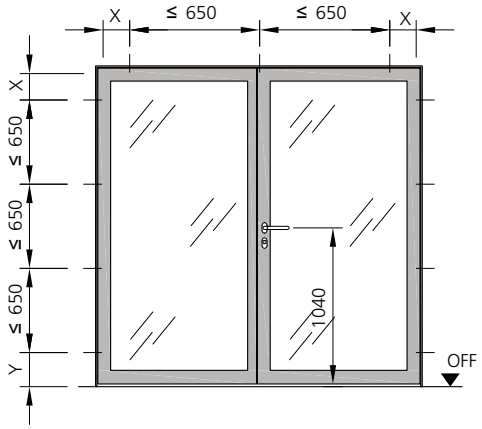

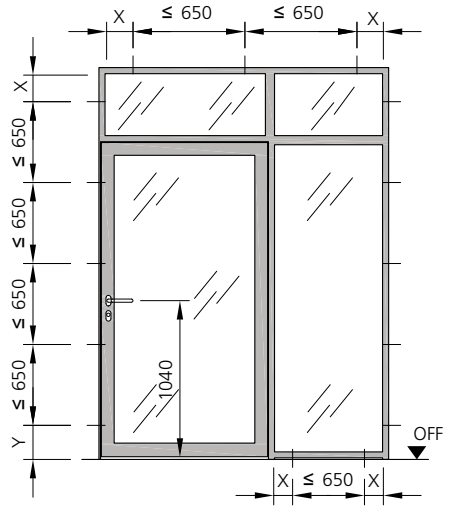

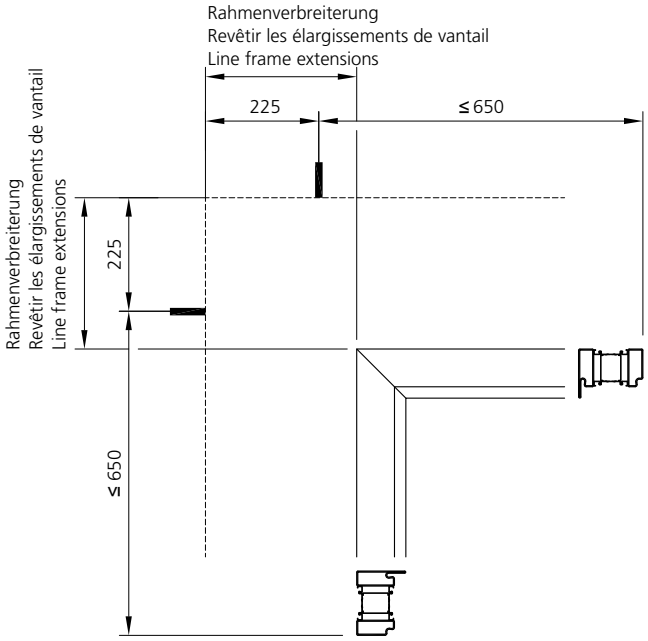

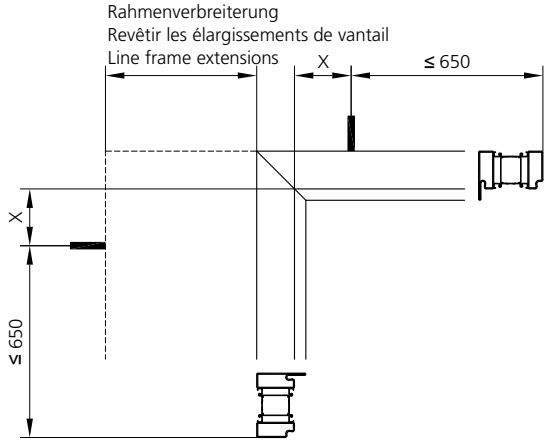

Mass X
Dimension X
Dimension X = 75 ±20

Mass Y
Dimension Y
Dimension Y = 225 / 60 ±20

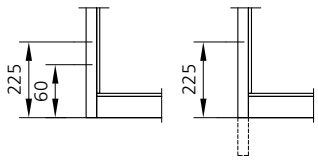

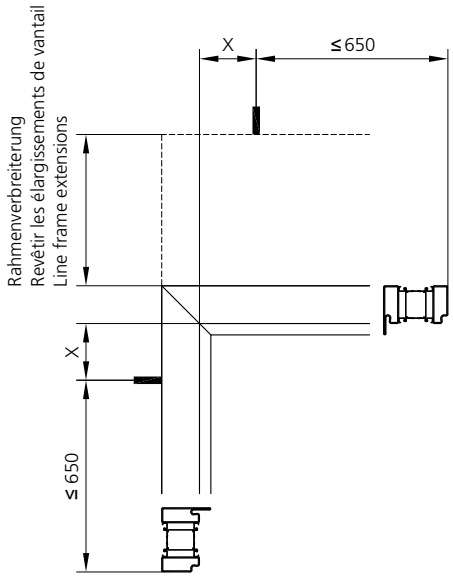

Bauanschlüsse
Wandbefestigung

Raccords muraux
Fixation murale

Wall abutments
Wall mounts

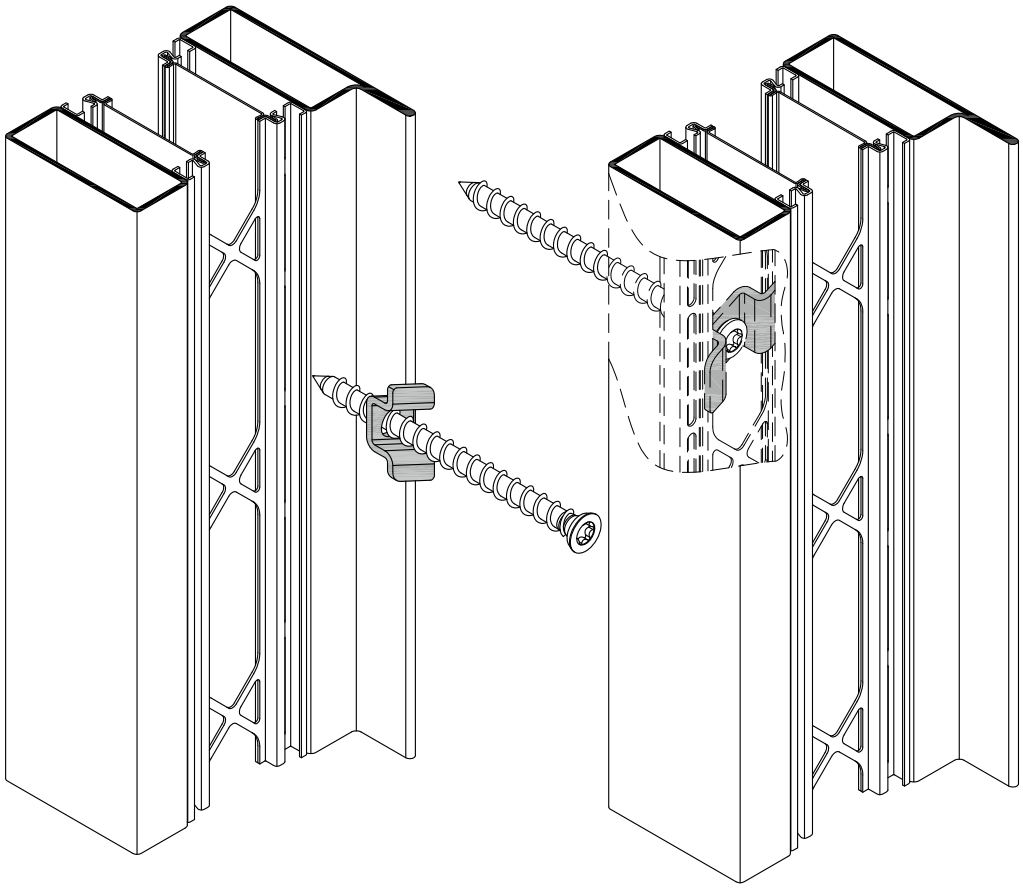

976004

** U-Bügel vorgänging in der Werkstatt an Isolator heften.
Souder l'étrier au l'isolateur dans l'atelier préalablement.
Weld the bracket on the insulator previosly in the workshop.

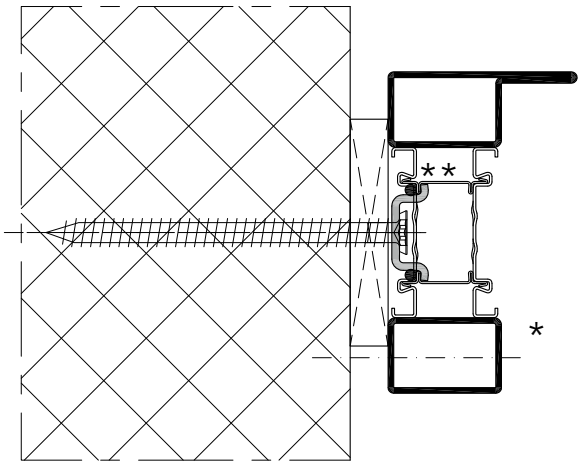

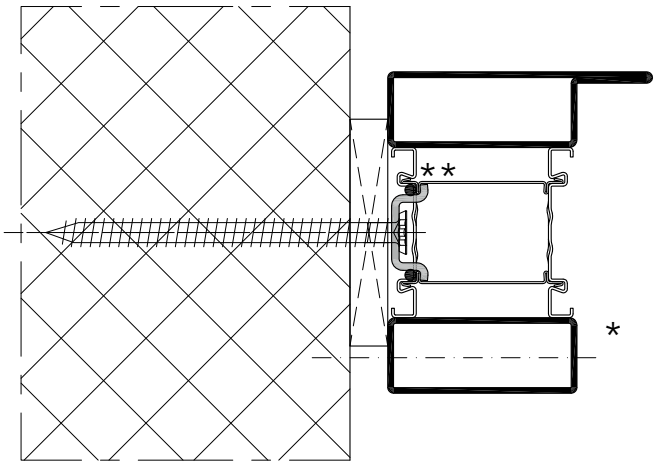

* wahlweise durch Profilschale befestigt
à choix à travers le profilé
fixing optionally through the profile

Wandanschlüsse
An Massivbauteile

Raccords muraux
Support massif

Wall abutments
On massive components

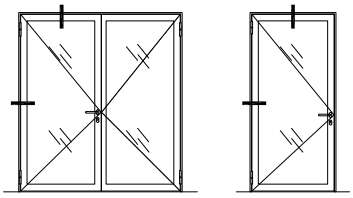

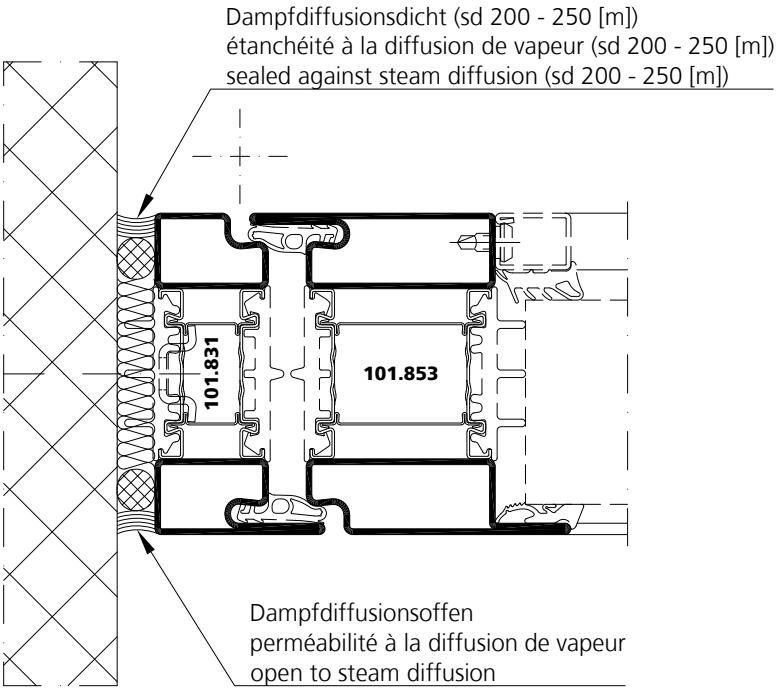

om_wa_0003 (101.831)
om_wa_0004 (101.851)

Wandanschlüsse
An Massivbauteile

Raccords muraux
Support massif

Wall abutments
On massive components

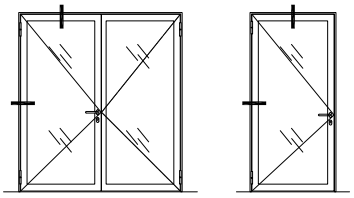

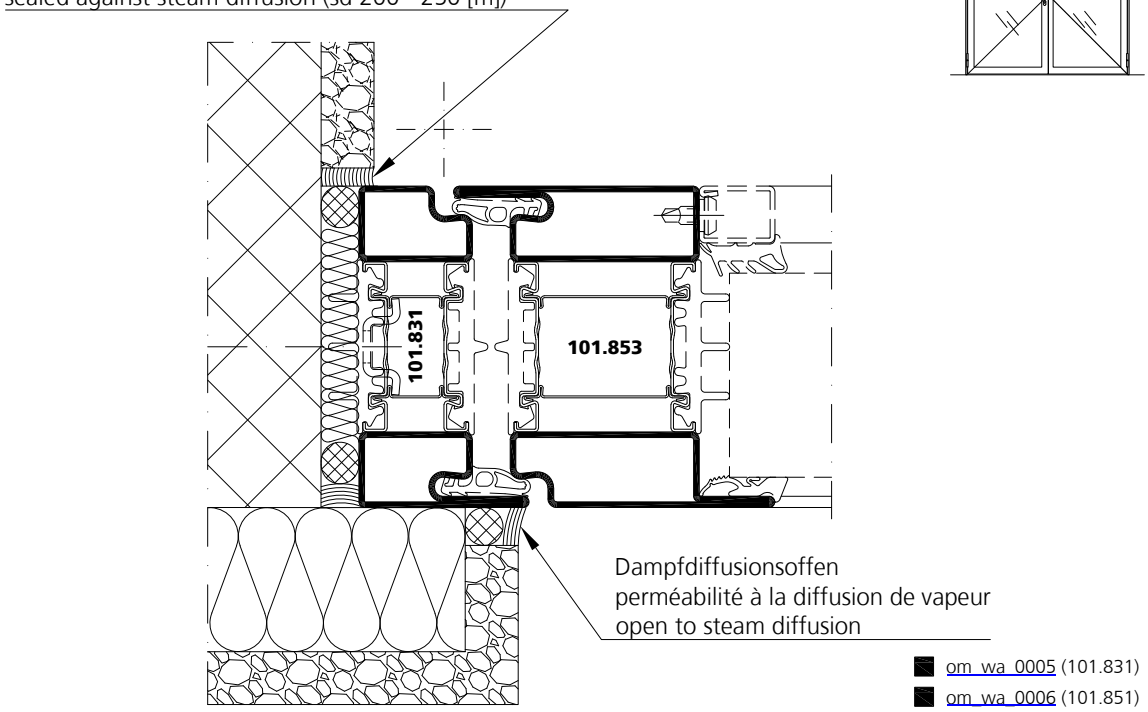

om_wa_0005 (101.831)
om_wa_0006 (101.851)

Wandanschlüsse
An Massivbauteile

Raccords muraux
Support massif

Wall abutments
On massive components

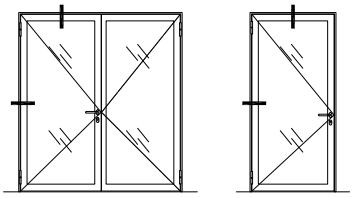

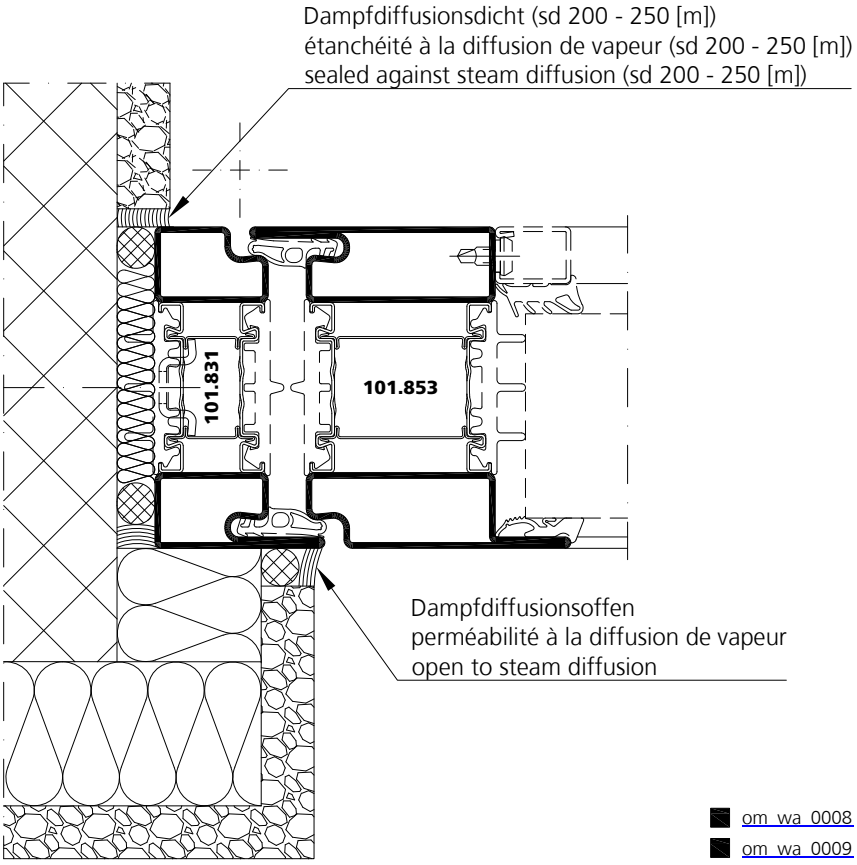

om_wa_0008 (101.831)
om_wa_0009 (101.851)

Wandanschlüsse
An Massivbauteile

Raccords muraux
Support massif

Wall abutments
On massive components

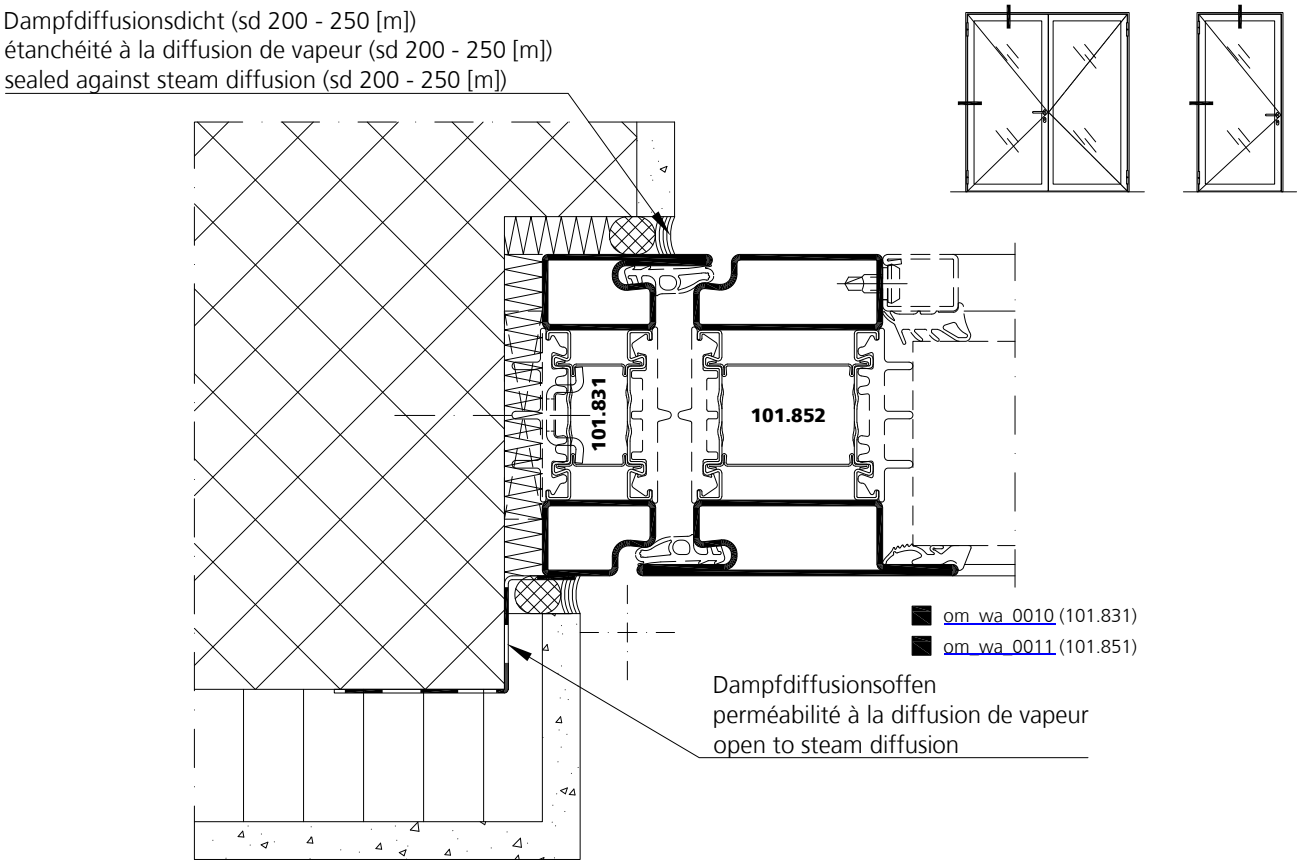

Wandanschlüsse
An Massivbauteile

Raccords muraux
Support massif

Wall abutments
On massive components

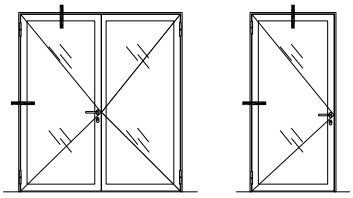

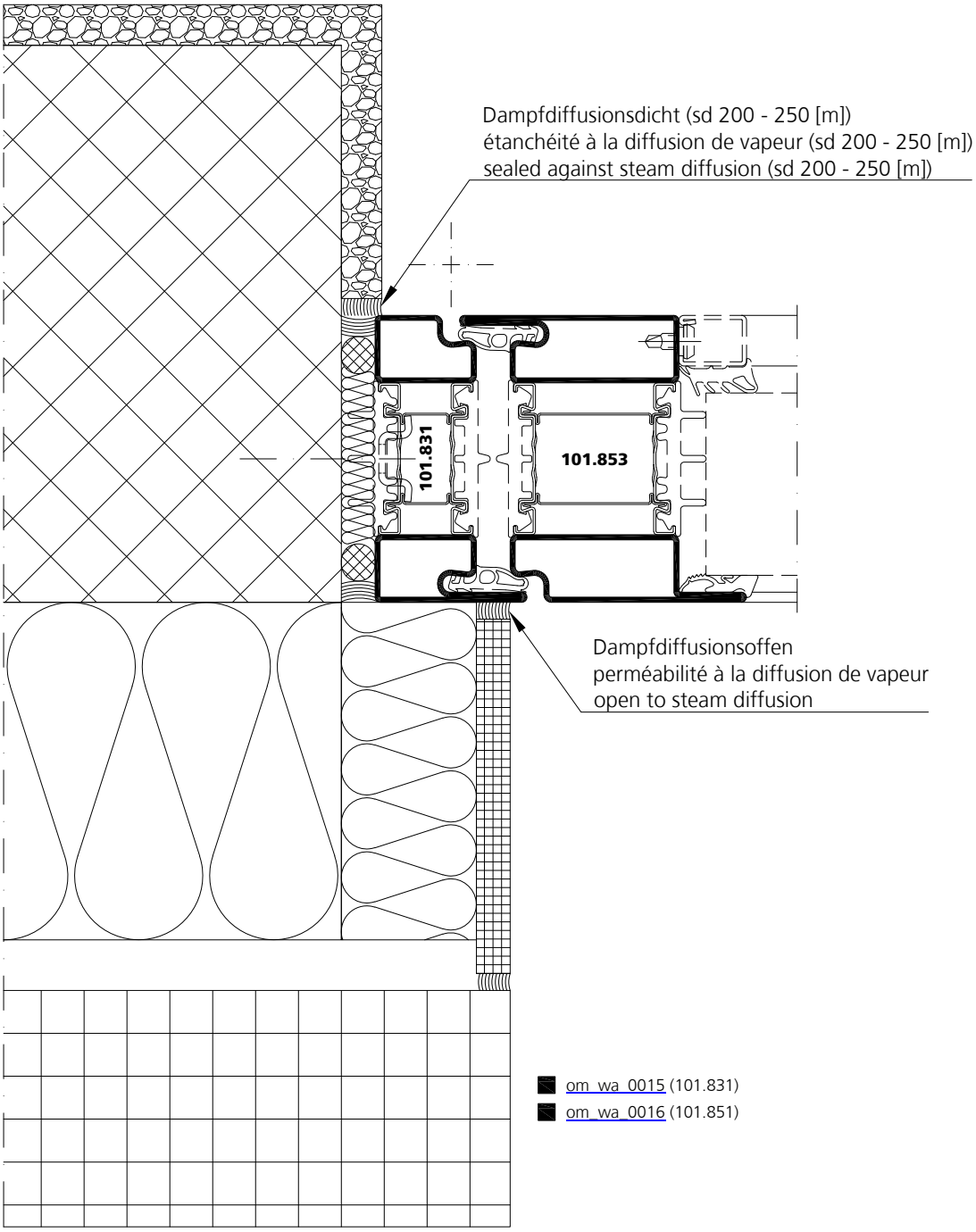

Wandanschlüsse
An Massivbauteile

Raccords muraux
Support massif

Wall abutments
On massive components

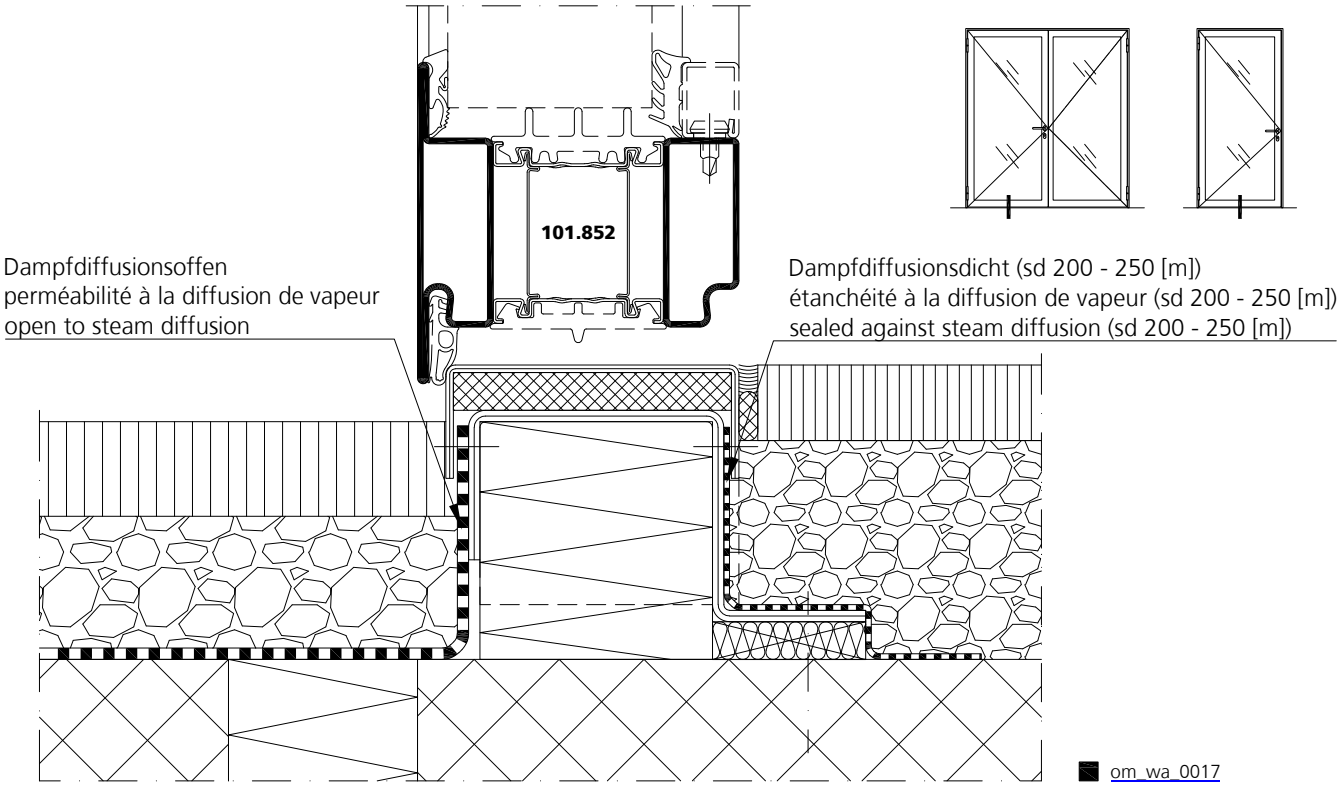

Wandanschlüsse
An Massivbauteile

Raccords muraux
Support massif

Wall abutments
On massive components

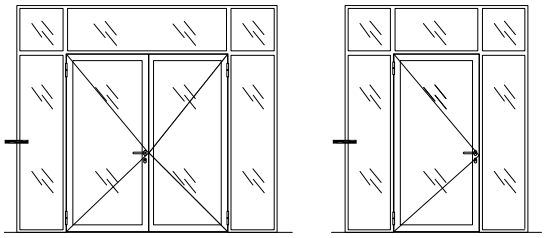

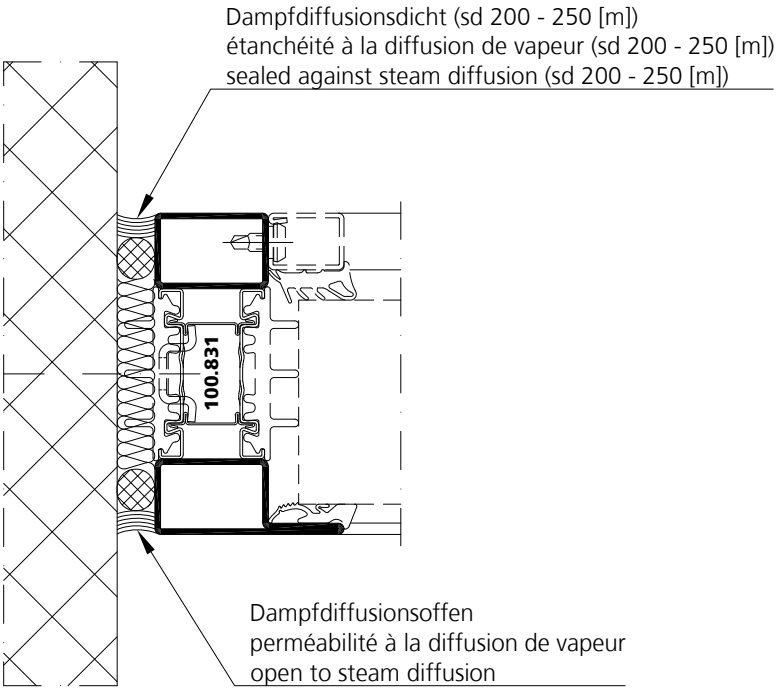

om_wa_0021 (100.831)
om_wa_0022 (100.851)

Wandanschlüsse
An Massivbauteile

Raccords muraux
Support massif

Wall abutments
On massive components

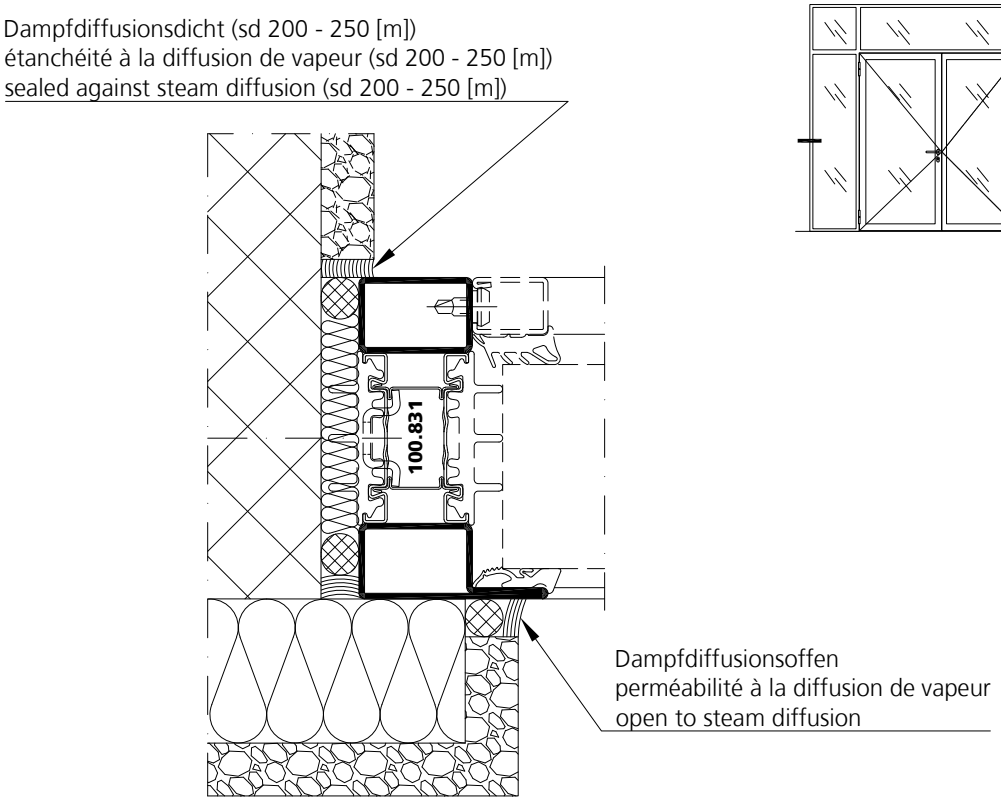

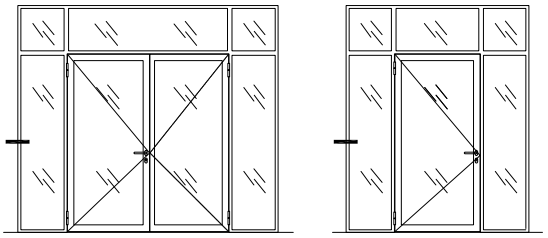

om_wa_0023 (100.831)
om_wa_0024 (100.851)

Wandanschlüsse
An Massivbauteile

Raccords muraux
Support massif

Wall abutments
On massive components

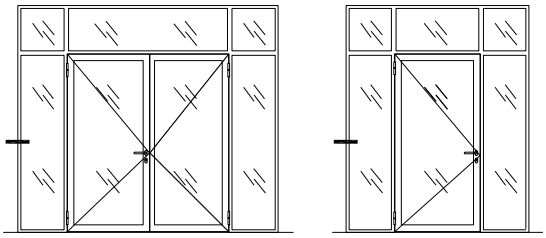

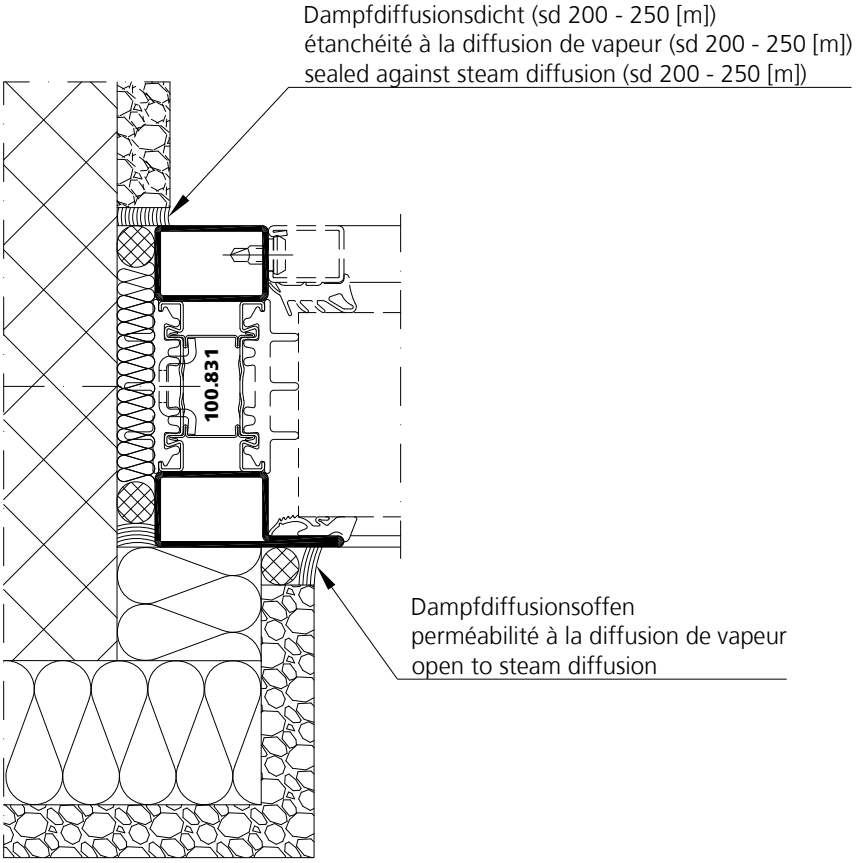

om_wa_0026 (100.831)
om_wa_0027 (100.851)

Wandanschlüsse
An Massivbauteile

Raccords muraux
Support massif

Wall abutments
On massive components

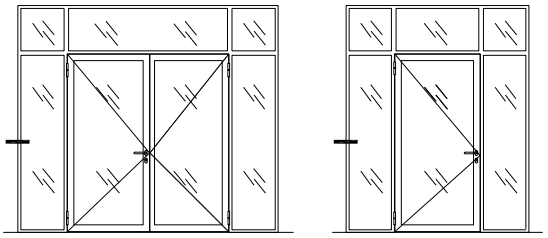

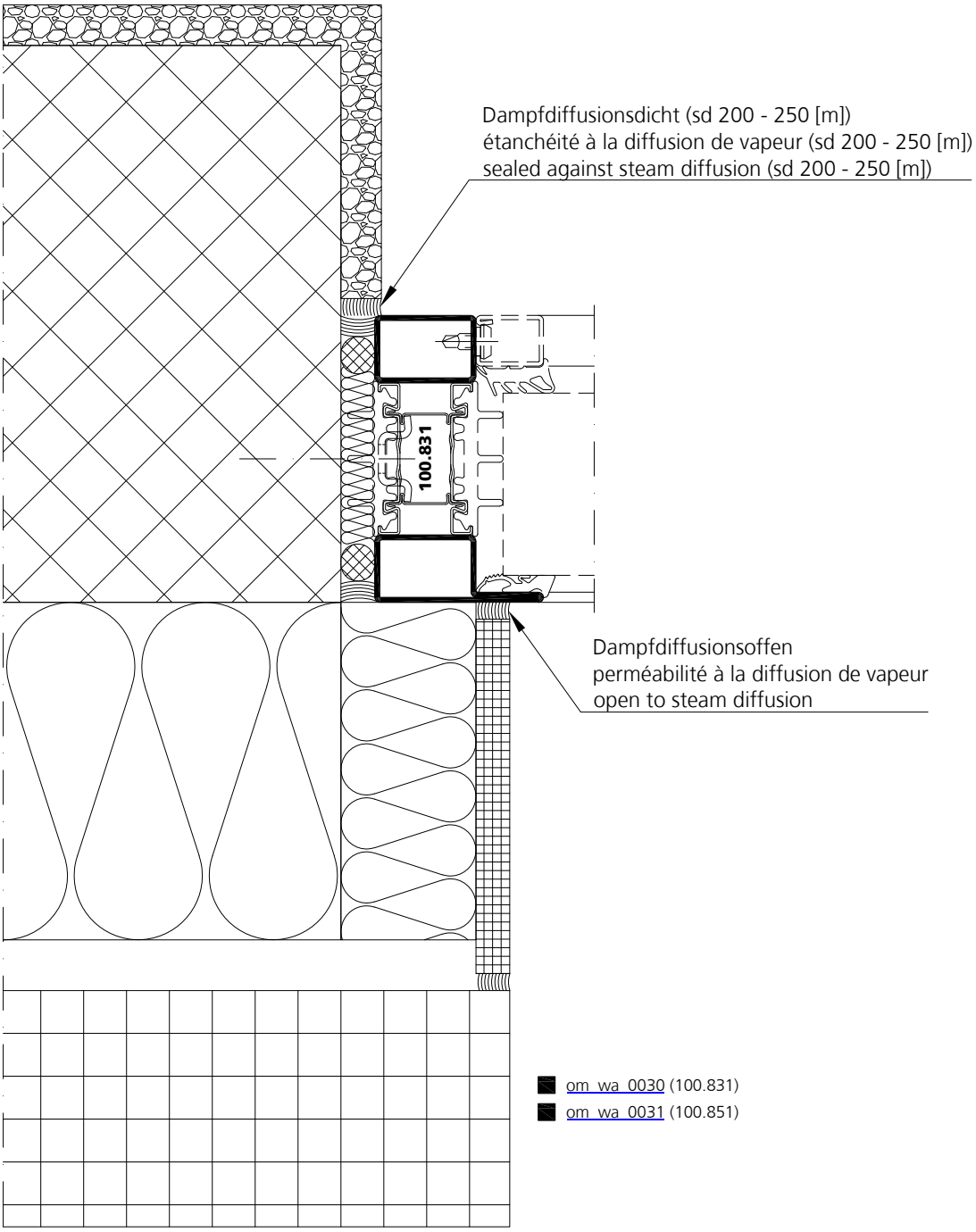

Wandanschlüsse
An Massivbauteile

Raccords muraux
Support massif

Wall abutments
On massive components

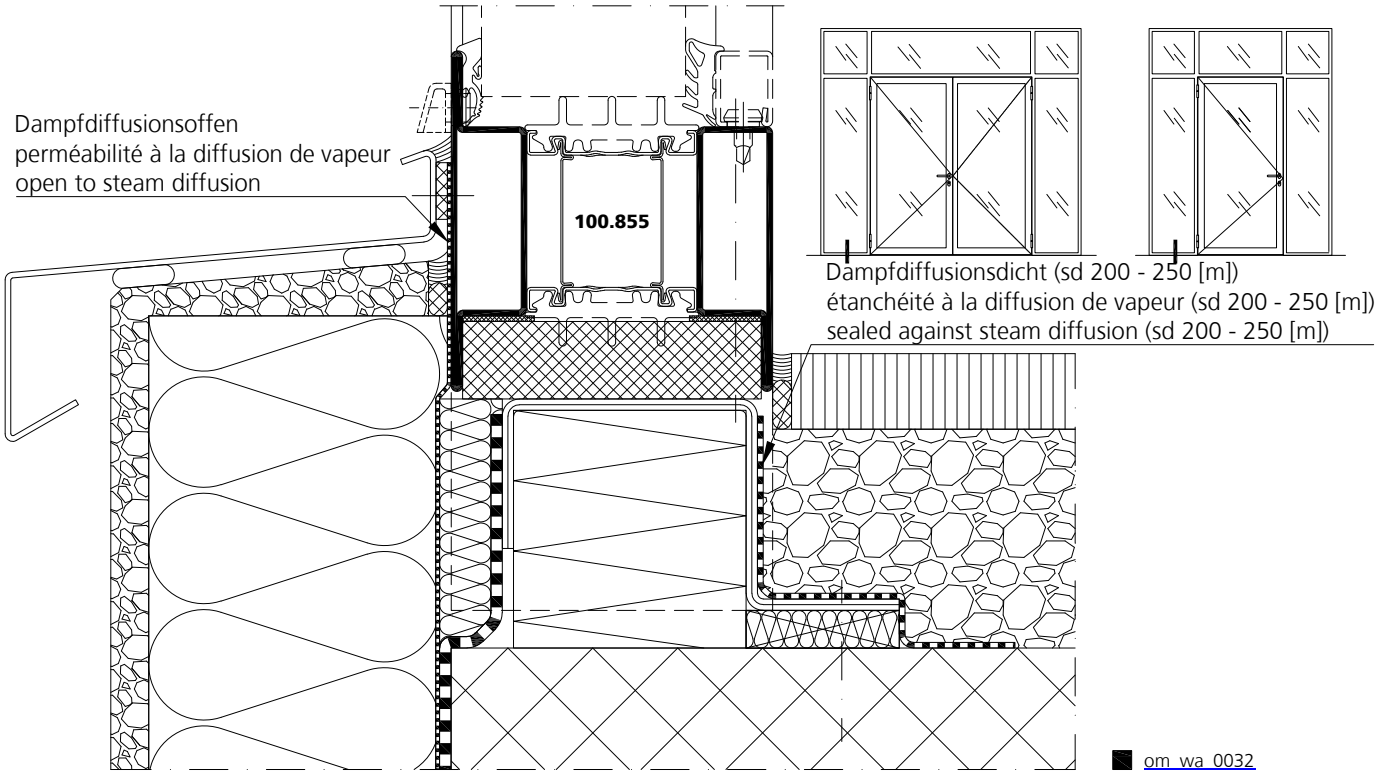

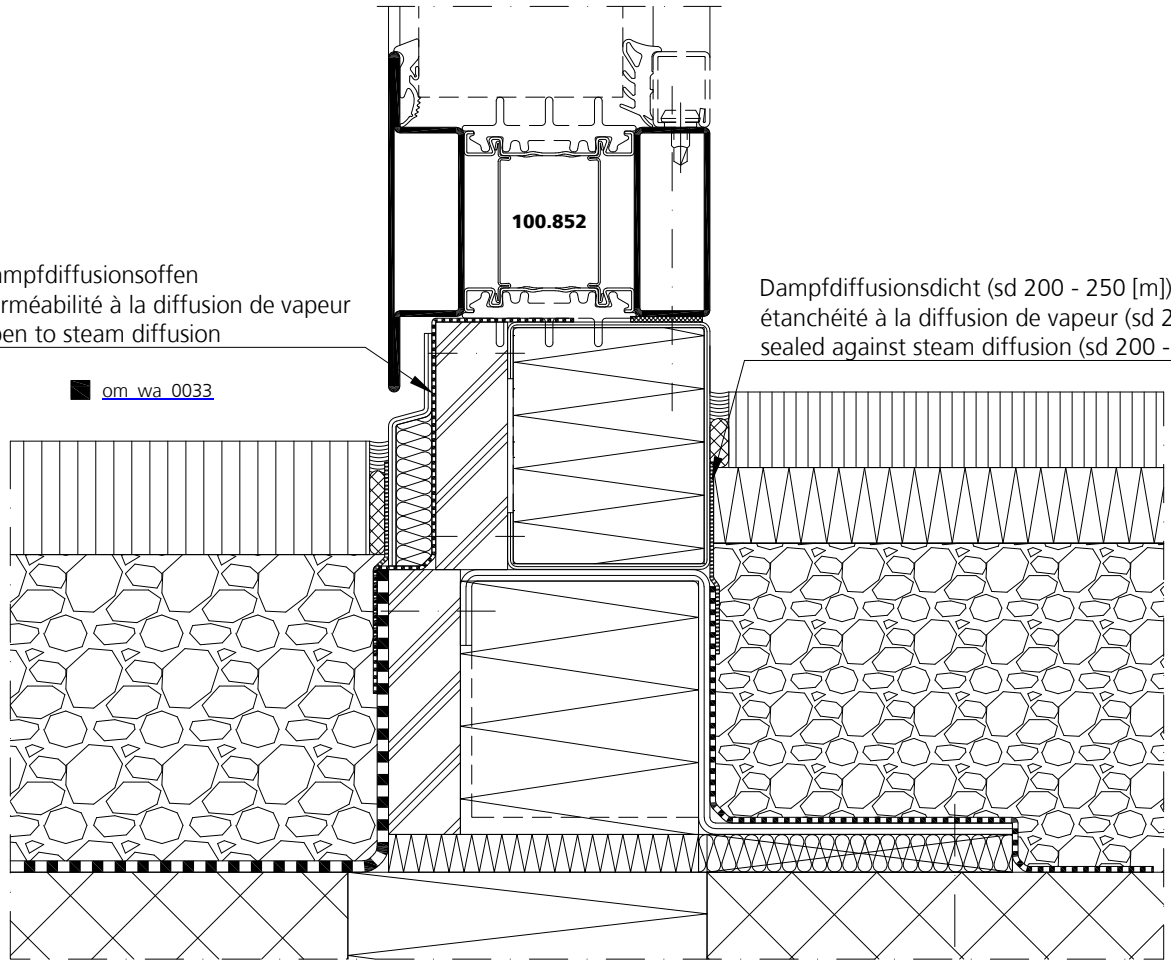

Konstruktionsdetails Détails de construction Construction details

Bei einwärtsöffnenden Türen im Bandberreich zusätzlich verschrauben M6
Dans le cas de portes avec ouverture vers l'intérieur procéder au vissage supplémentaire M6 dans la zone des paumelles
On doors opening inwards, additionally screw (M6) in the area of the hinges

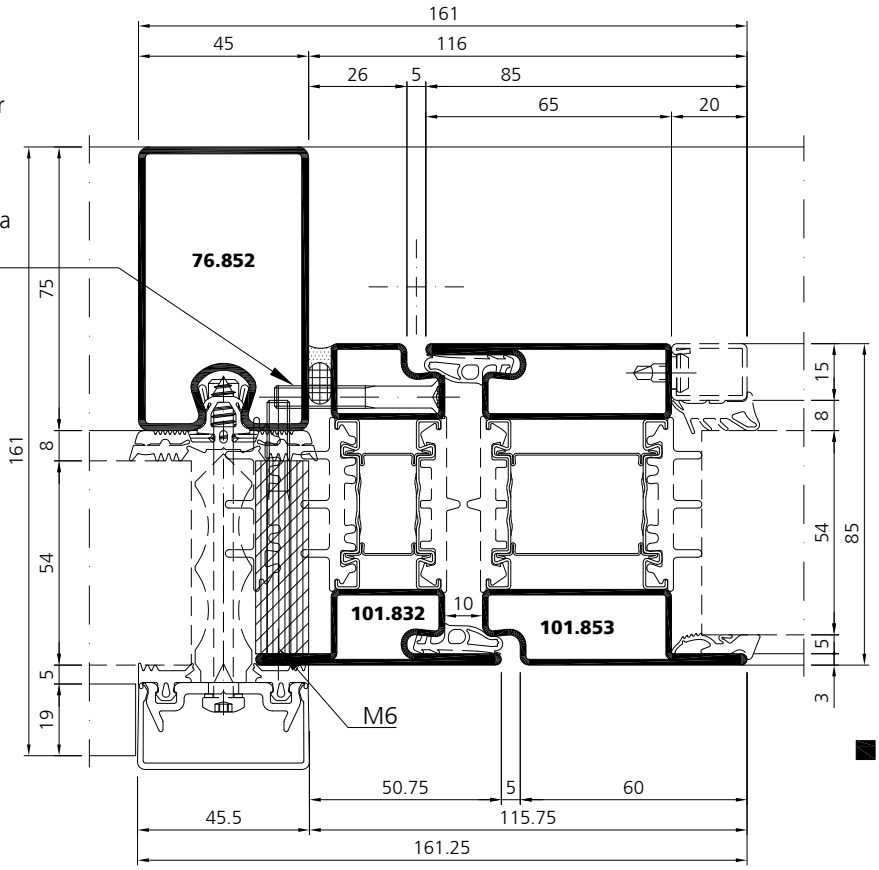

om_kd_0001

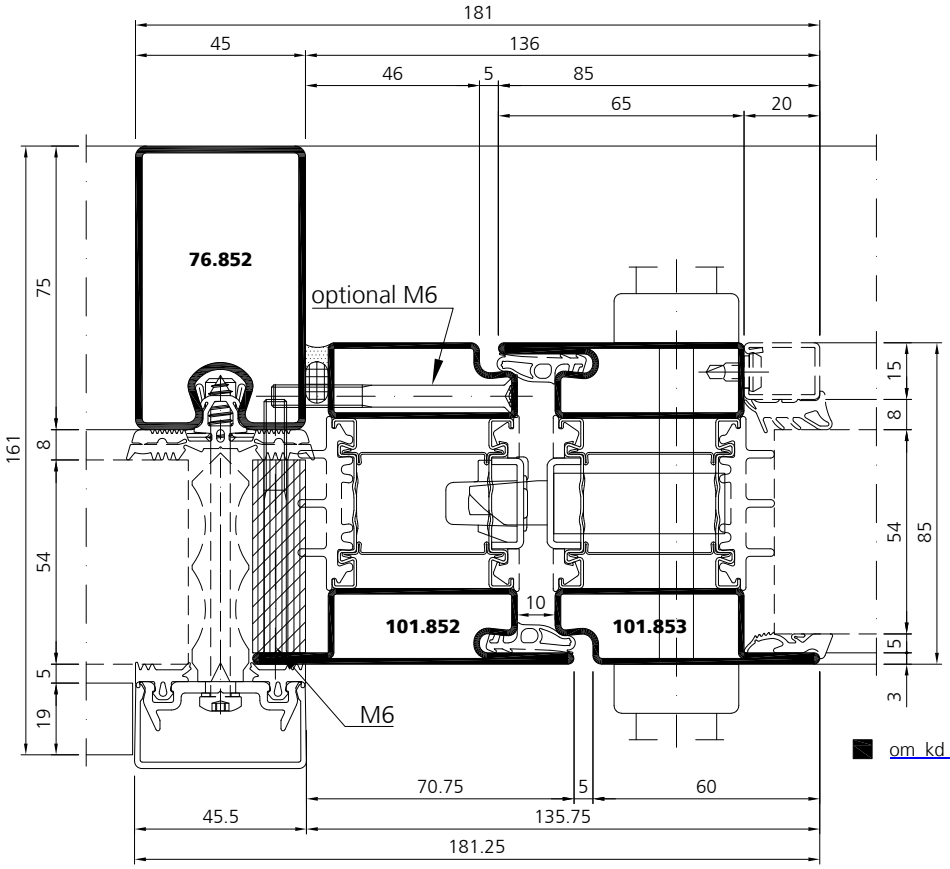

om_kd_0002

Verarbeitung

Hinweis
Informationen zum Profilzuschnitt, Profilbearbeitung und Schweiss-empfehlung entnehmen Sie dem Kapitel 3.6.1.

Die nachfolgenden Seiten stellen nur die für die Einbruchhemmung relevanten Änderungen gegenüber dem Standard dar.

Mise en œuvre des profilés

Remarque
Vous trouverez des informations concernant la découpe des profilés, la mise en œuvre des profilés et le soudage dans le chapitre 3.6.1.

Les pages qui suivent contiennent exclusivement les modifications importantes en matière de résistance à l'effraction par rapport au standard

Processing profiles

Note
Information on profile cutting, assembly profiles and welding recommendations can be found in chapter 3.6.1.

The following pages only highlight the relevant changes required for burglary resistance compared to the standard specifications.

Profilaufdopplung
Tür

Doublage du profilé
Porte

Profile doubling
Door

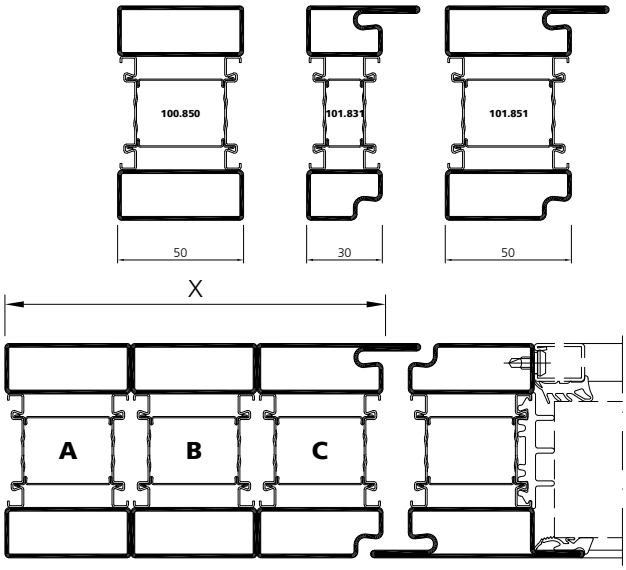

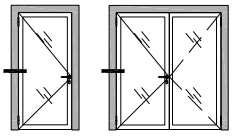

Im grauen Bereich sind Profilaufdoppelungen möglich.
Des doublages de profilé sont possibles dans la partie grise.
In the grey area, profile doubling is possible.

Mass X	Profil Typ A	Profil Typ B	Profil Typ C
80 mm	-	100.850	101.831
100 mm	-	100.850	101.851
130 mm	100.850	100.850	101.831
150 mm	100.850	100.850	101.851

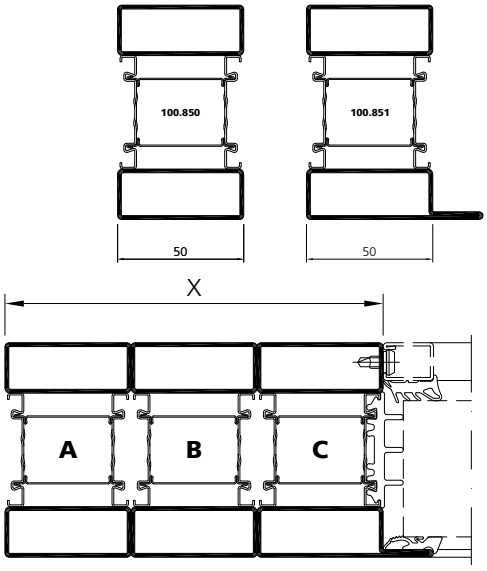

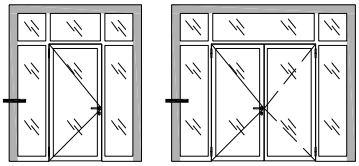

Im grauen Bereich sind Profilaufdoppelungen möglich.
Des doublages de profilé sont possibles dans la partie grise.
In the grey area, profile doubling is possible.

Mass X	Profil Typ A	Profil Typ B	Profil Typ C
100 mm	-	100.850	100.851
150 mm	100.850	100.850	100.851

Profilaufdopplung

Doublage du profilé

Profile doubling

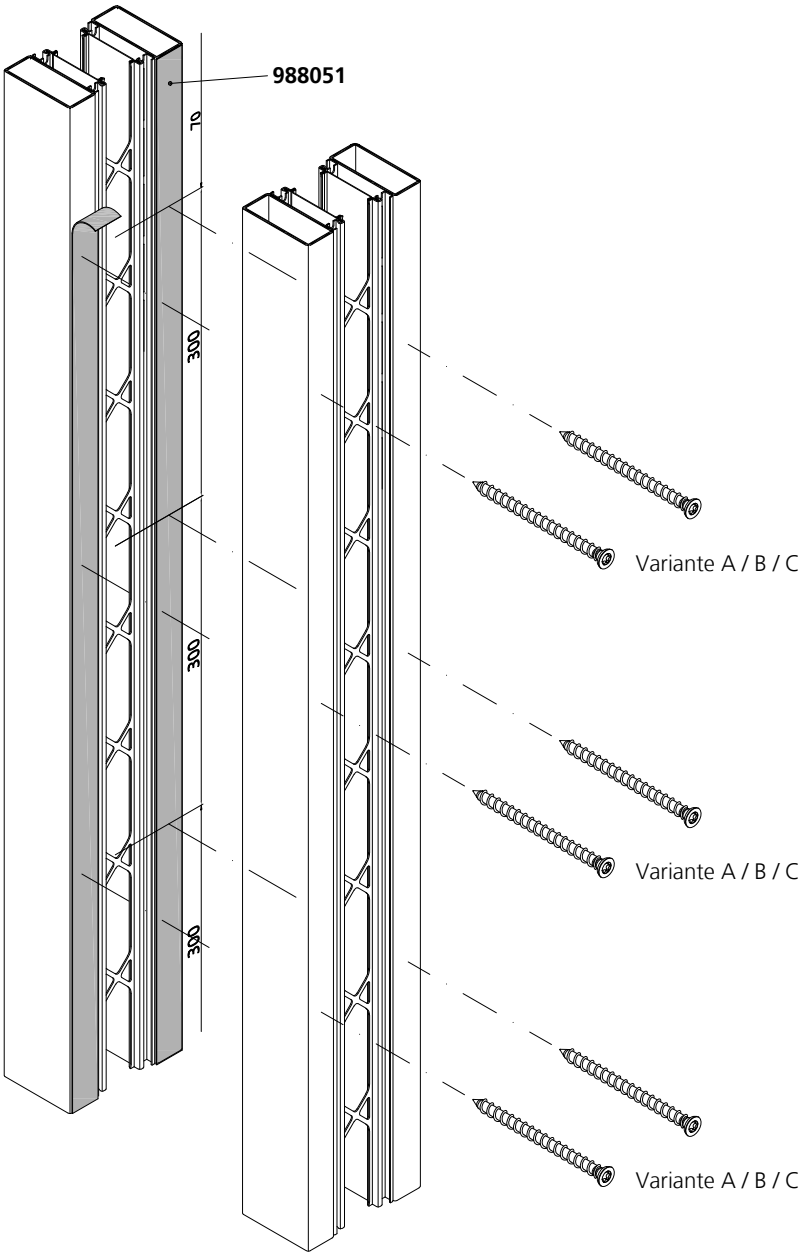

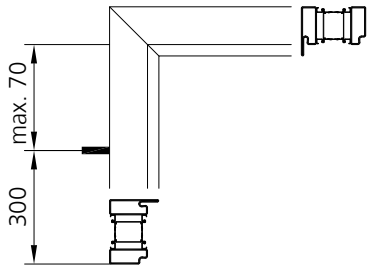

Variante A
Ø 4.8 x 60 mm

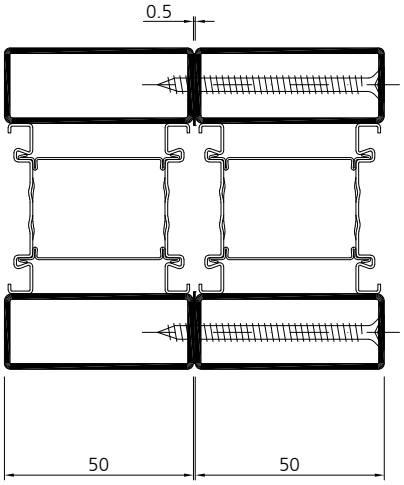

Variante B
Ø 4.8 x 60 mm

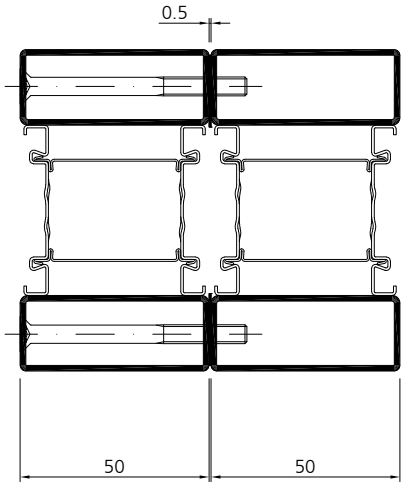

Variante C
M5 x 20 mm +
Blindnietmutter M5

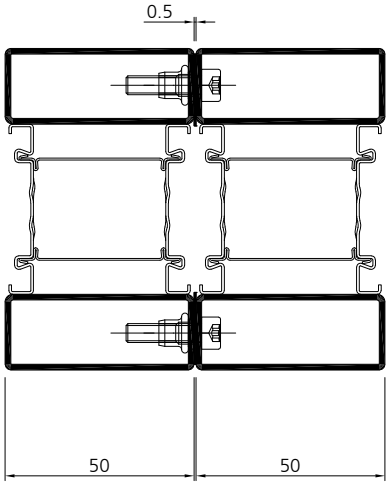

4

VOT 04/23

Profilaufdopplung

Doublage du profilé

Profile doubling

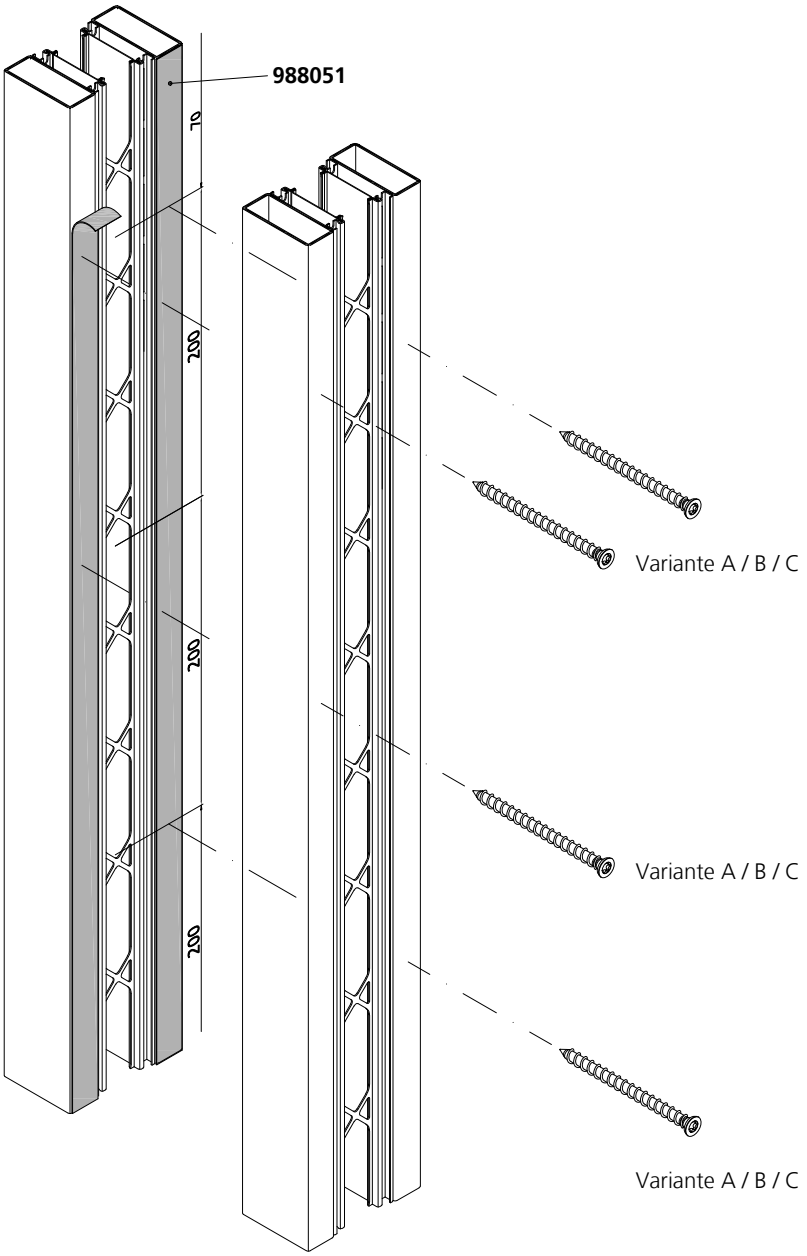

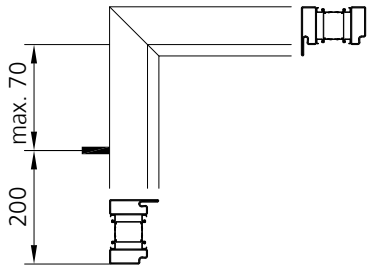

Variante A
Ø 4.8 x 60 mm

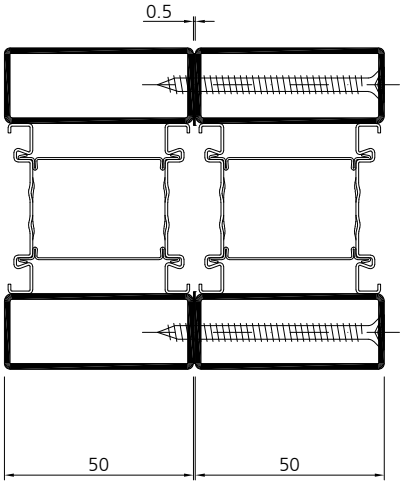

Variante B
Ø 4.8 x 60 mm

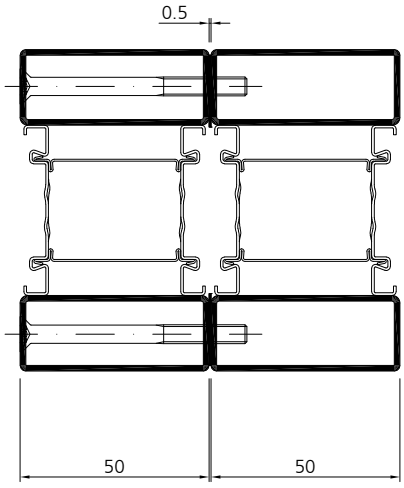

Variante C
M5 x 20 mm +
Blindnietmutter M5

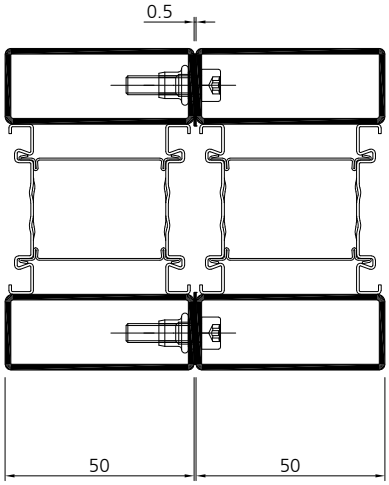

Profilbearbeitung
Klemmknöpfe

Mise en œuvre des profilés
Boutons de fixation

Profile processing
Stud fasteners

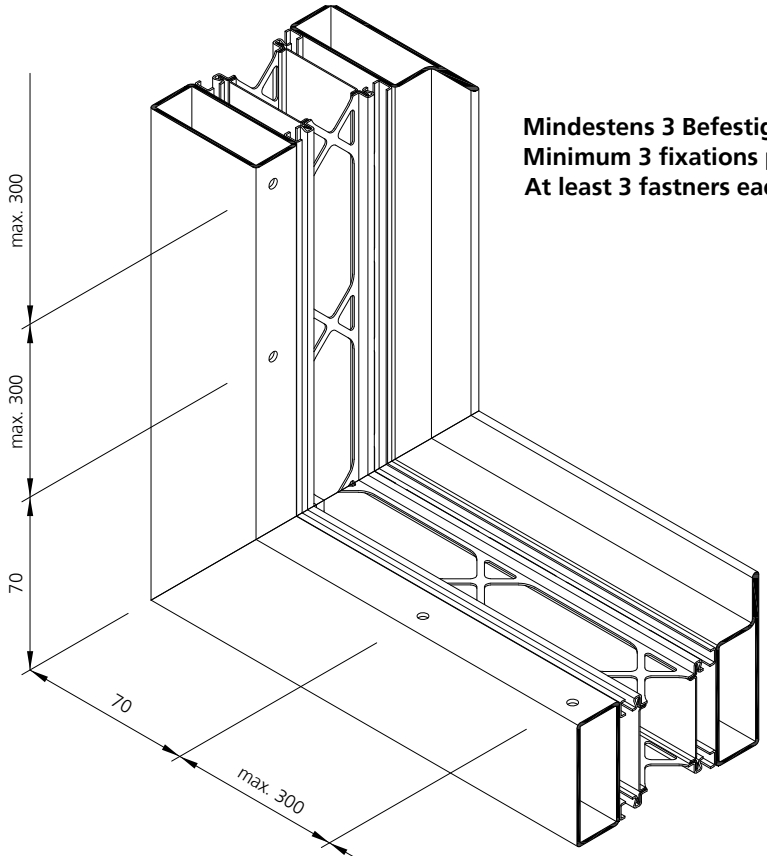

Mindestens 3 Befestigungen pro Seite
Minimum 3 fixations par côté
At least 3 fastners each side

Glashalteleiste
Parclose
Glacing beads

Stahl- / Edelstahlrohr
Tube en acier / acier inox
Steel- / Stainless steel tube

Stahl- / Edelstahlwinkel
Equerre en acier / acier inox
Steel- / Stainless steel angle

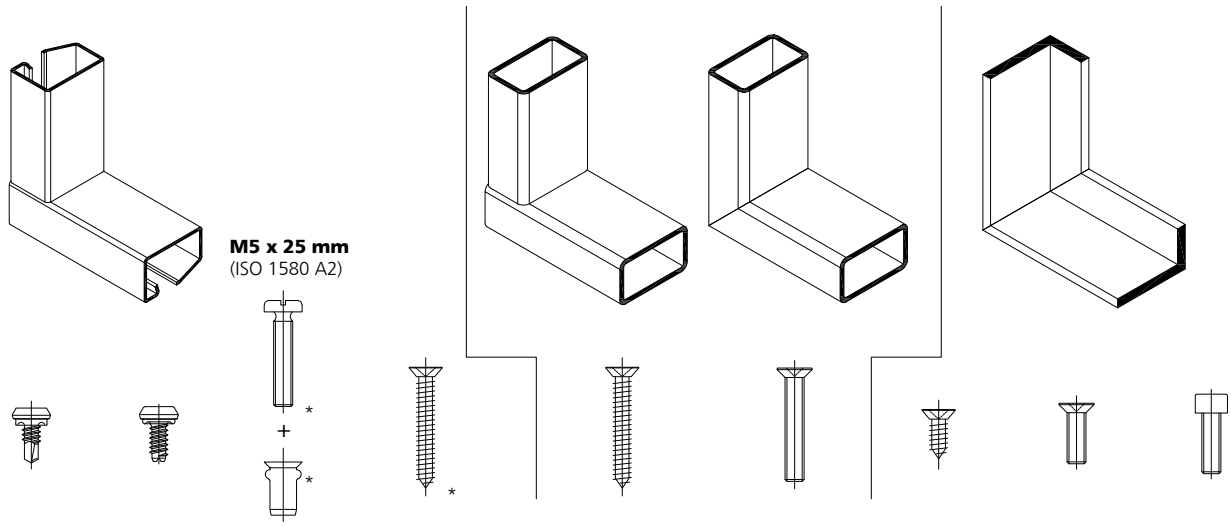

906577 **906578** **906579**	**906583** Edelstahl Acier inox Stainless steel	Einnietmutter Ecrou à river Riveting nut	**4.8 x 32 mm** (ISO 7050 A2)	**4.8 x 32 mm** (ISO 7050 A2)	**M4 x 30 mm** (ISO 7045 A2)	**4.8 x 13 mm** (ISO 7050 A2)	**M4 x 16 mm** (ISO 7045 A2)	**M4 x 16 mm** (ISO 7045 A2)

* Bei jedem 2. Klemmknopf zusätzlich erforderlich
Tous les deux boutons une vis est requise en supplément
Also required for every second stud fastener

Platz für Notizen

Espace pour les notes

Space for memos

Verarbeitung Beschläge

Hinweis
Informationen zum Schloss, Band, Sicherungsbolzen und Türschliessereinbau entnehmen Sie dem Kapitel 3.7.1.

Die nachfolgenden Seiten stellen nur die für die Einbruchhemmung relevanten Änderungen gegenüber dem Standard dar.

Mise en œuvre de la quincaillerie

Remarque
Vous trouverez des informations concernant serrure, paumelle, goujon de sécurité et montage du ferme-porte dans le chapitre 3.7.1.

Les pages qui suivent contiennent exclusivement les modifications importantes en matière de résistance à l'effraction par rapport au standard.

Processing fittings

Note
For information on locks, hinges, locking pins and installing the door closer, see chapter 3.7.1.

The following pages only highlight the relevant changes required for burglary resistance compared to the standard specifications.

Schlosseinbau
Kantriegel

Montage serrure
Crémone manuelle

Lock installation
Flush bolt

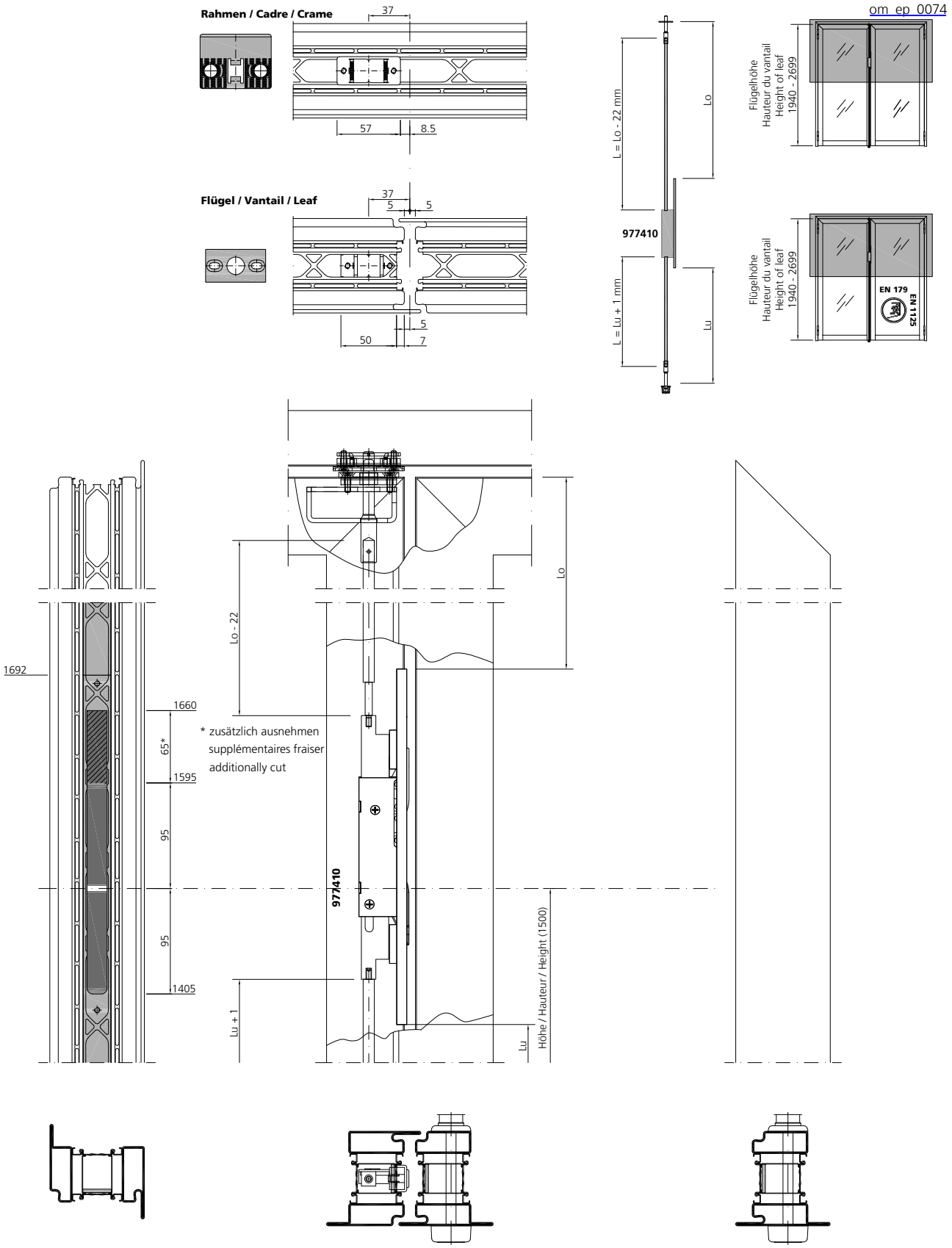

Schlosseinbau
Kantriegel

Montage serrure
Crémone manuelle

Lock installation
Flush bolt

om_ep_0074

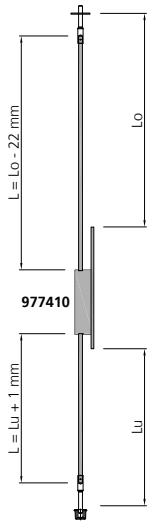

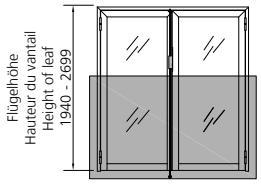

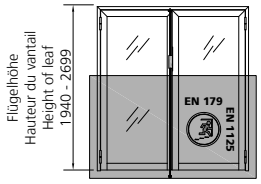

Flügel / Vantail / Leaf

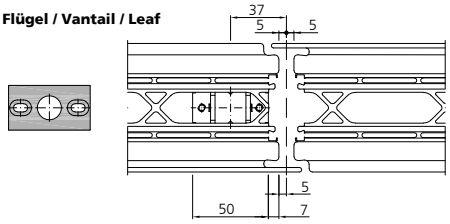

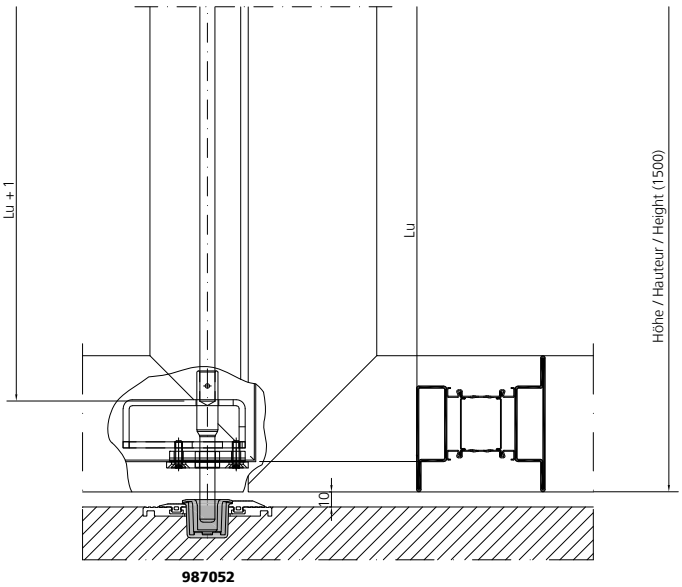

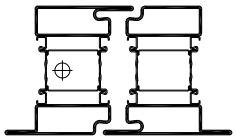

Schlosseinbau
Falztreibriegel

Montage serrure
Crémone automatique

Lock installation
Drive bolt lock

om_ep_0075

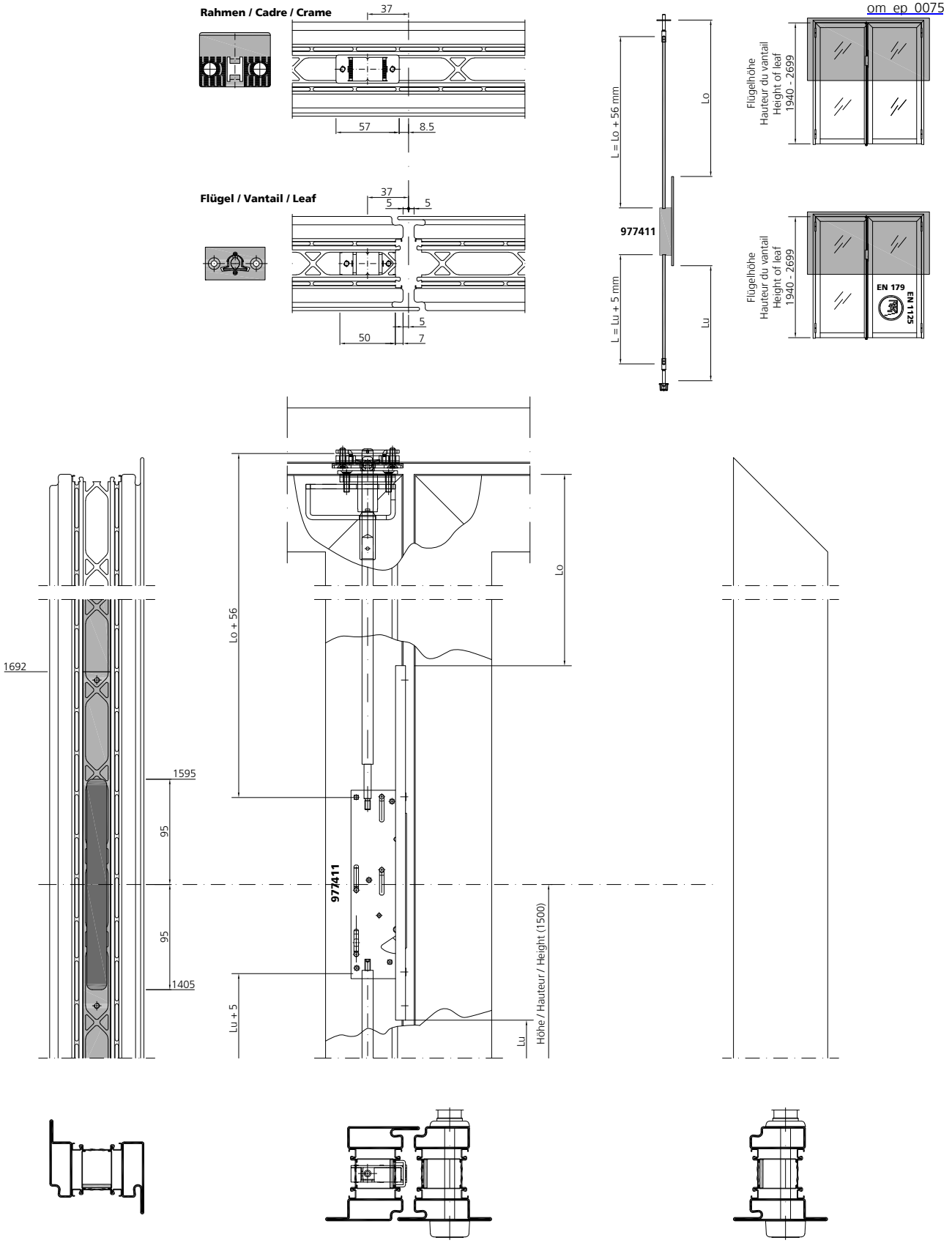

VOT 04/23

Schlosseinbau
Falztreibriegel

Montage serrure
Crémone automatique

Lock installation
Drive bolt lock

om_ep_0075

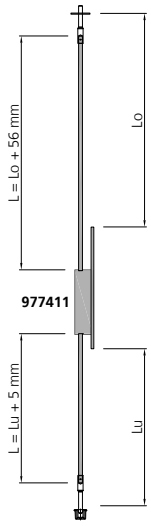

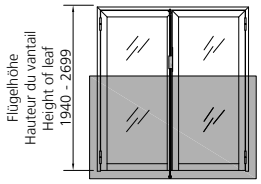

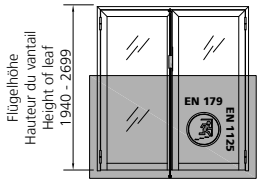

Flügel / Vantail / Leaf

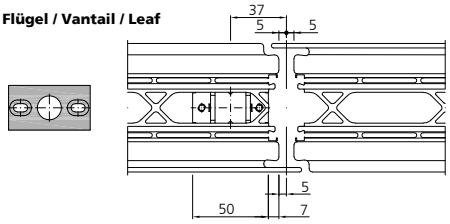

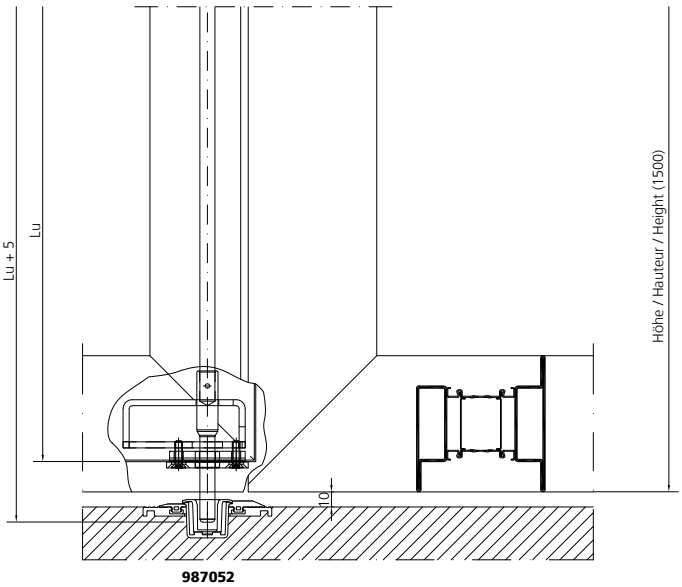

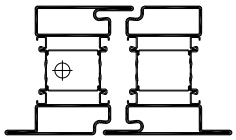

Schlosseinbau
Antipanik-Gegenkasten

Montage serrure
Crémone anti-panique

Lock installation
Anti-panic opposite lock

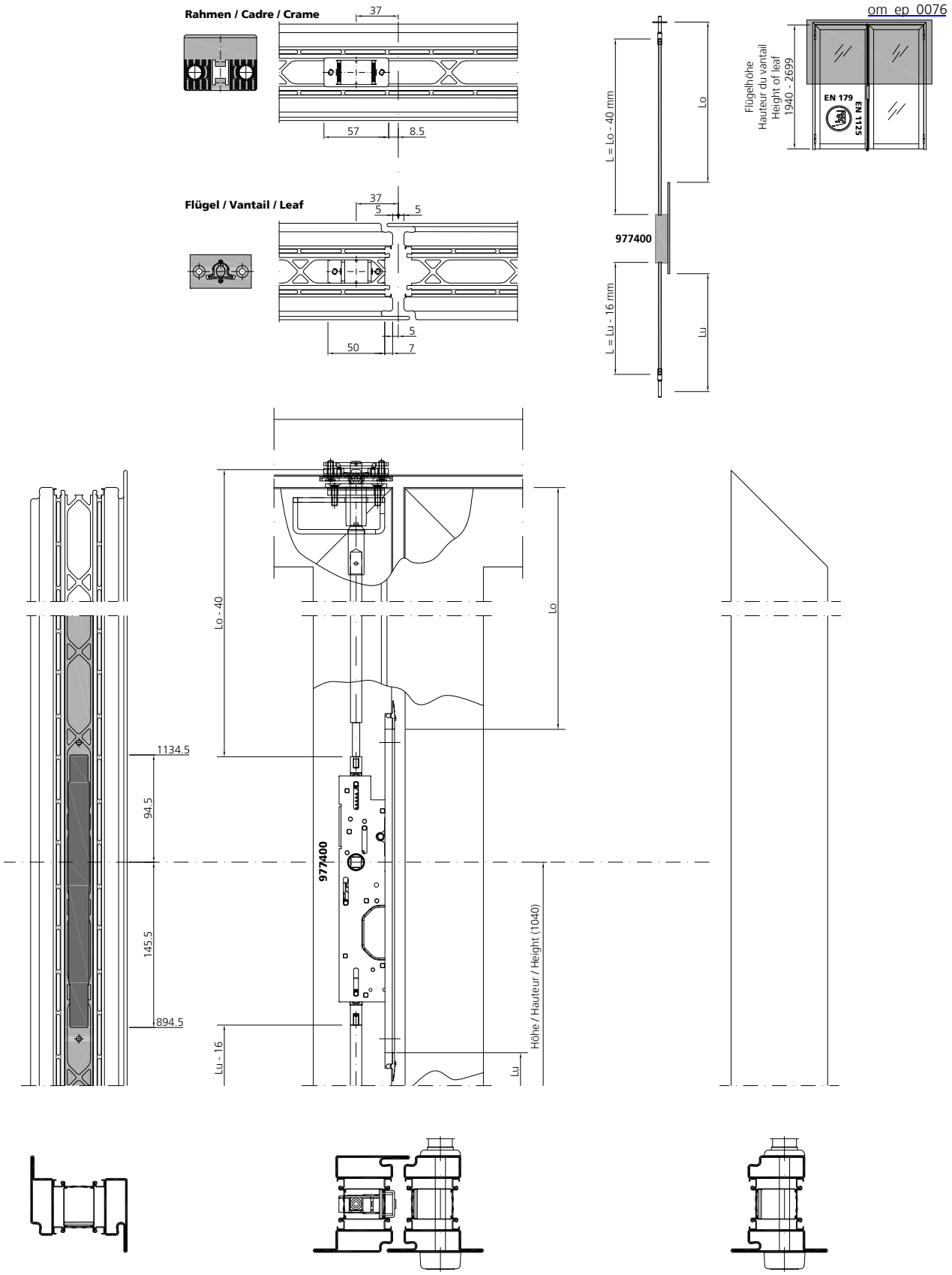

Schlosseinbau
Antipanik-Gegenkasten

Montage serrure
Crémone anti-panique

Lock installation
Anti-panic opposite lock

om_ep_0076

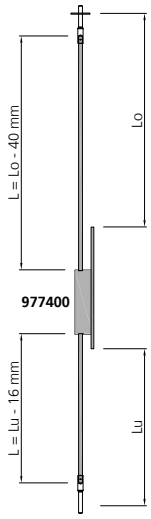

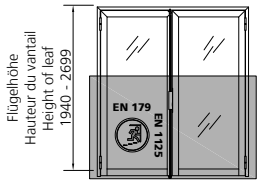

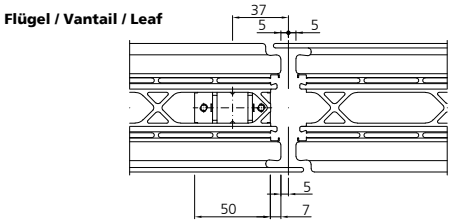

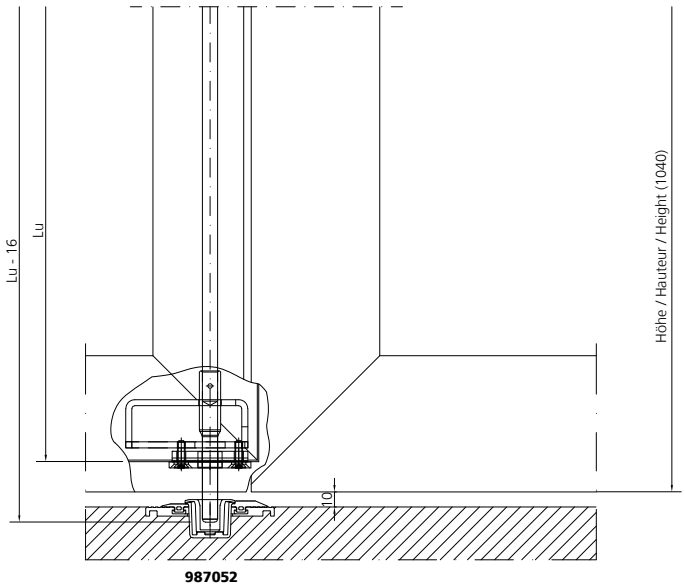

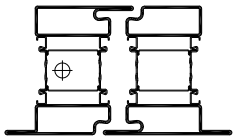

4

VOT 04/23

Zuschnitt für Standflügel-verriegelung
Kantriegel

Débit pour verrouillage du vantail semi-fixe
Crémone manuelle

Cutting for fixed leaf lock
Flush bolt

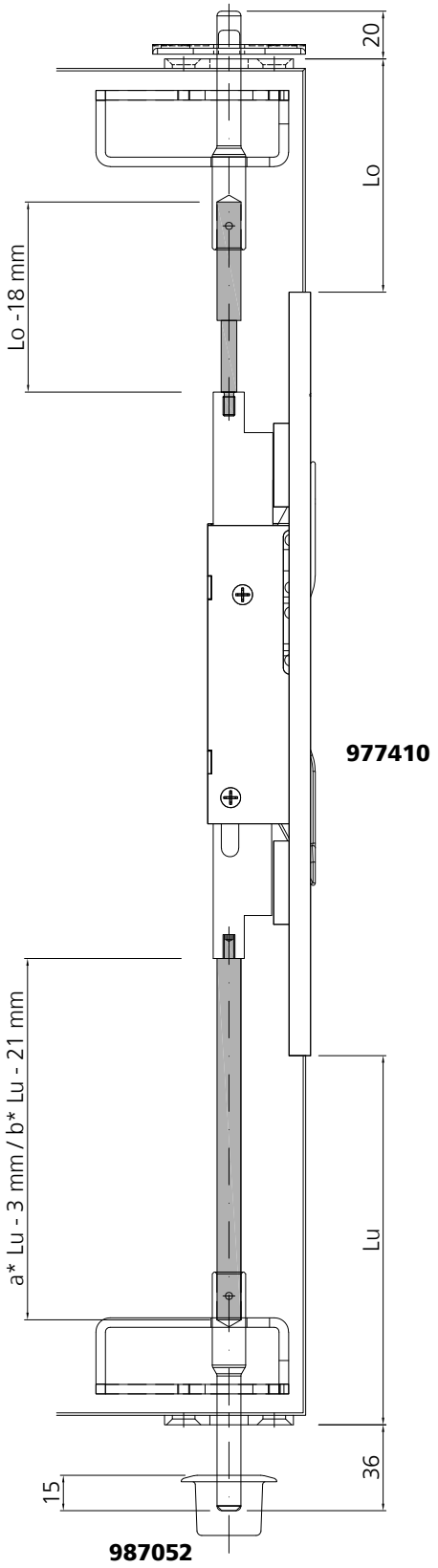

Kantriegel
Crémone manuelle
Flush bolt

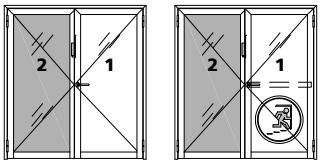

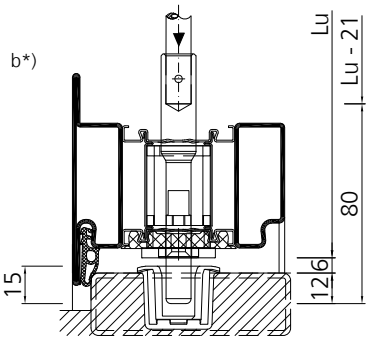

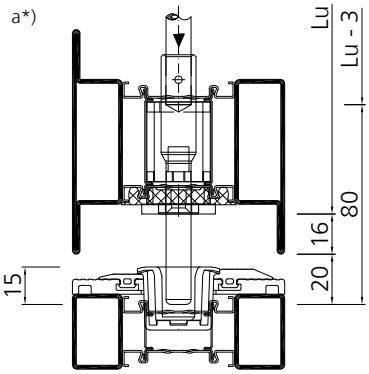

VOT 04/23

Zuschnitt für Standflügel-verriegelung
Falztreibriegel

Débit pour verrouillage du vantail semi-fixe
Crémone automatique

Cutting for fixed leaf lock
Drive bolt lock

Falztreibriegel
Crémone automatique
Drive bolt lock

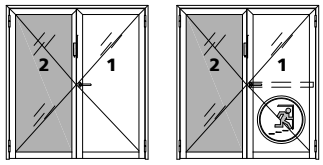

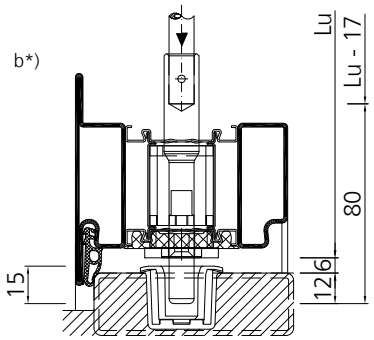

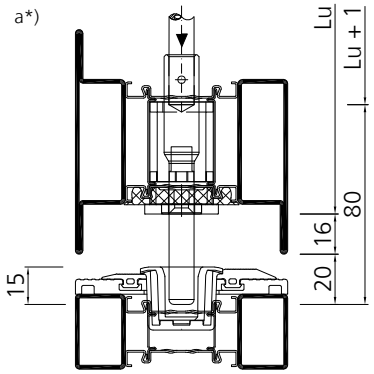

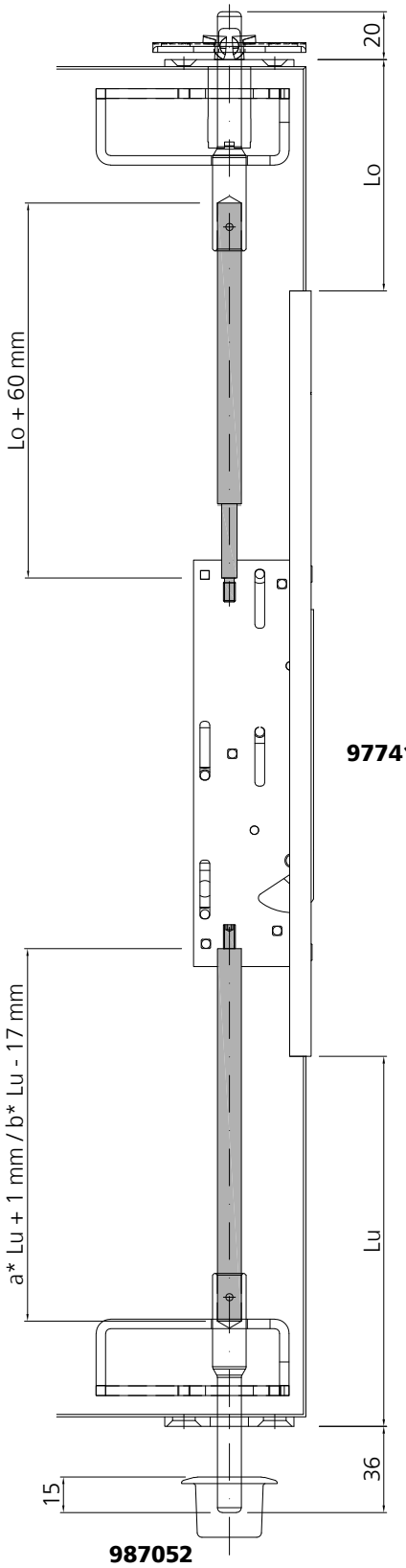

Zuschnitt für Standflügel-verriegelung
Antipanik-Gegenkasten

Débit pour verrouillage du vantail semi-fixe
Crémone anti-panique

Cutting for fixed leaf lock
Anti-panic opposite lock

Antipanik- Gegenkasten
Crémone anti-panique
Anti-panic opposite lock

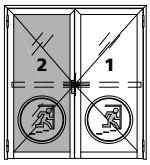

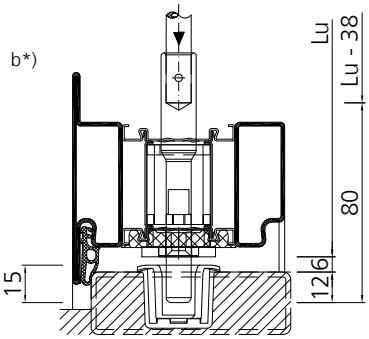

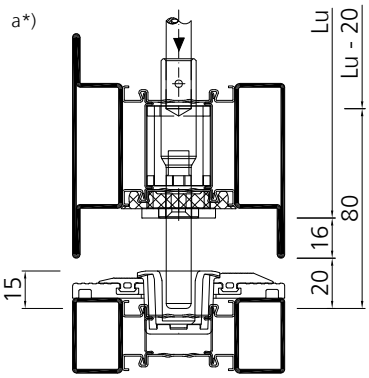

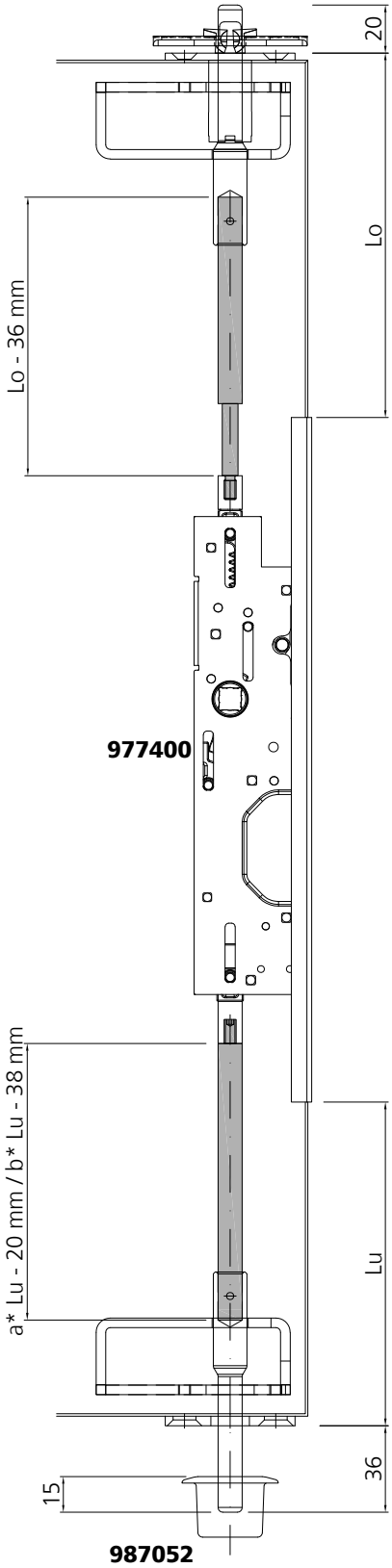

VOT 04/23

Einbau Drücker, Druckstangen und Stangengriffe

Montage poignées, pushbars et barres anti-paniques

Installation door handles, touch-bars and push-bars

VOT 04/23

Einbau Bänder, Drücker und Türschliesser

Montage paumelles, poignées et ferme-portes

Installation of hinges, handles and door closers

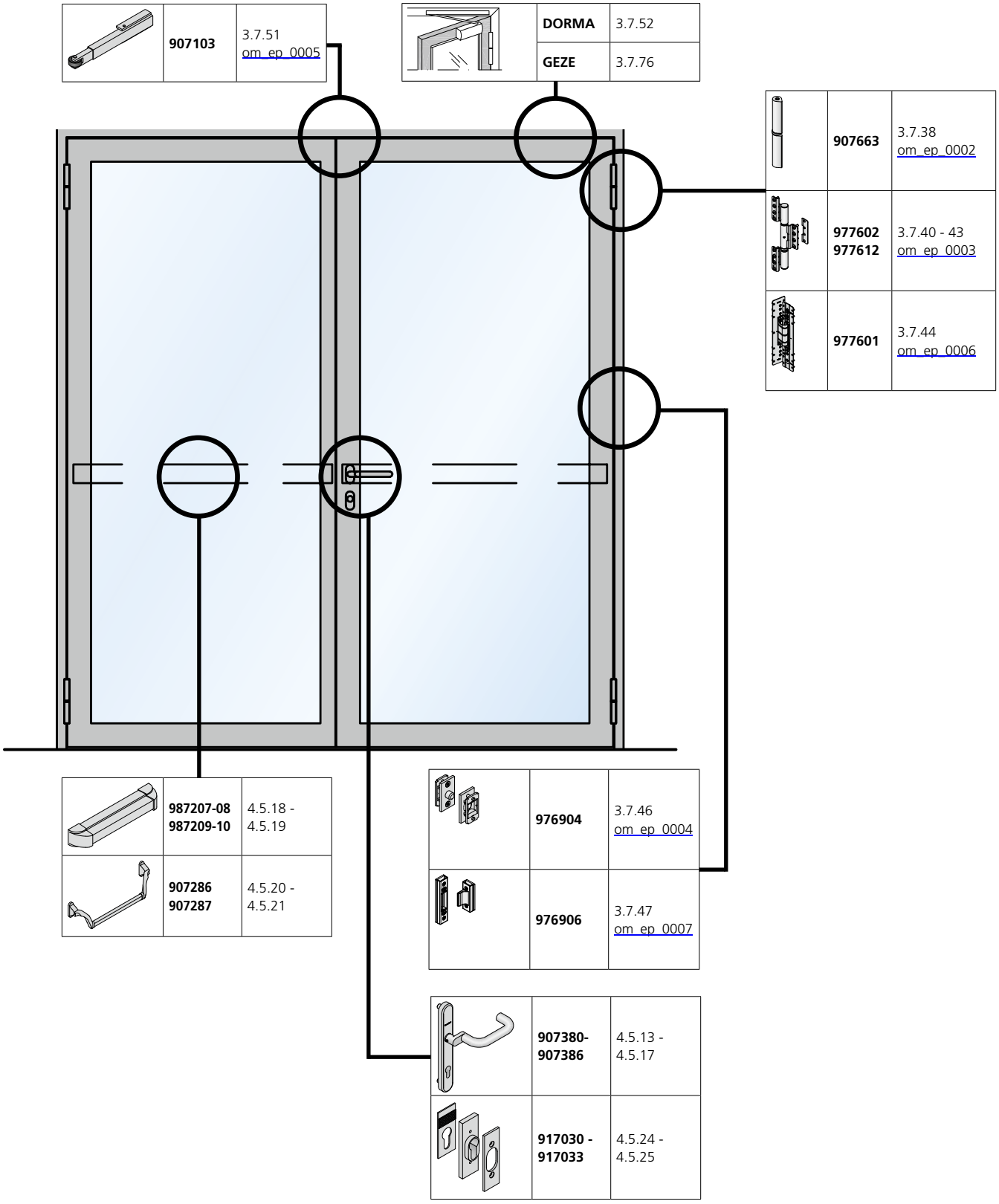

Einbau Schutzbeschlag RZ / PZ
Gangflügel

Montage ferrement de protection CR / CP
Vantail de service

Security fitting installation RC / PC
Opening leaf

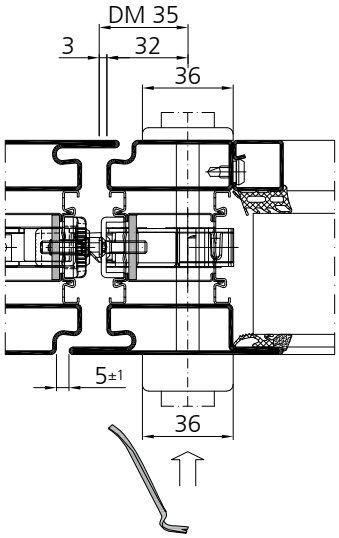

Schutzbeschlag ES1
Ferrure de protection ES1
Safety shild ES1

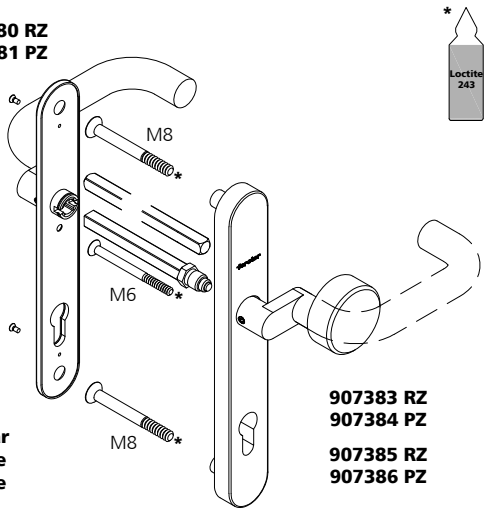

Links- und rechts gerichtet umstellbar
Direction gauche et droite deplaçable
Left- and right direction transposable

Befestigungs-Set 977320
Kit de fixation 977320
Fastening set 977320

Schliesszylinder nach EN 1303 an Stelle 7 Klasse 4 an Stelle 8 Klasse 1
Cylindre profilé d'apres EN 1303 à position 7 classe 4 à position 8 classe 1
Key cylinder according to EN 1303 in position 7 class 4 in position 8 class 1

Ø 13 mm für Befestigung bohren (Vorbohren Ø 8.5 mm)
Ø 13 mm percer pour fixation (pré-percage Ø 8.5 mm)
Drill Ø 13 mm for fixing (pre-drilling Ø 8.5 mm)

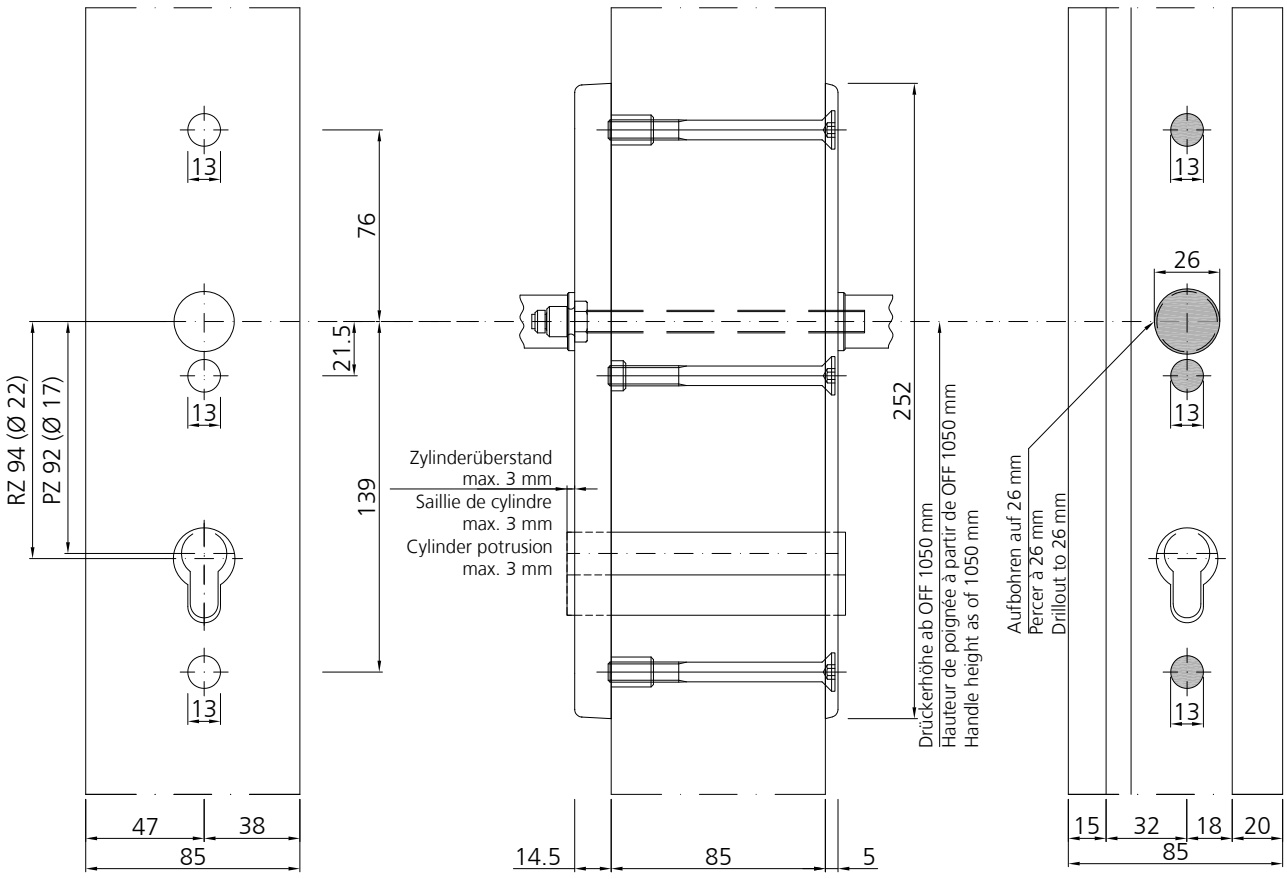

Ø 13 mm für Befestigung bohren (Vorbohren Ø 8.5 mm)
Ø 13 mm percer pour fixation (pré-percage Ø 8.5 mm)
Drill Ø 13 mm for fixing (pre-drilling Ø 8.5 mm)

4

VOT 04/23

Einbau Antipanik-Druckstange
Gangflügel

Montage pushbar antipanique
Vantail de service

Anti-panic pushbar installation
Opening leaf

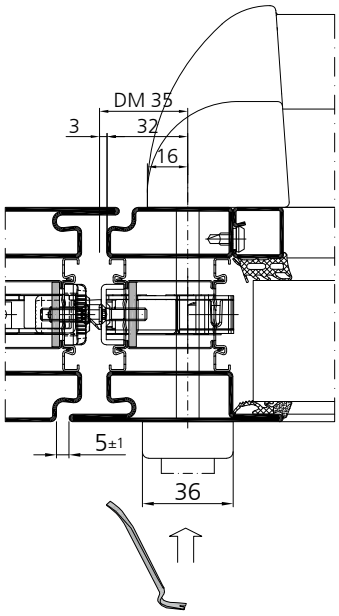

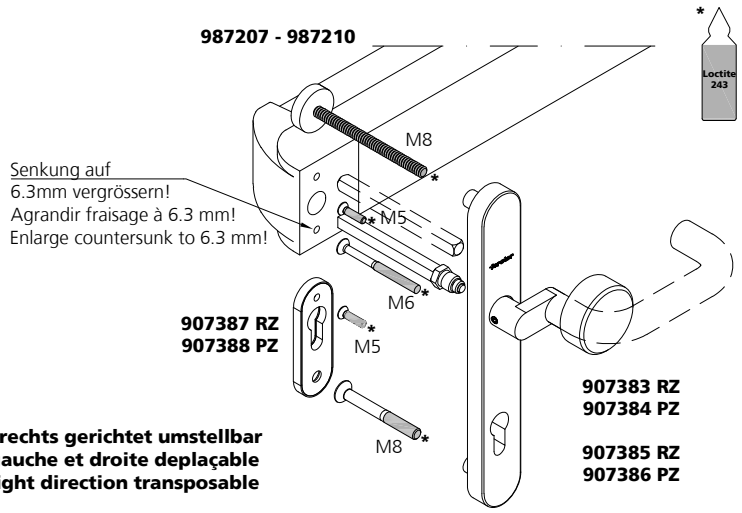

Befestigungs-Set 977321
Kit de fixation 977321
Fastening set 977321

Ø 13 mm für Befestigung bohren
(Vorbohren Ø 8.5 mm)

Ø 13 mm percer pour fixation
(pré-percage Ø 8.5 mm)

Drill Ø 13 mm for fixing
(pre-drilling Ø 8.5 mm)

Schliesszylinder
nach EN 1303
an Stelle 7 Klasse 4
an Stelle 8 Klasse 1
Cylindre profilé
d'apres EN 1303
à position 7 classe 4
à position 8 classe 1
Key cylinder
according to EN 1303
in position 7 class 4
in position 8 class 1

Ø 13 mm (Vorbohren Ø 8.5 mm) /
Ø 7.1 mm für Befestigung bohren

Ø 13 mm (pré-percage Ø 8.5 mm) /
Ø 7.1 mm pour fixation

Drill Ø 13 mm (pre-drilling Ø 8.5 mm)/
Ø 7.1 mm for fixing

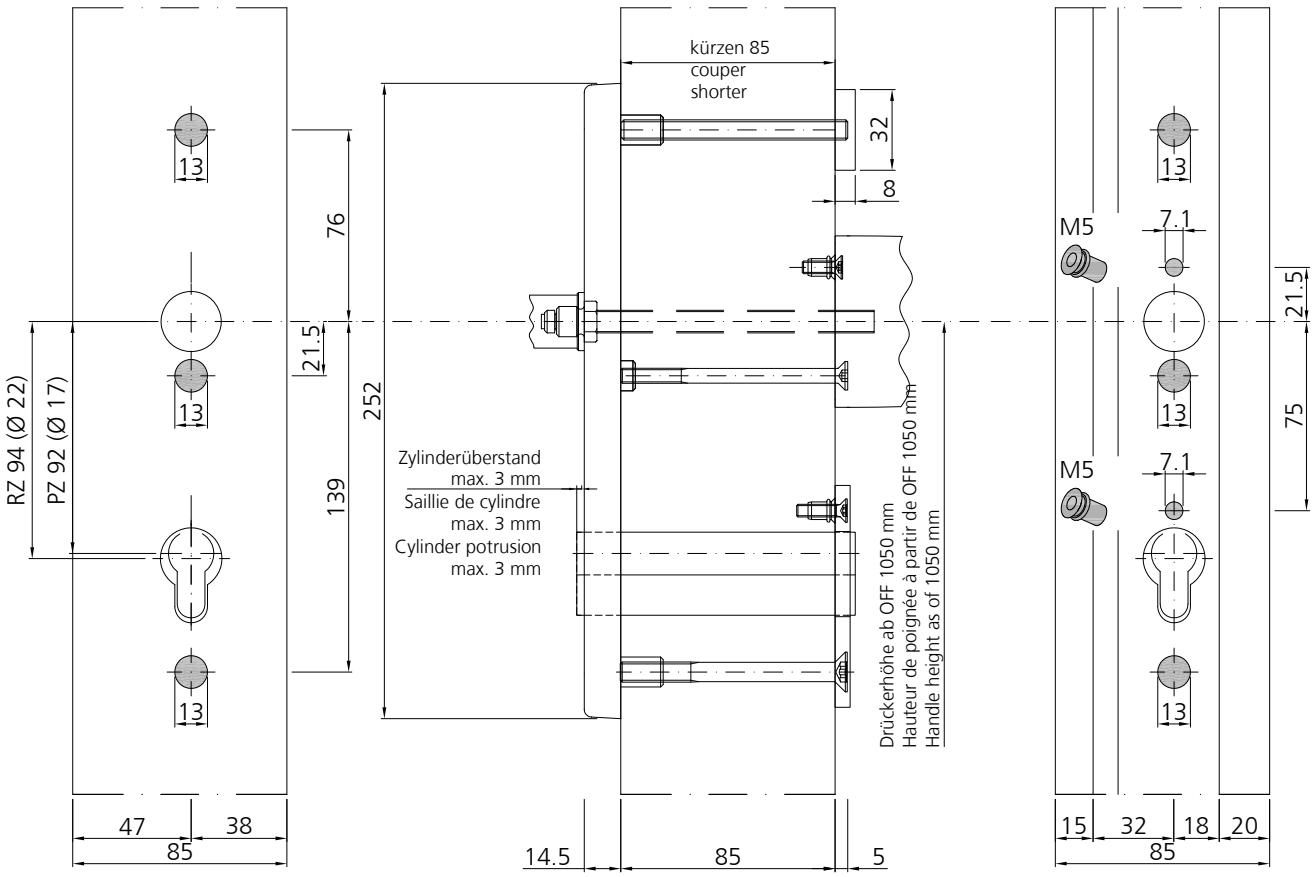

VOT 04/23

Einbau Antipanik-Stangengriff
Gangflügel

Montage barre antipanique
Vantail de service

Anti-panic pushbar installation
Opening leaf

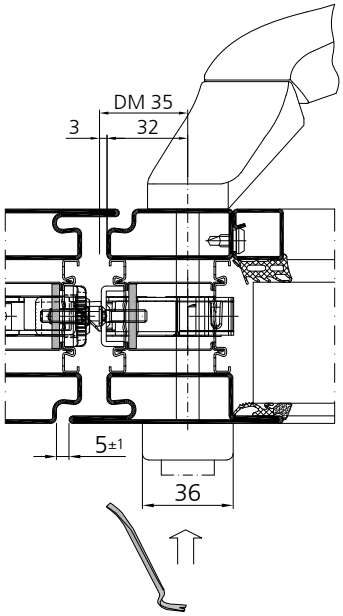

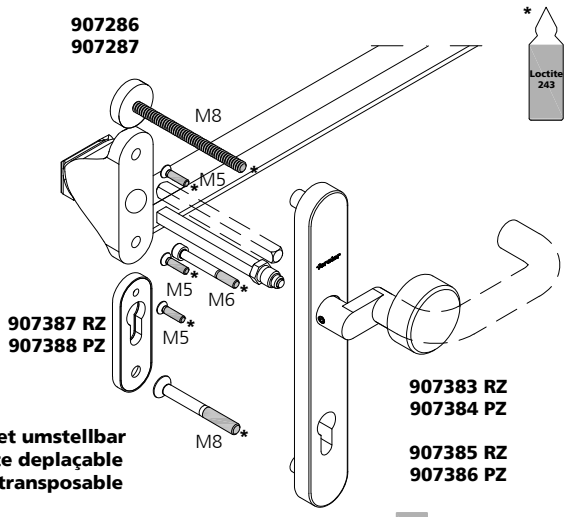

Links- und rechts gerichtet umstellbar
Direction gauche et droite deplaçable
Left- and right direction transposable

Befestigungs-Set 977321
Kit de fixation 977321
Fastening set 977321

! siehe nächste Seite
voir page suivante
see following page

Ø 13 mm für Befestigung bohren
(Vorbohren Ø 8.5 mm)

Ø 13 mm percer pour fixation
(pré-percage Ø 8.5 mm)

Drill Ø 13 mm for fixing
(pre-drilling Ø 8.5 mm)

Schliesszylinder
nach EN 1303
an Stelle 7 Klasse 4
an Stelle 8 Klasse 1
Cylindre profilé
d'apres EN 1303
à position 7 classe 4
à position 8 classe 1
Key cylinder
according to EN 1303
in position 7 class 4
in position 8 class 1

Ø 13 mm (Vorbohren Ø 8.5 mm) /
Ø 7.1 mm für Befestigung bohren

Ø 13 mm (pré-percage Ø 8.5 mm) /
Ø 7.1 mm pour fixation

Drill Ø 13 mm (pre-drilling Ø 8.5 mm)/
Ø 7.1 mm for fixing

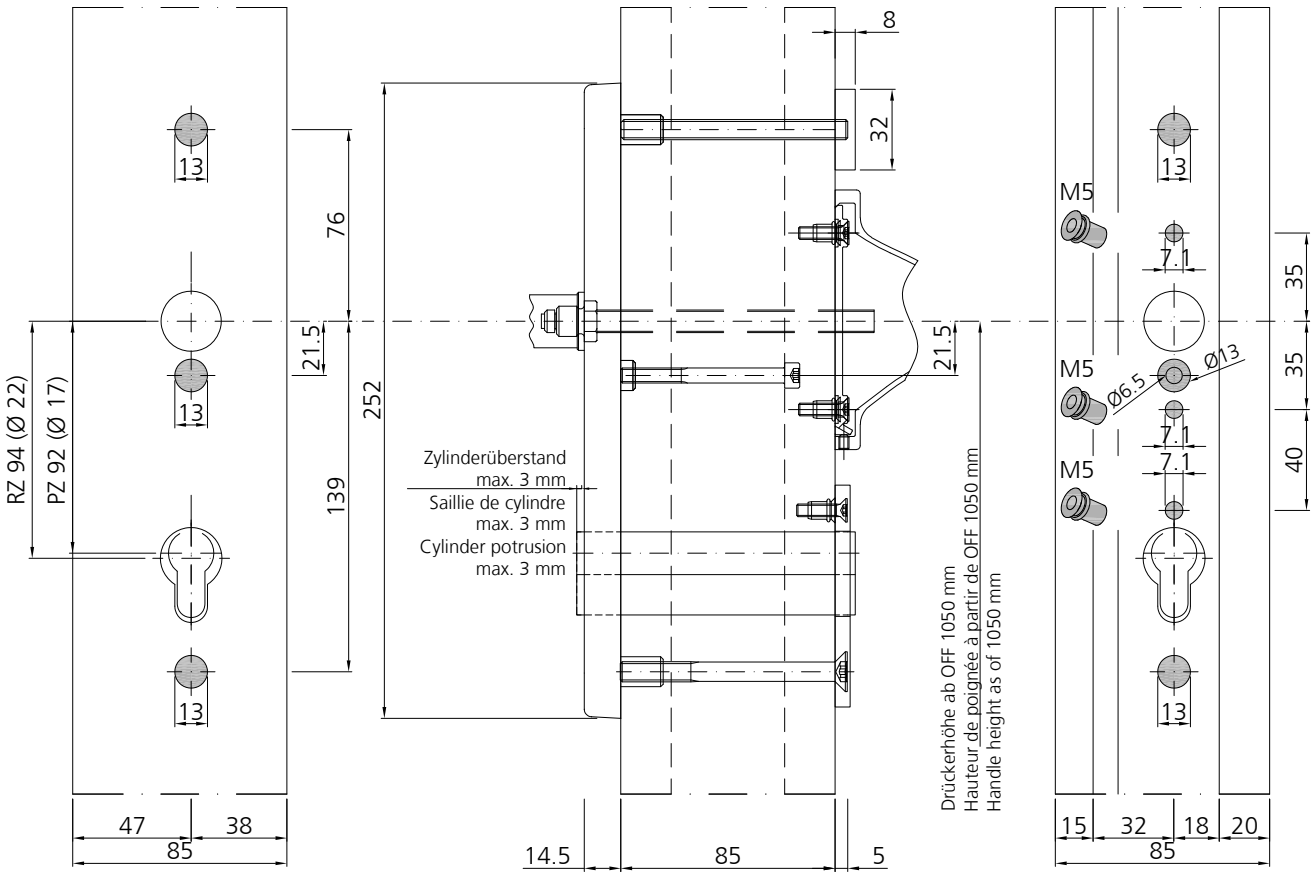

VOT 04/23

Einbau Antipanik-Stangengriff
Gangflügel

Montage barre antipanique
Vantail de service

Anti-panic pushbar installation
Opening leaf

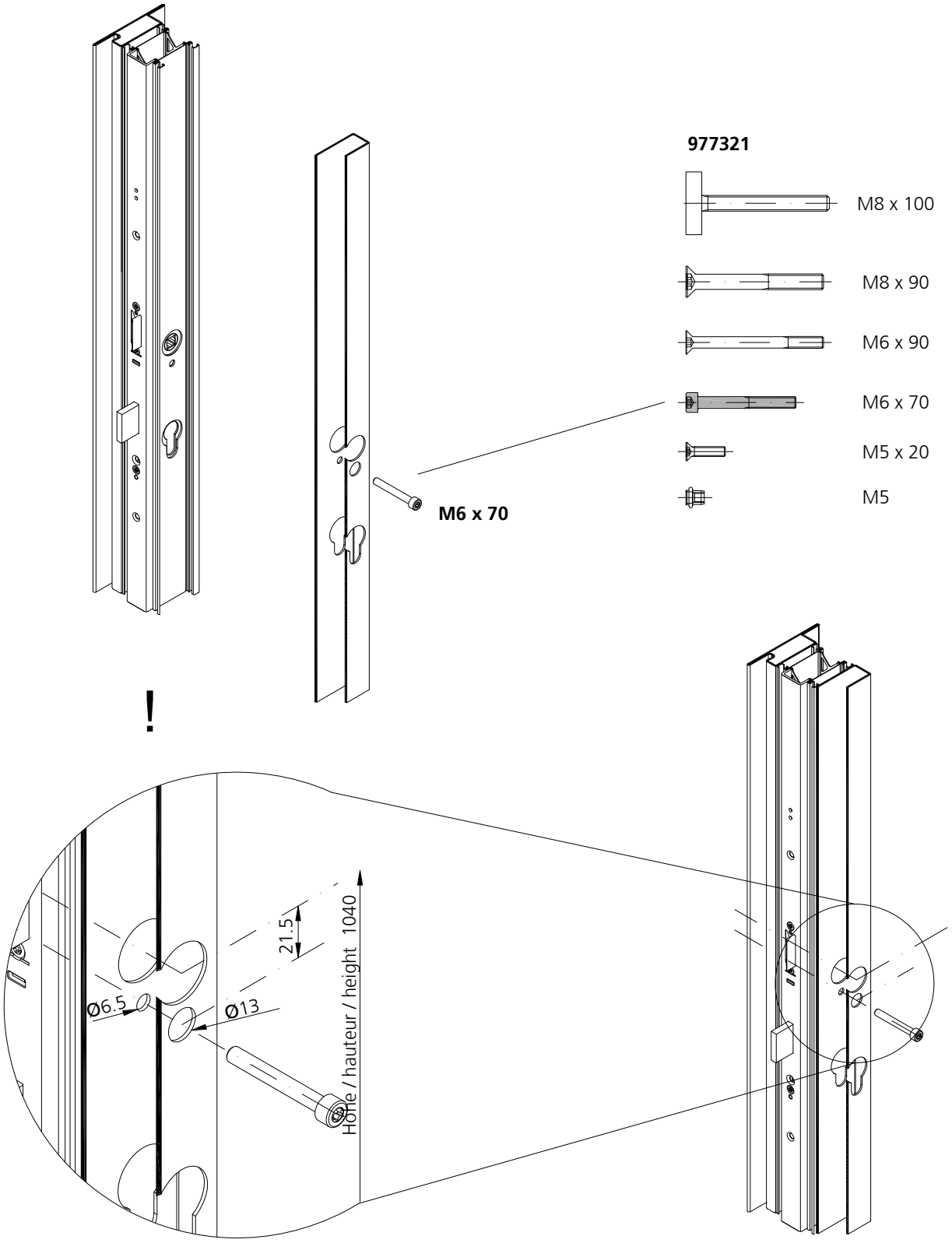

Einbau Schutzbeschlag RZ / PZ
Standflügel

Montage ferrement de protection CR / CP
Vantail semi-fixe

Security fitting installation RC / PC
Fixed leaf

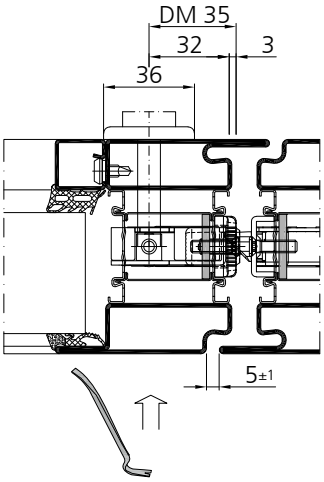

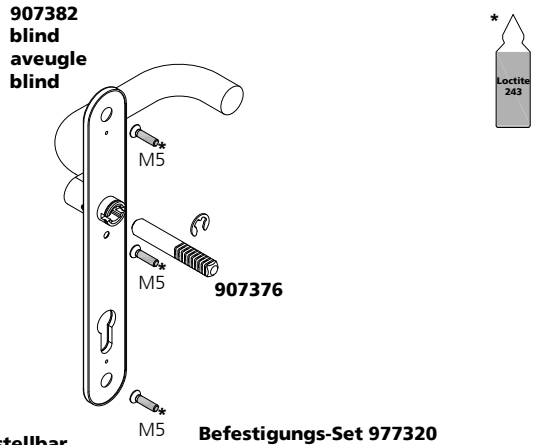

Links- und rechts gerichtet umstellbar
Direction gauche et droite deplaçable
Left- and right direction transposable

Befestigungs-Set 977320
Kit de fixation 977320
Fastening set 977320

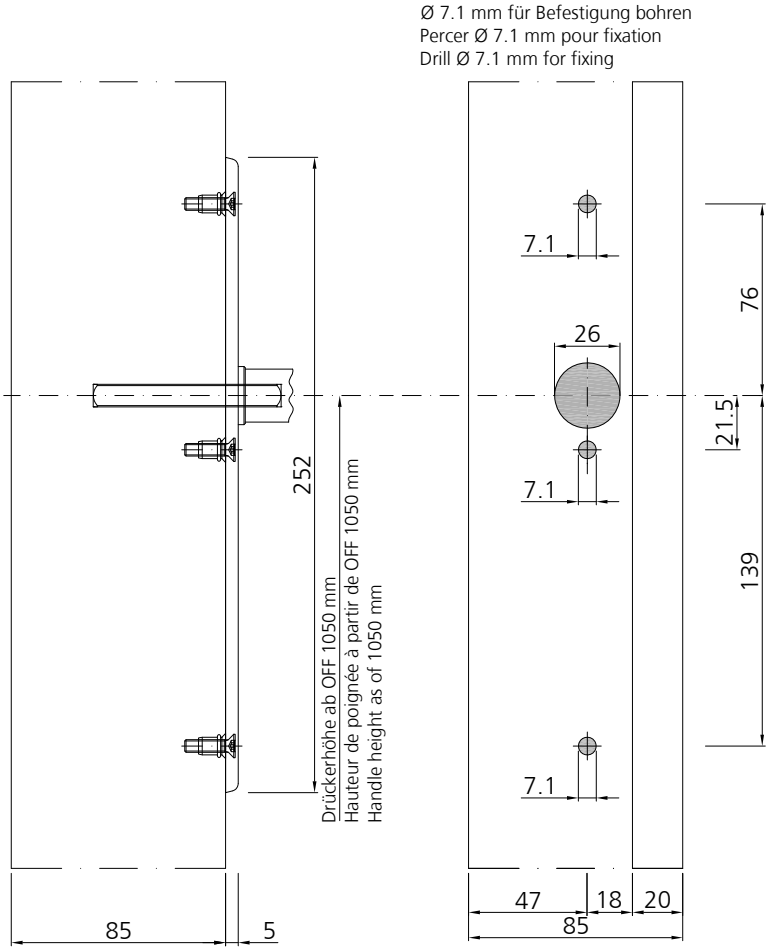

VOT 04/23

Einbau Antipanik-Druckstange
Standflügel
Schlossseite

Montage pushbar anti-panique
Vantail semi-fixe
Côté serrure

Anti-panic touch-bar installation
Fixed leaf
Lock side

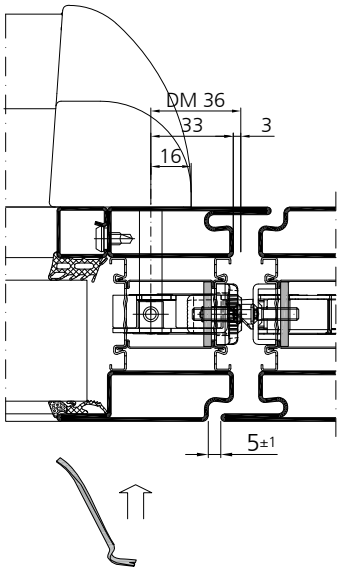

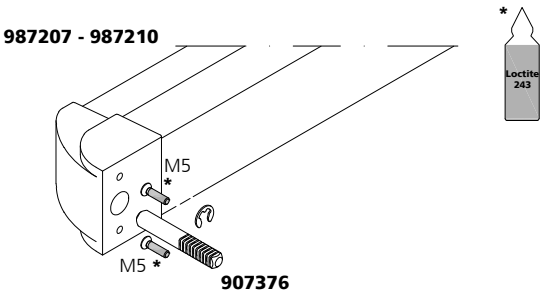

Links- und rechts gerichtet umstellbar
Direction gauche et droite deplaçable
Left- and right direction transposable

Ø 7.1 mm für Befestigung bohren,
zusätzlich Ø 24 mm für Drückerstift
Ø 7.1 mm percer pour fixation,
supplémentaire Ø 24 mm pour carré
Drill Ø 7.1 mm for fixing,
Ø 24 mm additionally for handle shaft

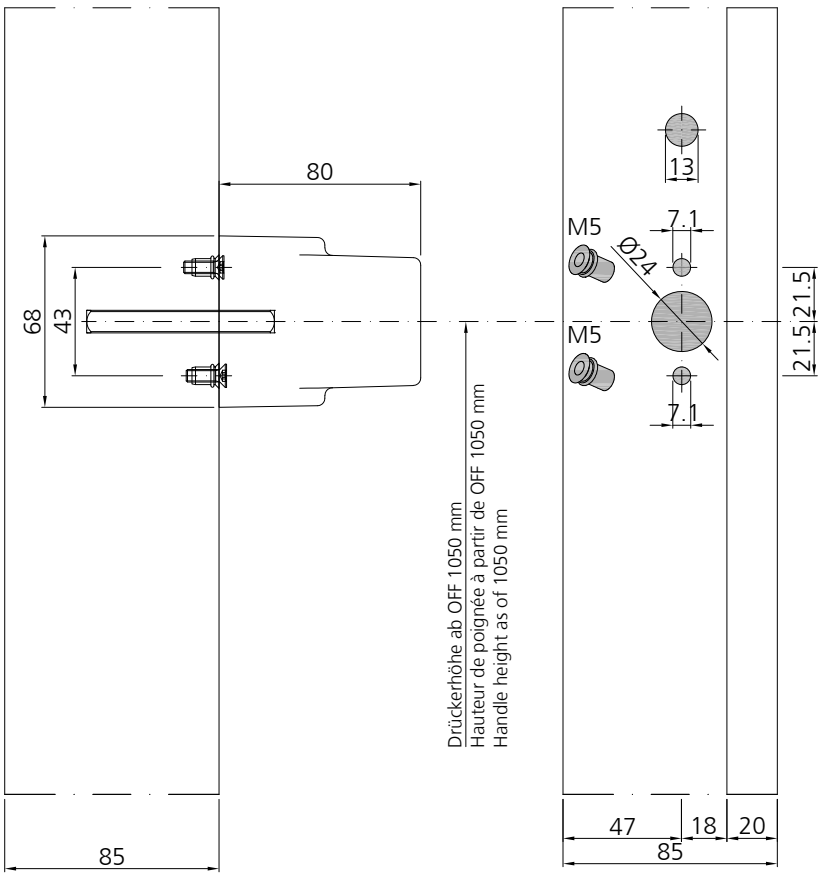

Einbau Antipanik-Druckstange
Bandseite

Montage pushbar anti-panique
Côté paumelle

Anti-panic touch-bar installation
Hinge side

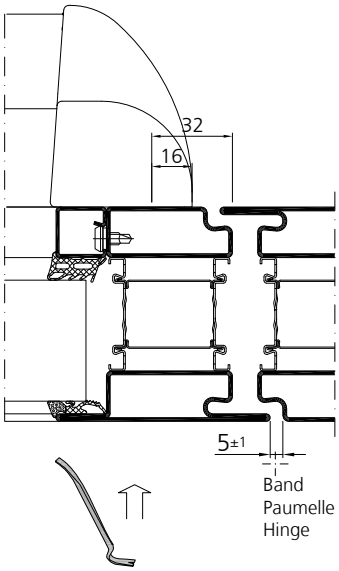

Links- und rechts gerichtet umstellbar
Direction gauche et droite deplaçable
Left- and right direction transposable

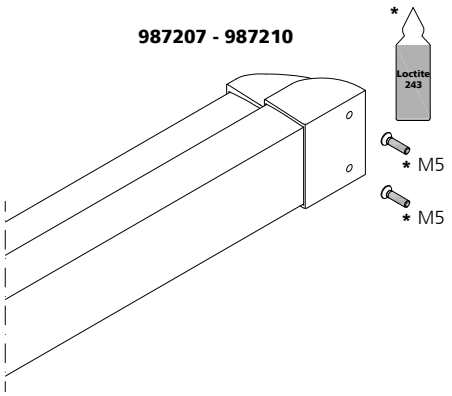

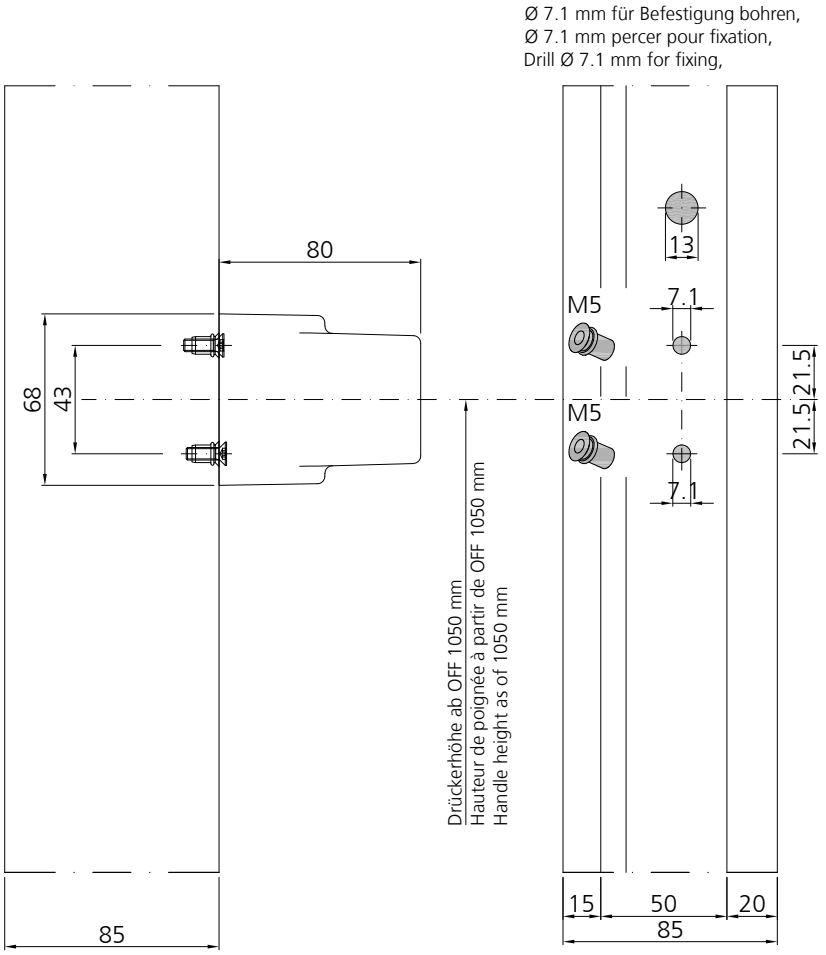

4

VOT 04/23

Einbau Antipanik-Stangengriff
Standflügel
Schlossseite

Montage barre anti-panique
Vantail semi-fixe
Côté serrure

Anti-panic push-bar installation
Fixed leaf
Lock side

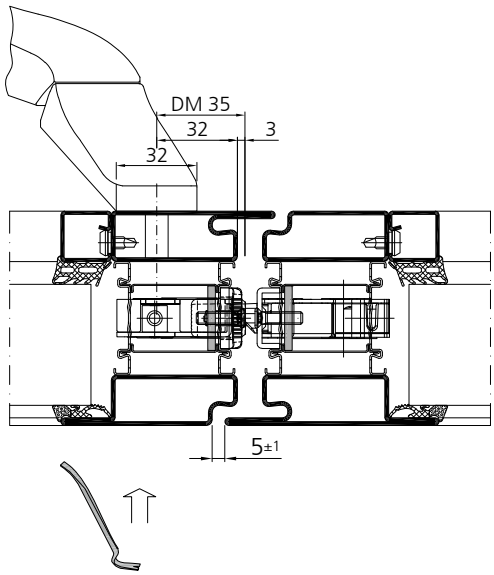

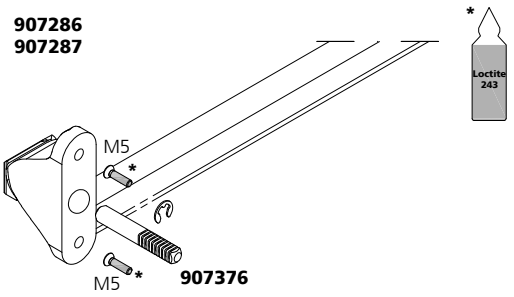

Links- und rechts gerichtet umstellbar
Direction gauche et droite deplaçable
Left- and right direction transposable

Ø 7.1 mm für Befestigung bohren,
zusätzlich Ø 24 mm für Drückerstift
Ø 7.1 mm percer pour fixation,
supplémentaire Ø 24 mm pour carré
Drill Ø 7.1 mm for fixing,
Ø 24 mm additionally for handle shaft

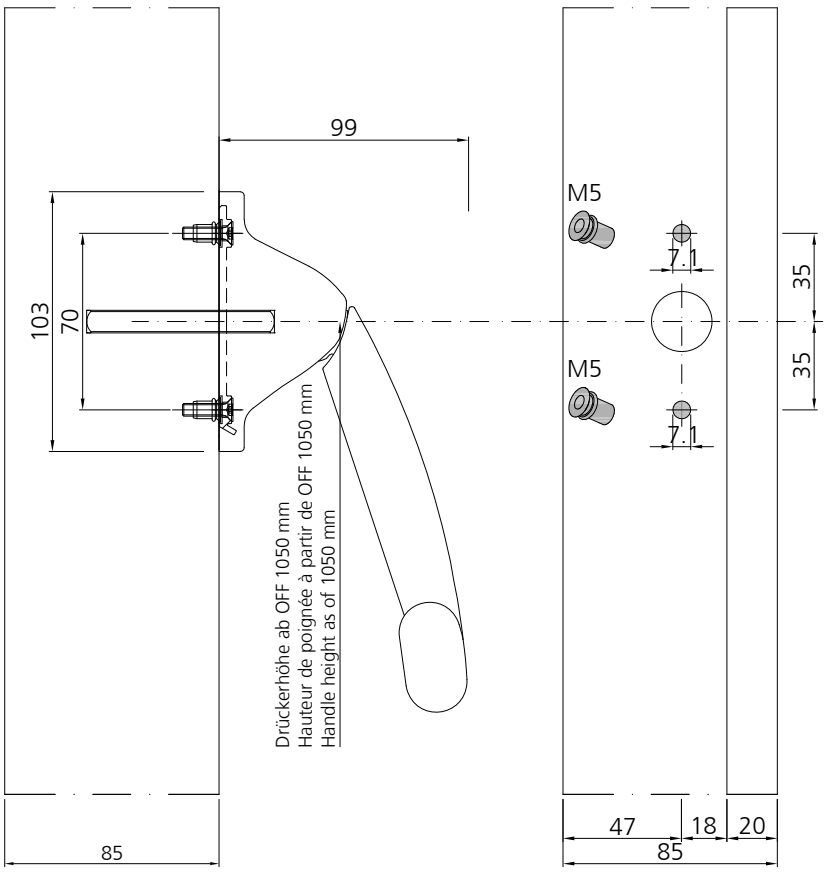

Einbau Antipanik-Stangengriff
Bandseite

Montage barre anti-panique
Côté paumelle

Anti-panic push-bar installation
Hinge side

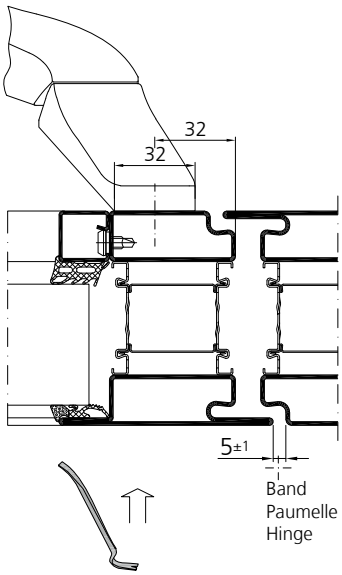

Links- und rechts gerichtet umstellbar
Direction gauche et droite deplaçable
Left- and right direction transposable

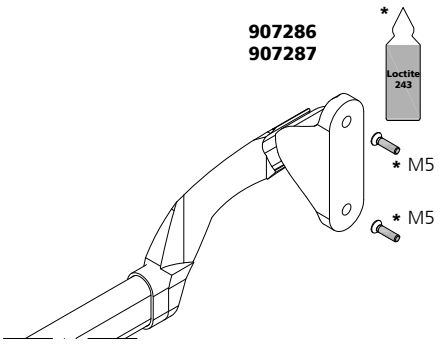

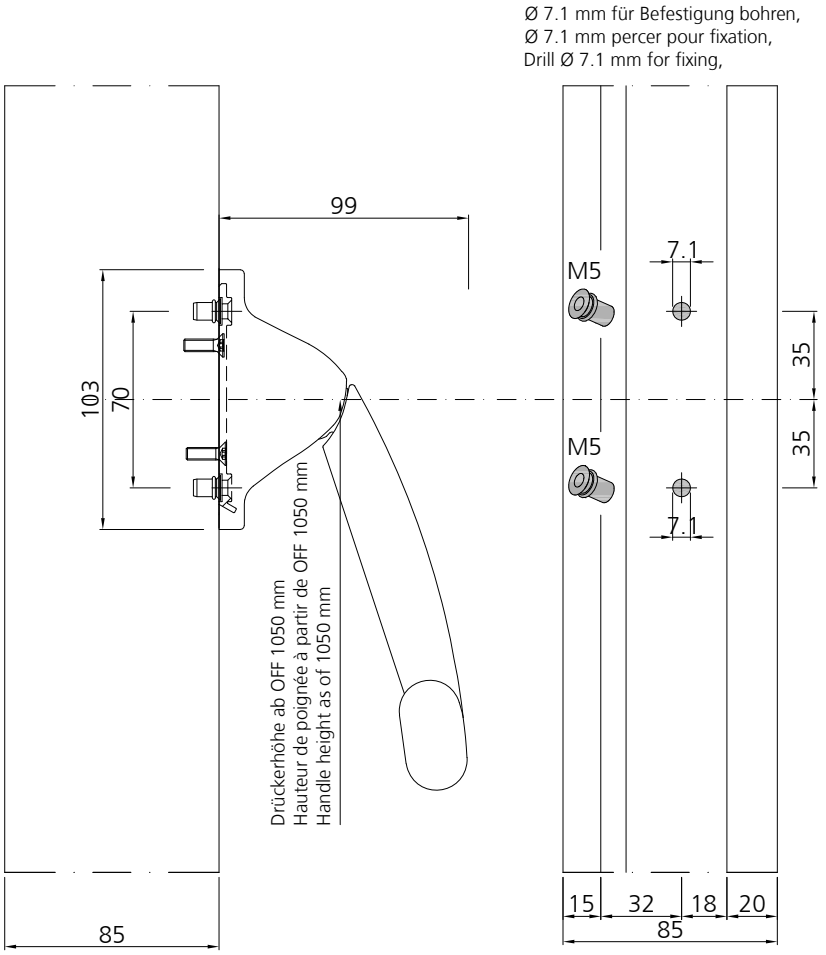

VOT 04/23

Durchgangsbreite bei 90˚ Flügelöffnung

Passage avec une ouverture de vantail à 90˚

Inside width with 90˚ leaf opening

Türdrücker und -knopf

Poignée et bouton de porte

Door handle and knob

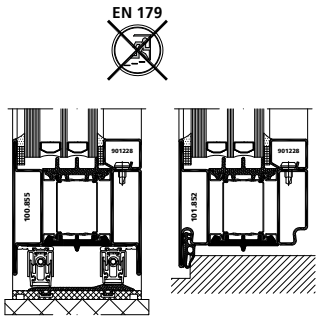

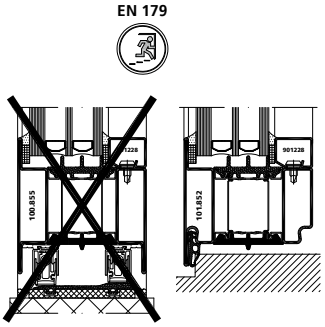

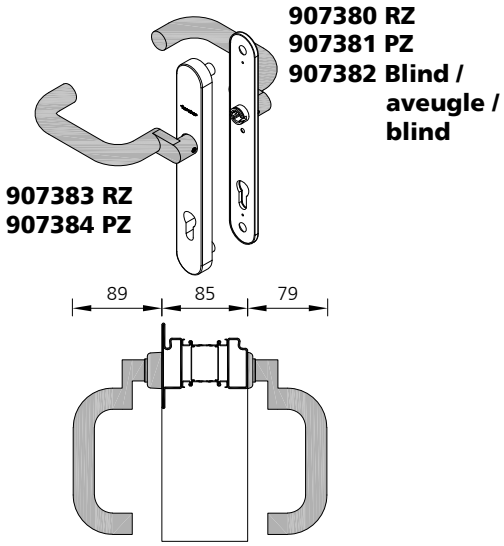

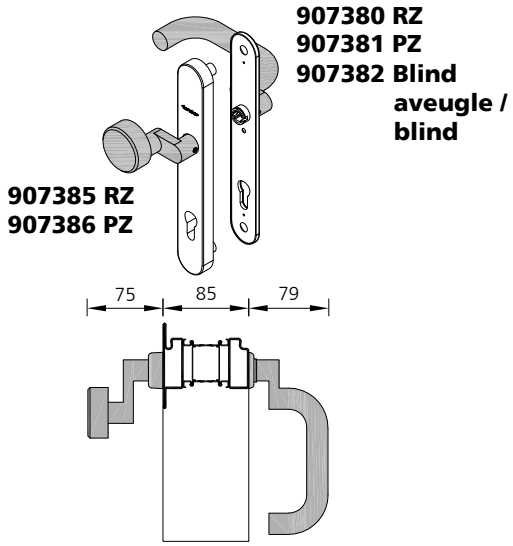

Antipanik-Druckstange

Puhsbar anti-panique

Anti-panic touch-bar

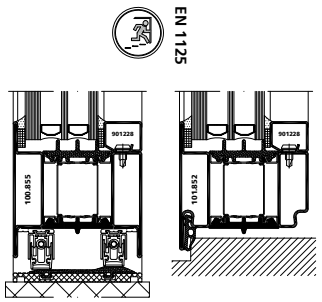

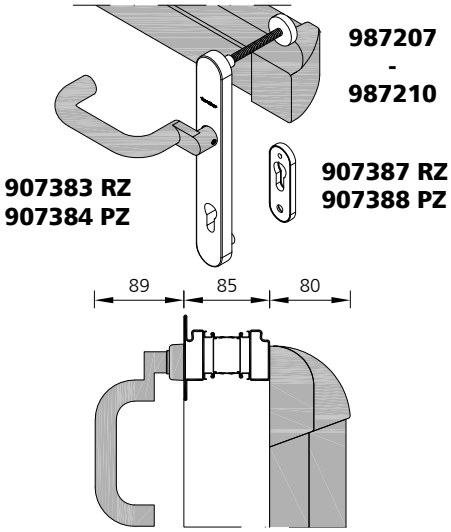

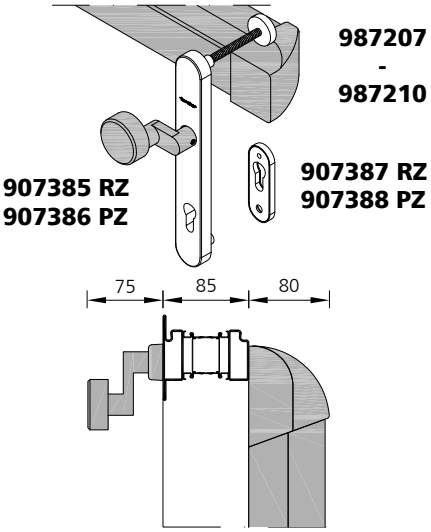

Durchgangsbreite bei 90˚ Flügelöffnung

Passage avec une ouverture de vantail à 90˚

Inside width with 90˚ leaf opening

Antipanik-Stangengriff

Barre anti-panique

Anti-panic push-bar

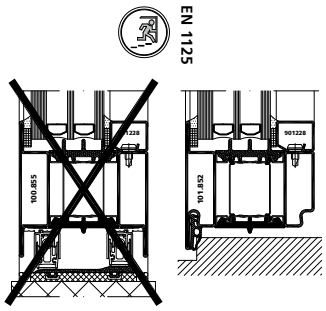

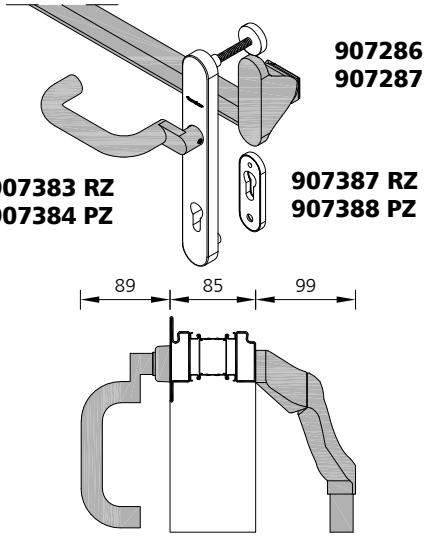

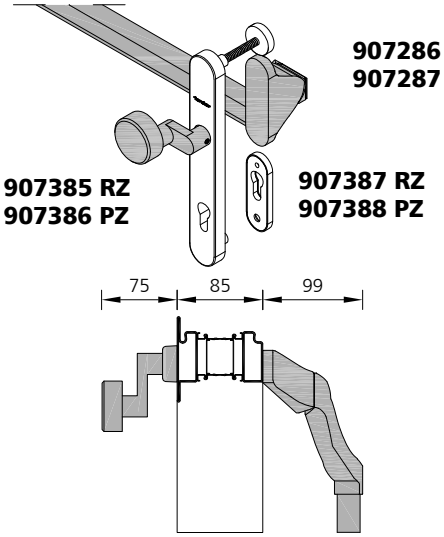

Beschlagseinbau
Schutzrosette RZ

Montage de la quincaillerie
Rosace de protection CR

Installation of fittings
Security rosette RC

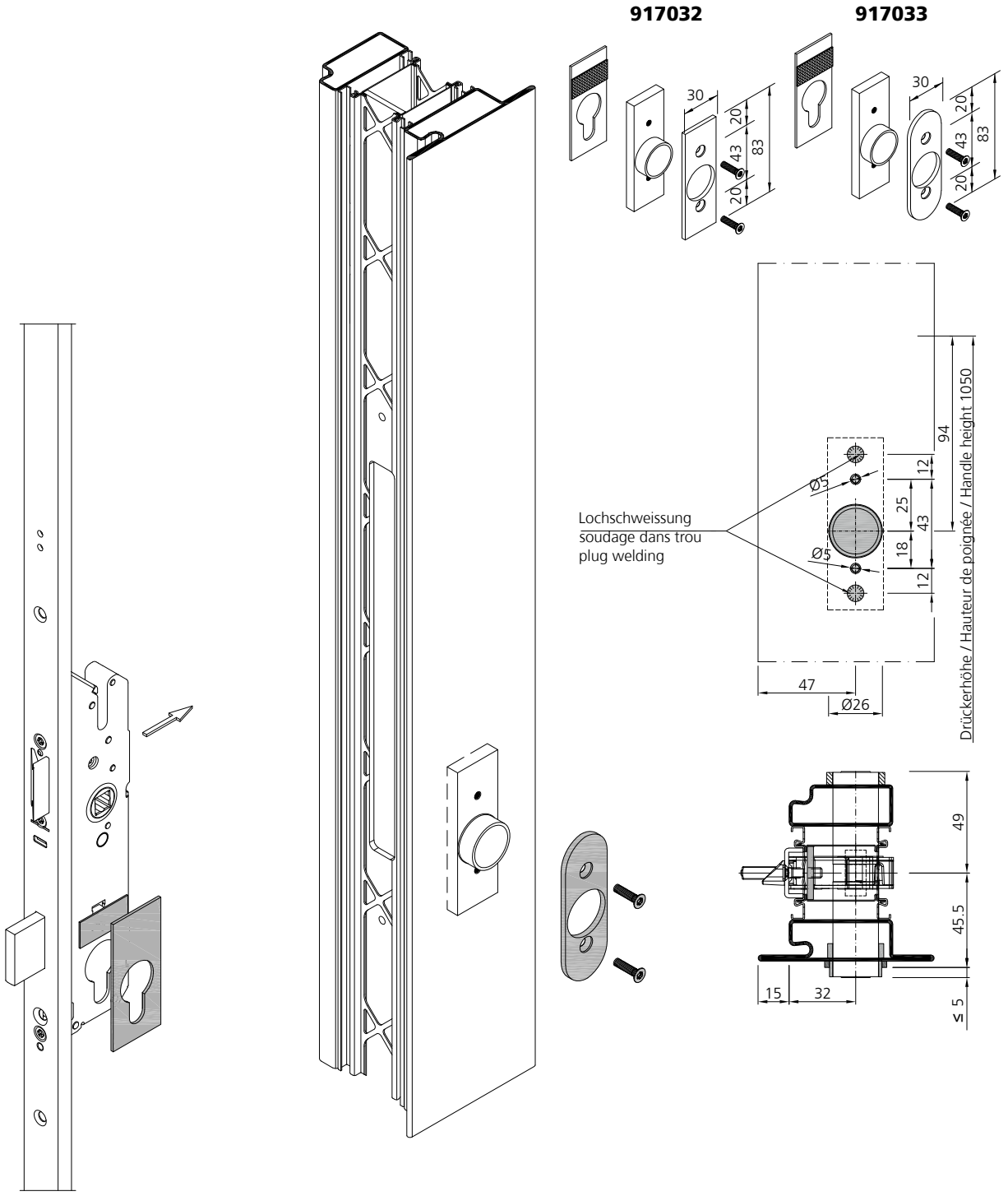

Beschlagseinbau
Schutzrosette PZ

Montage de la quincaillerie
Rosace de protection CP

Installation of fittings
Security rosette PC

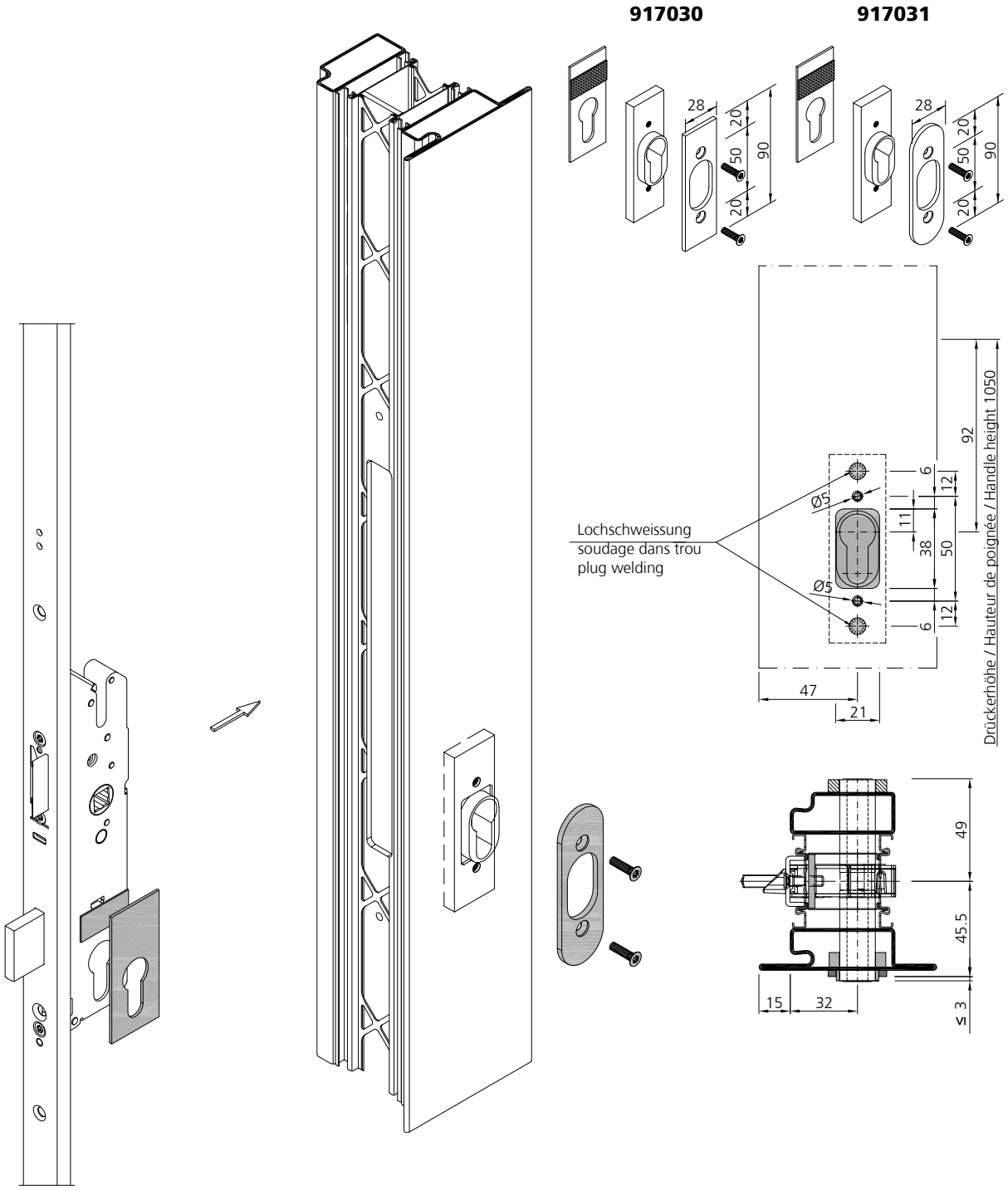

Lichte Durchgangsbreite bei 90° Flügelöffnung

Passage libre avec une ouverture de vantail de 90°

Inside width with 90° leaf opening

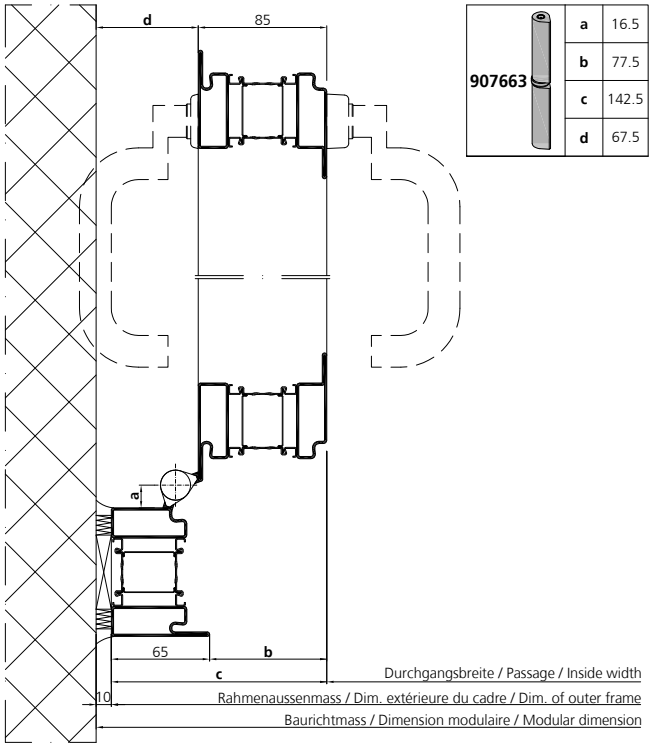

907663	a	16.5
	b	77.5
	c	142.5
	d	67.5

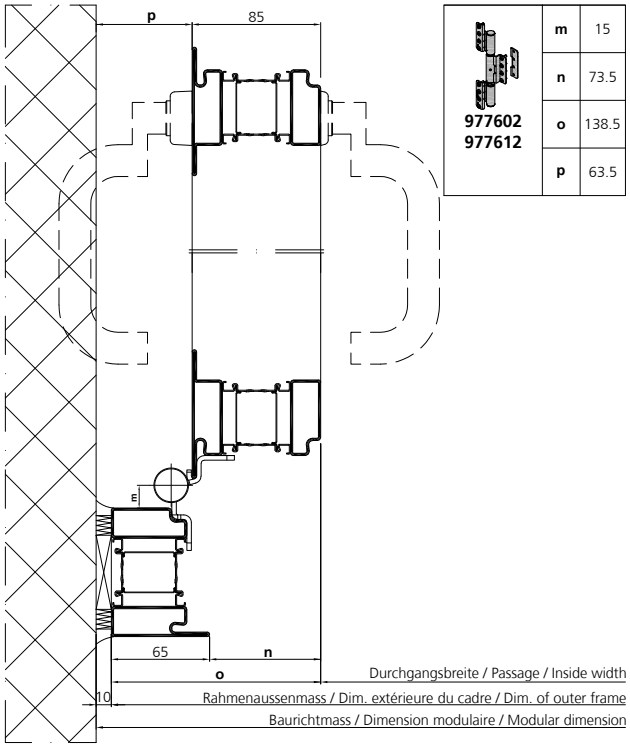

977602 977612	m	15
	n	73.5
	o	138.5
	p	63.5

Lichte Durchgangsbreite bei 90° Flügelöffnung

Passage libre avec une ouverture de vantail de 90°

Inside width with 90° leaf opening

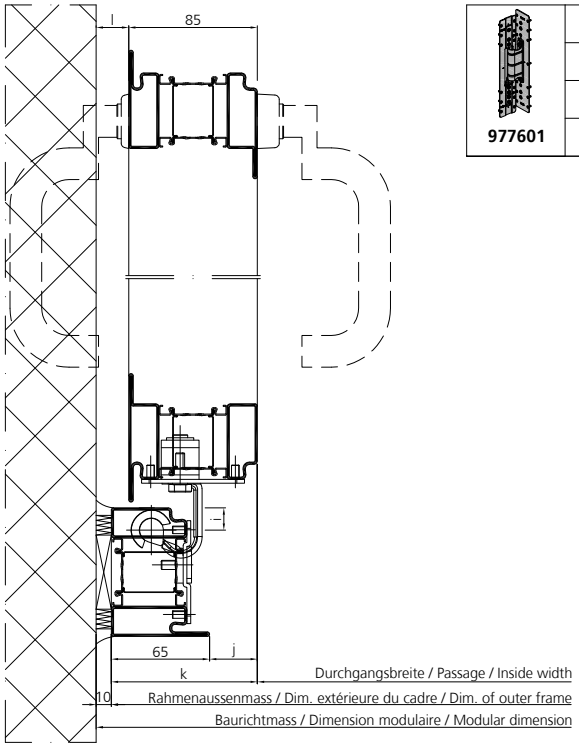

977601	i	11.5
	j	31.5
	k	96.5
	l	21.5

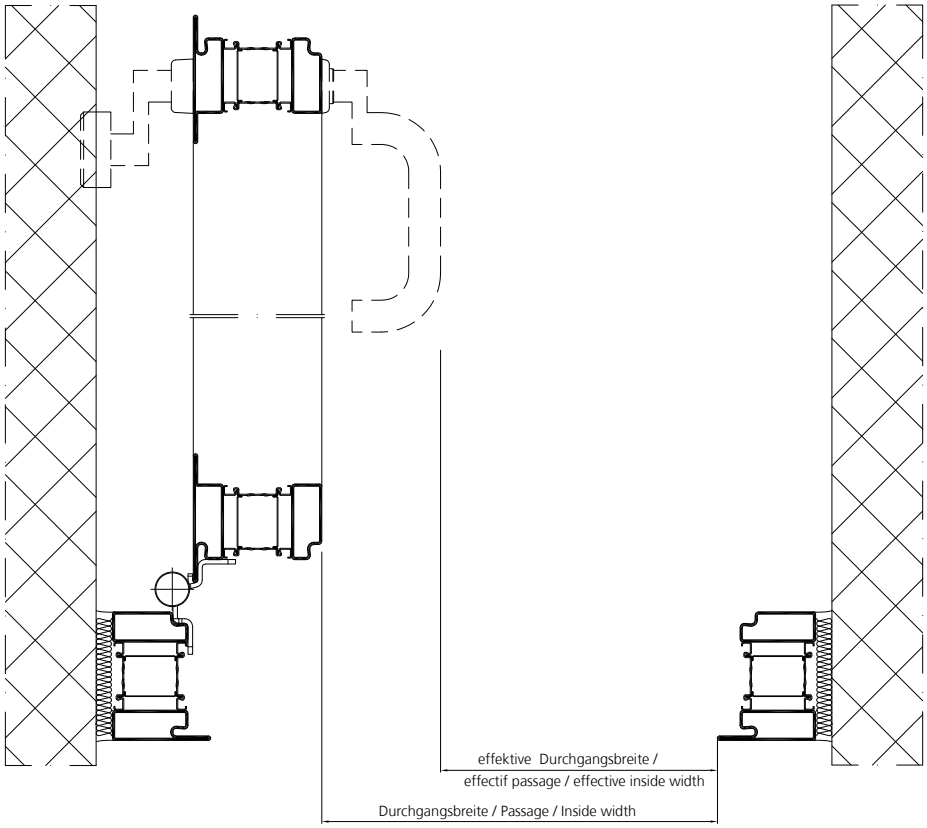

Einbau Drücker
Minimale Flügelbreiten

Montage poignée de porte
Largeur minimale des vantaux

Door handle installation
Minimum leaf width

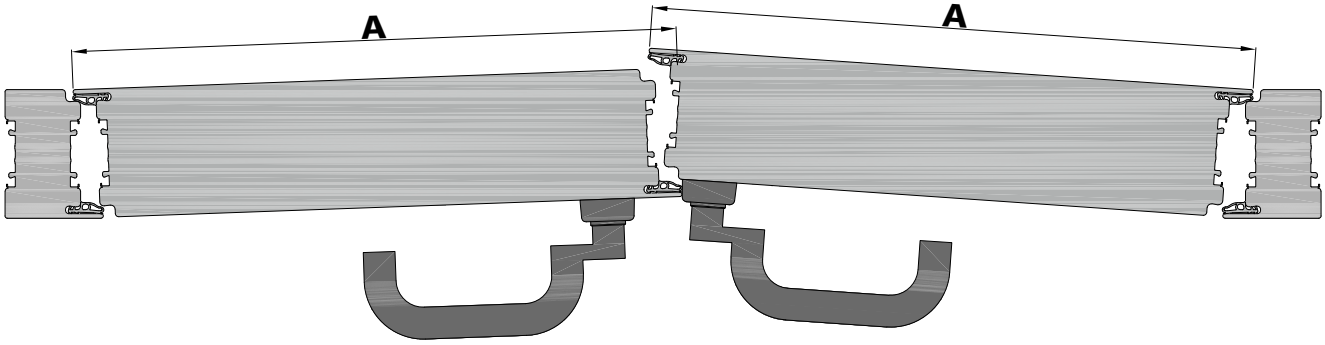

A : min. Flügelbreite / min. largeur de vantail / min. leaf width

		A
Band / Paumelle / Hinge	**907663**	850 mm
	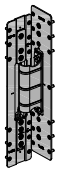 **977601**	850 mm

		A
Band / Paumelle / Hinge	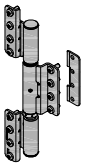 **977602 977612**	850 mm
	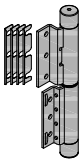 **987680 987681**	850 mm

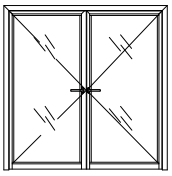

Einbau Druckstange / Stangengriff
Minimale Flügelbreiten

Montage pushbar / barre anti-panique
Largeur minimale des vantaux

Installation touch-bar / push-bar
Minimum leaf width

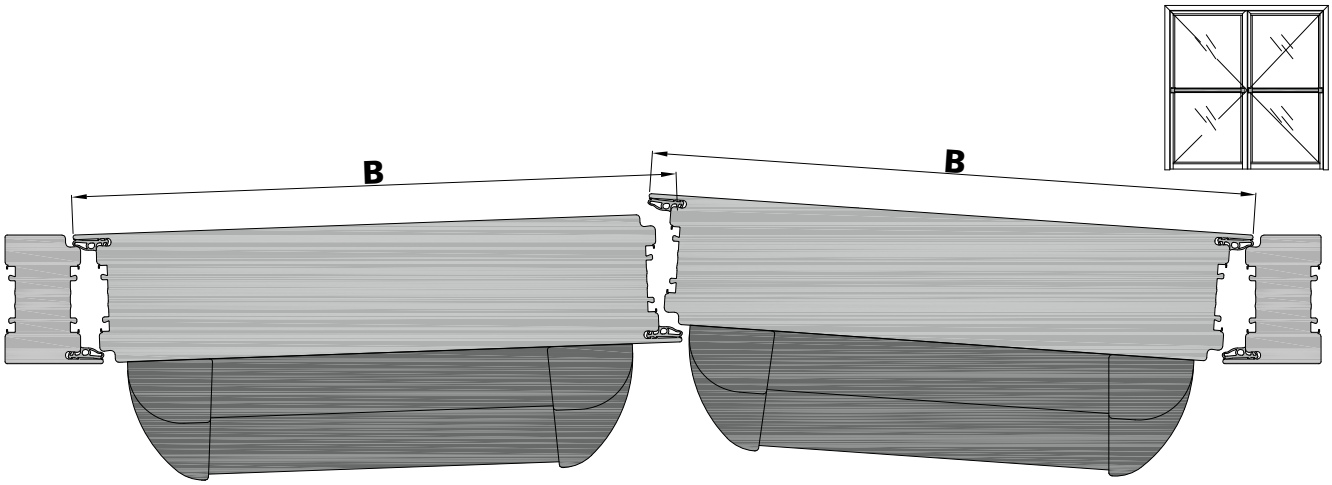

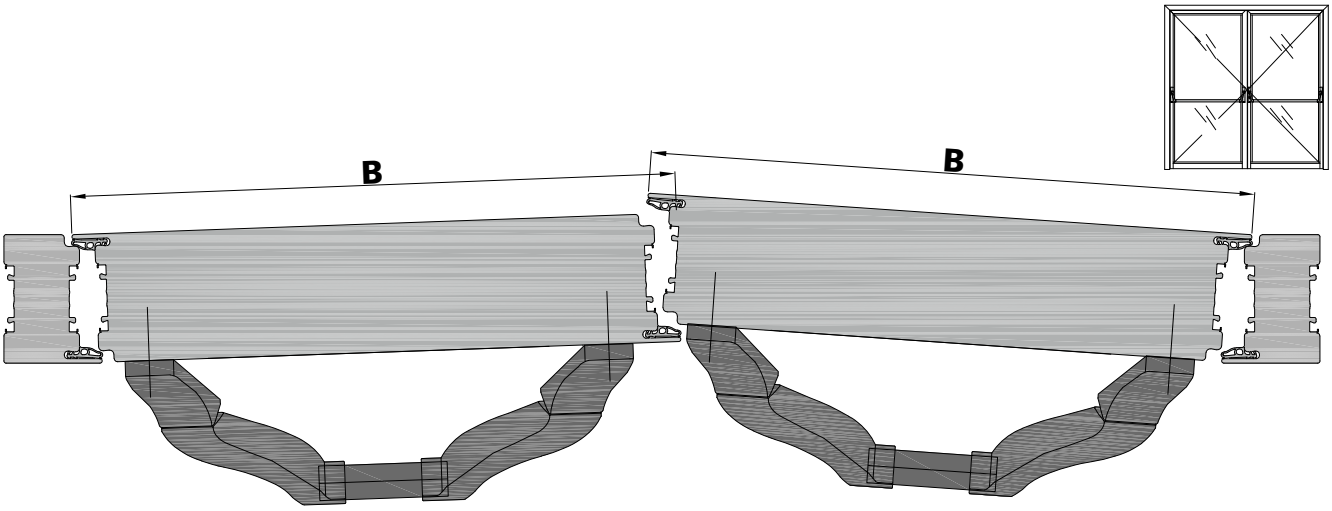

B : min. Flügelbreite / min. largeur de vantail / min. leaf width

		B
Band / Paumelle / Hinge	**907663**	850 mm
	977601	850 mm
	977602 **977612**	850 mm

Platz für Notizen

Espace pour les notes

Space for memos

Verarbeitung Zubehör

Hinweis
Informationen zur Verarbeitung des Zubehörs entnehmen Sie dem Kapitel 3.8.1.

Die nachfolgenden Seiten stellen nur die für die Einbruchhemmung relevanten Änderungen gegenüber dem Standard dar.

Mise en œuvre des accessoires

Remarque
Vous trouverez des informations concernant la mise en œuvre des accessoires dans le chapitre 3.8.1

Les pages qui suivent contiennent exclusivement les modifications importantes en matière de résistance à l'effraction par rapport au standard.

Processing accessories

Note
For information on processing the accessories, see chapter 3.8.1.

The following pages only highlight the relevant changes required for burglary resistance compared to the standard specifications.

Einbau Falzsicherung
1-flügelig

Montage sécurisation de feuillure
1 vantail

Installation of rebate protection
1 leaf

1	Sicherung Hauptschlosskasten RC Sécurité pour boîtier de Serrure Principale RC2 Securing keep for main lock RC	1 Stk/pcs	1 Set/Kit **976923**
2	Sicherung Nebenschlosskasten RC Sécurité pour boîtier de Serrure Supplémentaire RC2 Securing side lock case RC	2 Stk/pcs	
3	Sicherung Schliessblech Nebenschloss RC Sécurité pour Gâche Serrure Supplémentaire Securing keep for auxiliary lock RC	3 Stk/pcs	
4	Falzabdeckung schmal Schloss RC Recouvrement de feuillure pour la zone de serrure RC2 Rebate cover small for lock area RC	8 Stk/pcs	

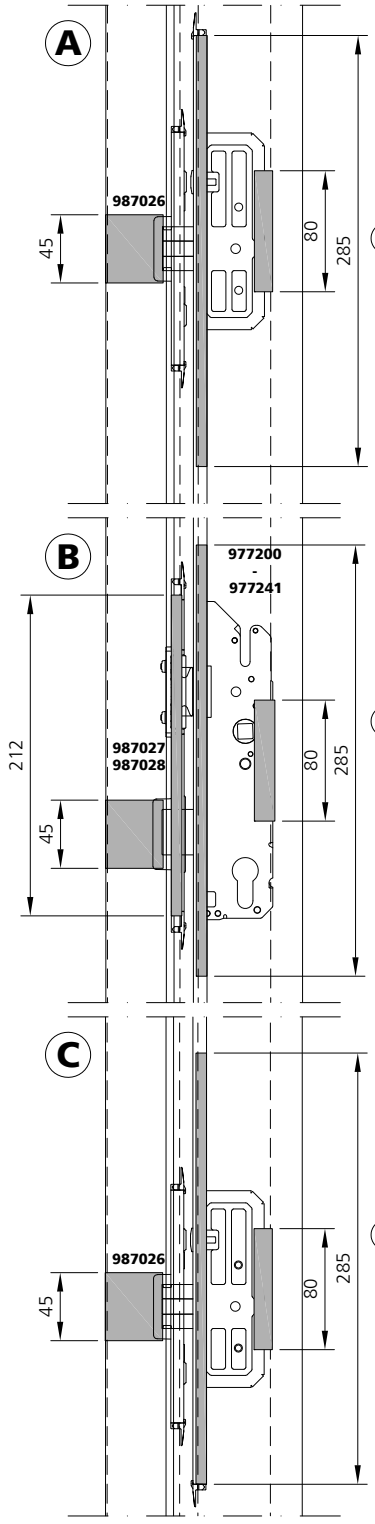

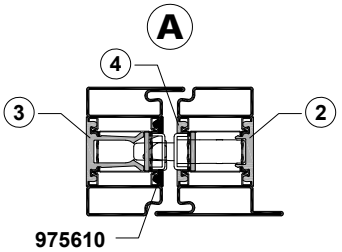

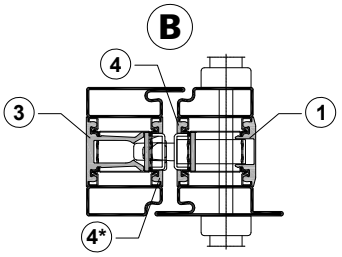

* Ablängen auf 212mm
Découpage à la longueur de 212mm
Cut to 212 mm

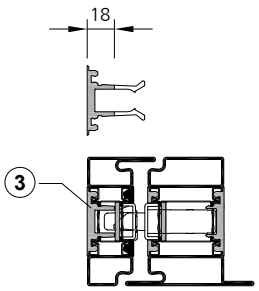

Bei 101.831 auf 18mm ablängen!
Découper à la longueur de 18mm dans le cas de 101.831!
On 101.831, cut to 18 mm!

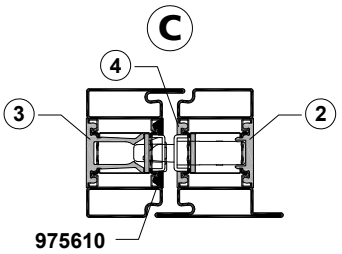

Einbau Falzsicherung
2-flügelig
Kantriegel/ Falztreibriegel

Montage sécurisation de feuillure
2 vantaux, Crémone manuelle/
Crémone automatique

Installation of rebate protection
2 leafs
Flush bolt/ Drive bolt lock

1	Sicherung Hauptschlosskasten RC Sécurité pour boîtier de Serrure Principale RC2 Securing keep for main lock RC	2 Stk/pcs	1 Set/Kit **976925**
2	Sicherung Nebenschlosskasten RC Sécurité pour boîtier de Serrure Supplémentaire RC2 Securing side lock case RC	2 Stk/pcs	
3	Sicherung Schliessblech Nebenschloss RC Sécurité pour Gâche Serrure Supplémentaire Securing keep for auxiliary lock RC	3 Stk/pcs	
4	Falzabdeckung schmal Schloss RC Recouvrement de feuillure pour la zone de serrure RC2 Rebate cover small for lock area RC	8 Stk/pcs	

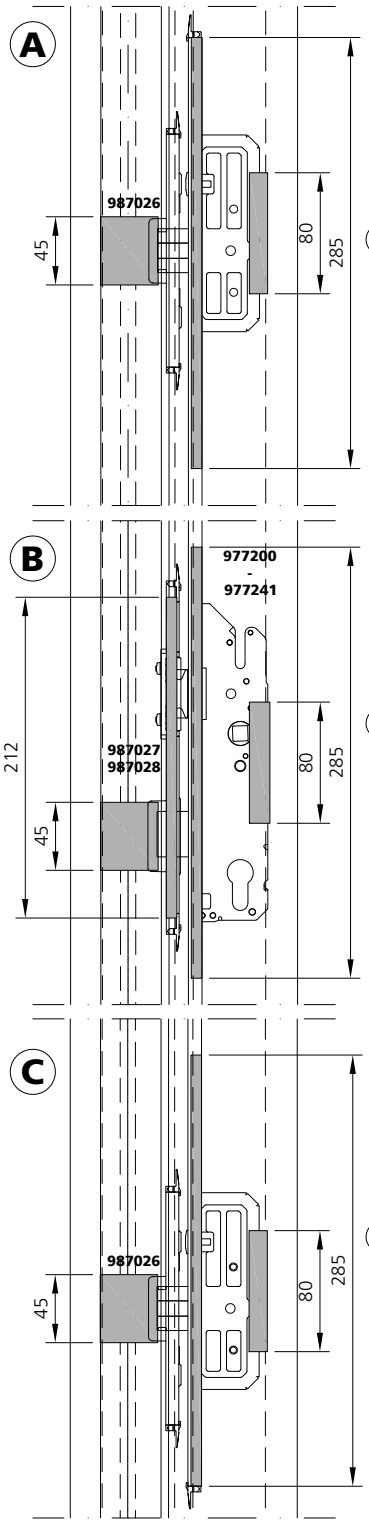

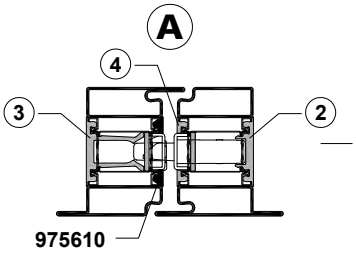

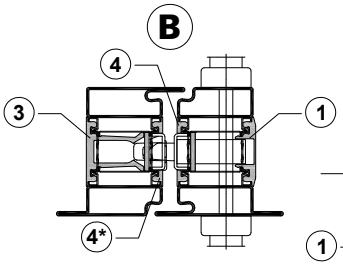

* Ablängen auf 212mm
Découpage à la longueur de 212mm
Cut to 212 mm

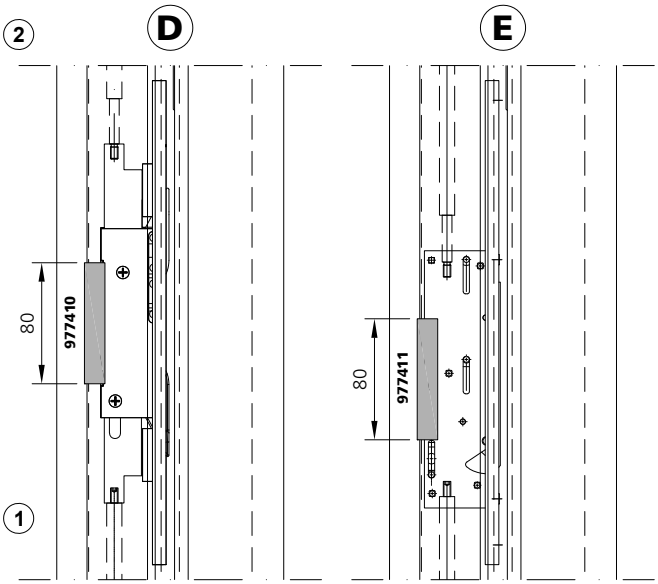

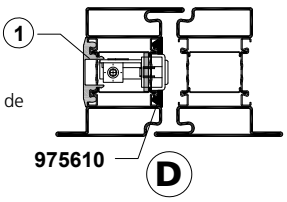

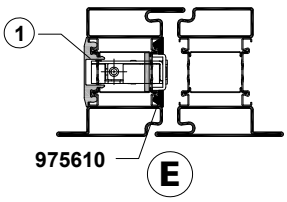

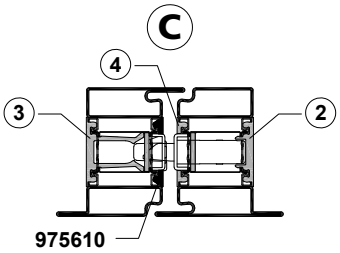

4

VOT 04/23

Einbau Falzsicherung
2-flügelig
Antipanik-Gegenkasten

Montage sécurisation de feuillure
2 vantaux
Crémone anti-panique

Installation of rebate protection
2 leafs
Opposite lock anti-panic-version

1	Sicherung Hauptschlosskasten RC Sécurité pour boîtier de Serrure Principale RC2 Securing keep for main lock RC	2 Stk/pcs	1 Set/Kit **976924**
2	Sicherung Nebenschlosskasten RC Sécurité pour boîtier de Serrure Supplémentaire RC2 Securing side lock case RC	2 Stk/pcs	
3	Sicherung Schliessblech Nebenschloss RC Sécurité pour Gâche Serrure Supplémentaire Securing keep for auxiliary lock RC	2 Stk/pcs	
4	Falzabdeckung schmal Schloss RC Recouvrement de feuillure pour la zone de serrure RC2 Rebate cover small for lock area RC	8 Stk/pcs	

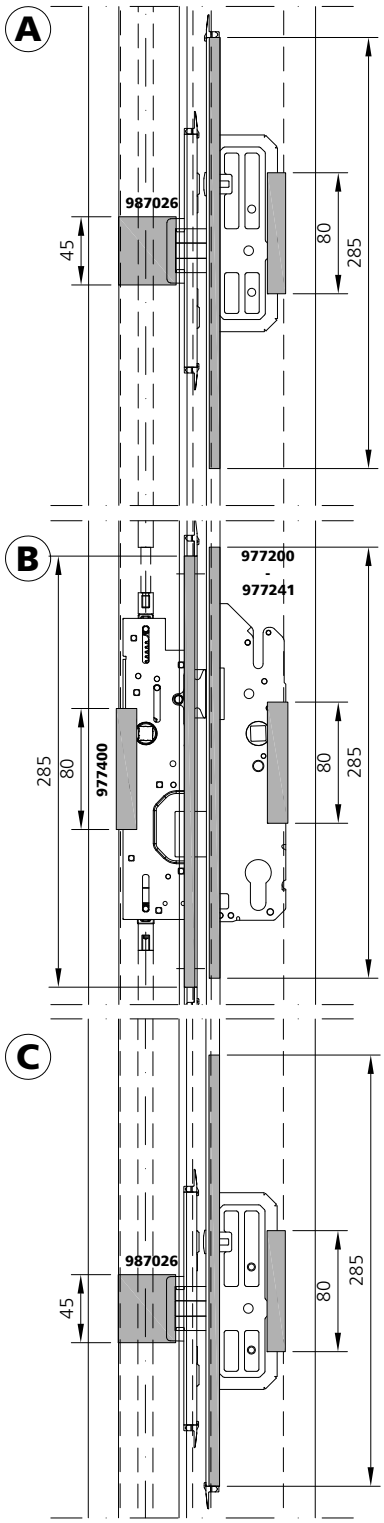

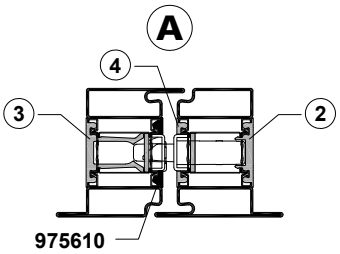

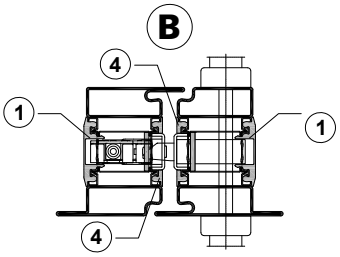

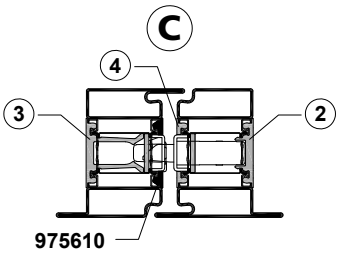

VOT 04/23

Dichtungseinbau
Falzabdeckung
1-flügelig

Montage du joint
Recouvrement de feuillure
1 vantail

Installation of seal
Rebate cover
1 leaf

Türrahmen
1. Falzabdeckung **975600**
   10 mm klinken und unter der Endkappe eindrücken.
2. Schmale Falzabdeckung **975610** 4x 154mm für Nebenschliessbleche ablängen und unter der Endkappe eindrücken.
3. RC Falzabdeckung schmal **(Pos. 4)** 1x 212 mm, 1x 36.5, 1x 120.5 mm ablängen und beim Hauptschliessblech unter der Endkappe eindrücken.
4. Fallenschutz **977001** eindrücken.
5. Sicherung Schliessbleche **(Pos. 3)** eindrücken

Türflügel
1. Falzabdeckung **975600** 10 mm klinken und unter der Endkappe eindrücken.
2. RC Falzabdeckung schmal **(Pos. 4)** mittig beim Hauptschlosskasten und beim Nebenschlosskasten unter der Endkappe eindrücken.
3. In die Lücken zwischen den RC Falzabdeckungen **975610** eindrücken.
4. Sicherung Hauptschlosskasten **(Pos. 1)** und Sicherung Nebenschlosskasten **(Pos. 2)** eindrücken.

Cadre de porte
1. Encliqueter le recouvrement de feuillure **975600** sur 10 mm et l'enfoncer sous le capuchon d'extrémité.
2. Découper des recouvrements de feuillure **975610** en largeurs réduites avec des longueurs de 4x 154mm pour les gâches secondaires, et les enfoncer sous le capuchon d'extrémité.
3. Découper des recouvrements de feuillure RC de faible largeur **(pos. 4)** à des longueurs de 1x 212 mm, 1x 36.5, 1x 120.5 mm et les enfoncer au niveau de la gâche principale sous le capuchon d'extrémité.
4. Enfoncer la pièce de protection frottement bec de cane **977001**.
5. Enfoncer la sécurité des gâches **(pos. 3)**

Vantail de porte
1. Encliqueter le recouvrement de feuillure **975600** sur 10 mm et l'enfoncer sous le capuchon d'extrémité.
2. Enfoncer le recouvrement de feuillure RC de faible largeur **(pos. 4)** de manière centrée au niveau du boîtier de serrure principal et du boîtier de serrure secondaire sous le capuchon d'extrémité.
3. Enfoncer dans les espaces entre les recouvrements de feuillure RC **975610**.
4. Enfoncer la sécurité au niveau du boîtier de serrure principal **(pos. 1)** et le boîtier de serrure secondaire **(pos. 2)**.

Door frame
1. Notch the rebate cover **975600** 10 mm and press in under the end cap.
2. Cut the narrow rebate cover **975610** to size for the auxiliary keeps (4 x 154 mm) and press in under the end cap.
3. Cut the RC narrow rebate cover **(pos. 4)** to size (1 x 212 mm, 1 x 36.5 mm, 1 x 120.5 mm) and press in under the end cap on the main keep.
4. Press in the latch protection **977001**.
5. Press in the securing keeps **(pos. 3)**.

Fixed leaf
1. Notch the rebate cover **975600** 10 mm and press in under the end cap.
2. Press in the RC narrow rebate cover **(pos. 4)** at the centre on the main lock case and under the end cap on the auxiliary lock case.
3. Press in the spaces between the RC rebate covers **975610**.
4. Press in the securing keep for main lock case **(pos. 1)** and securing keep for auxiliary lock case **(pos. 2)**.

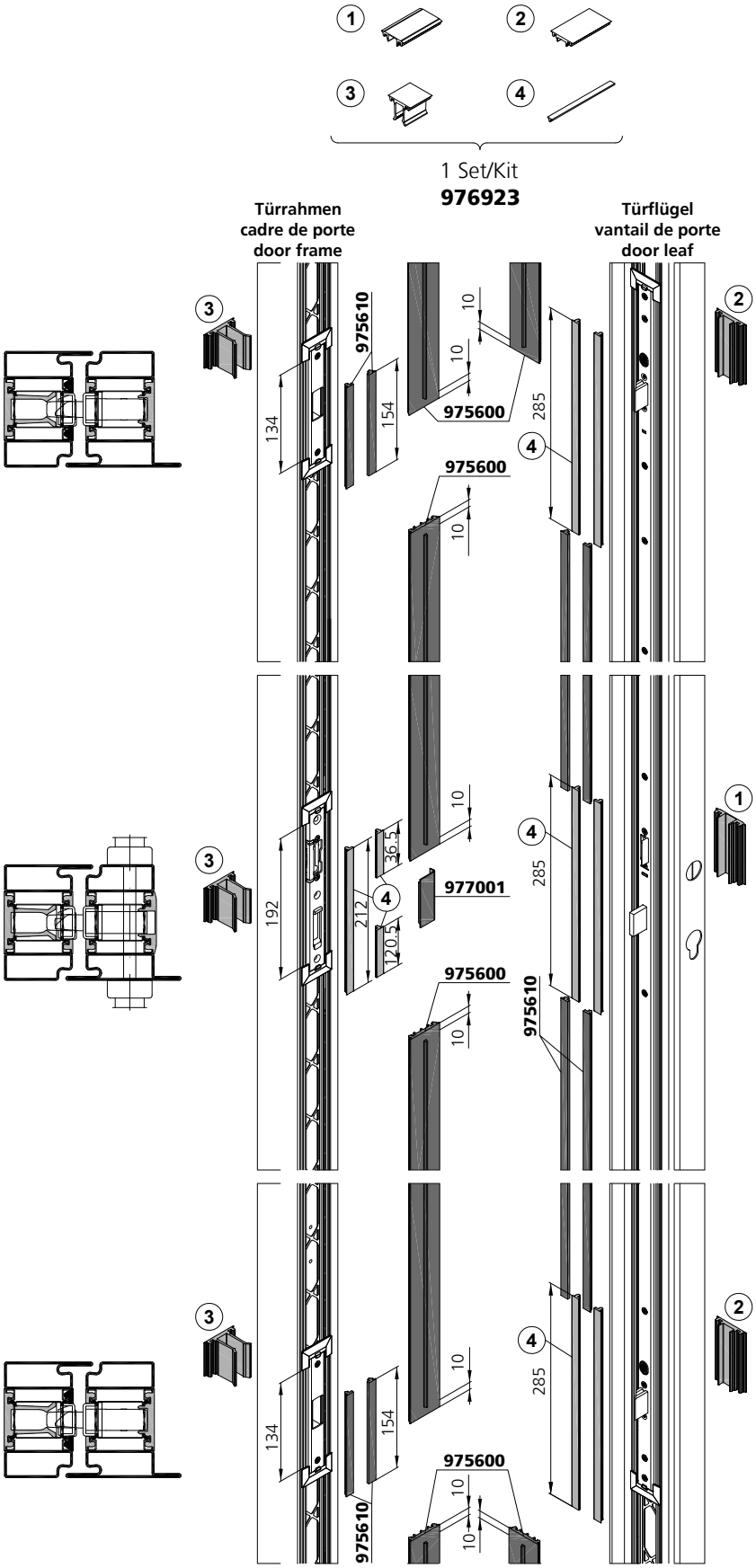

Dichtungseinbau
Falzabdeckung 2-flügelig, Kantriegel / Falztreibriegel

Montage du joint
Recouvrement de feuillure 2 vantaux, Crémone manuelle/ Crémone automatique

Installation of seal
Rebate cover
Flush bolt/ Drive bolt lock

Standflügel
1. Falzabdeckung **975600** 10 mm klinken und unter der Endkappe eindrücken.
2. Schmale Falzabdeckung **975610** 4x 154mm für Nebenschliessbleche 2x 320 für Kantriegel / Falztreibriegel ablängen und unter der Endkappe eindrücken.
3. RC Falzabdeckung schmal **(Pos. 4)** 1x 212 mm, 1x 36.5, 1x 120.5 mm ablängen und beim Hauptschliessblech unter der Endkappe eindrücken.
4. Fallenschutz **977001** eindrücken.
5. Sicherung Schliessbleche **(Pos. 3)** eindrücken

Gangflügel
1. Falzabdeckung **975600** 10 mm klinken und unter der Endkappe eindrücken.
2. RC Falzabdeckung schmal **(Pos. 4)** mittig beim Hauptschlosskasten und beim Nebenschlosskasten unter der Endkappe eindrücken.
3. In die Lücken zwischen den RC Falzabdeckungen **975610** eindrücken.
4. Sicherung Hauptschlosskasten **(Pos. 1)** und Sicherung Nebenschlosskasten **(Pos. 2)** eindrücken.

Vantail semi-fixe
1. Encliqueter le recouvrement de feuillure **975600** sur 10 mm et l'enfoncer sous le capuchon d'extrémité.
2. Recouvrement de feuillure **975610** de largeur réduite 4x 154mm pour gâches secondaires. Découper à la longueur de 2x 320 pour la crémone manuelle/ crémone automatique et enfoncer sous le capuchon d'extrémité.
3. Découper des recouvrements de feuillure RC de faible largeur (**pos. 4)** à des longueurs de 1x 212 mm, 1x 36.5, 1x 120.5 mm et les enfoncer au niveau de la gâche principale sous le capuchon d'extrémité.
4. Enfoncer la pièce de protection frottement bec de cane **977001**.
5. Enfoncer la sécurité des gâches (pos. 3)

Vantail de service
1. Encliqueter le recouvrement de feuillure **975600** sur 10 mm et l'enfoncer sous le capuchon d'extrémité.
2. Enfoncer le recouvrement de feuillure RC de faible largeur **(pos. 4)** de manière centrée au niveau du boîtier de serrure principal et du boîtier de serrure secondaire sous le capuchon d'extrémité.
3. Enfoncer dans les espaces entre les recouvrements de feuillure RC **975610**.
4. Enfoncer la sécurité au niveau du boîtier de serrure principal **(pos. 1)** et le boîtier de serrure secondaire **(pos. 2)**.

Fixed leaf
1. Notch the rebate cover **975600** 10 mm and press in under the end cap.
2. Cut the narrow rebate cover **975610** to size for the auxiliary keeps (4 x 154 mm) and flush bolt / drive bolt lock (2 x 320 mm) and press in under the end cap.
3. Cut the RC narrow rebate cover **(pos. 4)** to size (1 x 212 mm, 1 x 36.5 mm, 1 x 120.5 mm) and press in under the end cap on the main keep.
4. Press in the latch protection **977001**.
5. Press in the securing keeps **(pos. 3)**.

Opening leaf
1. Notch the rebate cover **975600** 10 mm and press in under the end cap.
2. Press in the RC narrow rebate cover **(pos. 4)** at the centre on the main lock case and under the end cap on the auxiliary lock case.
3. Press in the spaces between the RC rebate covers **975610**.
4. Press in the securing keep for main lock case **(pos. 1)** and securing keep for auxiliary lock case **(pos. 2)**.

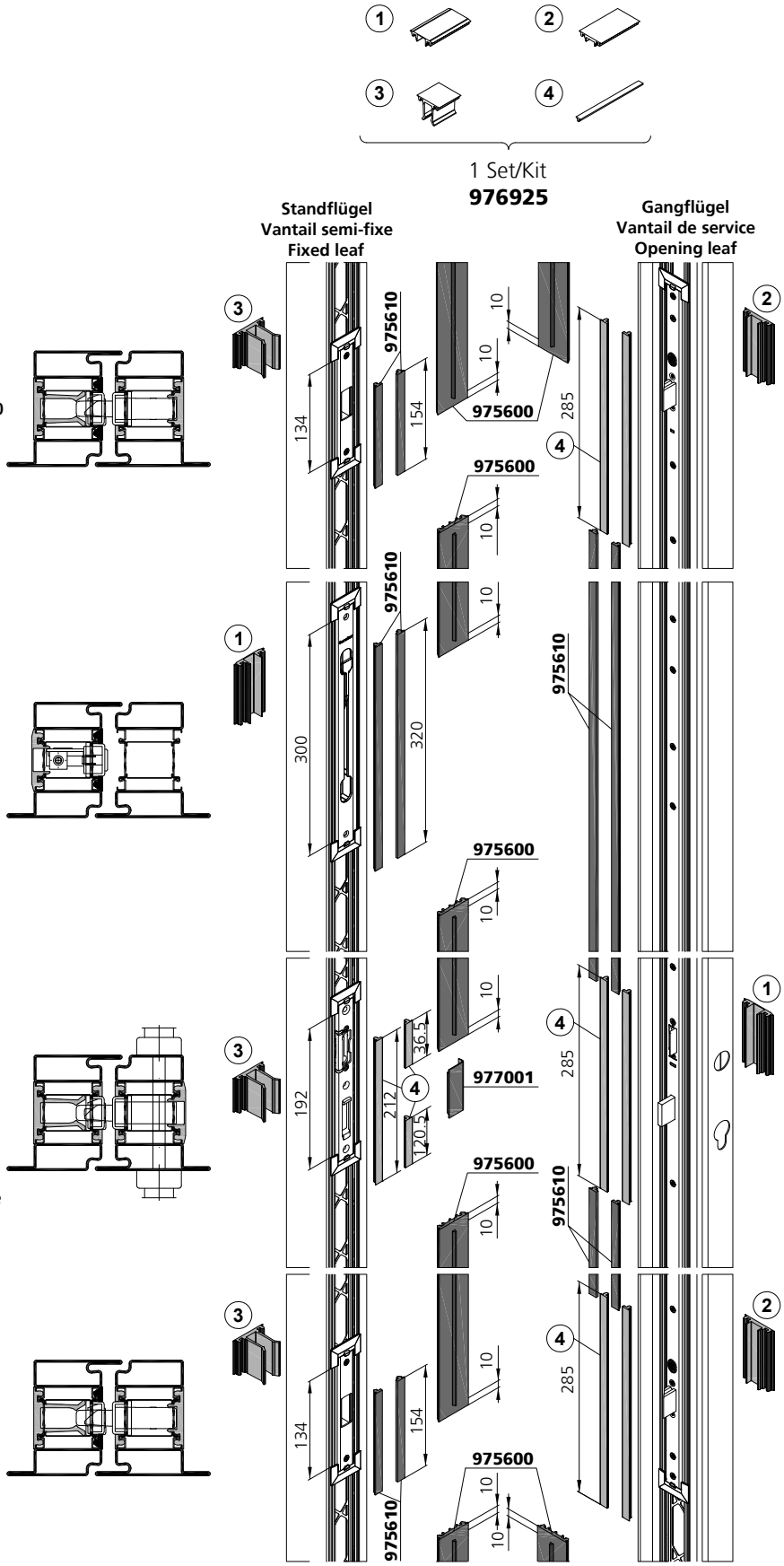

VOT 04/23

Dichtungseinbau
Falzabdeckung 2-flügelig, Antipanik-Gegenkasten

Montage du joint
Recouvrement de feuillure 2 vantaux, Crémone anti-panique

Installation of seal
Rebate cover 2 leafs, Opposite lock anti-panic-version

Standflügel
1. Falzabdeckung **975600** 10 mm klinken und unter der Endkappe eindrücken.
2. Schmale Falzabdeckung **975610** 4x 154mm für Nebenschliessbleche 2x 320 für Falztreibriegel ablängen und unter der Endkappe eindrücken.
3. RC Falzabdeckung schmal **(Pos. 4)** 1x 212 mm, 1x 36.5, 1x 120.5 mm ablängen und beimGegenkasten unter der Endkappe eindrücken.
4. Fallenschutz **977001** eindrücken.
5. Sicherung Schliessbleche **(Pos. 3)** eindrücken

Gangflügel
1. Falzabdeckung **975600** 10 mm klinken und unter der Endkappe eindrücken.
2. RC Falzabdeckung schmal **(Pos. 4)** mittig beim Hauptschlosskasten und beim Nebenschlosskasten unter der Endkappe eindrücken.
3. In die Lücken zwischen den RC Falzabdeckungen **975610** eindrücken.
4. Sicherung Hauptschlosskasten **(Pos. 1)** und Sicherung Nebenschlosskasten **(Pos. 2)** eindrücken.

Vantail semi-fixe
1. Encliqueter le recouvrement de feuillure **975600** sur 10 mm et l'enfoncer sous le capuchon d'extrémité.
2. Recouvrement de feuillure **975610** de largeur réduite 4x 154mm pour gâches secondaires. Découper à la longueur de 2x 320 pour la crémone automatique et enfoncer sous le capuchon d'extrémité.
3. Découper des recouvrements de feuillure RC de faible largeur **(pos. 4)** à des longueurs de 1x 212 mm, 1x 36.5, 1x 120.5 mm et les enfoncer au niveau de la crémone sous le capuchon d'extrémité.
4. Enfoncer la pièce de protection frottement bec de cane **977001**.
5. Enfoncer la sécurité des gâches **(pos. 3)**

Vantail de service
1. Encliqueter le recouvrement de feuillure **975600** sur 10 mm et l'enfoncer sous le capuchon d'extrémité.
2. Enfoncer le recouvrement de feuillure RC de faible largeur **(pos. 4)** de manière centrée au niveau du boîtier de serrure principal et du boîtier de serrure secondaire sous le capuchon d'extrémité.
3. Enfoncer dans les espaces entre les recouvrements de feuillure RC **975610**.
4. Enfoncer la sécurité au niveau du boîtier de serrure principal **(pos. 1)** et le boîtier de serrure secondaire **(pos. 2)**.

Fixed leaf
1. Notch the rebate cover **975600** 10 mm and press in under the end cap.
2. Cut the narrow rebate cover **975610** to size for the auxiliary keeps (4 x 154 mm) and drive bolt lock (2 x 320 mm) and press in under the end cap.
3. Cut the RC narrow rebate cover **(pos. 4)** to size (1 x 212 mm, 1 x 36.5 mm, 1 x 120.5 mm) and press in under the end cap on the drive bolt lock.
4. Press in the latch protection **977001**.
5. Press in the securing keeps **(pos. 3)**.

Opening leaf
1. Notch the rebate cover **975600** 10 mm and press in under the end cap.
2. Press in the RC narrow rebate cover **(pos. 4)** at the centre on the main lock case and under the end cap on the auxiliary lock case.
3. Press in the spaces between the RC rebate covers **975610**.
4. Press in the securing keep for main lock case **(pos. 1)** and securing keep for auxiliary lock case **(pos. 2)**.

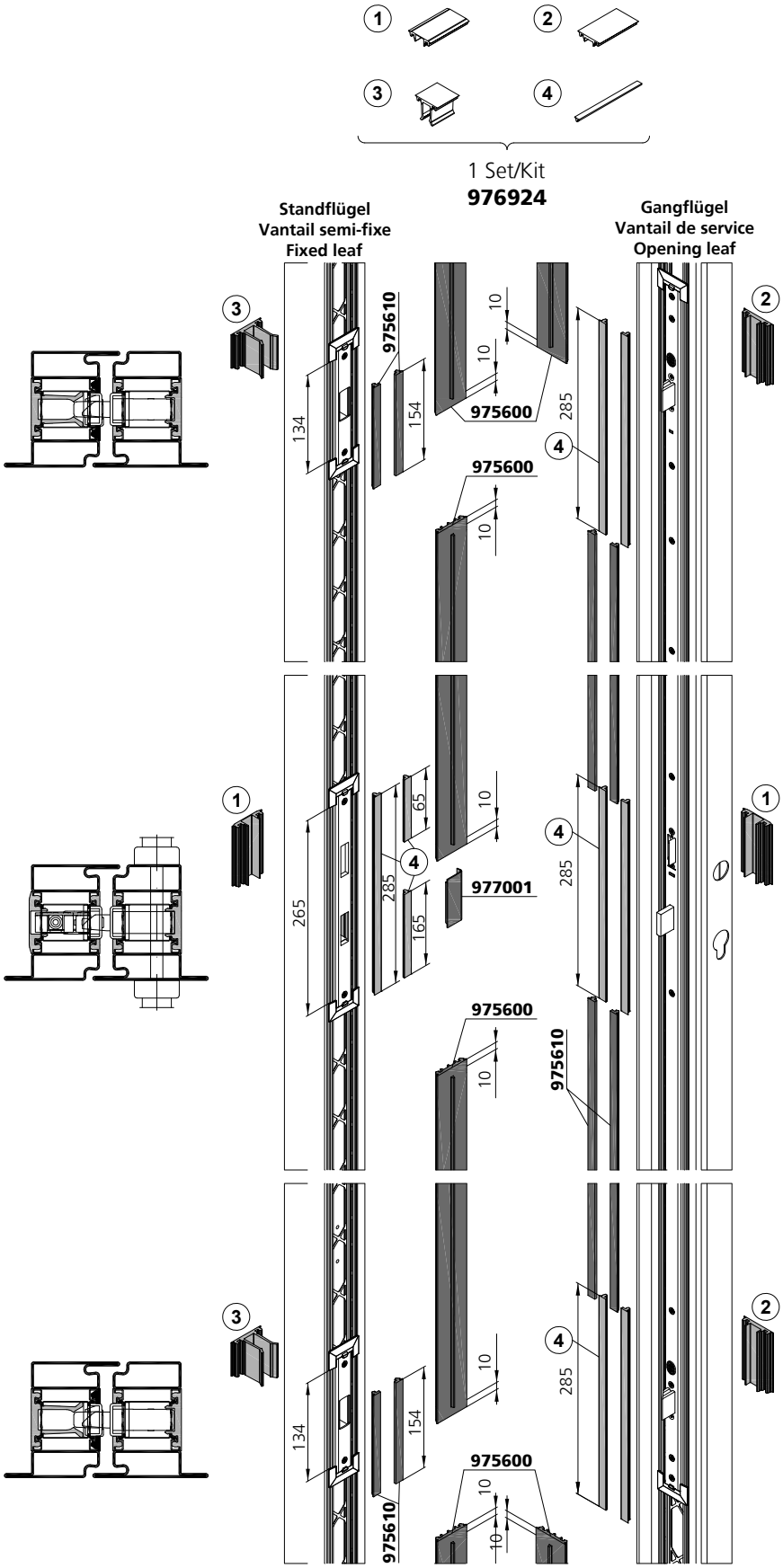

Verglasungsvarianten

Variantes de vitrages

Alternative glazing versions

Polygard Attack RC2
Climalite®

39mm

X= Polygard RC AP8 (23mm)
Y= ESG (6mm)

* siehe Seite 4.6.16
voir page 4.6.16
see page 4.6.16

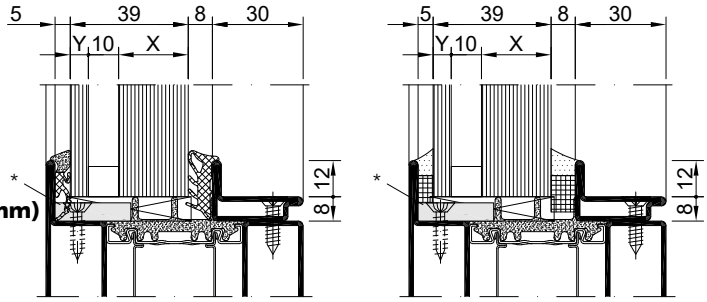

EN 179 EN 1125

3-fach Isolierglas RC2
triple vitrage isolant RC2
Triple insulation glass RC2

54mm

X= VSG P4A (10mm)
Y= ESG (6mm)

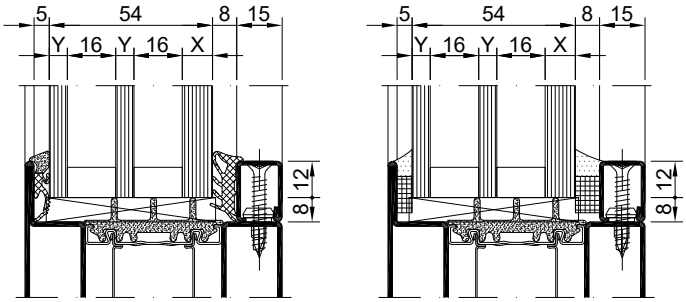

Polygard Attack RC2
Climatop®

61mm

X= Polygard RC AP8 (23mm)
Y= ESG (6mm)

* siehe Seite 4.6.16
voir page 4.6.16
see page 4.6.16

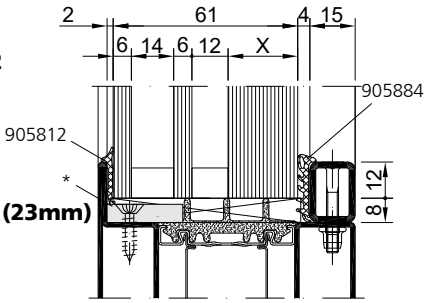

EN 179 EN 1125

Paneel
''Forster-Paneel RC2 / EI30''
-2x 2mm Stahl / Acier / Steel
-1x 50mm Mineralwolle / laine minérale / mineral wool

36 - 59mm

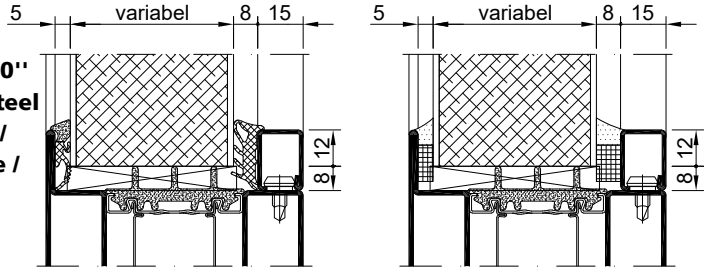

EN 179 EN 1125

Hinweis
Beim Einsatz von Paneelen können Standard Glashalteleisten ohne Verschraubung eingesetzt werden.

Remarque
En cas d'utilisation de panneaux, les parcloses standard peuvent être utilisées sans être vissées.

Note
When using panels, standard glazing beads can be used without screwing.

Paneelaufbau

Composition du panneau

Composition of the panel

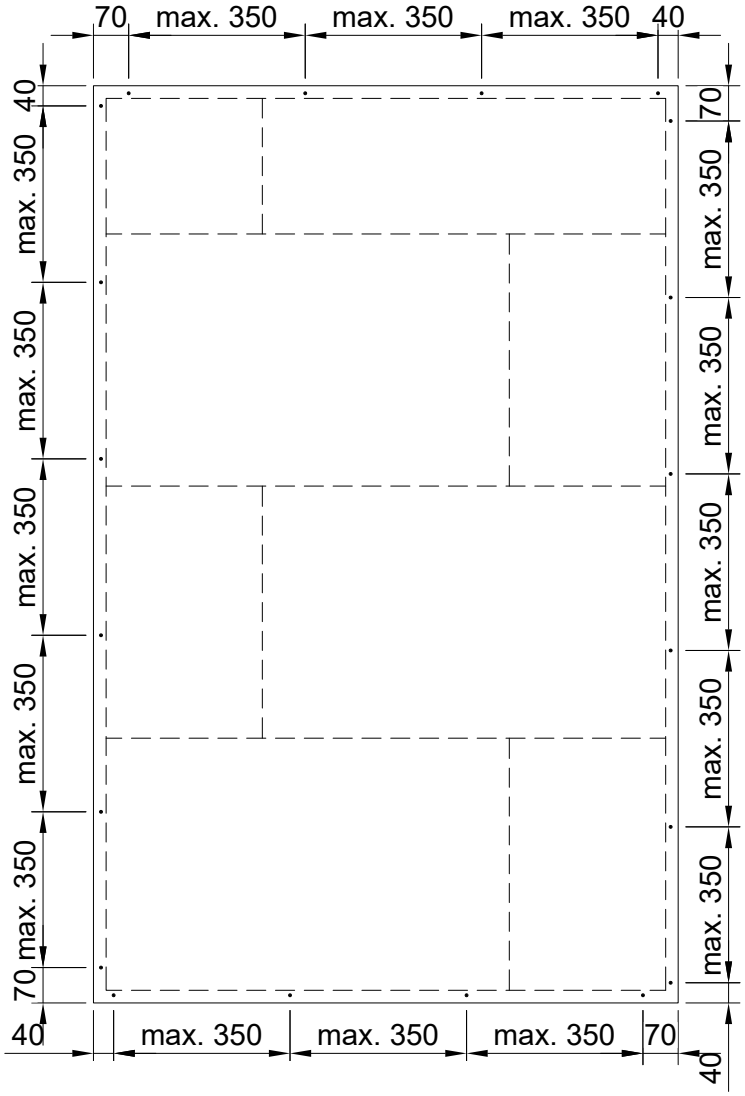

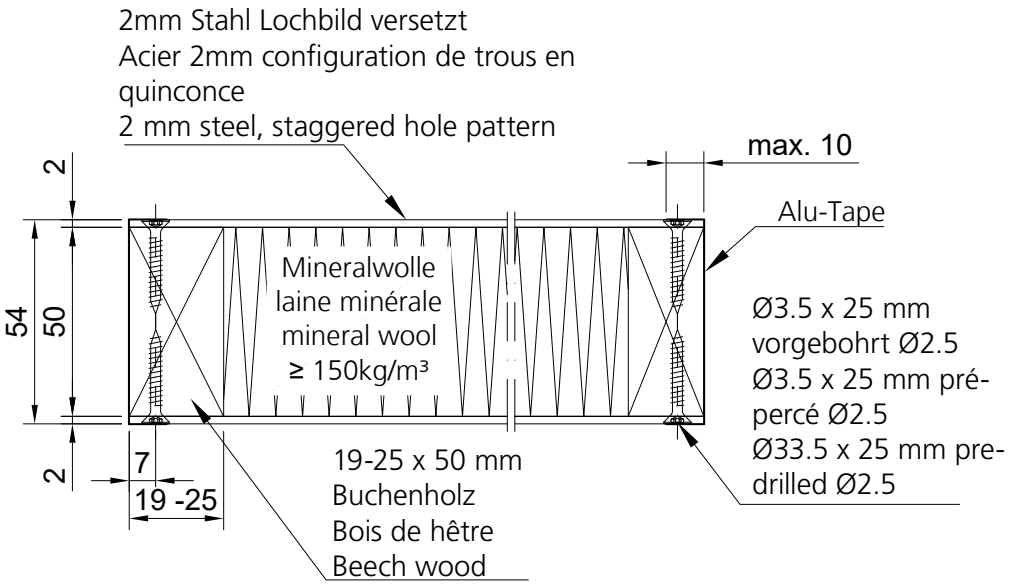

Verglasungsvarianten
Trockenverglasung
Bautiefe 85

Variantes de vitrages
Vitrage à sec
Profondeur 85

Glazing versions
Dry glazing
Depth 85

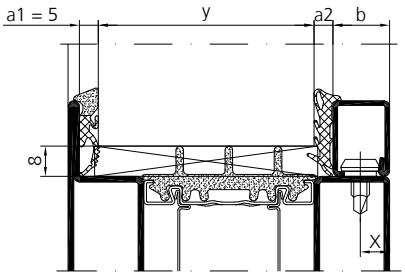

Glasdicke Epaisseur de verre Glass thickness y [mm]	Glashalteleiste Stahl Parclose acier Glazing beads steel b [mm] Stahl / Acier / Steel: Nr. Edelstahl /Acier Inox / Stainless steel: Nr.	Glashalteleiste Aluminium Parclose en Aluminium Glazing beads Aluminium b [mm] Aluminium: Nr.	Aussendichtung Joint extérieur outer weatherstr.	Innendichtung Joint intérieur inner weatherstripping 905385 a2 = 5 - 6mm		905386 a2 = 7 - 8mm		905387 a2 = 9 - 10mm		Bohrmass x Trusquinage x Hole distance x
				y [mm]						
36 - 37	35 / 20 — 901247 / 901547	35 / 20 — 901336	a1 = 5mm 985302	**37**	**36**	**-**	**-**	**-**	**-**	13 [mm]
37 - 42	30 / 20 — 901246 / 901546	30 / 20 — 901335	a1 = 5mm 985302	**42**	**41**	**40**	**39**	**38**	**37**	13 [mm]
37 - 42	30 / 20 — 901206		a1 = 5mm 985302	**42**	**41**	**40**	**39**	**38**	**37**	10 [mm]
42 - 47	25 / 20 — 901228 / 901528	25 / 20 — 901328	a1 = 5mm 985302	**47**	**46**	**45**	**44**	**43**	**42**	13 [mm]
42 - 47	25 / 20 — 901205		a1 = 5mm 985302	**47**	**46**	**45**	**44**	**43**	**42**	10 [mm]
47 - 52	20 / 20 — 901227 / 901527	20 / 20 — 901327	a1 = 5mm 985302	**52**	**51**	**50**	**49**	**48**	**47**	13 [mm]
47 - 52	20 / 20 — 901204		a1 = 5mm 985302	**52**	**51**	**50**	**49**	**48**	**47**	10 [mm]
52 - 57	15 / 20 — 901226 / 901526	15 / 20 — 901326	a1 = 5mm 985302	**57**	**56**	**55**	**54**	**53**	**52**	8 [mm]

Diese theoretischen Verglasungstabellen gelten nur für flächenbündig gesetzte Glashalteleisten (Bohrmass x).
Bei versetzter Anordnung der Glashalteleisten sowie Toleranzen bei den Füllelementen sind Vorversuche durchzuführen.

Ces tableaux théoriques de vitrage sont seulement valables pour des parcloses affleurées (trusquinage x).
Lors d'une disposition décalée des parcloses, ainsi que pour les tolérances concernant les éléments de remplissage, des essais préalables doivent être effectués.

These theoretical glazing tables apply only to flush-fitting glazing beads (distance between holes x).
Where glazing beads are placed alternately and where there are tolerances in the infill element, a trial run is necessary before.

Verglasungsvarianten
Nassverglasung
Bautiefe 85

Variantes de vitrages
Vitrage par silicone
Profondeur 85

Glazing versions
Wet glazing
Depth 85

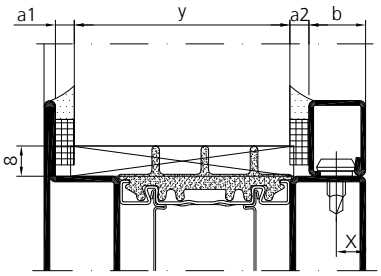

Standard- Silicone
Silicone - Standard
Standard - Silicone

Glasdicke Epaisseur de verre Glass thickness y [mm]	Glashalteleiste Stahl/Edelstahl Parclose acier/acier inox Glazing beads steel/stainless steel b [mm] Stahl / Acier / Steel: Nr. Edelstahl /Acier Inox / Stainless steel: Nr.	Glashalteleiste Aluminium Parclose en Aluminium Glazing beads Aluminium b [mm] Aluminium: Nr.	Aussendichtung Joint extérieur outer weatherstr.	Innendichtung Joint intérieur inner weatherstripping 988002 a2 = 4mm	988003 a2 = 5mm	988004 a2 = 6mm	988006 a2 = 8mm	Bohrmass x Trusquinage x Hole distance x
				y [mm]				
36 - 39	35 / 20 — 901247 / 901547	35 / 20 — 901336	a1 = 4mm	**39**	**38**	**37**	**-**	13 [mm]
			a1 = 5mm	**38**	**37**	**36**	**-**	
			a1 = 6mm	**37**	**36**	**-**	**-**	
			a1 = 8mm	**-**	**-**	**-**	**-**	
36 - 44	30 / 20 — 901246 / 901546	30 / 20 — 901335	a1 = 4mm	**44**	**43**	**42**	**40**	13 [mm]
			a1 = 5mm	**43**	**42**	**41**	**39**	
			a1 = 6mm	**42**	**41**	**40**	**38**	
			a1 = 8mm	**40**	**39**	**38**	**36**	
36 - 44	30 / 20 — 901206		a1 = 4mm	**44**	**43**	**42**	**40**	10 [mm]
			a1 = 5mm	**43**	**42**	**41**	**39**	
			a1 = 6mm	**42**	**41**	**40**	**38**	
			a1 = 8mm	**40**	**39**	**38**	**36**	
41 - 49	25 / 20 — 901228 / 901528	25 / 20 — 901328	a1 = 4mm	**49**	**48**	**47**	**45**	13 [mm]
			a1 = 5mm	**48**	**47**	**46**	**44**	
			a1 = 6mm	**47**	**46**	**45**	**43**	
			a1 = 8mm	**45**	**44**	**43**	**41**	
41 - 49	25 / 20 — 901205		a1 = 4mm	**49**	**48**	**47**	**45**	10 [mm]
			a1 = 5mm	**48**	**47**	**46**	**44**	
			a1 = 6mm	**47**	**46**	**45**	**43**	
			a1 = 8mm	**45**	**44**	**43**	**41**	
46 - 54	20 / 20 — 901227 / 901527	20 / 20 — 901327	a1 = 4mm	**54**	**53**	**52**	**50**	13 [mm]
			a1 = 5mm	**53**	**52**	**51**	**49**	
			a1 = 6mm	**52**	**51**	**50**	**48**	
			a1 = 8mm	**50**	**49**	**48**	**46**	
46 - 54	20 / 20 — 901204		a1 = 4mm	**54**	**53**	**52**	**50**	10 [mm]
			a1 = 5mm	**53**	**52**	**51**	**49**	
			a1 = 6mm	**52**	**51**	**50**	**48**	
			a1 = 8mm	**50**	**49**	**48**	**46**	
51 - 59	15 / 20 — 901226 / 901526	15 / 20 — 901326	a1 = 4mm	**59**	**58**	**57**	**55**	8 [mm]
			a1 = 5mm	**58**	**57**	**56**	**54**	
			a1 = 6mm	**57**	**56**	**55**	**53**	
			a1 = 8mm	**55**	**54**	**53**	**51**	

Diese theoretischen Verglasungstabellen gelten nur für flächenbündig gesetzte Glashalteleisten (Bohrmass x).
Bei versetzter Anordnung der Glashalteleisten sowie Toleranzen bei den Füllelementen sind Vorversuche durchzuführen.

Ces tableaux théoriques de vitrage sont seulement valables pour des parcloses affleurées (trusquinage x).
Lors d'une disposition décalée des parcloses, ainsi que pour les tolérances concernant les éléments de remplissage, des essais préalables doivent être effectués.

These theoretical glazing tables apply only to flush-fitting glazing beads (distance between holes x).
Where glazing beads are placed alternately and where there are tolerances in the infill element, a trial run is necessary before.

Verglasung
Verklotzung
Bautiefe 85

Vitrage
Collage
Profondeur 85

Glazing
Bond
Structural depth 85

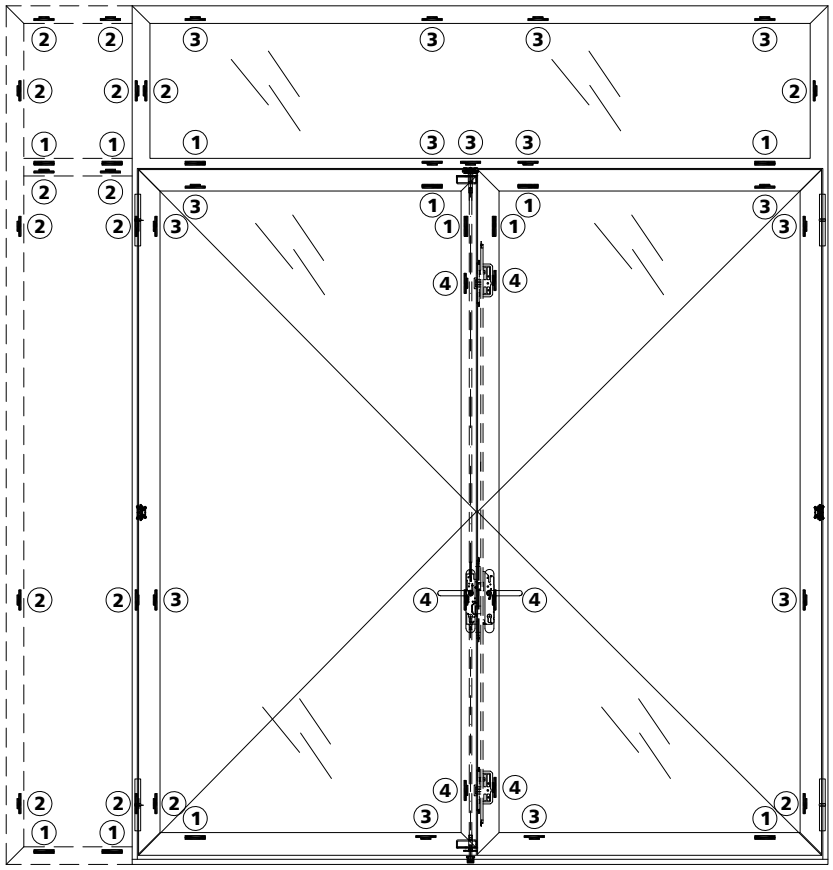

Bandseite
Côté paumelles
Hinge side

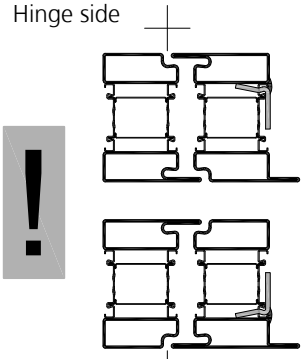

Bandseite
Côté paumelles
Hinge side

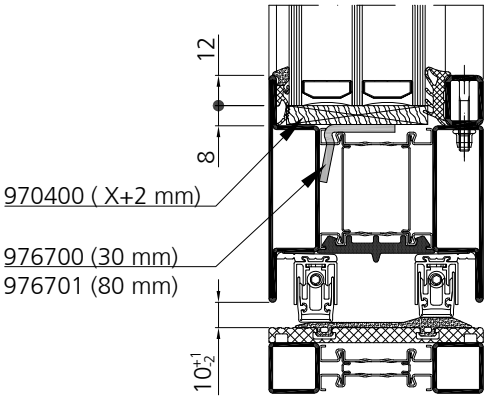

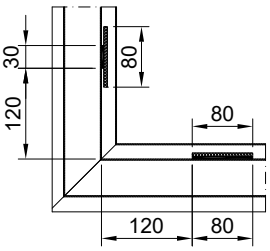

(2) Distanzklötze
Cales d'écartement
Spacer setting blocks

(1) Tragklötze
Cales support
Support setting blocks

(3) Zusätzliche Distanzklötze für Einbruchhemmung
Cales d'écartement supplémentaires pour résistance à l'effraction
Additional spacer setting block for burglary resistance

(4) Zusätzliche Distanzklötze für Einbruchhemmung Schlossbereich
Cales d'écartement supplémentaires pour résistance à l'effraction pour la zone de la serrure
Additional spacer setting block for burglary resistance for lock area

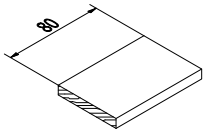

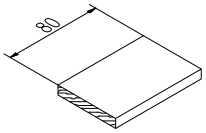

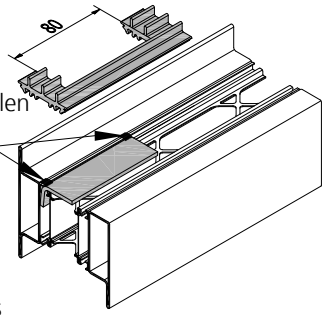

976701
mit Profilschalen heften
souder par points aux coques de profilés
tack with profiled shells

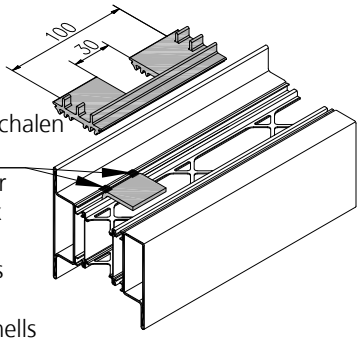

976700
mit Profilschalen heften
souder par points aux coques de profilés
tack with profiled shells

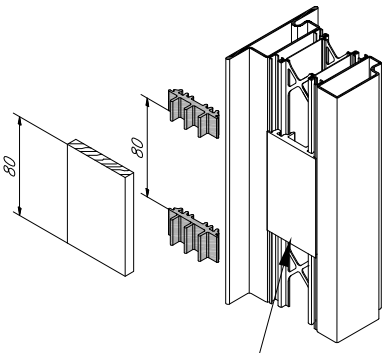

976923 - 976925

VOT 04/23

Einbau Falzluftbegrenzer Montage limiteur de feuillure Installation rebate restrictor

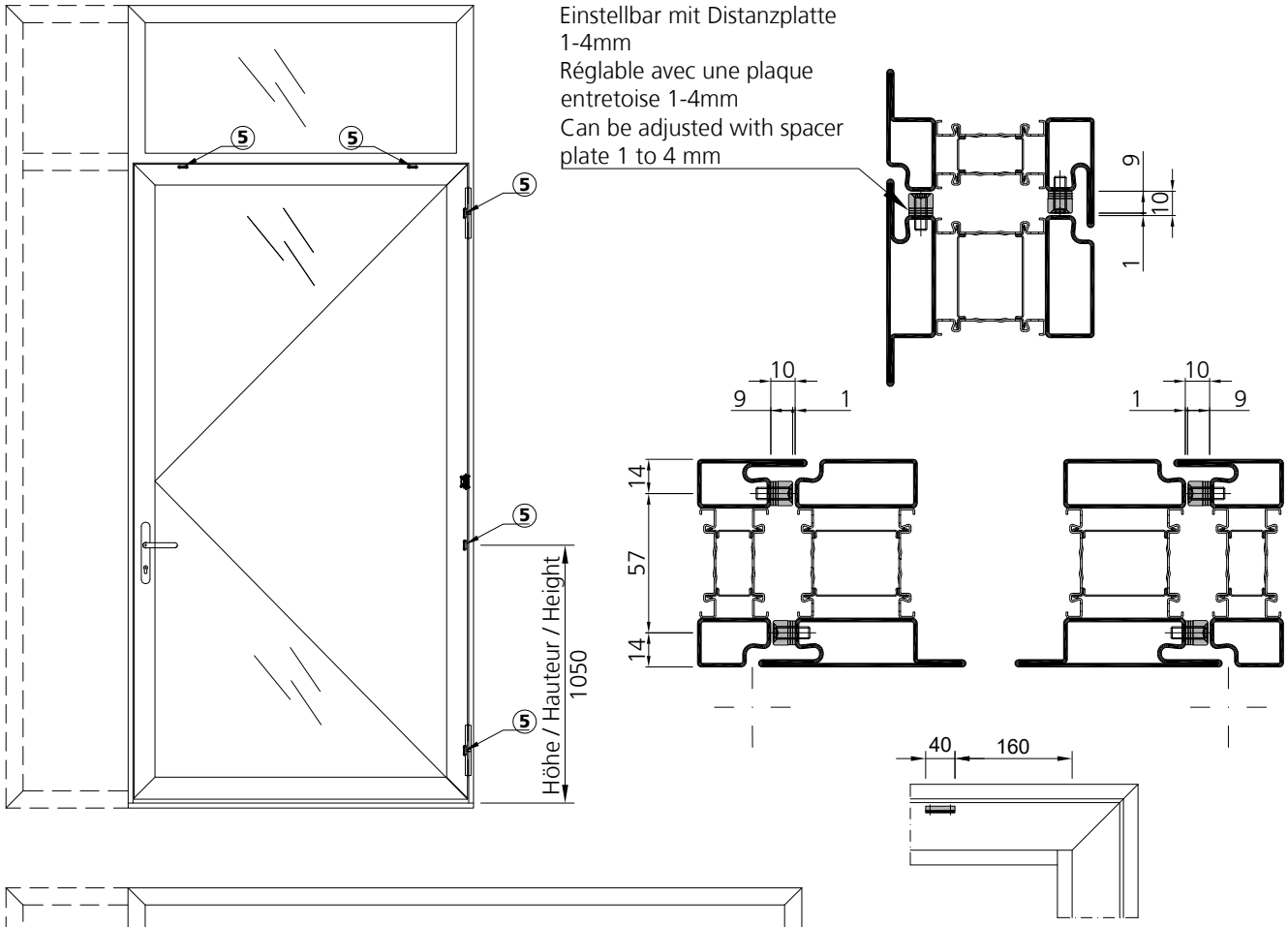

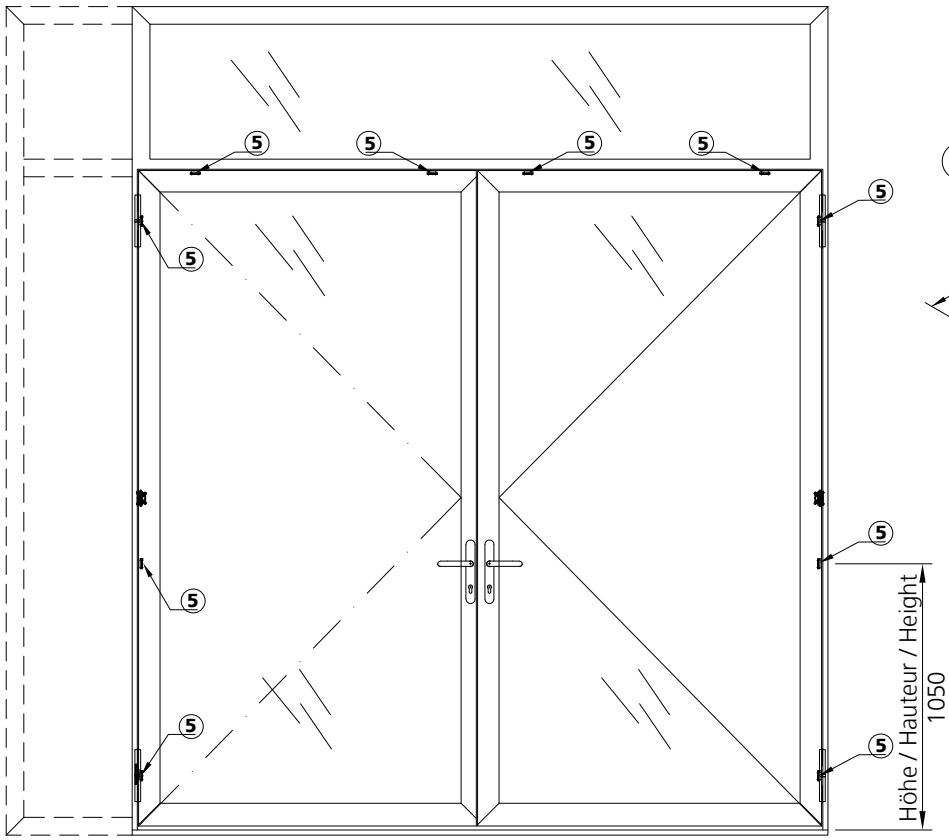

5 Falzluftbegrenzung
Jeu de jointlimitation
Rebate clearence to restrict

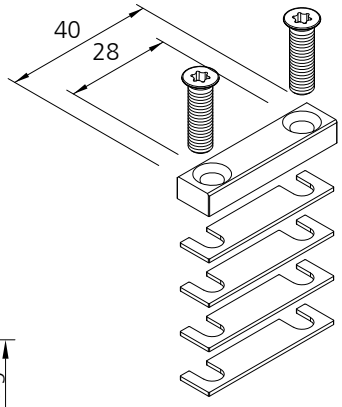

1-flügelige Tür 1 vantail porte Single-leaf door	1 x 977002
2-flugelige Tür 2 vantaux porte 2-leaf door	2 x 977002

4

VOT 04/23

Einbau Falzluftbegrenzer
Anschweissband und Falzanschraubband

Montage limiteur de feuillure
Paumelle à souder et de la paumelle à visser

Installation rebate restrictor
Weld-on hinge and screw-on hinge

907663

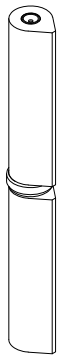

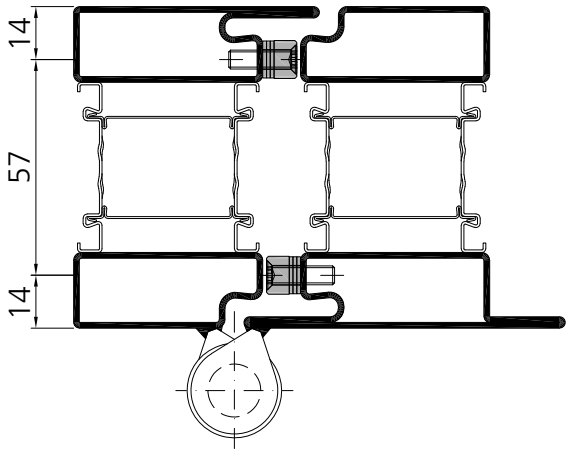

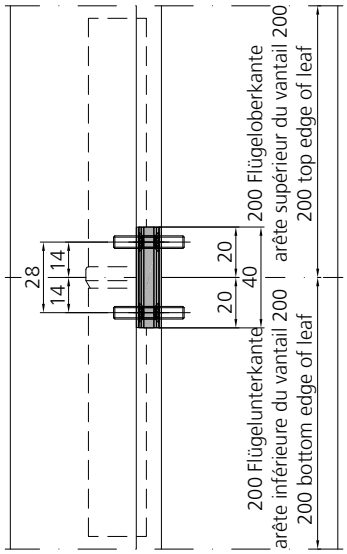

987680
987681

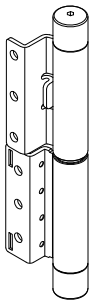

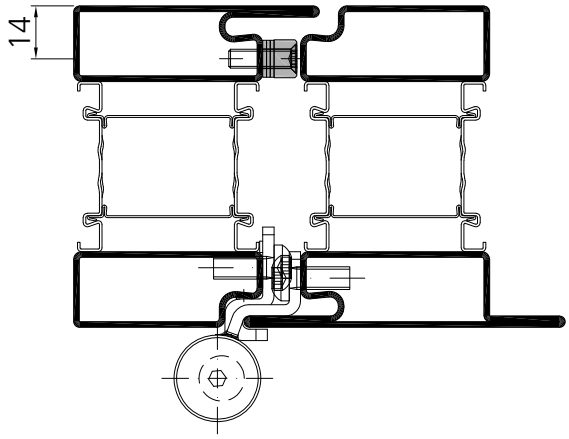

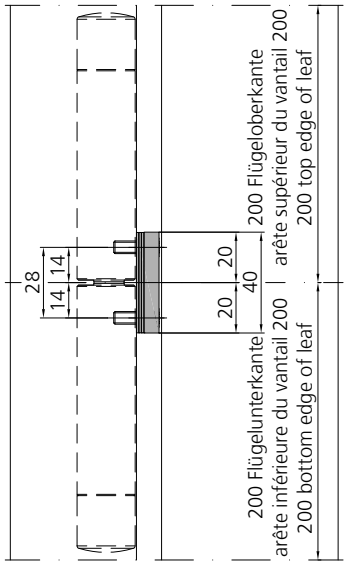

977602
977612

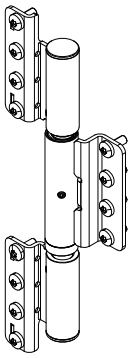

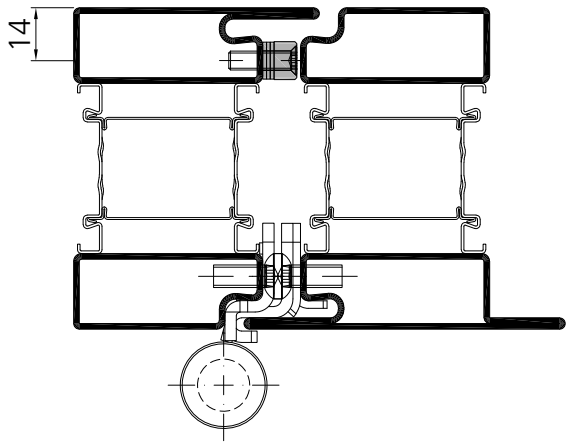

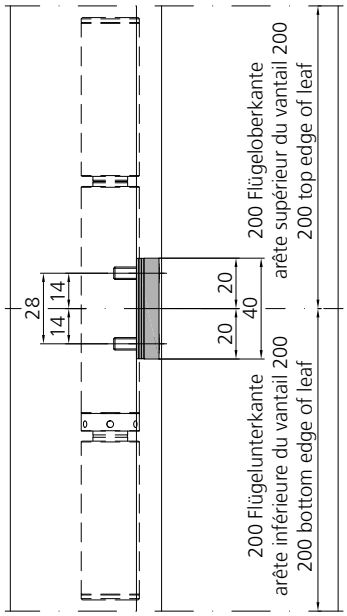

Einbau Falzluftbegrenzer
Vedecktliegendes Band

Montage limiteur de feuillure
Paumelle cachée

Installation rebate restrictor
Concealed hinge

977601

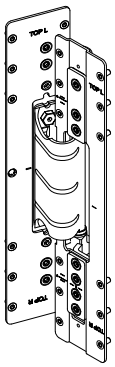

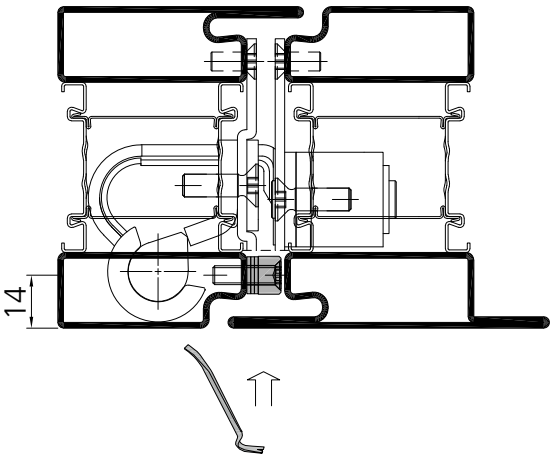

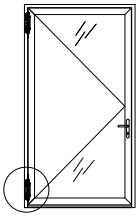

Band unten
Text F
Text E

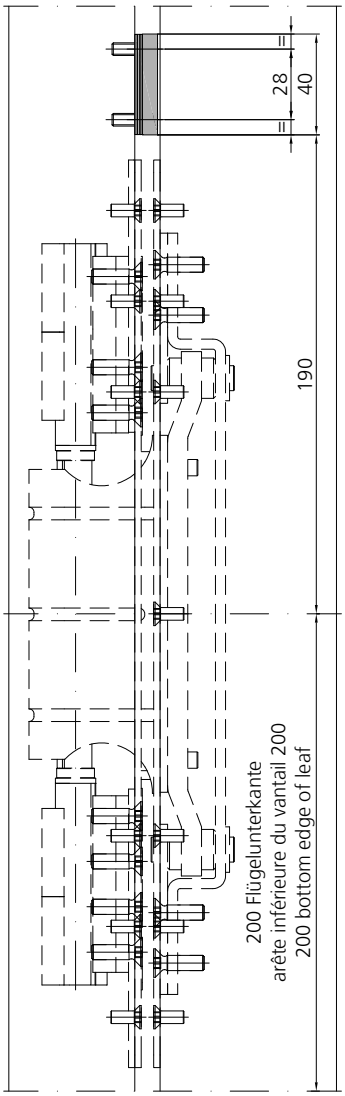

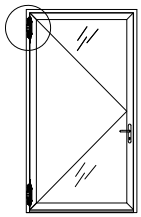

Band oben
Text F
Text E

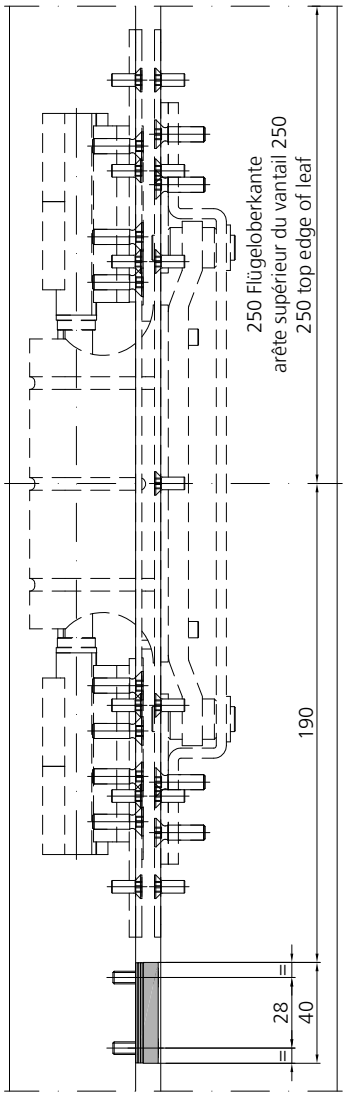

Einbau Falzluftbegrenzer im Falzgrund

Montage limiteur de feuillure dans fond de feuillure

Installation rebate restrictor in the rebate base

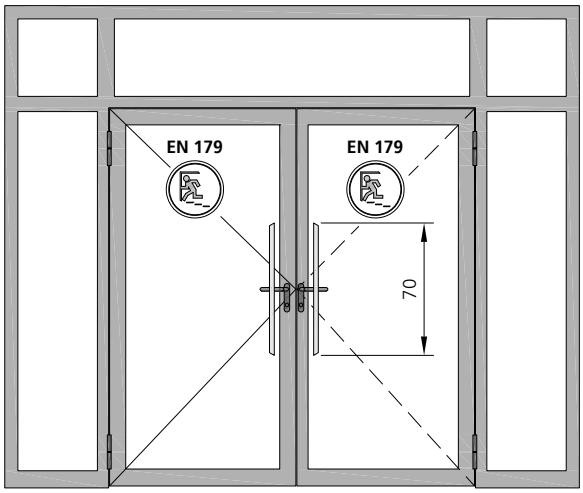

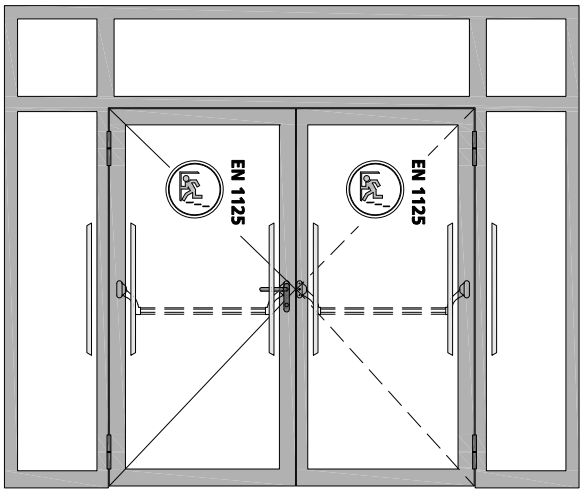

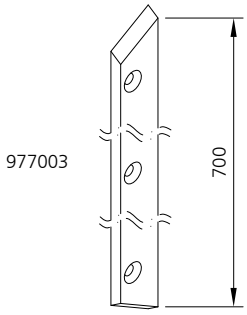

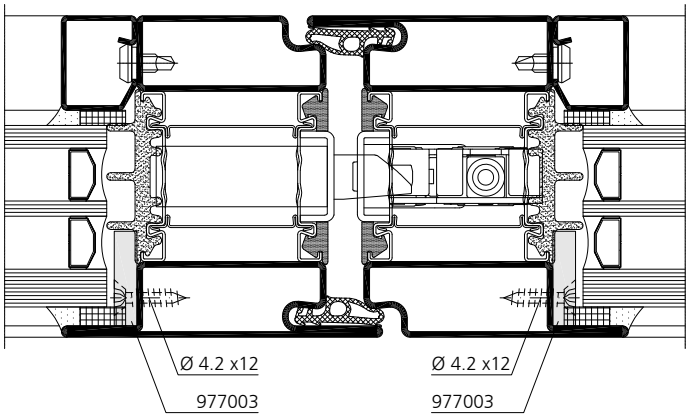

Verglasung
Gläser für Antipanik

Vitrage
Verres pour anti-panique

Glazing
Glasses for anti-panic

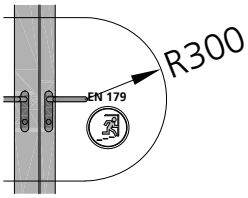

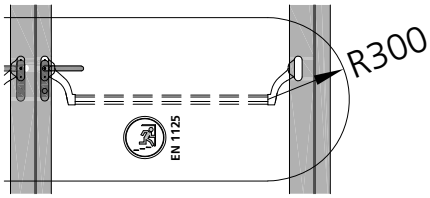

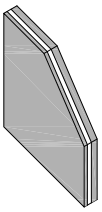

Polygard Attack
RC2 / AP8 Climalit

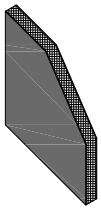

Paneel
- 2 x 2 mm
Stahl / Acier / Steel
- Mineralwolle /
laine minérale /
mineral wool
≥ 150kg/m³

Bis zu einem Radius von 300 mm ab Drückergarnitur **zwingend** einzusetzen:
- Polygard Attack RC2 / AP8 Climalit (39 mm) mit Falzluftbegrenzer 977003
- Paneel (36mm - 59mm)

Obligatoire jusqu'à un rayon de 300 m à partir de la garniture depoignées:
- Polygard Attack RC2 / AP8 Climalit (39 mm) avec limiteur de feuillure 977003
- Panneau (36 mm - 59 mm)

Obligatory up to a radius of 300 mm from handle set:
- Polygard Attack RC2 / AP8 Climalit (39 mm) with rebate restrictor 977003
- Panel (36 mm - 59 mm)

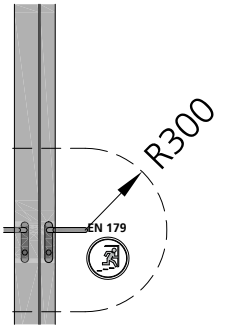

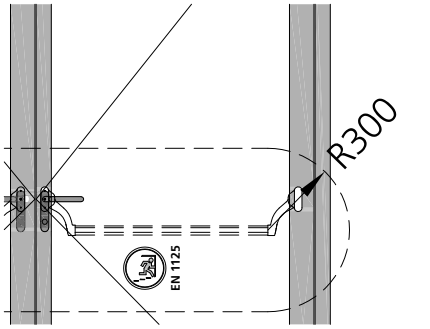

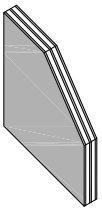

3-fach Isolierglas
Triple vitrage isolant
Triple insulation glazing
RC2 / P4A

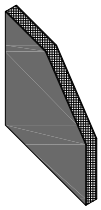

Paneel
- 2 x 2 mm
Stahl / Acier / Steel
- Mineralwolle /
laine minérale /
mineral wool
≥ 150kg/m³

Ab 300 mm Radius ab Drückergarnitur **zwingend** einzusetzen:
- 3-fach Isolierglas RC2 / P4A (54 mm)
- Paneel (36mm - 59mm)

À utiliser **impérativement** à partir d'un rayon de 300 mm à partir de la garniture de poignée:
- Triple vitrage isolant RC2 / P4A (54 mm)
- Panneau (36 mm - 59 mm)

Must be used at radius of 300 mm and above from the handle:
- Triple insulation glazing RC2 / P4A (54 mm)
- Panel (36 mm - 59 mm)

Hinweis
Auch gültig bei Einbau in Fassade Thermfix vario. **!**

Remarque
Également valable en cas de montage dans la façade Thermfix vario. **!**

Note
Also applicable for installation in Thermfix vario facades. **!**

Kennzeichnungsschild Plaquette d'identification Marking plate

Kennzeichnungsschild
Plaque d'identification
Identification plate

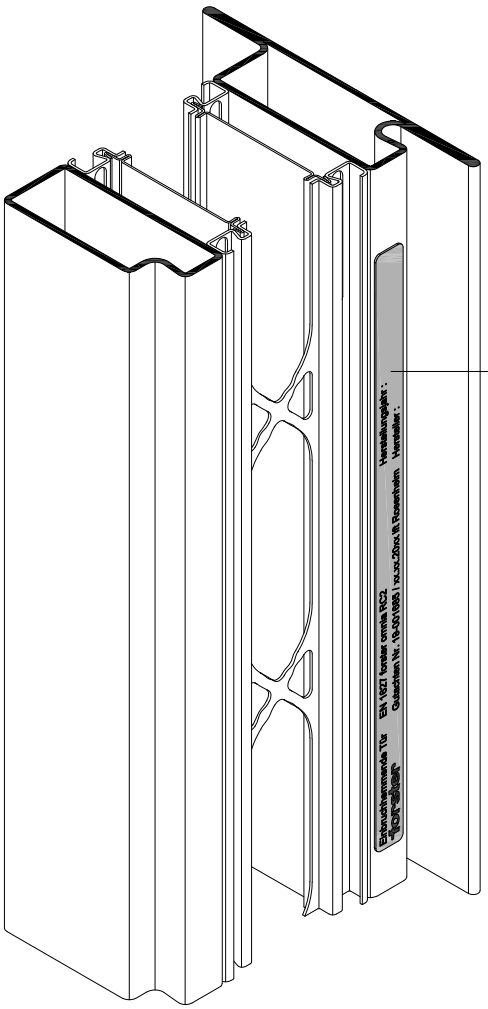

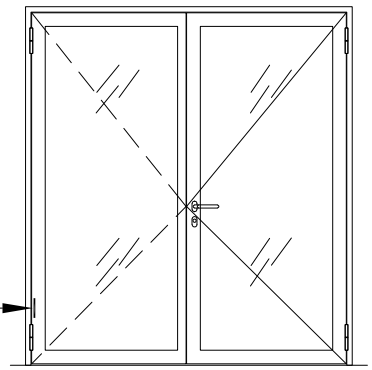

Einbruchhemmende Bauteile nach EN 1627 müssen dauerhaft gekennzeichnet werden.

Composants anti-effraction selon la norme EN 1627 doit être marqué de façon permanente.

Burglar-resistant components according to EN 1627 must be permanently marked.

Die Schilder konnen online bestellt werden:
forster-profile.ch/downloads

Les plaquettes peuvent être commandées en ligne:
forster-profile.ch/téléchargement

The plates can be ordered online:
forster-profile.ch/downloads

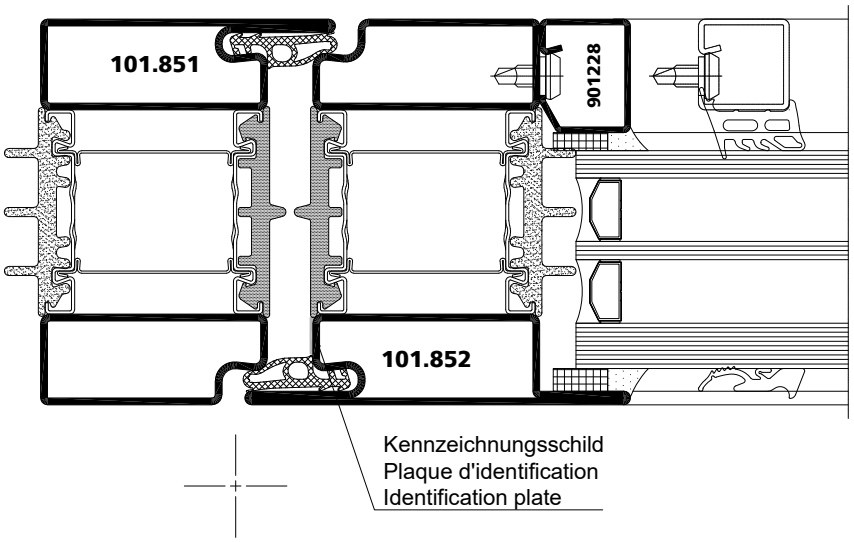

Montagebescheinigung nach EN 1627

❑ **RC 2**

Firma: _____

Anschrift: _____

_____

bescheinigt, dass nachstehend aufgeführte einbruchhemmende Bauteile entsprechend den Vorgaben des Antragstellers (Einbauanleitung als Anlage zum Prüfzeugnis)

im Objekt: _____

Anschrift: _____

_____

eingebaut wurden.

Stück	Lage im Objekt	Widerstandsklasse	Besondere Angaben

…….. (Datum) …….. (Stempel) …….. (Unterschrift)

Attestation de montage selon EN 1627

❑ **RC 2**

La société: _____

Coordonnées: _____

_____

certifie que les composants anti-effraction énumérés ci-dessous ont été montés conformément aux instructions du demandeur (instructions de montage jointes au certificat de contrôle)

dans l'objet: _____

adresse: _____

_____

Pièces	Situation dans le bâtiment	Classe de résistance	Remarques

……. (Date) ……. (Cachet) ……. (Signature)

Installation certification in compliance with EN 1627

❑ **RC 2**

Company: _____

Address: _____

_____

confirms that the following listed burglar-resistant elements have been fitted in accordance with the instructions of the applicant (fitting instructions as an appendix to the test certificate)

In the project: _____

Address: _____

_____

Quantity	Position in building	Resistance class	Particular information

…….. (Date) …….. (Stamp) …….. (Signature)

Werksbescheinigung
Einbruchhemmendes Bauteil "Forster omnia"
Tür EN 1627

❑ **RC 2**

Die Firma: _____

Anschrift: _____

_____

bestätigt hiermit, dass das aus ihrer Produktion stammende Bauteil des Systems Forster omnia dem

Gutachten Nr. 19-001685-PR07 vom 21.02.2022,

ausgestellt durch das Prüfinstitut ift, DE-83026 Rosenheim,

❑ entspricht. [1)]
❑ mit Abweichungen entspricht. [1)]

1) zutreffendes ankreuzen

Die Abweichungen sind durch gutachtliche Stellungnahme

Nr. _____ vom _____

der Prüfstelle _____

für zulässig erklärt worden.

Die Konformität der gelieferten Tür mit den Bestimmungen der

❑ Norm EN 1627-RC 2
❑ Norm EN 1627-RC 3

wird bestätigt durch Eigenverantwortung des Herstellers.

Das Element wurde (Herstelljahr) _____ gefertigt. Ein Kurzbericht kann auf Anforderung als Kopie zur Verfügung gestellt werden.

_____ _____

(Ort) (Datum)

_____ _____

(Firmenstempel) (Rechtsverbindliche Unterschrift)

Certificat de conformité
Composant anti-effraction "Forster omnia"
Porte EN 1627

❑ **RC 2**

La société: _____

Coordonnées: _____

_____

confirme par la présente que le composant du système Forster omnia issu de sa production

❑ correspond. [1)]
❑ correspond avec des écarts. [1)]

1) cocher la mention utile

à l'expertise no 19-001685-PR07 du 21.02.2022

d'institut d'essais ift, DE-83026 Rosenheim.

Les écarts ont été déclarés recevables par le rapport d'expertise

no _____ du _____

du centre de contôle _____

La conformité de la porte livrée avec les dispositions de la

❑ norme EN 1627-RC 2
❑ norme EN 1627-RC 3

est confirmée par la responsabilité engageant le fabricant.

L'élément a été fabriqué en (Année de production) _____. Un rapport succinct peut être mis à disposition sur simple demande sous forme de duplicata.

_____ _____

(Lieu) (Date)

_____ _____

(Cachet de l'entreprise) (Signature contractuelle)

Works certification
Burglar resistant element "Forster omnia"
Door EN 1627

❑ **RC 2**

The company: _____

Postal address: _____

_____

herewith confirms that the structural component from its production belonging to system Forster omnia

❑ complies with. [1)]
❑ complies, albeit with deviations, with. [1)]

1) mark the applicable

Expert opinion no. 19-001685-PR07 from 21.02.2022

issued by testing institute ift, DE-83026 Rosenheim,

The deviations have been declared as being permissible by expert opinion

No. _____ from _____

of test centre _____

The conformity of the supplied door with the requirements of

❑ norme EN 1627-RC 2
❑ norme EN 1627-RC 3

is confirmed independently by the manufacturer.

The element was manufactured in (year of manufacture) _____ . An abridged report can be made available on request as a copy.

_____ _____
(Town) (Date)

_____ _____
(Company stamp) (Legally-binding signature)

Profilsysteme in Stahl und Edelstahl

Systèmes de profilés en acier et en acier inox

Steel and stainless steel profile systems

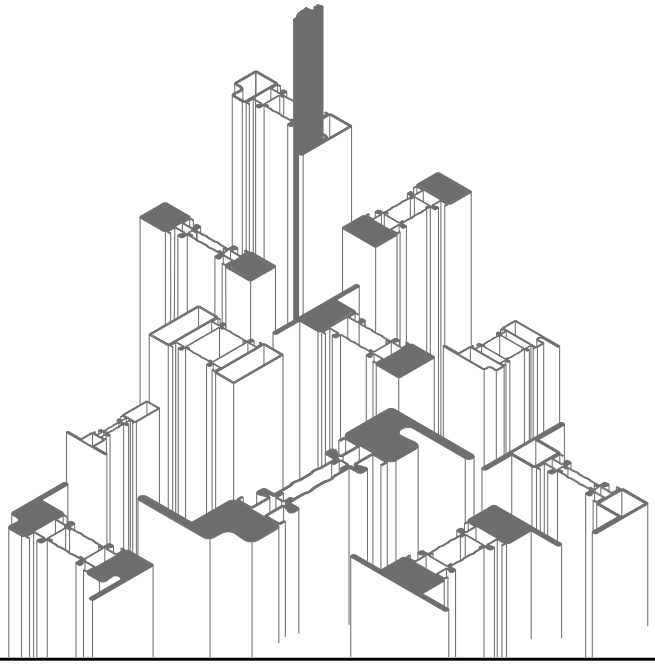

Forster Profilsysteme AG | CH-9320 Arbon | info@forster.ch | www.forster-profile.ch

978300/04-23