Feuerhemmende Türen und Abschlüsse in Stahl und Edelstahl
Portes et cloisons coupe-feu en acier et en acier inox
Fire-resistant doors and screens in steel and stainless steel



EI30 / EI60 / EI90 / EI120

forster

Nummernverzeichnis
Répertoire des numéros
Index of numbers
0

Allgemeine Informationen
Informations générales
General information
1

Prüfungen / Zulassungen
Attestations / homologations
Test reports / Certificates
2

System EI30
Système EI30
System EI30
3

System EI60 / EI30
Système EI60 / EI30
System EI60 / EI30
4

System EI60
Système EI60
System EI60
5

System EI90
Système EI90
System EI90
6

System EI120
Système EI120
System EI120
7

948310/10154281/06-18

Nummernverzeichnis Répertoire des numéros Index of numbers

	EI30	EI60	EI90	EI120
Profil-Nr. No profilé Profile no.	Seite Page Page	Seite Page Page	Seite Page Page	Seite Page Page
732.750	3.2.5			
732.751	3.2.5			
734.800			6.2.2	
734.803			6.2.2	
734.805			6.2.2	
734.830			6.2.1	
734.831			6.2.1	
734.832			6.2.1	
734.850			6.2.1	
734.851			6.2.1	
734.852			6.2.1	
734.853			6.2.1	
734.855			6.2.1	
735.300 /T	3.2.3			
735.303 /T	3.2.4			
735.305 /T	3.2.4			
735.350 /T	3.2.1			
735.351 /T	3.2.1			
735.352 /T	3.2.2			
735.353 /T	3.2.2			
735.403 /T	3.2.4			
735.403 /T CrNi	3.2.10			
735.405 /T	3.2.4			
735.405 /T CrNi	3.2.10			
735.700 /T	3.2.3			
735.703 /T	3.2.4			
735.705 /T	3.2.4			
735.750 /T	3.2.1			
735.751 /T	3.2.1			
735.752 /T	3.2.2			
735.753 /T	3.2.2			
735.800	3.2.3			
735.800 /T	3.2.3			
735.800 CrNi	3.2.9			
735.800 /T CrNi	3.2.9			
735.803	3.2.4			
735.803 /T	3.2.4			
735.803 /T CrNi	3.2.10			
735.805	3.2.4			
735.805 /T	3.2.4			
735.805 /T CrNi	3.2.10			
735.810	3.2.3			
735.838	3.2.3			
735.850	3.2.1			
735.850 /T	3.2.1			
735.850 CrNi	3.2.9			
735.850 /T CrNi	3.2.9			
735.851	3.2.1			
735.851 /T	3.2.1			
735.851 /T CrNi	3.2.9			
735.852	3.2.2			
735.852 /T	3.2.2			

	EI30	EI60	EI90	EI120
Profil-Nr. No profilé Profile no.	Seite Page Page	Seite Page Page	Seite Page Page	Seite Page Page
735.852 /T CrNi	3.2.9			
735.853	3.2.2			
735.853 CrNi	3.2.9			
735.854	3.2.2			
735.854 CrNi	3.2.9			
735.855	3.2.2			
735.855 CrNi	3.2.9			
735.858	3.2.3			
735.906 /T	3.2.3			
735.950	3.2.5			
736.800		5.2.2		
736.800 /T		5.2.2		
736.800 CrNi		5.2.5		
736.800 /T CrNi		5.2.5		
736.803		5.2.2		
736.803 /T		5.2.2		
736.803 /T CrNi		5.2.6		
736.805		5.2.2		
736.805 /T		5.2.2		
736.805 /T CrNi		5.2.6		
736.830	3.2.1			
736.831	3.2.1			
736.832	3.2.2			
736.834	3.2.2			
736.850		5.2.1		
736.850 /T		5.2.1		
736.850 /T CrNi		5.2.5		
736.851		5.2.1		
736.851 /T		5.2.1		
736.851 /T CrNi		5.2.5		
736.852		5.2.1		
736.852 /T		5.2.1		
736.852 /T CrNi		5.2.5		
736.853		5.2.1		
736.854		5.2.1		
736.854 CrNi		5.2.5		
736.855		5.2.2		
736.855 CrNi		5.2.5		
736.858		5.2.2		
736.906 /T		5.2.2		
737.830		5.2.1		
737.831		5.2.1		
737.832		5.2.1		
738.806				
738.830				
739.580				7.2.2
739.581				7.2.2
739.590				7.2.1
739.591				7.2.1
739.592				7.2.1
739.593				7.2.1

Nummernverzeichnis — Répertoire des numéros — Index of numbers

	EI30	EI60	EI90	EI120
Profil-Nr. No profilé Profile no.	Seite Page Page	Seite Page Page	Seite Page Page	Seite Page Page
900141	3.4.6	5.4.6	6.4.4	7.4.2
900265	3.4.12	5.4.11	6.4.9	
900301			6.4.5	
901204	3.2.8	5.2.3		7.2.2
901205	3.2.8	5.2.3		7.2.2
901206	3.2.8	5.2.3		7.2.2
901226	3.2.8	5.2.3		
901227	3.2.8	5.2.3		7.2.2
901228	3.2.8	5.2.3		7.2.2
901231	3.2.8	5.2.3		
901241	3.2.8	5.2.3		
901245	3.2.8	5.2.3		
901246	3.2.8	5.2.3		7.2.2
901247	3.2.8	5.2.3		7.2.2
901248				7.2.2
901526	3.2.10	5.2.6		
901527	3.2.10	5.2.6		
901528	3.2.10	5.2.6		
901531	3.2.10	5.2.6		
901546	3.2.10	5.2.6		
901547	3.2.10	5.2.6		
903204	3.4.5	5.4.5	6.4.3	
905307	3.4.4	5.4.4	6.4.2	
905312	3.4.4	5.4.4	6.4.2	
905314	3.4.4	5.4.4	6.4.2	
905315	3.4.4	5.4.4	6.4.2	
905316	3.4.5	5.4.4	6.4.3	
905317	3.4.5	5.4.5	6.4.3	
905401	3.4.5	5.4.5	6.4.3	
905406	3.4.4	5.4.4	6.4.2	
905702	3.4.5	5.4.5	6.4.3	
905703	3.4.5	5.4.5	6.4.3	
905712				7.4.1
905784				7.4.1
905785				7.4.1
905786				7.4.1
906026	3.4.12	5.4.11	6.4.9	
906322	3.4.1	5.4.1	6.4.1	
906323	3.4.1	5.4.1	6.4.1	
906324	3.4.2	5.4.2	6.4.1	
906325	3.4.2	5.4.2	6.4.1	
906421	3.4.1	5.4.1	6.4.1	
906574	3.4.1	5.4.1		
906577	3.4.1	5.4.1	6.4.1	7.4.2
906578	3.4.1	5.4.1	6.4.1	7.4.2
906579	3.4.1	5.4.1	6.4.1	7.4.2
906583	3.4.1	5.4.1		
906840	3.4.3	5.4.3		
907001			6.3.26	
907027	3.4.12	5.4.11	6.4.9	
907030	3.3.34	5.3.31	6.3.31	

	EI30	EI60	EI90	EI120
Profil-Nr. No profilé Profile no.	Seite Page Page	Seite Page Page	Seite Page Page	Seite Page Page
907051	3.3.33	5.3.30		
907052	3.3.34	5.3.31	6.3.31	
907054	3.3.35	5.3.32	6.3.32	
907055	3.3.35	5.3.32	6.3.32	
907056	3.3.35	5.3.32	6.3.32	
907057	3.3.35	5.3.32	6.3.32	
907058	3.4.10	5.4.9		
907061	3.3.34	5.3.31	6.3.31	
907062	3.4.5	5.4.5	6.4.3	
907064	3.4.12	5.4.11	6.4.9	
907065	3.4.12	5.4.11		
907068	3.3.25	5.3.23	6.3.23	
907070			6.3.30	
907072			6.3.32	
907073			6.3.31	
907103	3.3.36	5.3.33	6.3.30	
907202	3.3.24			
907203	3.3.24			
907204	3.3.24			
907205	3.3.24			
907212	3.3.23	5.3.22	6.3.22	
907213	3.3.23	5.3.22	6.3.22	
907214	3.3.23	5.3.22	6.3.22	
907215	3.3.23	5.3.22	6.3.22	
907216	3.3.22	5.3.21	6.3.21	
907217	3.3.22	5.3.21	6.3.21	
907218	3.3.22	5.3.21	6.3.21	
907219	3.3.22	5.3.21	6.3.21	
907228	3.3.20	5.3.19	6.3.19	
907229	3.3.20	5.3.19	6.3.19	
907230	3.3.20	5.3.19	6.3.19	
907231	3.3.20	5.3.19	6.3.19	
907232	3.3.22	5.3.21	6.3.21	
907233	3.3.22	5.3.21	6.3.21	
907234	3.3.22	5.3.21	6.3.21	
907235	3.3.22	5.3.21	6.3.21	
907236	3.3.22	5.3.21	6.3.21	
907237	3.3.22	5.3.21	6.3.21	
907238	3.3.22	5.3.21	6.3.21	
907239	3.3.22	5.3.21	6.3.21	
907240	3.3.22	5.3.21	6.3.21	
907241	3.3.22	5.3.21	6.3.21	
907242	3.3.22	5.3.21	6.3.21	
907243	3.3.22	5.3.21	6.3.21	
907253	3.3.21	5.3.20	6.3.20	
907254	3.3.21	5.3.20	6.3.20	
907255	3.3.21	5.3.20	6.3.20	
907256	3.3.21	5.3.20	6.3.20	
907257	3.3.23	5.3.22	6.3.22	
907258	3.3.23	5.3.22	6.3.22	
907259	3.3.23	5.3.22	6.3.22	

Nummernverzeichnis Répertoire des numéros Index of numbers

	EI30	EI60	EI90	EI120
Profil-Nr. No profilé Profile no.	Seite Page Page	Seite Page Page	Seite Page Page	Seite Page Page
907260	3.3.23	5.3.22	6.3.22	
907261	3.3.23	5.3.22	6.3.22	
907262	3.3.23	5.3.22	6.3.22	
907263	3.3.23	5.3.22	6.3.22	
907264	3.3.23	5.3.22	6.3.22	
907291	3.3.26	5.3.24		
907294	3.3.38	5.3.35	6.3.34	
907295	3.3.38	5.3.35	6.3.34	
907296	3.3.38	5.3.35	6.3.34	
907297	3.3.38	5.3.35	6.3.34	
907309			6.3.35	
907315	3.3.39	5.3.36	6.3.35	
907319	3.3.39	5.3.36	6.3.35	
907339	3.3.39	5.3.36	6.3.35	
907350	3.3.37	5.3.34	6.3.33	
907351	3.3.37	5.3.34	6.3.33	
907352	3.3.39	5.3.36	6.3.35	
907353	3.3.39	5.3.36	6.3.35	
907356	3.3.37	5.3.34	6.3.33	
907368	3.3.38	5.3.35	6.3.34	
907369	3.3.38	5.3.35	6.3.34	
907370	3.3.38	5.3.35	6.3.34	
907371	3.3.38	5.3.35	6.3.34	
907375	3.3.39	5.3.36	6.3.35	
907402	3.3.20	5.3.19	6.3.19	
907403	3.3.20	5.3.19	6.3.19	
907410	3.3.21	5.3.20	6.3.20	
907411	3.3.21	5.3.20	6.3.20	
907420	3.3.20	5.3.19	6.3.19	
907421	3.3.20	5.3.19	6.3.19	
907430	3.3.21	5.3.20	6.3.20	
907431	3.3.21	5.3.20	6.3.20	
907436			6.3.24	
907438	3.3.26	5.3.24	6.3.24	
907439	3.3.27	5.3.25		
907440	3.3.27	5.3.25		
907441			6.3.25	
907442			6.3.25	
907443	3.3.20	5.3.19	6.3.19	
907444	3.3.20	5.3.19	6.3.19	
907445	3.3.20	5.3.19	6.3.19	
907446	3.3.20	5.3.19	6.3.19	
907447	3.3.21	5.3.20	6.3.20	
907448	3.3.21	5.3.20	6.3.20	
907600	3.3.55			
907610	3.3.57			
907611	3.3.59			
907612	3.3.56			
907613	3.3.54			
907616	3.3.56			
907617	3.3.54			

	EI30	EI60	EI90	EI120
Profil-Nr. No profilé Profile no.	Seite Page Page	Seite Page Page	Seite Page Page	Seite Page Page
907618	3.3.59			
907650	3.3.48	5.3.46		
907651	3.3.48	5.3.46		
907652	3.3.48	5.3.46		
907653	3.3.48	5.3.46		
907654	3.3.48	5.3.46		
907655	3.3.48	5.3.46		
907656	3.3.48	5.3.46		
907657	3.3.48	5.3.46		
907662	3.3.44	5.3.42		
907663	3.3.46	5.3.44	6.3.39	
907664	3.3.44	5.3.42		
907667	3.3.45	5.3.43		
907668	3.3.45	5.3.43		
907669	3.3.47	5.3.45	6.3.40	
907670	3.3.52	5.3.50	6.3.46	
907671	3.3.52	5.3.50	6.3.46	
907672	3.3.52	5.3.50	6.3.46	
907673	3.3.52	5.3.50	6.3.46	
907675			6.3.42	
907676			6.3.42	
907680	3.3.50	5.3.48	6.3.44	
907681	3.3.50	5.3.48	6.3.44	
907728			6.3.11	
907729			6.3.11	
907730			6.3.11	
907731			6.3.11	
907740	3.3.58			
907750			6.3.11	
907751			6.3.11	
907752			6.3.11	
907753			6.3.11	
908007	3.4.10	5.4.9	6.4.8	
908205	3.4.6	5.4.6	6.4.4	7.4.2
909001	3.4.11	5.4.10	6.4.8	
909002	3.4.8			
909004	3.4.8			
909005	3.4.12	5.4.11		
909025	3.4.7	5.4.7		
909028	3.4.9	5.4.8	6.4.6	
909029	3.4.8	5.4.7		
909030	3.4.8	5.4.8	6.4.6	
909104	3.4.7	5.4.7	6.4.6	7.4.3
909105	3.4.7	5.4.7	6.4.6	
909106	3.4.8	5.4.7	6.4.6	
909110	3.4.9	5.4.8	6.4.7	
909116	3.4.7			
909152	3.4.7			
909203	3.4.10	5.4.10	6.4.8	7.4.3
909204	3.4.11	5.4.10	6.4.8	7.4.3
909205	3.4.11	5.4.10	6.4.8	7.4.3

Nummernverzeichnis Répertoire des numéros Index of numbers

	EI30	EI60	EI90	EI120
Profil-Nr. No profilé Profile no.	Seite Page Page	Seite Page Page	Seite Page Page	Seite Page Page
909207	3.4.10	5.4.9	6.4.7	
909209	3.4.8	5.4.8	6.4.6	
909210	3.4.10	5.4.9	6.4.7	
909211	3.4.9			
909216	3.4.11	5.4.10		
909217	3.4.11	5.4.10		
909218	3.4.10	5.4.9	6.4.8	
909219	3.4.9	5.4.8	6.4.7	
909220	3.4.9	5.4.8	6.4.7	
909221	3.4.9	5.4.8	6.4.7	
909222	3.4.9	5.4.9	6.4.7	
909230	3.4.11	5.4.10	6.4.9	
909240	3.4.10	5.4.9	6.4.8	
917025	3.3.32			
917305	3.3.39	5.3.36		
927011			6.3.31	
927012			6.3.31	
927201			6.3.32	
927732			6.3.13	
927733			6.3.13	
927734			6.3.13	
927735			6.3.13	
927736			6.3.13	
927737			6.3.13	
927738			6.3.13	
927739			6.3.13	
927740			6.3.13	
927741			6.3.13	
927742			6.3.13	
927743			6.3.13	
943200	3.2.6			
943201	3.2.6			
943202	3.2.6			
943203	3.2.6			
943204	3.2.6			
943205	3.2.6			
943206	3.2.4			
943207	3.2.5			
943208	3.2.5			
943210		5.2.4		
943211		5.2.4		
943212		5.2.4		
943213		5.2.4		
943214		5.2.4		
943215		5.2.4		
943216			6.2.3	
943217			6.2.3	
943218			6.2.3	
943219			6.2.3	
943234	3.2.5			
943235	3.2.5			

	EI30	EI60	EI90	EI120
Profil-Nr. No profilé Profile no.	Seite Page Page	Seite Page Page	Seite Page Page	Seite Page Page
943242	3.2.5			
943244	3.2.5			
943264	3.2.7			
943265	3.2.7			
943266	3.2.7			
943267	3.2.7			
943268	3.2.7			
943269	3.2.7			
943900	3.2.11			
943901	3.2.11			
943902	3.2.11			
943903	3.2.11			
943904	3.2.11			
943905	3.2.11			
946013	3.3.33			
946014	3.3.33			
947001	3.4.2	5.4.2		
947018	3.3.34	5.3.31		
947019	3.3.34	5.3.31		
947023	3.3.28	5.3.26		
947025	3.4.2	5.4.2		
947026	3.4.2	5.4.2	6.4.2	
947051	3.3.36	5.3.33	6.3.30	
947055	3.4.2	5.4.2		
947214	3.3.35	5.3.32		
947728	3.3.11	5.3.11		
947729	3.3.11	5.3.11		
947730	3.3.11	5.3.11		
947731	3.3.11	5.3.11		
947732	3.3.13	5.3.13		
947733	3.3.13	5.3.13		
947734	3.3.13	5.3.13		
947735	3.3.13	5.3.13		
947736	3.3.13	5.3.13		
947737	3.3.13	5.3.13		
947738	3.3.13	5.3.13		
947739	3.3.13	5.3.13		
947740	3.3.13	5.3.13		
947741	3.3.13	5.3.13		
947742	3.3.13	5.3.13		
947743	3.3.13	5.3.13		
947750	3.3.11	5.3.11		
947751	3.3.11	5.3.11		
947752	3.3.11	5.3.11		
947753	3.3.11	5.3.11		
948000	3.4.6	5.4.6		
948002	3.4.6	5.4.6		7.4.2
948003	3.4.6	5.4.6	6.4.4	7.4.2
948004	3.4.6	5.4.6	6.4.4	7.4.2
948005	3.4.6	5.4.6	6.4.4	7.4.2
948006	3.4.6	5.4.6	6.4.4	7.4.2

Nummernverzeichnis Répertoire des numéros Index of numbers

	EI30	EI60	EI90	EI120
Profil-Nr. No profilé Profile no.	Seite Page Page	Seite Page Page	Seite Page Page	Seite Page Page
948007	3.4.6	5.4.6	6.4.4	7.4.2
948008	3.4.6	5.4.6	6.4.4	7.4.2
948009	3.4.6	5.4.6	6.4.4	7.4.2
948010	3.4.6	5.4.6	6.4.4	7.4.2
948013			6.4.4	
948015			6.4.4	
953001			6.4.5	
953200			6.2.4	
953201			6.2.4	
955002	3.4.5	5.4.5	6.4.3	
955003	3.4.5	5.4.5	6.4.3	
956300	3.4.3	5.4.3		
956301	3.4.3	5.4.3		
956302	3.4.3	5.4.3		
956303	3.4.3	5.4.3		
956304	3.4.3	5.4.3		
957010	3.3.32	5.3.30		
957011			6.3.29	
957012			6.3.27	
957013			6.3.27	
957014			6.3.29	
957016			6.3.27	
957017			6.3.27	
957020			6.3.28	
957021			6.3.28	
957022			6.3.30	
957023			6.3.28	
957024			6.3.28	
957028	3.3.31	5.3.29		
957029	3.3.31	5.3.29		
957030	3.3.29	5.3.27		
957031	3.3.29	5.3.27		
957032	3.3.29	5.3.27		
957033	3.3.29	5.3.27		
957034	3.3.30	5.3.28		
957035	3.3.30	5.3.28		
957036	3.3.30	5.3.28		
957037	3.3.30	5.3.28		
957038	3.3.32	5.3.30		
957039	3.3.33			
957040	3.3.33			
957042	3.3.35	5.3.32		
957043	3.3.34	5.3.31		
957044	3.3.32	5.3.30		
957060	3.3.28			
957065	3.3.36	5.3.33		
957082	3.3.36	5.3.33		
957083	3.3.36	5.3.33		
957084	3.3.36	5.3.33		
957085	3.3.36	5.3.33		
959101	3.4.7	5.4.7		

	EI30	EI60	EI90	EI120
Profil-Nr. No profilé Profile no.	Seite Page Page	Seite Page Page	Seite Page Page	Seite Page Page
959200	3.4.11	5.4.10		
985701	3.4.4			
985702				7.4.1

		1
Allgemeine Informationen		
Systembeschreibung		1.1.1
Systemvarianten		1.1.2 - 1.1.8
Allgemeine Verarbeitungsrichtlinien		1.2.1 - 1.2.18
	Normen / Werkstoffe	1.2.1
	Transport / Lagerung	1.2.2
	Verarbeitung Stahlprofile	1.2.2
	Verarbeitung Edelstahlprofile	1.2.5
	Oberflächenbehandlung	1.2.10
	Verglasung und Füllungen	1.2.15
	Biegeradien	1.2.16
	Wartung	1.2.17
Allgemeine Hinweise		1.3.1 - 1.3.3

Informations générales		
Descriptif du système		1.1.1
Variantes du système		1.1.2 - 1.1.8
Directives relatives à la mise en œuvre		1.2.1 - 1.2.18
	Normes / matières premières	1.2.1
	Transport / stockage	1.2.2
	Mise en œuvre profilés en acier	1.2.2
	Mise en œuvre profilés en acier inox	1.2.5
	Traitement des surfaces	1.2.10
	Vitrage et remplissages	1.2.15
	Rayons de cintrage	1.2.16
	Maintenance	1.2.17
Généralités		1.3.1 - 1.3.3

General information		
System description		1.1.1
System variations		1.1.2 - 1.1.8
General processing guidelines		1.2.1 - 1.2.18
	Standards / Materials	1.2.1
	Transport / Storage	1.2.2
	Processing steel profiles	1.2.2
	Processing stainless steel profiles	1.2.5
	Surface treatment	1.2.10
	Glazing and panel infills	1.2.15
	Bending	1.2.16
	Maintenance	1.2.17
General advice		1.3.1 - 1.3.3

Das System

Forster fuego light ist ein komplettes Profilsystem mit Beschlägen und Zubehör für flächenbündige ein- und zweiflügelige Brandschutztüren, Brandschutzverglasungen und Türen in Brandschutzabschlüssen.

Das Erscheinungsbild der Forster fuego light-Profile ist identisch mit dem der Forster presto-Serie (Rauchschutztüren und thermisch nicht getrennte Brandschutzverglasungen E30-E120, R30, G30).

Folgende Ausführungen sind möglich:

Forster fuego light EI30 (T30/F30)
Verglaste Feuerschutztüren EI30 (T30), 1- oder 2-flügelig und verglaste Feuerschutzwände EI30 (F30), Schiebetüren EI30 in Stahl oder Edelstahl, Fingerschutztüren und verblechte Türen EI30 in Stahl

Forster fuego light EI60/EI30 (CH)
Verglaste Feuerschutztür EI30 (T30) in verglaster Feuerschutzwand EI60 (F60), in Stahl oder Edelstahl

Forster fuego light EI60 (T60/F60)
Verglaste Feuerschutztüren EI60 (T60), 1- oder 2-flügelig und verglaste Feuerschutzwände EI60 (F60), in Stahl oder Edelstahl und verblechte Türen EI60 in Stahl

Forster fuego light EI90 (T90/F90)
Verglaste Feuerschutztüren EI90 (T90), 1- oder 2-flügelig und verglaste Feuerschutzwände EI90 (F90), in Stahl

Forster fuego light EI120
Verglaste Feuerschutzwände EI120, in Stahl

Wichtig !

Einzelne in diesem Ordner gezeigten Anwendungsbeispiele und Verarbeitungshinweise entsprechen nicht den in Ihrem Land gültigen Brandschutznormen.

Massgebend sind ausschliesslich die für Ihr Land gültigen Zulassungen.

Zulassungen und Elementgrössen siehe auch www.forster-profile.ch.

Le système

Forster fuego light est un système de profilés acier, assorti d'une gamme complète de serrures et d'accessoires. Il est utilisé pour la fabrication de portes (1 ou 2 vantaux) et de cloisons vitrées coupe-feu.

La géométrie extérieure des profilés Forster fuego light est identique à la série Forster presto (système de profilés acier permettant la fabrication de portes et cloisons vitrées pare-flammes E30-E120, PF30-PF90).

Les exécutions suivantes sont possibles:

Forster fuego light EI30 (T30, CF30)
Portes vitrées coupe-feu EI30 (T30, à 1 ou 2 vantaux et cloisons vitrées EI30 (F30), portes coulissantes EI30 en acier ou acier inox, portes anti-pince doigts et portes tôlées EI30 en acier

Forster fuego light EI60/EI30 (CH)
Porte vitrée coupe-feu EI30 (T30) dans une cloison vitrée EI60 (F60), en acier ou acier inox

Forster fuego light EI60 (T60, CF60)
Portes vitrées coupe-feu EI60 (T60), à 1 ou 2 vantaux et cloisons vitrées EI60 (F60), en acier ou acier inox et portes tôlées EI60 en acier

Forster fuego light EI90 (T90)
Portes vitrées coupe-feu EI90 (T90, à 1 ou 2 vantaux et cloisons vitrées EI90 (F90), en acier

Forster fuego light EI120
Cloisons vitrées EI120, en acier

Important !

Les exemples de mise en œuvre présentés ci-après ne sont pas tous conformes à la réglementation en vigueur dans votre pays.

En conséquence, nous vous demandons de vous reporter aux procès-verbaux de classement en cours de validité dans votre pays.

Procès verbaux et dimensions des éléments voir www.forster-profile.ch.

The system

Forster fuego light is a complete profile system with fittings and accessories for flush-fitting single and double-leaf fire doors, fire-protective glazing and doors in glass walls.

The appearance of the Forster fuego light profile is identical to the Forster presto series (smoke protection doors and fire-protective glazing without thermal insulation, E30-E120).

Following executions are possible:

Forster fuego light EI30 (T30)
Glazed fire protecting doors EI30 (T30), 1 or 2 leaves and glazed fire protecting screens EI30 (F30), sliding doors EI30 in steel or stainless steel, anti-finger-trap doors and sheet metal doors EI30 in steel

Forster fuego light EI60/EI30 (CH)
Glazed fire protecting doors EI30 (T30) in glazed fixed screen EI60 (F60), in steel or stainless steel

Forster fuego light EI60 (T60)
Glazed fire protecting doors EI60 (T60), 1 or 2 leaves and glazed fire protecting screens EI60 (F60), in steel or stainless steel and sheet metal doors EI60 in steel

Forster fuego light EI90 (T90)
Glazed fire protecting doors EI90 (T90), 1 or 2 leaves and glazed fire protecting screens EI90 (F90), in steel

Forster fuego light EI120
Glazed fire protecting screens EI120, in steel

Important !

Some of the construction details and processing guidelines, mentioned in this file, do not correspond to the fire protecting standards in your country.

Only the certificates valid in your country are relevant. Please check with your specific countries representatives.

Test certificates and dimensions of elements see www.forster-profile.ch.

Systemvarianten Türen und Verglasungen
Variantes du système Portes et cloisons
System variations Doors and glazings

	EI30 Standard	**EI30 Blechtür Porte pleine en tôle Sheet metal door**	**EI30 Fingerschutztür Porte anti-pince doigts Anti-finger-trap door**	**EI30 Schiebetür Porte coulissante Sliding door**
Werkstoffe Matières premières Materials				
Stahl / Acier / Steel	✔	✔	✔	✔
CrNi	✔			✔
Elementgrössen Dim. des éléments Element dimensions	*** Länderspezifische Zulassungen beachten! Respecter les homologations valables dans votre pays! Take note of the country-specific approvals!**			
	*LB: max. 1400 mm *LH: max. 3000 mm	*LB: max. 1400 mm *LH: max. 2500 mm	*LB: max. 1400 mm *LH: max. 3000 mm	*LB: max. 1380 mm *LH: max. 2500 mm
	*LB: max. 2830 mm *LH: max. 3000 mm	*LB: max. 2500 mm *LH: max. 2500 mm	*LB: max. 2830 mm *LH: max. 3000 mm	*LB: max. 2600 mm *LH: max. 2500 mm
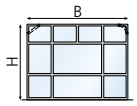	*B: unbegrenzt, illimité, unlimited *H: max. 4000 mm max. 4500 mm (DE/AT)	---	---	---
Verglasung Vitrage Glazing				
Trockenverglasung Vitrage à sec Dry glazing				
Nassverglasung Vitrage au silicone Silicone glazing				
Glas / Paneele Verres / Panneaux Glass / Panels	*** Länderspezifische Zulassungen beachten! Respecter les homologations valables dans votre pays! Take note of the country-specific approvals!**			
Brandschutzglas Verre anti-feu Fire resistant glass	*15 – 25 mm diverse Hersteller / plusieurs fournisseurs / various suppliers	siehe/voir/see EI30	*15 – 25 mm diverse Hersteller / plusieurs fournisseurs / various suppliers	*15 – 25 mm diverse Hersteller / plusieurs fournisseurs / various suppliers
Brandschutzglas, isoliert Verre anti-feu isolé Fire resistant glass, insulated	*32 – 40 mm diverse Hersteller / plusieurs fournisseurs / various suppliers	siehe/voir/see EI30	*32 – 40 mm diverse Hersteller / plusieurs fournisseurs / various suppliers	*32 – 40 mm diverse Hersteller / plusieurs fournisseurs / various suppliers
Paneele / Panneaux / Panels	GFK 2 × 12.5 mm Promatect H 3 × 6 mm Promatect H 25 mm	---	GFK 2 × 12.5 mm Promatect H 3 × 6 mm Promatect H 25 mm	GFK 2 × 12.5 mm Promatect H 3 × 6 mm Promatect H 25 mm
Beschläge Quincaillerie Fittings				
Schlösser Serrures Locks	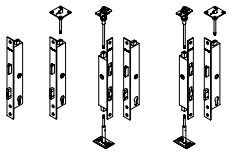			---
Bänder Paumelles Hinges	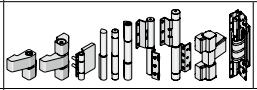	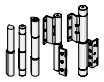		---
Drücker / Druckstangen Poignées / Barres Handles / Push bars	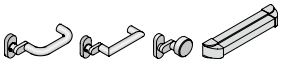			---

LB: Lichte Durchgangsbreite / Largeur de passage libre / Inside width
LH: Lichte Durchgangshöhe / Hauteur de passage libre / Inside height

Systemvarianten Türen und Verglasungen
Variantes du système Portes et cloisons
System variations Doors and glazings

	EI60 Standard	**EI60 Blechtür Porte pleine en tôle Sheet metal door**	**EI90**	**EI120**
Werkstoffe Matières premières Materials				
Stahl / Acier / Steel	✔	✔	✔	✔
CrNi	✔		✔	
Elementgrössen Dim. des éléments Element dimensions	*** Länderspezifische Zulassungen beachten! Respecter les homologations valables dans votre pays! Take note of the country-specific approvals!**			
	*LB: max. 1400 mm *LH: max. 2890 mm	*LB: max. 1400 mm *LH: max. 2875 mm	*LB: max. 1400 mm *LH: max. 2500 mm	---
	*LB: max. 2830 mm *LH: max. 2890 mm	*LB: max. 2350 mm *LH: max. 2500 mm	*LB: max. 2360 mm *LH: max. 2500 mm	---
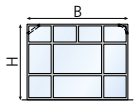	*B: unbegrenzt, illimité, unlimited *H: max. 4000 mm	---	*B: unbegrenzt, illimité, unlimited *H: max. 4000 mm	*B: unbegrenzt, illimité, unlimited *H: max. 3400 mm
Verglasung Vitrage Glazing				
Trockenverglasung Vitrage à sec Dry glazing				
Nassverglasung Vitrage au silicone Silicone glazing		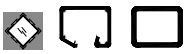		
Glas / Paneele Verres / Panneaux Glass / Panels	*** Länderspezifische Zulassungen beachten! Respecter les homologations valables dans votre pays! Take note of the country-specific approvals!**			
Brandschutzglas Verre anti-feu Fire resistant glass	*23 – 33 mm diverse Hersteller / plusieurs fournisseurs / various suppliers	siehe/voir/see EI60	37 mm Pyrostop 90-102	*xx – xx mm Pyrostop 120-xxx
Brandschutzglas, isoliert Verre anti-feu isolé Fire resistant glass, insulated	*37 – 44 mm diverse Hersteller / plusieurs fournisseurs / various suppliers	siehe/voir/see EI60	---	---
Paneele / Panneaux / Panels	GFK 3 × 12.5 mm Promatect H 2 × 15 mm	---	Aestuver 50 mm	---
Beschläge Quincaillerie Fittings				
Schlösser Serrures Locks	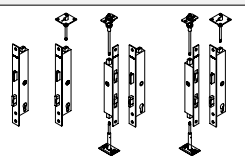		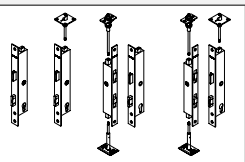	---
Bänder Paumelles Hinges	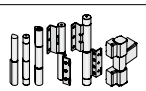	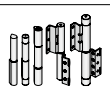	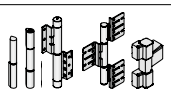	---
Drücker / Druckstangen Poignées / Barres Handles / Push bars	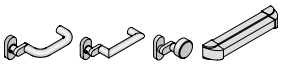			---

LB: Lichte Durchgangsbreite / Largeur de passage libre / Inside width
LH: Lichte Durchgangshöhe / Hauteur de passage libre / Inside height

Systemvarianten | Variantes du système | System variations

Forster fuego light EI30 (T30/F30)
Stahl
Acier
Steel

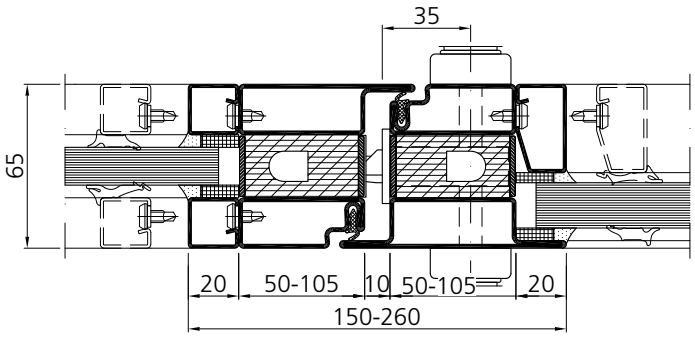

Forster fuego light EI30 (T30/F30)
Edelstahl
Acier inox
Stainless steel

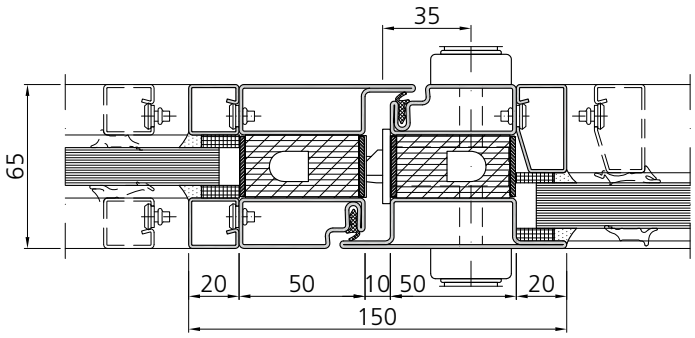

Forster fuego light EI30/EI60
Stossfugenverglasung, Stahl oder Edelstahl
Cloison bord à bord, acier ou acier inox
Butt-joint glazing, steel or stainless steel

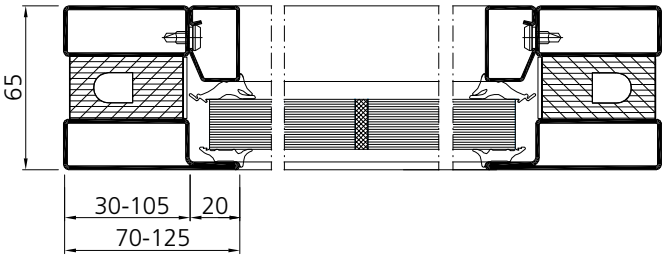

Forster fuego light EI60/EI30 CH)
Stahl (Edelstahl objektbezogen nach Rücksprache)
Acier (acier inox pour projets spéciaux sur consultation)
Steel (stainless steel for special projects on request)

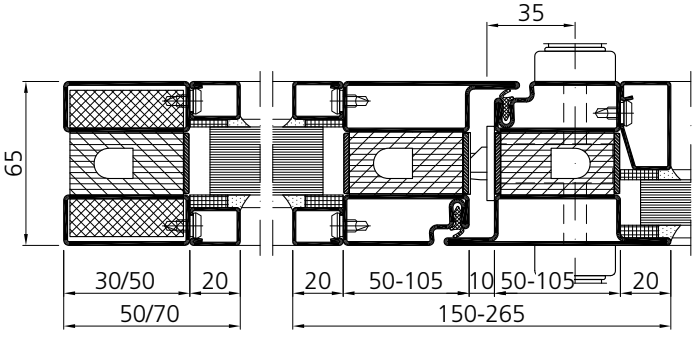

Systemvarianten | Variantes du système | System variations

Forster fuego light EI60 (T60/F60)
Stahl (Edelstahl auf Anfrage)
Acier (acier inox sur demande)
Steel (stainless steel on request)

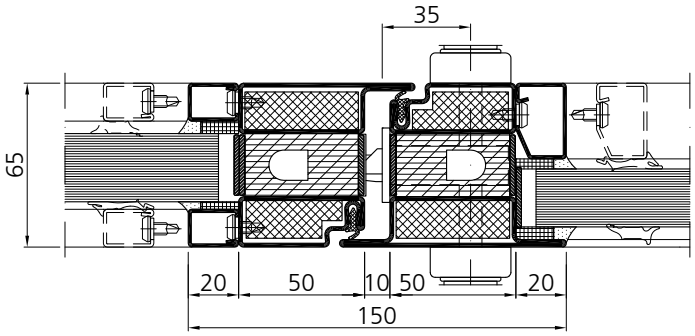

Forster fuego light EI90 (T90/F90)
Stahl (Edelstahl objektbezogen nach Rücksprache)
Acier (acier inox pour projets spéciaux sur consultation)
Steel (stainless steel for special projects on request)

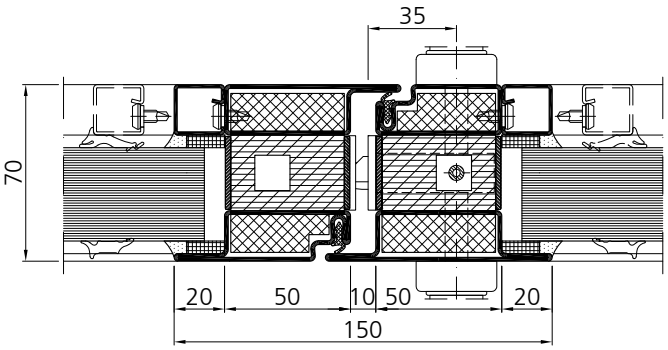

Forster fuego light EI120
Verglaste Feuerschutzwand, Stahl
Cloison vitrée, acier
Glazed fire protecting screen, steel

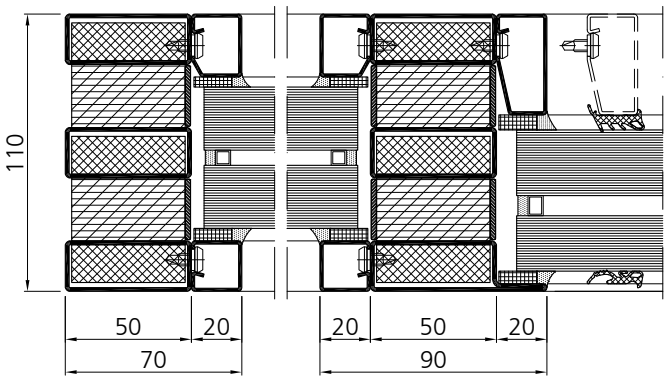

Systemvarianten

Weitere Konstruktionsvarianten siehe Ordner Forster fuego light 2.

Variantes du système

Plusieurs constructions spéciales voir classeur Forster fuego light 2.

System variations

For further special applications see manual Forster fuego light 2.



Forster fuego light EI30 / RC2
Einbruchhemmede Brandschutztür,
Stahl oder Edelstahl
Porte coupe-feu anti-effraction,
acier ou acier inox
Fire and burglary resistant door,
steel or stainless steel

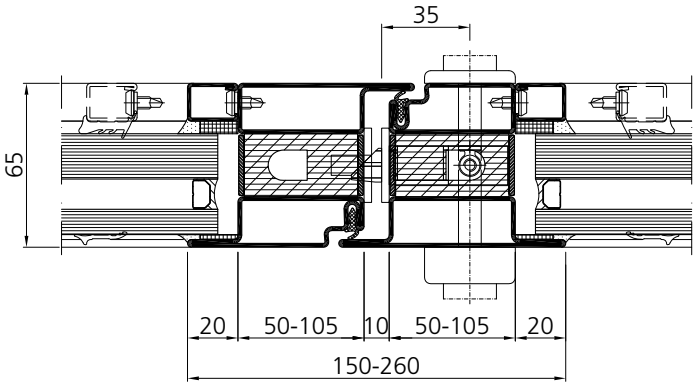

Forster fuego light EI30 / RC3
Einbruchhemmede Brandschutztür,
Stahl oder Edelstahl
Porte coupe-feu anti-effraction,
acier ou acier inox
Fire and burglary resistant door,
steel or stainless steel

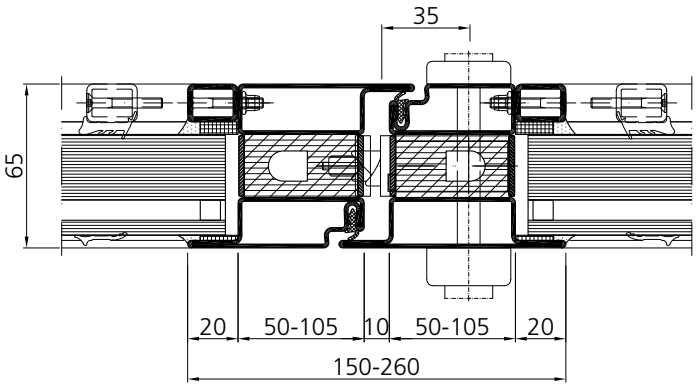

Forster fuego light EI30
Verblechte, flächenbündige Rohrrahmentür, Stahl
Porte pleine en tôle affleurée, acier
Flush mounted sheet metal door, steel

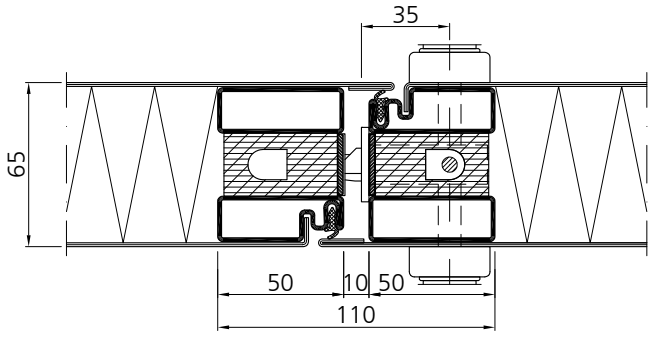

Systemvarianten | Variantes du système | System variations

Forster fuego light EI30
Fingerschutztür, Stahl
Porte anti-pince doigts, acier
Anti-finger-trap door, steel

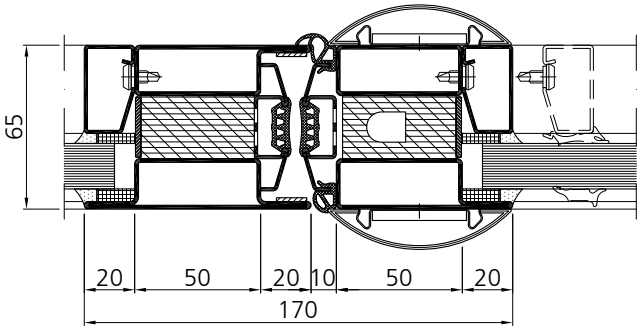

Forster fuego light EI30
Brandschutz-Schiebetür, Stahl (Edelstahl auf Anfrage)
Porte coulissante coupe-feu, acier (acier inox sur demande)
Fire resistant sliding door, steel (stainless steel on request)

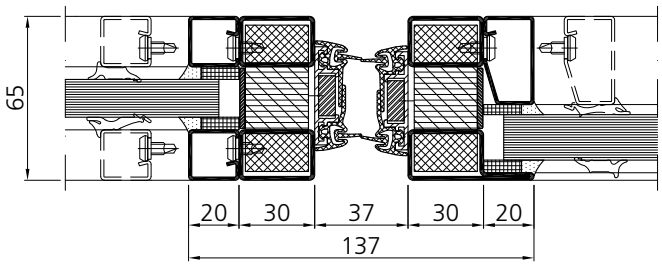

Sonderlösungen | Solutions spéciales | Special solutions

Forster fuego light EI60
Verblechte, flächenbündige Rohrrahmentür, Stahl
Porte pleine en tôle affleurée, acier
Flush mounted sheet metal door, steel

Separate Broschüre auf Anfrage
Brochure séparée sur demande
Separate brochure on request

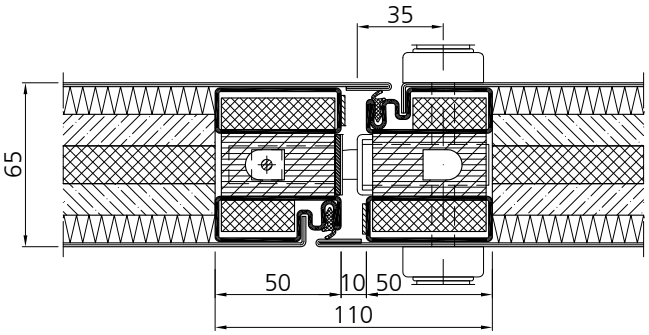

Forster fuego light EI30
Ganzglas-Optik, Stahl
Aspect tout verre, acier
All glass design, steel

Separate Broschüre auf Anfrage
Brochure séparée sur demande
Separate brochure on request

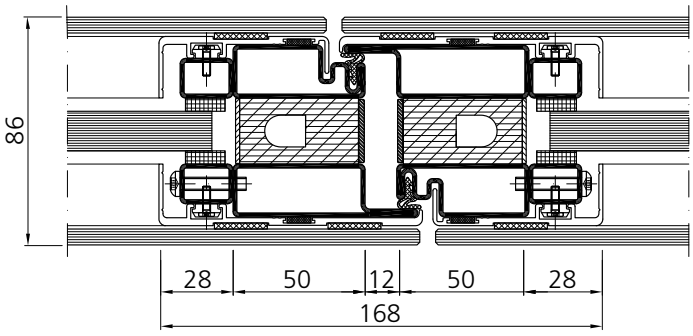

06/18

Systemvarianten
Sonderlösungen

Variantes du système
Solutions spéciales

System variations
Special solutions

Forster fuego light EI30
Tür aus Holz, Rahmen aus Stahl oder Edelstahl
Porte en bois, cadre en acier ou acier inox
Wooden door, steel or stainless steel frame

Separate Broschüre auf Anfrage
Brochure séparée sur demande
Separate brochure on request

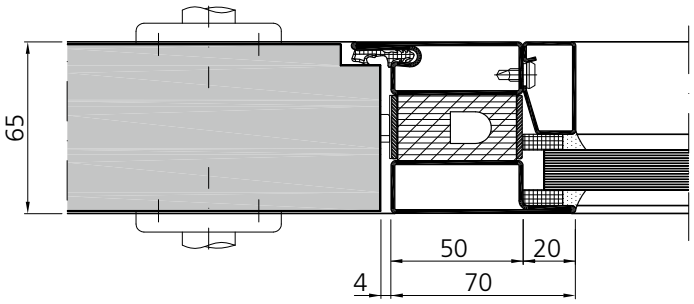

Forster fuego light EI30
Stahl- oder Edelstahlrahmen mit Holzpaneelen
Cadre en acier ou acier inox avec panneau en bois
Steel or stainless steel frame with wooden panel

Separate Broschüre auf Anfrage
Brochure séparée sur demande
Separate brochure on request

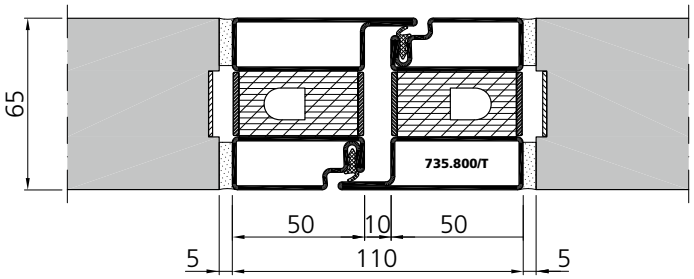

Forster fuego light EI30
Brandschutz-Schiebetür, 1- oder 2-flügelig, mit Fluchtwegfunktion, Stahl
Porte coulissante coupe-feu, 1 ou 2 vantaux, avec fonction issue de secours, acier
Fire resistant sliding door, single or double leaf, with escape route function, steel

Separate Broschüre auf Anfrage
Brochure séparée sur demande
Separate brochure on request

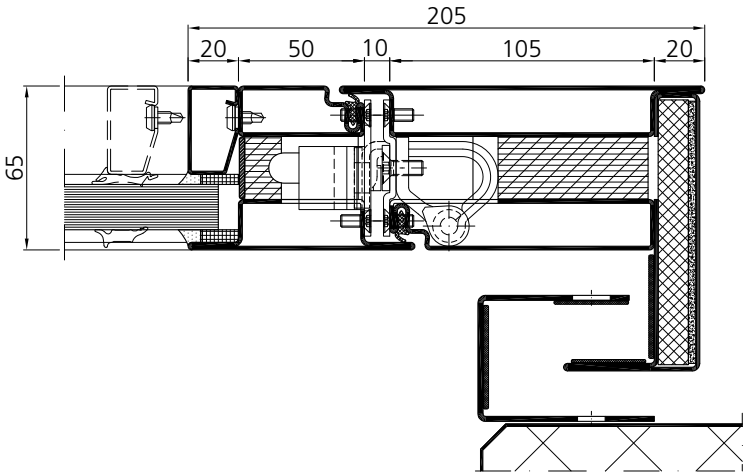

Forster fuego light EI30 / S_{200}
Brandschutz-Schiebetür mit Rauchschutz, Stahl
Porte coulissante coupe-feu avec protection pare-fumée, acier
Fire resistant sliding door with smoke resistance, steel

Separate Broschüre auf Anfrage
Brochure séparée sur demande
Separate brochure on request

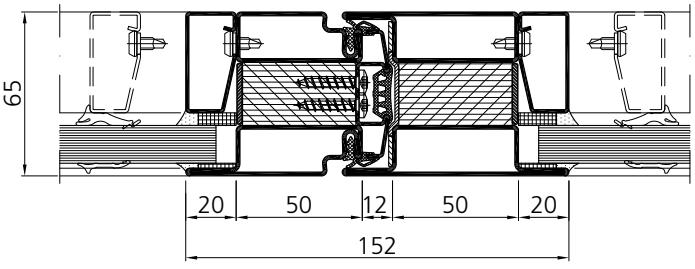

Allgemeine Verarbeitungsrichtlinien

1. Normen

Grundlage dieser Technischen Dokumentation für den Tür-/Fensterbau bilden die gültigen Richtlinien und Normen der Landes-Fachverbände SZFF-, SIA- sowie DIN-Normen. Spezielle Verarbeitungshinweise für Edelstahlprofile sind den Dokumentationen der Informationsstelle Edelstahl Rostfrei, Düsseldorf zu entnehmen.

2. Werkstoffe

Die von uns gelieferten Werkstoffe entsprechen den heute gültigen Normen. Materialien aus Werkstoffen, die ausserhalb unseres Einflussbereiches liegen, sind vom Verarbeitungsbetrieb eigenverantwortlich auf Qualitäts- und Funktionseignung zu prüfen.

Kohlenstoffstahl:
- Oberfläche der Profile Forster fuego light:
  - GV/GC = galvanisch verzinkt und gelbchromatiert, Schichtdicke ca. 12 µm
  - ZM = Zink Magnesium Schichtdicke ca. 7 µm
- Oberfläche Glashalteleisten:
  - im Schmelzverfahren bandverzinkter Überzug, Schichtdicke ca. 20 µm

Edelstahl:
- Qualität 1.4301, geschliffen (Korn 220-240), mit Schutzfolie

- Sonderqualitäten auf Anfrage

Directives relatives à la mise en œuvre

1. Normes

Les directives et normes en vigueur des associations professionnelles suisses CSFF, SIA, ainsi que les normes DIN, constituent la base de cette documentation technique, pour la construction de portes / fenêtres. Des indications spéciales, au sujet de la mise en œuvre pour des profilés en acier inoxydable, figurent dans les documentations du service d'information concernant l'acier inoxydable, Düsseldorf.

2. Matières premières

Les matières premières que nous fournissons correspondent aux normes actuellement valables. Les qualités et la convenance de matériaux réalisés à partir de matières premières qui sont hors de notre zone d'influence doivent être vérifiées.

Acier au carbone :
- Surface des profilés Forster fuego light :
  - GV/GC = zingués et bichromatés jaunes, épaisseur de couche d'env. 12 µm
  - ZM = zinc-magnésium, épaisseur de couche d'env. 7 µm

- Surface des parcloses :
  - Revêtement zingué de feuillard dans le procédé de fusion, épaisseur de couche d'env. 20 µm

Acier inoxydable :
- Qualité 1.4301, meulé (grain 220-240), avec film adhésif

- Qualités spéciales sur demande

General processing guidelines

1. Standards

This Technical Documentation for the construction of doors/windows is based on the directives and standards of the Swiss National Trades Associations SZFF and SIA currently in force, as well as on DIN standards. Special processing hints for stainless steel profiles will be found in the documentation supplied by the Information Centre for Stainless Steel, Düsseldorf.

2. Materials

The materials we deliver meet the requirements of today's standards. The processing company is responsible for checking materials made from stock that is beyond our control, with regard to suitability of quality and function.

Carbon steel:
- Surface of profiles Forster fuego light:
  - GV/GC = galvanised and yellow chromated, thickness of coat approx. 12 µm
  - ZM = zinc-magnésium, thickness of coat approx. 7 µm

- Surface glazing beads :
  - hot-dipped galvanised coating by fusion, thickness of coat approx. 20 µm

Stainless steel:
- Quality 1.4301, grinded (grain 220-240), with adhesive protection tape

- Special qualities on request

Allgemeine Verarbeitungsrichtlinien

3. Transport / Lagerung

- Zum Abladen am besten geeignet ist ein Kran mit Traverse und zwei Gurten mit mind. 80 mm Breite. Wird mit Stapler abgeladen, so nur mit breiten, auf grossen Abstand eingestellten Gabelzinken.
- Zur Vermeidung von Dellen oder Deformationen empfehlen wir, Kunststoff- oder Holz-Zwischenlagen zu verwenden.
- Saubere Auf- und Unterlagen verhindern Deformationen von kleinen Profilquerschnitten. Die Entnahme aus Lagergestellen darf nur durch Herausheben erfolgen.
- Sämtliche Systemkomponenten sind in geeigneten Räumen trocken zu lagern.
- Stahl- und Edelstahlprofile müssen getrennt gelagert werden, um Korrosionsgefahr durch Fremdrost-Partikel auf nichtrostendem Stahl auszuschliessen.

4. Verarbeitung

Allgemein dem Fachbetrieb und Fachhandwerk bekannte Verarbeitungshinweise werden nicht speziell erwähnt.

Hilfreiche Videos zur Verarbeitung der Forster Systeme stehen auf unserer Website www.forster-profile.ch zur Verfügung.

4.1 Zuschneiden allgemein

- Der Einspannung von Profilstahlrohren und Glashalteleisten ist besondere Beachtung zu schenken. Der Druck der hydraulischen oder pneumatischen Spannvorrichtungen sollte von Hand auf die einzuspannenden Materialien einreguliert und angepasst werden können.

Directives relatives à la mise en œuvre

3. Transport / stockage

- Une grue avec traverse et deux sangles d'une largeur d'au moins 80 mm convient le mieux pour le déchargement. Si le déchargement a lieu au moyen d'un élévateur, des fourches larges et réglées avec un grand écartement doivent être utilisées.
- Pour éviter des enfoncements ou des déformations, nous recommandons d'utiliser des pièces intercalaires en matières plastiques ou en bois.
- Des cales et bases propres empêchent des déformations de petites sections profilées. Le prélèvement sur des étagères d'entreposage peut seulement avoir lieu en soulevant et déplaçant soigneusement les éléments.
- Tous les composants des systèmes doivent être stockés au sec dans des locaux adéquats.
- Des profilés en acier et en acier inoxydable doivent être entreposés séparément, afin d'exclure le risque de corrosion par des particules de rouille erratique sur de l'acier ne rouillant pas.

4. Mise en œuvre

Des indications de mise en œuvre généralement connues de l'entreprise spécialisée et des artisans spécialisés ne sont pas spécialement mentionnées.

Des vidéos très utiles de la mise en œuvre des systèmes Forster sont disponibles sur notre site web www.forster-profile.ch.

4.1 Coupe en général

- Il faut vouer une attention particulière à l'assemblage de tubes profilés en acier et de parcloses. La pression des dispositifs de serrage hydrauliques ou pneumatiques devrait pouvoir être réglée et ajustée manuellement en fonction des matériaux à débiter.

General processing guidelines

3. Transport / Storage

- The most suitable means of transport is a crane with a cross-arm and two belts at least 80 mm wide. If unloading with a high-lift truck, then only with broad fork-arms set wide apart.
- In order to avoid dents or deformations we recommend inserting plastic or wooden supports in between.
- Clean covers and supports prevent small-profiled cross-sections from becoming deformed. When removing from storage racks, always lift the profiles.
- All components of the system must be stored in dry, suitable rooms.
- Steel and stainless steel profiles must be stored separately in order to avoid all risk of corrosion due to extraneous rust particles on non-rusting steel.

4. Processing

Processing procedures that are generally known in the industry are not specifically mentioned.

Helpful videos for processing of the Forster systems are available on our website www.forster-profile.ch.

4.1 Cutting to size in general

- Pay particular attention when clamping profiled steel tubes and glazing beads. It must be possible to adjust by hand the pressure exerted by hydraulic or pneumatic clamping devices to suit the material to be clamped.

Allgemeine Verarbeitungsrichtlinien

- Beim Zuschneiden der verschiedenen Profilarten wird empfohlen, der Profilform entsprechende Einlegefutter aus Hartholz, Metall oder Kunststoff zu verwenden.

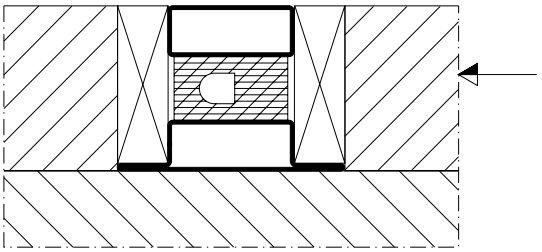

- Speziell zu beachten ist auch die Winkelgenauigkeit beim Zuschneiden und beim Zusammenbau.

Stäube, die bei der Bearbeitung des Isolators anfallen, sind abzusaugen. Die Empfehlungen für die Bearbeitung des Silikat-Brandschutzisolators 'Promatect-H' sind zu beachten (www.promat.de).

4.1.1 Zuschneiden Blendrahmen

Bei der Fabrikation der Blendrahmen sind folgende Einbautoleranzen (Falzspiel) für den Einbau von Flügelrahmen vorgegeben:
Nennmass +1 / -0 mm

4.1.2 Zuschneiden Flügelrahmen

Bei der Fabrikation der Flügelrahmen sind die Einbautoleranzen (Falzspiel) im Zusammenbau mit den Blendrahmen abzustimmen:
Zuschnitt-Toleranz +0 / -1 mm.

4.2 Verarbeitung Stahlprofile

Das Zuschneiden von Stahlprofilen und Glashalteleisten erfolgt in der Regel mit Metall-Kaltkreissägen:

Schnittgeschwindigkeit:	20 - 60 m / min
Zahnteilung:	6 - 8 mm
Sägeblattdicke:	4 - 6 mm
Kühlung:	Emulsion / Sprühkühlung

Directives relatives à la mise en œuvre

- Lors de la coupe des divers genres de profilés, il est recommandé d'utiliser des intercalaires en bois dur, métal ou matière plastique, correspondants à la forme du profilé.

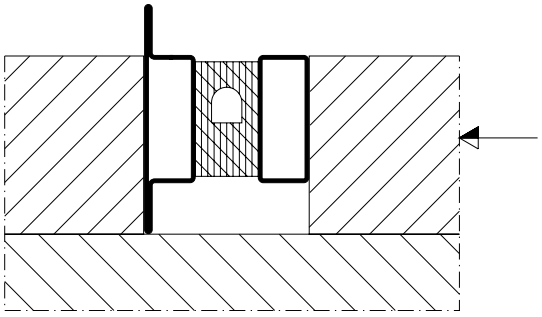

- Prêtez une attention particulière à l'exactitude des angles, lors de la coupe ainsi qu'au moment de l'assemblage.

Les poussières produites par l'isolateur lors de l'usinage doivent être aspirées. Les recommandations pour l'usinage de l'isolateur coupe-feu en silicate 'Promatect-H' doivent être respectées (www.promat.fr).

4.1.1 Coupe des cadres dormants

Lors de la fabrication des cadres dormants, les tolérances de montage suivantes (jeu de la feuillure), pour le montage des vantaux, sont prédéfinies :
Dimension nominale +1 / -0 mm

4.1.2 Coupe de cadres de vantaux

Lors de la fabrication des cadres de vantaux, il faut ajuster les tolérances de montage (jeu de la feuillure) au moment de l'assemblage avec les cadres dormants :
Tolérance pour coupe de +0 / -1 mm.

4.2 Mise en œuvre des profilés en acier

La coupe de profilés en acier et de parcloses a en général lieu au moyen de scies circulaires à froid pour métaux :

Vitesse de coupe :	20 - 60 m / min.
Pas de dent :	6 - 8 mm
Épaisseur de la lame de scie :	4 - 6 mm
Refroidissement :	émulsion / refroidissement par aspersion

General processing guidelines

- When cutting the various kinds of profiled section to size, we recommend that you use suitable supports underneath made from hardwood, metal or plastic.

- Pay particular attention to the accuracy of the angle both in cutting to size and during assembly.

Dust, which will be generated during the processing, has to be exhausted. The recommendations for processing of the fire rated silicate insulator 'Promatect-H' have to be considered (www.promat-international.com).

4.1.1 Cutting the outer frame to size

During the manufacture of the outer frame, the following location deviations (rebate play) are prescribed for the installation of leaf-frames.
Nominal dimension +1 / -0 mm

4.1.2 Cutting leaf frames to size

During the manufacture of leaf frames the location deviations (rebate play) must be determined during assembly including outer frames.
Cutting tolerance +0 / -1 mm.

4.2 Processing steel profiles

Steel profiles and glazing beads are generally cut to size using a metal circular cold saw:

Cutting speed:	20 - 60 m / min
Spacing:	6 - 8 mm
Thickness of saw blade:	4 - 6 mm
Cooling:	emulsion / spray cooling

Allgemeine Verarbeitungsrichtlinien

Das Bohren in Stahlprofile erfolgt mit Spiralbohrern aus Schnellarbeitsstahl:

Schnittgeschwindigkeit:	25 m / min
Vorschub max.:	0.12 - 0.25 mm / U
Kühlung:	Emulsion / Sprühkühlung

Das Fräsen in Stahlprofile erfolgt mit Schaftfräsern aus Schnellarbeitsstahl:

Schnittgeschwindigkeit:	25 m / min
Vorschub max.:	0.05 mm / Zahn
Kühlung:	Emulsion / Sprühkühlung

Die oben aufgeführten Angaben sind Richtwerte und sind mit dem verwendeten Werkzeug abzustimmen.

Bei der Verarbeitung von Forster Profilstahlrohren ist auf eine plane Arbeitsfläche zu achten, d.h. die Profile müssen plan und parallel aufliegen. Vor dem Schweissen sind die Rahmen auf der Ober- und Unterseite mass- und winkelgerecht zu heften (Diagonale überprüfen!). Beim Schweissen kann dem Verziehen der Elemente durch die Schweissrichtung (gemäss Zeichnung) entgegengewirkt werden.

Wir empfehlen den Einsatz des Forster-Creaswiss-Schweisstisches.

Directives relatives à la mise en œuvre

Le perçage dans des profilés en acier est réalisé au moyen de forets hélicoïdaux en acier pour usinage grande vitesse :

Vitesse de coupe :	25 m / min.
Avance max. :	0.12 - 0.25 mm / U
Refroidissement :	émulsion / refroidissement par aspersion

Le fraisage dans des profilés en acier est réalisé au moyen de fraises deux tailles en acier pour usinage grande vitesse :

Vitesse de coupe :	25 m / min.
Avance max. :	0.05 mm / dent
Refroidissement :	émulsion / refroidissement par aspersion

Les indications figurant ci-dessus sont des valeurs de référence et doivent être adaptées à l'outil utilisé.

Lors de la mise en œuvre de tubes profilés en acier Forster, il faut veiller à avoir une surface de travail plane, c.-à-d. que les profilés doivent reposer à plat et parallèle. Avant le soudage, il convient de pointer les cadres sur la face supérieure et inférieure en respectant les dimensions et d'équerrage (contrôler les diagonales !). Lors du soudage, il est possible de prévenir toute déformation des éléments en veillant au sens de la soudure (selon le dessin).

Nous conseillons l'utilisation de la table de soudage Forster-Creaswiss.

General processing guidelines

Steel profiles are drilled using twist drills made of high-speed steel:

Cutting speed:	25 m / min
Forward feed max.:	0.12 - 0.25 mm / rev
Cooling:	emulsion / spray cooling

Steel profiles are milled using end-mill cutters made of high-speed steel:

Cutting speed:	25 m / min
Forward feed max.:	0.05 mm / tooth
Cooling:	emulsion / spray cooling

The figures given above are guidelines and must be determined individually for each tool used.

When processing Forster profiled steel sections, make sure that the working surface is level, i.e. the sections must lie flat and parallel to one another. Before welding, tack the frames on the top and bottom sides to secure the size and angles (check the diagonals!). You can counteract the distortion of the elements during welding by working in the right direction (see sketch).

We recommend to use the Forster-Creaswiss welding table.

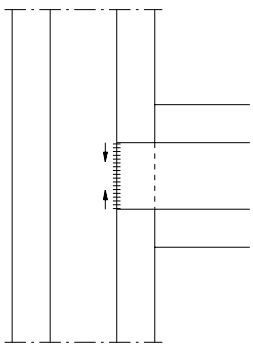

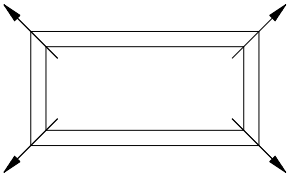

Allgemeine Verarbeitungsrichtlinien

Folgende Schweiss-Empfehlungen werden abgegeben:

Schutzgas-Schweissung:	MAG-Verfahren
Draht-Ø:	0,6 bis 0,8 mm
Schutzgas:	Krysal oder Coxygen

Der Schweissarbeitsplatz sollte gut belüftet sein oder mit einer Rauchgasabsaugunganlage (z.B. Schildabsaugung oder mobile Absauganlage) ausgerüstet sein. Dies gilt vor allem beim Schweissen von vorgängig behandelten Profilstahlrohren (z.B. GV/GC).

Sind beim Schweissen der Rahmen, trotz aller beschriebenen Vorkehrungen, geringe Verzüge aufgetreten, können diese unter Zuhilfenahme von Spindelpressen oder hydraulischen Pressen wieder gerade gerichtet werden. Um Deformationen, Beulen oder Dellen vorzubeugen, sind geeignete Holz- oder Kunststoff-Zwischenlagen zu verwenden.

Schweissnähte (Sprossenstösse, Rahmenecken, usw.) werden üblicherweise mit der Tellerschleifscheibe und Schleifscheiben (Körnung: 36) und Fiberscheiben (Körnung: 18) verputzt. Schleifspuren sind zu vermeiden, da diese nach der Oberflächenbehandlung sichtbar werden. Die Kantenradien der geschweissten Sprossenstösse und Rahmenecken sind mit der Feile leicht nachzubearbeiten.

4.3 Verarbeitung Edelstahlprofile

Anwendungsbereich Edelstahlprofile/ Haftungsausschluss für nicht systemkonforme Anwendung

Profilstahlrohre aus Edelstahl sind ausschliesslich für die Anwendung in Forster-Konstruktionen wie Türen, Festfeldern etc. einzusetzen. Die Schweissnahtlage ist hierbei so definiert, dass diese im nicht sichtbaren Bereich zu liegen kommt. (>Glasfalz/ Wandanschluss).
Für Anwendungen ausserhalb von Forster-Konstruktionen, wo die Schweissnahtlage in den Sichtbereich zu stehen kommen kann, übernimmt „Forster" keinerlei Haftung/Gewährleistung.

Directives relatives à la mise en œuvre

Les recommandations de soudage suivantes sont données :
Soudage sous protection gazeuse :

	procédé MAG
Ø du fil :	0,6 à 0,8 mm
Gaz de protection :	krysal ou coxygen

Le poste de travail pour le soudage devrait être bien aéré ou être équipé d'une installation d'aspiration de gaz (telle qu'aspiration à extraction ou installation d'aspiration mobile). Ceci est surtout valable pour le soudage de tubes profilés en acier préalablement traités (p. ex., zingage / bichromatage jaune).

Si de légers gauchissements se produisent lors du soudage des cadres, en dépit de toutes les mesures décrites, il est possible de les rectifier en ayant recours à des presses manuelles ou hydrauliques. Pour prévenir des déformations, des bosses ou des enfoncements, il convient d'utiliser des pièces intercalaires en bois ou en matière plastique.

Les cordons de soudure (raccords de traverses, angles de cadres, etc.) sont généralement polis au moyen d'une meule à disque et de disques de meulage (granulation : 36) et de disques en fibres (granulation : 18). Il convient d'éviter les traces de meulage, car ces dernières demeurent visibles après le traitement de surface. L'intérieur des arêtes des angles des cadres et des raccords de traverses doit ensuite légèrement être meulé.

4.3 Mise en œuvre de profilés en acier inoxydable

Champs d'application pour profilés en acier inox / Clause de non-responsabilité lors d'applications non conformes des systèmes

Les profilés en acier inox doivent être utilisés exclusivement pour des éléments Forster tels que les portes, vitrages fixes, etc. L'emplacement des soudures est défini et positionné dans la zone invisible (>fond de feuillure/ raccord mural).
Pour des applications hors construction Forster où les soudures sont situées en zone visible, «Forster» exclut toute responsabilité ou garantie de fonctionnement.

General processing guidelines

The following is recommended for welding:

Shielded arc welding:	MAG process
Wire Ø:	0,6 to 0,8 mm
Inert gas:	Krysal or Coxygen

The welding work place should be well ventilated or equipped with a smoke-collecting unit (e.g. shield or mobile smoke-collecting unit). This applies especially when welding pretreated profiled steel sections (e.g. GV/GC).

If, in spite of taking all the precautions recommended, slight distortions occur while welding the frames, these can be straightened out again by using screw presses or hydraulic presses. To prevent deformations, bulges or dents, use suitable wooden or plastic supports and underlays.

Welds (transom joints, corners of frames etc.) are usually trimmed with the disk-grinding machine and grinding disk (grain: 36) and coarse-grained grinding wheel (grain: 18). Stress marks should be avoided as they become visible after the surface treatment. Gently trim the edges of the welded transom joints and frame corners with a file.

4.3 Processing stainless steel profiles

Application stainless steel profiles / exclusion of liability for non-conforming application

Stainless steel profiles are exclusively for use in Forster constructions such as doors, fixed glazings, etc. The position of the welding seam is defined for the non-visible area. (> glass rebate /wall connection).

For applications outside of Forster constructions, where the position of the welding seam can be in the visible area, "Forster" assumes no liability whatsoever.

Allgemeine Verarbeitungsrichtlinien

Werkzeuge, die für die Bearbeitung von unlegiertem Stahl verwendet werden, dürfen nicht für Edelstahl Rostfrei benützt werden.

Alle nachfolgenden Angaben sind Richtwerte und sind mit dem verwendeten Werkzeug abzustimmen.

Das Zuschneiden der Edelstahlprofile und Glashalteleisten erfolgt mit einer Metall-Kaltkreissäge.

Sägeblätter:	HSS
Schnittgeschwindigkeit:	7 - 10 m / min
Zahnteilung:	8 - 10 mm
Vorschub bis max.:	25 mm / min
Sägeblattdicke:	4 - 6 mm
Kühlung:	Emulsion / Sprühkühlung

Für Bohrungen in Edelstahlprofile empfehlen wir Spiralbohrer aus Schnellarbeitsstahl. Von Vorteil werden TiN-beschichtete Werkzeuge verwendet.

Schnittgeschwindigkeit:	6 - 12 m / min
Vorschub max.:	0.05 - 0.15 mm / U
Kühlung:	Emulsion / Sprühkühlung

Das Fräsen in Edelstahlprofile erfolgt mit Schaftfräsern aus Schnellarbeitsstahl.

Schnittgeschwindigkeit:	10 - 20 m / min
Vorschub max.:	0.08 - 0.3 mm / Zahn
Kühlung:	Emulsion / Sprühkühlung

Schweissen:
Die austenitischen Edelstähle lassen sich mit nahezu allen in der Praxis üblichen Verfahren schmelz- und widerstandsschweissen. Vom Gasschweissen (Sauerstoff-Azetylen) ist abzuraten. Die Schweiss-Zusatzwerkstoffe entsprechen weitgehend den Grundwerkstoffen.

Directives relatives à la mise en œuvre

Des outils utilisés pour l'usinage d'acier non allié ne doivent pas être employés pour l'acier inoxydable.

Toutes les indications ci-après sont des valeurs de référence et doivent être adaptées à l'outil utilisé.

La coupe des profilés en acier inoxydable et de parcloses a lieu au moyen d'une scie circulaire à froid pour métaux.

Lames de scies :	HSS
Vitesse de coupe :	7 - 10 m / min
Pas de dent :	8 - 10 mm
Avance jusqu'à max. :	25 mm / min
Épaisseur de la lame de scie :	4 - 6 mm
Refroidissement :	émulsion / refroidissement par aspersion

Pour des perçages dans des profilés en acier inoxydable, nous recommandons des forets hélicoïdaux en acier pour usinage grande vitesse. Des outils revêtus de Tungstène seront de préférence utilisés.

Vitesse de coupe :	6 - 12 m / min.
Avance max. :	0.05 - 0.15 mm / U
Refroidissement :	émulsion / refroidissement par aspersion

Le fraisage dans des profilés en acier inoxydable est réalisé au moyen de fraises deux tailles en acier pour usinage grande vitesse.

Vitesse de coupe :	10 - 20 m / min.
Avance max.:	0.08 - 0.3 mm / dent
Refroidissement :	émulsion / refroidissement par aspersion

Soudage :
Les aciers inoxydables austénitiques peuvent être soudés par fusion ou par résistance, avec presque toutes les méthodes habituelles utilisées dans la pratique. Le soudage au gaz (oxygène - acétylène) est déconseillé. Les métaux d'apport correspondent en grande partie aux métaux de base.

General processing guidelines

Tools used for processing unalloyed steel must not be used for stainless steel.

All the figures given below are guidelines and must be determined individually for each tool used.

Stainless steel profiles and glazing beads are cut to size with a metal circular cold saw.

Saw blades:	HSS
Cutting speed:	7 - 10 m / min
Spacing:	8 - 10 mm
Forward feed max.:	25 mm / min
Thickness of saw blade:	4 - 6 mm
Cooling:	emulsion / spray cooling

For drilling stainless steel profiles we recommend twist drills made from high-speed steel. TiN-coated tools are preferable.

Cutting speed:	6 - 12 m / min
Forward feed max.:	0.05 - 0.15 mm / U
Cooling:	emulsion / spray cooling

Stainless steel profiles are milled using end-mill cutters made of high-speed steel.

Cutting speed:	10 - 20 m / min
Forward feed max.:	0.08 - 0.3 mm / tooth
Cooling:	emulsion / spray cooling

Welding:
Austenitic stainless steels can be welded using practically any of the customary fusion and resistance welding processes. Gas welding (oxyacetylene) is not recommended. The filler metals used are largely identical to the parent metals.

Allgemeine Verarbeitungsrichtlinien

Gegenüber den unlegierten Stählen sind für das Schweissen folgende Abweichungen zu beachten:

- Die Wärmeausdehnung ist ca. 50 % grösser (ausreichend fest einspannen).
- Die Wärmeleitfähigkeit ist geringer (50 %). Wärmeableitende Schweissbeilagen begünstigen die Schweissung.
- Der elektrische Widerstand ist etwa 6 x grösser.

Diese Unterschiede beeinflussen die Wahl und die Durchführung des Schweissverfahrens. Sie erfordern Schweissen mit deutlich niedrigeren Stromstärken.

Um Verzug und Verzunderung gering zu halten, sollte mit möglichst geringer Wärmeeinbringung geschweisst werden. Damit werden schmale Schweissnähte mit engem Anlauffarbbereich erreicht, die weniger Nacharbeit erfordern.

Für einwandfreie Schweissungen sind fettfreie, glatte Schnittkanten erforderlich.

Nach dem Schweissen sind alle Spritzer, Zunder und Anlauffarben vom Werkstück zu entfernen, da sonst solche Stellen nicht mehr die optimale Korrosionsbeständigkeit aufweisen.

Mechanische Nachbehandlung

Zum Entfernen von Anlauffarben und Zunder kommen bürsten, schleifen oder strahlen in Betracht. Die Schleif- und Strahlmittel müssen eisenfrei sein, d.h. sie dürfen auch nicht vorher zum Bearbeiten unlegierter Stähle verwendet worden sein.

Nach dem Strahlen ist zum Erzielen einer guten Korrosionsbeständigkeit ein anschlies-sendes Beizen erforderlich.

Chemische Nachbehandlung

Zum Entfernen von Anlauffarben und Zunder verwendet man handelsübliche Beizpasten. Der direkte Kontakt mit dem Isolator ist zu vermeiden. Säurereste dürfen keinesfalls an den Profilen zurückbleiben (Flächen, Spalten, Hohlräume).

Nach der Beizbehandlung muss mit Wasser kräftig nachgespült werden.

Directives relatives à la mise en œuvre

Par rapport aux aciers non alliés, les écarts suivants doivent être pris en considération pour le soudage :

- La dilatation thermique est supérieure d'environ 50 % (serrer suffisamment et avec fermeté).
- La conductivité thermique est inférieure (50 %). Des cales de soudage dissipant la chaleur favorisent le soudage.
- La résistance électrique est à peu près 6 x plus grande.

Ces différences influencent le choix et la réalisation du procédé de soudage. Elles nécessitent un soudage avec des intensités de courant nettement plus faibles.

Pour minimaliser la distorsion et l'oxydation, il faudrait souder avec le moins possible d'apport thermique. De minces cordons de soudage avec des zones de couleurs de métal chauffé réduites, qui nécessiteront moins de travail par la suite, sont ainsi obtenus.

Pour des soudures parfaites, il faut que les coupes soient à bords vifs, non gras et lisses.

Après le soudage, il faut débarrasser la pièce à usiner de toutes projections et couleurs du métal chauffé, sous peine que ces endroits ne présentent plus une résistance optimale à la corrosion.

Traitement mécanique subséquent

Pour éliminer les couleurs du métal chauffé et les projections, on peut procéder par brossage, ponçage ou grenaillage. Les produits de ponçage ou de grenaillage ne doivent pas contenir de fer, c'est-à-dire qu'ils ne doivent pas avoir été précédemment utilisés pour le traitement d'aciers non alliés.
Après le grenaillage, il faut décaper l'élément, si l'on veut obtenir une bonne résistance à la corrosion.

Traitement chimique subséquent

Pour éliminer les couleurs du métal chauffé et les projections, on utilise des pâtes de décapage du commerce. Il faut éviter le contact direct avec l'isolateur. Des résidus acides sur les profilés doivent à tout prix disparaître (surfaces, fentes, espaces creux).

Après le traitement au décapant, il faut bien rincer à l'eau.

General processing guidelines

Regarding unalloyed steels, please note the following deviations when welding.

- Thermal expansion is approx. 50 % greater (clamp tightly enough).
- Thermal conductivity is lower (50 %). Heat dissipating added material improve welding.
- The electrical resistance is approx. 6 x greater.

These differences affect the choice of welding method and how it is performed. They require welding methods with distinctly lower voltages.

To keep distortion and scale at a minimum, as little heat as possible should be introduced during welding. This results in thin weld seams with only a narrow strip of discoloration, which require less retouching.

For perfect welds cut edges must be free of grease and smooth.

After welding remove all spatter formation, scale and tarnish from the workpiece, otherwise these areas will no longer be optimally resistant to corrosion.

Mechanical reworking

Brushing, grinding or blasting are suitable ways of removing tarnish and scale. The abrasives used for grinding and blasting must be nonferrous, i.e. they must not have been used previously for treating unalloyed steel.

After blasting, pickling is necessary to ensure good resistance to corrosion.

Chemical Aftertreatment

To remove discoloration and scale, use commercial mordant pastes. Avoid any direct contact with the insulator. On no account must any acid residue be left on the profiles (surfaces, crevices, hollow spaces).

After the pickling treatment, rinse well with water.

Allgemeine Verarbeitungsrichtlinien

Korrosion
Die Korrosionsbeständigkeit der Edelstähle beruht auf einer sehr dünnen passiven Oberflächendeckschicht aus Chromoxyden. Nach mechanischer Zerstörung bildet sich diese Schicht bei Anwesenheit von Sauerstoff (Luft) oder oxidierenden Medien erneut aus.

Wird diese Schutzschicht unter Einwirkung aggressiver Medien zerstört, beginnt der Korrosionsvorgang.

Oberflächenbeschaffenheit
Die dem chemischen Angriff ausgesetzte Stahloberfläche muss möglichst glatt sein. Die Oberfläche muss frei von Verunreinigungen aller Art sein. Die bei der Bearbeitung in die Oberfläche eingedrückten Fremdstoffe wie z.B. Schleifmittelrückstände oder Werkzeugabrieb vermindern die Korrosionsbeständigkeit.

Interkristalline Korrosion
Sie kann entstehen bei Wärmebehandlung oder Schweissvorgängen.
Beachten:
- Richtige Materialwahl (mit niederem C-Gehalt)
- Anlauffarben bearbeiten

Fremdrost
Unter Fremdrost versteht man Ablagerungen von Rostteilchen, die nicht an der betreffenden Stelle entstanden, sondern von irgendwo anders her hinzugetragen wurden. Fremdrost tritt bevorzugt auf bei nichtgetrennter Lagerung und Verarbeitung von "schwarzem" und „weissem" Stahl. Aber auch Werkzeugabrieb kann zu Fremdrost führen. Durch Ablagerungen von Fremdrost können die Bedingungen für Spaltkorrosion erfüllt sein.

Beachten:
- Verarbeitung und Lagerung von Edelstahl Rostfrei und unlegiertem Stahl in getrennten Räumen.
- Werkzeuge nur für Edelstahl Rostfrei oder unlegierten Stahl verwenden.

Directives relatives à la mise en œuvre

Corrosion
La résistance à la corrosion des aciers inoxydables repose sur une couche de surface passive extrêmement mince en oxyde de chrome. Après destruction mécanique, cette couche se reforme en présence d'oxygène (air) ou au contact d'oxydants.

Si cette couche de protection est détruite sous l'effet de milieux agressifs, le processus de corrosion commence.

Caractéristiques de la surface
La surface en acier exposée à l'attaque chimique doit être la plus lisse possible. La surface doit être exempte d'impuretés de toute nature. Tous matériaux étrangers insérés au moment du traitement dans la surface, tels que résidus de produits abrasifs ou déchets de meulage, diminuent la résistance à la corrosion.

Corrosion intergranulaire
Elle peut survenir lors d'un traitement thermique ou de procédés de soudage.
Veiller à :
- sélectionner des matériaux adéquats (avec une faible teneur en C)
- travailler les couleurs de métal chauffé

Rouille erratique
Par rouille erratique, on entend des dépôts de petites particules de rouille qui ne proviennent pas de l'endroit concerné, mais viennent d'ailleurs. La rouille erratique apparaît surtout en cas de stockage non isolé et de traitement de l'acier «noir» et "blanc". Mais les déchets de meulage peuvent également entraîner l'apparition de rouille erratique. Les dépôts de rouille erratique peuvent donner lieu à une corrosion des fissures.

Veiller à :
- traiter et stocker de l'acier inoxydable et de l'acier non allié dans des locaux séparés.
- utiliser des outils soit pour l'acier inoxydable soit pour l'acier non allié.

General processing guidelines

Corrosion
The corrosion resistance of stainless steel depends on a very thin passive surface top coat of chromium oxide. When destroyed mechanically, this layer develops again in the presence of oxygen (air) or oxidising media.

Should this layer be destroyed by aggressively acting media, corrosion will set in.

Surface structure
The steel surface exposed to the chemical attack must be as smooth as possible and free from contamination of any kind. Any foreign substances such as abrasive residue or tool attrition that gets pressed into the surface during the treatment will adversely affect resistance to corrosion.

Intercrystalline corrosion
This can occur during heat treatment or welding.
Note:
- Correct choice of material (with low C-content)
- Treat discoloration

Extraneous rust
Extraneous rust refers to deposits of rust particles that did not start at the spot in question but were brought there from somewhere else. Extraneous rust occurs mainly when "white" and "black" steel are not stored and processed separately. However, particles rubbed off tools (attrition) can also lead to extraneous rust. Deposits of extraneous rust can provide the basic conditions for crevice corrosion.

Note:
- Processing and storage of stainless steel and unalloyed steel in separate rooms.
- Use tools for stainless steel only or for unalloyed steel only.

Allgemeine Verarbeitungsrichtlinien

Mechanische Oberflächenbehandlung (schleifen, polieren, strahlen)

Da die Wärmeleitfähigkeit von austenitischen Edelstählen geringer ist als bei unlegiertem Stahl, darf nicht mit zu grossem Andruck gearbeitet werden, sonst könnte wegen örtlicher Erwärmung das Material anlaufen oder sich verwerfen. Die Schleif- und Strahlmittel müssen eisenfrei sein, um Fremdrost zu vermeiden. Für Schleifscheiben, Schleifbänder oder Schleifkorn dürfen also nur eisenoxidfreie Schleifmittel verwendet werden.

Schleifscheiben oder -bänder sowie Strahlmittel, die für Teile aus unlegiertem Stahl verwendet werden, dürfen nicht auch für Edelstahl Rostfrei benutzt werden, da sie Fremdrost verursachen.

Für das Nachbearbeiten von Schweissnähten benutzt man Handschleifmaschinen mit Schleifscheiben oder Schleifsteinen.

Die Körnung sollte zwischen 16 und 46 liegen, die Umlaufgeschwindigkeit bei 30 m/s. Die Nahtstelle wird dann mit feinerer Körnung in der Stufung 80 - 120 - 180 geglättet. Hierzu können auch Bandschleifgeräte verwendet werden.
Für den Fertigschliff sind die Kornabstufungen 80 - 120 - 180 - 240 üblich. Die Körnung richtet sich oft nach optischen Gesichtspunkten. Je nach gewünschtem Aussehen sind dabei die unterschiedlichen Schleifverfahren (Trocken-, Nass-, Ölschliff) zu berücksichtigen.

Die Schleifgeschwindigkeit darf 40 m/s nicht überschreiten, weil sonst starke Erwärmung auftritt. Für die Bearbeitung grossflächiger Teile sind Schleifautomaten üblich. Kräftige und schwingungsfreie Vorrichtungen helfen, Rattermarken zu vermeiden.

Nähere Angaben finden Sie in den Publikationen der Informationsstelle Edelstahl Rostfrei, Postfach 10 22 05, D-40013 Düsseldorf.

Directives relatives à la mise en œuvre

Traitement mécanique des surfaces (ponçage, polissage, grenaillage)

Étant donné que la conductivité thermique d'aciers inoxydables austénitiques est inférieure à celle de l'acier non allié, il ne faut pas travailler avec une trop grande pression, faute de quoi le matériau pourrait changer de couleur ou gauchir en raison de l'échauffement local. Les produits de ponçage ou de grenaillage ne doivent pas contenir de fer, afin d'éviter de la rouille erratique. Seuls des produits de ponçage exempts d'oxyde de fer peuvent donc être utilisés pour les disques de meulage, des bandes abrasives ou le grain abrasif.
Des disques de meulage ou des bandes abrasives, ainsi que des produits de grenaillage qui sont utilisés pour des éléments en acier non allié, ne peuvent pas aussi être employés pour de l'acier inoxydable, vu qu'ils occasionnent de la rouille erratique.

Pour le traitement préliminaire de cordons de soudage, on utilise des meuleuses portatives avec disques de meulage ou meules.

La granulation devrait se situer entre 16 et 46, la vitesse de rotation à 30 m/s. Le point de raccord est ensuite poli avec une granulation plus fine de graduation 80 - 120 - 180. Des appareils à rubans abrasifs peuvent, en l'occurrence, aussi être utilisés.
Pour le polissage final, les gradations de grains 80 - 120 - 180 – 240 sont habituelles. La granulation dépend souvent de points de vue optiques. Suivant l'apparence désirée, les divers procédés de meulage (ponçage à sec, meulage en mouillant, ponçage à l'huile) doivent en l'occurrence être pris en considération.

La vitesse de meulage ne doit pas excéder 40 m/s, faute de quoi un fort échauffement pourrait se produire. Des machines à rectifier automatiques sont habituelles, pour le traitement d'éléments à grande surface. Des dispositifs robustes et exempts de vibrations contribuent à éviter des stries.

Des indications plus détaillées figurent dans les publications du service d'information concernant l'acier inoxydable, case postale 10 22 05, D-40013 Düsseldorf.

General processing guidelines

Mechanical surface treatment (grinding, polishing, blasting)

Since the thermal conductivity of austenitic steels is lower that that of unalloyed steel, applied pressure during processing must not be too great or else the material could discolour or become distorted due to uneven warming. The abrasives used for grinding and blasting must be nonferrous in order to prevent extraneous rust. For grinding wheels, grinding belts or abrasive grain, therefore, only abrasives that are free of iron oxide may be used.

Grinding wheels, grinding belts and abrasives used for parts made of unalloyed steel must not also be used for stainless steel, as they will cause extraneous rust.

For the subsequent treatment of welding seams, use manual grinding machines with grinding wheels or stones.

The grain should be between 16 and 46, the peripheral speed 30 m/s. The seam is then masked with a finer grain, progressing from 80 - 120 - 180. Belt grinders can also be used for this.

For the finish, the usual grain progression is 80 - 120 - 180 - 240. The grain is often determined by the look required, and here a wide variety of grinding methods are possible (dry, wet, oil).

The grinding speed must not exceed 40 m/s, as otherwise there is risk of overheating. For processing parts with a surface area automatic grinders are usual. Powerful, vibration-free appliances help to prevent chatter marks.

You will find more detailed information in the publications of the Information Centre for Stainless Steel, Postfach 10 22 05, D-40013 Düsseldorf.

Allgemeine Verarbeitungsrichtlinien

5 Oberflächenbehandlung

Fuego light-Kohlenstoffstahl-Konstruktionen müssen vor den zu erwartenden Umwelteinwirkungen oberflächengeschützt werden. Die Oberflächenbehandlung an Edelstahlprofilen erfüllt hingegen nur dekorative Zwecke. Dabei ist die für die jeweiligen Anforderungen (Farbton, Licht- und Wetterbeständigkeit, Beanspruchungsbedingungen) entsprechende Oberflächenbeschichtung einzusetzen.

Die Oberflächenvorbehandlungen und die Schichtdicken müssen entsprechend den Beanspruchungsbedingungen (Innenraum ohne direkte Bewitterung, oder Aussenbeanspruchung mit direkter Bewitterung) ausgewählt werden.

Der Verarbeitungsbetrieb legt eigenverantwortlich den Oberflächenaufbau und den Korrosionsschutz des Gesamtsystems (Grund- und Deckbeschichtung, Schweissnahtbereich, Schnittkanten) fest.

Eine gründliche Vorbehandlung und Verarbeitung der Stahloberfläche ist auf jeden Fall unabdingbar, um eine gute Haftung der Beschichtung und einen dauerhaften Korrosionsschutz zu erreichen.

Für die Ausführung der Stahl- und Aluminiumbeschichtungen weisen wir auf die Normen und Richtlinien der entsprechenden Länder hin:

Einteilung der Umgebungsbedingungen:
DIN EN ISO 12944-2

Arten von Oberflächen und -vorbereitung:
DIN EN ISO 12944-4

Beschichtungssysteme:
DIN EN ISO 12944-5

Beschichtung von Fassadenteilen aus Aluminium und Stahl: SZFF 41.07

Gütevorschrift für Beschichtungen von Aluminium: SZFF 52.01

Gütevorschrift für Beschichtungen von Stahl:
SZFF 52.02

Directives relatives à la mise en œuvre

5 Traitement des surfaces

Les surfaces des constructions de fuego light en acier au carbone doivent être protégées contre les influences atmosphériques prévisibles. Le traitement des surfaces de profilés en acier inoxydable n'a en revanche que des buts décoratifs. Il faut en l'occurrence utiliser un traitement de surface en correpondance des exigences respectives (teinte, résistance à la lumière et aux intempéries, conditions de sollicitations).

Les traitements préalables de surfaces et les épaisseurs de couches doivent être choisis en fonction des conditions de sollicitations (espace intérieur sans exposition directe aux intempéries ou sollicitation extérieure avec exposition directe aux intempéries).

L'entreprise de traitement détermine la structure des surfaces et la protection contre la corrosion de tout le système (recouvrement de base et de finition, zone du cordon de soudure, arêtes de coupe), sous sa propre responsabilité.

Un traitement préalable de la surface en acier sont dans tous les cas indispensables, afin d'obtenir une bonne adhérence du revêtement et une protection durable contre la corrosion.

Pour l'exécution des revêtements en acier et en aluminium, nous signalons les normes et directives des pays correspondants:

Classification des conditions ambiantes :
DIN EN ISO 12944-2

Genres de surfaces et préparation de surfaces:
DIN EN ISO 12944-4

Systèmes de revêtements:
DIN EN ISO 12944-5

Revêtement d'éléments de façades en aluminium et en acier: CSFF 41.07

Spécification de qualité pour revêtements d'aluminium: CSFF 52.01

Spécification de qualité pour revêtements d'acier: CSFF 52.02

General processing guidelines

5 Surface treatment

Fuego light carbon steel constructions have to be protected from the likely effects of the environment. The surface treatment of stainless steel profiles, on the other hand, is for purely decorative purposes. However, a surface coating must be used that is suitable for the particular requirements.

The surface pre-treatments and the thickness of the coat must be appropriate to the stress conditions (interior space without direct exposure to the weather or outside with direct exposure to the weather).

The processing company assumes full responsibility for the surface structure and corrosion protection of the entire paint system (primer and top coating, weld seam area, cut edges).

In all cases, thorough pre-treatment and processing of the steel surface is absolutely essential in order to ensure good adhesion of the coating and permanent corrosion protection.

Please refer to the standards and directives of the countries concerned for details of steel and aluminium coatings:

Classification of environmental conditions:
DIN EN ISO 12944-2

Types of surface and surface preparation:
DIN EN ISO 12944-4

Coating systems:
DIN EN ISO 12944-5

Coating for facades made of aluminium and steel: SZFF 41.07

Quality specifications für coatings in aluminium: SZFF 52.01

Quality specifications für coatings in steel:
SZFF 52.02

Allgemeine Verarbeitungsrichtlinien

Für die Ausführung der Edelstahlbeschichtung verweisen wir auf die Broschüre „Die Verarbeitung von Edelstahl Rostfrei" der Informationsstelle Edelstahl Rostfrei in Düsseldorf.

Spezielle Hinweise für Profile Forster fuego light EI90

Grundsätzlich sind die Vorgaben des Beschichtungsunternehmens, abgestimmt auf das jeweilige verwendete Beschichtungssystem, zu berücksichtigen.

Das Vorbehandlungsverfahren und das Beschichtungssystem sind ebenso von der Korrosionsbelastung des Bauteiles abhängig. In der Regel kann von der Korrosionsschutzklasse III in Abhängigkeit der zu erwartenden Schutzdauer nach EN ISO 12944 „Korrosionsschutz von Stahlbauteilen durch Beschichtungssysteme" Teil 2 „Einteilung der Umgebungsbedingungen" bzw. der DIN 55634 ausgegangen werden. Für die Innenanwendung ohne höhere Belastungen wie erhöhte Luftfeuchtigkeit, aggressive Medien in der Umgebungsluft usw. kann auch die Korrosionsschutzklasse II vorausgesetzt werden.

Vorbehandlungsverfahren

Allgemein
Als Grundlage dienen die Angaben aus der EN ISO 12944-4 „Korrosionsschutz von Stahlbauteilen durch Beschichtungssysteme" Teil 4 „Arten der Oberflächen und Oberflächenvorbehandlungen". Hier sind die Oberflächenvorbehandlungen in Abhängigkeit auf die jeweilige Metalloberfläche beschrieben.
Ebenso ist die Richtlinie „Internationale Qualitätssicherung für Bauteilbeschichtung aus Stahl „GSB ST 663 der GSB International" in der Ausgabe Mai 2015 zu berücksichtigen bzw. anzuwenden. In Auszügen kann auch die Richtlinie „Industrielle Beschichtung von feuerverzinkten Bauteilen des Deutschen Institutes für Gütesicherung und Kennzeichnung E.V." (RAL–GZ 663) herangezogen werden.

Directives relatives à la mise en œuvre

Pour l'exécution du revêtement de l'acier inoxydable, se référer à la brochure "La mise en œuvre d'acier inoxydable" du service d'information concernant l'acier inoxydable à Düsseldorf.

Indications spéciales pour profilés Forster fuego light EI90

D'une façon générale, les directives émises et adaptées par l'entreprise de revêtement au système de thermolaquage spécifique sont à prendre en considération.

Tant le traitement préalable que le système de laquage sont dépendant des influences corrosives que l'élément va subir. En règle générale, il convient de se baser sur la classe de protection contre la corrosion III en tenant compte de la durée de protection attendue selon EN ISO 12944 «Anticorrosion des structures en acier par systèmes de peinture», 2e partie «Classification des conditions environnantes» resp. sur la norme DIN 55634. Pour les applications intérieures, donc non soumises à de hautes contraintes, telles que taux d'humidité accru, air ambiant véhiculant des milieux agressifs, etc., il est aussi possible de s'en tenir à la classe de protection II.

Traitement préalable

Généralités
Servent de base les prescriptions de la norme EN ISO 12944-4 «Anticorrosion des structures en acier par systèmes de peinture» 4e partie «Genres de surfaces et protection de surfaces». Elles décrivent les traitements superficiels préalables en fonction des caractéristiques des surfaces à traiter.
Il convient également de considérer et d'appliquer la directive «Assurance internationale de la qualité pour revêtements d'éléments en acier «GSB ST 663» de la GSB International», publiée dans l'édition de mai 2015. Certains extraits de la directive «Revêtement industriel d'éléments galvanisés à chaud de l'Institut allemand pour l'assurance de la qualité et la caractérisation E.V.» (RAL–GZ 663) peuvent également être pris en considération.

General processing guidelines

For details of stainless steel coating, please refer to the brochure "Processing Stainless Steel" published by the Information Centre for Stainless Steel in Düsseldorf.

Special notes for profiles Forster fuego light EI90

Basically the defaults of the coating company are to consider, aligned with the respectively used coating system.

The pre-treatment procedure and the coating system also depend on the corrosive stress of the component. Usually the corrosion protection class III in dependence of the period of protection to be expected according to EN ISO 12944 „Corrosion protection of steel structures by protective paint systems" part 2 „Classification of environments" resp. the DIN 55634 can be applied. The corrosion protection class III can also be presupposed for the interior application without higher loads like increased air humidity, aggressive media in the ambient air etc.

Pre-treatment procedure

Generally
The specifications from the EN ISO 12944 "Corrosion protection of steel structures by protective paint systems" part 4 "Types of surface and surface preparation" provide as basis. Therein the surface pre-treatments are described depending on the respective metal surface. Also the guideline „International quality assurance for component coating of steel „GSB ST 663 of the GSB International" in the edition of May 2015 has to be considered respectively applied. The guideline „Industrial coating of hot-dip galvanized components of the German Institute for Quality Assurance and Certification reg. Ass." (RAL-GZ 663) can also be consulted in excerpts.

Allgemeine Verarbeitungsrichtlinien

Wichtig
Aufgrund der Beschaffenheit und der Zusammensetzung des speziellen Isolators dürfen **keine** Vorbehandlungsverfahren angewendet werden, bei denen das Entfetten der Profile bzw. Elemente durch Eintauchen von/in Flüssigkeiten erfolgt.

Hand- und sprühentfettete Werkstücke müssen für die anschliessende Beschichtung trocken sein.

Beim Aufhängen der Elemente ist besonders darauf zu achten, dass die Lasten des zu beschichtenden Elementes nicht durch den mittigen Isolator abgetragen werden, da sich dieser durch die hohen Gewichte in Verbindung mit dem Wärmeeintrag während des Beschichtungsvorgangs bleibend verformen könnte.

Directives relatives à la mise en œuvre

Important
Compte tenu de la structure et de la composition de l'isolateur spécial, **aucun** traitement préalable de dégraissage des profilés ou des châssis par immersion avec /dans des liquides ne doit être utilisé.

Les pièces dégraissés à la main ou par vaporisation doivent être sèches avant le traitement de surface ultérieur.

Lors de la suspension des éléments, il convient de veiller particulièrement à ce que les charges de l'élément à peindre ne soient pas absorbées par l'isolateur central. Celui-ci peut se déformer durablement sous le poids des charges et de l'apport thermique dégagé par le processus de traitement de surface.

General processing guidelines

Important
Due to the condition and the composition of the special insulator **no** pre-treatment procedures may be applied, with which the degreasing of the profiles resp. elements is made by dipping of/into liquids.

Workpieces degreased by hand or by spraying must be dry for the subsequent coating.

When hanging the elements it has to be paid attention in particular that the weights of the element to be coated do not weigh on the centric insulator, since it could permanently deform by heavy weights in connection with the heat input during the coating procedure.

Beschichtungssysteme

Nasslackbeschichtung
Beschichtungssysteme in Abhängigkeit der zu erwartenden Schutzdauer und Korrosivitätskategorie sind in der EN ISO 12944 „Korrosionsschutz von Stahlbauteilen durch Beschichtungssysteme" Teil 5 „Beschichtungssysteme" sowie der DIN 55634 beschrieben.

Die Auswahl des Beschichtungssystems erfolgt in Eigenverantwortung durch das ausführende Beschichtungsunternehmen.

Sollten entsprechende Nachweise bzw. Gewährleistungen des Beschichtungsunternehmens nicht vorliegen, empfehlen wir eine Muster- bzw. Probebeschichtung an einem repräsentativen Element mit anschliessender Güteüberprüfung der Beschichtung (an verdeckten Bereichen des Elementes), entsprechend den Prüfmethoden der RAL Gütesicherung nach RAL-GZ 663.

Systèmes de traitement de surface:

Traitement de surface par laquage liquide
Les systèmes de revêtement sont décrits dans la norme EN ISO 12044 «Anticorrosion des structures en acier par systèmes de peinture», 5e partie «Systèmes de peinture» ainsi que dans la norme DIN 55634 en fonction de la durée de protection que l'on peut en attendre et de la classe de corrosivité.

Le choix du système traitement de surface est de la propre responsabilité de l'entreprise exécutante.

Au cas où l'entreprise de revêtement ne peut fournir de justifications ou garanties spécifiques, nous recommandons de procéder à un échantillonnage ou à un revêtement d'essai sur un élément représentatif avec vérification ultérieure du revêtement et de sa qualité (sur un endroit peu visible), conformément aux méthodes d'essai et à l'assurance de la qualité RAL selon AL-GZ 663.

Coating systems

Wet lacquer coating
Coating systems in dependence of the period of protection to be expected and corrosiveness category are described in the EN ISO 12944 "Corrosion protection of steel structures by protective paint systems" part 5 "Protective paint systems" as well as DIN 55634.

The selection of the coating system is made in self-reliance of the executing coating enterprise.

If corresponding proofs resp. guarantees of the coating enterprise are not available, we recommend a sample resp. trial coating at a representative element with a subsequent quality inspection of the coating (at covered areas of the element) in accordance with the testing methods of the RAL Quality Assurance according to RAL-GZ 663.

Allgemeine Verarbeitungsrichtlinien

Pulverlackbeschichtung
Die Auswahl des Beschichtungssystems erfolgt in Eigenverantwortung durch das ausführende Beschichtungsunternehmen.

Aufgrund der energieverzehrenden Wirkung der Spezialisolatoren muss die Einbrenndauer bzw. Haltezeit der Profile bzw. Elemente im Ofen erhöht werden. Um die notwendige Oberflächentemperatur zu erreichen, welche für die Aushärtung des Pulverlackes massgebend ist, empfehlen wir für herkömmliche Pulverbeschichtungssysteme eine Ofentemperatur von ca. 230 °C bei einer Haltezeit von ca. 3000s und einer Schichtdicke von 80-120 µ entsprechend der ISO 2360. Bei Niedertemperaturbeschichtungssystemen können sich die vorgenannten Werte entsprechend verringern.

Zur Sicherstellung der Beschichtungsqualität bzw. Gebrauchsfähigkeit empfehlen wir, folgende Prüfmethoden
- Glanz nach Gardner entsprechend ISO 2813
- Eindruckhärte nach ISO 2815
- Gitterschnitt nach ISO 2409

an repräsentativen Elementen (an verdeckten Bereichen des Elementes) mit anschliessender Dokumentierung durch den Beschichtungsunternehmer.

Als Vorbehandlung empfehlen wir Sweepen (siehe Vorbemerkungen). Ein Handreinigen mit geeigneten Entfettungsflüssigkeiten wie z. B. „Lesonal" ist unter geregelten Bedingungen ebenfalls möglich. Bei dieser Vorbehandlungsmethode ist mit grösster Sorgfalt vorzugehen, um die Beschichtungsqualität nicht negativ zu beeinflussen.

Allgemeiner Hinweis

Die Oberflächenbehandlung nach dem Schweissen und Schleifen der Elemente zur Sicherstellung des temporären Oberflächenschutzes (Lager und Transport der Elemente nach der Fertigung) ist mit dem Beschichtungsbetrieb abzustimmen und entsprechend vorzusehen.

Directives relatives à la mise en œuvre

Traitement de surface électrostatique par poudre
Le choix de ce système de revêtement implique la propre responsabilité de l'entreprise exécutante.

Compte tenu du fort potentiel d'absorption énergétique des isolateurs, la durée de recuit ou de séjour des profilés ou éléments dans le four doit être prolongée. Pour atteindre la température superficielle nécessaire et décisive pour le durcissement du revêtement par poudre, et compte tenu de la norme ISO 2360, nous recommandons pour les systèmes conventionnels de revêtement par poudre de chauffer le four à une température d'env. 230 °C pour une durée de séjour d'env. 3000 s et une épaisseur de couche de 80-120 µ. En cas de systèmes de revêtement à basses températures, les valeurs précitées peuvent être réduites en proportion.

Afin d'assurer la qualité du revêtement, respectivement son aptitude au fonctionnement, nous recommandons de procéder aux contrôles suivants :
- Brillance selon Gardner et en appui sur ISO 2813
- Dureté à la pénétration selon ISO 2815
- Coupe en treillis selon ISO 2409

sur des éléments représentatifs (et sur des endroits peu visibles) avec documentation ultérieure par l'entreprise de revêtement.

Nous recommandons Sweepen en tant que prétraitement (voir remarques préalables). Le lavage de la main peut se faire à l'aide d'un dégraissant adéquat et utilisé comme il se doit, tel que «Lesonal» par exemple. Ce processus de traitement exige un maximum de soin afin de ne pas influencer négativement la qualité du revêtement.

Remarque générale

Le traitement de surface successif au soudage et à la rectification des éléments en vue d'assurer une protection superficielle temporaire (stockage et transport des éléments après fabrication) est à définir et à appliquer conformément. selon entente avec l'entreprise spécialisée.

General processing guidelines

Powder coating
The selection of the coating system is made in self-reliance of the executing coating enterprise.

Due to the energy-consuming effect of the special insulators the burn-in time resp. hold time of the profiles resp. elements in the furnace has to be increased. In order to reach the necessary surface temperature, which is decisive for the hardening of the powder coating, we recommend a furnace temperature of approx. 230 °C for conventional powder coating systems with a hold time of approx. 3000s and a layer thickness of 80-120 µ according to the ISO 2360. With low-temperature coating systems the above named values respectively reduce.

In order to guarantee the quality of the coating resp. usability we recommend the following test methods
- Gardner gloss according to ISO 2813
- Indentation hardness according to ISO 2815
- right-angle lattice pattern according to ISO 2409

at representative elements (at covered areas of the element) with subsequent documentation by the coating entrepreneur.

As pre-treatment we recommend ‚sweep' (see preliminary remark). A hand cleaning with suitable degreasing liquids such as e.g. „Lesonal" is also possible under regulated conditions. This pre-treatment has to be done with utmost care, in order not to affect the coating quality negatively.

General information

The surface treatment after welding and grinding of the elements in order to guarantee the temporary surface protection (storage and transport of the elements after the manufacturing) has to be coordinated with the coating enterprise and arranged accordingly.

Allgemeine Verarbeitungsrichtlinien

Spezielle Hinweise für Profile Forster fuego light

- Profile / Elemente dürfen zur Vorbehandlung nicht getaucht werden.

- Mögliche Reinigungsverfahren:
  - Phosphatieren / chromatieren im Sprühverfahren
  - Abwaschen mit Lösungsmitteln
  - Dampf- oder Heisswasserstrahlentfettung mit Reinigerzusatz und anschliessend gründlicher Umlufttrocknung. Innerhalb eines Arbeitstages müssen die gereinigten/getrockneten Profile beschichtet werden.
  - Neutrale Reinigungschemikalien (chloridfrei) verwenden. Es dürfen keine Salzrückstände oder Korrosionsprodukte auf der gereinigten Oberfläche zurückbleiben. Unverträglichkeiten mit starken Säuren, Laugen, Oxidationsmitteln, Ethanol, Aceton, Dichlormethan und Zinkchlorid beachten.
  - Die Entfettung kann auch durch Staub- oder Sandstrahlen erfolgen, wobei beim letzteren der Isolator vor zu starkem Abtrag mit geeigneten Mitteln zu schützen ist.
  - Spritzverzinkung

- Stahl- und Aluminium-Glashalteleisten: Keine Einschränkungen bei der Vorbehandlung und der Beschichtung.

Directives relatives à la mise en œuvre

Indications spéciales pour profilés Forster fuego light

- Des profilés / éléments ne doivent pas être immergés pour le traitement préalable.

- Procédés de nettoyages possibles :
  - bondérisation / chromatation par pulvérisation
  - rinçage avec des solvants
  - dégraissage de l'acier à la vapeur ou à l'eau chaude avec nettoyeur additif et ensuite un séchage à fond à circulation d'air. En l'espace d'un jour de travail, les profilés nettoyés / séchés doivent être laqués. Utiliser des produits de nettoyages chimiques neutres (exempts de chlorure). Aucun résidu salin ou produit de corrosion ne doivent subsister sur la surface nettoyée. Tenir compte des incompatibilités avec des acides forts, des lessives alcalines, des oxydants, l'éthanol, l'acétone, le dichlorométhane et la chlorure de zinc.
  - Le dégraissage peut aussi avoir lieu par grenaillage ou sablage ; en ce qui concerne ce dernier, il faut toutefois protéger l'isolateur d'une trop grande abrasion, par des moyens appropriés.
  - zingage par métallisation au pistolet

- Parcloses en acier et en aluminium : Aucunes restrictions pour le traitement préalable et le revêtement.

General processing guidelines

Special hints for profiles Forster fuego light

- Profiles / infill panels must not be dipped as part of the pre-treatment.

- Possible methods of cleaning:
  - Phosphating / chromating by spray process
  - Rinsing with a solvent
  - Degreasing by steam or hot water jet with cleaning additive, and finally through drying by recirculating hot air. The cleaned/dried profiles must be coated within one working day.
  - Using neutral cleaning chemicals (chloride free). There must be no salt residue or corrosion products left on the cleaned surface. Beware of incompatible strong acids, solvents, oxidising agents, ethanol, acetone, dichlormethane and zinc chloride.
  - Degreasing can also take place by means of powder- or sand-blasting, whereby in the latter case suitable means must be used to protect the insulator from excessive abrasion.
  - Metal spraying of zinc

- Steel- and aluminium glazing beads: no restrictions with regard to pre-treatment and coating.

6 Schäumstreifen

Vor dem Aufkleben des Schäumstreifens ist zu beachten, dass die Oberfläche trocken, frei von Staub, Öl, Trennmitteln und anderen Verunreinigungen ist.

Die Verarbeitungstemperatur liegt zwischen +10 °C und +20 °C. Insbesondere gilt es, Kondensatbildungen zu vermeiden. Die Lagerung des Schäumstreifens soll bei einer Temperatur von +20 °C und einer Luftfeuchtigkeit von 50 % erfolgen.

Detallierte Informationen in der Verpackungseinheit enthalten.

6 Bande intumescente

Avant de coller la bande intumescente veiller à ce que la surface soit sèche, exempte de poussière, d'huile et d'autres impuretés.

La température ambiante doit être comprise entre +10 °C et +20 °C. Eviter toute trace de condensation. Stocker à +20 °C et à une humidité relative de 50 %.

Informations détaillées sont inclus dans l'unité de conditionnement.

6 Intumescent strip

Before sticking on the intumescent strip make sure the surface is dry, dust-, oil- and additive-free.

The ambient temperature should lie between +10 °C and +20 °C. Avoid condensation. Stock intumescent strip at a temperature of approx. +20 °C and an approx. humidity of 50 %.

Detailed information are included in the packing unit.

Allgemeine Verarbeitungsrichtlinien

7 Verglasung und Füllungen

Die Verglasung von Glasscheiben und Füllungen ist nach DIN 18 361-Verglasungsarbeiten vorzunehmen. Zu beachten sind die Verglasungsrichtlinien der Glashersteller. Weiter empfehlen wir die "Informationsschriften" des Instituts des Glashandwerks für Verglasungstechnik und Fensterbau, D-65589 Hadamar.

Teilschritte der Trockenverglasung:

- Reinigung des Glasfalzes
- Aufkleben der Verglasungsdichtung Art. Nr. 905312-314 an die Profillappen (unmittelbar vor dem Glaseinsatz)
- Entfernen der Schutzfolie
- Die Benetzung des Butylbandes mit Wasser-Sprüher erleichtert die genaue Positionierung des Glaselementes. Ohne Spül-Zusätze! Kein Seifenwasser verwenden!
- Positionieren der Tragklötze
- Glaselement einsetzen und gemäss Verklotzungsrichtlinien spannungsfrei verklotzen.
- Einklipsen der Glashalteleisten
- Nach Austrocknen des Wassers baut sich der Klebeverbund zwischen Glas und Dichtungsprofil wieder auf.
- Eindrücken der auf Gehrung zugeschnittenen inneren Verglasungsdichtung Art. Nr. 905315-317 (Zuschnitt mit 1% Längenzuschlag)

Teilschritte Nassverglasung:

- Reinigung des Glasfalzes
- Vor dem Einsatz: Reinigen der Glasfälze, inkl. Glashalteleisten
- Aufkleben der Vorlegebänder (Lappen + Glashalteleisten)
- Positionieren der Tragklötze
- Glaselement einsetzen und gemäss Verklotzungsrichtlinien spannungsfrei verklotzen.
- Einklipsen der Glashalteleisten
- Einbringen der Dichtungsmasse
- Glätten der Dichtungsmasse

Directives relatives à la mise en œuvre

7 Vitrage et remplissages

l'installation des verres et des remplissages doit être effectué selon la DIN 18 361- Travaux de vitrage. Il faut tenir compte des directives en matière de vitrage des fabricants de verres. Nous recommandons par ailleurs les «brochures d'informations» de l'Institut des professions du verre pour la technique de vitrages et la construction de fenêtres, D-65589 Hadamar.

Phases partielles du vitrage à sec :

- Nettoyage de la feuillure de verre
- Collage du joint de vitrage (art no 905312-314) contre les battues du profilé (directement avant le montage du verre)
- Enlèvement de la feuille de protection
- L'humidification de la bande en butyle avec un vaporisateur d'eau facilite le positionnement précis de l'élément en verre. Sans additifs de rinçage ! N'utiliser aucune eau savonneuse !
- Positionnement des cales d'assise
- Insertion de l'élément en verre et calage exempt de contrainte selon directives pour le calage.
- Clipser les parcloses
- Après le séchage de l'eau, l'assemblage collé entre le verre et le joint d'étanchéité profilé se reconstitue.
- Enfoncement du joint de vitrage intérieur sur l'onglet coupé - art no 905315-317 (coupe avec dans la longueur un surplus de 1%)

Phases partielles du vitrage au silicone :

- Nettoyage de la feuillure de verre
- Avant l'insertion : nettoyage des feuillures de verre, y incl. parcloses
- Collage des bandes d'écartement (languettes + parcloses)
- Positionnement des cales d'assise
- Insertion de l'élément en verre et calage exempt de contrainte selon directives pour le calage.
- Clipser les parcloses
- Introduire la masse à étancher
- Égaliser la masse à étancher

General processing guidelines

7 Glazing and panel infills

Carry out glazing and the insertion of panel infills according to DIN 18 361-glazing. Pay particular attention to the glazing instructions of the glass manufacturer. We also recommend the "Information documentation" of the Institut des Glashandwerks für Verglasungstechnik und Fensterbau, D-65589 Hadamar.

Steps in dry glazing:

- Clean the glazing groove
- Stick the glazing gasket art. no. 905312-314 onto the profile lip (immediately before inserting the glass)
- Remove the protective foil
- Spraying the butyl strip with water makes it easier to position the glass element more precisely. Without rinsing additive. Do not use soapy water.
- Position the glazing supports
- Insert glass and cushion it without stress according to instructions.
- Clip glazing beads in place.
- When the water has dried up, the adhesive bond between glass and weatherstripping forms again.
- Press the inner glazing weatherstripping (mitred) art. no. 905315-317 into place. (Allow 1% extra length when cutting to size)

Steps in wet glazing:

- Clean the glass rebate
- Before inserting glass: clean the glass rebates incl. glazing beads
- Stick packing strips in place (lips + glazing beads)
- Position the glazing supports
- Insert glass element and cushion it without stress according to instructions.
- Clip glazing beads in place.
- Apply sealing compound.
- Smooth sealing compound.

Allgemeine Verarbeitungsrichtlinien

8 Biegeradien

Bei der Bestellung von ungleichmässig gebogenen Profilen oder Korbbogen ist eine Schablone der Bestellung beizulegen.

Beim Biegen können Risse im Bereich des Isolators (Promatect H) auftreten. Diese sind durch die Promat Spachtelmasse auszubessern.

Directives relatives à la mise en œuvre

8 Rayon de cintrage

A la commande de profilés avec cintrage irrégulier ou à arches, commander avec un gabarit.

Lors du cintrage, des fissures peuvent se produire dans l'isolateur (Promatect H). Elles doivent être colmatées par du mastic Promat.

General processing guidelines

8 Bending

When ordering irregularly bended profiles or basket bows a template is requested.

When bending the insulator (Promatect H) could breach. The breaches can be filled-up with Promat mastic.

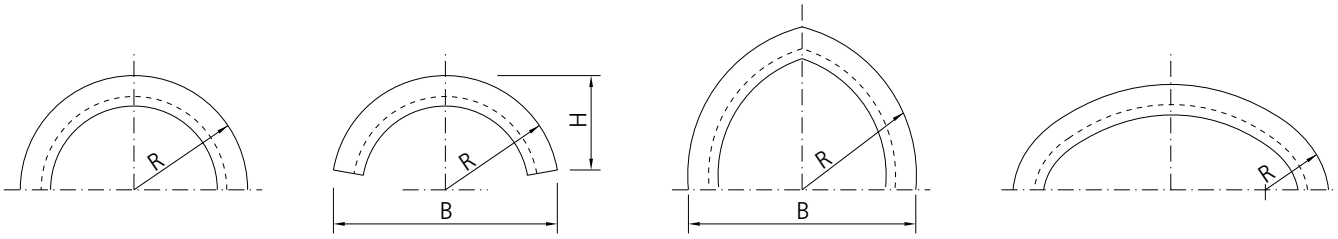

EI30

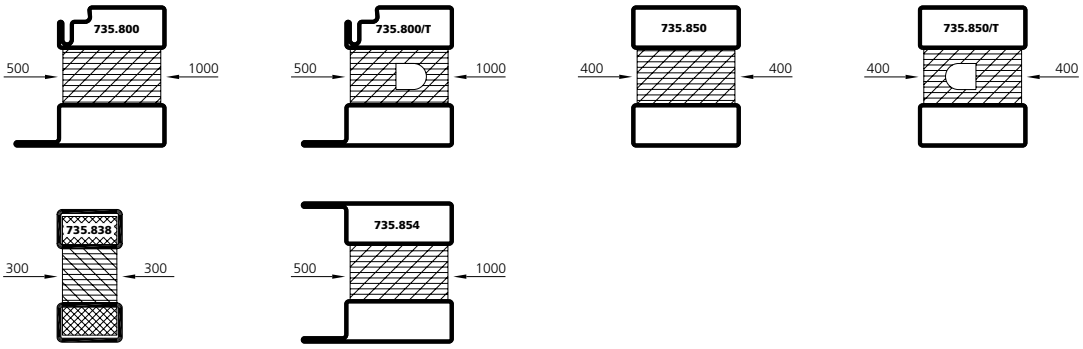

EI30
Edelstahl
Acier inox
Stainless steel



EI60

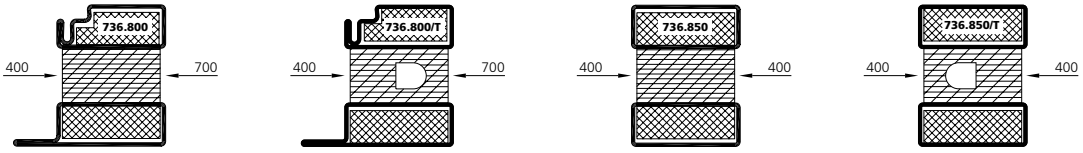

EI90

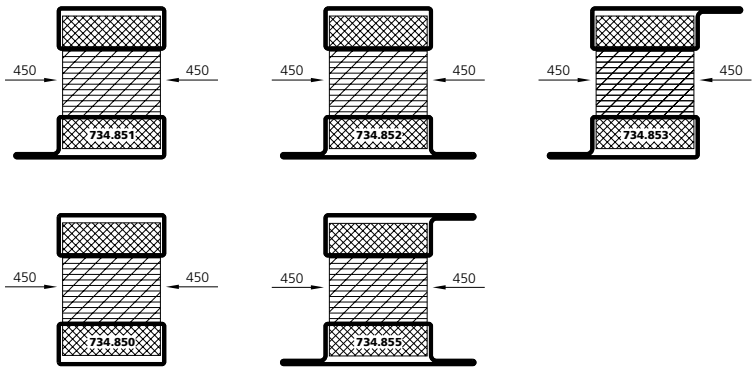

Allgemeine Verarbeitungsrichtlinien

9 Bauliche Gegebenheiten / Statische Erfordernisse

Sämtliche Elemente, einschliesslich der Verbindungselemente, müssen alle auf sie einwirkenden Kräfte aufnehmen und an die Tragwerke des Baukörpers abgeben können. Die Verbindungen und Befestigungen müssen so konstruiert sein, dass ein Toleranzausgleich gegenüber dem Rohbau möglich ist.

Wir möchten darauf hinweisen, dass die jeweils gültigen länderspezifischen Normen und Richtlinien (z.B. SIA, DIN, SZFF) zur Anwendung gebracht werden müssen.

10 Funktionstüchtigkeit / Wartung

Bewegliche Beschläge müssen gewartet werden, damit sich der Verschleiss sowie deren Korrosionsanfälligkeit reduziert. Die Intervalle der Reinigung und Pflege sind vom Ausmass der chemischen und mechanischen Belastung der Umgebung abhängig. Sie sind jedoch jährlich oder nach 50'000 Öffnungen mindestens 1 Mal durchzuführen.

Zuständigkeit
Die Wartung der Brandschutztüren ist Sache des Betreibers.
Dem Betreiber bleibt es überlassen, mit dem Türhersteller einen Wartungsvertrag abzuschliessen.

Um mögliche Fehler rechtzeitig erkennen und beheben zu können, sowie eine optimale Lebensdauer zu erzielen, empfehlen wir eine regelmässige Sicherheitsprüfung und Wartung der Brandschutzabschlüsse in Gebäuden. Dem Betreiber kann bei Sach- oder Personenschäden bei nicht ordnungsgemäss geprüften Brandschutzabschlüssen eine Haftung drohen.

Allgemeines
Die Kontrollen müssen durch einen Fachmann oder durch eine instruierte/sachkundige Person (z.B. Hauswart) durchgeführt werden. Defekte oder mangelhafte Teile dürfen nur von einem autorisierten Fachbetrieb ausgewechselt werden. Die Kontrollen und Massnahmen sind in einem Protokoll (z.B. Prüfbuch) festzuhalten.

Directives relatives à la mise en œuvre

9 Données de construction / exigences statiques

Tous les éléments, y inclus les raccords, doivent absorber toutes les forces agissant sur eux et pouvoir les diffuser aux structures porteuses de la construction. Les raccords et les fixations doivent être construits de sorte à ce qu'une compensation de tolérances latérales soit possible par rapport au gros oeuvre.

Nous signalons que les normes et directives respectives en vigueur dans les divers pays et spécifiques à ceux-ci (telles que SIA, DIN, CSFF) doivent être appliquées.

10 Aptitude de fonctionnement / maintenance

Les ferrements mobiles doivent être entretenus, afin que l'usure ainsi que leur sensibilité à la corrosion se réduisent. Les intervalles du nettoyage et de l'entretien dépendent de l'étendue de la sollicitation chimique et mécanique. Ils doivent toutefois au moins être effectués une fois par an ou après 50'000 ouvertures.

Responsabilité
L'entretien des portes coupe-feu est du ressort de l'exploitant.
L'exploitant est libre de conclure un contrat d'entretien avec le fabricant des portes.

En vue d'une détection et d'une suppression précoces d'éventuels défauts, et d'une durée de vie optimale, il est recommandé d'effectuer un contrôle de sécurité et une maintenance périodiques des fermetures coupe-feux dans les bâtiments. Si les fermetures coupe-feux ne font pas l'objet d'une vérification correcte, l'exploitant risque de devoir répondre des dommages matériels et corporels provoqués.

Généralités
Les contrôles doivent être effectués par un spécialiste ou une personne instruite/compétente (ex: concierge). Les pièces endommagées ou défectueuses ne doivent être remplacées que par une entreprise spécialisée et autorisée. Les contrôles et les mesures prises doivent faire l'objet d'un protocole (ex: livret de contrôle).

General processing guidelines

9 Structural conditions / Static requirements

All elements, including connecting parts, must be able to absorb the forces likely to affect them and transmit these to the supporting system of the structure. The connections and fastenings must be constructed in such a way that tolerance compensation is possible in relation to the shell.

We would like to point out that the national standards and directives in force in the country concerned (e.g. SIA, DIN, SZFF) must be applied.

10 Operational efficiency / Maintenance

Mobile fittings have to be maintained in order to keep down wear and tear as well as reduce susceptibility to corrosion. The intervals between cleaning and maintenance jobs depend on the extent of chemical and mechanical environmental stress. However, they should be carried out at least once a year or after 50'000 openings.

Responsibility
The user is responsible for the maintenance of the fire doors.
The user may, at his own discretion, conclude a service contract with the manufacturer.

In order to detect possible faults in good time, and achieve optimum service life, we recommend regular safety inspections and maintenance of the fire resistant screens in buildings. In case of damage to property or personal injury, the operator may liable to pay damages if fire resistant screens were not tested properly.

General
Inspections must be carried out by an expert or a trained/competent person (e.g. janitor). Defective or faulty parts may only be changed by an authorised specialist company. The inspections and measures taken must be recorded in a log (e.g. inspection book).

Allgemeine Verarbeitungsrichtlinien

Detaillierte Informationen und Dokumente zur Inbetriebnahme und Wartung stehen auf unserer Website www.forster-profile.ch zur Verfügung.



- Montage- und Wartungsanleitung für Fenster und Türen



- Ergänzende Montage- und Wartungsanleitung für Feuer- und Rauchschutzabschlüsse



- Bedienungs- und Sicherheitsanleitung für Fenster und Türen

Directives relatives à la mise en œuvre

Des informations détaillées et des documents pour la mise en service et la maintenance sont disponibles sur notre site web www.forster-profile.ch.



- Instructions de montage et de maintenance pour fenêtres et portes



- Instructions complémentaires de montage et de maintenance pour cloisons coupe-feux et pare-flammes



- Instructions d'emploi et de sécurité pour fenêtres et portes

General processing guidelines

Detailed information and documents to commissioning and maintenance are available on our website www.forster-profile.ch.



- Installation and maintenance instructions for windows and doors



- Additional installation and maintenance instructions for fire and smoke protection closures



- Operating and safety manual for windows and doors

Allgemeine Hinweise

Die Forster-Profilstahlrohr-Serien und das entsprechende Zubehör sind für unterschiedliche Anwendungsmöglichkeiten im Metall- und Fassadenbau entwickelt. Die Serien sind bestimmt für die Verarbeitung durch Fachbetriebe des Metallbaus, der Fensterherstellung und dergleichen, welche vertraut sind mit den anerkannten Regeln der Technik, insbesondere auf dem Gebiet des Metall-, Türen-, Fenster- und Fassadenbaus und bei denen die Kenntnisse aller einschlägigen Normen, Richtlinien und Verarbeitungshinweise der Profillieferanten vorausgesetzt werden kann.

Alle von uns herausgegebenen Unterlagen, die sich mit der Kombination, dem Zusammenbau, der Anordnung, Verarbeitung, Veredelung und Montage der angebotenen Artikel befassen, sind freiwillige Dienstleistungen, die dem Facharbeiter Anregungen und Vorschläge bieten sollen oder aber einen Bericht über bereits ausgeführte Kombinationen und Anlagen zum Inhalt haben. Dabei muss der Facharbeiter bei Benutzung solcher Unterlagen stets selber kritisch prüfen, ob die hier gemachten Vorschläge für seinen Fall in jeder Hinsicht geeignet und zutreffend sind, da die Vielzahl der in der Praxis vorkommenden Einbau- und Belastungsfälle in derartigen Unterlagen nicht erfasst werden kann.

Généralités

Les séries de profilés en acier Forster et les accessoires correspondants sont développés en vue d'offrir diverses possibilités d'applications pour les constructions métalliques et les façades. Ces séries sont destinées à la mise en œuvre par des entreprises spécialisées dans la construction métallique, la fabrication de fenêtres et autres secteurs similaires, et qui connaissent les règles reconnues de la technique, notamment dans le domaine de la construction de portes, fenêtres et façades métalliques, et qui disposent des connaissances nécessaires sur toutes les normes, directives et indications de mise en œuvre applicables des fournisseurs de profilés.

Tous les documents publiés par nos soins et qui portent sur les possibilités de combinaison, l'assemblage, l'implantation, la mise en œuvre, la finition et le montage des articles que nous proposons, constituent des prestations de plein gré censées fournir au spécialiste des suggestions et des solutions ou rendre compte des combinaisons et installations déjà réalisées. En utilisant cette documentation, le spécialiste devra toujours l'examiner de manière critique et vérifier que les propositions qu'elle présente sont bien pertinentes et adaptées à son propre cas à tous égards, car il est impossible de résumer dans une documentation de ce type la multitude des cas de figure rencontrés dans la pratique tant en termes d'installations que de sollicitations.

General advice

Forster's series of profiled steel sections and the corresponding accessories have been developed for a wide range of applications in the manufacture of metal structures and façades. These series are designed for processing by specialist firms in the metal-working industry, window construction and similar, who are familiar with the appropriate technical standards, particularly in the field of metal working, door, window and façade construction and where an adequate knowledge of all relevant standards, directives and suppliers' processing instructions can safely be assumed.

All the documentation published by us concerning the combination, erection, arrangement, processing, refinement and assembly of the articles on offer are voluntary services intended as suggestions and ideas for the expert, or else represent a report on combinations and installations already assembled. In all cases when using this documentation, the expert must always critically study whether the suggestions and ideas are suitable and appropriate for the case in point, since loads and stresses vary so greatly that it is impossible in this kind of documentation to cover every eventuality occurring in practice.

Allgemeine Hinweise

Technische Beratung bei Planung und Projektierung

Die kostenlose technische Beratung bei Planung und Projektierung sind weder als Haupt- noch als Nebenpflicht Gegenstand unserer Angebotes bzw. des Kaufvertrages. Die Forster Profilsysteme AG hat diesbezüglich keinen Rechtsbindungswillen.

Alle Anregungen, Ausschreibungs-, Konstruktions- und Einbauvorschläge, statische Berechnungen, Materialkalkulationen, etc., die im Rahmen der Beratung und Diskussion, in Skizzenform, Zeichnungen, Schriftwechsel oder Ausarbeitung von Mitarbeitern unseres Hauses gemacht werden, erfolgen nach bestem Wissen und sind als kostenlose und unverbindliche Dienstleistung zu verstehen, für die wir keine Haftung übernehmen. Die Planungshoheit liegt jederzeit ausschliesslich beim Bauherrn und Architekten. Bauseitige Vorgaben werden durch die Forster Profilsysteme AG nicht geprüft.

Werden verbindliche Auskünfte erwünscht, insbesondere über den Einbau der Elemente und über bauphysikalische Probleme, wie z. B. Statik, Befestigung, Wärme-, Feuchtigkeits-, Brand-, Rauch- oder Schallschutz, etc. oder über den Einbau von Komponenten anderer Hersteller in den Fassaden- bzw. Metallbaukonstruktionen von Forster Profilsysteme AG muss ein gesonderter entgeltlicher Beratervertrag in schriftlicher Form abgeschlossen werden.

Généralités

Conseil technique lors de la planification et de l'établissement du projet

Le conseil technique gratuit fourni lors de la planification et de l'établissement du projet ne constitue ni une obligation principale ni une obligation secondaire de notre offre ou du contrat de vente. Forster Systèmes de profilés SA n'exprime pas la volonté de se lier juridiquement à ce sujet.

Toutes les idées, propositions de soumission, de construction et de montage, de même que tous les calculs statiques, calculs de matériel, etc. fournis par nos collaborateurs dans le cadre des prestations de conseil ou discussions, sous forme de croquis, de dessins, de correspondance ou d'une étude, sont donnés en toute bonne foi et s'entendent comme service gratuit non contractuel pour lequel nous déclinons toute responsabilité. A tout moment, la planification relève exclusivement des compétences du maître de l'ouvrage et de l'architecte. Forster Systèmes de profilés SA ne contrôle pas les exigences incombant à ces autorités.

La demande de renseignements contractuels, notamment en relation avec le montage des éléments et les questions relatives à la physique des constructions, comme la statique, la fixation, la protection contre la chaleur, l'humidité, le feu ou le bruit, etc. ou concernant le montage de composants d'autres fabricants dans les façades ou les constructions métalliques de Forster Systèmes de profilés SA exige la conclusion d'un contrat de conseil payant établi séparément par écrit.

General advice

Technical support in planning and project work

Free of charge technical consultation during planning and project preparation does not form part of our quotation or contract of sale as either a primary or secondary obligation. Forster Profile Systems Ltd. has no intention to create legal relations in this regard.

All ideas, suggestions for tender, design and installation, static calculations, material calculations, etc. provided within the context of consultation and discussion, in the form of sketches, drawings, correspondence or plans drawn up by our employees are made to the best of our knowledge and ability and shall be considered a free of charge service without any obligation for which we do not accept any liability. The responsibility for the planning lies at all times exclusively with the builder and architect. On-site plans will not be verified by Forster Profile Systems Ltd.

A separate consultancy contract involving payment must be concluded in the written form if information of a binding nature is required, especially with regard to the installation of the elements and the building physics involved in problems such as static calculations, fastenings, thermal insulation, waterproofing, fire, smoke and sound protection, etc. or to the installation of components from other manufacturers in the façades or metal structures from Forster Profile Systems Ltd.

Allgemeine Hinweise

Gewährleistung

Sofern nicht schriftlich eine andere Vereinbarung getroffen wird, besteht eine Gewährleistung der Forster Profilsysteme AG lediglich im Rahmen der dem Käufer bekannten „Allgemeinen Verkaufs- und Lieferbedingungen der Forster Profilsysteme AG".

Voraussetzung ist in jedem Fall die ausschliessliche Verwendung von Original-Konstruktionsteilen (Profile, Zubehör, Beschläge) aus dem jeweils gültigen Forster-Lieferprogramm. Für Mängel, welche aus der Verwendung von anderen Artikeln als Forster-Original-Artikeln herrühren, wird jede Haftung abgelehnt. Werden nicht Original-Konstruktionsteile zur Anwendung gebracht, verlieren die an Forster verliehenen Prüfzeugnisse und Atteste für derartig ausgeführte Konstruktionen ihre Gültigkeit.

Hinweis

Die Aktualität, Vollständigkeit oder Qualität der Inhalte wird nicht gewährleistet. Wir behalten uns vor, den technischen Inhalt ohne Vorankündigung ganz oder teilweise zu ändern. Für Schäden irgendwelcher Art, die aufgrund der Verwendung der Informationen in diesem Dokument oder aufgrund deren Unvollständigkeit entstehen, wird keinerlei Haftung übernommen.

Die Nichtbeachtung der jeweils aktuellen auf der Herstellerhomepage abrufbaren produktspezifischen sowie allgemeinen Informationen, insbesondere betreffend bestimmungsgemässe Verwendung, Sicherheitsbestimmungen, Produktleistung und -wartung sowie Informations- und Instruktionspflichten, entbindet den Hersteller von seiner Produkthaftung.

Généralités

Garantie

Dans la mesure où aucune autre convention par écrit n'a été passée, la garantie de la société Forster Systèmes de profilés SA n'est applicable que dans le cadre des «Conditions générales de vente et de livraison de Forster Systèmes de profilés SA», qui sont connues de l'acheteur.

Cela suppose dans chaque cas l'utilisation exclusive d'éléments de construction d'origine (profilés, accessoires, quincailleries) provenant du programme de fournitures Forster respectivement applicable. Toute responsabilité est déclinée dans le cas de vices résultant de l'utilisation de tout autre article que les éléments d'origine Forster. Dans l'éventualité où les éléments utilisés ne sont pas des pièces de construction d'origine, les certificats d'essais et attestations attribués à Forster pour les constructions de ce type perdent toute validité.

Remarque

Nous ne garantissons pas l'actualité, l'exhaustivité ou la qualité des contenus. Nous nous réservons le droit de modifier le contenu technique, en partie ou en totalité, sans préavis. Nous déclinons toute responsabilité pour les dommages de quelque nature que ce soit, résultant de l'utilisation des informations contenues dans le présent document ou de leur caractère incomplet.

Le non-respect des informations spécifiques aux produits et générales qui sont consultables sur le site du fabricant dans leur version actualisée, en particulier concernant l'utilisation conforme aux dispositions, les consignes de sécurité, les caractéristiques et l'entretien du produit, de même que les obligations d'informations et d'instructions, dégage le fabricant de sa responsabilité du fait des produits.

General advice

Warranty

Unless a written agreement on the contrary has been concluded, the warranty granted by Forster Profile Systems Ltd. applies solely to the extent of the "General Conditions of Sale and Delivery of Forster Profile Systems Ltd." with which the customer is already familiar.

In all cases the warranty only applies provided that original construction parts (profiles, accessories, fittings) are used from the currently valid Forster range. All liability is declined for any damage arising from the use of articles other than Forster original articles. If articles other than Forster original articles are used, test certificates and attestations granted to Foster for constructions built using such articles are deemed to be invalid.

Note

The up-to-dateness, completeness or quality of the contents are not guaranteed. We reserve the right to make technical alterations in the content wholly or partially with no prior notice. We are not liable for damages of any kind, which arise from the use of the information in this document or on the basis of its incompleteness.

The non-observance of the information on the home page of the manufacturer which is currently retrievable, specific for the product, as well as general, in particular with regard to the use for the purpose intended, safety regulations, product performance, product maintenance as well as the duty to inform and instruct, releases the manufacturer from his liability for his product.

Prüfberichte / Zulassungen

Bitte legen Sie die in Ihrem Land gültigen Zulassungen und Prüfberichte in dieses Kapitel.
Jeweils aktuelle Informationen erhalten Sie unter www.forster-profile.ch/downloads: Schweiz / Deutschland

Rapports d'essais / Homologations

Vous pouvez insérer les homologations conformes à la réglementation en vigueur de votre pays dans ce châpitre.
Des informations actuelles sont disponibles directement sur www.forster-profile.ch/téléchargement: Suisse / France

Test reports / Certificates

Please place the certificates valid in your country in this chapter.
You will always get up to date information under www.forster-profile.ch/downloads: United Kindom / International

		3
System EI30		
Systemübersicht		3.1.1 - 3.1.6
Profile		3.2.1 - 3.2.12
Beschläge		3.3.1 - 3.3.60
Zubehör		3.4.1 - 3.4.12
Anwendungszeichnungen		3.5.1 - 3.5.50
	Systemschnitte	3.5.1 - 3.5.19
	Systempläne	3.5.20 - 3.5.32
	Wandanschlüsse	3.5.33 - 3.5.43
	Konstruktionsdetails	3.5.44 - 3.5.50
Verarbeitung Profile		3.6.1 - 3.6.20
Verarbeitung Beschläge		3.7.1 - 3.7.136
Verarbeitung Zubehör		3.8.1 - 3.8.22

Système EI30		
Tableau du système		3.1.1 - 3.1.6
Profilés		3.2.1 - 3.2.12
Quincaillerie		3.3.1 - 3.3.60
Accessoires		3.4.1 - 3.4.12
Coupes et plans		3.5.1 - 3.5.50
	Coupes du système	3.5.1 - 3.5.19
	Plans du système	3.5.20 - 3.5.32
	Raccords muraux	3.5.33 - 3.5.43
	Détails de construction	3.5.44 - 3.5.50
Mise en œuvre profilés		3.6.1 - 3.6.20
Mise en œuvre quincaillerie		3.7.1 - 3.7.136
Mise en œuvre accessoires		3.8.1 - 3.8.22

System EI30		
Synopsis of system		3.1.1 - 3.1.6
Profiles		3.2.1 - 3.2.12
Fittings		3.3.1 - 3.3.60
Accessories		3.4.1 - 3.4.12
Sections and plans		3.5.1 - 3.5.50
	System sections	3.5.1 - 3.5.19
	System plans	3.5.20 - 3.5.32
	Wall abutments	3.5.33 - 3.5.43
	Construction details	3.5.44 - 3.5.50
Processing profiles		3.6.1 - 3.6.20
Processing fittings		3.7.1 - 3.7.136
Processing accessories		3.8.1 - 3.8.22

Symbole

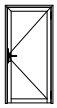

1-flügelige Tür ohne Antipanik-Funktion
Porte à 1 vantail sans fonction anti-panique
Single-leaved door without anti-panic-function

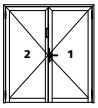

2-flügelige Tür ohne Antipanik-Funktion
Porte à 2 vantaux sans fonction anti-panique
Double-leaved door without anti-panic-function

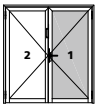

2-flügelige Tür, Verwendung Forster Artikel auf Gangflügel
Porte à 2 vantaux, utilisation des articles Forster sur le vantail de service
Double-leaved door, use Forster articles for opening leaf

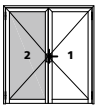

2-flügelige Tür, Verwendung Forster Artikel auf Standflügel
Porte à 2 vantaux, utilisation des articles Forster sur le vantail semi-fixe
Double-leaved door, use Forster articles for fixed leaf

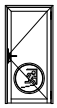

1-flügelige Tür mit Antipanik-Funktion
Porte à 1 vantail avec fonction anti-panique
Single-leaved door with anti-panic-function

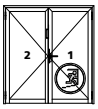

2-flügelige Tür mit Antipanik-Funktion auf Gangflügel
Porte à 2 vantaux avec fonction anti-panique sur le vantail de service
Double-leaved door with anti-panic-function only on opening leaf

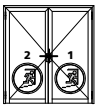

2-flügelige Tür mit Antipanik-Funktion auf Stand- und Gangflügel
Porte à 2 vantaux avec fonction anti-panique sur le vantail de service et le vantail semi-fixe
Double-leaved door with anti-panic-function on opening and fixed leaf

Symboles



Türen ohne Antipanik-Anforderung
Portes sans exigence anti-panique
Doors without anti-panic requirement



Türen mit Antipanik-Anforderung
Portes avec exigence anti-panique
Doors with anti-panic requirement



Artikel gemäss Norm EN 179
Référence selon norme EN 179
Article according to EN 179



Artikel gemäss Norm EN 1125
Référence selon norme EN 1125
Article according to EN 1125

Symbols

Zeichnungsdaten – dwg

Die in dieser Dokumentation gezeigten Schnitte und Pläne mit nachstehenden Bezeichnungen stehen als dwg-Daten unter **www.forster-profile.ch/downloads** zur Verfügung.

In der PDF-Version der Dokumentation sind diese Zeichnungen mit einem Link versehen.

fl_ep_xxxx Einbaupläne
fl_kd_xxxx Konstruktionsdetails
fl_sd_xxxx Systemdetails
fl_sp_xxxx Systempläne
fl_vv_xxxx Verglasungsdetails
fl_wa_xxxx Wandanschlüsse

Dessins en dwg

Les coupes et les plans présentés dans cette documentation avec les désignations ci-dessous sont disponibles au format DWG sous **www.forster-profile.ch/téléchargement.**

Dans la version PDF de la documentation, ces dessins sont dotés d'un lien.

fl_ep_xxxx Plans de la mise en œuvre
fl_kd_xxxx Détails de construction
fl_sd_xxxx Coupes du système
fl_sp_xxxx Plans du système
fl_vv_xxxx Détails de vitrage
fl_wa_xxxx Raccords muraux

Drawing data – dwg

The sections and plans in this documentation with the below-mentioned designations are available as DWG files on **www.forster-profile.ch/downloads.**

In the PDF version of the documentation, these drawings are provided with a link.

fl_ep_xxxx Processing plans
fl_kd_xxxx Construction details
fl_sd_xxxx System sections
fl_sp_xxxx System plans
fl_vv_xxxx Glazing details
fl_wa_xxxx Wall abutments

Das System auf einen Blick

Forster fuego light – EI30

Ausgangsmaterial
- Stahl verzinkt (ZM - GV/GC)
- Edelstahl 1.4301, geschliffen, Korn 220-240 mit Schutzfolie

Profilmasse
- Schmalste Profilquerschnitte: Kastenbreite 30 / 50 / 80 / 105 mm
- Blendrahmen-/Flügelmass nur 110 mm / 130 mm
- Bautiefe Flügel und Rahmen 65 mm, flächenbündig

Harmonisierung
- Brand- und Rauchschutz: gleiche Ansicht wie Forster presto

Schloss und Beschlag
- Systemabgestimmte Beschläge
- Formschöne Edelstahl-Griffgarnituren und schlanke Rollentürbänder
- Integrierte, unsichtbare Türschliesssysteme

Verarbeitung
- Äusserst wirtschaftliche Fertigung ohne Sondereinrichtung
- Vorkonfektionierte Profile für den rationellen Schlosseinbau sowie für den Einbau des integrierten Türschliessers (Dorma ITS 96)

Wichtig !

Einzelne in diesem Ordner gezeigten Anwendungsbeispiele und Verarbeitungshinweise entsprechen nicht den in Ihrem Land gültigen Brandschutznormen.

Massgebend sind ausschliesslich die für Ihr Land gültigen Zulassungen.

Zulassungen und Elementgrössen siehe auch www.forster-profile.ch.

Le système en un coup d'œil

Forster fuego light – EI30

Matériau de base
- Profilés en acier zingué (ZM - GV/GC)
- Acier inox 1.4301, meulé, grain 220-240 avec film adhésif

Dimensions des profilés
- Finesse des profilés : largeur des profilés de 30 / 50 / 80 / 105 mm
- Dimensions du cadre dormant / vantail de seulement 110 mm / 130 mm
- Profondeur du vantail et du cadre 65 mm, affleuré

Harmonisation
- Système de profilés coupe-feu ayant des faces vues identiques au Forster presto pare-flamme

Serrures et quincailleries
- Quincailleries harmonisées au système
- Garnitures de poignées en acier inox aux formes élégantes et paumelles de portes élancées
- Systèmes de ferme-portes intégrés et cachés

Finitions
- Mise en œuvre extrêmement économique sans outillage spécial
- Profilés préentaillés pour le montage rationnel des serrures et du ferme-porte encastré (Dorma ITS 96)

Important !

Les exemples de mise en œuvre présentés ci-après ne sont pas tous conformes à la réglementation en vigueur dans votre pays.

En conséquence, nous vous demandons de vous reporter aux procès-verbaux de classement en cours de validité dans votre pays.

Procès verbaux et dimensions des éléments voir www.forster-profile.ch.

The system at a glance

Forster fuego light – EI30

Base material
- Profiles in galvanised steel (ZM - GV/GC)
- Stainless steel 1.4301, grinded, 220-240 grain with adhesive protection tape

Profile dimensions
- Extremely slim profile cross-sections: box width 30 / 50 / 80 / 105 mm
- Outer frame/leaf size only 110 mm / 130 mm
- Structural depth of leaf and frame 65 mm, flush-fitting

Compatibility
- Fire and smoke protection: identical appearance as Forster presto

Locks and Fittings
- Fittings to match the system
- Attractively shaped stainless steel handles set and slender roller door hinges
- Concealed and integrated door closing systems

Processing
- Extremely economical manufacture, no special machinery needed
- Prepared profiles for efficient lock fitting and assembly of the conceiled door closing system (Dorma ITS 96)

Important !

Some of the construction details and processing guidelines, mentioned in this file, do not correspond to the fire protecting standards in your country.

Only the certificates valid in your country are relevant. Please check with your specific countries representatives.

Test certificates and dimensions of elements see www.forster-profile.ch.

EI30

Stahl / Acier / Steel

Edelstahl / Acier inox / Stainless steel

VFL 3.1.2

Systemübersicht — Tableau du système — Synopsis of system

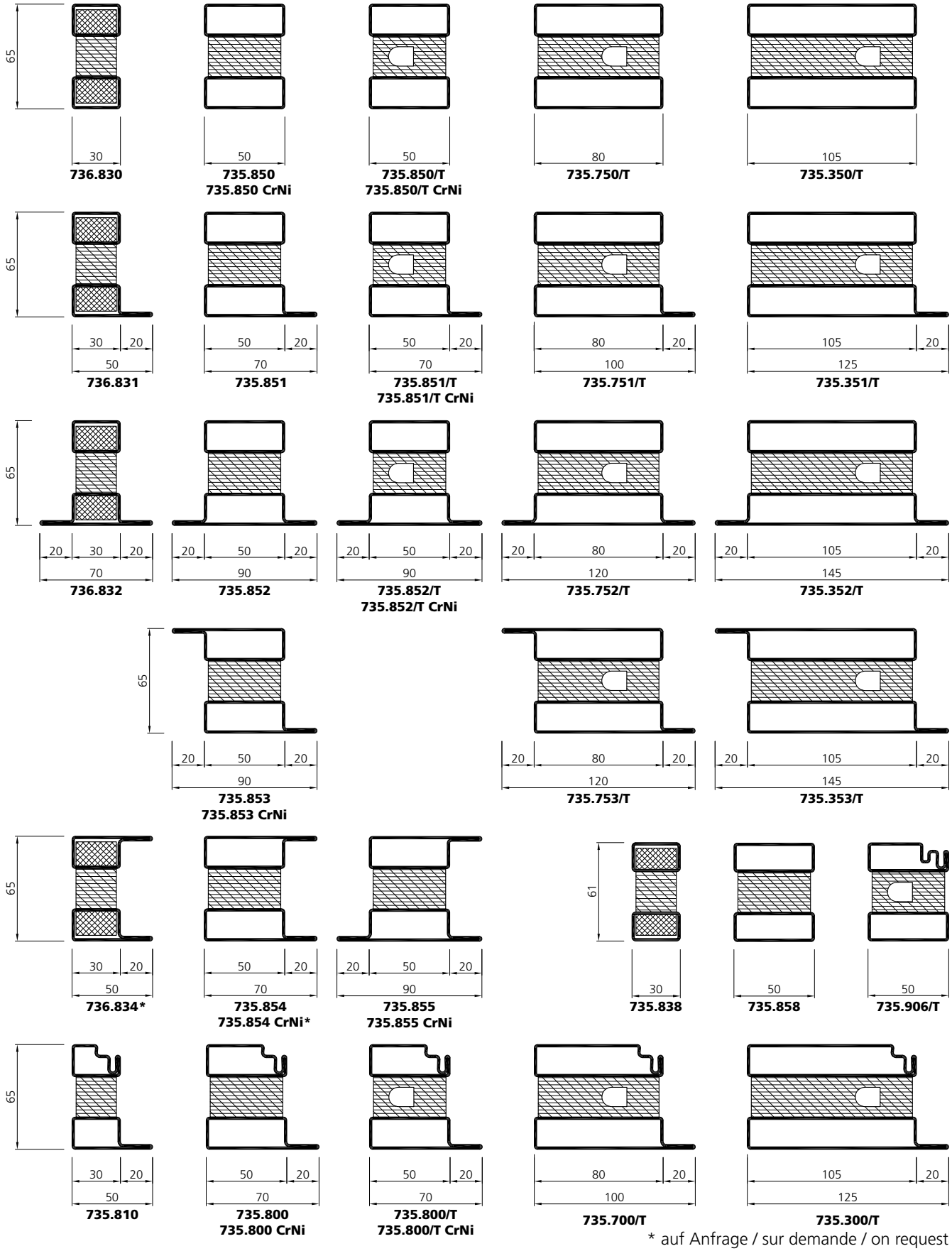

* auf Anfrage / sur demande / on request

06/18

Systemübersicht | Tableau du système | Synopsis of system

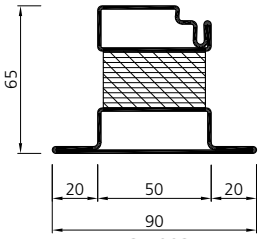

735.803

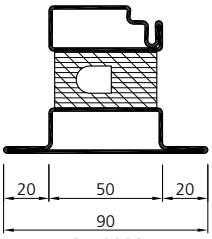

735.803/T
735.803/T CrNi

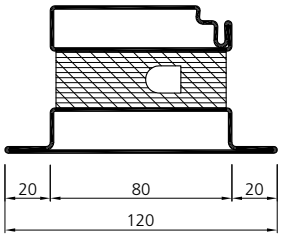

735.703/T

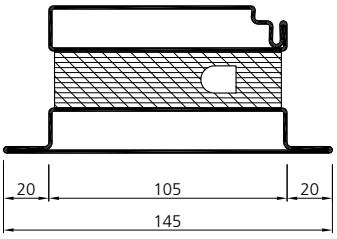

735.303/T

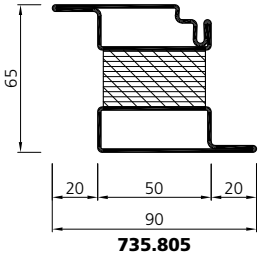

735.805

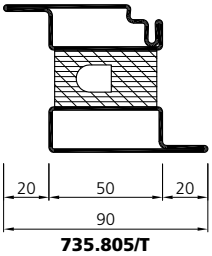

735.805/T
735.805/T CrNi

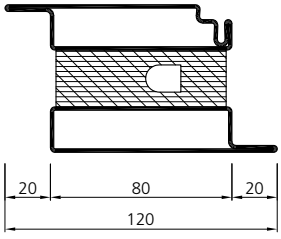

735.705/T

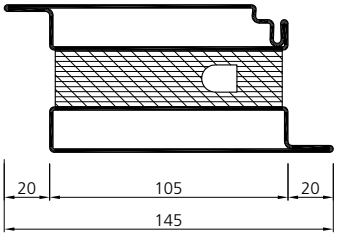

735.305/T

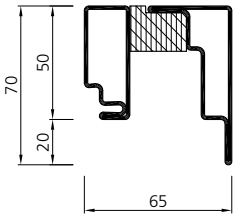

943206

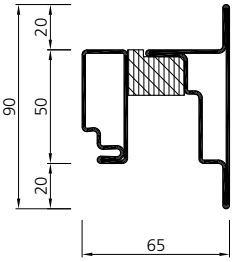

943207

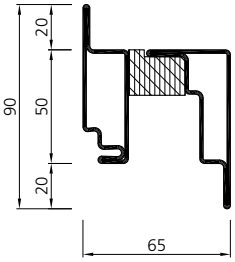

943208

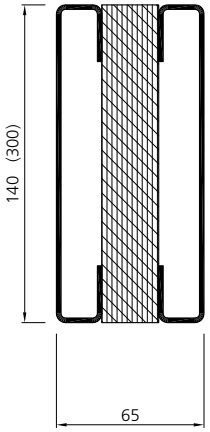

943242 (943244)

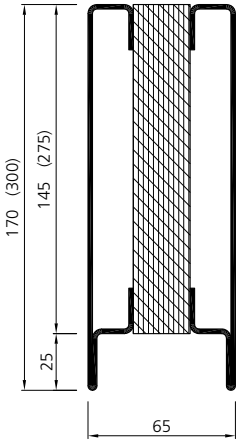

943234 (943235*)

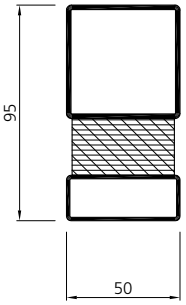

735.950*

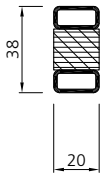

732.750*

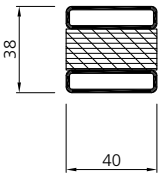

732.751*

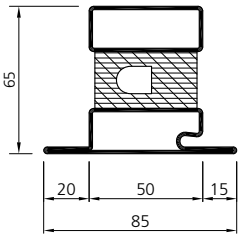

735.403/T*
735.403/T CrNi*

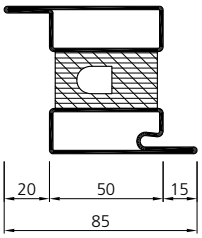

735.405/T*
735.405/T CrNi*

* auf Anfrage / sur demande / on request

06/18

EI30

Stahl / Acier / Steel

Edelstahl / Acier inox / Stainless steel

VFL 3.1.4

Systemübersicht — Tableau du système — Synopsis of system

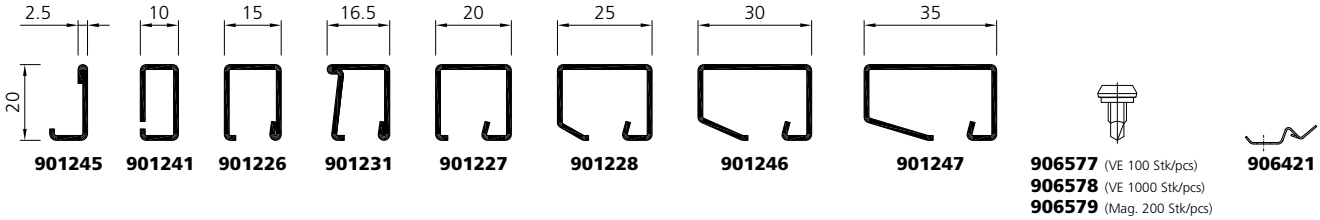

901245 **901241** **901226** **901231** **901227** **901228** **901246** **901247**

906577 (VE 100 Stk/pcs)
906578 (VE 1000 Stk/pcs)
906579 (Mag. 200 Stk/pcs)

906421

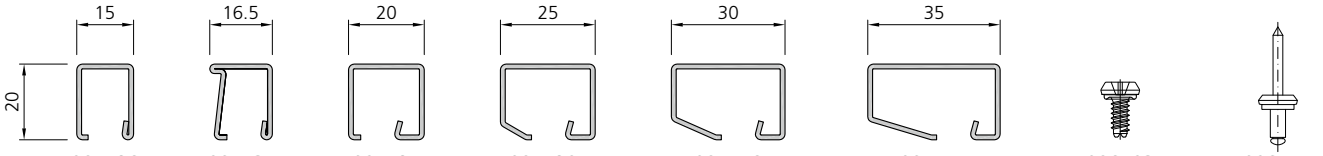

901526 **901531** **901527** **901528** **901546** **901547**

906583

906574

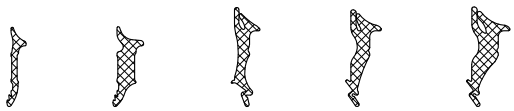

905312 2mm
905314 5mm
905315 3-5mm
905316 4-6mm
905317 6-8mm

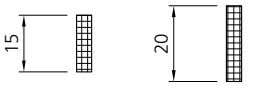

948003 3mm
948004 4mm
948005 5mm
948006 6mm

948007 3mm
948008 4mm
948009 5mm
948010 6mm

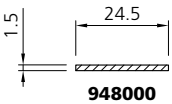

948000

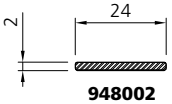

948002

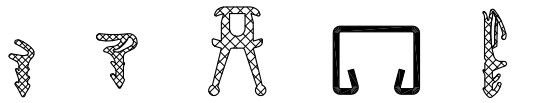

905307

905406
Rauchschutz
Pare-fumée
Smoke proofed

905401

903204

985701

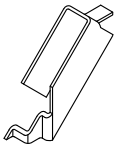

906322 / 906324
906323 / 906325
Füllblech
Pièce de remplissage
Sealing wedge

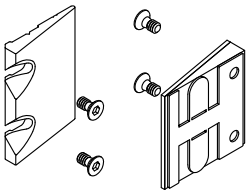

955002 (1-flg.)
955003 (2-flg.)
Dichtkeil
Pièce d'étanchéité
Sealing wedge



905703 **905702**
Dichtstück
Pièce d'étanchéité
Sealing piece

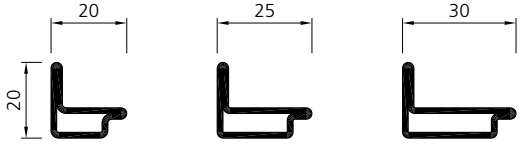

901204 **901205*** **901206***

* auf Anfrage / sur demande / on request

06/18

Systemübersicht

Tableau du système

Synopsis of system

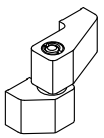

907617
907613
(25 mm)
907600
(36 mm)

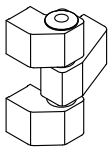

907616
907612
(25 mm)
907610
(36 mm)

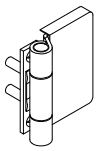

907618
907611
(16 mm)



907662
907664
(15 mm)



907667
907668
(15 mm)



907663
(17 mm)



907669
(17 mm)

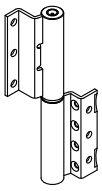

907650
-
907657
(11.5 mm)

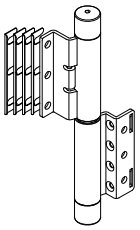

907680
907681
(13.5 mm)

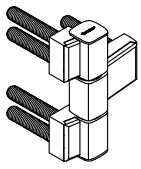

907670 / 907671
(36 mm)
907672 / 907673
(20 mm)



907740

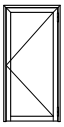

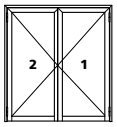

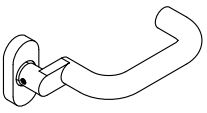

907350

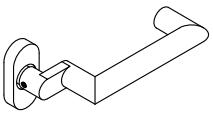

907351

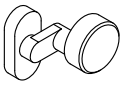

907356



907353



907352

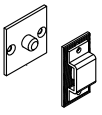

957044

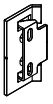

917025

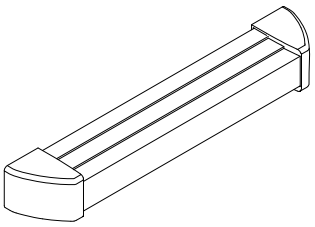

907294 - 907297
907368 - 907371

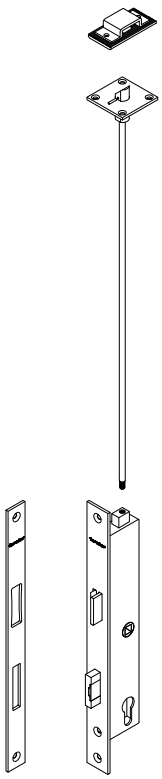

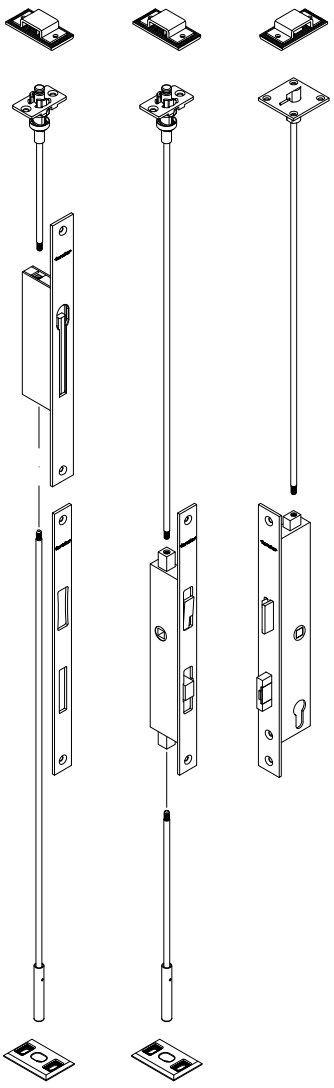

06/18



Cycle d'Orientation de Vouvry, CH-Vouvry

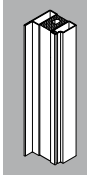

Profile
Stahl

Profilés
Acier

Profiles
Steel

Profile / Profilés / Profiles (1:4)	Art. Nr. art. no.	m	L [mm]	G [kg/m]	O [m²/m]	e_y [mm]	e_z [mm]
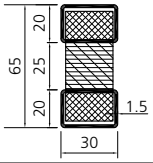	**736.830**	ZM	6000	3.769	0.196	32.5	15.0
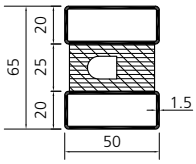	**735.850**	ZM	6000	4.174	0.233	32.5	25.0
	735.850/T			4.106			
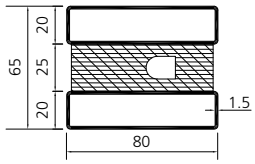	**735.750/T**	ZM	6000	6.053	0.2.93	32.5	40.0
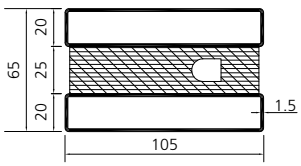	**735.350/T**	ZM	6000	7.811	0.343	32.5	52.5
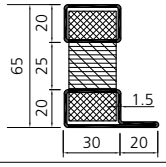	**736.831**	ZM	6000	4.216	0.232	27.1	19.4
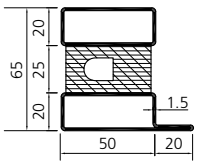	**735.851**	ZM	6000	4.635	0.272	28.5	29.5
	735.851/T			4.567			
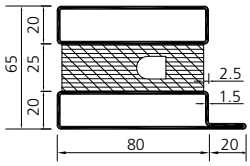	**735.751/T**	ZM	6000	6.611	0.332	32.17	40.51
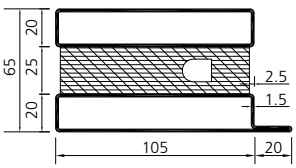	**735.351/T**	ZM	6000	8.233	0.382	32.25	53.0
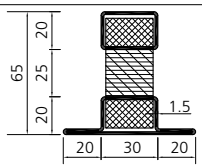	**736.832**	ZM	6000	4.658	0.271	23.3	35.0



Schwerpunktabstand
Distance au centre de gravité
Distance of center of gravity

m = Material
Matériau
Material

O = Umlaufende Oberfläche per Laufmeter
Surface périphérique par mètre courant
Outlying surface per running meter

EI30

Stahl
Acier
Steel

VFL 3.2.2

Profile
Stahl

Profilés
Acier

Profiles
Steel

Profile / Profilés / Profiles (1:4)	Art. Nr. art. no.	m	L [mm]	G [kg/m]	O [m²/m]	e_y [mm]	e_z [mm]
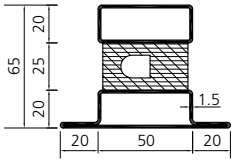	**735.852** **735.852/T**	ZM	6000	5.070 5.002	0.311	25.5	45.0
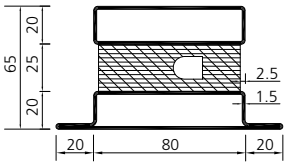	**735.752/T**	ZM	6000	7.070	0.371	31.84	60.0
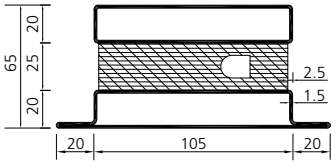	**735.352/T**	ZM	6000	8.692	0.421	32.0	72.5
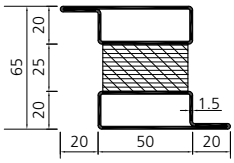	**735.853**	ZM	6000	5.096	0.311	32.5	45.0
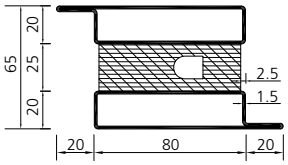	**735.753/T**	ZM	6000	7.169	0.371	32.5	60.0
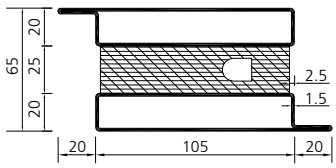	**735.353/T**	ZM	6000	8.655	0.421	32.5	72.5
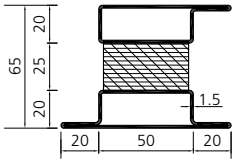	**735.855**	ZM	6000	5.531	0.351	29.3	48.6
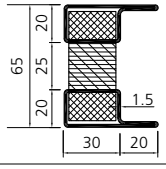	**736.834**	ZM	6000	4.755	0.271	32.5	16.4
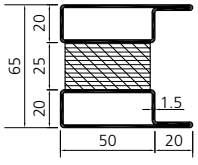	**735.854**	ZM	6000	5.096	0.311	32.5	33.0

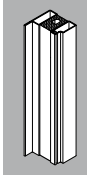

Profile
Stahl

Profilés
Acier

Profiles
Steel

Profile / Profilés / Profiles (1:4)	Art. Nr. art. no.	m	L [mm]	G [kg/m]	O [m²/m]	e_y [mm]	e_z [mm]
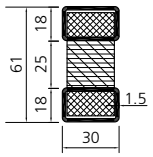	**735.838**	ZM	6000	3.529	0.184	30.5	15.0
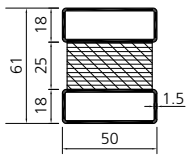	**735.858**	ZM	6000	4.080	0.225	30.5	25.0
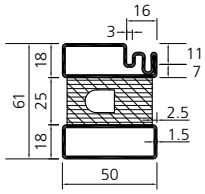	**735.906/T**	ZM	6000	4.348	0.254	32.1	26.4
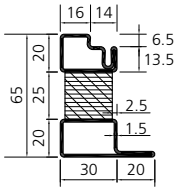	**735.810**	ZM	6000	3.540	0.250	28.3	19.5
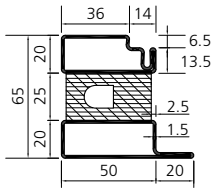	**735.800**	ZM	6000	4.826	0.286	29.4	30.1
	735.800/T			4.758			
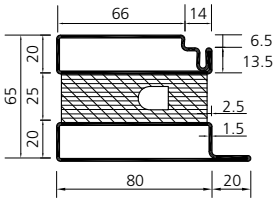	**735.700/T**	ZM	6000	6.928	0.307	30.7	44.1
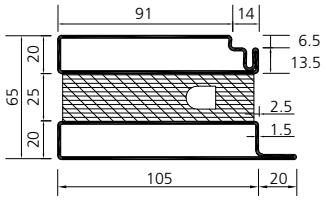	**735.300/T**	ZM	6000	8.414	0.396	31.1	56.8
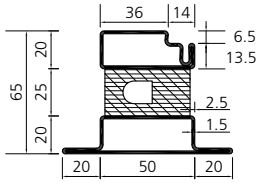	**735.803**	ZM	6000	5.261	0.328	26.3	45.7
	735.803/T			5.193			

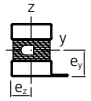

Schwerpunktabstand
Distance au centre de gravité
Distance of center of gravity

m = Material
Matériau
Material

O = Umlaufende Oberfläche per Laufmeter
Surface périphérique par mètre courant
Outlying surface per running meter

EI30

Stahl
Acier
Steel

Profile
Stahl

Profilés
Acier

Profiles
Steel

Profile / Profilés / Profiles (1:4)	Art. Nr. art. no.	m	L [mm]	G [kg/m]	O [m²/m]	e_y [mm]	e_z [mm]
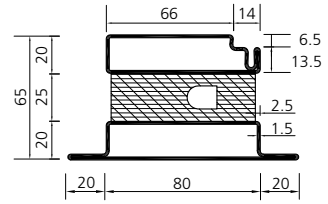	**735.703/T**	ZM	6000	7.387	0.388	28.9	60.6
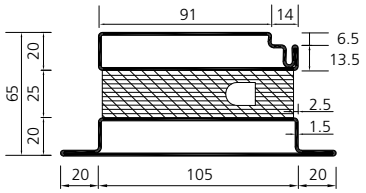	**735.303/T**	ZM	6000	8.873	0.438	29.6	73.5
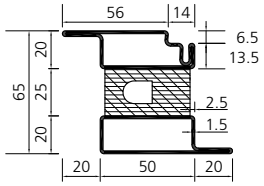	**735.805** **735.805/T**	ZM	6000	5.260 5.192	0.328	33.1	54.7
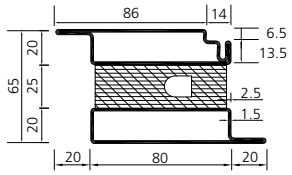	**735.705/T**	ZM	6000	7.380	0.388	32.8	60.6
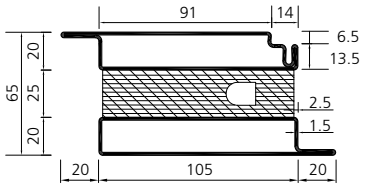	**735.305/T**	ZM	6000	8.866	0.438	32.6	72.8
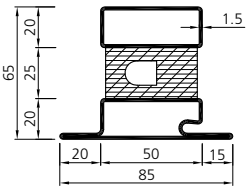	**735.403/T***	ZM	6000	5.096	0.319	32.5	44.2
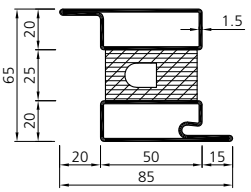	**735.405/T***	ZM	6000	5.115	0.319	33.5	44.2
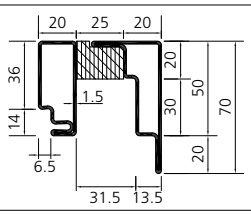	**943206**	ZM	3000	4.644	0.355	43.1	36.2



Schwerpunktabstand
Distance au centre de gravité
Distance of center of gravity

m = Material
Matériau
Material

O = Umlaufende Oberfläche per Laufmeter
Surface périphérique par mètre courant
Outlying surface per running meter

* auf Anfrage / sur demande / on request

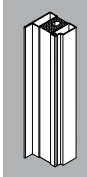

Profile
Stahl

Profilés
Acier

Profiles
Steel

Profile / Profilés / Profiles (1:4)	Art. Nr. art. no.	m	L [mm]	G [kg/m]	O [m²/m]	e_y [mm]	e_z [mm]
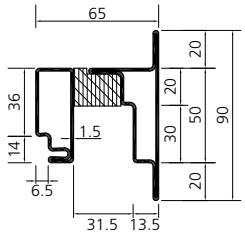	**943207**	ZM	3000	5.097	0.394	46.8	38.4
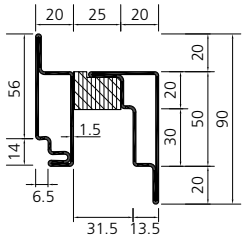	**943208**	ZM	3000	5.097	0.292	46.8	32.8
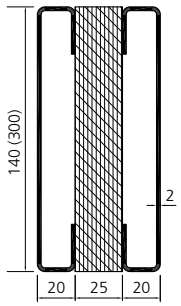	**943242**	ZM	2500	9.580	0.422	700.0	32.5
	943244			18.066	0.742	1500.0	
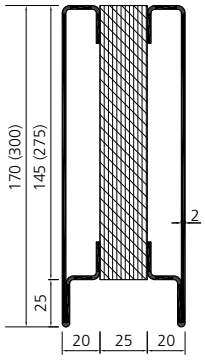	**943234**	ZM	2500	11.394	0.537	81.5	32.5
	943235			18.285	0.797	146.5	
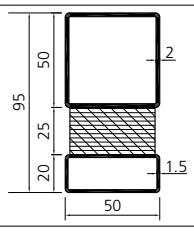	**735.950***	ZM	6000	5.505	0.293	49.5	25.0
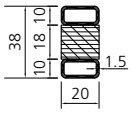	**732.750***	ZM	3000	1.595	0.12	19.0	10.0
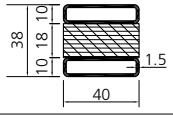	**732.751***	ZM	6000	2.850	0.167	19.0	20.0

* auf Anfrage / sur demande / on request

EI30

Stahl
Acier
Steel

VFL 3.2.6

Vorgerichtete Profile Stahl

Gangflügel für den Schlosseinbau

- mit Zylinderausfräsung RZ/PZ
- Drückerausfräsung, DH = 1040 mm
- Ausnehmung für Schlosskasten
- Befestigung für Forster fuego light Systemschlösser
- Länge 3000 mm

Profilés préentaillés Acier

Vantail de service pour montage de la serrure

- Avec fraisage pour cylindre CR/CP
- Fraisage pour poignée, hauteur de poignée à 1040 mm
- Entaille pour boîtier de serrure
- Fixation pour serrures Forster fuego light
- Longueur de 3000 mm

Prepared profiles Steel

Opening leaf for lock fitting

- With cylinder cut-out RC/PC
- Handle cut-out, handle height 1040 mm
- Recess for lock case
- Fastening for Forster fuego light system locks
- Length 3000 mm

Einsteckschloss
Serrure à mortaiser
Mortise lock

DIN links / gauche / left

1- und 2-flügelig
1 et 2 vantaux
single and double leaved

DIN rechts / droite / right

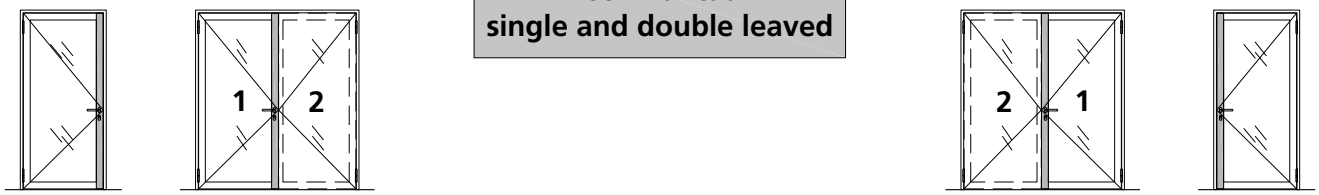

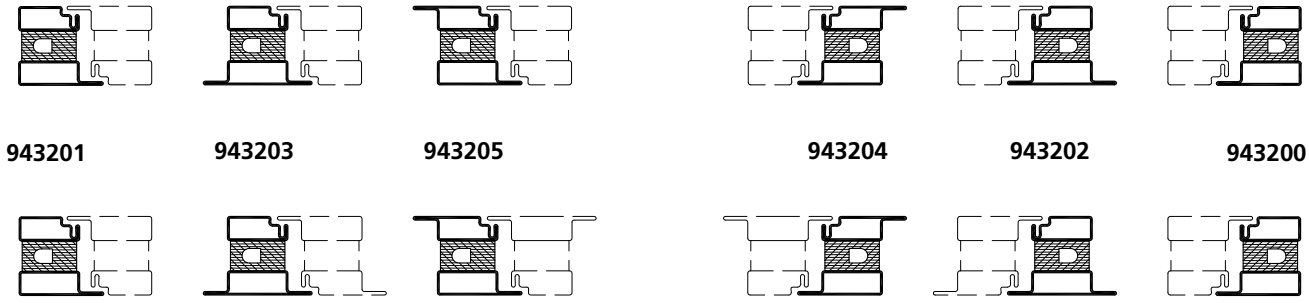

943201 **943203** **943205** **943204** **943202** **943200**

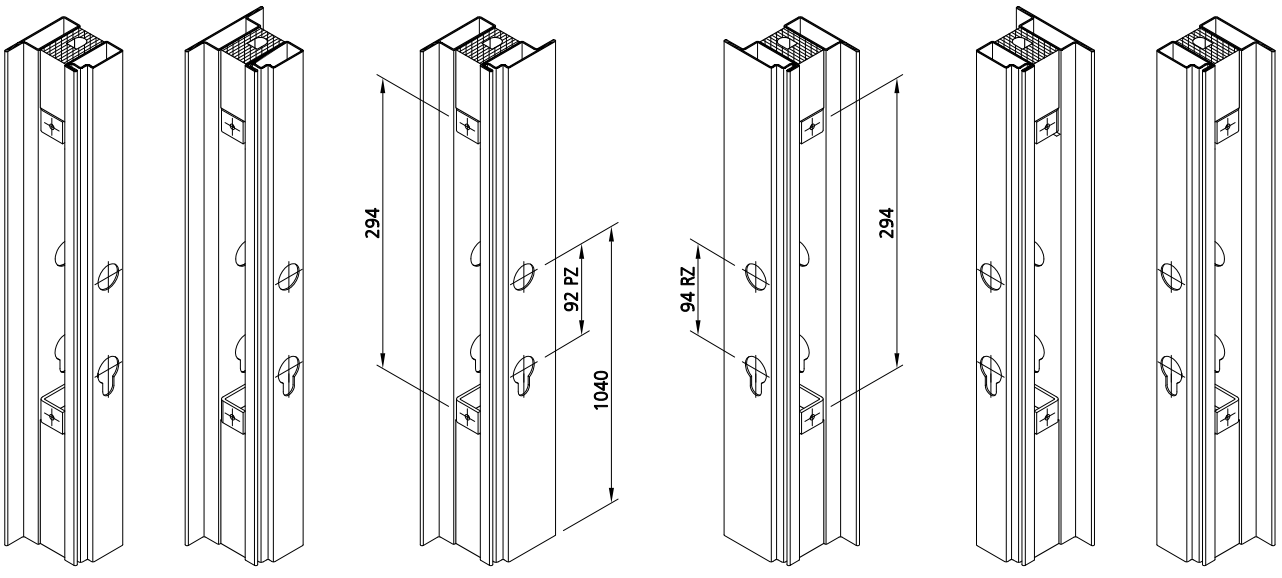

06/18

Vorgerichtete Profile Stahl

Für Einbau DORMA ITS96
(Flügelprofil)

- Ausnehmung und Befestigung für DORMA ITS96 und GEZE Boxer (1-flügelig)
- Länge 1440 mm
- Inklusive Brandschutzset

Zusätzlich bestellen:
- 946013 Einbauset 1-flügelige Tür
- 946014 Einbauset 2-flügelige Tür

Profilés préentaillés Acier

Pour montage DORMA ITS96
(Profilé de vantail)

- Entaille et fixation pour DORMA ITS96 et GEZE Boxer (1 vantail)
- Longueur de 1440 mm
- Avec kit coupe-feu

Suppléments à commander:
- 946013 set de montage, porte à 1 vantail
- 946014 set de montage, porte à 2 vantaux

Prepared profiles Steel

For fitting DORMA ITS96
(leaf profile)

- Recess and fastening for DORMA ITS96 and GEZE Boxer (single leaf)
- Length 1440 mm
- Including fire protection set

To order additionally:
- 946013 Installing kit single leaved door
- 946014 Installing kit double leaved door

1- und 2-flügelig
1 et 2 vantaux
single and double leaved

DIN links / gauche / left

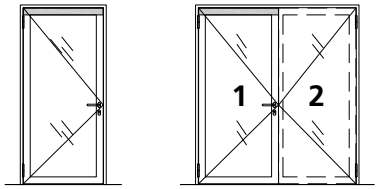

Türflügel
Vantail de porte
Door leaf

DIN rechts / droite / right

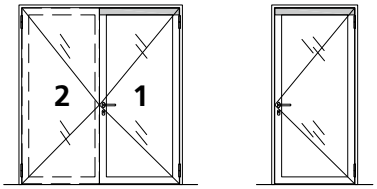

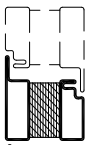

943265

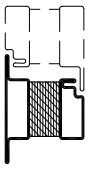

943267

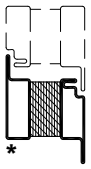

943269

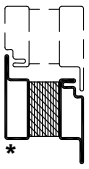

943268

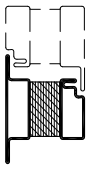

943266

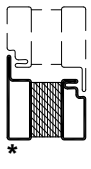

943264

* inkl. Kerbe für Positionierung Klemmknopf

* entaille pour le positionnement du bouton de fixation incluse

* with groove for stud fastener positioning

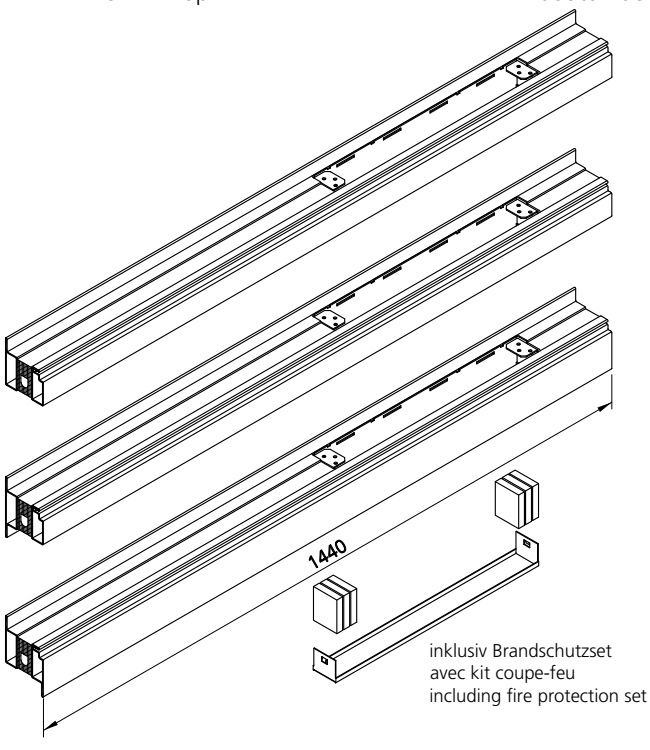

inklusiv Brandschutzset
avec kit coupe-feu
including fire protection set

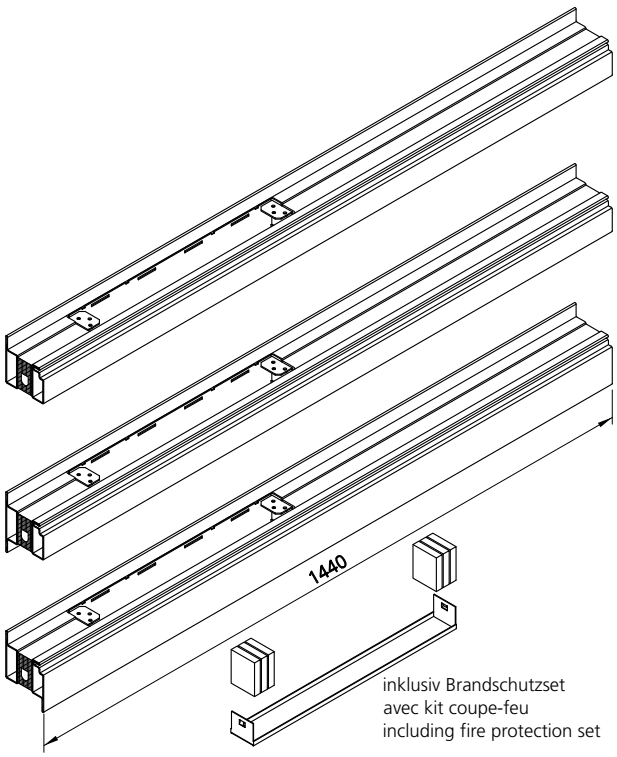

inklusiv Brandschutzset
avec kit coupe-feu
including fire protection set

EI30

Stahl
Acier
Steel

VFL 3.2.8

Glashalteleisten aus Stahl

Parcloses en acier

Glazing beads of steel

Profile Profilés Profiles (1:4)	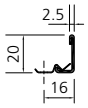	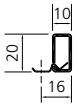	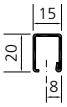	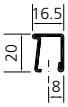	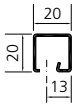
Art. Nr. art. no.	**901245**	**901241**	**901226**	**901231**	**901227**
m	bandverzinkt / sendzimir / hot-dippet galvanised				
L [mm]	6000				
G [kg/m]	0.329	0.496	0.568	0.603	0.657
O [m²/m]	0.038	0.052	0.059	0.064	0.067

Profile Profilés Profiles (1:4)	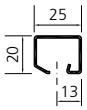	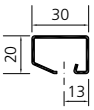	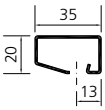	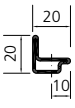	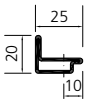	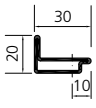
Art. Nr. art. no.	**901228**	**901246**	**901247**	**901204**	**901205***	**901206***
m	bandverzinkt / sendzimir / hot-dippet galvanised				ZM	
L [mm]	6000					
G [kg/m]	0.734	0.829	0.922	0.844	0.956	1.074
O [m²/m]	0.075	0.083	0.095	0.064	0.069	0.074

m = Material
Matériau
Material

O = Umlaufende Oberfläche per Laufmeter
Surface périphérique par mètre courant
Outlying surface per running meter

* auf Anfrage / sur demande / on request

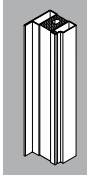

Profile Edelstahl — Profilés Acier inox — Profiles Stainless steel

Profile / Profilés / Profiles (1:4)	Art. Nr. art. no.	m	L [mm]	G [kg/m]	O [m²/m]	e_y [mm]	e_z [mm]	mo [m²/m]
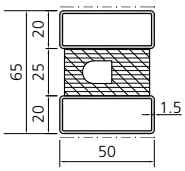	**735.850 CrNi**	1.4301	6000	4.272	0.233	32.5	25.0	0.100
	735.850/T CrNi			4.202				
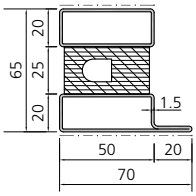	**735.851/T CrNi**	1.4301	6000	4.681	0.272	28.5	29.5	0.120
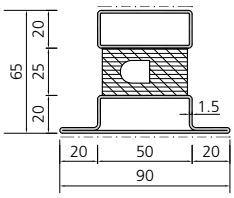	**735.852/T CrNi**	1.4301	6000	5.124	0.311	25.5	45.0	0.140
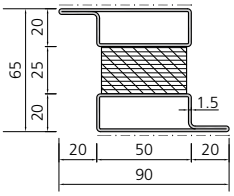	**735.853 CrNi**	1.4301	6000	5.226	0.311	32.5	45.0	0.140
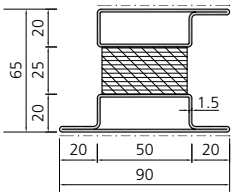	**735.855 CrNi**	1.4301	6000	5.669	0.351	29.3	58.6	0.160
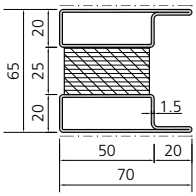	**735.854 CrNi**	1.4301	6000	5.126	0.311	32.5	33.0	0.140
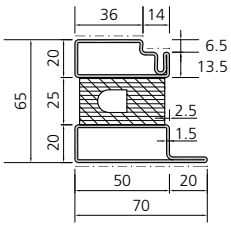	**735.800 CrNi**	1.4301	6000	4.938	0.289	29.4	30.1	0.120
	735.800/T CrNi			4.870				

— · — · — geschliffen, Korn 220-240, mit Schutzfolie
meulé, grain 220-240, avec film adhésif
grinded, 220-240 grain, with adhesive protection tape

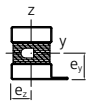

Schwerpunktabstand / Distance au centre de gravité / Distance of center of gravity

m = Material / Matériau / Material

O = Umlaufende Oberfläche per Laufmeter / Surface périphérique par mètre courant / Outlying surface per running meter

mo = Schleifbare Oberfläche / Surface ponçable / Grindable surface

EI30

Edelstahl
Acier inox
Stainless steel

VFL 3.2.10

Profile Edelstahl — Profilés Acier inox — Profiles Stainless steel

Profile / Profilés / Profiles (1:4)	Art. Nr. art. no.	m	L [mm]	G [kg/m]	O [m²/m]	e_y [cm]	e_z [cm]	mo [m²/m]
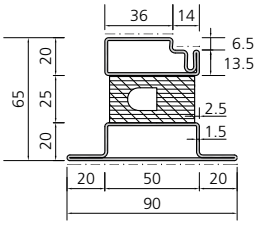	**735.803/T CrNi**	1.4301	6000	5.313	0.328	26.3	45.7	0.140
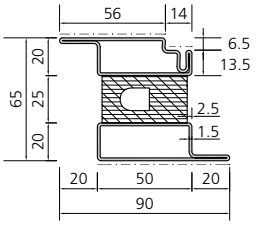	**735.805/T CrNi**	1.4301	6000	5.328	0.328	33.1	45.7	0.140
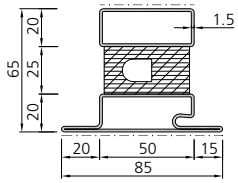	**735.403/T CrNi***	1.4301	6000	5.222	0.319	32.5	44.2	0.135
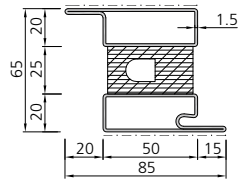	**735.405/T CrNi***	1.4301	6000	5.249	0.319	33.5	44.2	0.135

* auf Anfrage / sur demande / on request

Glashalteleisten aus Edelstahl — Parcloses en acier inox — Glazing beads of stainless steel

Profile Profilés Profiles (1:4)	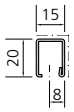	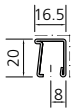	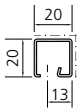	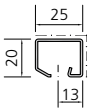	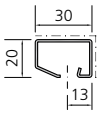	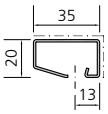
Art. Nr. art. no.	**901526**	**901531**	**901527**	**901528**	**901546**	**901547**
m	CrNi 1.4301					
L [mm]	6000					
G [kg/m]	0.572	0.613	0.661	0.735	0.834	0.927
O [m²/m]	0.059	0.064	0.067	0.075	0.083	0.093
mo [m²/m]	0.035	0.036	0.040	0.045	0.050	0.055

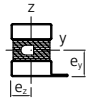

Schwerpunktabstand
Distance au centre de gravité
Distance of center of gravity

m = Material / Matériau / Material

O = Umlaufende Oberfläche per Laufmeter / Surface périphérique par mètre courant / Outlying surface per running meter

mo = Schleifbare Oberfläche / Surface ponçable / Grindable surface

06/18

Vorgerichtete Profile Edelstahl

Gangflügel für den Schlosseinbau

- mit Zylinderausfräsung RZ/PZ
- Drückerausfräsung, DH = 1040 mm
- Ausnehmung für Schlosskasten
- Befestigung für Forster fuego light Systemschlösser
- Länge 2530 mm

Profilés préentaillés Acier inox

Vantail de service pour montage de la serrure

- Avec fraisage pour cylindre CR/CP
- Fraisage pour poignée, hauteur de poignée de 1040 mm
- Entaille pour boîtier de serrure
- Fixation pour serrures Forster fuego light
- Longueur de 2530 mm

Prepared profiles Stainless steel

Opening leaf for lock fitting

- With cylinder cut-out RC/PC
- Handle cut-out, handle height 1040 mm
- Recess for lock case
- Fastening for Forster fuego light system locks
- Length 2530 mm

Einsteckschloss
Serrure à mortaiser
Mortise lock

1- und 2-flügelig
1 et 2 vantaux
single and double leaved

DIN links / gauche / left

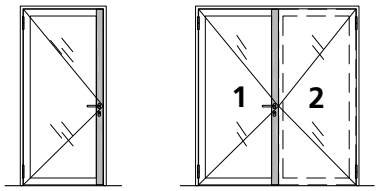

DIN rechts / droite / right

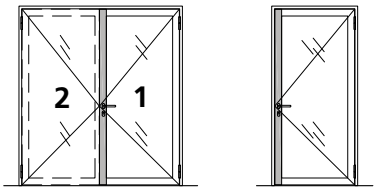

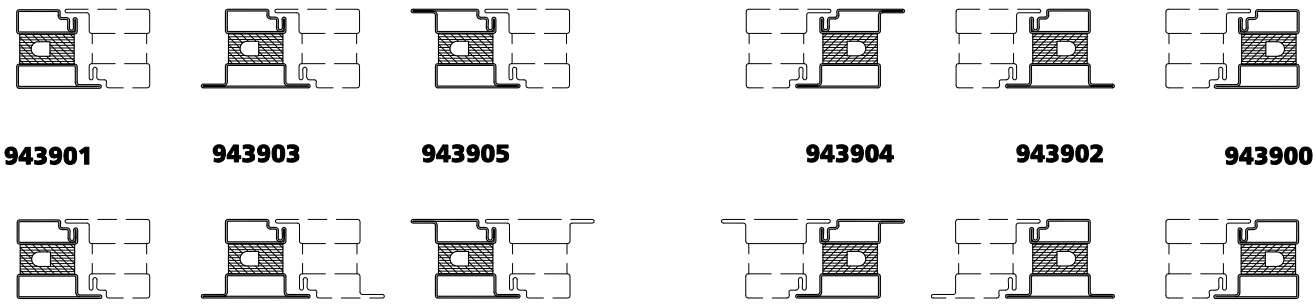

943901 **943903** **943905** **943904** **943902** **943900**

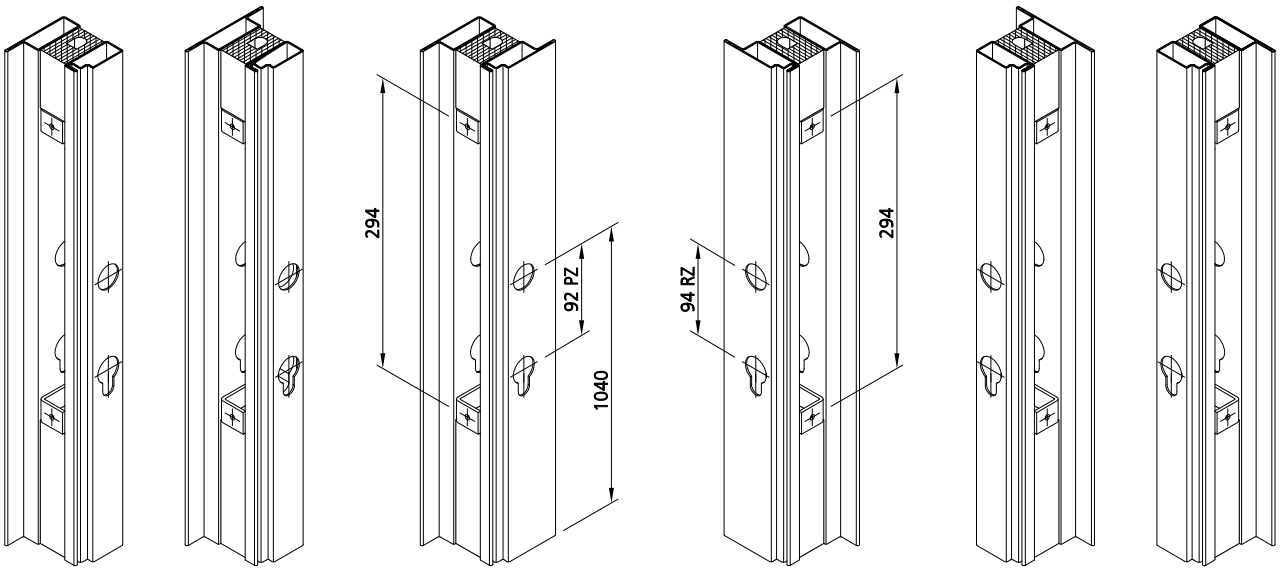

06/18

EI30

Edelstahl
Acier inox
Stainless steel

VFL 3.2.12



Prime Tower, CH-Zürich

Ermittlung der richtigen Schlossfunktion

Déterminer la fonction adéquate de la serrure

Determination of the correct lock function

Weist die Tür eine **Fluchtfunktion** auf?

Une **fonction anti-panique** est-elle affectée à la porte?

Does the door have an **escape function?**

NEIN / NON / NO →

Funktion W
(Bei Einfallenschloss ohne Zusatzfalle nach oben)
Fonction W
(Pour serrure à bec de cane sans verrouillage supplémentaire haut)
Function W
(For single mortise deadlock without supplementary top shootbolt)

Funktion L+W
(Bei Einfallenschloss mit Zusatzfalle nach oben)
Fonction L+W
(Pour serrure à bec de cane avec verrouillage supplémentaire haut)
Function L+W
(For single mortise deadlock with supplementary top shootbolt)

JA / OUI / YES ↓

Ist auf der Aussenseite ein Drücker montiert?

Une poignée est-elle montée sur le côté extérieur?

Is a handle fitted on the outside?

NEIN / NON / NO →

Funktion E
Auf der Aussenseite darf nie ein Drücker montiert werden.
Fonction E
Il ne doit jamais y avoir de poignée sur le côté extérieur.
Function E
It is never allowed to fit a handle on the outside.

JA / OUI / YES ↓

Muss / darf die Tür nach einer Paniköffnung geöffnet bleiben?

La porte peut-elle/doit-elle rester ouverte après un actionnement antipanique?

Must / is the door allowed to remain opened after panic opening?

NEIN / NON / NO →

Funktion B
Nach einer Paniköffnung bleibt dir Tür von aussen her nach wie vor geschlossen (Drücker abgekoppelt). Der Riegel bleibt jedoch eingezogen.
Fonction B
Après un actionnement antipanique la porte doit continuer à être condamnée depuis l'extérieur (poignée désaccouplée). Le bec de cane reste enclenché.
Function B
After panic opening the door remains closed as before from the outside (handle uncoupled).
The bolt remains however pulled in.

JA / OUI / YES ↓

Funktion D
Nach der Paniköffnung ist die Tür auch von aussen her zugänglich (z.B. Feuerwehrzugang).
Fonction D
Après actionnement antipanique la porte peut aussi être ouverte depuis l'extérieur (p.ex. accès pompiers)
Function D
After panic opening the door is accessible from the outside (e.g. fire service access)

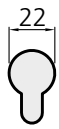

RZ / CR / RC
Rundzylinder
Cylindre rond
Round cylinder



PZ / CP / PC
Profilzylinder
Cylindre profilé
Profile cylinder

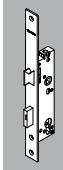

Beschläge
Quincaillerie
Fittings

Schliessfunktionen

Schliessfunktionen für 1- und 2-flügelige Türen

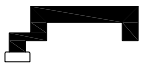

mit Öffnungsfunktion
avec fonction d'ouverture
with opening function

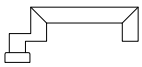

ohne Öffnungsfunktion
sans fonction d'ouverture
without opening function

Fonctions de fermeture

Fonctions de fermeture pour portes à 1 et 2 vantaux

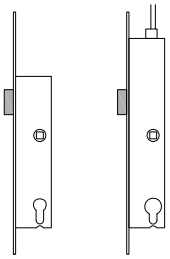

Grundstellung
(Schloss entriegelt)
Position initiale
(Serrure débloquée)
Basic position
(Lock unlocked)

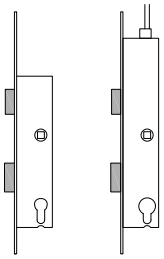

Schaltstellung
(Schloss verriegelt)
Position condamnée
(Serrure fermée)
Switch position
(Lock locked)

Locking functions

Locking functions for single and double leaved doors

Die Antipanik-Funktion ist ausgerichtet auf auswärts öffnende Konstruktionen. Bei einwärts öffnender Konstruktion muss die Schliessfunktion entgegengesetzt sein (Sonderbestellung).

La fonction anti-panique est conçue pour une ouverture à l'extérieur. En cas d'ouverture à l'intérieur la fonction de fermeture est inversée (commande spéciale).

The anti-panic function is ment to doors opening outwards. In case of doors opening inwards, the locking function has to be on opposite side (special order).

DIN links / gauche / left

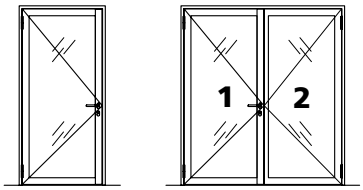

DIN-Angaben beziehen sich immer auf den Gangflügel.

Spécifications DIN se réfèrent toujours au vantail de service.

DIN specifications always refer to the opening leaf.

DIN rechts / droite / right

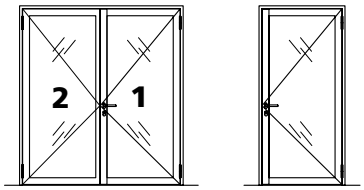

Schliessfunktionen

Funktion W
Wechselfunktion ohne Anti-Panik

Einsatzort
Türen ohne Panikfunktion, die eine Begehung von innen und aussen ohne Schlüssel entweder dauernd ermöglichen oder dauernd verhindern müssen

Grundstellung
Die Tür kann auf der Bandseite nur mit dem Schlüssel geöffnet werden.

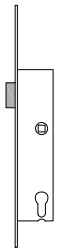

Schaltstellung
Ein Öffnen der Tür ist auf der Bandseite und Bandgegenseite ohne Schlüssel nicht möglich

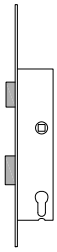

Schlossdefinition W

Panikfunktion:	Nein
Wechselfunktion:	**Ja**
Schliessende Falle:	Ja
Riegel:	Ja
Vierkant-Nuss:	9 mm durchgehend
Mass Nuss/Zyl.	94 (RZ), 92 (PZ)
Dornmass:	35 mm
Stulpplatte:	CrNi 29.5x320x3
Zusatzverriegelung nach oben:	Nein

Fonctions de fermeture

Fonction W
Fonction à levier sans anti-panique

Lieu d'application
Portes sans fonction anti-panique qui doivent autoriser ou empêcher en permanence un accès de l'intérieur et de l'extérieur sans clé

Position initiale
La porte peut seulement être ouverte avec la clé, sur le côté paumelle.

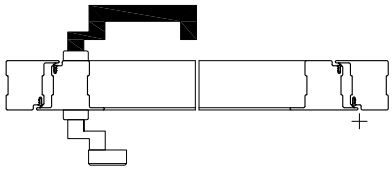

Position condamnée
L'ouverture de la porte n'est pas possible sans clé, côté paumelle et sur le côté opposé aux paumelles.

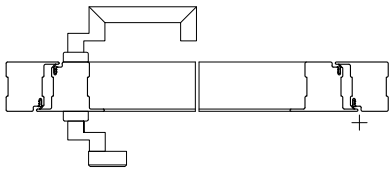

Définition de serrure W

Fonct. anti-panique:	non
Fonction à levier:	**oui**
Bec de cane:	oui
Pêne:	oui
Fouillot carré:	9 mm en continu
Cote fouillot/cyl.	94 (CR), 92 (CP)
Dist. au cylindre:	35 mm
Gâche:	CrNi 29,5x320x3
Verrouillage suppl. vers le haut:	non

Locking functions

Function W
Lever handle set without anti-panic version

Usage
Doors without panic function that must continuously provide or continuously prevent access from inside and outside without a key

Basic position
On the hinge side the door can only be opened with the key.

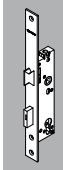

Switch position
The door cannot be opened on the hinge side or the side opposite the hinge without the key.

Lock definition W

Panic function:	No
Latch function:	**Yes**
Locking latch:	Yes
Bolt:	Yes
Square spindle:	9 mm continuous
Dimension spindle/cyl.	94 (RC, 92 (PC)
Pin size:	35 mm
Face plate:	CrNi 29.5x320x3
Additional lock above:	No

Schliessfunktionen

Funktion L+W
Leerlauffunktion mit Wechsel ohne Anti-Panik

Einsatzort
Türen ohne Panikfunktion, die eine Begehung von innen und aussen ohne Schlüssel entweder dauernd ermöglichen oder dauernd verhindern müssen

Grundstellung
Beide Türdrücker, oder Türdrücker mit Knopf (Schlüssel), sind angekoppelt. Die Tür ist begehbar.

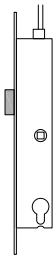

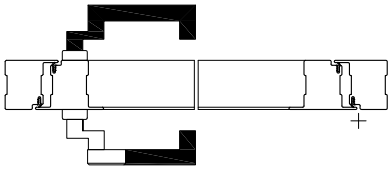

Schaltstellung
Beide Türdrücker sind abgekoppelt.
Ein Öffnen der Tür ist auf der Bandseite und Bandgegenseite ohne Schlüssel nicht möglich.

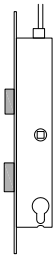

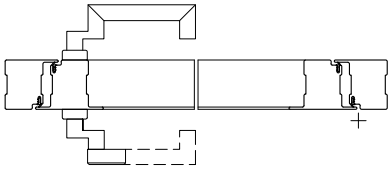

Schlossdefinition L+W

Panikfunktion:	Nein
Wechselfunktion:	**Ja**
Schliessende Falle:	Ja
Riegel:	Ja
Vierkant-Nuss:	9 mm durchgehend
Mass Nuss/Zyl.	94 (RZ), 92 (PZ)
Dornmass:	35 mm
Stulpplatte:	CrNi 29.5x320x3
Zusatzverriegelung nach oben:	Möglich

Fonctions de fermeture

Fonction L+W
Fonction avec levier sans anti-panique

Lieu d'application
Portes sans fonction anti-panique qui doivent autoriser ou empêcher en permanence un accès de l'intérieur et de l'extérieur sans clé

Position initiale
Les deux poignées de portes ou le bouton de porte avec poignée (clé), sont accouplées. La porte est praticable.

Position condamnée
Les deux poignées de portes sont désaccouplées.
L'ouverture de la porte n'est pas possible sans clé, côté paumelle et sur le côté opposé aux paumelles.

Définition de serrure L+W

Fonct. anti-panique:	non
Fonction à levier:	**oui**
Bec de cane:	oui
Pêne:	oui
Fouillot carré:	9 mm en continu
Cote fouillot/cyl.	94 (CR), 92 (CP)
Dist. au cylindre:	35 mm
Gâche:	CrNi 29.5x320x3
Verrouillage suppl. vers le haut:	possible

Locking functions

Function L+W
Idling function with lever without anti-panic version

Usage
Doors without panic function that must continuously provide or continuously prevent access from inside and outside without a key

Basic position
Both door handles, or handle with knob (key) are connected. The door can be opened.

Switch position
Both door handles are disconnected.
The door cannot be opened on the hinge side or the side opposite the hinge without the key.

Lock definition L+W

Panic function:	No
Latch function:	**Yes**
Locking latch:	Yes
Bolt:	Yes
Square spindle:	9 mm continuous
Dimension spindle/cyl.	94 (RC), 92 (PC)
Pin size:	35 mm
Face plate:	CrNi 29.5x320x3
Additional lock above:	Possible

Schliessfunktionen

Funktion B
Umschaltfunktion mit Anti-Panik

Einsatzort
Fluchttüren, die je nach Bedarf entweder eine dauernde Begehbarkeit von aussen sicherstellen müssen, oder den Zutritt von aussen zeitweise verunmöglichen sollen.
Besondere Beachtung gilt der Schlüsselbetätigung.

Grundstellung
Beide Türdrücker sind angekoppelt. Die Tür ist begehbar.
Achtung: Um den Aussendrücker anzukoppeln muss der Schlüssel beim Aufschliessen um eine 1/4 Drehung überdreht werden. Wird der Schlüssel nur bis in die vertikale Stellung gedreht (wie gewohnt), bleibt der Aussendrücker in Leerlaufstellung.

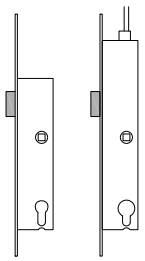

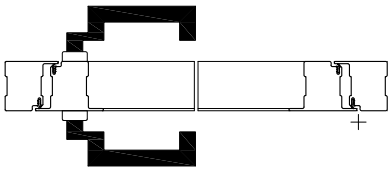

Schaltstellung
Durch Schlüsselbetätigung ist der bandseitige Drücker abgekoppelt.
Nach Betätigung der Anti-Panikfunktion bleibt der Drücker auf der Bandseite abgekoppelt.

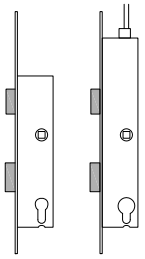

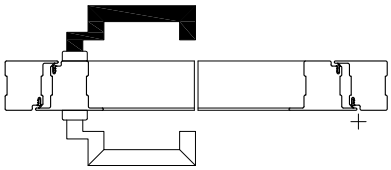

Schlossdefinition B

Panikfunktion:	Ja
Wechselfunktion:	**Nein**
Schliessende Falle:	Ja
Riegel:	Ja
Vierkant-Nuss:	9 mm **geteilt**
Mass Nuss/Zyl.	94 (RZ), 92 (PZ)
Dornmass:	35 mm
Stulpplatte:	CrNi 29.5x320x3
Zusatzverriegelung nach oben:	Möglich

Fonctions de fermeture

Fonction B
Fonction avec anti-panique

Lieu d'application
Portes de secours devant garantir au besoin un accès permanent de l'extérieur ou empêcher temporairement l'accès de l'extérieur.
L'actionnement de la clé doit faire l'objet d'une attention particulière.

Position initiale
Les deux poignées de portes sont accouplées. La porte est praticable.
Attention: pour accoupler la poignée extérieure, il faut tourner, à l'ouverture, la clé d'un 1/4 de tour de plus. Si l'on tourne seulement la clé jusqu'en position verticale (cas habituel), la poignée extérieure reste sans fonction.

Position condamnée
En actionnant la clé, la poignée côté paumelle est désaccouplée.
Après avoir actionné la fonction anti-panique, la poignée côté paumelle reste désaccouplée.

Définition de serrure B

Fonct. anti-panique:	oui
Fonction à levier:	**non**
Bec de cane:	oui
Pêne:	oui
Fouillot carré:	9 mm **fractionné**
Cote fouillot/cyl.	94 (CR), 92 (CP)
Dist. au cylindre:	35 mm
Gâche:	CrNi 29.5x320x3
Verrouillage suppl. vers le haut:	possible

Locking functions

Function B
Switch function with anti-panic version

Usage
Escape doors that must either provide continuous access from the outside, or temporarily prevent access from the outside.
Key actuation requires special attention.

Basic position
Both door handles are connected. The door can be opened.
Attention: To couple the exterior handle, the key must be over-turned by 1/4 of a turn when unlocking. If the key is only turned to the vertical position (as usual), the exterior handle remains uncoupled.

Switch position
The handle on the hinge side is disconnected by turning the key.
After actuating the panic version the handle remains disconnected on the hinge side.

Lock definition B

Panic function:	Yes
Latch function:	**No**
Locking latch:	Yes
Bolt:	Yes
Square spindle:	9 mm **split**
Dimension spindle/cyl.	94 (RC), 92 (PC)
Pin size:	35 mm
Face plate:	CrNi 29.5x320x3
Additional lock above:	Possible

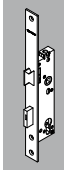

Schliessfunktionen

Funktion D
Durchgangsfunktion mit Anti-Panik

Einsatzort
Fluchttüren, welche nach einer Panikentriegelung von aussen her zugänglich sein müssen, zwecks Feuerwehrzugang oder bei Gefahr des Aussperrens.
Zu beachten: Bei versehentlicher Öffnung von der Innenseite her, muss die Türe erneut mit dem Schlüssel verriegelt werden.

Grundstellung
Türdrücker und Druckstange oder beide Türdrücker betätigen die Falle. Die Tür ist begehbar.

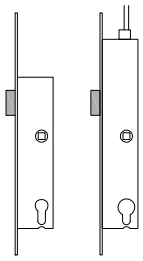

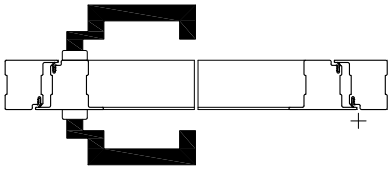

Schaltstellung
Durch Schlüsselbetätigung wird die Tür durch den Riegel zugehalten. Nach Betätigung der Antipanik-Funktion ist die Tür wieder von beiden Seiten begehbar.

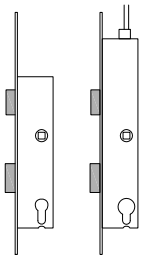

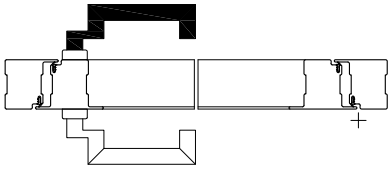

Nach einer Paniköffnung bleibt der Riegel eingezogen und die Türe ist von aussen her begehbar (Feuerwehrzugang).

Schlossdefinition D

Panikfunktion:	Ja
Wechselfunktion:	**Nein**
Schliessende Falle:	Ja
Riegel:	Ja
Vierkant-Nuss:	9 mm **geteilt**
Mass Nuss/Zyl.	94 (RZ), 92 (PZ)
Dornmass:	35 mm
Stulpplatte:	CrNi 29.5x320x3
Zusatzverriegelung nach oben:	Möglich

Fonctions de fermeture

Fonction D
Zone de circulation avec anti-panique

Lieu d'application
Portes de secours qui doivent être accessibles de l'extérieur après un déverrouillage anti-panique pour permettre l'accès des pompiers ou pour éviter le risque de ne plus pouvoir entrer.
Attention: en cas d'ouverture accidentelle de l'intérieur, il faut de nouveau verrouiller la porte avec la clé.

Position initiale
La poignée et la barre ou les deux poignées commandent le bec de cane. La porte est praticable.

Position condamnée
En actionnant la clé, la porte est fermée par le pêne. Après avoir actionné la fonction anti-panique, la porte est praticable dans les deux sens.

Après avoir actionné la fonction anti-panique, le pêne reste rétracté et la porte est praticable de l'extérieur (accès des pompiers).

Définition de serrure D

Fonct. anti-panique:	oui
Fonction à levier:	**non**
Bec de cane:	oui
Pêne:	oui
Fouillot carré:	9 mm **fractionné**
Cote fouillot/cyl.	94 (CR), 92 (CP)
Dist. au cylindre:	35 mm
Gâche:	CrNi 29.5x320x3
Verrouillage suppl. vers le haut:	possible

Locking functions

Function D
Transit function with anti-panic version

Usage
Escape doors that must be accessible from the outside after panic unlocking for the purpose of fire service access or in case of a risk of locking out.
To be noted: In case of unintentional opening from the inside, the door must be locked again using the key.

Basic position
Door handle or panic 'pushbar' or both are on activate the latch. The door is accessible.

Switch position
The door is kept shut though the dead bolt by turning the key. After activity of the panic function the door is continuing accessible from both sides.

After activity of the panic function, the bolt remains however pulled in and the door is continuing accessible from outside (fire service access).

Lock definition D

Panic function:	Yes
Latch function:	**No**
Locking latch:	Yes
Bolt:	Yes
Square spindle:	9 mm **split**
Dimension spindle/cyl.	94 (RC), 92 (PC)
Pin size:	35 mm
Face plate:	CrNi 29.5x320x3
Additional lock above:	Possible

Schliessfunktionen

Funktion E
Wechselfunktion mit Anti-Panik

Einsatzort
Fluchttüren, bei denen eine unberechtigte Öffnung von aussen ohne Schlüssel **dauernd** verhindert werden soll (auch nach einer Panikentriegelung).

Grundstellung
Die Tür ist auf der Bandseite nur mit dem Schlüssel zu öffnen.

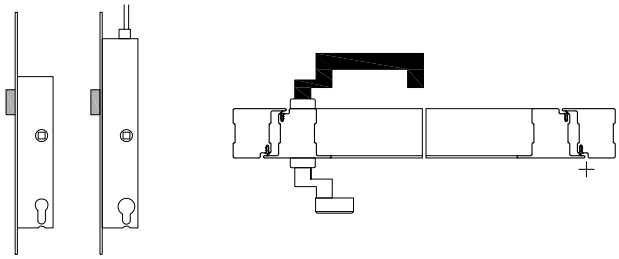

Schaltstellung
Auf der Bandgegenseite kann die Tür über den Drücker, auch bei ausgeschlossenem Riegel, immer geöffnet werden.

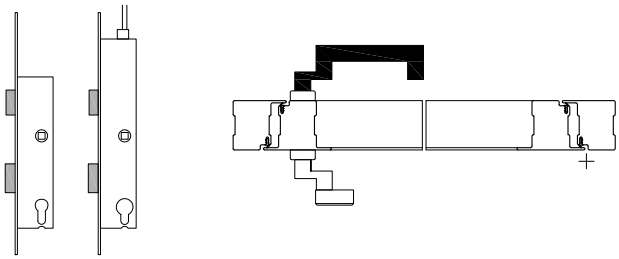

Auf der Aussenseite darf NIE ein Drücker montiert werden!

Schlossdefinition E

Panikfunktion:	Ja
Wechselfunktion:	**Ja**
Schliessende Falle:	Ja
Riegel:	Ja
Vierkant-Nuss:	9 mm durchgehend
Mass Nuss/Zyl.	94 (RZ), 92 (PZ)
Dornmass:	35 mm
Stulpplatte:	CrNi 29.5x320x3
Zusatzverriegelung nach oben:	Möglich

Fonctions de fermeture

Fonction E
Fonction à levier avec anti-panique

Lieu d'application
Portes de secours devant empêcher **en permanence** une ouverture non autorisée de l'extérieur sans clé (même après un déverrouillage anti-panique).

Position initiale
La porte peut seulement être ouverte avec la clé, côté paumelle.

Position condamnée
Sur le côté opposé aux paumelles, la porte peut toujours être ouverte au moyen de la poignée, même verrouillée.

Ne JAMAIS monter une poignée sur la face extérieure!

Définition de serrure E

Fonct. anti-panique:	oui
Fonction à levier:	**oui**
Bec de cane:	oui
Pêne:	oui
Fouillot carré:	9 mm en continu
Cote fouillot/cyl.	94 (CR), 92 (CP)
Dist. au cylindre:	35 mm
Gâche:	CrNi 29.5x320x3
Verrouillage suppl. vers le haut:	possible

Locking functions

Function E
Lever handle set with anti-panic version

Usage
Escape doors on which unauthorised opening from the outside without a key must be **permanently** prevented (also after panic unlocking).

Basic position
On the hinge side the door can only be opened with the key.

Switch position
The door can always be opened on the side opposite the hinge by using the handle, even if the bolt is shot

On the outside it is NEVER allowed to fit a handle!

Lock definition E

Panic function:	Yes
Latch function:	**Yes**
Locking latch:	Yes
Bolt:	Yes
Square spindle:	9 mm continuous
Dimension spindle/cyl.	94 (RC), 92 (PC)
Pin size:	35 mm
Face plate:	CrNi 29.5x320x3
Additional lock above:	Possible

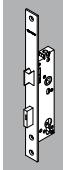

Beschläge
Übersicht Schlösser

Quincaillerie
Tableau de serrures

Fittings
Synopsis of locks

Einsteckschloss

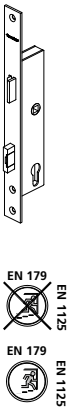

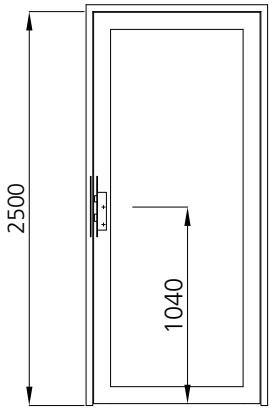

Serrure à mortaiser

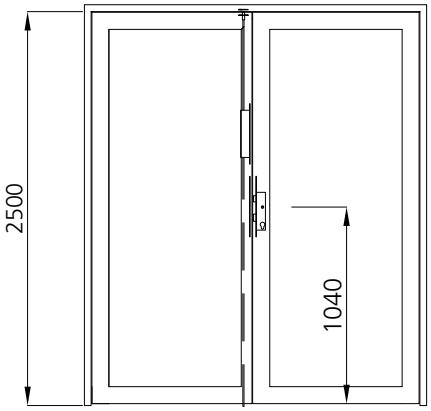

Single mortise deadlock

Einsteckschloss mit oberer Verriegelung

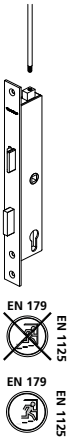

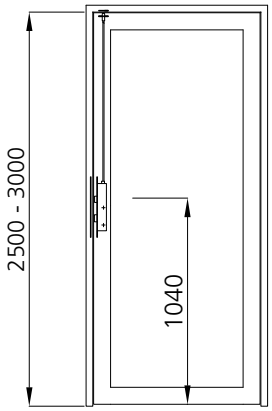

Serrure à mortaiser avec verrouillage supérieur

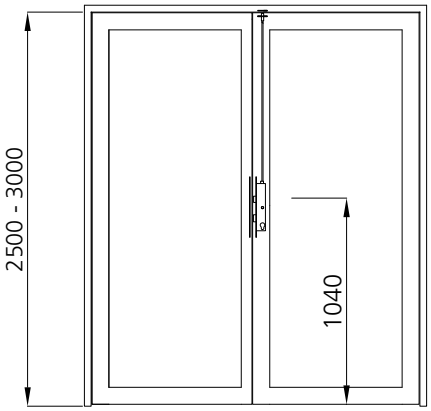

Single mortise deadlock with top shootbolt

Massgebend sind ausschliesslich die für Ihr Land gültigen Zulassungen.

Nous vous demandons de vous reporter aux procès-verbaux de classement en cours de validité dans votre pays.

Only the certificates valid in your country are relevant.

Übersicht Beschlageinbau Disposition de la quincaillerie Placement of fittings

EN 179 Notausgangsverschlüsse
Fermetures sorties d'urgences
Emergency exit devices

EN 1125 Paniktürverschlüsse
Fermetures anti-paniques
Panic exit devices

22 RZ / CR / RC
17 PZ / CP / PC

E-Öffner
Ouverture électrique
Electric door opener

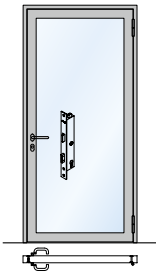

RZ/CR/RC = fl_ep_0020
PZ/CP/PC = fl_ep_0060

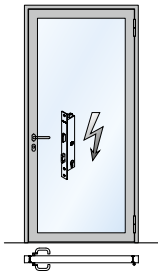

RZ/CR/RC = fl_ep_0021
PZ/CP/PC = fl_ep_0061

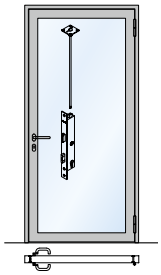

RZ/CR/RC = fl_ep_0022
PZ/CP/PC = fl_ep_0062

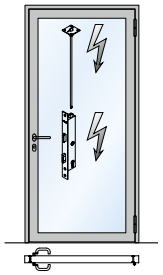

RZ/CR/RC = fl_ep_0023
PZ/CP/PC = fl_ep_0063

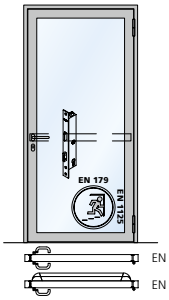

RZ/CR/RC = fl_ep_0030
PZ/CP/PC = fl_ep_0070

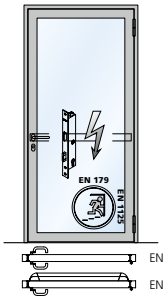

RZ/CR/RC = fl_ep_0031
PZ/CP/PC = fl_ep_0071

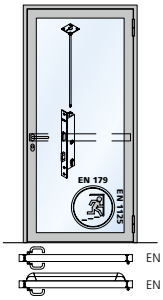

RZ/CR/RC = fl_ep_0032
PZ/CP/PC = fl_ep_0072

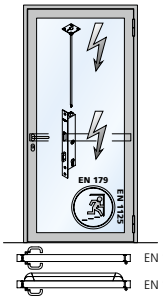

RZ/CR/RC = fl_ep_0033
PZ/CP/PC = fl_ep_0073

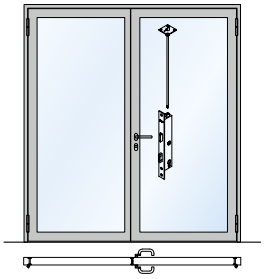

RZ/CR/RC = fl_ep_0024
PZ/CP/PC = fl_ep_0064

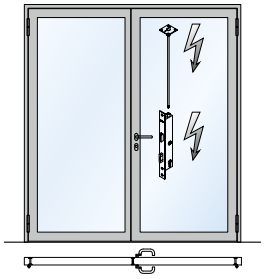

RZ/CR/RC = fl_ep_0025
PZ/CP/PC = fl_ep_0065

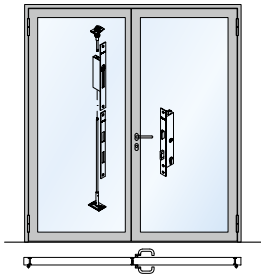

RZ/CR/RC = fl_ep_0026
PZ/CP/PC = fl_ep_0066

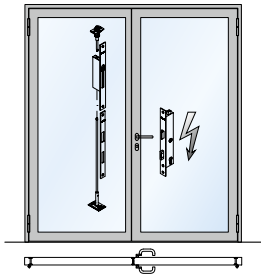

RZ/CR/RC = fl_ep_0027
PZ/CP/PC = fl_ep_0067

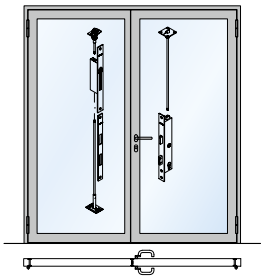

RZ/CR/RC = fl_ep_0028
PZ/CP/PC = fl_ep_0068

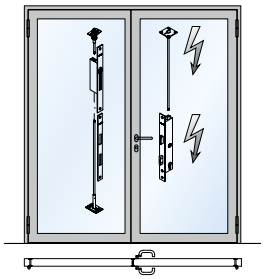

RZ/CR/RC = fl_ep_0029
PZ/CP/PC = fl_ep_0069

Übersicht Beschlageinbau Disposition de la quincaillerie Placement of fittings

EN 179 Notausgangsverschlüsse
Fermetures sorties d'urgences
Emergency exit devices

EN 1125 Paniktürverschlüsse
Fermetures anti-paniques
Panic exit devices

22 RZ / CR / RC
17 PZ / CP / PC

E-Öffner
Ouverture électrique
Electric door opener

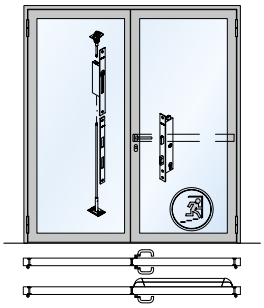

RZ/CR/RC = fl ep 0034
PZ/CP/PC = fl ep 0074

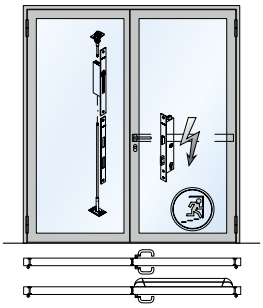

RZ/CR/RC = fl ep 0035
PZ/CP/PC = fl ep 0075

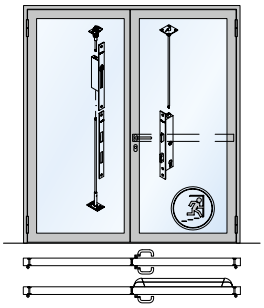

RZ/CR/RC = fl ep 0036
PZ/CP/PC = fl ep 0076

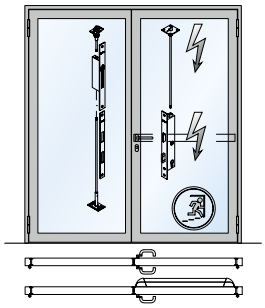

RZ/CR/RC = fl ep 0037
PZ/CP/PC = fl ep 0077

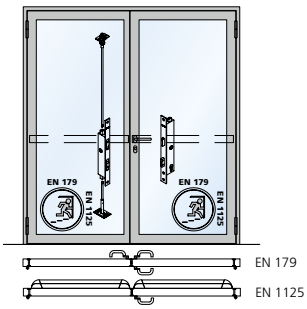

RZ/CR/RC = fl ep 0038
PZ/CP/PC = fl ep 0078

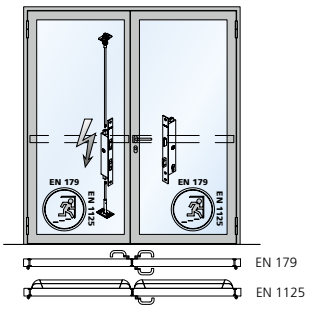

RZ/CR/RC = fl ep 0040
PZ/CP/PC = fl ep 0080

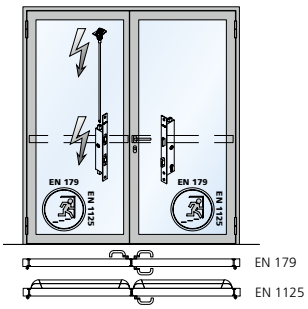

RZ/CR/RC = fl ep 0057
PZ/CP/PC = fl ep 0097

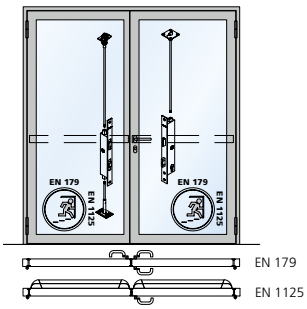

RZ/CR/RC = fl ep 0039
PZ/CP/PC = fl ep 0079

2-Fallenschloss – Serrure à 2 becs de cane – 2-point latch lock

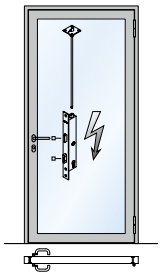

RZ/CR/RC = fl ep 0098

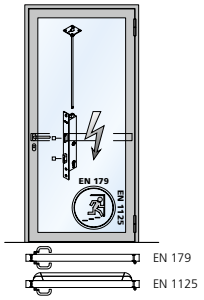

RZ/CR/RC = fl ep 0099

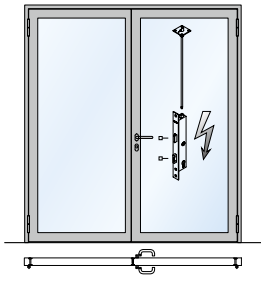

RZ/CR/RC = fl ep 0111

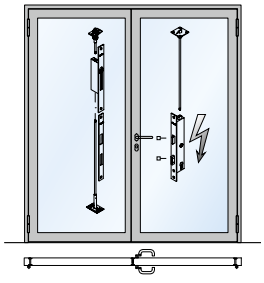

RZ/CR/RC = fl ep 0112

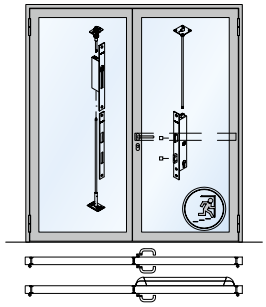

RZ/CR/RC = fl ep 0113

Beschläge
Schlossgarnituren, 1-flügelig

Quincaillerie
Garnitures de serrures, 1 vantail

Fittings
Sets of locks, 1 leaf

* Umlegbare Falle (Funktion W + E)
Bec du cane basculant (Fonction W + E)
Switchable handle (Function W + E)

RZ Ø 22 mm
PZ Ø 17 mm

DIN links / gauche / left

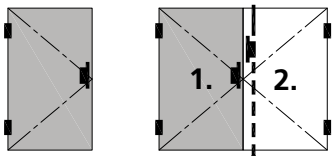

DIN rechts / droite / right

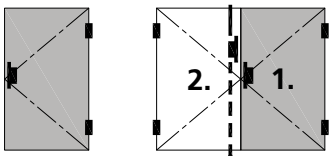

		Funktion / fonction / function							
		W	E	B	D	W	E	B	D
Garnitur Nr. / garniture no / set no	**RZ**	**947751***	**947753***	**947730**		**947751***	**947753***	**947731**	
	PZ	**947750***	**947752***	**947728**		**947750***	**947752***	**947729**	
Abbildung: DIN rechts fig.: DIN droite fig.: DIN right		EN 179 EN 1125	EN 179 EN 1125	EN 179 EN 1125	EN 179 EN 1125	EN 179 EN 1125	EN 179 EN 1125	EN 179 EN 1125	EN 179 EN 1125
Schliessblech/ 947023 gâche / keep		1x	1x	1x	1x	1x	1x	1x	1x
Einsteckschloss / serrure à mortaiser/ mortise lock	RZ	907444*	907446*	907230	**907421**	907444*	907446*	907231	**907420**
	PZ	907443*	907445*	907228	**907403**	907443*	907445*	907229	**907402**

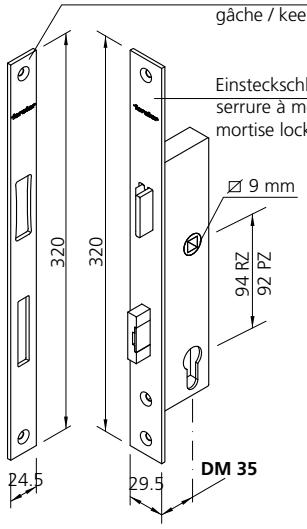

Senkschrauben M5 x 16 mm beiliegend / vis coniques M5 x 16 mm jointes / countersunk screw M5 x 16 mm supplied

Befestigungsset Art. Nr. 947001 für Schliessblech zusätzlich bestellen.
Commander séparément la garniture de montage, art. no. 947001.
Order mounting set art. no. 947001 separately.



Beschläge
Schlossgarnituren, 1-flügelig, mit Verriegelung nach oben

Quincaillerie
Garnitures de serrures, 1 vantail, avec verrouillage supérieur

Fittings
Sets of locks, 1 leaf, with top shootbolt

mit Schliessmulde
avec gâche réglable
with locking recess

RZ Ø 22 mm
PZ Ø 17 mm

DIN links / gauche / left

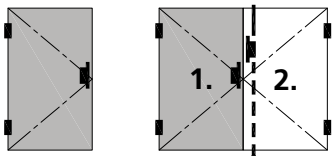

DIN rechts / droite / right

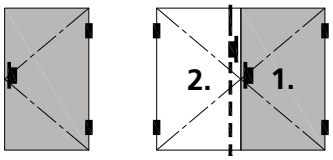

Funktion / fonction / function

L+W	E	B	D	L+W	E	B	D
Einzelteile bestellen pièces détachées à commander order individual parts							

Abbildung: DIN rechts
fig.: DIN droite
fig.: DIN right

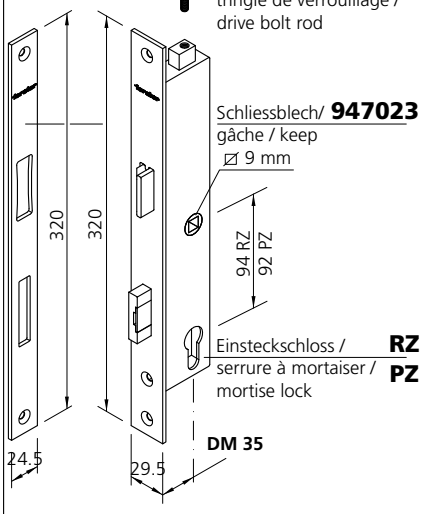

	L+W	E	B	D	L+W	E	B	D
Schliessmulde **957043** gâche réglable locking recess	1x	1x	1x	1x	1x	1x	1x	1x
obere Falle / **907052** bec de cane supérieur / top latch	1x	1x	1x	1x	1x	1x	1x	1x
Fallenführung **947019** guidage de bec de cane top bolt guide	1x	1x	1x	1x	1x	1x	1x	1x
Treibriegel- **907030** stange / tringle de verrouillage / drive bolt rod	1x	1x	1x	1x	1x	1x	1x	1x
Schliessblech/ **947023** gâche / keep ⌀ 9 mm	1x	1x	1x	1x	1x	1x	1x	1x
	EN 179 ~~EN 1125~~	EN 179 EN 1125	EN 179 EN 1125	EN 179 EN 1125	~~EN 179~~ EN 1125	EN 179 EN 1125	EN 179 EN 1125	EN 179 EN 1125
Einsteckschloss / **RZ** serrure à mortaiser / **PZ** mortise lock	**907234** **907232**	**907238** **907236**	**907242** **907240**	**907219** **907217**	**907235** **907233**	**907239** **907237**	**907243** **907241**	**907218** **907216**

Senkschrauben M5 x 16 mm beiliegend / vis coniques M5 x 16 mm jointes / countersunk screw M5 x 16 mm supplied

Befestigungsset Art. Nr. 947001 für Schliessblech zusätzlich bestellen.
Commander séparément la garniture de montage, art. no. 947001.
Order mounting set art. no. 947001 separately.



Beschläge
Schlossgarnituren, 1-flügelig, mit Verriegelung nach oben

Quincaillerie
Garnitures de serrures, 1 vantail, avec verrouillage supérieur

Fittings
Sets of locks, 1 leaf, with top shootbolt

mit Schliessblech
avec gâche
with keep

RZ Ø 22 mm
PZ Ø 17 mm

DIN links / gauche / left

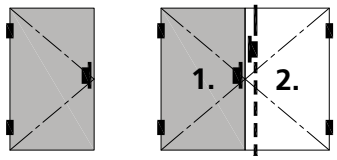

DIN rechts / droite / right

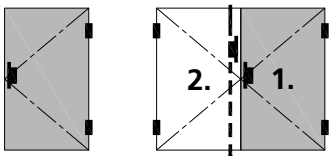

Garnitur Nr. / garniture no / set no		Funktion / fonction / function							
		L+W	E	B	D	L+W	E	B	D
	RZ	947734	947738	947742		947735	947739	947743	
	PZ	947732	947736	947740		947733	947737	947741	
Schliessblech/ gâche / keep **947018**		1x	1x	1x	1x	1x	1x	1x	1x
obere Falle / bec de cane supérieur / top latch **907052**		1x	1x	1x	1x	1x	1x	1x	1x
Fallenführung / guidage de bec de cane / top bolt guide **947019**		1x	1x	1x	1x	1x	1x	1x	1x
Treibriegelstange / tringle de verrouillage / drive bolt rod **907030**		1x	1x	1x	1x	1x	1x	1x	1x
Schliessblech/ gâche / keep **947023**		1x	1x	1x	1x	1x	1x	1x	1x
Einsteckschloss / serrure à mortaiser / mortise lock	RZ	907234	907238	907242	907219	907235	907239	907243	907218
	PZ	907232	907236	907240	907217	907233	907237	907241	907216

Abbildung: DIN rechts / fig.: DIN droite / fig.: DIN right

Garnitur Nr. 947700 garniture no 947700 set no. 947700

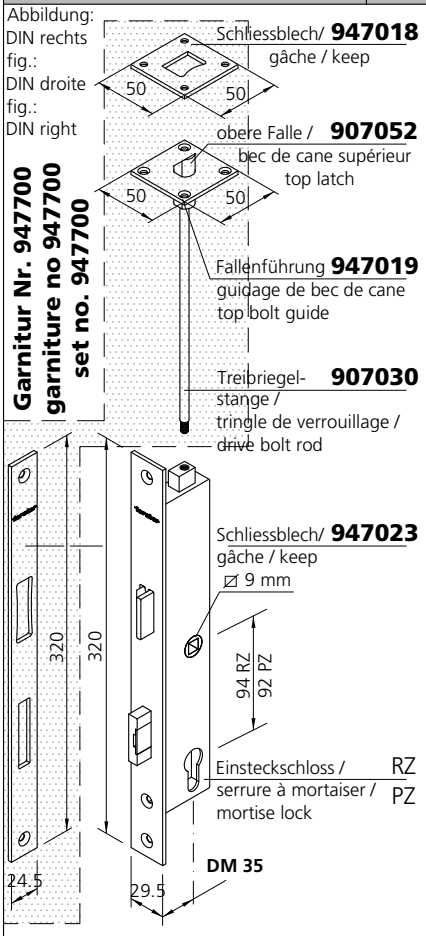

Ø 9 mm

Senkschrauben M5 x 16 mm beiliegend / vis coniques M5 x 16 mm jointes / countersunk screw M5 x 16 mm supplied

Befestigungsset Art. Nr. 947001 für Schliessblech zusätzlich bestellen.
Commander séparément la garniture de montage, art. no. 947001.
Order mounting set art. no. 947001 separately.



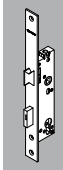

Beschläge
Schlossgarnituren, 2-flügelig

Quincaillerie
Garnitures de serrures, 2 vantaux

Fittings
Sets of locks, 2 leaf

* Umlegbare Falle (Funktion E)
Bec du cane basculant (Fonction E)
Switchable handle (Function E)

RZ Ø 22 mm
PZ Ø 17 mm

Abbildung: DIN rechts / fig.: DIN droite / fig.: DIN right

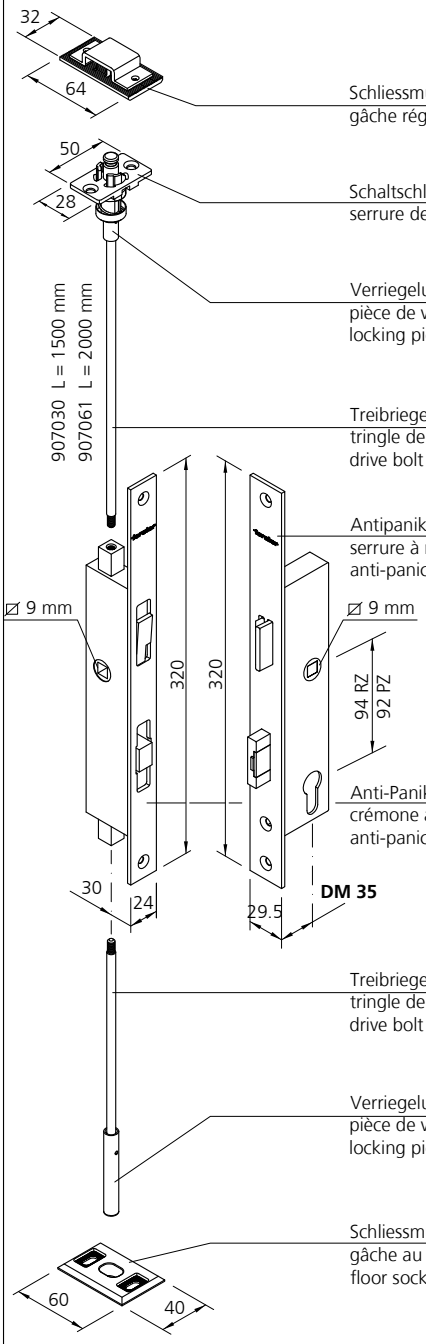

		DIN links / gauche / left			DIN rechts / droite / right		
		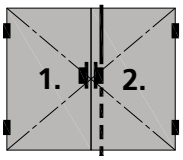			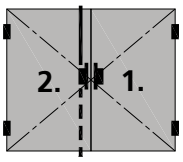		
		Funktion / fonction / function					
		E	B	D	E	B	D
		Einzelteile bestellen pièces détachées à commander order individual parts					
Schliessmulde / gâche réglable / locking recess	**957042**	1x	1x	1x	1x	1x	1x
Schaltschloss / serrure de maintien / switch latch	**947214**	1x	1x	1x	1x	1x	1x
Verriegelungsstück oben / pièce de verrouillage haut / locking piece top /	**907056**	1x	1x	1x	1x	1x	1x
Treibriegelstange / tringle de verrouillage / drive bolt rod	**907030/ 907061**	1x	1x	1x	1x	1x	1x
Antipanik-Einsteckschloss / serrure à mortaiser anti-panique / anti-panic mortise lock	**RZ** **PZ**	**907448*** **907447***	**907255** **907253**	**907431** **907411**	**907448*** **907447***	**907256** **907254**	**907430** **907410**
		EN 179 EN 1125	EN 179 EN 1125	EN 179 EN 1125	EN 179 EN 1125	EN 179 EN 1125	EN 179 EN 1125
Anti-Panik-Gegenkasten / crémone anti-panique / anti-panic opposite lock		**907291**	**907291**	**907291**	**907291**	**907291**	**907291**
Treibriegelstange / tringle de verrouillage / drive bolt rod	**907030**	wahlweise / au choix / at choice			wahlweise / au choix / at choice		
Verriegelungsstück unten / pièce de verrouillage bas / locking piece bottom	**907057**	wahlweise / au choix / at choice			wahlweise / au choix / at choice		
Schliessmulde / gâche au sol / floor socket	**907054**	wahlweise / au choix / at choice			wahlweise / au choix / at choice		
Senkschrauben M5 x 16 mm beiliegend / vis coniques M5 x 16 mm jointes / countersunk screw M5 x 16 mm supplied							

Beschläge
Schlossgarnituren, 2-flügelig, mit Verriegelung nach oben

Quincaillerie
Garnitures de serrures, 2 vantaux, avec verrouillage supérieur

Fittings
Sets of locks, 2 leaf, with top shootbolt

RZ Ø 22 mm
PZ Ø 17 mm

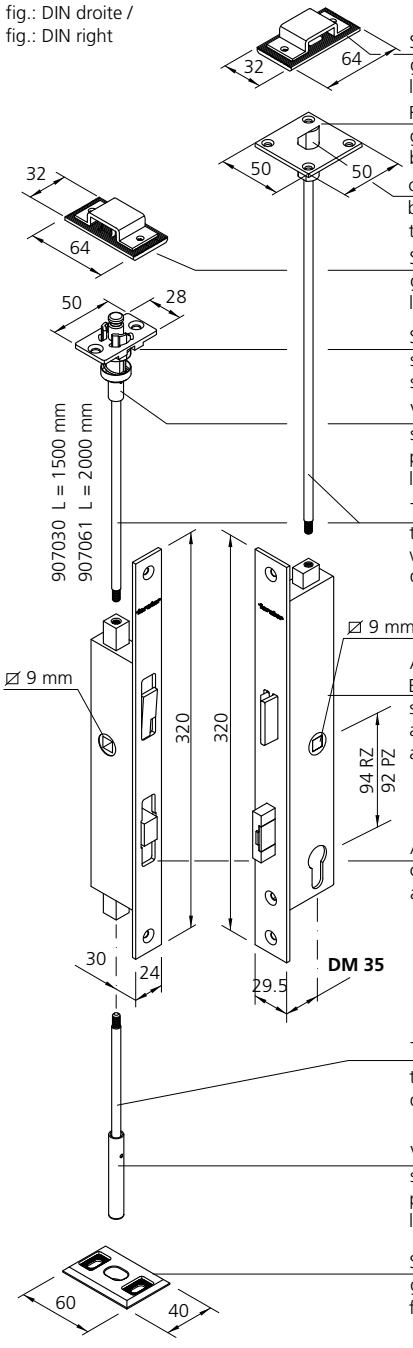

	DIN links / gauche / left			DIN rechts / droite / right		
	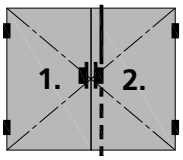			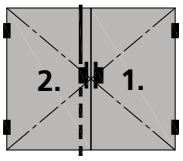		
	Funktion / fonction / function					
	E	B	D	E	B	D
	Einzelteile bestellen pièces détachées à commander order individual parts					
Schliessmulde / gâche réglable / locking recess **957043**	1x	1x	1x	1x	1x	1x
Fallenführung / guidage de bec de cane / bolt guide **947019**	1x	1x	1x	1x	1x	1x
obere Falle / bec de cane supérieur / top latch **907052**	1x	1x	1x	1x	1x	1x
Schliessmulde / gâche réglable / locking recess **957042**	1x	1x	1x	1x	1x	1x
Schaltschloss / serrure de maintien / switch latch **947214**	1x	1x	1x	1x	1x	1x
Verriegelungsstück oben / pièce de verrouillage haut / locking piece top **907056**	1x	1x	1x	1x	1x	1x
Treibriegelstange / tringle de verrouillage / drive bolt rod **907030** **907061**	2x	2x	2x	2x	2x	2x
Antipanik-Einsteckschloss / serrure à mortaiser anti-panique / anti-panic mortise lock **RZ** **PZ**	**907259** **907257**	**907263** **907261**	**907215** **907213**	**907260** **907258**	**907264** **907262**	**907214** **907212**
	EN 179 EN 1125	EN 179 EN 1125	EN 179 EN 1125	EN 179 EN 1125	EN 179 EN 1125	EN 179 EN 1125
Antipanik-Gegenkasten / crémone anti-panique / anti-panic opposite lock	**907291**	**907291**	**907291**	**907291**	**907291**	**907291**
Treibriegelstange / tringle de verrouillage / drive bolt rod **907030**	wahlweise / au choix / at choice			wahlweise / au choix / at choice		
Verriegelungsstück unten / pièce de verrouillage bas / locking piece bottom **907057**	wahlweise / au choix / at choice			wahlweise / au choix / at choice		
Schliessmulde / gâche au sol / floor socket **907054**	wahlweise / au choix / at choice			wahlweise / au choix / at choice		
Senkschrauben M5 x 16 mm beiliegend / vis coniques M5 x 16 mm jointes / countersunk screw M5 x 16 mm supplied						

Beschläge
Schlossgarnituren, 2-flügelig, mit Elektrotüröffner

Quincaillerie
Garnitures de serrures, 2 vantaux, avec ouverture électrique

Fittings
Sets of locks, 2 leaf, with electro door opener

* Umlegbare Falle (Funktion E)
Bec du cane basculant (Fonction E)
Switchable handle (Function E)

RZ Ø 22 mm
PZ Ø 17 mm

Abbildung: DIN rechts / fig.: DIN droite / fig.: DIN right

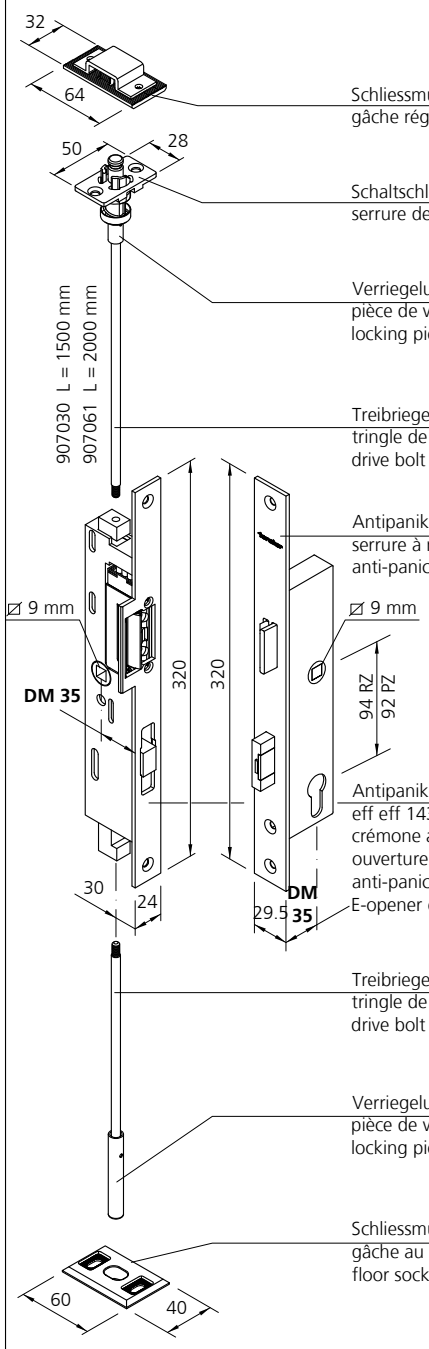

		DIN links / gauche / left			DIN rechts / droite / right		
		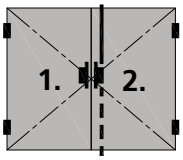			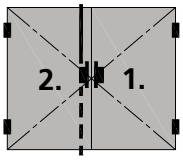		
		Funktion / fonction / function					
		E	**B**	**D**	**E**	**B**	**D**
		Einzelteile bestellen pièces détachées à commander order individual parts					
Schliessmulde / gâche réglable / locking recess	**957042**	1x	1x	1x	1x	1x	1x
Schaltschloss / serrure de maintien / switch latch	**947214**	1x	1x	1x	1x	1x	1x
Verriegelungsstück oben/ pièce de verrouillage haut / locking piece top /	**907056**	1x	1x	1x	1x	1x	1x
Treibriegelstange / tringle de verrouillage / drive bolt rod	**907030/ 907061**	1x	1x	1x	1x	1x	1x
Antipanik-Einsteckschloss / serrure à mortaiser anti-panique / anti-panic mortise lock	**RZ**	**907448***	**907255**	**907431**	**907448***	**907256**	**907430**
	PZ	**907447***	**907253**	**907411**	**907447***	**907254**	**907410**
		EN 179 EN 1125	EN 179 EN 1125	EN 179 EN 1125	EN 179 EN 1125	EN 179 EN 1125	EN 179 EN 1125
Antipanik-Gegenkasten mit E-Öffner eff eff 143 crémone anti-panique avec ouverture électrique eff eff 143 anti-panic opposite lock with E-opener eff eff 143		**907440**	**907440**	**907440**	**907439**	**907439**	**907439**
Treibriegelstange / tringle de verrouillage / drive bolt rod	**907030**	wahlweise / au choix / at choice			wahlweise / au choix / at choice		
Verriegelungsstück unten/ pièce de verrouillage bas / locking piece bottom	**907057**	wahlweise / au choix / at choice			wahlweise / au choix / at choice		
Schliessmulde / gâche au sol / floor socket	**907054**	wahlweise / au choix / at choice			wahlweise / au choix / at choice		

Senkschrauben M5 x 16 mm beiliegend / vis coniques M5 x 16 mm jointes / countersunk screw M5 x 16 mm supplied

Beschläge
Schlossgarnituren, 2-flügelig, mit Elektrotüröffner

Quincaillerie
Garnitures de serrures, 2 vantaux, avec ouverture électrique

Fittings
Sets of locks, 2 leaf, with electro door opener

* Umlegbare Falle (Funktion E)
Bec du cane basculant (Fonction E)
Switchable handle (Function E)

RZ Ø 22 mm
PZ Ø 17 mm

Abbildung: DIN rechts / fig.: DIN droite / fig.: DIN right

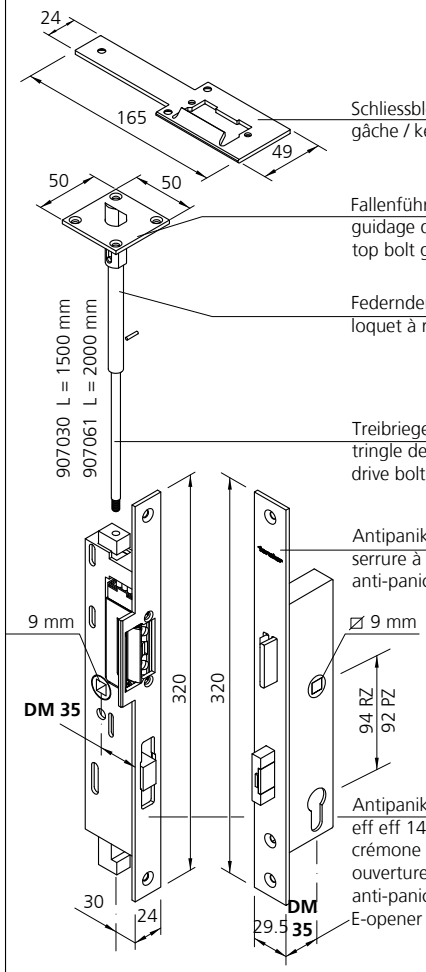

	DIN links / gauche / left			DIN rechts / droite / right		
	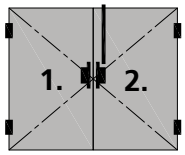			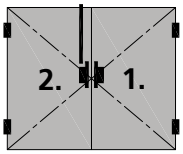		
	Funktion / fonction / function					
	E	B	D	E	B	D
	Einzelteile bestellen pièces détachées à commander order individual parts					
Schliessblech / gâche / keep	957032	957032	957032	957033	957033	957033
Fallenführung / guidage de bec de cane / top bolt guide **947019**	1x	1x	1x	1x	1x	1x
Federnder Schnappriegel/ loquet à ressort / spring safety catch **907055**	1x	1x	1x	1x	1x	1x
Treibriegelstange / tringle de verrouillage / drive bolt rod **907030/ 907061**	1x	1x	1x	1x	1x	1x
Antipanik-Einsteckschloss / serrure à mortaiser anti-panique / anti-panic mortise lock **RZ**	907448*	907255	907431	907448*	907256	907430
PZ	907447*	907253	907411	907447*	907254	907410
	EN 179 EN 1125	EN 179 EN 1125	EN 179 EN 1125	EN 179 EN 1125	EN 179 EN 1125	EN 179 EN 1125
Antipanik-Gegenkasten mit E-Öffner eff eff 143 crémone anti-panique avec ouverture électrique eff eff 143 anti-panic opposite lock with E-opener eff eff 143	907440	907440	907440	907439	907439	907439

Senkschrauben M5 x 16 mm beiliegend / vis coniques M5 x 16 mm jointes / countersunk screw M5 x 16 mm supplied

Beschläge / Quincaillerie / Fittings

Falztreibriegel / Crémone à levier / Drive bolt lock

EN 179 EN 1125

RZ Ø 22 mm
PZ Ø 17 mm

DIN links / gauche / left

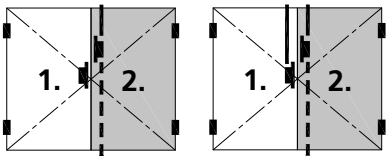

DIN rechts / droite / right

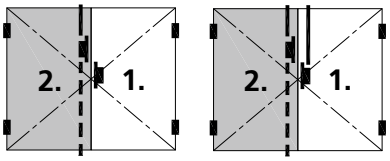

Abbildung: DIN rechts / fig.: DIN droite / fig.: DIN right

Einzelteile bestellen
pièces détachées à commander
order individual parts

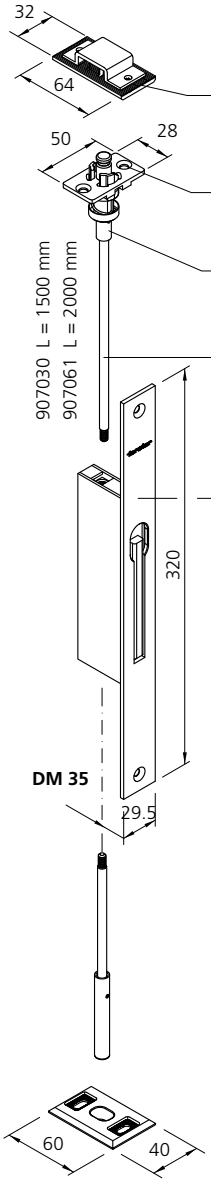

Schliessmulde / gâche réglable / locking recess **957042**

Schaltschloss / serrure de maintien / switch latch **947214**

Verriegelungsstück oben/ pièce de verrouillage haut / locking piece top / **907056**

Treibriegelstange / tringle de verrouillage / drive bolt rod **907030 / 907061**

Falztreibriegel / crémone à levier / drive bolt lock **907438**

Senkschrauben M5 x 16 mm beiliegend
vis coniques M5 x 16 mm jointes
countersunk screw M5 x 16 mm supplied

Unterlagsplatten für Befestigung Falztreibriegel /
Plaque en acier pour la fixation de la crémone à levier /
Steel plate for fixing the opposite lock for steel profiles

für Stahlprofile / pour profilés en acier / for steel profiles
Art. Nr. / art. no. / art. no. 947026
für Edelstahlprofil / pour profilés en acier inox / for stainless steel profiles
Art. Nr. / art. no. / art. no. 947025
zusätzlich bestellen / à commander en supplément / to be ordered in addition

wahlweise / à choix / at choice :
Treibriegelstange / tringle de verrouillage / drive bolt rod
Art. Nr. / art. no. / art. no. 907030
Verriegelungsstück unten / pièce de verrouillage inférieur / locking piece bottom
Art. Nr. / art. no. / art. no. 907057
Schliessmulde / gâche au sol / floor socket
Art. Nr. / art. no. / art. no. 907054

Beschläge
Schlossgarnituren,
2-Fallenschloss

Quincaillerie
Garnitures de serrures,
serrure à 2 becs de cane

Fittings
Sets of locks,
2-point latch lock

mit Schliessmulde
avec gâche réglable
with locking recess

RZ Ø 22 mm

DIN links / gauche / left

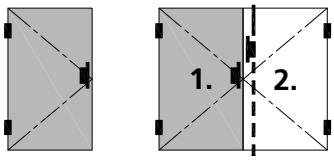

DIN rechts / droite / right

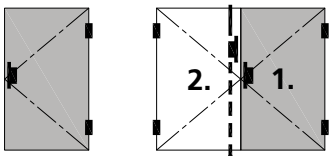

Funktion / fonction / function

ohne Antipanik sans anti-panique without anti-panic	mit Antipanik avec anti-panique with anti-panic	ohne Antipanik sans anti-panique without anti-panic	mit Antipanik avec anti-panique with anti-panic
Einzelteile bestellen pièces détachées à commander order individual parts			
1x	1x	1x	1x
1x	1x	1x	1x
1x	1x	1x	1x
1x	1x	1x	1x
1x	1x	1x	1x
EN 179 EN 1125	EN 179 EN 1125	EN 179 EN 1125	EN 179 EN 1125
907203	**907205**	**907202**	**907204**

Abbildung: DIN rechts
fig.: DIN droite
fig.: DIN right

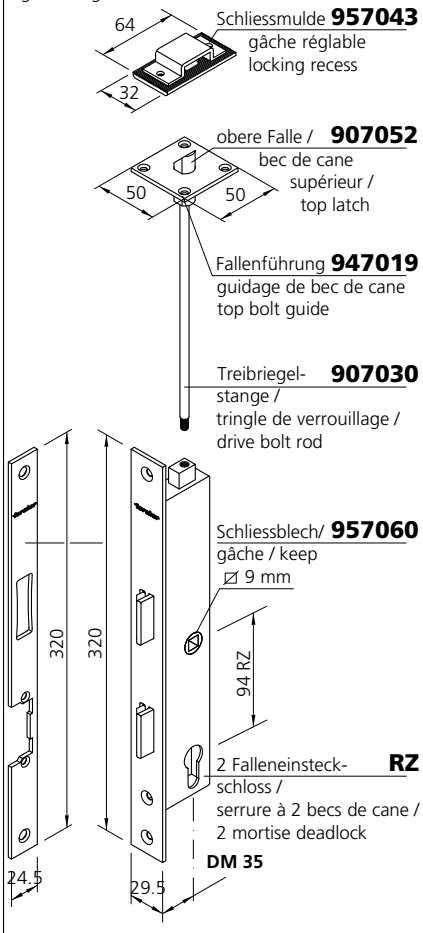

Senkschrauben M5 x 16 mm beiliegend / vis coniques M5 x 16 mm jointes /
countersunk screw M5 x 16 mm supplied

Befestigungsset Art. Nr. 947001 für Schliessblech zusätzlich bestellen.
Commander séparément la garniture de montage, art. no. 947001.
Order mounting set. art. no. 947001 separately.



Beschläge
Schlösser für 1-flügelige Türen

Quincaillerie
Serrures pour portes à 1 vantail

Fittings
Locks for 1 leaf doors

Abbildung Figure Figure	Bezeichnung Désignation Designation	Verkaufseinheit Unité de vente Sales unit		Art.Nr. art. no. art. no.
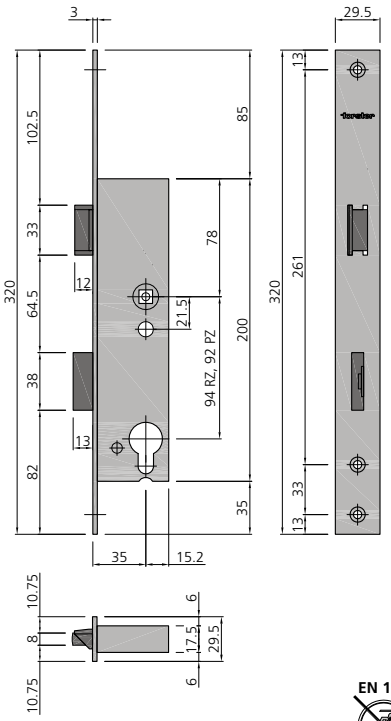	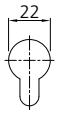 **RZ**  **PZ** Zylinder Ø 22 mm oder Zylinder Ø 17 mm; Umlegbare Falle (Funktion W + E); Anlieferzustand DIN rechts; Forster-Stulp Edelstahl geschliffen; 1 tourig; Schlosskasten verzinkt; inklusive Befestigungsschrauben Cylindre Ø 22 mm ou cylindre Ø 17 mm; pêne basculant (Fonction W + E); livré DIN droite; têtière Forster en acier inox poli; 1 tour; boîtier de serrure zingué; avec vis de fixation Ø 22 mm cylinder or Ø 17 mm cylinder; switchable handle (Function W + E); supplied DIN right; Forster front plate stainless steel polished; 1 turn; lock casing galvanised; including fastening screws			
	Wechselfunktion ohne Antipanik W **Fonction à levier sans anti-panique W** **Lever handle set without anti-panic W**			
EN 179 EN 1125	DIN links, DIN gauche, DIN left DIN rechts, DIN droite, DIN right Ø 22 mm	1 Stk./pce	**RZ**	**907444**
	DIN links, DIN gauche, DIN left DIN rechts, DIN droite, DIN right Ø 17 mm		**PZ**	**907443**
	Wechselfunktion mit Antipanik E **Fonction à levier avec anti-panique E** **Lever handle set with anti-panic version E**			
EN 179 EN 1125	DIN links, DIN gauche, DIN left DIN rechts, DIN droite, DIN right Ø 22 mm	1 Stk./pce	**RZ**	**907446**
	DIN links, DIN gauche, DIN left DIN rechts, DIN droite, DIN right Ø 17 mm		**PZ**	**907445**
	Durchgangsfunktion mit Antipanik D **Zone de circulation avec anti-panique D** **Transit function with anti-panic version D**			
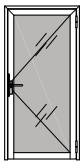 EN 179 EN 1125	DIN links, DIN gauche, DIN left DIN rechts, DIN droite, DIN right Ø 22 mm	1 Stk./pce	**RZ**	**907421** **907420**
	DIN links, DIN gauche, DIN left DIN rechts, DIN droite, DIN right Ø 17 mm		**PZ**	**907403** **907402**
	Umschaltfunktion mit Antipanik B **Fonction avec anti-panique B** **Switch function with anti-panic version B**			
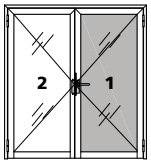 EN 179 EN 1125	DIN links, DIN gauche, DIN left DIN rechts, DIN droite, DIN right Ø 22 mm	1 Stk./pce	**RZ**	**907230** **907231**
	DIN links, DIN gauche, DIN left DIN rechts, DIN droite, DIN right Ø 17 mm		**PZ**	**907228** **907229**

Beschläge
Schlösser für 2-flügelige Türen

Quincaillerie
Serrures pour portes à 2 vantaux

Fittings
Locks for 2 leaf doors

Abbildung Figure Figure	Bezeichnung Désignation Designation	Verkaufseinheit Unité de vente Sales unit	Art.Nr. art. no. art. no.
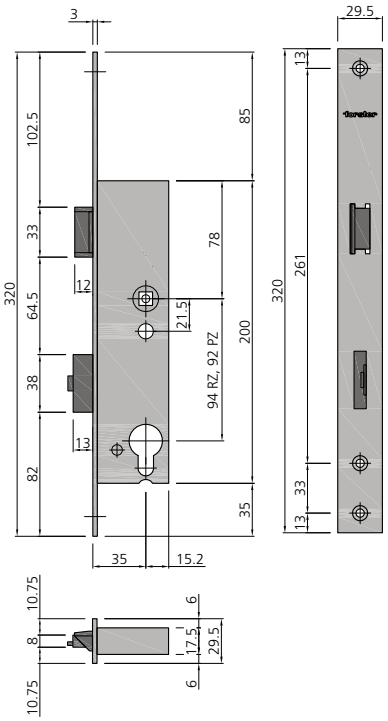	 **RZ** **PZ** Zylinder Ø 22 mm oder Zylinder Ø 17 mm; Umlegbare Falle (Funktion W + E); Anlieferzustand DIN rechts; Forster-Stulp Edelstahl geschliffen; 1 tourig; Schlosskasten verzinkt; inklusive Befestigungsschrauben Cylindre Ø 22 mm ou cylindre Ø 17 mm; pêne basculant (Fonction W + E); livré DIN droite; têtière Forster en acier inox poli; 1 tour; boîtier de serrure zingué; avec vis de fixation Ø 22 mm cylinder or Ø 17 mm cylinder; switchable handle (Function W + E); supplied DIN right; Forster front plate stainless steel polished; 1 turn; lock casing galvanised; including fastening screws		
	In Kombination mit Antipanik-Gegenkasten und Antipanik-Gegenkasten mit E-Öffner Combinaison crémone anti-panique simple avec crémone anti-panique avec ouverture électrique To be associated with anti-panic opposite lock and anti-panic opposite lock with E-opener		
	Wechselfunktion mit Antipanik **E** Fonction à levier avec anti-panique **E** Lever handle set with anti-panic version **E**		
EN 179 EN 1125	DIN links, DIN gauche, DIN left DIN rechts, DIN droite, DIN right — Ø 22 mm	1 Stk./pce **RZ**	**907448**
	DIN links, DIN gauche, DIN left DIN rechts, DIN droite, DIN right — Ø 17 mm	**PZ**	**907447**
	Durchgangsfunktion mit Antipanik **D** Zone de circulation avec anti-panique **D** Transit function with anti-panic version **D**		
EN 179 EN 1125	DIN links, DIN gauche, DIN left DIN rechts, DIN droite, DIN right — Ø 22 mm	1 Stk./pce **RZ**	**907431** **907430**
	DIN links, DIN gauche, DIN left DIN rechts, DIN droite, DIN right — Ø 17 mm	**PZ**	**907411** **907410**
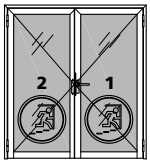	Umschaltfunktion mit Antipanik **B** Fonction avec anti-panique **B** Switch function with anti-panic version **B**		
EN 179 EN 1125	DIN links, DIN gauche, DIN left DIN rechts, DIN droite, DIN right — Ø 22 mm	1 Stk./pce **RZ**	**907255** **907256**
	DIN links, DIN gauche, DIN left DIN rechts, DIN droite, DIN right — Ø 17 mm	**PZ**	**907253** **907254**

Beschläge
Schlösser für 1-flügelige Türen
mit Verriegelung nach oben

Quincaillerie
Serrures pour portes à 1 vantail
avec verrouillage vers le haut

Fittings
Locks for 1 leaf doors
with top shootbolt

Abbildung Figure Figure	Bezeichnung Désignation Designation	Verkaufseinheit Unité de vente Sales unit		Art. Nr. art. no. art. no.
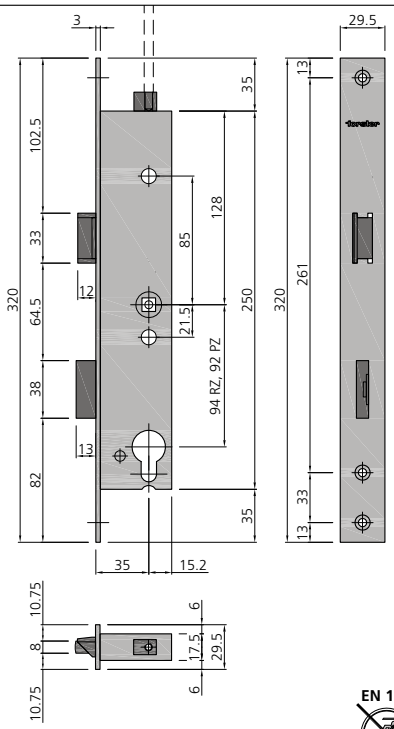	 Zylinder Ø 22 mm oder Zylinder Ø 17 mm; Forster-Stulp Edelstahl geschliffen; 1 tourig; Schlosskasten verzinkt; inklusive Befestigungsschrauben Cylindre Ø 22 mm ou cylindre Ø 17 mm; têtière Forster en acier inox poli; 1 tour; boîtier de serrure zingué; avec vis de fixation Ø 22 mm cylinder or Ø 17 mm cylinder; Forster front plate stainless steel polished; 1 turn; lock casing galvanised; including fastening screws			
	Leerlauffunktion mit Wechsel **ohne Antipanik L+W** **Fonction avec levier** **sans anti-panique L+W** **Idling function with lever** **without anti-panic version L+W**			
EN 179 EN 1125	DIN links, DIN gauche, DIN left DIN rechts, DIN droite, DIN right	1 Stk./pce	RZ	907234 907235
	DIN links, DIN gauche, DIN left DIN rechts, DIN droite, DIN right		PZ	907232 907233
	Wechselfunktion mit Antipanik E **Fonction à levier avec anti-panique E** **Lever handle set with anti-panic version E**			
EN 179 EN 1125	DIN links, DIN gauche, DIN left DIN rechts, DIN droite, DIN right Ø 22 mm	1 Stk./pce	RZ	907238 907239
	DIN links, DIN gauche, DIN left DIN rechts, DIN droite, DIN right Ø 17 mm		PZ	907236 907237
	Durchgangsfunktion mit Antipanik D **Zone de circulation avec anti-panique D** **Transit function with anti-panic version D**			
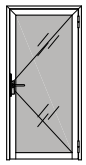 EN 179 EN 1125	DIN links, DIN gauche, DIN left DIN rechts, DIN droite, DIN right Ø 22 mm	1 Stk./pce	RZ	907219 907218
	DIN links, DIN gauche, DIN left DIN rechts, DIN droite, DIN right Ø 17 mm		PZ	907217 907216
	Umschaltfunktion mit Antipanik B **Fonction avec anti-panique B** **Switch function with anti-panic version B**			
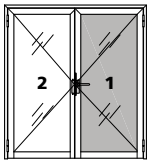 EN 179 EN 1125	DIN links, DIN gauche, DIN left DIN rechts, DIN droite, DIN right Ø 22 mm	1 Stk./pce	RZ	907242 907243
	DIN links, DIN gauche, DIN left DIN rechts, DIN droite, DIN right Ø 17 mm		PZ	907240 907241

Beschläge
Schlösser für 2-flügelige Türen
mit Verriegelung nach oben

Quincaillerie
Serrures pour portes à 2 vantaux
avec verrouillage vers le haut

Fittings
Locks for 2 leaf doors
with top shootbolt

Abbildung Figure Figure	Bezeichnung Désignation Designation		Verkaufseinheit Unité de vente Sales unit		Art. Nr. art. no. art. no.
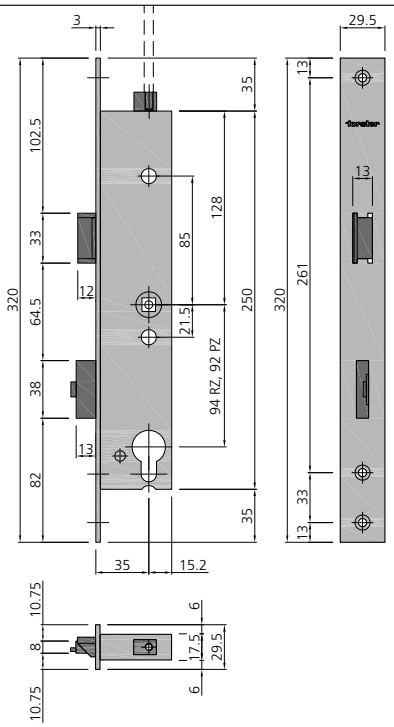	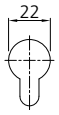 **RZ**  **PZ** Zylinder Ø 22 mm oder Zylinder Ø 17 mm; Forster-Stulp Edelstahl geschliffen; 1 tourig; Schlosskasten verzinkt; inklusive Befestigungsschrauben Cylindre Ø 22 mm ou cylindre Ø 17 mm; têtière Forster en acier inox poli; 1 tour; boîtier de serrure zingué; avec vis de fixation Ø 22 mm cylinder or Ø 17 mm cylinder; Forster front plate stainless steel polished; 1 turn; lock casing galvanised; including fastening screws			
	In Kombination mit Antipanik-Gegenkasten En combinaison avec crémone anti-panique To be combined with opposite lock anti-panic				
	Wechselfunktion mit Antipanik **E** Fonction à levier avec anti-panique **E** Lever handle set with panic version **E**				
EN 179 EN 1125	DIN links, DIN gauche, DIN left DIN rechts, DIN droite, DIN right	Ø 22 mm	1 Stk./pce	**RZ**	**907259** **907260**
	DIN links, DIN gauche, DIN left DIN rechts, DIN droite, DIN right	Ø 17 mm		**PZ**	**907257** **907258**
	Durchgangsfunktion mit Antipanik **D** Zone de circulation avec anti-panique **D** Transit function with anti-panic version **D**				
EN 179 EN 1125	DIN links, DIN gauche, DIN left DIN rechts, DIN droite, DIN right	Ø 22 mm	1 Stk./pce	**RZ**	**907215** **907214**
	DIN links, DIN gauche, DIN left DIN rechts, DIN droite, DIN right	Ø 17 mm		**PZ**	**907213** **907212**
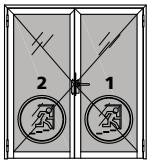	Umschaltfunktion mit Antipanik **B** Fonction avec anti-panique **B** Switch function with panic version **B**				
EN 179 EN 1125	DIN links, DIN gauche, DIN left DIN rechts, DIN droite, DIN right	Ø 22 mm	1 Stk./pce	**RZ**	**907263** **907264**
	DIN links, DIN gauche, DIN left DIN rechts, DIN droite, DIN right	Ø 17 mm		**PZ**	**907261** **907262**

Beschläge
2-Fallenschlösser

Quincaillerie
Serrures à 2 becs de cane

Fittings
2-point latch locks

Abbildung Figure Figure	Bezeichnung Désignation Designation		Verkaufseinheit Unité de vente Sales unit		Art.Nr. art. no. art. no.
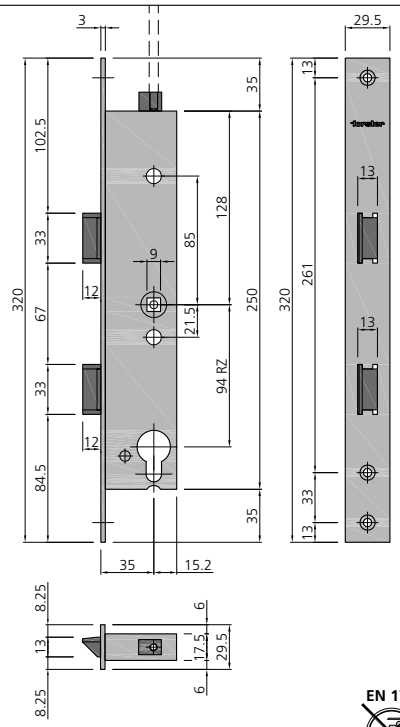	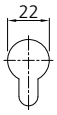 **RZ** Zylinder Ø 22 mm; Forster-Stulp Edelstahl geschliffen; 1 tourig; Schlosskasten verzinkt; inklusive Befestigungsschrauben Cylindre Ø 22 mm; têtière Forster en acier inox poli; 1 tour; boîtier de serrure zingué; avec vis de fixation Ø 22 mm cylinder; Forster front plate stainless steel polished; 1 turn; lock casing galvanised; including fastening screws				
	2 Falleneinsteckschloss ohne Antipanik Serrure à 2 becs de cane sans anti-panique 2 mortise deadlock without anti-panic version				
EN 179 EN 1125	DIN links, DIN gauche, DIN left DIN rechts, DIN droite, DIN right	Ø 22 mm	1 Stk./pce	**RZ**	**907203** **907202**
	2 Falleneinsteckschloss mit Antipanik Serrure à 2 becs de cane avec anti-panique 2 mortise deadlock with anti-panic version				
EN 179 EN 1125	DIN links, DIN gauche, DIN left DIN rechts, DIN droite, DIN right	Ø 22 mm	1 Stk./pce	**RZ**	**907205** **907204**

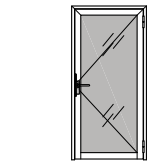

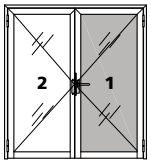

Beschläge
Umlenkung E-Öffner und ITS96
907068

Einsatz bei 2-flügligen Türen:
- im Standflügel bei Kombination von E-Öffner mit Standflügelverriegelung 907438
- im Rahmen bei Kombination von E-Öffner mit ITS

Quincaillerie
Déviation ouverture électrique et ITS96 **907068**

Utiliser pour portes à deux vantaux:
- dans le vantail semi-fixe en combinaison l'ouverture électrique avec verrouillage du vantail semi-fixe 907438
- dans le cadre en combinaison l'ouverture électrique avec ITS

Fittings
Redirect door-opener and ITS96
907068

Use for double-leaf doors:
- in the inactive leaf for combination of E-opener with inactive leaf lock 907438
- in the frame for combination of E-opener with ITS

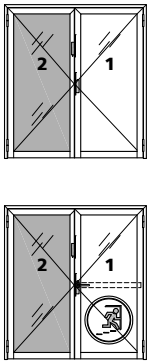

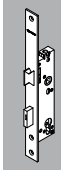

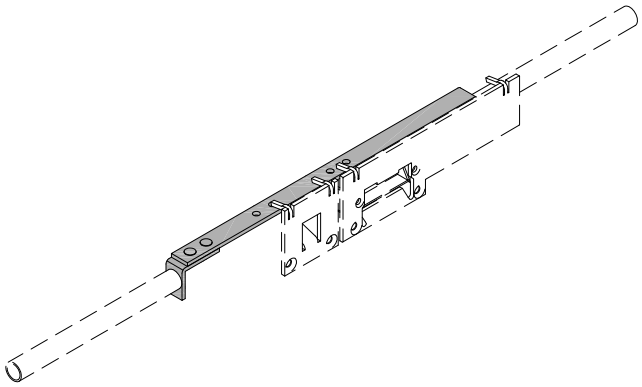

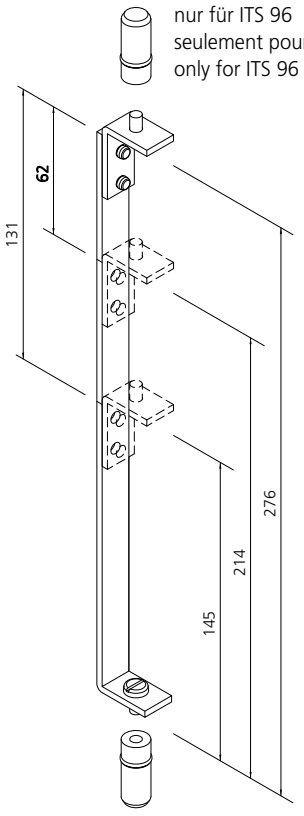

auf Mass zuschneiden
couper sur mesure
cut to length

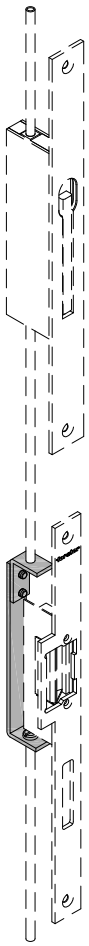

Beschläge
Standflügelverriegelungen

Quincaillerie
Verrouillage du vantail semi-fixe

Fittings
Inactive leaf locks

Abbildung Figure Figure	Bezeichnung Désignation Designation	Verkaufseinheit Unité de vente Sales unit	Art. Nr. art. no. art. no.
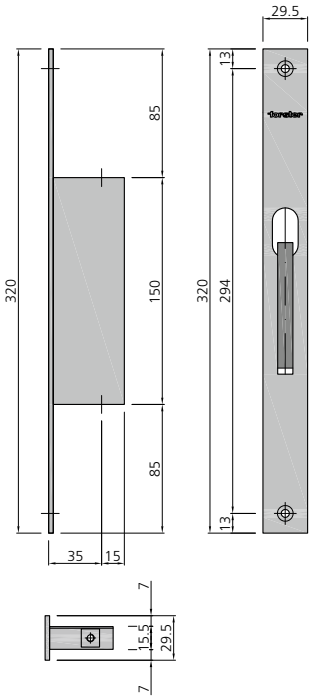	Forster-Stulp Edelstahl geschliffen; Schlosskasten verzinkt; Anschlussgewinde M5; Hub = 18 mm; inklusive Befestigungsschrauben Tête Forster en acier inox poli; boîtier de serrure zingué; filetage de raccordement M5; course = 18 mm; avec vis de fixation Forster front plate stainless steel polished; lock casing galvanised; connecting thread M5; stroke = 18 mm; including fastening screws Selbstverriegelndes Falztreibriegel-Schloss Crémone à levier avec verrouillage automatique Self-locking drive bolt lock 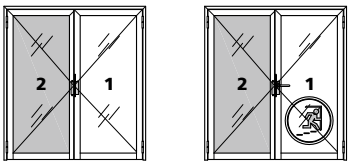	1 Stk. / pce	**907438**
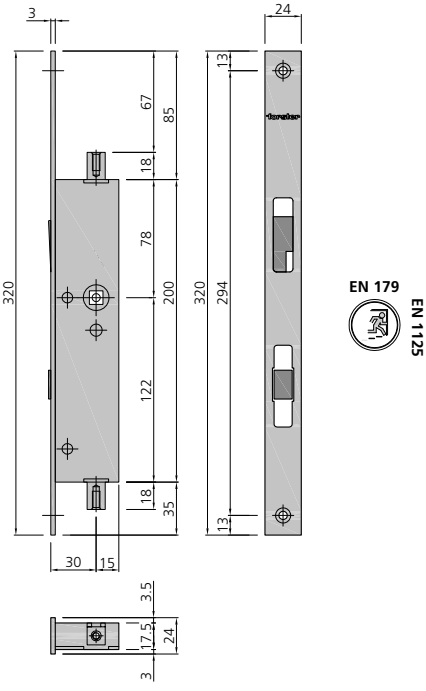 EN 179 EN 1125	Für Voll-Antipanik-Türen; DIN links und DIN rechts verwendbar; Forster-Stulp Edelstahl geschliffen; Schlosskasten verzinkt; Anschlussgewinde M5; Hub = 12 mm; inklusive Befestigungsschrauben Pour porte à fonction anti-panique; utilisation possible DIN gauche et DIN droite; tête Forster en acier inox poli; boîtier de serrure zingué; filetage de raccordement M5; course = 12 mm; avec vis de fixation For full-panic doors; applicable on DIN left and DIN right; Forster front plate stainless steel polished; lock casing galvanised; connecting thread M5; stroke = 12 mm; including fastening screws Antipanik-Gegenkasten Crémone anti-panique Opposite lock anti-panic-version 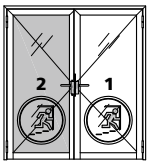	1 Stk. / pce	**907291**

Beschläge
Standflügelverriegelungen

Quincaillerie
Verrouillage du vantail semi-fixe

Fittings
Inactive leaf locks

Abbildung Figure Figure	Bezeichnung Désignation Designation	Verkaufseinheit Unité de vente Sales unit	Art. Nr. art. no. art. no.
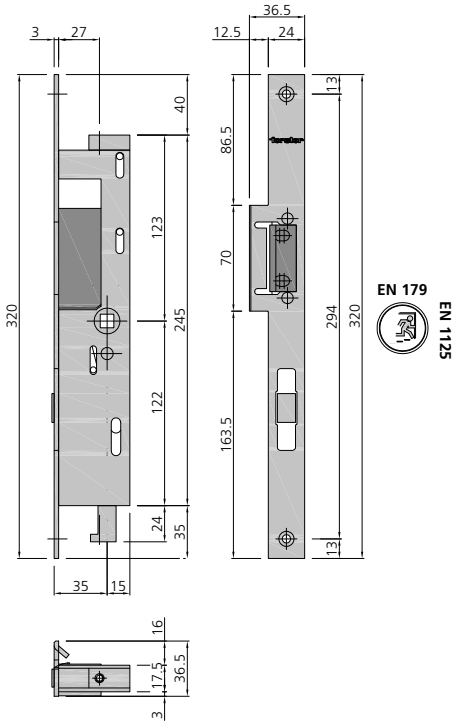	Forster-Stulp Edelstahl geschliffen; Schlosskasten verzinkt; Anschlussgewinde M5 (30 mm); Hub = 12 mm; inklusive Befestigungsschrauben; E-Öffner 12-24 Volt, AC und DC Têtière Forster en acier inox poli; boîtier de serrure zingué; filetage de raccordement M5 (30 mm); course = 12 mm; avec vis de fixation; Ouverture électrique 12-24 Volt, AC et DC Forster front plate stainless steel polished; lock casing galvanised; connecting thread M5 (30 mm); stroke = 12 mm; including fastening screws; E-opener 12-24 Volt, AC and DC **Antipanik-Gegenkasten mit E-Öffner eff eff 143** **Crémone anti-panique avec ouverture électrique eff eff 143** **Anti-panic version opposite lock with E-opener eff eff 143** DIN links, DIN gauche, DIN left DIN rechts, DIN droite, DIN right 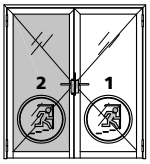	1 Stk. / pce	**907440** **907439**

Beschläge
Schliessbleche

Quincaillerie
Gâches

Fittings
Keeps

Abbildung Figure Figure	Bezeichnung Désignation Designation	Verkaufseinheit Unité de vente Sales unit	Art.Nr. art. no. art. no.
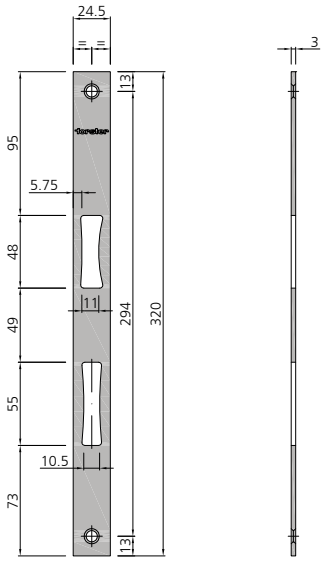 EN 179 EN 1125 EN 179 EN 1125	**Schliessblech** für Einsteckschloss und Einsteckschloss mit oberer Verriegelung **Gâche** pour serrure à 1 bec de cane avec verrouillage supérieur **Keep** for single mortise deadlock and single mortise deadlock with top shootbolt	1 Stk. / pce	**947023**
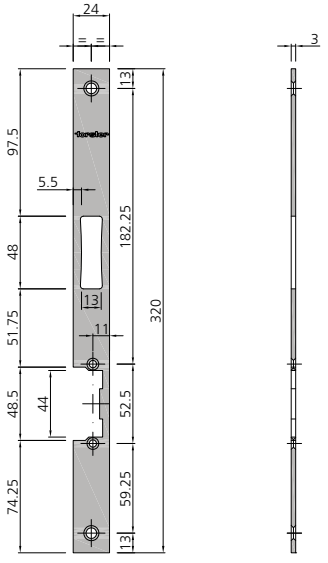 EN 179 EN 1125 EN 179 EN 1125	**Schliessblech** für 2-Falleneinsteckschloss mit oberer Verriegelung, E-Öffner **eff eff 142x, 143, Dorma 442 (vertikal)** DIN links und DIN rechts anwendbar Edelstahl geschliffen **Gâche** pour serrure à 2 bec de cane avec verrouillage supérieur ouverture électrique **eff eff 142x, 143, Dorma 442 (vertical)** utilisé DIN gauche et DIN droite acier inox brossé mat **Keep** for 2 mortise deadlock with top shootbolt electro door opener **eff eff 142x, 143, Dorma 442 (vertical)** for use DIN left and DIN right brushed stainless steel	1 Stk. / pce	**957060**

Beschläge
Schliessbleche

Quincaillerie
Gâches

Fittings
Keeps

Abbildung Figure Figure	Bezeichnung Désignation Designation	Verkaufseinheit Unité de vente Sales unit	Art.Nr. art. no. art. no.
DIN rechts, DIN droite, DIN right 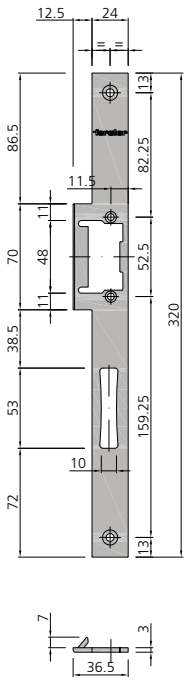 DIN links spiegelbildlich, DIN gauche inversée DIN left inversely	EN 179 EN 1125 Schliessblech für E-Öffner **eff eff 142x, 143, 118x, Dorma 442 (vertikal)** Edelstahl geschliffen EN 179 EN 1125 Gâche pour ouverture électrique **eff eff 142x, 143, 118x, Dorma 442 (vertical)** acier inox brossé mat Keep for electro door opener **eff eff 142x, 143, 118x, Dorma 442 (vertical)** brushed stainless steel DIN links, DIN gauche, DIN left DIN rechts, DIN droite, DIN right	1 Stk. / pce	**957031** **957030**
DIN links, DIN gauche, DIN left 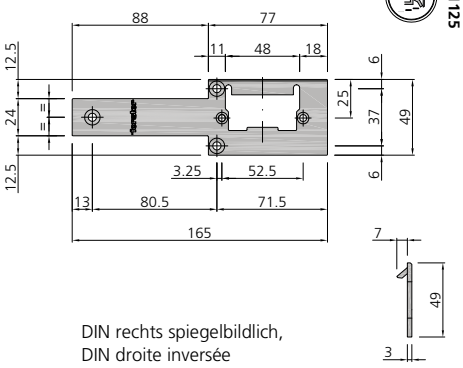 DIN rechts spiegelbildlich, DIN droite inversée DIN right inversely	EN 179 EN 1125 Schliessblech für E-Öffner **eff eff 142x, 143, 118x, Dorma 442 (horizontal, 1- und 2-flügelig)** Edelstahl geschliffen EN 179 EN 1125 Gâche pour ouverture électrique **eff eff 142x, 143, 118x Dorma 442 (horizontal, à 1 et 2 vantaux)** acier inox brossé mat Keep for electro door opener **eff eff 142x, 143, 118x Dorma 442 (horizontal, single and double leaved)** brushed stainless steel DIN links, DIN gauche, DIN left DIN rechts, DIN droite, DIN right	1 Stk. / pce	**957033** **957032**

Beschläge
Schliessbleche

Quincaillerie
Gâches

Fittings
Keeps

Abbildung Figure Figure	Bezeichnung Désignation Designation	Verkaufseinheit Unité de vente Sales unit	Art.Nr. art. no. art. no.
DIN rechts DIN droite DIN right 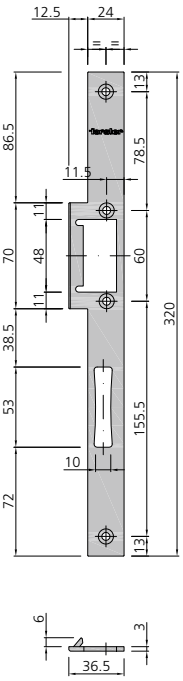 DIN links spiegelbildlich DIN gauche inversée DIN left inversely	**Schliessblech** für E-Öffner **eff eff 141, 131** **(vertikal)** Edelstahl geschliffen **Gâche** pour ouverture électrique **eff eff 141, 131** **(vertical)** acier inox brossé mat **Keep** for electro door opener **eff eff 141, 131** **(vertical)** brushed stainless steel DIN links, DIN gauche, DIN left DIN rechts, DIN droite, DIN right	1 Stk. / pce	**957035** **957034**
DIN links DIN gauche DIN left 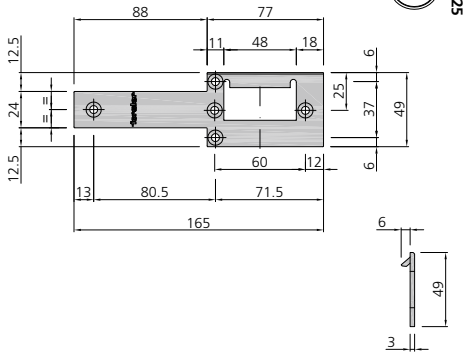 DIN rechts spiegelbildlich DIN droite inversée DIN right inversely	**Schliessblech** für E-Öffner **eff eff 141, 131** **(horizontal, 1- und 2-flügelig)** Edelstahl geschliffen **Gâche** pour ouverture électrique **eff eff 141, 131** **(horizontal, à 1 et 2 vantaux)** acier inox brossé mat **Keep** for electro door opener **eff eff 141, 131** **(horizontal, single and double leaved)** brushed stainless steel DIN links, DIN gauche, DIN left DIN rechts, DIN droite, DIN right	1 Stk. / pce	**957037** **957036**

Beschläge
Schliessbleche

Quincaillerie
Gâches

Fittings
Keeps

Abbildung Figure Figure	Bezeichnung Désignation Designation	Verkaufseinheit Unité de vente Sales unit	Art.Nr. art. no. art. no.
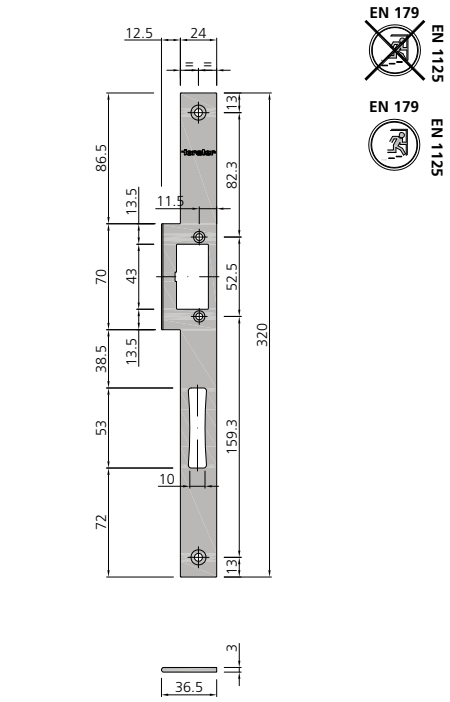	Schliessblech für E-Öffner **IST (vertikal), eff eff 118 Profix 2** DIN links und DIN rechts anwendbar Edelstahl geschliffen Gâche pour ouverture électrique **IST (vertical), eff eff Profix 2** utilisage DIN gauche et DIN droite acier inox brossé mat Keep for electro door opener **IST (vertical), eff eff Profix 2** usage DIN left and DIN right brushed stainless steel	1 Stk. / pce	**957028**
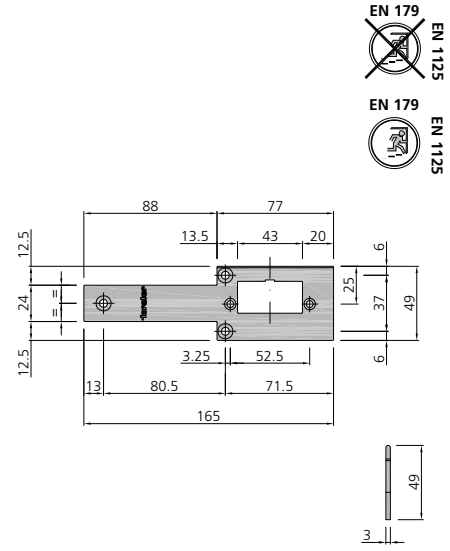	Schliessblech für E-Öffner **IST (horizontal, 1- und 2-flügelig)** DIN links und DIN rechts verwendbar Edelstahl geschliffen Gâche pour ouverture électrique **IST** **(horizontal, à 1 et 2 vantaux)** utilisable DIN gauche et DIN droite acier inox brossé mat Keep for electro door opener **IST** **(horizontal, single and double leaved)** usable DIN left and DIN right brushed stainless steel	1 Stk. / pce	**957029**

Beschläge
Schliessbleche

Quincaillerie
Gâches

Fittings
Keeps

Abbildung Figure Figure	Bezeichnung Désignation Designation	Verkaufseinheit Unité de vente Sales unit	Art.Nr. art no art. no.
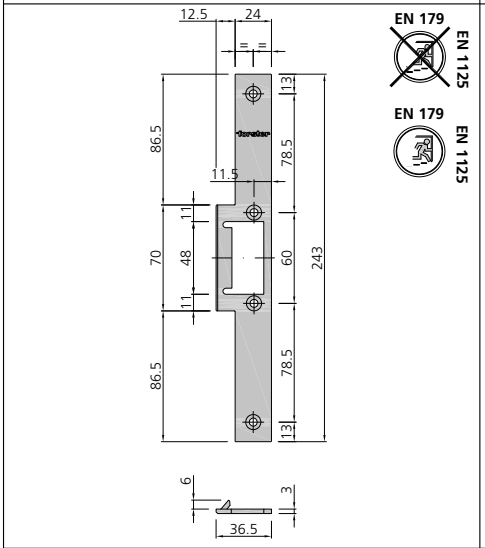	**Schliessblech** für E-Öffner **eff eff 331 und Dorma TV50x** DIN links und DIN rechts anwendbar Edelstahl geschliffen **Gâche** pour ouverture électrique **eff eff 331 et Dorma TV50x** utilisé DIN gauche et DIN droite acier inox brossé mat **Keep** for electro door opener **eff eff 331 and Dorma TV50x** for use DIN left and DIN right brushed stainless steel	1 Stk./pce	**957038**
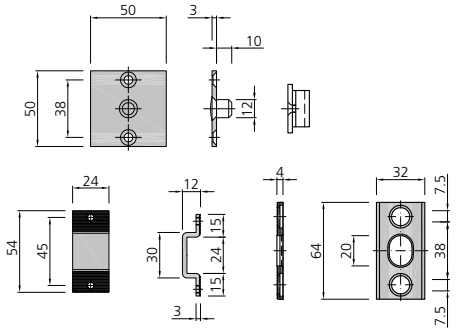	**Sicherungsbolzen** Edelstahl **Goujon de sécurité** acier inox **Locking pin** stainless steel	1 Stk./pce	**957044**
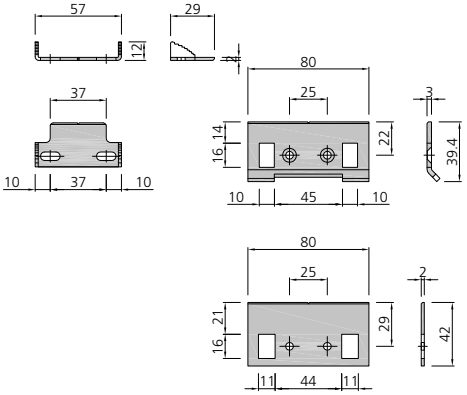	**Sicherungsbolzen** Einsatz bei verdecktliegendem Band Art.Nr. 907740 Edelstahl **Goujon de sécurité** utilisé pour paumelle cachée art no 907740 acier inox **Locking pin** for use on concealed hinge stainless steel	1 Stk./pce	**917025**
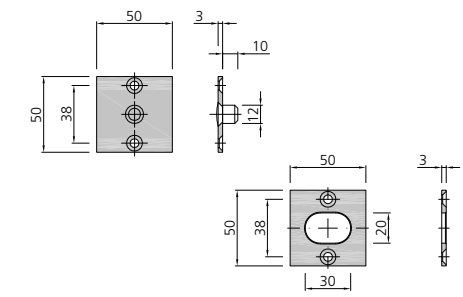	**Sicherungsbolzen** Edelstahl **Goujon de sécurité** acier inox **Locking pin** stainless steel	1 Stk./pce	**957010**

Beschläge
Schliessbleche
Einbausets

Quincaillerie
Gâches
Sets de montage

Fittings
Keeps
Installing kits

Abbildung Figure Figure	Bezeichnung Désignation Designation	Verkaufseinheit Unité de vente Sales unit	Art.Nr. art. no. art. no.
DIN links, DIN gauche, DIN left 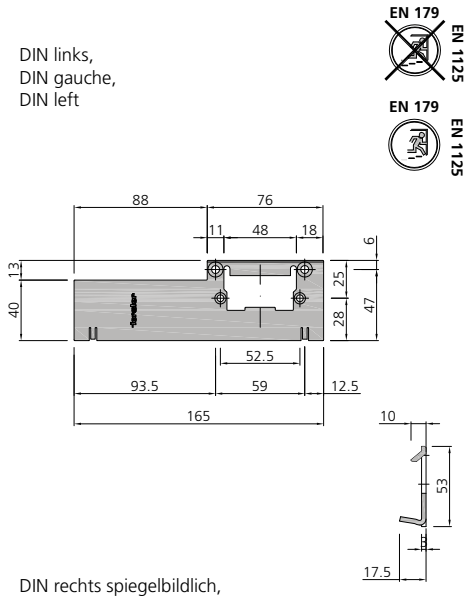 DIN rechts spiegelbildlich, DIN droite inversée, DIN right inversely	Schliessblech für E-Öffner **eff eff 142x, 143, 118x und Dorma ITS 96 (horizontal, 1- und 2-flügelig)** Edelstahl geschliffen Gâche pour ouverture électrique **eff eff 142x, 143, 118x et Dorma ITS 96 (horizontal, à 1 et 2 vantaux)** acier inox brossé mat Keep for electro door opener **eff eff 142x, 143, 118x and Dorma ITS 96 (horizontal, single and double leaved)** brushed stainless steel DIN links, DIN gauche, DIN left DIN rechts, DIN droite, DIN right	1 Stk./pce	**957040** **957039**
	Einbauset 1-flügelige Tür für Türschliesser Dorma ITS 96 set de montage porte à 1 vantail pour ferme-porte Dorma ITS 96 installing kit single leaved door for door closer Dorma ITS 96	1 Stk./pce	**946013**
	Einbauset 2-flügelige Tür für Türschliesser Dorma ITS 96 set de montage porte à 2 vantaux pour ferme-porte Dorma ITS 96 installing kit double leaved door for door closer Dorma ITS 96	1 Stk./pce	**946014**
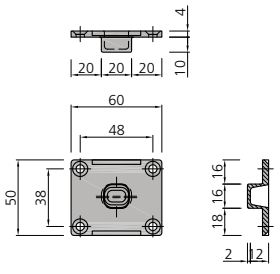	Schliessmulde Edelstahl Gâche acier inox Locking recess stainless steel	1 Stk./pce	**907051**

Beschläge
Obere Verriegelung
Gangflügel

Quincaillerie
Verrouillage supérieur
Vantail de service

Fittings
Top shootbolt
Opening leaf

Abbildung Figure Figure	Bezeichnung Désignation Designation	Verkaufseinheit Unité de vente Sales unit	Art.Nr. art no art. no.
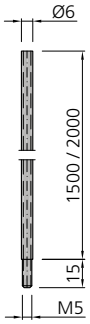 	Treibriegelstange Tringle de verrouillage Drive bolt rod Ø 6 - 1500 mm Ø 6 x 1.5 mm - 2000 mm	1 Stk./pce	**907030** **907061**
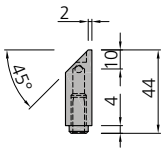 	Obere Falle Bec de cane supérieur Top latch	1 Stk./pce	**907052**
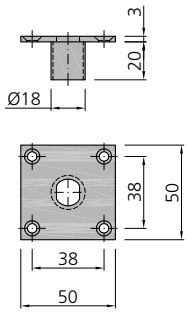 	Fallenführung für obere Falle Guidage de bec de cane pour bec de cane supérieur Bolt guide for top latch	1 Stk./pce	**947019**
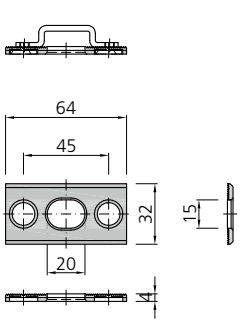 	Schliessmulde Gâche réglable Locking recess	1 Stk./pce	**957043**
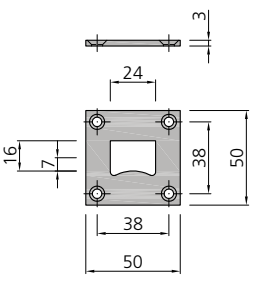 	Schliessblech Gâche Keep	1 Stk./pce	**947018**

Beschläge
Obere Verriegelung
Standflügel

Quincaillerie
Verrouillage supérieur
Vantail semi-fixe

Fittings
Top shootbolt
Fixed leaf

Abbildung Figure Figure	Bezeichnung Désignation Designation	Verkaufseinheit Unité de vente Sales unit	Art.Nr. art. no. art. no.
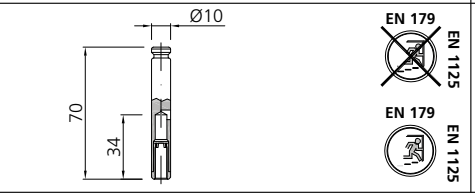	Verriegelungsstück oben Pièce de verrouillage supérieur Locking piece top	1 Stk./pce	**907056**
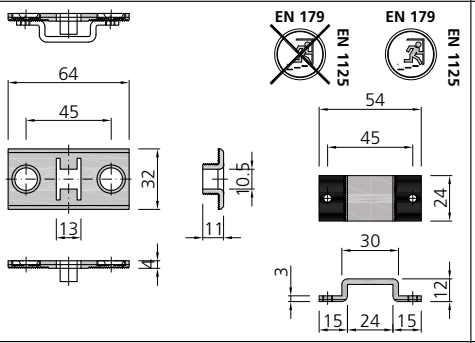	Schliessmulde Gâche réglable Locking recess	1 Stk./pce	**957042**
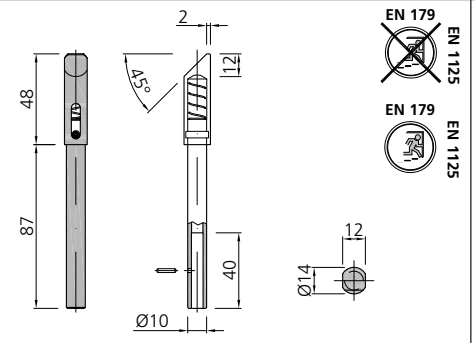	Federnder Schnappriegel Loquet à ressort Spring safety catch	1 Stk./pce	**907055**
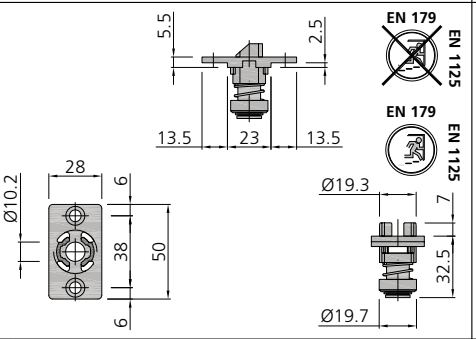	Schaltschloss Serrure de maintien Switch latch	1 Stk./pce	**947214**
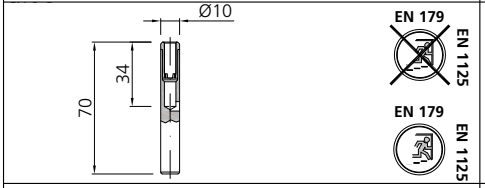	Verriegelungsstück unten Pièce de verrouillage inférieur Locking piece bottom	1 Stk./pce	**907057**
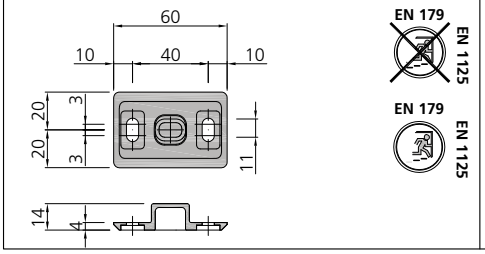	Schliessmulde unten Verstellbereich +/- 2,5 mm Gâche au sol Plage de réglage +/- 2,5 mm Floor socket Adjustment range +/- 2,5 mm	1 Stk./pce	**907054**

Beschläge
Verdecktliegender Mitnehmerhaken

Quincaillerie
Taquet d'entraînement caché

Fittings
Concealed carry bar

Abbildung Figure Figure	Bezeichnung Désignation Designation	Verkaufseinheit Unité de vente Sales unit	Art. Nr. art. no. art. no.
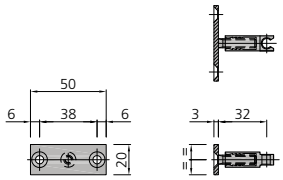	Stangenführung Ø 6 mm Edelstahl Guide de tringle Ø 6 mm acier inox Rod guide Ø 6 mm stainless steel	1 Stk./pce	**947051**
DIN links DIN gauche DIN left 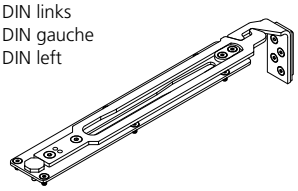 DIN rechts DIN droite DIN right 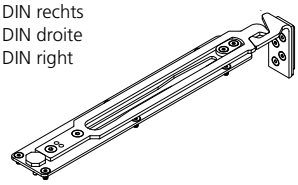 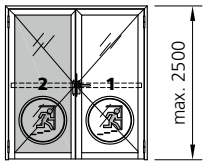	EN 179 EN 1125 Verdecktliegender Mitnehmerhaken Einsatz nur bei 2-flügeligen Antipaniktüren inkl. Befestigungsschrauben Taquet d'entraînement caché utilisation seulement pour des portes anti-paniques à deux vantaux avec vis de fixation Concealed carry bar for use on panic escape rebated double leaved doors only, including fastening screws Grösse / Dimension / Size 1 Gangflügelbreite / Largeur de vantail de service / active leaf width 860 (885*) - 1000 mm DIN links, DIN gauche, DIN left DIN rechts, DIN droite, DIN right Grösse / Dimension / Size 2 Gangflügelbreite / Largeur de vantail de service / active leaf width 940 (965*) - 1400 mm DIN links, DIN gauche, DIN left DIN rechts, DIN droite, DIN right * mit integriertem Türschliesser avec ferme-porte caché with concealed door closer	1 Stk./pce 1 Stk./pce	**957083** **957082** **957085** **957084**
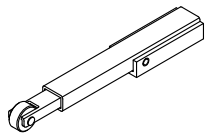 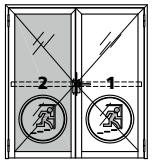	EN 179 EN 1125 Mitnehmerklappe aufgesetzt Stahl verzinkt, Einsatz nur bei 2-flügeligen Antipaniktüren Taquet d'entraînement quincaillerie acier zingué, utilisation seulement pour des portes anti-paniques à deux vantaux Attached carry bar galvanized steel, for use on panic doors with 2 leaves only	1 Stk./pce	**907103**
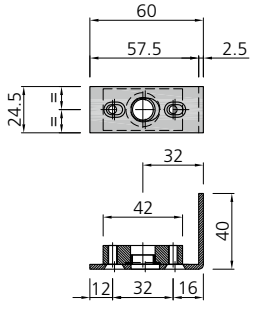	EN 179 EN 1125 EN 179 EN 1125 Stangenführung unten Verstellbereich +/- 2,5 mm, inklusive Befestigungsschrauben Guide de tringle de verrouillage basse Plage de réglage +/- 2,5 mm, avec vis de fixation Rod guide low Adjustment range +/- 2,5 mm, including fastening screws	1 Stk./pce	**957065**

Beschläge
Drücker

Quincaillerie
Poignées

Fittings
Handles

Abbildung Figure Figure	Bezeichnung Désignation Designation	Verkaufseinheit Unité de vente Sales unit	Art. Nr. art. no. art. no.
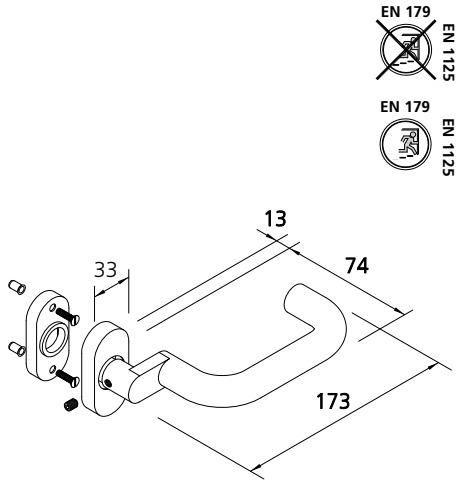	Türdrücker mit Rückhaltefeder Edelstahl (matt geschliffen), Dorn 9 mm Poignée de porte ressort de rappel acier inox (poli mat), carré de 9 mm Door handle with backing spring stainless steel (polished mat finish), nut spindle 9 mm 2 Stk. M5 x 20 mm Schrauben mit Einnietmutter 2 pcs de M5 x 20 mm vis avec rivet taraudé 2 units M5 x 20 mm screws with rivet nut	1 Stk. / pce	**907350**
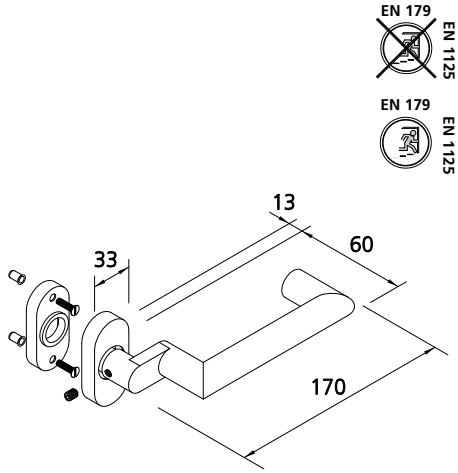	Türdrücker mit Rückhaltefeder Edelstahl (matt geschliffen), Dorn 9 mm Poignée de porte ressort de rappel acier inox (poli mat), carré de 9 mm Door handle with backing spring stainless steel (polished mat finish), nut spindle 9 mm 2 Stk. M5 x 20 mm Schrauben mit Einnietmutter 2 pcs de M5 x 20 mm vis avec rivet taraudé 2 units M5 x 20 mm screws with rivet nut	1 Stk. / pce	**907351**
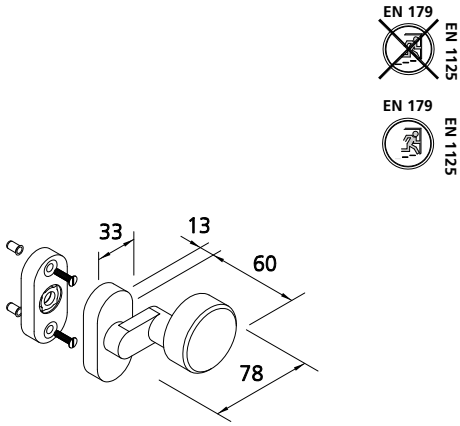	Türknopf Edelstahl (matt geschliffen), Dorn 9 mm Bouton de porte acier inox (poli mat), carré de 9 mm Door knob stainless steel (polished mat finish), nut spindle 9 mm 2 Stk. M5 x 20 mm Schrauben mit Einnietmutter 2 pcs de M5 x 20 mm vis avec rivet taraudé 2 units M5 x 20 mm screws with rivet nut	1 Stk. / pce	**907356**

Beschläge
Antipanik-Druckstangen

Quincaillerie
Pushbar anti-panique

Fittings
Anti-panic pushbar

Abbildung Figure Figure	Bezeichnung Désignation Designation	Verkaufseinheit Unité de vente Sales unit	Art.Nr. art. no. art. no.
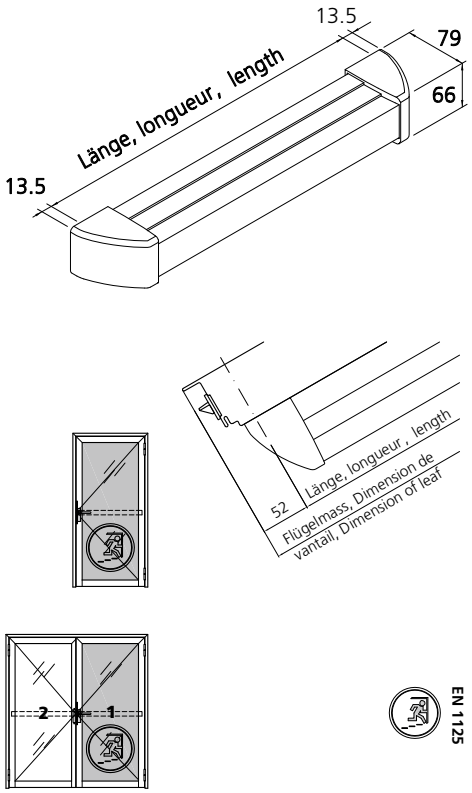	**Antipanik-Druckstange** für Gangflügel mit 23° Drehwinkel DIN links und DIN rechts verwendbar inkl. Befestigungsmaterial, Aluminium eloxiert **Pushbar anti-panique** pour vantail de service avec angle d'ouverture 23° Utilisable DIN gauche ou DIN droite accessoires de fixation inclus, aluminium anodisé **Panic pushbar** for active leaf with 23° angle of tilt, Using for opening left and right, including fixing kit, aluminium anodized Länge, longueur, length 650 - 799 mm Länge, longueur, length 800 - 950 mm Länge, longueur, length 951 - 1100 mm Länge, longueur, length 1101 - 1250 mm Zuschnitt auf Mass (max. 150 mm) à couper sur mesure (max. 150 mm) to cut to final length (max 150 mm)	1 Stk. / pce	**907294** **907295** **907296** **907297**
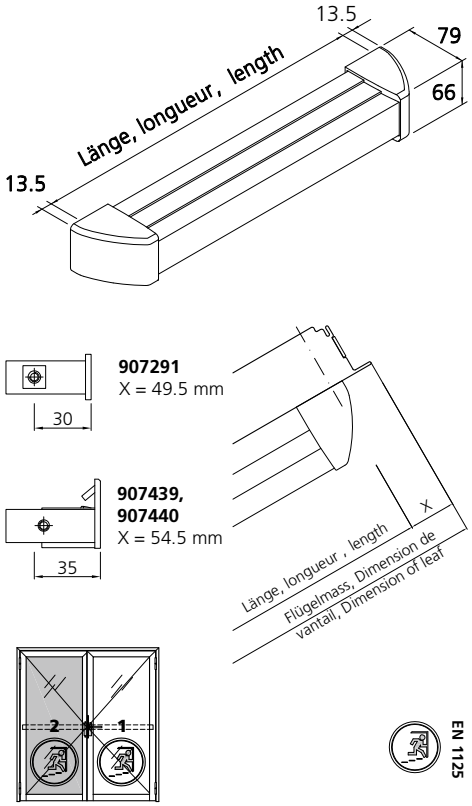	**Antipanik-Druckstange** für Standflügel mit 35° Drehwinkel DIN links und DIN rechts verwendbar inkl. Befestigungsmaterial, Aluminium eloxiert **Pushbar anti-panique** pour vantail de semi-fixe avec angle 35° pour l'ouverture Utilisable DIN gauche ou DIN droite accessoires de fixation inclus, aluminium anodisé **Panic pushbar** for inactive leaf with 35° angle of tilt, Using for opening left and right, including fixing kit, aluminium anodized Länge, longueur, length 650 - 799 mm Länge, longueur, length 800 - 950 mm Länge, longueur, length 951 - 1100 mm Länge, longueur, length 1101 - 1250 mm Zuschnitt auf Mass (max. 150 mm) à couper sur mesure (max. 150 mm) to cut to final length (max 150 mm)	1 Stk. / pce	**907368** **907369** **907370** **907371**

Beschläge
Drückerstifte / Rosetten

Quincaillerie
Carrés de poignées / rosaces

Fittings
Handle shafts / Rosettes

Abbildung Figure Figure	Bezeichnung Désignation Designation	Verkaufseinheit Unité de vente Sales unit	Art.Nr. art. no. art. no.
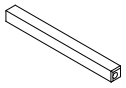 EN 179 EN 1125 EN 179 EN 1125	Standard Drückerstift für Drückerpaar Carré de poignée standard pour paire de poignées Standard door handle shaft for pair of handles	1 Stk./pce	**907315**
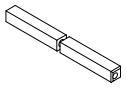 Dorn 9 mm carré de 9 mm nut spindle 9 mm	Anti-Panik Drückerstift für Drückerpaar und Drücker, Knopf mit Druckstange Carré de poignée anti panique pour paire de poignées et poignée, bouton avec pushbar anti-panique Door handle shaft panic version for pair of panic door handles and handle, knob with panic pushbar	1 Stk./pce	**907319**
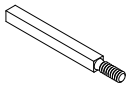	Wechsel Drückerstift für Drücker und Knopf, L = 115 mm für Antipanik-Druckstange und Knopf, L = 95 mm Changement carré de poignée pour poignée et bouton, L = 115 mm pour Pushbar-anti-panique et bouton, L = 95 mm Door handle shaft for handle and knob, L = 115 mm for Panic Pushbar and knob, L = 95 mm	1 Stk./pce	**907339** (L = 115 mm) **917305** (L = 95 mm)
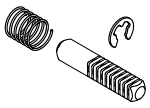	Drückerstift für einseitige Betätigung, L = 55 mm Carré de poignée pour actionnement d'un seul côté, L = 55 mm Door handle shaft for one side actuation, L = 55 mm	1 Stk./pce	**907375** (L = 55 mm)
RZ 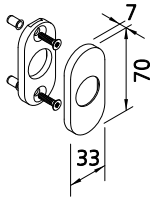 EN 179 EN 1125 EN 179 EN 1125	Zylinderrosette für Ø 22 mm Rosace pour Ø 22 mm Rosette for Ø 22 mm	2 Stk./pcs **RZ**	**907352**
PZ 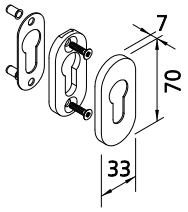	Zylinderrosette für Ø 17 mm Rosace pour Ø 17 mm Rosette for Ø 17 mm Edelstahl (matt geschliffen) 2 Stk. M5 x 20 mm Schrauben mit Einnietmutter acier inox (poli matt) 2 pces de M5 x 20 mm vis avec rivet taraudé stainless steel (polished mat finish) 2 units M5 x 20 mm screws with rivet nut	2 Stk./pcs **PZ**	**907353**

Beschläge
Anordnung der Bänder

Quincaillerie
Positionnement des paumelles

Fittings
Placement of hinges

Standard

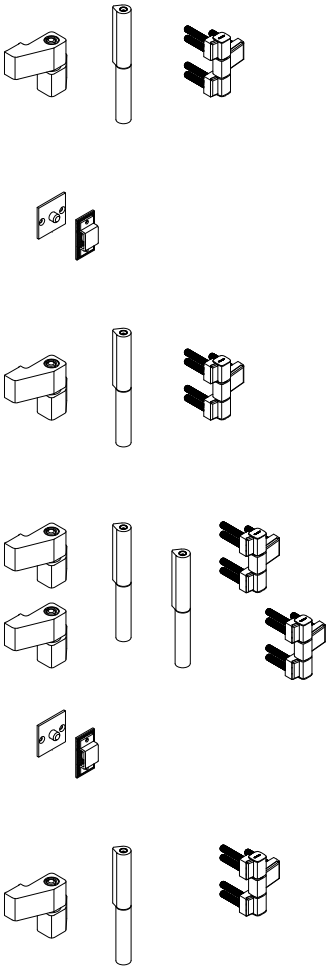

Standard

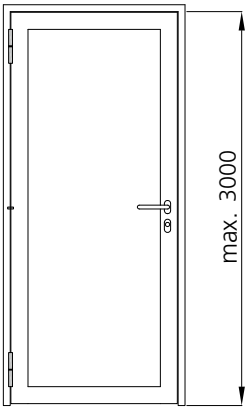

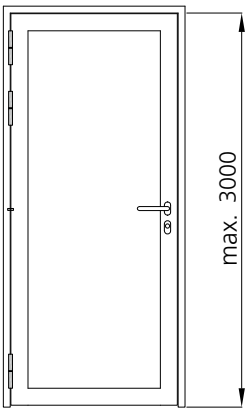

Standard

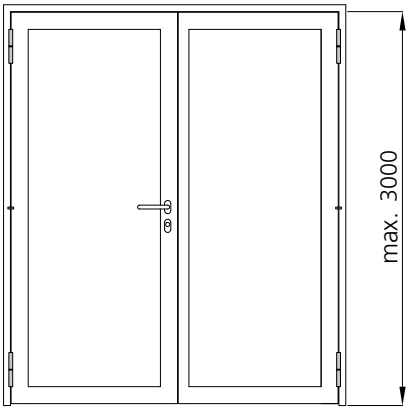

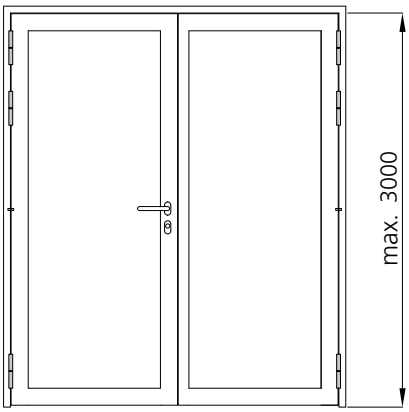

Drehflügeltürantrieb

Immer 3 Bänder
(2 x oben, 1 x unten)

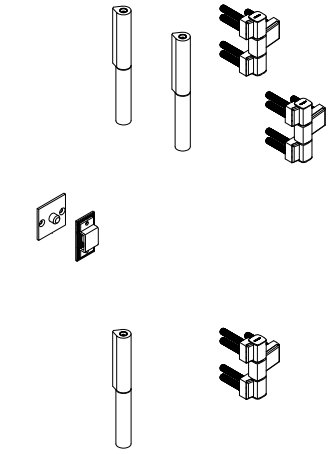

Ouvre-portes automatiques

Toujours 3 paumelles
(2 x en haut, 1 x en bas)

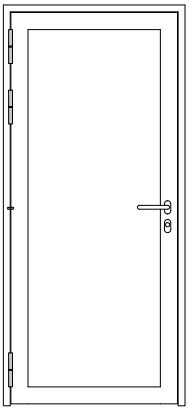

Hinged door mechanism

Always 3 hinges
(2 x on top, 1 x down)

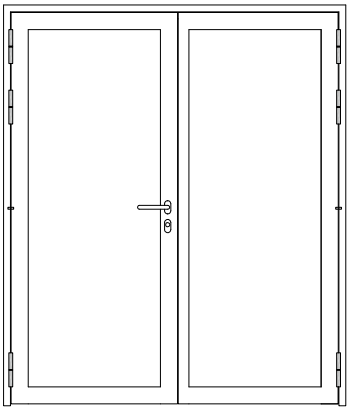

Beschläge
Montageabstände
bei Türen mit 3 Bändern

Quincaillerie
Distances de montage
pour portes avec 3 paumelles

Fittings
Mounting distances
for doors with 3 hinges

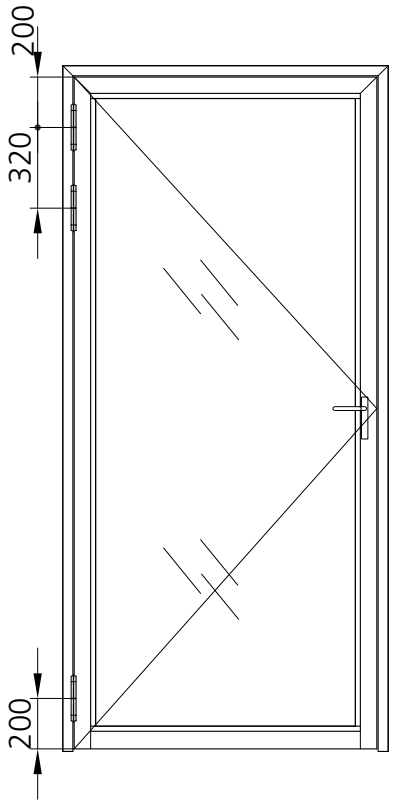

907662 / 907664



907669



907650 - 907657



907663



907680/-681

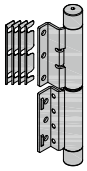

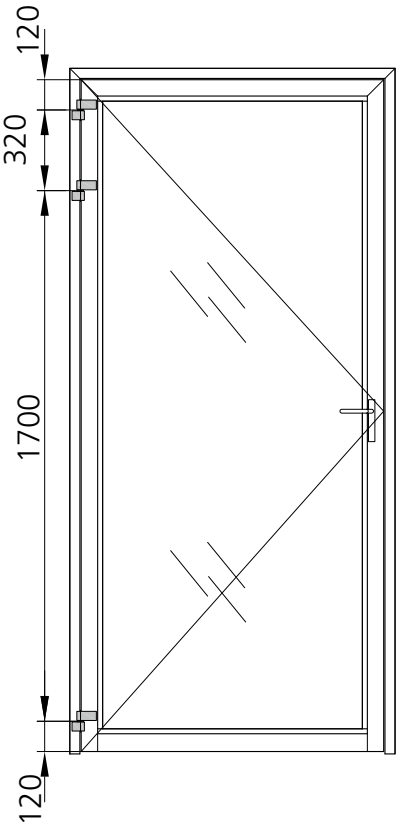

907617 / 907613
907600

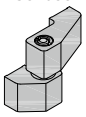

907611 / 907618

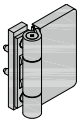

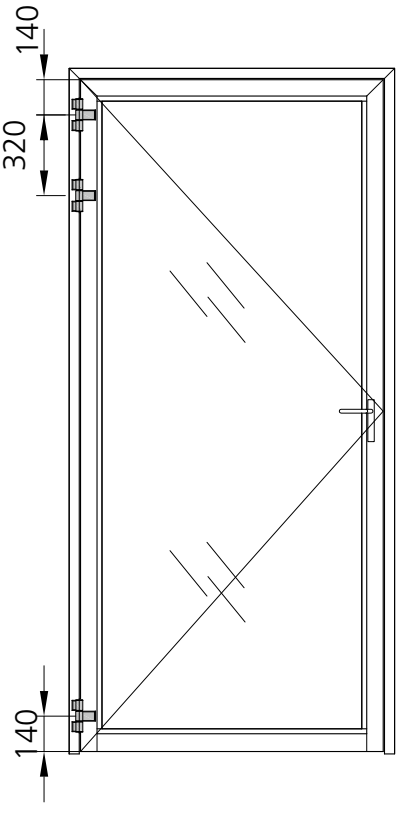

907616 / 907612
907610

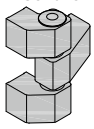

907670 / 907671
907672 / 907673

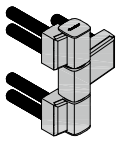

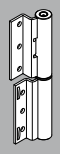

Beschläge
Aushängehöhe

Quincaillerie
Hauteur de dégondage

Fittings
Distance for unhinge

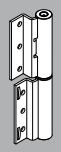

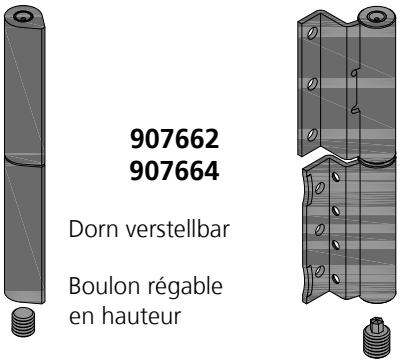

907662
907664

Dorn verstellbar

Boulon régable en hauteur

Nut spindle height adjustable

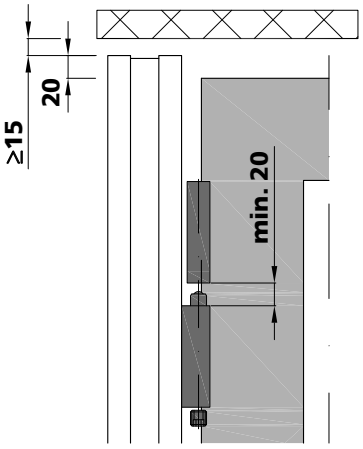

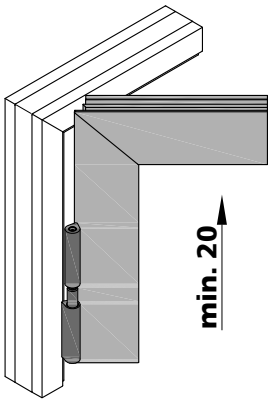

907650
-
907657



907663

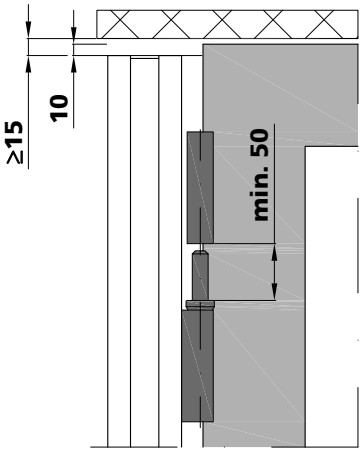

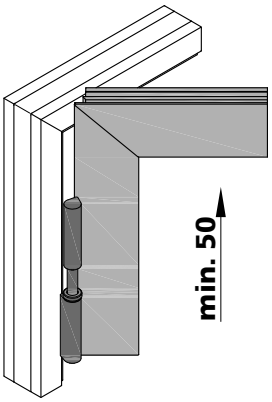

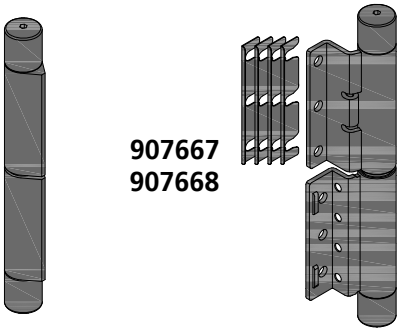

907667
907668

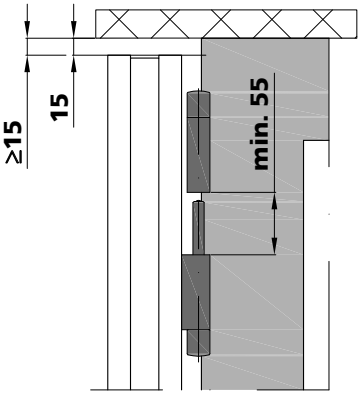

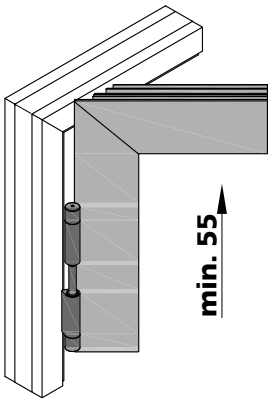

907680
907681

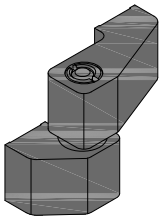

907617
907613
907600

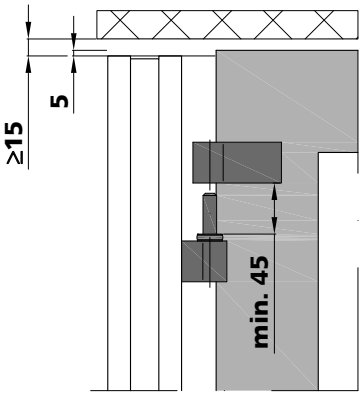

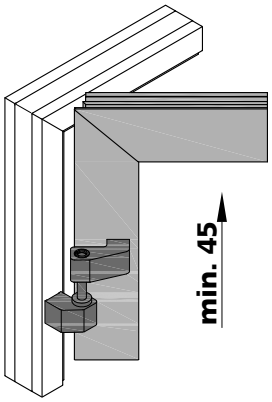

Beschläge
Bänder Beständigkeitsklassen

Quincaillerie
Classes de résistance des paumelles

Fittings
Hinge resistance classes

Korrosionsbeständigkeit	**Einsatzbedingungen**
Klasse 0: Keine bestimmte Korrosionsbeständigkeit	Keine spezifischen Einsatzbedingungen, bei denen ein festgelegtes Korrosionsverhalten relevant ist
Klasse 1: Geringe Beständigkeit	Innenbereich in trockener Umgebung
Klasse 2: Moderate Beständigkeit	Innenbereich, in dem Kondensation auftreten kann
Klasse 3: Hohe Beständigkeit	Aussenbereich, in dem gelegentlich oder häufige Befeuchtung, Regen oder Tau auftreten kann
Klasse 4: Sehr hohe Beständigkeit	Aussenbereich mit sehr harten Bedingungen
Klasse 5: Aussergewöhnlich hohe Beständigkeit	Aussenbereich mit aussergewöhnlich harten Bedingungen, bei denen ein Langzeitschutz des Produktes erforderlich ist

Auszug aus Norm EN 1670 (Anhang A)

Résistance à la corrosion	**Conditions d'utilisation**
Classe 0: pas de résistance à la corrosion définie	Aucune condition d'utilisation spécifique lorsqu'il n'y a pas de résistance à la corrosion définie
Classe 1: faible résistance	Utilisation en intérieur dans une atmosphère sèche
Classe 2: résistance modérée	Utilisation en intérieur avec condensation possible
Classe 3: résistance élevée	Utilisation en extérieur avec pluie ou rosée occasionnelle ou fréquente
Classe 4: résistance très élevée	Utilisation en extérieur dans des conditions très sévères
Classe 5: résistance exceptionnellement élevée	Utilisation en extérieur dans des conditions exceptionnellement sévères nécessitant une protection à long terme du produit

Extrait de la norme EN 1670 (annexe A)

Corrosion resistance	**Service conditions**
Grade 0: no defined corrosion resistance	No specific service conditions where a defined corrosion resistance is not relevant
Grade 1: low corrosion resistance	Service indoors in warm dry atmospheres
Grade 2: moderate corrosion resistance	Service indoors where condensation may occur
Grade 3: high corrosion resistance	Service outdoors where occasional or frequent wetting by rain or dew may occur
Grade 4: very high corrosion resistance	Service outdoors in very severe conditions
Grade 5: exceptionally high corrosion resistance	Service outdoors in exceptionally severe conditions where long-term protection of the product is required

Extract from standard EN 1670 (annexe A)

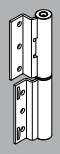

Beschläge
Anschweissband
Höhenverstellbar

Quincaillerie
Paumelles à souder
Réglables en hauteur

Fittings
Weld-on hinge
Adjustable in height

Abbildung Figure Figure	Bezeichnung Désignation Designation	Verkaufseinheit Unité de vente Sales unit	Art. Nr. art. no. art. no.
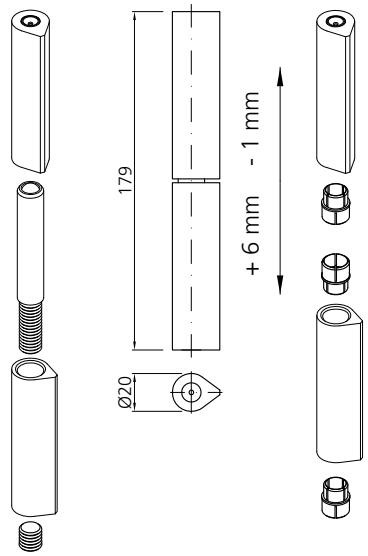	Stahl-Anschweissband höhenverstellbar, auf Kugel gelagert, mit Schmiernippel, Stahl blank, Korrosionsbeständigkeit Klasse 0 **Paumelle à souder en acier** réglables en hauteur, bille en acier trempé tournant sur une pastille en laiton, avec graisseur, acier brut, résistance à la corrosion classe 0 **Steel weld-on hinge** adjustable in height, lying on a ball end, with lubrication nipple, steel blank, corrosion resistance class 0 Drehpunktabstand 15 mm / Axe de rotation 15 mm / Pivot spacing 15 mm	2 Stk./pcs	**907662**
	Edelstahl-Anschweissband höhenverstellbar, auf Kugel gelagert, mit Schmiernippel, Korrosionsbeständigkeit Klasse 4 **Paumelle à souder en acier inox** réglables en hauteur, bille en acier trempé tournant sur une pastille en laiton, avec graisseur, résistance à la corrosion classe 4 **Stainless steel weld-on hinge** adjustable in height, lying on a ball end, with lubrication nipple, corrosion resistance class 4 Drehpunktabstand 15 mm / Axe de rotation 15 mm / Pivot spacing 15 mm	2 Stk./pcs	**907664**

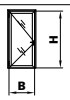

Zulässige Lasten der Türen in [kg]
Charges admissibles des portes en [kg]
Permissible loads of the doors in [kg]

Flügelhöhe H in [mm] / Hauteur de vantail H en [mm] / Leaf height H in [mm]	600	800	1000	1200	1400
3000	340	300	260	230	210
2800	330	290	250	220	200
2600	320	270	240	210	190
2400	300	250	220	190	170
2200	280	240	200	180	160
2000	280	230	200	170	150
1800	260	210	180	160	140

Flügelbreite B in [mm] / largeur de vantail B en [mm] / Leaf width B in [mm]

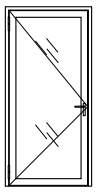

Bandrichteisen-Set
Kit outil d'ajustage pour paumelles
Hinge adjusting set

909210

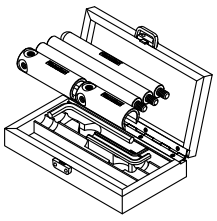

Anschweisslehre
Gabarit de soudage
Welding template

909029

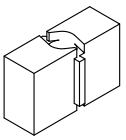

Schmier-Set
Kit de graissage
Lubrication set

909240

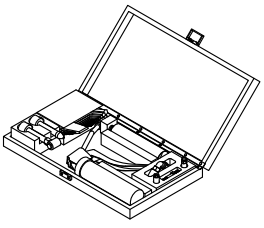

Abdeckkappe als Schutz für Farbbeschichtung einsetzen
Utiliser le bouchon comme protection peinture
Use cover cap to protect colour coating

907064



EG Konformitätserklärung 477110014
EG déclaration de conformité 477110014
EG declaration of conformity 477110014

Beschläge
Anschweissband
Höhen- / seiten- / tiefenverstellbar

Quincaillerie
Paumelles à souder
Réglables en hauteur, latéralement et en profondeur

Fittings
Weld-on hinge
Adjustable in height, sideways and in depth

Abbildung Figure Figure	Bezeichnung Désignation Designation	Verkaufseinheit Unité de vente Sales unit	Art. Nr. art. no. art. no.
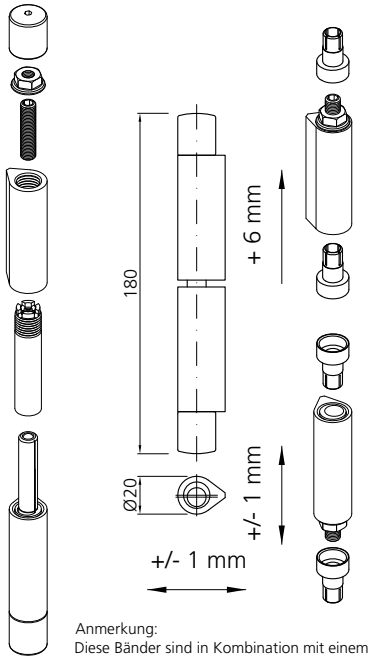 Anmerkung: Diese Bänder sind in Kombination mit einem Drehflügelantrieb nicht geprüft. Remarque: Ces paumelles ne sont pas certifiées en combinaison avec un entraînement d'ouvrant à la française. Note: These hinges have not been tested in combination with door openers.	**Stahl-Anschweissband** höhen-, seiten-, und tiefenverstellbar, auf Kugel gelagert, mit Schmiernippel, Stahl blank, Korrosionsbeständigkeit Klasse 0 **Paumelle à souder en acier** réglables en hauteur, latéralement et en profondeur bille en acier trempé tournant sur une pastille en laiton avec graisseur, acier brut, résistance à la corrosion classe 0 **Steel weld-on hinge** adjustable in heightsideways and in depth, lying on a ball end, with lubrication nipple, steel blank, corrosion resistance class 0 Drehpunktabstand 15 mm / Axe de rotation de 15 mm / Pivot spacing 15 mm	2 Stk./pcs	**907667**
	Edelstahl-Anschweissband höhen-, seiten-, und tiefenverstellbar, auf Kugel gelagert, mit Schmiernippel, Korrosionsbeständigkeit Klasse 3 **Paumelle à souder en acier inox** réglables en hauteur, latéralement et en profondeur bille en acier trempé tournant sur une pastille en laiton avec graisseur, résistance à la corrosion classe 3 **Stainless steel weld-on hinge** adjustable in heightsideways and in depth lying on a ball end, with lubrication nipple, corrosion resistance class 3 Drehpunktabstand 15 mm / Axe de rotation de 15 mm / Pivot spacing 15 mm	2 Stk./pcs	**907668**

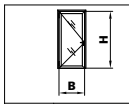

Zulässige Lasten der Türen in [kg]
Charges admissibles des portes en [kg]
Permissible loads of the doors in [kg]

Flügelhöhe H in [mm] / Hauteur de vantail H en [mm] / Leaf height H in [mm]						
	3000	340	300	260	230	210
	2800	330	290	250	220	200
	2600	320	270	240	210	190
	2400	300	250	220	190	170
	2200	280	240	200	180	160
	2000	280	230	200	170	150
	1800	260	210	180	160	140
		600	**800**	**1000**	**1200**	**1400**

Flügelbreite B in [mm] / largeur de vantail B en [mm] / Leaf width B in [mm]

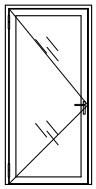

Einsatz zu Rätschenschlüssel
Outil pour clé à cliquet
Insert for rached spanner

909209



Bandrichteisen-Set
Kit outil d'ajustage pour paumelles
Hinge adjusting set

909210

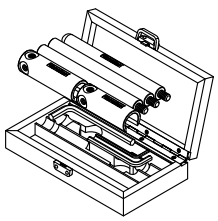

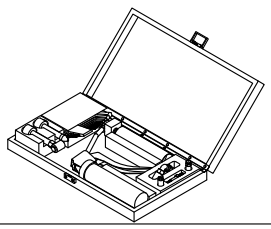

Schmier-Set
Kit de graissage
Lubrication set

909240

Anschweisslehre
Gabarit de soudage
Welding template

909029

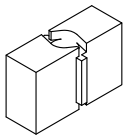

Schmieraufsatz
Embout pour lubrification
Cap for lubrication

907058



Abdeckkappe als Schutz für Farbbeschichtung einsetzen
Utiliser le bouchon comme protection peinture
Use cover cap to protect colour coating

907065



EG Konformitätserklärung 477110014
EG déclaration de conformité 477110014
EG declaration of conformity 477110014

Beschläge
Anschweissband

Quincaillerie
Paumelle à souder

Fittings
Weld-on hinge

Abbildung Figure Figure	Bezeichnung Désignation Designation	Verkaufseinheit Unité de vente Sales unit	Art. Nr. art. no. art. no.
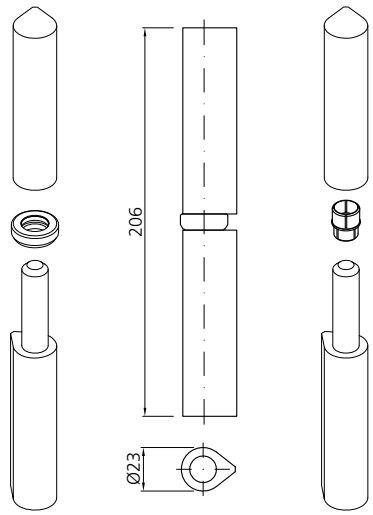	Stahl-Anschweissband mit Axialkugellager, Stahl blank, Korrosionsbeständigkeit Klasse 0 Paumelle à souder en acier avec roulement à billes axial, acier brut, résistance à la corrosion classe 0 Steel weld-on hinge with axial ball bearing, steel blank, corrosion resistance class 0 Drehpunktabstand 17 mm Axe de rotation 17 mm Pivot spacing 17 mm	1 Stk./pce	**907663**

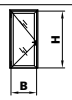

Zulässige Lasten der Türen in [kg]
Charges admissibles des portes en [kg]
Permissible loads of the doors in [kg]

Flügelhöhe H in [mm] / Hauteur de vantail H en [mm] / Leaf height H in [mm]	600	800	1000	1200	1400
3000	370	360	350	340	320
2800	370	360	350	340	320
2600	360	350	340	330	320
2400	360	340	330	320	310
2200	360	340	320	320	310
2000	350	340	320	310	300
1800	350	330	320	300	290

Flügelbreite B in [mm] / largeur de vantail B en [mm] / Leaf width B in [mm]

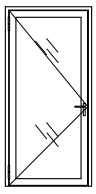

Bandrichteisen-Set
Kit outil d'ajustage pour paumelles
Hinge adjusting set

909210

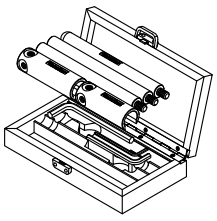

Anschweisslehre
Gabarit de soudage
Welding template

909030

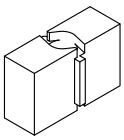

Schmier-Set
Kit de graissage
Lubrication set

909240

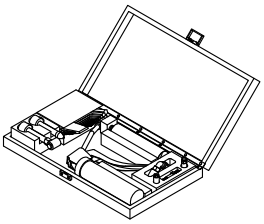

Abdeckkappe: als Schutz für Farbbeschichtung einsetzen
Utiliser le bouchon comme protection peinture
Use cover cap to protect colour coating

907064



EG Konformitätserklärung 477010014
EG déclaration de conformité 477010014
EG declaration of conformity 477010014

Beschläge
Anschweissband
Höhenverstellbar

Quincaillerie
Paumelle à souder
Régables en hauteur

Fittings
Weld-on hinge
Adjustable in height

Abbildung Figure Figure	Bezeichnung Désignation Designation	Verkaufseinheit Unité de vente Sales unit	Art. Nr. art. no. art. no.
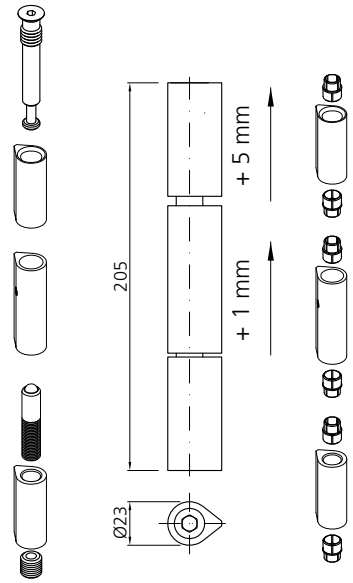	Stahl-Anschweissband höhenverstellbar, auf Kugel gelagert, Stahl blank, Korrosionsbeständigkeit Klasse 0 Paumelle à souder en acier réglables en hauteur, bille en acier trempé tournant sur une pastille en laiton, acier brut, résistance à la corrosion classe 0 Steel weld-on hinge adjustable in height, lying on a ball end steel blank, corrosion resistance class 0 Drehpunktabstand 17 mm Axe de rotation 17 mm Pivot spacing 17 mm	1 Stk./pce	**907669**

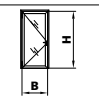

Zulässige Lasten der Türen in [kg]
Charges admissibles des portes en [kg]
Permissible loads of the doors in [kg]

Flügelhöhe H in [mm] / Hauteur de vantail H en [mm] / Leaf height H in [mm]	600	800	1000	1200	1400
3000	410	400	390	380	370
2800	410	400	390	380	370
2600	400	390	380	370	360
2400	400	380	370	360	350
2200	400	380	370	360	350
2000	390	380	360	350	340
1800	390	370	360	340	330

Flügelbreite B in [mm] / largeur de vantail B en [mm] / Leaf width B in [mm]

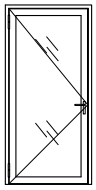

Bandrichteisen-Set
Kit outil d'ajustage pour paumelles
Hinge adjusting set

909210

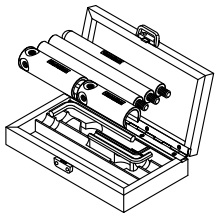

Anschweisslehre
Gabarit de soudage
Welding template

909030

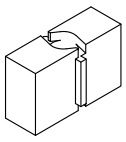

Distanzhalter
Distanceurs
Distance pieces

909028

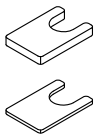

Abdeckkappe als Schutz für Farbbeschichtung einsetzen
Utiliser le bouchon comme protection peinture
Use cover cap to protect colour coating

907064



EG Konformitätserklärung 477110014
EG déclaration de conformité 477110014
EC declaration of conformity 477110014

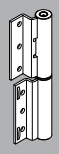

Beschläge
Falzanschraubband
Höhenverstellbar

Quincaillerie
Paumelles à visser
Réglables en hauteur

Fittings
Screw-on hinge
Adjustable in height

Abbildung Figure Figure	Bezeichnung Désignation Designation	Verkaufseinheit Unité de vente Sales unit	Art. Nr. art. no. art. no.
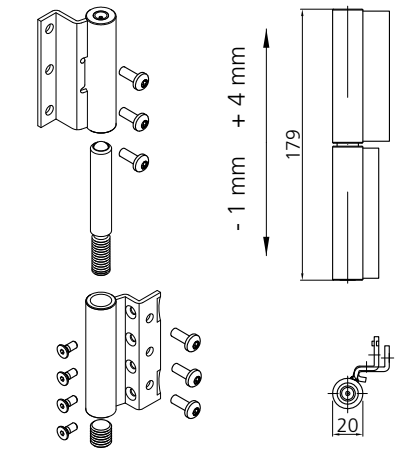	Falzanschraubband höhenverstellbar, auf Kugel gelagert, mit Schmiernippel, Korrosionsbeständigkeit Klasse 4 Paumelle à visser réglables en hauteur, logée sur billes, avec graisseur, Résistance à la corrosion classe 4 Screw-on hinge adjustable in height, lying on a ball end, with lubrication nipple, Corrosion resistance class 4		
	Band TOP (oben), Paumelle TOP (en haut), Hinge TOP (top)		
	Stahl verzinkt-blau, acier zingué-bleu, galvanized-blue steel		
	DIN rechts, DIN droite, DIN right	1 Stk./pce	**907650**
	DIN links, DIN gauche, DIN left	1 Stk./pce	**907651**
	Edelstahl, acier inox, stainless steel		
	DIN rechts, DIN droite, DIN right	1 Stk./pce	**907652**
	DIN links, DIN gauche, DIN left	1 Stk./pce	**907653**
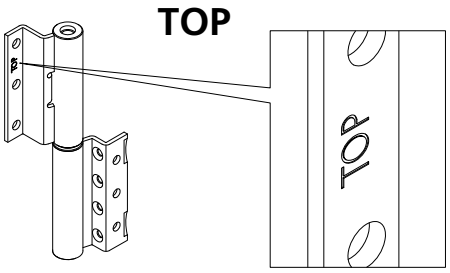	**Band LOW (unten), Paumelle LOW (basse), Hinge LOW (low)**		
	Stahl verzinkt-blau, acier zingué-bleu, galvanized-blue steel		
	DIN rechts, DIN droite, DIN right	1 Stk./pce	**907654**
	DIN links, DIN gauche, DIN left	1 Stk./pce	**907655**
	Edelstahl, acier inox, stainless steel		
	DIN rechts, DIN droite, DIN right	1 Stk./pce	**907656**
	DIN links, DIN gauche, DIN left	1 Stk./pce	**907657**
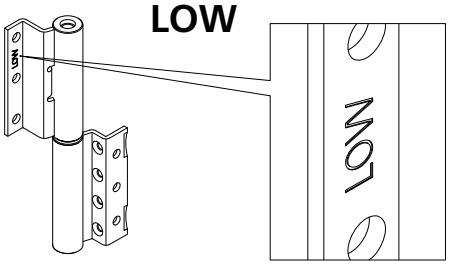			

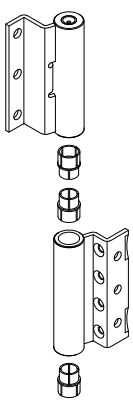



907064

Abdeckkappe: als Schutz für Farbbeschichtung einsetzen
Utiliser le bouchon comme protection peinture
Use cover cap to protect colour coating

Schmierset
Kit de graissage
Lubrication set

909240

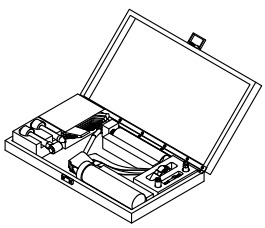

Bohrlehre inklusiv Bohrer und Gewindeformer
Gabarit de perçage mèche et taraud incluse
Drilling template bit and tapper included

909110

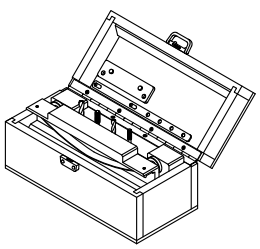

EG Konformitätserklärung 477114014
EG déclaration de conformité 477114014
EG declaration of conformity 477114014

Beschläge
Falzanschraubband
Höhenverstellbar

Quincaillerie
Paumelle à visser
Réglables en hauteur

Fittings
Screw-on hinge
Adjustable in height

2 Bänder
2 paumelles
2 hinges

Gewicht Türflügel unter 140 kg
Poids du vantail inférieur à 140 kg
Leaf weight up to 140 kg
(< 140kg)

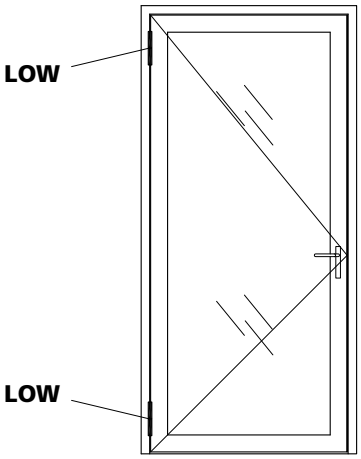

3 Bänder
3 paumelles
3 hinges

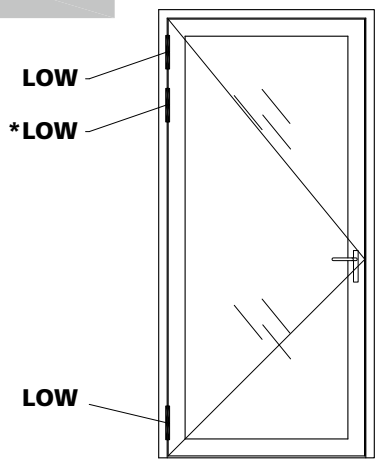

*3. Band wahlweise
3. paumelle au choix
3. hinge if required

2 Bänder
2 paumelles
2 hinges

Gewicht Türflügel über 140 kg
Poids du vantail supérieur à 140 kg
Leaf weight above 140 kg
(≥ 140kg)

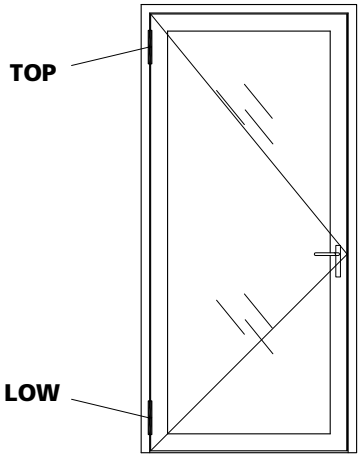

3 Bänder
3 paumelles
3 hinges

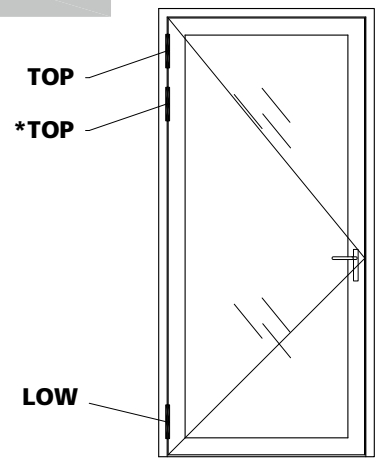

*3. Band wahlweise
3. paumelle au choix
3. hinge if required



Zulässige Lasten pro Türflügel in [kg]
Charges admissibles des portes en [kg]
Permissible loades of the doors in [kg]

Flügelhöhe H in [mm] / Hauteur de vantail H en [mm] / Leaf height H in [mm]						
	3000	340	300	260	230	210
	2800	330	290	250	220	200
	2600	320	270	240	210	190
	2400	300	250	220	190	170
	2200	280	240	200	180	160
	2000	280	230	200	170	150
	1800	260	210	180	160	140
		600	**800**	**1000**	**1200**	**1400**

Flügelbreite B in [mm] / largeur de vantail B en [mm] / Leaf width B in [mm]

Anmerkung:
Diese Bänder sind in Kombination mit einem Drehflügelantrieb nicht geprüft.
Remarque:
Ces paumelles ne sont pas certifiées en combinaison avec un entraînement d'ouvrant à la française
Note:
These hinges have not been tested in combination with door openers.

Beschläge
Falzanschraubband
Höhen- / seiten- / tiefenverstellbar

Quincaillerie
Paumelle à visser
Réglables en hauteur, latéralement et en profondeur

Fittings
Screw-on hinge
Adjustable in height, sideways and in depth

Abbildung Figure Figure	Bezeichnung Désignation Designation	Verkaufseinheit Unité de vente Sales unit	Art.Nr. art. no. art. no.
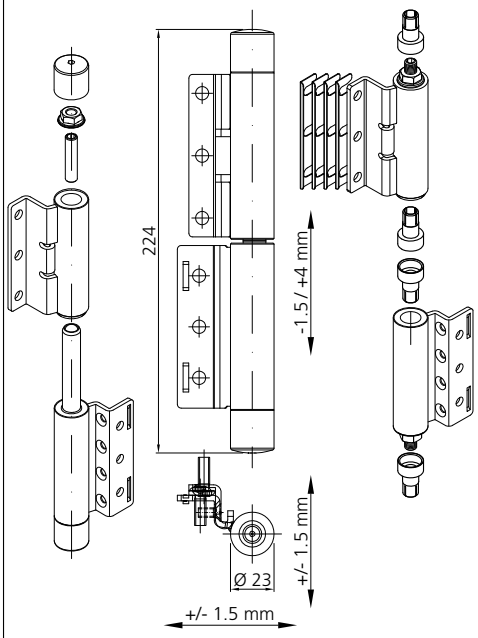	3D-Falzanschraubband höhen-, seiten-, und tiefenverstellbar, auf Kugel gelagert, mit Schmiernippel, Korrosionsbeständigkeit Klasse 4 3D-Paumelle à visser réglables en hauteur, latéralement et en profondeur bille en acier trempé tournant sur une pastille en laiton avec graisseur, résistance à la corrosion classe 4 3D-Screw-on hinge adjustable in height, sideways and in depth lying on a ball end, with lubrication nipple, corrosion resistance class 4 **Edelstahl, acier inox, stainless steel** DIN rechts, DIN droite, DIN right DIN links, DIN gauche, DIN left	 1 Stk./pce 1 Stk./pce	 **907680** **907681**

Für Ersatz
Pour remplacement
For reserves

907027

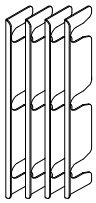

Abdeckkappe als Schutz für Farbbeschichtung einsetzen
Utiliser le bouchon comme protection peinture
Use cover cap to protect colour coating

900265

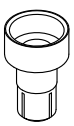

Bohrlehre inklusiv Bohrer und Gewindeformer
Gabarit de perçage mèche et taraud y inclus
Drilling template bit and tapper included

909110

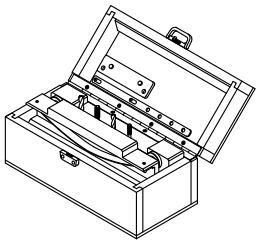

Schmierset
Jeu de graissage
Lubrication set

909240

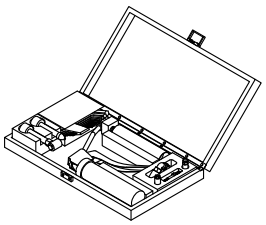

Leistungserklärung 0432-CPR-00191-01
Déclaration de performance 0432-CPR-00191-01
Declaration of performance 0432-CPR-00191-01

Beschläge
Falzanschraubband
Höhen- / seiten- / tiefenverstellbar

Quincaillerie
Paumelle à visser
Réglables en hauteur, latéralement et en profondeur

Fittings
Screw-on hinge
Adjustable in height, sideways and in depth

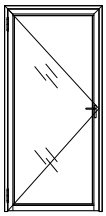

2 Bänder
2 paumelles
2 hinges

ohne / sans / without 947025, 947026

2 Bänder / 2 paumelles / 2 hinges	Zulässige Lasten der Türen in [kg] / Charges admissibles des portes en [kg] / Permissible loads of the doors in [kg]				
Flügelhöhe H in [mm] / Hauteur de vantail H en [mm] / Leaf height H in [mm]					
3000	340	300	260	230	210
2800	330	290	250	220	200
2600	320	270	240	210	190
2400	300	250	220	190	170
2200	280	240	200	180	160
2000	280	230	200	160	140
1800	260	210	170	140	120
	600	**800**	**1000**	**1200**	**1400**
	Flügelbreite B in [mm] / largeur de vantail B en [mm] / Leaf width B in [mm]				

mit / avec / with 947025, 947026

2 Bänder / 2 paumelles / 2 hinges	Zulässige Lasten der Türen in [kg] / Charges admissibles des portes en [kg] / Permissible loads of the doors in [kg]				
Flügelhöhe H in [mm] / Hauteur de vantail H en [mm] / Leaf height H in [mm]					
3000	350	340	320	320	310
2800	340	330	320	320	310
2600	340	330	320	310	300
2400	340	320	320	300	300
2200	330	320	310	300	290
2000	320	320	300	290	280
1800	320	310	300	280	270
	600	**800**	**1000**	**1200**	**1400**
	Flügelbreite B in [mm] / largeur de vantail B en [mm] / Leaf width B in [mm]				

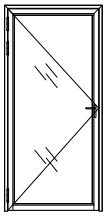

3 Bänder
3 paumelles
3 hinges

ohne / sans / without 947025, 947026

3 Bänder / 3 paumelles / 3 hinges	Zulässige Lasten der Türen in [kg] / Charges admissibles des portes en [kg] / Permissible loads of the doors in [kg]				
Flügelhöhe H in [mm] / Hauteur de vantail H en [mm] / Leaf height H in [mm]					
3000	400	360	310	270	250
2800	400	350	300	260	240
2600	380	330	280	250	230
2400	360	300	260	230	200
2200	340	280	240	210	190
2000	330	270	240	190	160
1800	310	250	200	170	140
	600	**800**	**1000**	**1200**	**1400**
	Flügelbreite B in [mm] / largeur de vantail B en [mm] / Leaf width B in [mm]				

mit / avec / with 947025, 947026

3 Bänder / 3 paumelles / 3 hinges	Zulässige Lasten der Türen in [kg] / Charges admissibles des portes en [kg] / Permissible loads of the doors in [kg]				
Flügelhöhe H in [mm] / Hauteur de vantail H en [mm] / Leaf height H in [mm]					
3000	420	410	380	380	370
2800	410	400	380	380	370
2600	410	400	380	370	360
2400	410	380	380	360	360
2200	400	380	370	360	350
2000	380	380	360	350	330
1800	380	370	360	340	320
	600	**800**	**1000**	**1200**	**1400**
	Flügelbreite B in [mm] / largeur de vantail B en [mm] / Leaf width B in [mm]				

Beschläge
Alu-Anschraubband höhen-, seiten- und tiefenverstellbar

Quincaillerie
Paumelle à visser en alu, réglable en hauteur, en profondeur et latéralement

Fittings
Height, side and depth adjustable screw-on hinge in alu

Abbildung Figure Figure	Bezeichnung Désignation Designation	Verkaufseinheit Unité de vente Sales unit	Art.Nr. art. no. art. no.
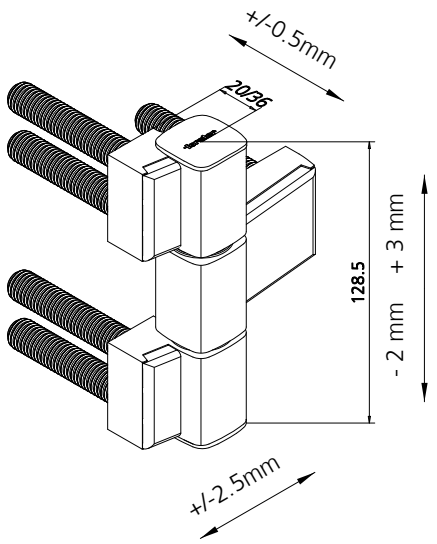	**Alu-Anschraubband** höhen-, seiten-, und tiefenverstellbar, Korrosionsbeständigkeit Klasse 4 20 mm Aluminium roh 20 mm Aluminium eloxiert 36 mm Aluminium roh 36 mm Aluminium eloxiert **Paumelle à visser en alu** réglables en hauteur, latéralement et en profondeur, résistance à la corrosion classe 4 20 mm aluminium brut 20 mm aluminium anodisé 36 mm aluminium brut 36 mm aluminium anodisé **Aluminium screw-on hinge** adjustable in height sideways and in depth, corrosion resistance class 4 20 mm aluminium blank 20 mm aluminium anodised 36 mm aluminium blank 36 mm aluminium anodised	1 Stk./pce	**907672** **907673** **907670** **907671**

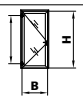

Zulässige Lasten der Türen in [kg], **2 Bänder** je Flügel
Charges admissibles des portes en [kg], **2 paumelles** par vantail
Permissible loads of the doors in [kg], **2 hinges** each leaf

Flügelhöhe H in [mm] / Hauteur de vantail H en [mm] / Leaf height H in [mm]	600	800	1000	1100	1200	1300
3000	160	160	160	160	155	142
2900	160	160	160	160	149	137
2800	160	160	160	156	144	132
2700	160	160	160	150	138	126
2600	160	160	158	143	132	121
2500	160	160	151	137	126	116
2400	160	160	144	131	120	111
2300	160	160	137	124	114	105
2200	160	160	130	118	108	100
2100	160	154	123	112	102	94
2000	160	145	116	105	96	89
1900	160	136	109	99	91	84

Flügelbreite B in [mm] / largeur de vantail B en [mm] / Leaf width B in [mm]

	Alu roh Alu brut Alu blank	Alu elox. Alu anod. Alu anod.
20 mm	**907672**	**907673**
36 mm	**907670**	**907671**

Bohrlehre
Gabarit de perçage
Drilling template

909106

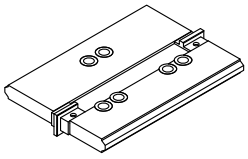

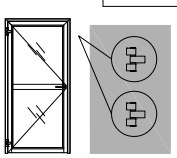

EG Konformitätserklärung 475114112
EG déclaration de conformité 475114112
EG declaration of conformity 475114112

Beschläge
Alu-Anschraubband höhen-, seiten- und tiefenverstellbar

Quincaillerie
Paumelle à visser en alu, réglable en hauteur, en profondeur et latéralement

Fittings
Height, side and depth adjustable screw-on hinge in alu

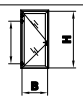

Zulässige Lasten der Türen in [kg], **3 Bänder** je Flügel
Charges admissibles des portes en [kg], **3 paumelles** par vantail
Permissible loads of the doors in [kg], **3 hinges** each leaf

Flügelhöhe H in [mm] / Hauteur de vantail H en [mm] / Leaf height H in [mm]	Flügelbreite B in [mm] / largeur de vantail B en [mm] / Leaf width B in [mm]					
	600	800	1000	1100	1200	1300
3000	250	250	250	244	224	206
2900	250	250	250	235	215	198
2800	250	250	247	226	207	190
2700	250	250	237	216	198	183
2600	250	250	227	207	190	175
2500	250	250	217	198	181	167
2400	250	250	207	188	173	159
2300	250	246	197	179	164	151
2200	250	234	187	170	156	144
2100	250	221	177	161	147	136
2000	250	208	167	151	139	128
1900	250	196	157	142	130	120

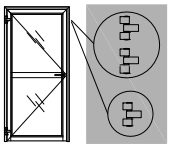

	Alu roh / Alu brut / Alu blank	Alu elox. / Alu anod. / Alu anod.
20 mm	**907672**	**907673**
36 mm	**907670**	**907671**

Bohrlehre
Gabarit de perçage
Drilling template

909106

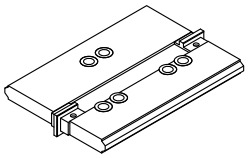

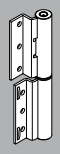

Beschläge
Anschraubband 2-teilig

Quincaillerie
Paumelle à visser à 2 branches

Fittings
Screw-on hinge in 2 parts

Abbildung Figure Figure	Bezeichnung Désignation Designation	Verkaufseinheit Unité de vente Sales unit	Art.Nr. art. no. art. no.
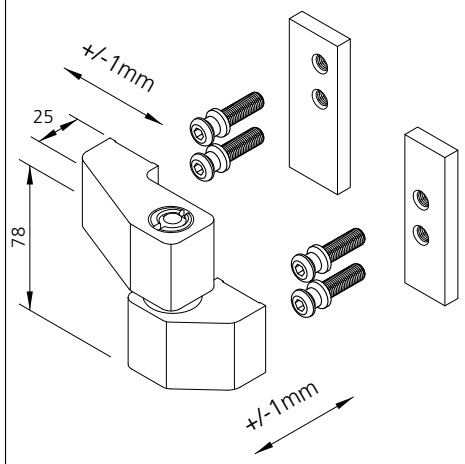	Stahl-Anschraubband 2-teilig verzinkt, Korrosionsbeständigkeit Klasse 3 Paumelle à visser à 2 branches en acier zinguée, résistance à la corrosion classe 3 Steel screw-on hinge in 2 parts galvanized, corrosion resistance class 3 Drehpunktabstand 25 mm Axe de rotation 25 mm Pivot spacing 25 mm	1 Stk./pce	**907617**
	Edelstahl-Anschraubband 2-teilig matt geschliffen, Korrosionsbeständigkeit Klasse 3 Paumelle à visser à 2 branches en acier inox poli mat, résistance à la corrosion classe 3 Stainless steel screw-on hinge in 2 parts polished mat finish, corrosion resistance class 3 Drehpunktabstand 25 mm Axe de rotation 25 mm Pivot spacing 25 mm	1 Stk./pce	**907613**

Zulässige Lasten der Türen in [kg], **2 Bänder** je Flügel
Charges admissibles des portes en [kg], **2 paumelles** par vantail
Permissible loads of the doors in [kg], **2 hinges** each leaf

	H / B	500	750	1000	1250
*	**2600**	120	120	120	115
	2400	120	120	120	105
	2200	120	120	120	95
	2000	120	120	110	90
	1800	120	120	100	85

* Flügelhöhe H in [mm]
Hauteur de vantail H en [mm]
Leaf height H in [mm]

Flügelbreite B in [mm] / largeur de vantail B en [mm] / Leaf width B in [mm]

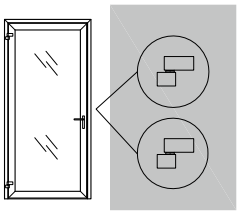

Bohrlehre
Gabarit de perçage
Drilling template

909152

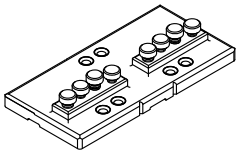

Zulässige Lasten der Türen in [kg], **3 Bänder** je Flügel
Charges admissibles des portes en [kg], **3 paumelles** par vantail
Permissible loads of the doors in [kg], **3 hinges** each leaf

	H / B	500	750	1000	1250
*	**2600**	135	135	130	120
	2400	135	135	125	110
	2200	135	130	120	100

* Flügelhöhe H in [mm]
Hauteur de vantail H en [mm]
Leaf height H in [mm]

Flügelbreite B in [mm] / largeur de vantail B en [mm] / Leaf width B in [mm]

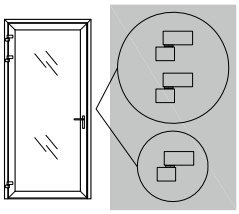

Verstellschlüssel
Clef pour réglage
Spanner

909002

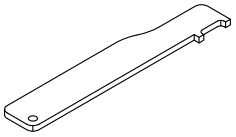

Anmerkung:
Diese Bänder sind in Kombination mit einem Drehflügelantrieb nicht geprüft.
Remarque:
Ces paumelles ne sont pas certifiées en combinaison avec un entraînement d'ouvrant à la française.
Note:
These hinges have not been tested in combination with door openers.

Beschläge
Anschraubband 2-teilig

Quincaillerie
Paumelle à visser à 2 branches

Fittings
Screw-on hinge in 2 parts

Abbildung Figure Figure	Bezeichnung Désignation Designation	Verkaufseinheit Unité de vente Sales unit	Art.Nr. art. no. art. no.
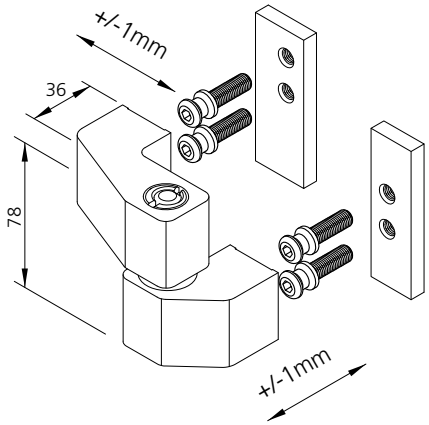	Stahl-Anschraubband 2-teilig verzinkt, Korrosionsbeständigkeit Klasse 3 Paumelle à visser à 2 ailes en acier zinguée, résistance à la corrosion classe 3 Steel screw-on hinge in 2 parts galvanized, corrosion resistance class 3 Drehpunktabstand 36 mm axe de rotation 36 mm pivot spacing 36 mm	1 Stk./pce	**907600**

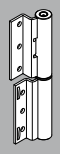



Zulässige Lasten der Türen in [kg], **2 Bänder** je Flügel
Charges admissibles des portes en [kg], **2 paumelles** par vantail
Permissible loads of the doors in [kg], **2 hinges** each leaf

*	**2600**	120	120	120	115
	2400	120	120	120	105
	2200	120	120	120	95
	2000	120	120	110	90
	1800	120	120	100	85
		500	**750**	**1000**	**1250**

* Flügelhöhe H in [mm]
Hauteur de vantail H en [mm]
Leaf height H in [mm]

Flügelbreite B in [mm] / largeur de vantail B en [mm] /
Leaf width B in [mm]

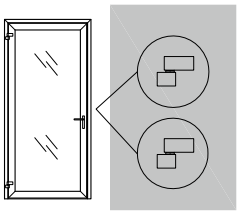

Bohrlehre
Gabarit de perçage
Drilling template

909152

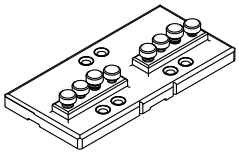



Zulässige Lasten der Türen in [kg], **3 Bänder** je Flügel
Charges admissibles des portes en [kg], **3 paumelles** par vantail
Permissible loads of the doors in [kg], **3 hinges** each leaf

*	**2600**	135	135	130	120
	2400	135	135	125	110
	2200	135	130	120	100
		500	**750**	**1000**	**1250**

* Flügelhöhe H in [mm]
Hauteur de vantail H en [mm]
Leaf height H in [mm]

Flügelbreite B in [mm] / largeur de vantail B en [mm] /
Leaf width B in [mm]

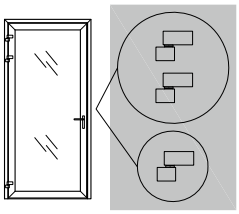

Verstellschlüssel
clef pour réglage
spanner

909002

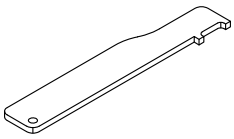

Anmerkung:
Diese Bänder sind in Kombination mit einem Drehflügelantrieb nicht geprüft.
Remarque:
Ces paumelles ne sont pas certifiées en combinaison avec un entraînement d'ouvrant à la française.
Note:
These hinges have not been tested in combination with door openers.

Beschläge
Anschraubband 3-teilig

Quincaillerie
Paumelle à visser à 3 branches

Fittings
Screw-on hinge in 3 parts

Abbildung Figure Figure	Bezeichnung Désignation Designation	Verkaufseinheit Unité de vente Sales unit	Art.Nr. art. no. art. no.
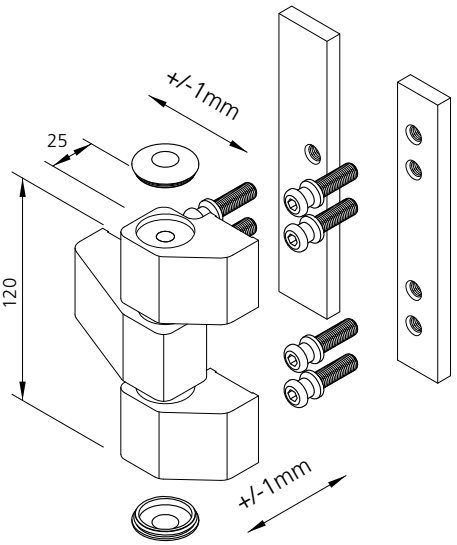	Stahl-Anschraubband 3-teilig verzinkt, Korrosionsbeständigkeit Klasse 3 Paumelle à visser à 3 branches en acier zinguée, résistance à la corrosion classe 3 Steel screw-on hinge in 3 parts galvanized, corrosion resistance class 3 Drehpunktabstand 25 mm axe de rotation 25 mm pivot spacing 25 mm	1 Stk./pce	**907616**
	Edelstahl-Anschraubband 3-teilig matt geschliffen, Korrosionsbeständigkeit Klasse 3 Paumelle à visser à 3 branches en acier inox poli mat, résistance à la corrosion classe 3 Stainless steel screw-on hinge in 3 parts polished mat finish, corrosion resistance class 3 Drehpunktabstand 25 mm axe de rotation 25 mm pivot spacing 25 mm	1 Stk./pce	**907612**

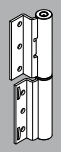



Zulässige Lasten der Türen in [kg] **2 Bänder** je Flügel
Charges admissibles des portes en [kg] **2 paumelles** par vantail
Permissible loads of the doors in [kg] **2 hinges** each leaf

*		500	750	1000	1250
*	**2600**	160	160	160	145
	2400	160	160	160	135
	2200	160	160	160	125
	2000	160	160	145	115
	1800	160	160	130	100

* Flügelhöhe H in [mm]
Hauteur de vantail H en [mm]
Leaf height H in [mm]

Flügelbreite B in [mm] / largeur de vantail B en [mm] /
Leaf width B in [mm]

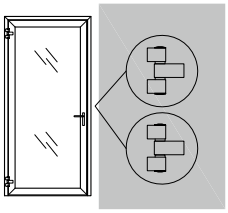

Bohrlehre
Gabarit de perçage
Drilling template

909152

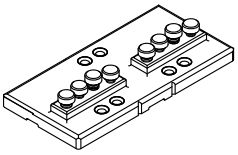



Zulässige Lasten der Türen in [kg] **3 Bänder** je Flügel
Charges admissibles des portes en [kg] **3 paumelles** par vantail
Permissible loads of the doors in [kg] **3 hinges** each leaf

*		500	750	1000	1250
*	**2600**	175	175	170	150
	2400	175	175	165	140
	2200	175	170	160	130

* Flügelhöhe H in [mm]
Hauteur de vantail H en [mm]
Leaf height H in [mm]

Flügelbreite B in [mm] / largeur de vantail B en [mm] /
Leaf width B in [mm]

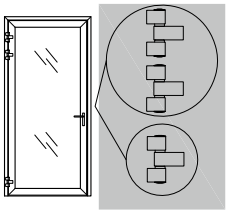

Verstellschlüssel
Clef pour réglage
Spanner

909004

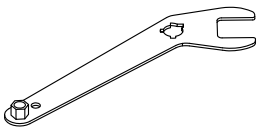

Beschläge
Anschraubband 3-teilig

Quincaillerie
Paumelle à visser à 3 branches

Fittings
Screw-on hinge in 3 parts

Abbildung Figure Figure	Bezeichnung Désignation Designation	Verkaufseinheit Unité de vente Sales unit	Art.Nr. art. no. art. no.
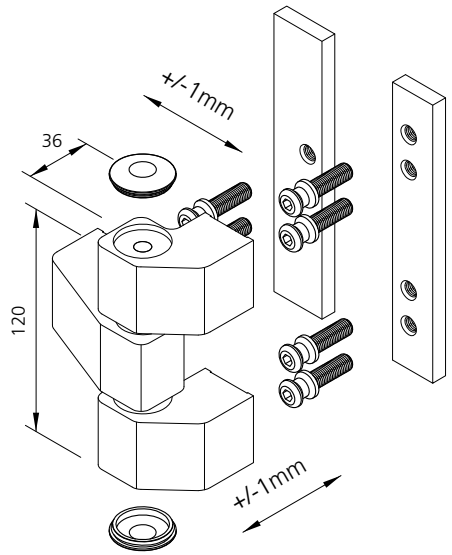	Stahl-Anschraubband 3-teilig verzinkt, Korrosionsbeständigkeit Klasse 3 Paumelle à visser à 3 ailes en acier zinguée, résistance à la corrosion classe 3 Steel screw-on hinge in 3 parts galvanized, corrosion resistance class 3 Drehpunktabstand 36 mm axe de rotation 36 mm pivot spacing 36 mm	1 Stk./pce	**907610**

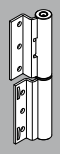

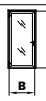

Zulässige Lasten der Türen in [kg] **2 Bänder** je Flügel
Charges admissibles des portes en [kg] **2 paumelles** par vantail
Permissible loads of the doors in [kg] **2 hinges** each leaf

*					
	2600	160	160	160	145
	2400	160	160	160	135
	2200	160	160	160	125
	2000	160	160	145	115
	1800	160	160	130	100
		500	**750**	**1000**	**1250**

Flügelbreite B in [mm] / largeur de vantail B en [mm] / Leaf width B in [mm]

* Flügelhöhe H in [mm]
Hauteur de vantail H en [mm]
Leaf height H in [mm]

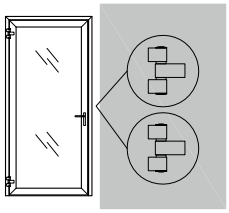

Bohrlehre
Gabarit de perçage
Drilling template

909152

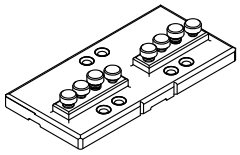

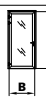

Zulässige Lasten der Türen in [kg] **3 Bänder** je Flügel
Charges admissibles des portes en [kg] **3 paumelles** par vantail
Permissible loads of the doors in [kg] **3 hinges** each leaf

*					
	2600	175	175	170	150
	2400	175	175	165	140
	2200	175	170	160	130
		500	**750**	**1000**	**1250**

Flügelbreite B in [mm] / largeur de vantail B en [mm] / Leaf width B in [mm]

* Flügelhöhe H in [mm]
Hauteur de vantail H en [mm]
Leaf height H in [mm]

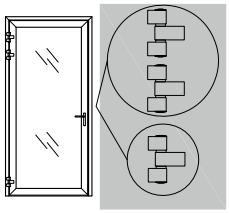

Verstellschlüssel
clef pour réglage
spanner

909004

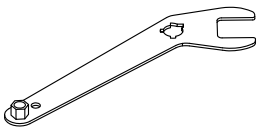

Beschläge
Verdecktliegendes Band
Höhen- / seiten- / tiefenverstellbar

Quincaillerie
Paumelle cachée
Réglable en hauteur, latéralement et en profondeur

Fittings
Concealed hinge
Adjustable in height, sideways and in depth

Abbildung Figure Figure	Bezeichnung Désignation Designation	Verkaufseinheit Unité de vente Sales unit	Art.Nr. art. no. art. no.
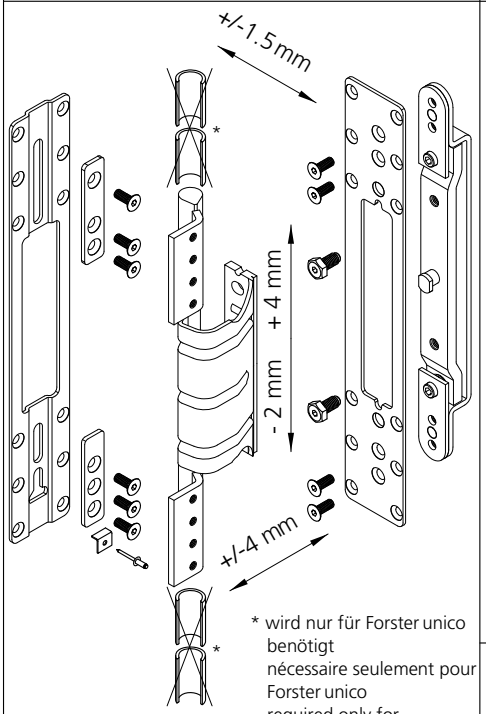 * wird nur für Forster unico benötigt nécessaire seulement pour Forster unico required only for Forster unico	**Verdecktliegendes Band, Stahl** höhen-, seiten-, und tiefenverstellbar DIN links und rechts verwendbar ausgeliefert DIN links, umbaubar auf DIN rechts gemäss mitgelieferter Umbauanleitung Stulp Edelstahl und Stahl verzinkt blau, Korrosionsbeständigkeit Klasse 4 max. Öffnungswinkel 105° **Paumelle cachée, acier** réglable en hauteur, latéralement et en profondeur utilisable DIN gauche et droite livrée DIN gauche, modifiable à DIN droite selon instruction de montage inclus têtière acier inox et acier zingué-bleu, résistance à la corrosion classe 4 angle d'ouverture max. 105° **Concealed hinge, steel** adjustable in heightsideways and in depth usable DIN left and right delivered DIN left, convertable to DIN right according to included assembly instructions front plate stainless steel and galvanized-blue steel, corrosion resistance class 4 max. opening angle 105°	1 Stk./pce	**907740**

Zulässige Lasten der Türen in [kg]
Charges admissibles des portes en [kg]
Permissible loads of the doors in [kg]

Flügelhöhe H in [mm] / Hauteur de vantail H en [mm] / Leaf height H in [mm]	600	800	1000	1200	1400
3000	370	365	355	350	340
2800	370	360	355	345	335
2600	365	360	350	340	325
2400	365	355	345	330	315
2200	360	350	335	320	305
2000	355	340	325	305	300
1800	350	335	320	300	295

Flügelbreite B in [mm] / largeur de vantail B en [mm] / Leaf width B in [mm]

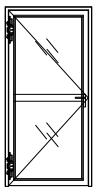

Sicherungsbolzen
Goujon de sécurité
Locking pin

917025

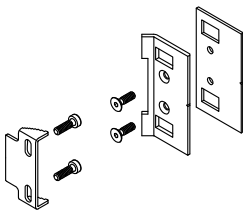

Hebeschlüssel
Clé de réglage
Hoist-key

909211



EG Konformitätserklärung 273014010
EG déclaration de conformité 273014010
EG declaration of conformity 273014010

Beschläge / Quincaillerie / Fittings

Anschraubband 2D / Paumelle à visser 2D / Scew-on hinge 2D

Abbildung / Figure / Figure	Bezeichnung / Désignation / Designation	Verkaufseinheit / Unité de vente / Sales unit	Art.Nr. / art. no. / art. no.
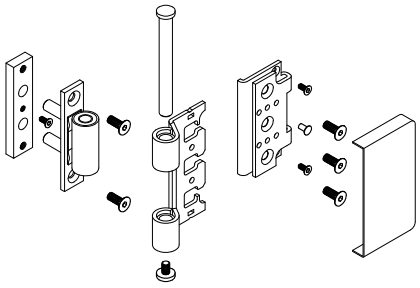	Stahl-Anschraubband 2D verzinkt, Korrosionsbeständigkeit Klasse 4 Paumelle à visser en acier 2D zinguée, Résistance à la corrosion classe 4 Steel screw-on hinge 2D galvanized, Corrosion resistance class 4 Drehpunktabstand 16 mm Axe de rotation 16 mm Pivot spacing 16 mm	2 Stk./pcs	**907618**
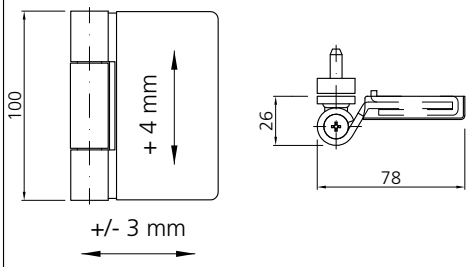	Edelstahl-Anschraubband 2D matt geschliffen Paumelle à visser en acier inox 2D poli mat Stainless steel screw-on hinge 2D polished mat finish Drehpunktabstand 16 mm axe de rotation 16 mm pivot spacing 16 mm	2 Stk./pcs	**907611**



Zulässige Lasten der Türen in [kg]
Charges admissibles des portes en [kg]
Permissible loads of the doors in [kg]

Flügelhöhe H in [mm] / Hauteur de vantail H en [mm] / Leaf height H in [mm]	600	800	1000	1200	1400
3000	150	150	150	150	133
2800	150	150	150	143	122
2600	150	150	150	131	112
2400	150	150	143	119	102
2200	150	150	129	107	92
2000	150	143	114	95	82
1800	150	125	100	83	71

Flügelbreite B in [mm] / largeur de vantail B en [mm] / Leaf width B in [mm]

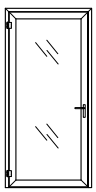

Bohrlehre
Gabarit de perçage
Drilling template

919153

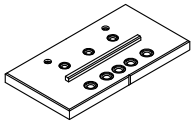

EG Konformitätserklärung 475114112
EG déclaration de conformité 475114112
EG declaration of conformity 475114112



Hôtel Royal Monceau, FR-Paris

Zubehör
Federn / Klemmknöpfe
Füllstücke

Accessoires
Ressorts / Boutons de fixation
Pièce de remplissage

Accessories
Springs / Stud fasteners
Filler pieces

Abbildung Figure Figure	Bezeichnung Désignation Designation	Verkaufseinheit Unité de vente Sales unit	Art. Nr. art. no. art. no.
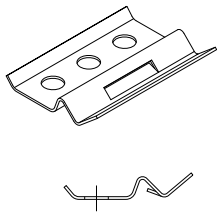	Feder für Glashalteleisten mit Haltehaken, Edelstahl Ressort pour parcloses avec crochet de retenue, acier inox Spring for glazing beads with retaining clamp, stainless steel Hinweis: keine zerstörungsfreie Demontage der Glashalteleiste möglich Remarque: pas de démontage possible des parcloses sans destruction Notice: non-destructive removing of glazing beads not possible	100 Stk./pcs	**906421**
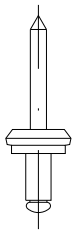	Klemmknopf-Niet Edelstahl 1.4567 Bouton de fixation rivet pop acier inox 1.4567 Stud fastener, pop-rivet stainless steel 1.4567	100 Stk./pcs	**906574**
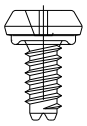	Klemmknopfschraube selbstfurchend Edelstahl 1.4404 Bouton de fixation autotaraudeur acier inox 1.4404 Stud fastener self-tapping stainless steel 1.4404	100 Stk./pcs	**906583**
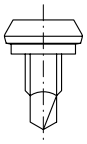	Klemmknopfschraube selbstbohrend für Glashalteleisten, Stahl chromatiert Bouton de fixation autoforeur pour parcloses, acier chromaté Stud fastener self drilling for glazing beads, chromated steel	100 Stk./pcs 1000 Stk./pcs Mag. 200 Stk./pcs	**906577** **906578** **906579**
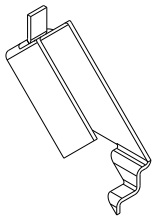	Füllstück für Profilwechsel, rechts Stahl Pièce de remplissage pour changement de profilé, droite acier Filler piece for profile change, right steel	2 Stk. / pcs	**906322**
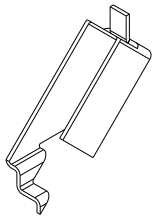	Füllstück für Profilwechsel, links Stahl Pièce de remplissage pour changement de profilé, gauche acier Filler piece for profile change, left steel	2 Stk. / pcs	**906323**

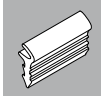

Zubehör
Füllstücke

Accessoires
Pièce de remplissage

Accessories
Filler pieces

Abbildung Figure Figure	Bezeichnung Désignation Designation	Verkaufseinheit Unité de vente Sales unit	Art. Nr. art. no. art. no.
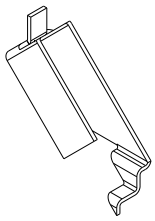	Füllstück für Profilwechsel, rechts Edelstahl Pièce de remplissage pour changement de profilé, droite acier inox Filler piece for profile change, right stainless steel	2 Stk. / pcs	**906324**
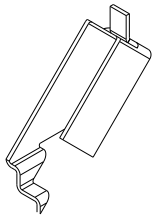	Füllstück für Profilwechsel, links Edelstahl Pièce de remplissage pour changement de profilé, gauche acier inox Filler piece for profile change, left stainless steel	2 Stk. / pcs	**906325**
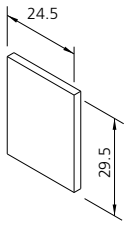	Einschweissblech 2.5 mm dick Plaque à souder 2.5 mm d'épaisseur Weld-in plate 2.5 mm thick Stahl, acier, steel Edelstahl, acier inox, stainless steel	 10 Stk. / pcs 10 Stk. / pcs	 **947026** **947025**
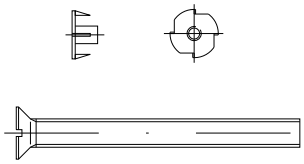	Einbauset für Schliessbleche Bestehend aus: - Einschlagmutter M5 - Senkschraube M5 x 50 Kit de montage pour gâches Comprenant: - écrou à enfoncer M5 - vis conique M5 x 50 Installation set for keeps Consists of: - drive-in nut M5 - countersunk screw M5 x50	10 Stk. / pcs	**947001**
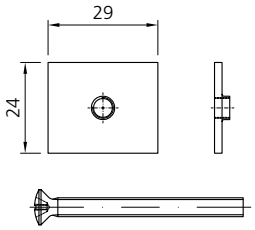	Schraubenset Schloss/Schliessbleche Bestehend aus: - Einschweissplatte mit Gewinde - Senkschraube M5 x 55 Kit de montage pour gâches Comprenant: - plaque à souder avec filetage - vis conique M5 x 55 Installation set for keeps Consists of: - welding plate with thread - countersunk screws M5 x 55	10 Stk. / pcs	**947055**

Zubehör
Einschieblinge

Accessoires
Renforts

Accessories
Plug-in module

Abbildung **Figure** **Figure**	**Bezeichnung** **Désignation** **Designation**	**Verkaufseinheit** **Unité de vente** **Sales unit**	**Art. Nr.** **art. no.** **art. no.**
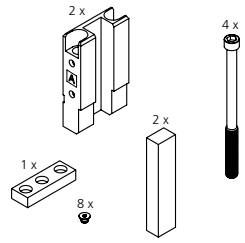	Einschiebling Set Montagestoss Sprosse Kit de renfort Manchonnage traverse Plug-in module set Site joint transom Nur im Set erhältlich Disponible seulement en kit Only available in set	1 Stk. / pce	**956300**
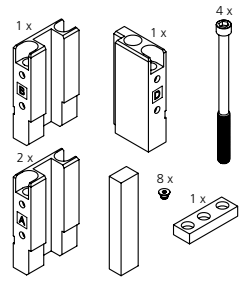	Einschiebling Set Montagestoss Ecke rechts/oben Kit de renfort Manchonnage angle droite/haut Plug-in module set Site joint corner right/top Nur im Set erhältlich Disponible seulement en kit Only available in set	1 Stk. / pce	**956301**
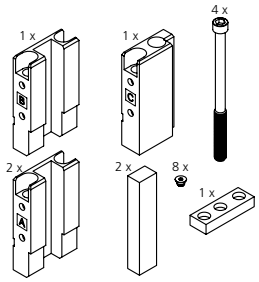	Einschiebling Set Montagestoss Ecke links/oben Kit de renfort Manchonnage angle gauche/haut Plug-in module set Site joint corner left/top Nur im Set erhältlich Disponible seulement en kit Only available in set	1 Stk. / pce	**956302**
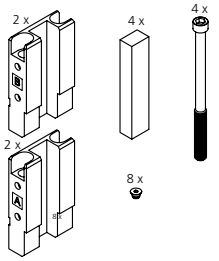	Einschiebling Set Montagestoss Festfeld Kit de renfort Manchonnage vitrage fixe Plug-in module set Site joint fixed glazing Nur im Set erhältlich Disponible seulement en kit Only available in set	1 Stk. / pce	**956303**
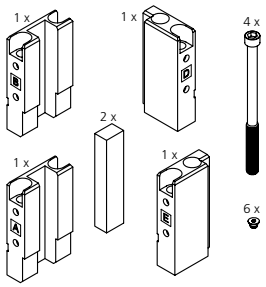	Einschiebling Set Montagestoss Türrahmen Kit de renfort Manchonnage cadre de porte Plug-in module set Site joint door frame Nur im Set erhältlich Disponible seulement en kit Only available in set	1 Stk. / pce	**956304**
	Blindnietmutter M8 Tubtara M8 Rivet nut M8	100 Stk./pcs	**906840**



Zubehör
Dichtungen

Accessoires
Joints

Accessories
Weatherstrippings

Abbildung Figure Figure	Bezeichnung Désignation Designation	Verkaufseinheit Unité de vente Sales unit	Art. Nr. art. no. art. no.
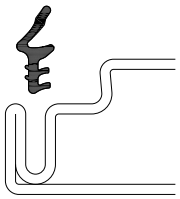	Anschlagdichtung für Türprofil CR schwarz Joint de butée pour portes CR noir Weatherstripping for door profiles CR black	100 m	**905307**
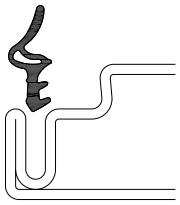	Anschlagdichtung für Türprofil RS CR schwarz Joint de butée S (pare-fumée) CR noir Weatherstripping for door profiles S (smoke proofed) CR black	100 m	**905406**
	Anschlagdichtung Tür CR, mit Gleitlack, schwarz Joint de butée porte CR, avec laque lubrifiante, noir Door weatherstripping CR, with anti-friction coating, black	75 m	**985701**
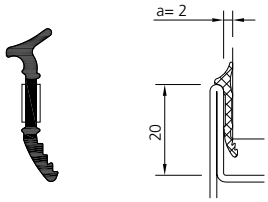	Glasdichtung aussen EPDM schwarz Joint de vitrage extérieur EPDM noir Outside glazing seal EPDM black Zweiseitiges Butylklebeband für Verglasung bei Aussenanwendung Bande adhésive de butyle double face pour vitrage, lors d'utilisation extérieure Double-sided butyl strip for glazing, for external use	100 m	**905312**
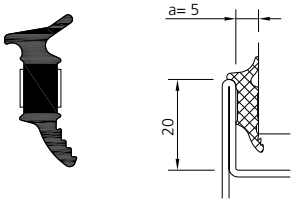	Glasdichtung aussen EPDM schwarz Joint de vitrage extérieur EPDM noir Outside glazing seal EPDM black Zweiseitiges Butylklebeband für Verglasung bei Aussenanwendung Bande adhésive de butyle double face pour vitrage, lors d'utilisation extérieure Double-sided butyl strip for glazing, for external use	100 m	**905314**
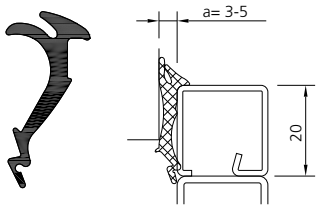	Glasdichtung innen EPDM schwarz Joint de vitrage intérieur EPDM noir Inner glazing seal EPDM black	100 m	**905315**

* auf Anfrage / sur demande / on request

Zubehör / Accessoires / Accessories
Dichtungen / Joints / Weatherstrippings

Abbildung Figure Figure	Bezeichnung Désignation Designation	Verkaufseinheit Unité de vente Sales unit	Art. Nr. art. no. art. no.
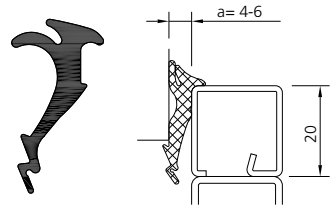	Glasdichtung innen EPDM schwarz Joint de vitrage intérieur EPDM noir Inner glazing seal EPDM black	100 m	**905316**
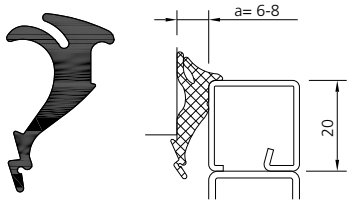	Glasdichtung innen EPDM schwarz Joint de vitrage intérieur EPDM noir Inner glazing seal EPDM black	100 m	**905317**
	Schwellendichtung CR schwarz Joint de seuil CR noir Bottom rail weatherstripping CR black	37 m	**905401**
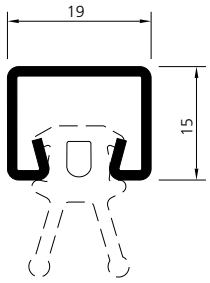	Halteprofil zu Schwellendichtung aus feuerverzinktem Bandstahl Profilé de fixation pour joint de seuil en feuillard d'acier zingué au feu Holding profile for bottom rail weatherstripping made from hot-dip galvanized strip	6 m	**903204**
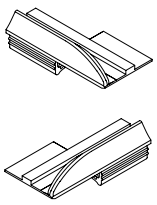	Dichtungsstück oben Pièce d'étanchéité supérieur Top weatherstripping DIN rechts, DIN droite, DIN right DIN links, DIN gauche, DIN left	 10 Stk. / pcs 10 Stk. / pcs	 **905702** **905703**
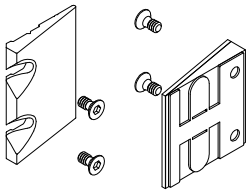	Dichtkeil-Set Kit pièce d'étanchéité Sealing wedge set 1-flügelig, 1 vantail, single-leaved 2-flügelig, 2 vantaux, double-leaved	 1 Stk. / pce 1 Stk. / pce	 **955002** **955003**
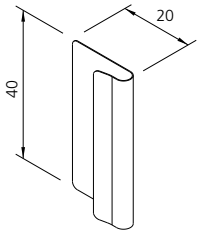	Fallenschutz Edelstahl 1.4301 Pièce de protection frottement bec de cane Acier inox 1.4301 Latch protection Stainless steel 1.4301	10 Stk. / pcs	**907062**

Zubehör / Accessoires / Accessories

Dichtungen / Joints / Weatherstrippings

Abbildung Figure Figure	Bezeichnung Désignation Designation	Verkaufseinheit Unité de vente Sales unit	Art. Nr. art. no. art. no.
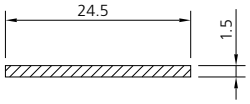	Brandschutzstreifen (grau) einseitig selbstklebend, Einsatz im Glasfalz Bande intumescente (gris) autocollant 1 face, pour feuillure du verre Intumescent strip (grey) unilateral self-adhesive, for glass rebate	25 m	**948000**
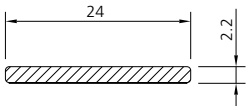	Brandschutzstreifen (schwarz) inkl. Befestigungsschrauben (900141) 50 Stk. Einsatz im Türfalz Bande intumescente (noir) incl. vis de fixation (900141) 50 pcs pour feuillure de porte Intumescent strip (black) incl. fixing screws (900141) 50 pcs for door rebate	15 m	**948002**
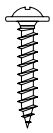	Sicherungsschraube 3 x 16, für Brandschutzstreifen 948017 und 948002 (Ersatz), Stahl verzinkt, schwarz chromatiert Vis de fixation 3 x 16, pour bandes intumescentes 948017 et 948002 (remplacement), acier galvanisé, chromaté noir Fastening screw 3 x 16, for intumescent strips 948017 and 948002 (replacement), steel galvanised, black chromated	50 Stk./pcs	**900141**
	Primer für Forster Brandschutzstreifen Dose à 236 ml Primer pour bandes intumescentes Forster Boîte de 236 ml Primer for Forster intumescent strips Can at 236 ml	1 Stk/pce	**908205**
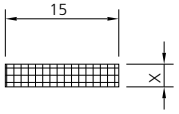	Brandschutz-Verglasungsband 15 mm einseitig selbstklebend, keramikfaserfrei, weiss Bandes de vitrage résistant au feu 15 mm autocollant 1 face, sans fibre céramique, blanc Fire resistant glazing tape 15 mm unilateral self-adhesive, ceramic fibre free, white x = 3 mm x = 4 mm x = 5 mm x = 6 mm	 20 m 20 m 20 m 20 m	 **948003** **948004** **948005** **948006**
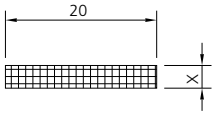	Brandschutz-Verglasungsband 20 mm einseitig selbstklebend, keramikfaserfrei, weiss Bandes de vitrage résistant au feu 20 mm autocollant 1 face, sans fibre céramique, blanc Fire resistant glazing tape 20 mm unilateral self-adhesive, ceramic fibre free, white x = 3 mm x = 4 mm x = 5 mm x = 6 mm	 20 m 20 m 20 m 20 m	 **948007** **948008** **948009** **948010**

Verarbeitungshilfen — Aides à la mise en œuvre — Processing aids

Abbildung Figure Figure	Bezeichnung Désignation Designation	Verkaufseinheit Unité de vente Sales unit	Art. Nr. art. no. art. no.
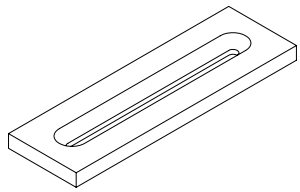	Schweisshilfe für Edelstahl Kupfer Aide de soudage pour acier inox cuivre Welding template for stainless steel copper	1 Stk/pce	**909025**
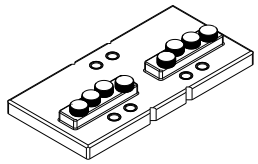	Bohrlehre Gabarit de perçage Drilling template Stahl-Anschraubband 2-teilig, Art. Nr. 907600/-17 3-teilig, Art. Nr. 907610/-16 Edelstahl-Anschraubband 2-teilig, Art. Nr. 907613 3-teilig, Art. Nr. 907612 Paumelle à visser en acier à 2 branches, art. no. 907600/-17 à 3 branches, art. no. 907610/-16 Paumelle à visser en acier inox à 2 branches, art. no. 907613 à 3 branches, art. no. 907612 Steel screw-on hinge in 2 parts, art. no. 907600/-17 in 3 parts, art. no. 907610/-16 Stainless steel screw-on hinge in 2 parts, art. no. 907613 in 3 parts, art. no. 907612	1 Stk/pce	**909152**
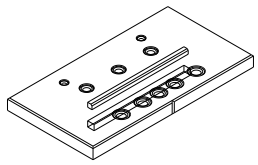	Bohrlehre Gabarit de perçage Drilling template Stahl-Anschraubband 2D, Art. Nr. 907618 Edelstahl-Anschraubband 2D, Art. Nr. 907611 Paumelle à visser en acier 2D, art. no. 907618 Paumelle à visser en acier inox 2D, art. no. 907611 Steel screw-on hinge 2D, art. no. 907618 Stainless steel screw-on hinge 2D, art. no. 907611	1 Stk/pce	**909116**
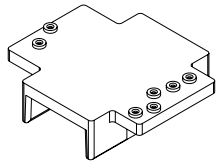	Bohrlehre Gabarit de perçage Drilling template Klemmknopf, Art. Nr. 906577/906578 Befestigungsfeder, Art.Nr. 906420/906421 bouton-pression, art. no. 906577/906578 ressort de fixation, art. no. 906420/906421 stud fastener, art. no. 906577/906578 fastening spring, art. no. 906420/906421	1 Stk./pce	**909104**
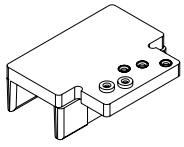	Bohrlehre Gabarit de perçage Drilling template Befestigungsfeder, Art.Nr. 906420/906421 Klemmknopf, Art. Nr. 906583 Klemmniete, Art. Nr. 906574 ressort de fixation, art. no. 906420/906421 bouton-pression, art. no. 906583 rivet de serrage, art. no. 906574 fastening spring, art. no. 906420/906421 stud fastener, art. no. 906583 clamping rivet, art. no. 906574	1 Stk./pce	**909105**
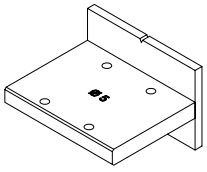	Bohrlehre zu Einschiebling-Set Outil de perçage pour kit de renfort Drilling template for plug-in module set	1 Stk/pce	**959101**

Verarbeitungshilfen — Aides à la mise en œuvre — Processing aids

Abbildung Figure Figure	Bezeichnung Désignation Designation	Verkaufseinheit Unité de vente Sales unit	Art. Nr. art. no. art. no.
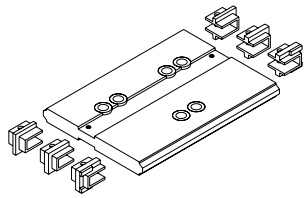	Bohrlehre Gabarit de perçage Drilling template Aluminium-Anschraubband 3-teilig, Art. Nr. 907670/907671/907672/907673 Paumelle à visser en aluminium à 3 branches, art. no. 907670/907671/907672/907673 Aluminium screw-on hinge in 3 parts, art. no. 907670/907671/907672/907673	1 Stk./pce	**909106**
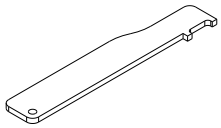	Verstellschlüssel Clé de réglage Adjustment key Stahl-Anschraubband 2-teilig, Art. Nr. 907600/-17 Paumelle à visser en acier à 2 branches, art. no. 907600/-17 Steel screw-on hinge 2 parts, art. no. 907600/-17 Edelstahl-Anschraubband 2-teilig, Art. Nr. 907613 Paumelle à visser en acier inox à 2 branches, art. no. 907613 Stainless steel screw-on hinge in 2 parts, art. no. 907613	1 Stk/pce	**909002**
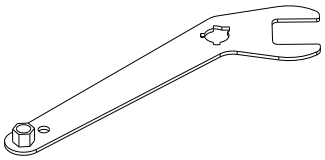	Verstellschlüssel Clé de réglage Adjustment key Stahl-Anschraubband 3-teilig, Art. Nr. 907610/-16 Paumelle à visser en acier à 3 branches, art. no. 907610/-16 Steel screw-on hinge in 3 parts, art. no. 907610/-16	1 Stk/pce	**909004**
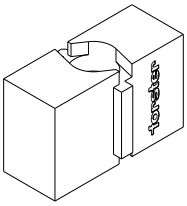	Anschweisslehre Gabarit de soudage Welding template Anschweissband 2-teilig, Art. Nr. 907662/907664 3D, Art. Nr. 907667/907668 Paumelle à souder à 2 branches, art. no. 907662/907664 à 3D, art. no. 907667/907668 Weld-on hinge in 2 parts, art. no. 907662/907664 in 3D, art. no. 907667/907668	2 Stk/pcs	**909029**
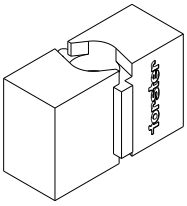	Anschweisslehre Gabarit de soudage Welding template Anschweissband 2-teilig, Art. Nr. 907663 3-teilig, Art. Nr. 907669 Paumelle à souder à 2 branches, art. no. 907663 à 3 branches, art. no. 907669 Weld-on hinge in 2 parts, art. no. 907663 in 3 parts, art. no. 907669	2 Stk/pcs	**909030**
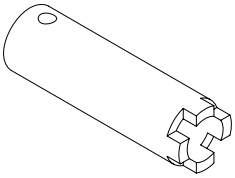	Einsatz zu Rätschenschlüssel für 3D Anschweissband Outil pour clé à cliquet pour paumelles 3D Insert for rached spanner for 3D welding hinges	1 Stk/pce	**909209**

Verarbeitungshilfen Aides à la mise en œuvre Processing aids

Abbildung Figure Figure	Bezeichnung Désignation Designation	Verkaufseinheit Unité de vente Sales unit	Art. Nr. art. no. art. no.
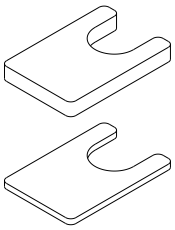	Distanzhalter zu Anschweissband Art. Nr. 907669 Distanceurs pour paumelle à souder art. no. 907669 Spacer for weld-on hinge art. no. 907669	1 Stk/pce	**909028**
	Hebeschlüssel für verdeckt liegendes Band, Art. Nr. 907740 Clé de réglage pour paumelle cachée, art. no. 907740 Hoist-key to adjust concealed hinge, art. no. 907740	1 Stk/pce	**909211**
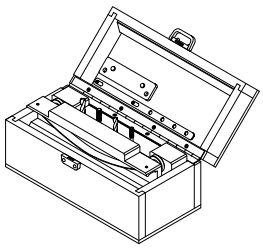	Bohrlehre zu Falzanschraubbänder 907650-57, 907680-81 inklusiv Bohrer 909219, 909220 und Gewindeformer 909221, 909222 Gabarit de perçage pour paumelles à visser 907650-57, 907680-81 mèche 909219, 909220 et taraud 909221, 909222 inclus Drilling template for screw-on hinges 907650-57, 907680-81 bit 909219, 909220 and tapper 909221, 909222 included	1 Stk/pce	**909110**
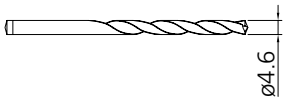	Ersatz Bohrer Ø 4.6mm zu Bohrlehre Art. Nr. 909110 Mèche de rechange Ø 4.6mm pour gabarit de perçage art. no. 909110 Replacement bit Ø 4.6mm for drilling template art. no. 909110	2 Stk/pcs	**909219**
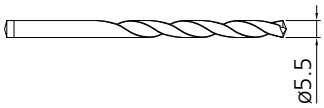	Ersatz Bohrer Ø 5.5mm zu Bohrlehre Art. Nr. 909110 Mèche de rechange Ø 5.5mm pour gabarit de perçage art. no. 909110 Replacement bit Ø 5.5mm for drilling template art. no. 909110	2 Stk/pcs	**909220**
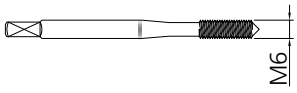	Ersatz Gewindeformer M6 zu Bohrlehre Art. Nr. 909110 Taraud de rechange M6 pour gabarit de perçage art. no. 909110 Replacement thread former M6 for drilling template art. no. 909110	1 Stk/pce	**909221**
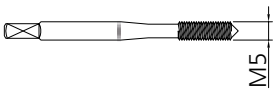	Ersatz Gewindeformer M5 zu Bohrlehre Art. Nr. 909110 Taraud de rechange M5 pour gabarit de perçage art. no. 909110 Replacement thread former M5 for drilling template art. no. 909110	1 Stk/pce	**909222**

Verarbeitungshilfen Aides à la mise en œuvre Processing aids

Abbildung Figure Figure	Bezeichnung Désignation Designation	Verkaufseinheit Unité de vente Sales unit	Art. Nr. art. no. art. no.
	Richtwerkzeug-Set für Anschweissbänder Kit outil de réglage pour paumelles à souder Adjusting set for weld-on hinges Anschweissband 2-teilig, Art. Nr. 907662/907664/907663 3D, Art. Nr. 907667/907668 3-teilig, Art. Nr. 907669 Paumelle à souder à 2 branches, art. no. 907662/907664/907663 à 3D, art. no. 907667/907668 à 3 branches, art. no. 907669 Weld-on hinge in 2 parts, art. no. 907662/907664/907663 in 3D, art. no. 907667/907668 in 3 parts, art. no. 907669	1 Stk/pce	**909210**
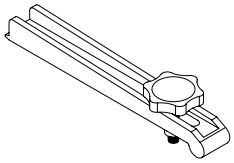	Aushebewerkzeug für Buchsen für Alu-Anschraubbänder 907670-73 Extracteur de douilles pour paumelles à visser alu 907670-73 Forcing tool (bushes) for alu screw-on hinges 907670-73	1 Stk./pce	**909207**
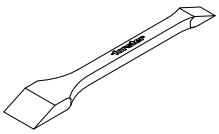	Glaskelle Levier en bois pour vitrage Wooden glazing wedge	1 Stk./pce	**909218**
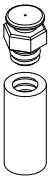	Schmieraufsatz für Bänder 907667/907668 Embout pour lubrification pour paumelles 907667/907668 Cap for lubrication for hinges 907667/907668	1 Stk./pce	**907058**
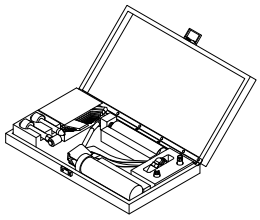	Schmierset für Anschweissbandrollen und Falzanschraubband Kit de graissage pour paumelles à souder et à visser Lubrication set for hinges	1 Stk./pce	**909240**
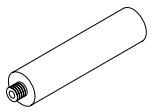	Fettkartuschen Ersatz, 125 g, für Schmierset 909240 Cartouches de graisse remplacement, 125 g, pour kit de graissage 909240 Grease cartridges replacement, 125 g, for lubrication set 909240	5 Stk./pcs	**908007**
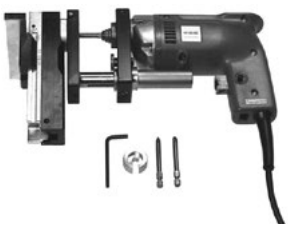	Bohrschrauben-Setzgerät (230 V) komplett, inklusive Koffer Appareil à poser les vis autoforeuses (230 V) complet, avec coffret Power driver for self-cutting screws (230 V) complete incl. case	1 Stk./pce	**909203**

Verarbeitungshilfen — Aides à la mise en œuvre — Processing aids

Abbildung Figure Figure	Bezeichnung Désignation Designation	Verkaufseinheit Unité de vente Sales unit	Art. Nr. art. no. art. no.
	Schrauben-Vorsatzgerät (Ersatz) Adaptateur pour tournevis (rechange) Power driver adapter (replacement)	1 Stk./pce	**909204**
	Schrauben-Einsatz (passend zu Art. Nr. 909203) Jeu de tournevis (pour art. no. 909203) Screwdriver bit (fitting art. no. 909203)	2 Stk./pcs	**909205**
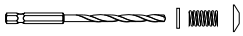	Set Spiralbohrer Spiralbohrer Ø 4 mm mit Sechskantschaft, inkl. Montageanleitung Kit mèche hélicoïdale mèche hélicoïdale Ø 4 mm avec tige à six pans, avec instructions de montage Spiral bit set spiral bit Ø 4 mm with hex shaft, incl. fitting instruction	1 Stk./pce	**909216**
	Spiralbohrer Ø 4 mm mit Sechskantschaft Mèche hélicoïdale Ø 4 mm avec tige à six pans Spiral bit Ø 4 mm with hex shaft	5 Stk./pcs	**909217**
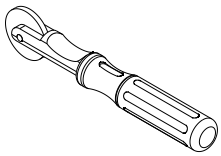	Einrollwerkzeug für Dichtung Roulette pour joint Rolling tool for weatherstripping	1 Stk./pce	**909001**
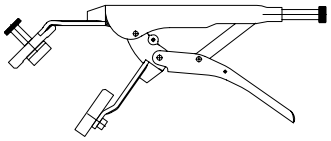	Setzzange Schweisshilfe für Schliessmulden 957042, 957043, 907072, 907073 Gabarit de pose Aide de soudage pour gâches réglables 957042, 957043, 907072, 907073 Placement jig Welding help for locking recesses 957042, 957043, 907072, 907073	1 Stk./pce	**909230**
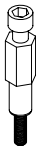	Handsetzgerät für Blindnietmutter M8 für Einschieblinge Outil pour la pose de tubtara M8 pour renforts Manual setting tool for rivet nut M8 for plug-in modules	1 Stk./pce	**959200**

Verarbeitungshilfen — Aides à la mise en œuvre — Processing aids

Abbildung Figure Figure	Bezeichnung Désignation Designation	Verkaufseinheit Unité de vente Sales unit	Art. Nr. art. no. art. no.
	Schweisstisch für Rahmen forster CREASWISS Table à souder pour cadre forster CREASWISS Welding table for frames forster CREASWISS	auf Anfrage sur demande on request	
	Starter-Kit für Gehrungsschleifen von CrNi-Profilen Appareils et matériels de ponçage pour profilés en acier inox Toolings and materials for stainless steel profiles	1 Stk./pce	**909005**
	Abdeckkappen für Anschraubbänder Art. Nr. 907680, 907681 Lackierschutz, wiederverwendbar Bouchons de protection pour paumelles à visser art. no. 907680, 907681 Protection pour laquage, réutilisable Cover caps for weld-on hinges art. no. 907680, 907681 Coat-protective, re-usable	50 Stk./pcs	**900265**
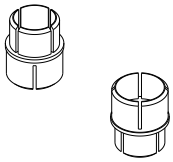	Abdeckkappen für Anschweissbänder und Falzanschraubbänder Lackierschutz, wiederverwendbar Bouchons de protection pour paumelles à souder et paumelles à visser Protection pour laquage, réutilisable Cover caps for weld-on hinges and screw-on hinges Coat-protective, re-usable	60 Stk./pcs	**907064**
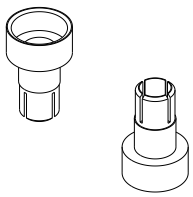	Abdeckkappen für Anschweissband Art. Nr. 907667, 907668 Lackierschutz, wiederverwendbar Bouchons de protection pour paumelles à souder art. no. 907667, 907668 Protection pour laquage, réutilisable Cover caps for weld-on hinge art. no. 907667, 907668 Coat-protective, reu-sable	60 Stk./pcs	**907065**
	Distanzplatten für Falzanschraubbänder 907680/907681, Ersatz Plaques de distance pour paumelles à visser 907680/907681, remplacement Distance plates for screw-on hinges 907680/907681, replacement	4 Stk./pcs	**907027**
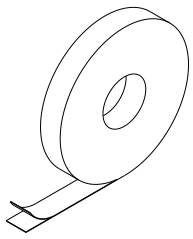	Montageklebeband 1.5 x 19 mm, temperaturbeständig bis 230 °C Bande de montage autocollante 1.5 x 19 mm, résistant à la chaleur jusqu'à 230 °C Adhesive tape 1.5 x 19 mm, heat resistant up to 230 °C(3.6 Pt)	11 m	**906026**

Systemschnitte | Coupes du système | System sections

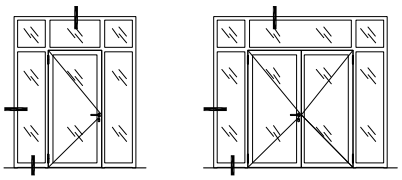

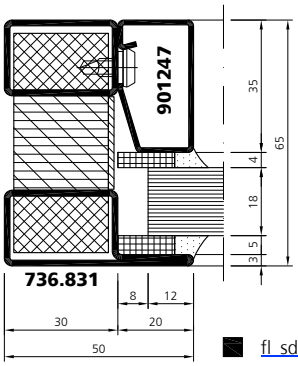

fl_sd_0006

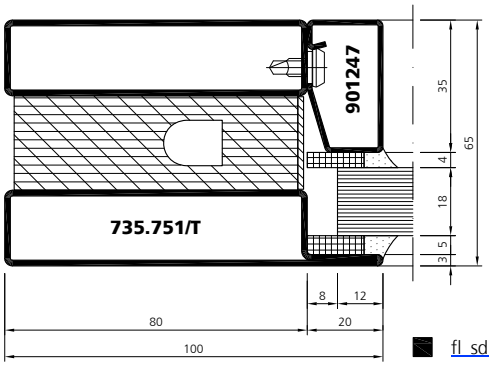

fl_sd_0013

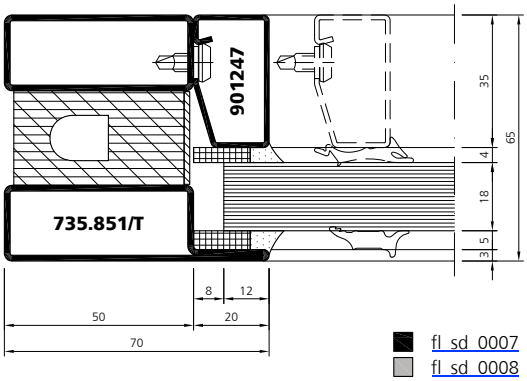

fl_sd_0007
fl_sd_0008

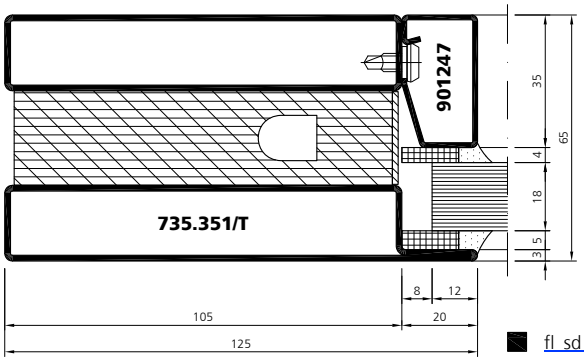

fl_sd_0014

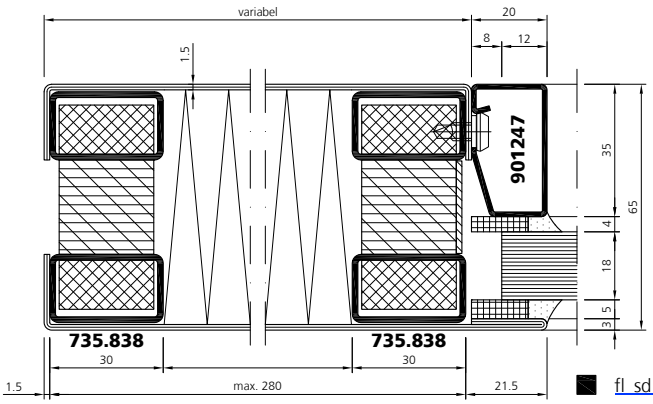

fl_sd_0009

Systemschnitte | Coupes du système | System sections

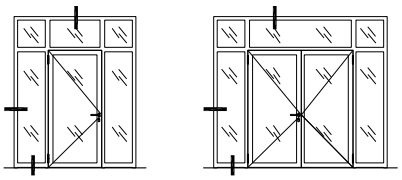

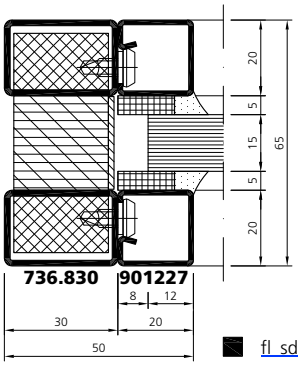

fl_sd_0001

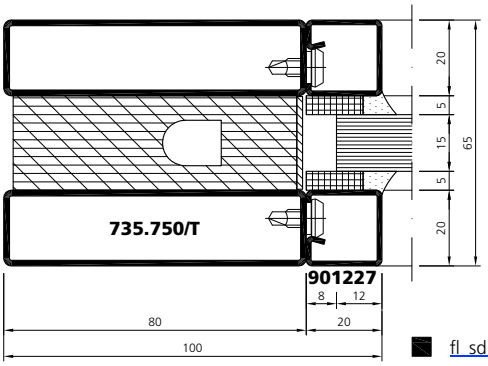

fl_sd_0011

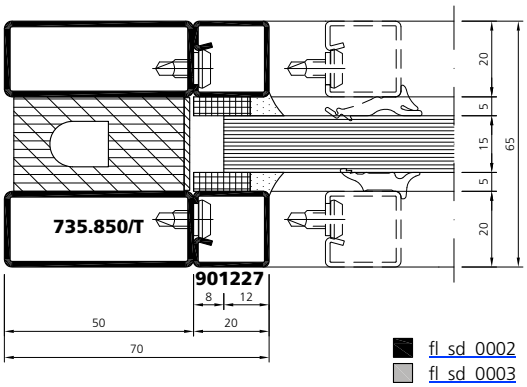

fl_sd_0002
fl_sd_0003

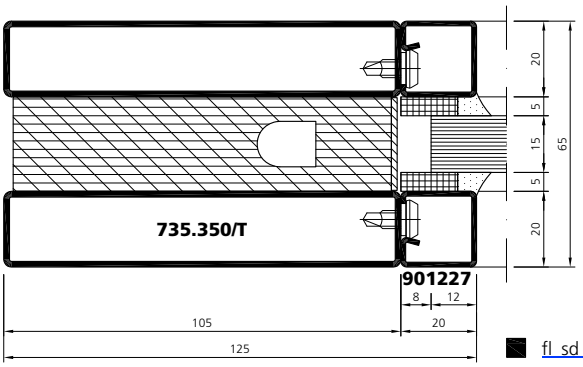

fl_sd_0012

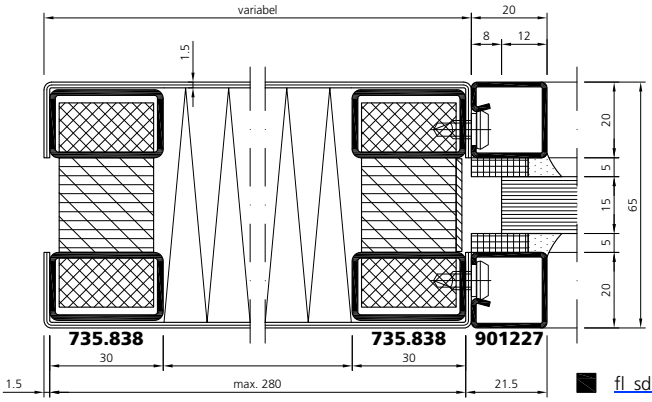

fl_sd_0004

Systemschnitte | Coupes du système | System sections

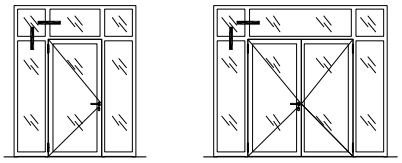

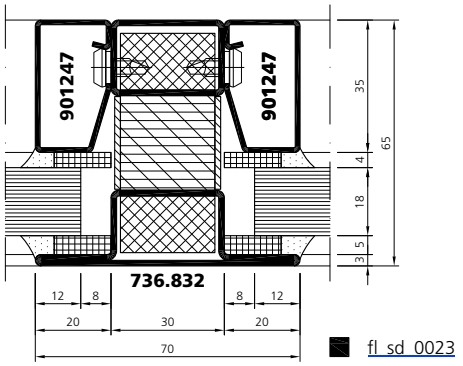

fl_sd_0023

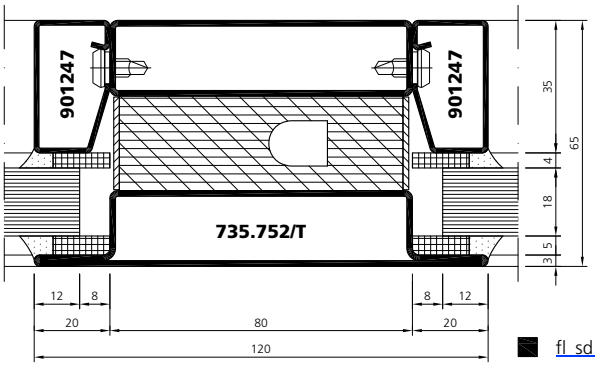

fl_sd_0032

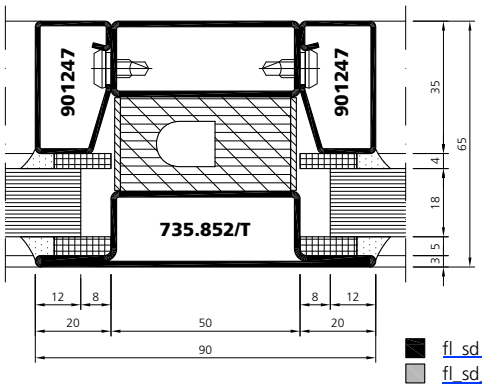

fl_sd_0024
fl_sd_0025

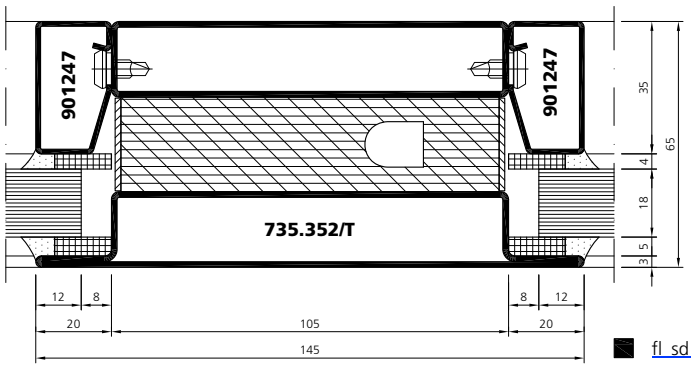

fl_sd_0033

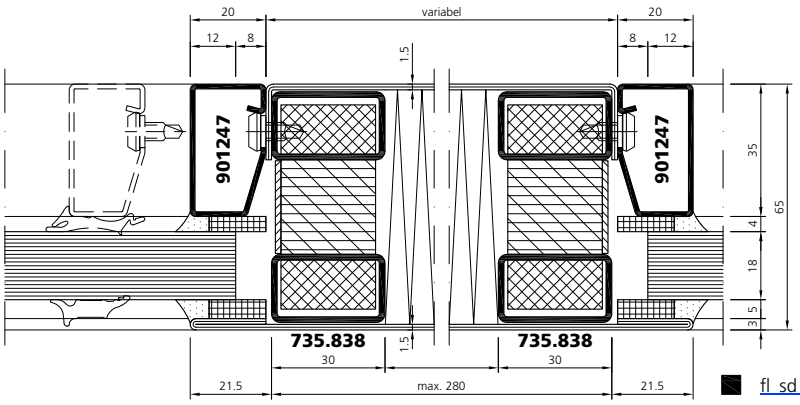

fl_sd_0026

Systemschnitte | Coupes du système | System sections

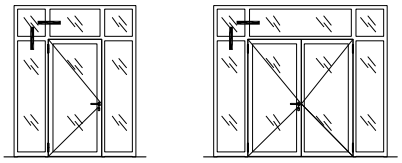

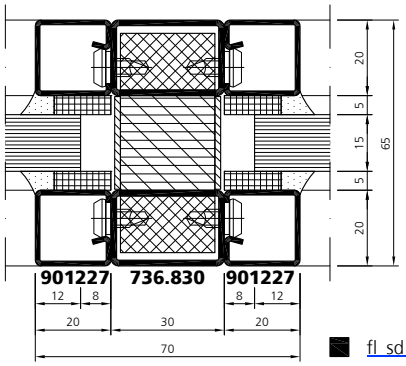

fl_sd_0020

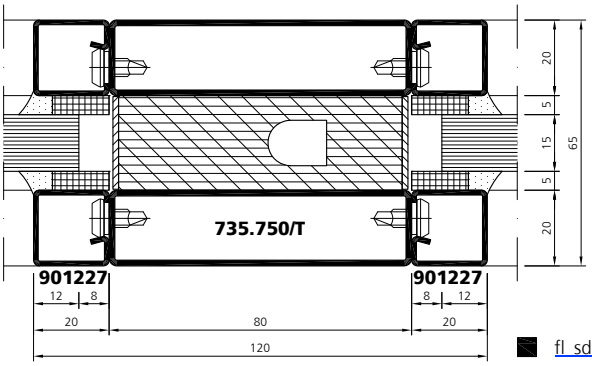

fl_sd_0030

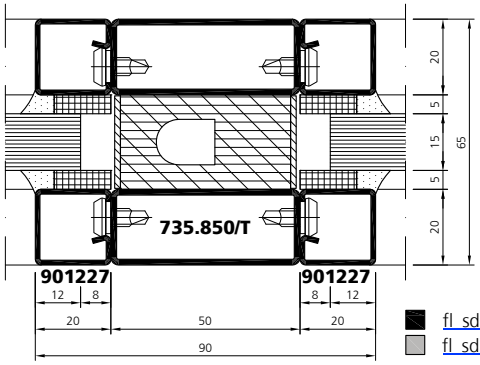

fl_sd_0028
fl_sd_0029

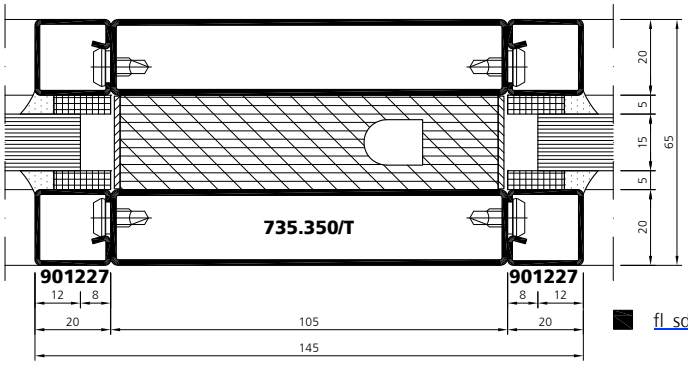

fl_sd_0031

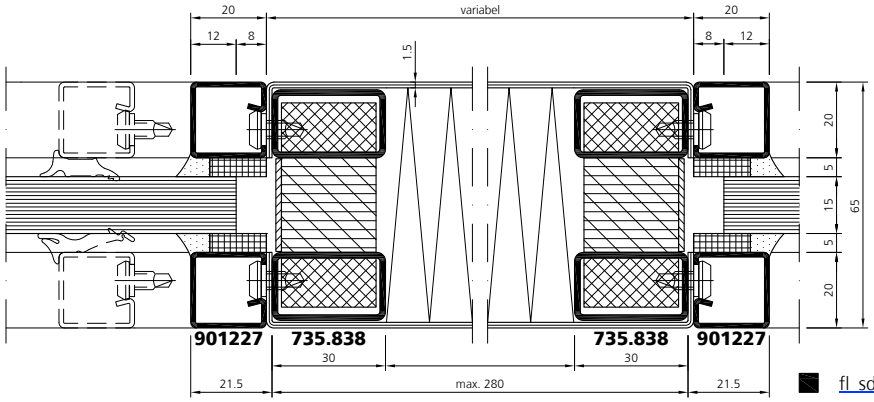

fl_sd_0021

Systemschnitte | Coupes du système | System sections

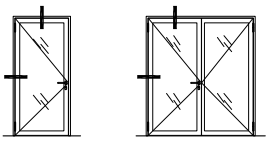

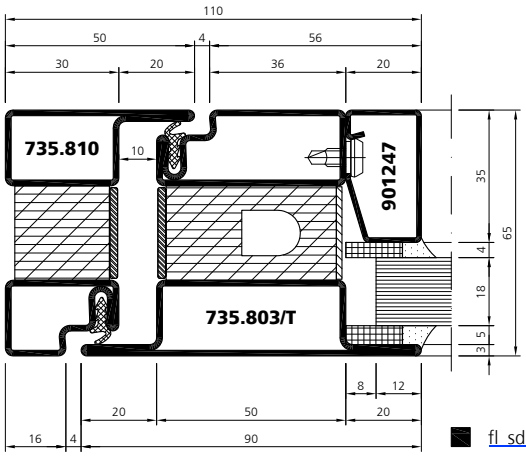

fl_sd_0060

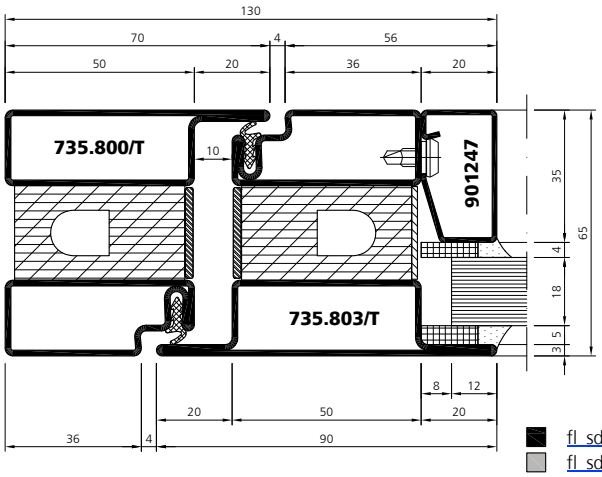

fl_sd_0061
fl_sd_0062

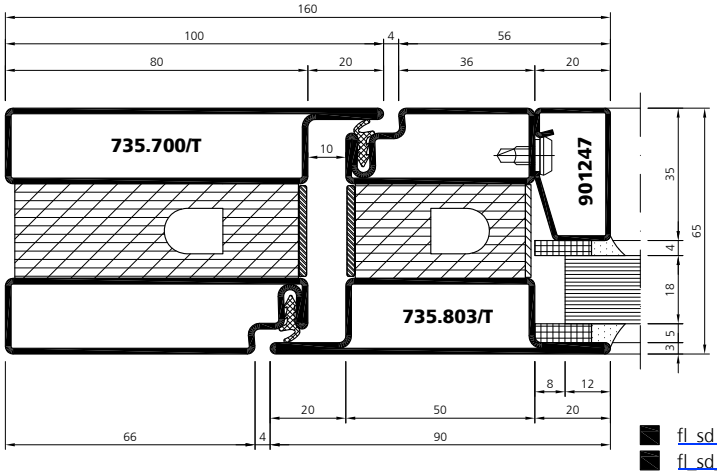

fl_sd_0090
fl_sd_0094 (735.703/T)

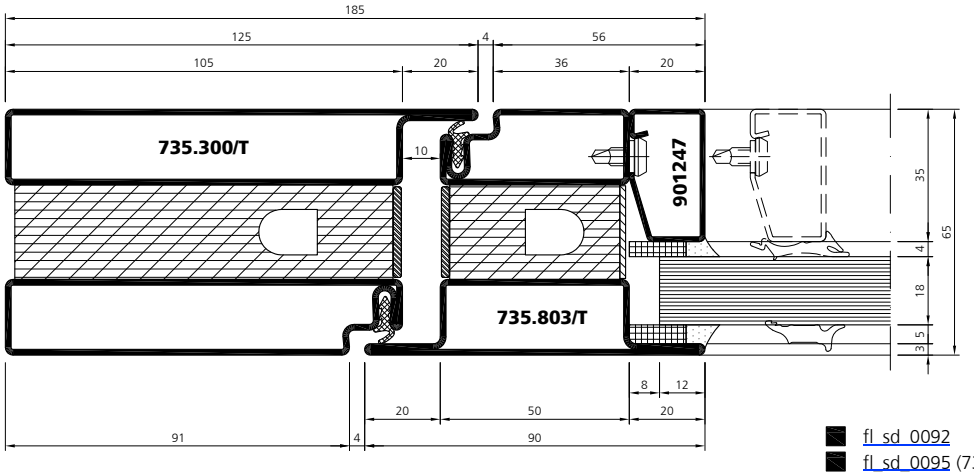

fl_sd_0092
fl_sd_0095 (735.303/T)

06/18

Systemschnitte | Coupes du système | System sections

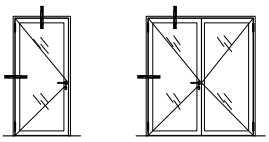

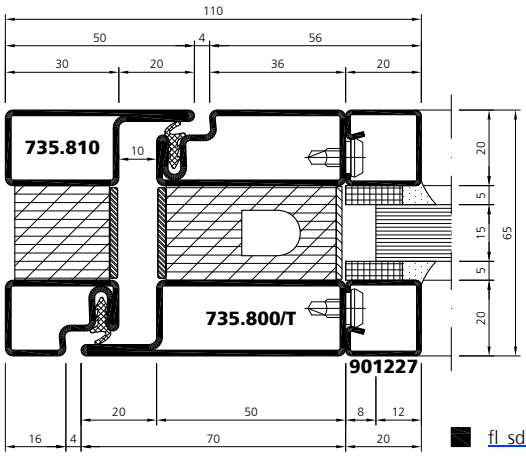

fl_sd_0050

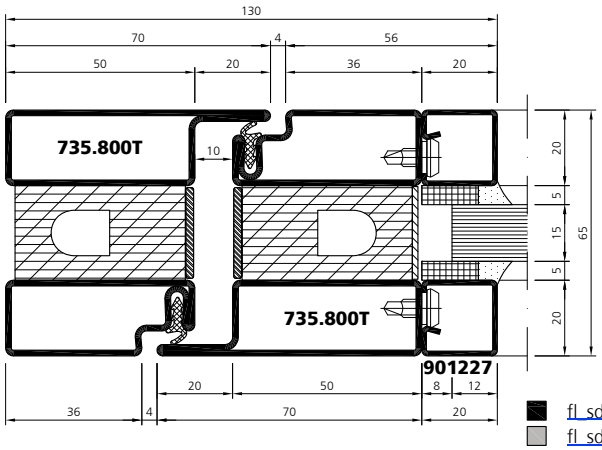

fl_sd_0051
fl_sd_0052

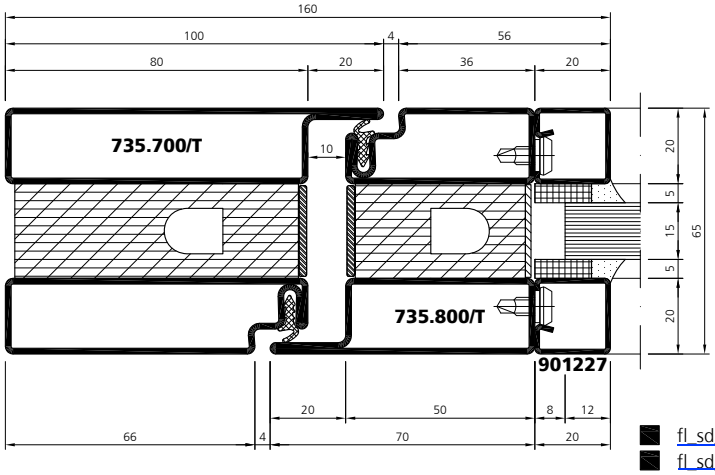

fl_sd_0091
fl_sd_0140 (735.700/T)

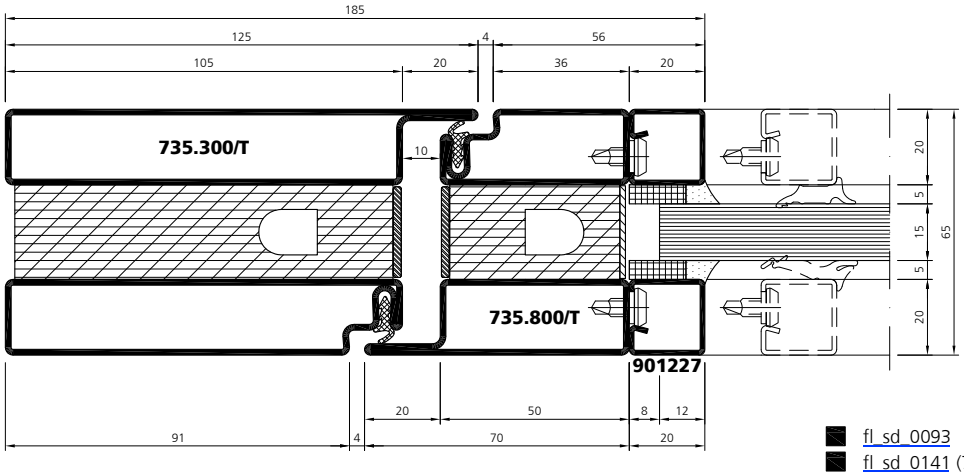

fl_sd_0093
fl_sd_0141 (735.300/T)

Systemschnitte | Coupes du système | System sections

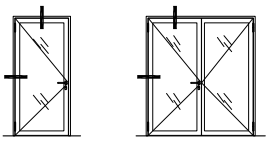

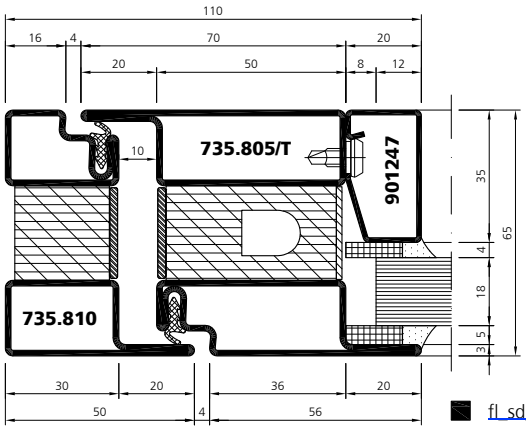

fl_sd_0080

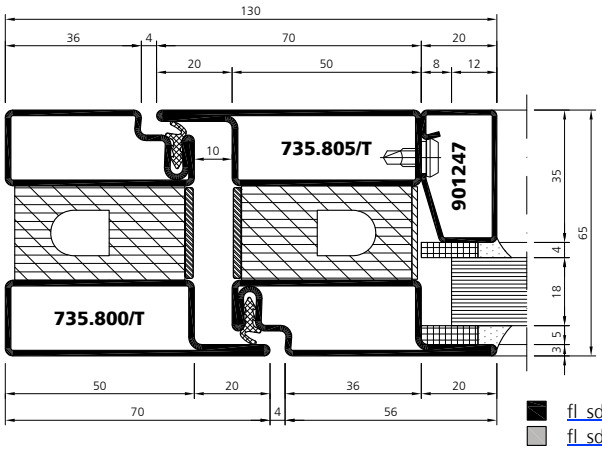

fl_sd_0081
fl_sd_0082

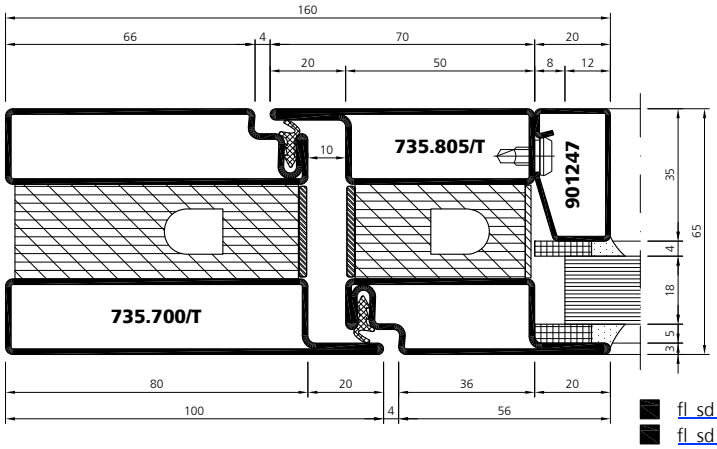

fl_sd_0096
fl_sd_0138 (735.705/T)

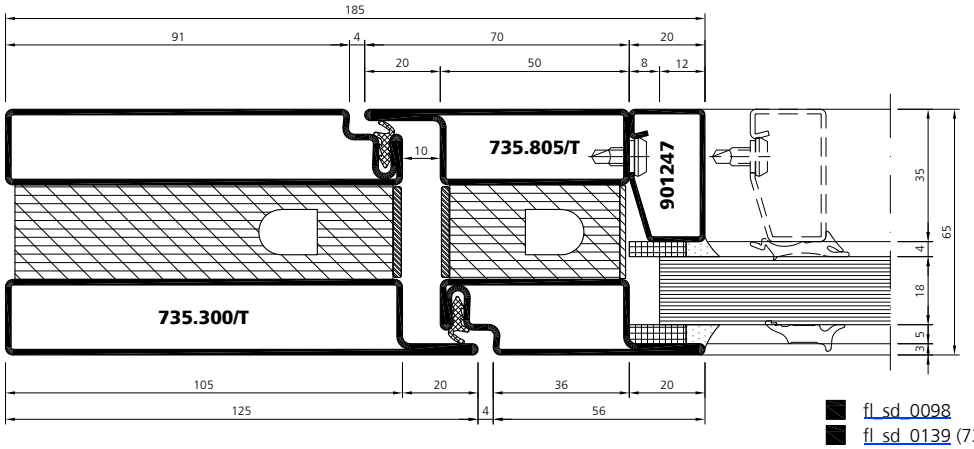

fl_sd_0098
fl_sd_0139 (735.305/T)

Systemschnitte | Coupes du système | System sections

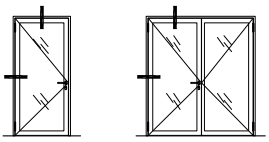

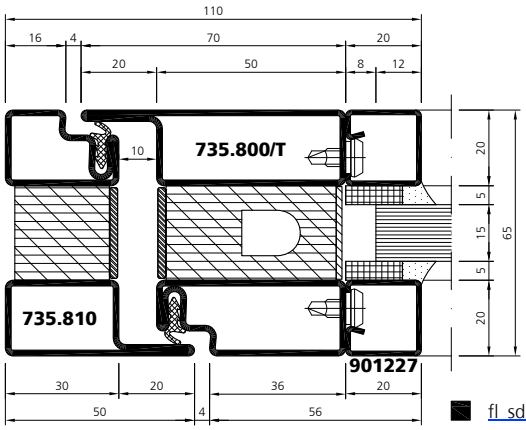

fl_sd_0070

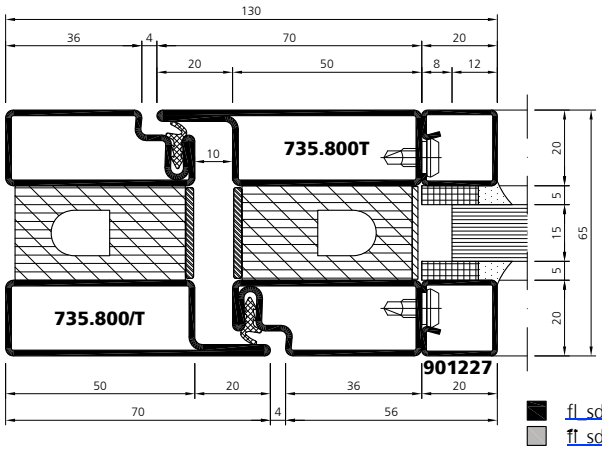

fl_sd_0071
fl_sd_0072

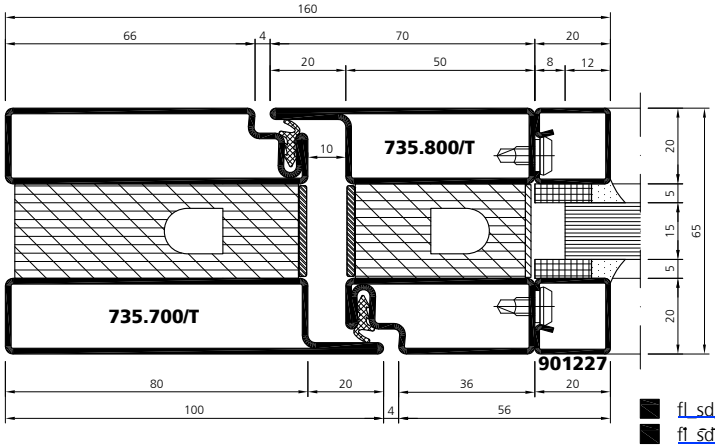

fl_sd_0097
fl_sd_0142 (735.700/T)

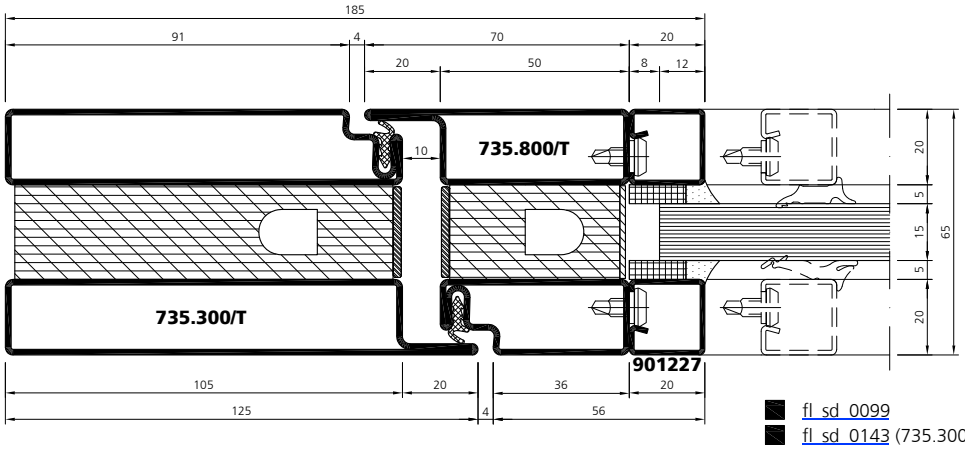

fl_sd_0099
fl_sd_0143 (735.300/T)

Systemschnitte | Coupes du système | System sections

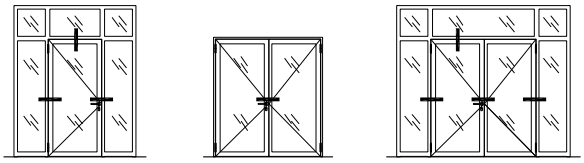

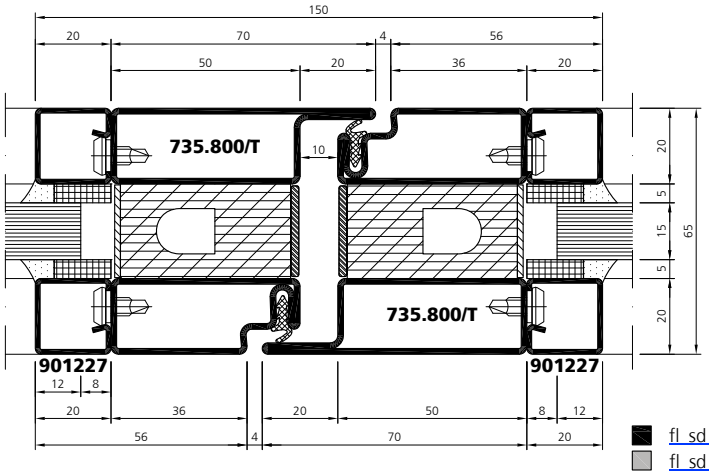

fl_sd_0100 fl_sd_0145 (735.700/T - 735.700/T)
fl_sd_0101 fl_sd_0147 (735.300/T - 735.300/T)

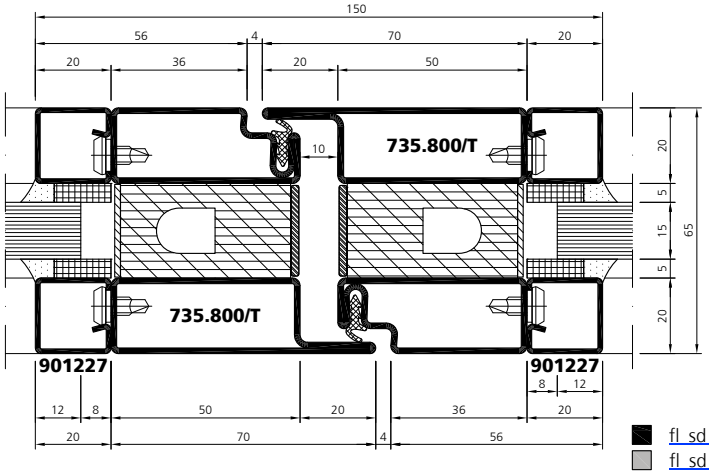

fl_sd_0116 fl_sd_0149 (735.700/T - 735.700/T)
fl_sd_0117 fl_sd_0159 (735.300/T - 735.300/T)

Systemschnitte | Coupes du système | System sections

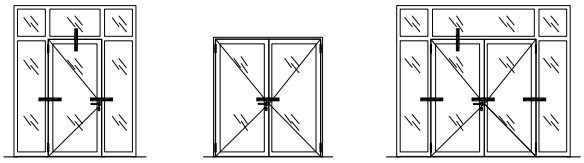

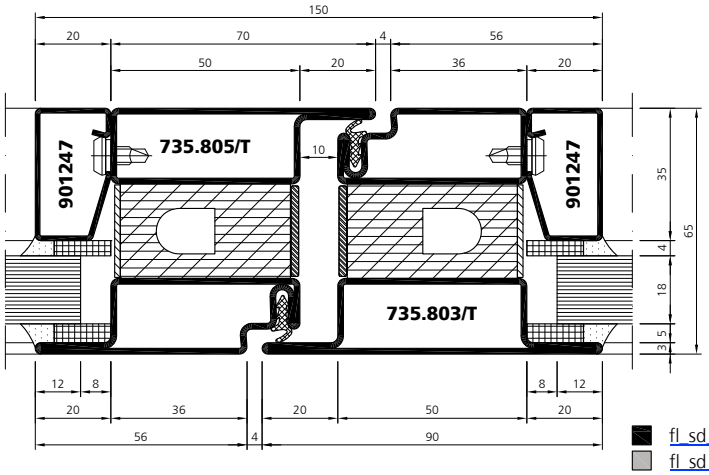

fl_sd_0108
fl_sd_0109
fl_sd_0144 (735.705/T - 735.703/T)
fl_sd_0146 (735.305/T - 735.303/T)

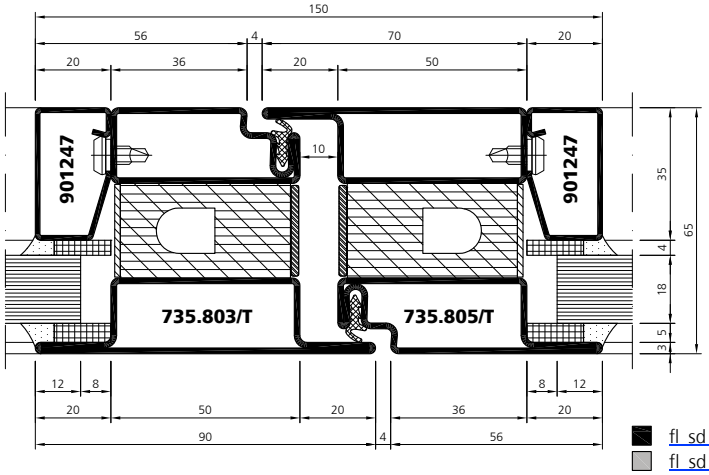

fl_sd_0124
fl_sd_0125
fl_sd_0148 (735.703/T - 735.705/T)
fl_sd_0158 (735.303/T - 735.305/T)

Systemschnitte | Coupes du système | System sections

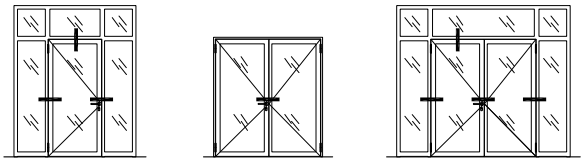

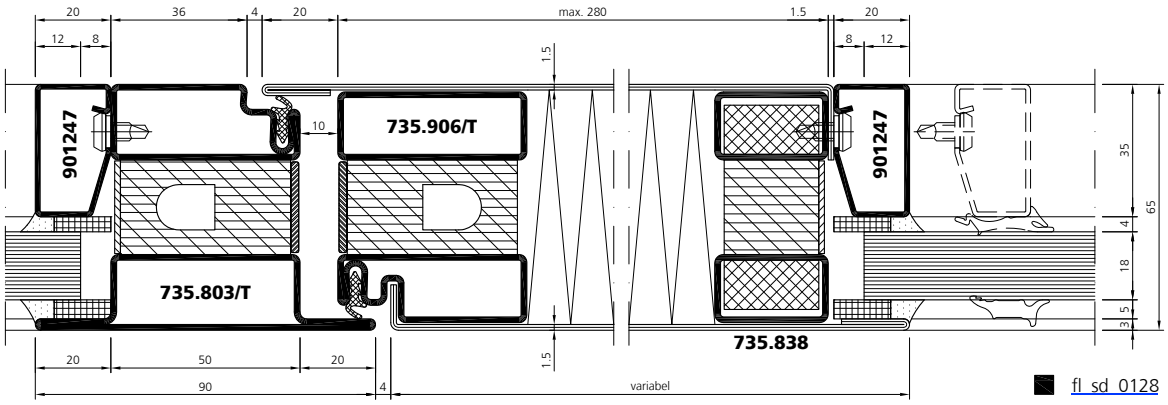

fl_sd_0128

fl_sd_0164 (735.703/T)
fl_sd_0165 (735.303/T)

Flächenbündige verblechte Tür EI30 siehe Ordner Forster fuego light 2.
Porte en tôle affleuré EI30 voir classeur Forster fuego light 2.
Flush mounted metal sheet door EI30 see manual Forster fuego light 2.

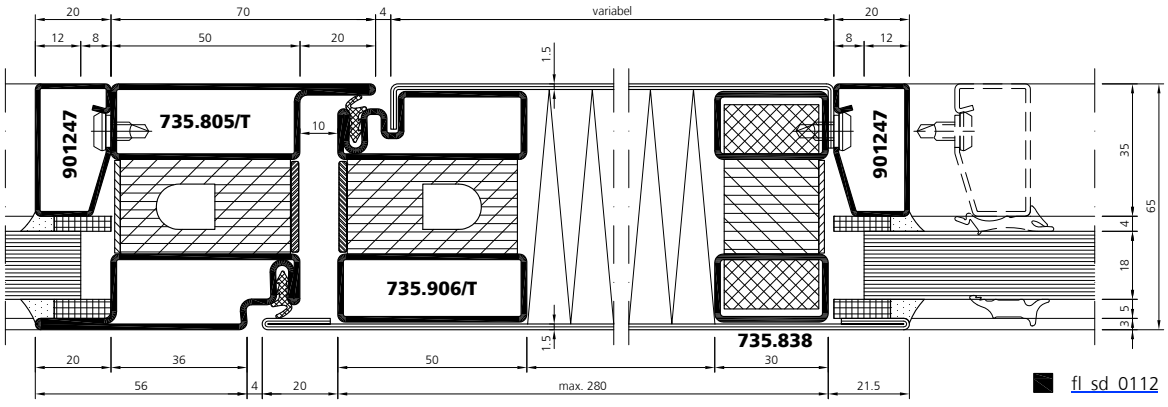

fl_sd_0112

fl_sd_0160 (735.705/T)
fl_sd_0161 (735.305/T)

Systemschnitte | Coupes du système | System sections

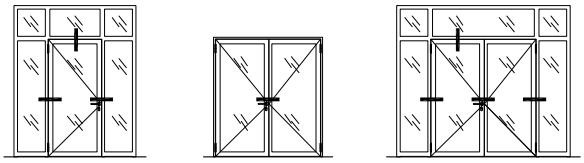

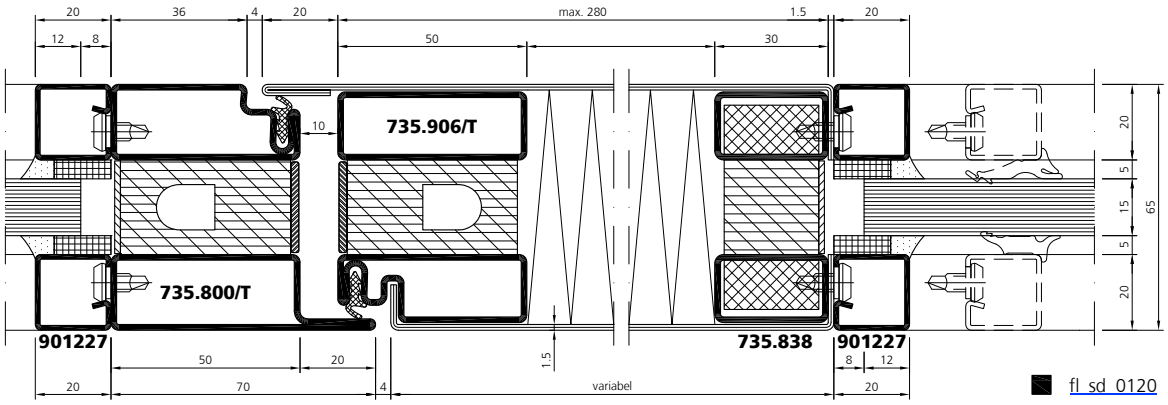

- fl_sd_0120
- fl_sd_0166 (735.700/T)
- fl_sd_0167 (735.300/T)

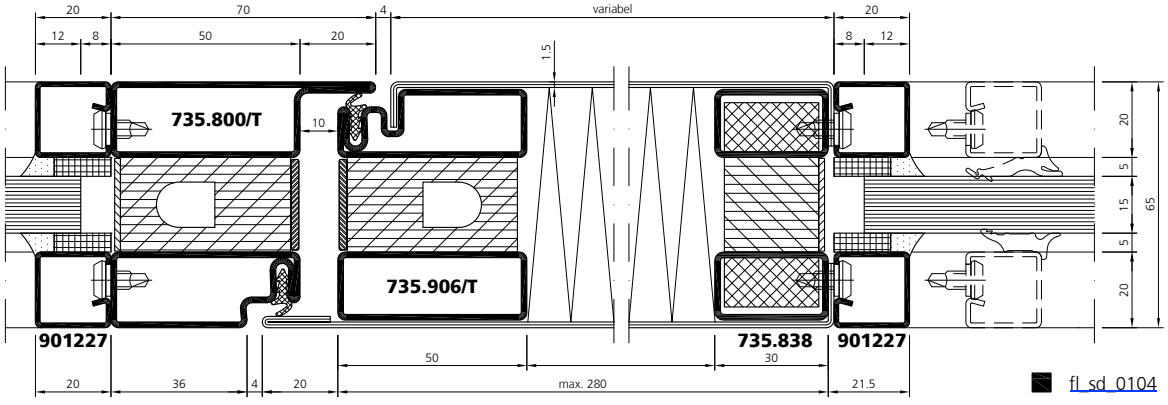

- fl_sd_0104
- fl_sd_0162 (735.700/T)
- fl_sd_0163 (735.300/T)

Systemschnitte | Coupes du système | System sections

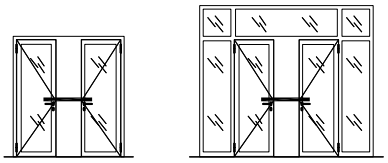

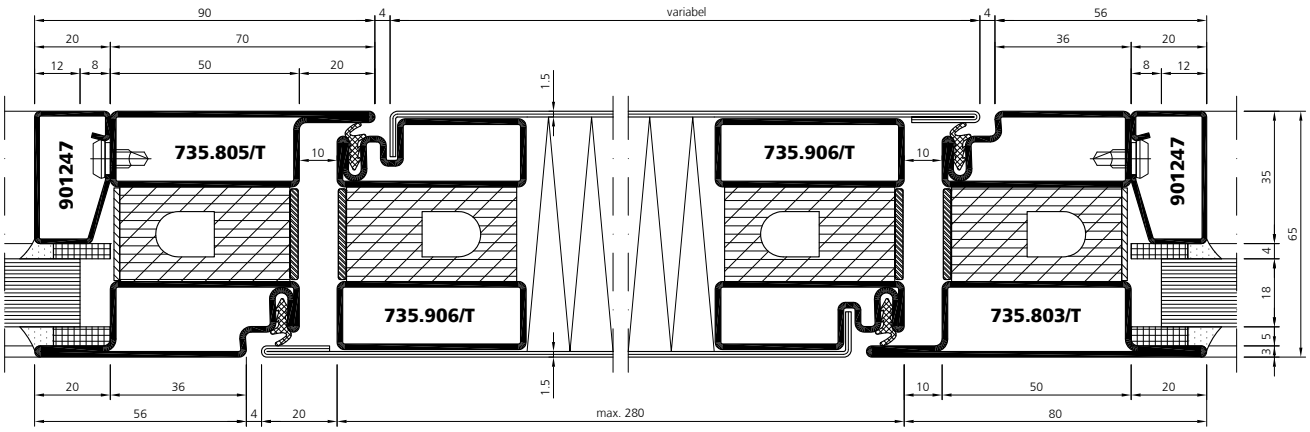

fl_sd_0152

fl_sd_0168 (735.705/T - 735.703/T)
fl_sd_0174 (735.305/T - 735.303/T)

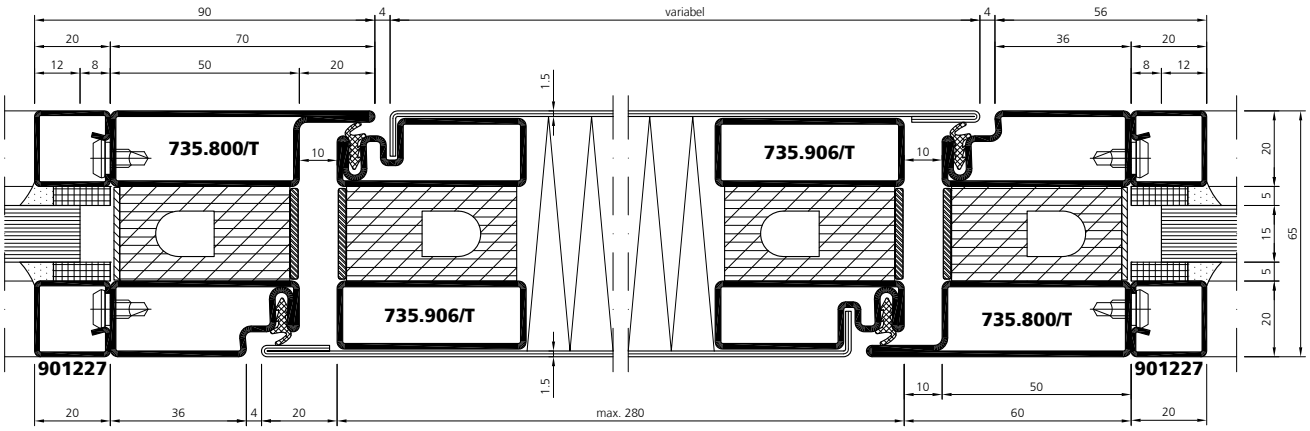

fl_sd_0169 (735.700/T - 735.700/T)
fl_sd_0207 (735.300/T - 735.300/T)

fl_sd_0150

Systemschnitte | Coupes du système | System sections

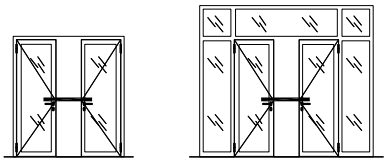

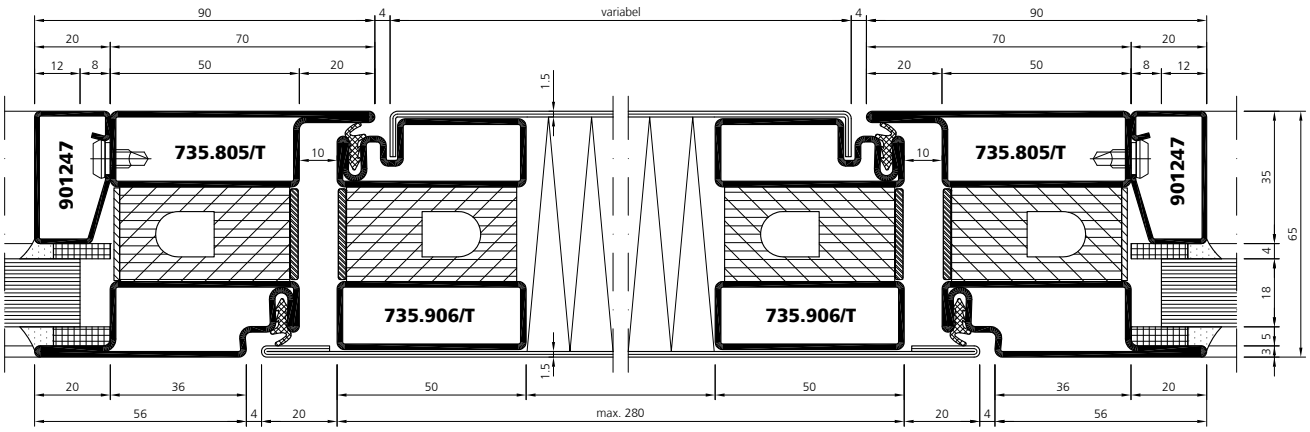

- fl_sd_0156
- fl_sd_0223 (735.705/T - 735.705/T)
- fl_sd_0225 (735.305/T - 735.305/T)

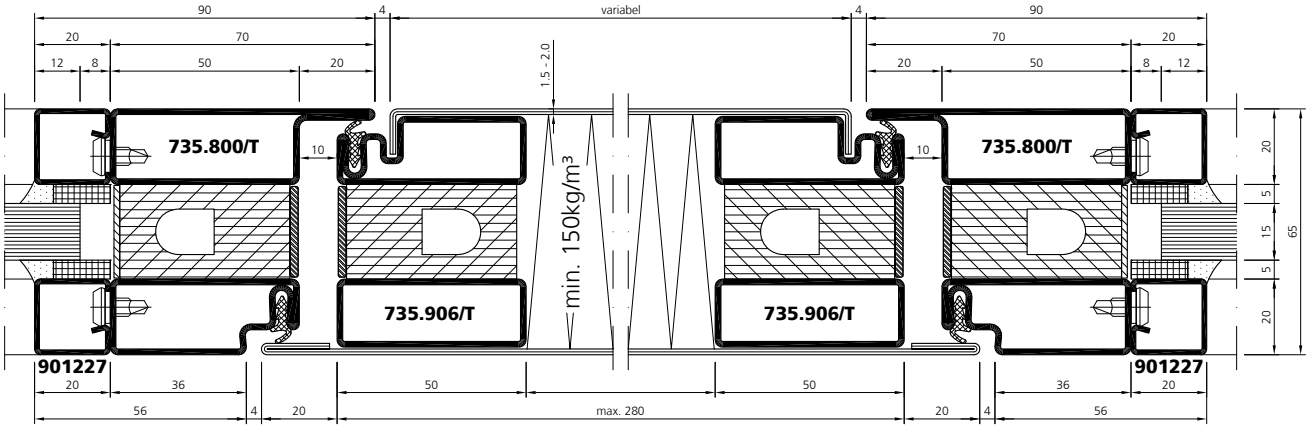

- fl_sd_0224 (735.700/T - 735.700/T)
- fl_sd_0226 (735.300/T - 735.300/T)
- fl_sd_0154

Systemschnitte | Coupes du système | System sections

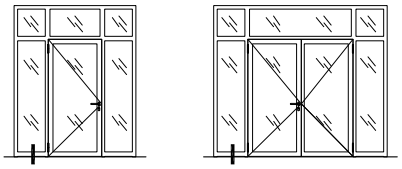

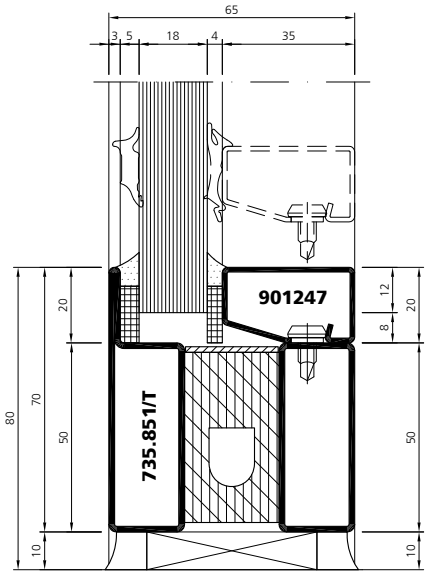

fl_sd_0200
fl_sd_0201

fl_sd_0461 (735.751/T)
fl_sd_0462 (735.351/T)
fl_sd_0202 (2 x 735.838)

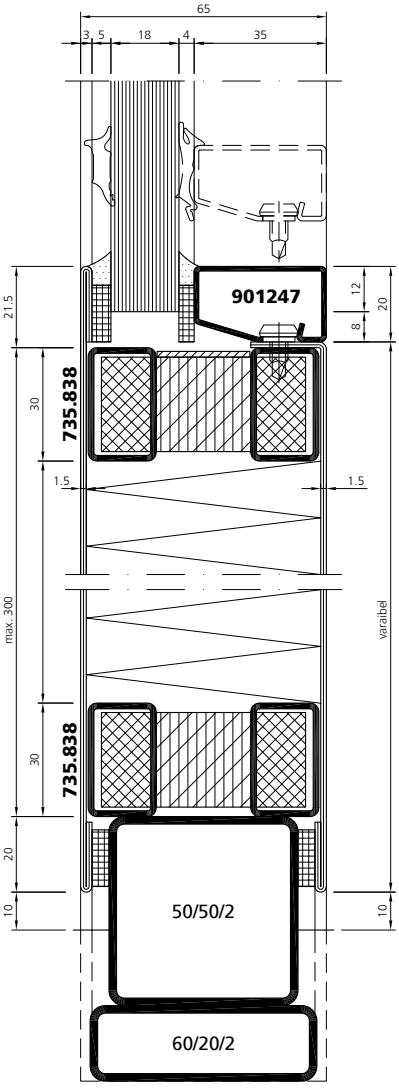

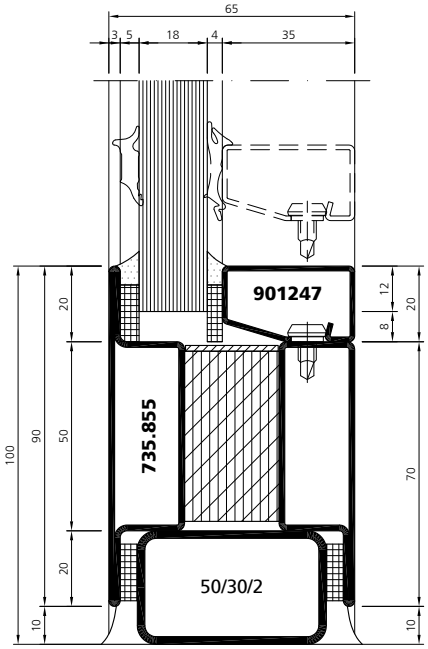

fl_sd_0204
fl_sd_0205

fl_sd_0206 (2 x 735.838)

fl_sd_0210

fl_sd_0208 (735.855)
fl_sd_0209 (735.855 CrNi)

Systemschnitte | Coupes du système | System sections

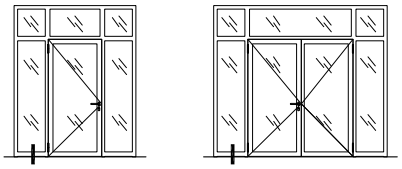

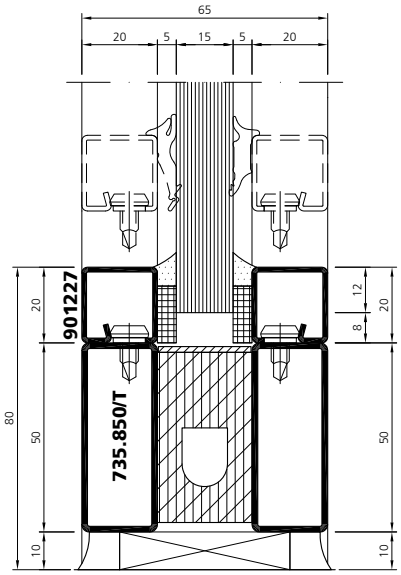

fl_sd_0170
fl_sd_0171

fl_sd_0459 (735.750/T)
fl_sd_0460 (735.350/T)
fl_sd_0172 (943242/-244)
fl_sd_0173 (2 x 735.838)

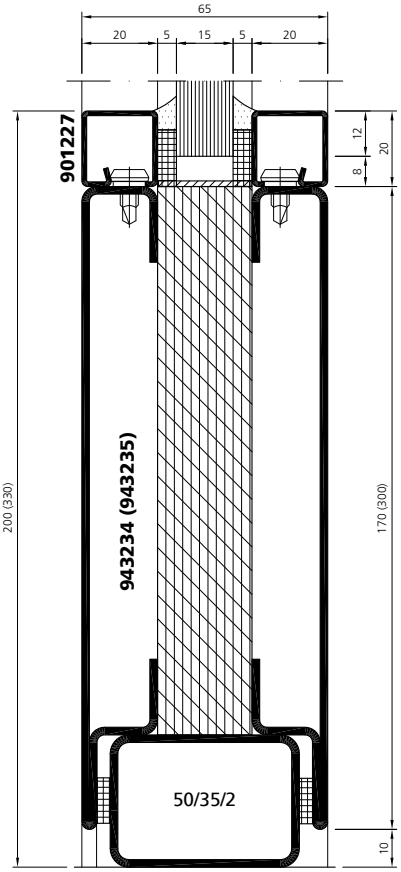

fl_sd_0177

fl_sd_0175 (735.854)
fl_sd_0178 (2 x 735.838)

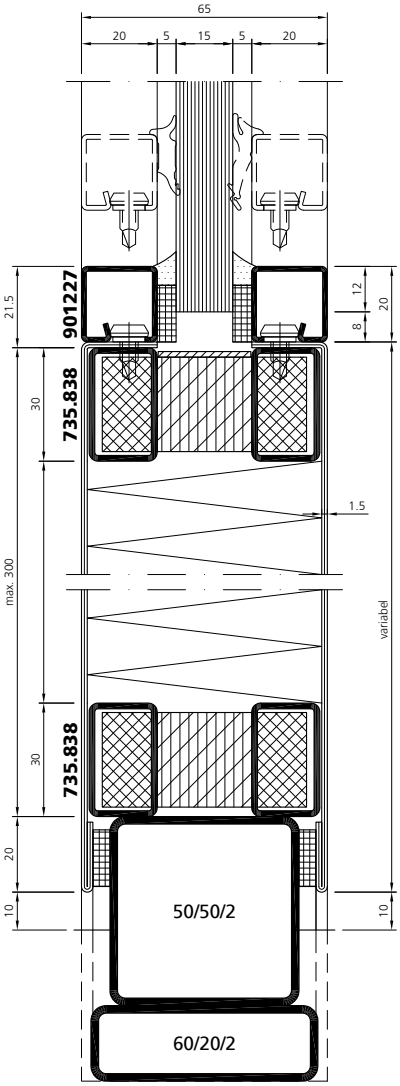

fl_sd_0183

fl_sd_0180 (735.854)
fl_sd_0181 (735.854 CrNi)
fl_sd_0182 (943234/-235)

Systemschnitte | Coupes du système | System sections

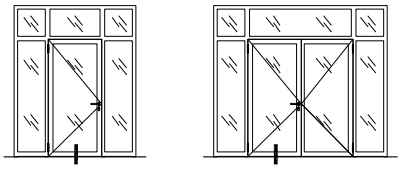

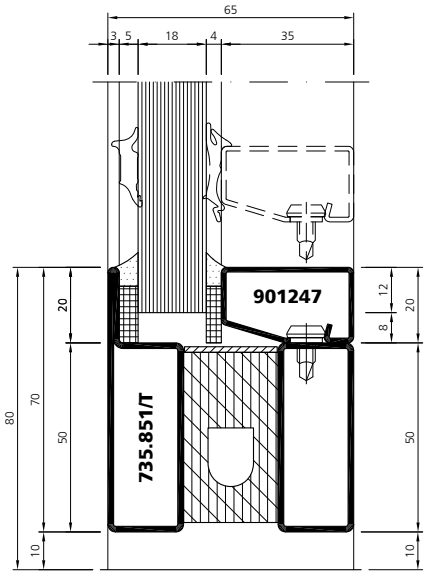

fl_sd_0212
fl_sd_0213

fl_sd_0465 (735.751/T)
fl_sd_0466 (735.351/T)
fl_sd_0214 (2 x 735.838)

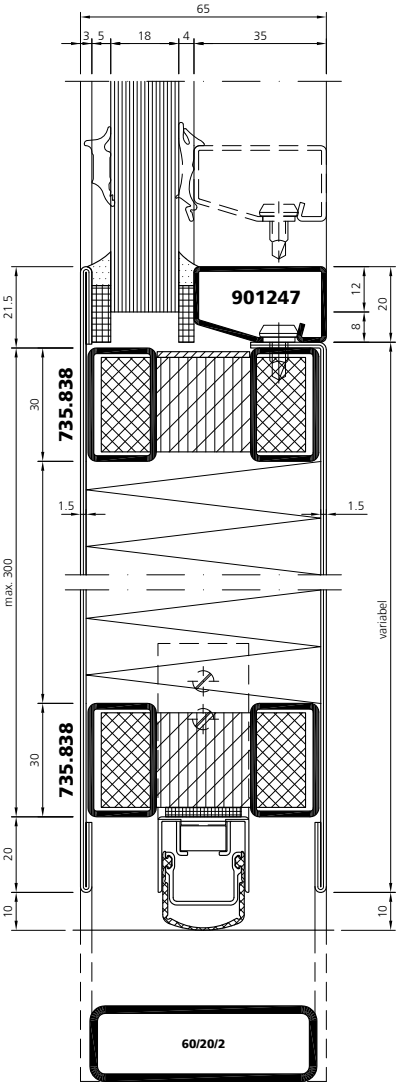

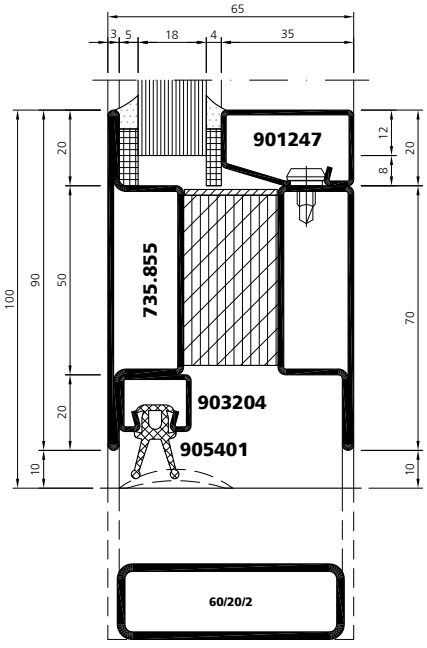

fl_sd_0230

fl_sd_0222

fl_sd_0216 (735.855)
fl_sd_0217 (/35.855 CrNi)

Systemschnitte | Coupes du système | System sections

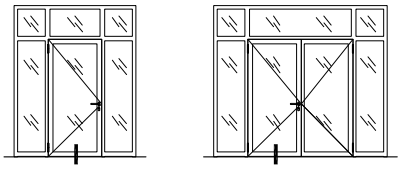

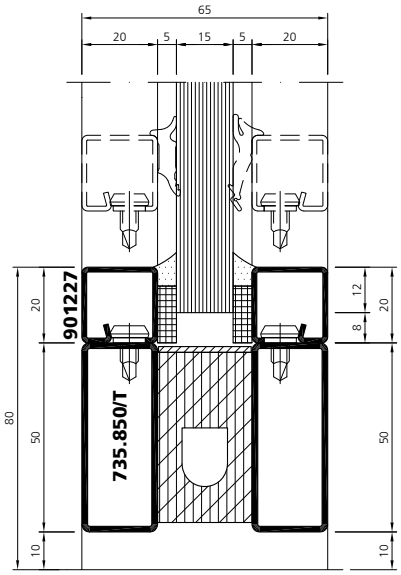

fl_sd_0185
fl_sd_0186

fl_sd_0463 (735.750/T)
fl_sd_0464 (735.350/T)
fl_sd_0188 (2 x 735.838)

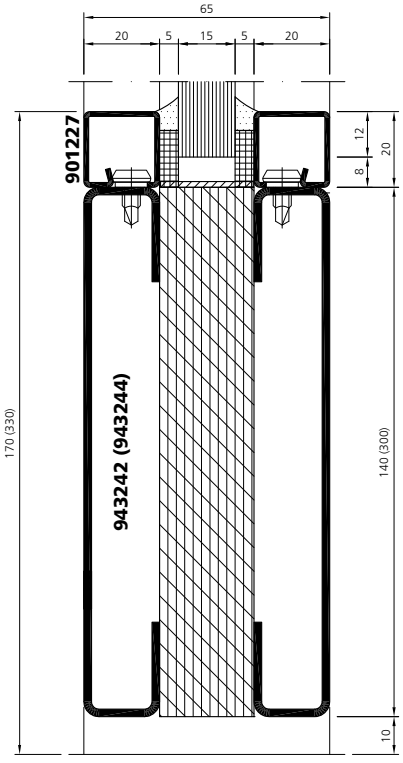

fl_sd_0187

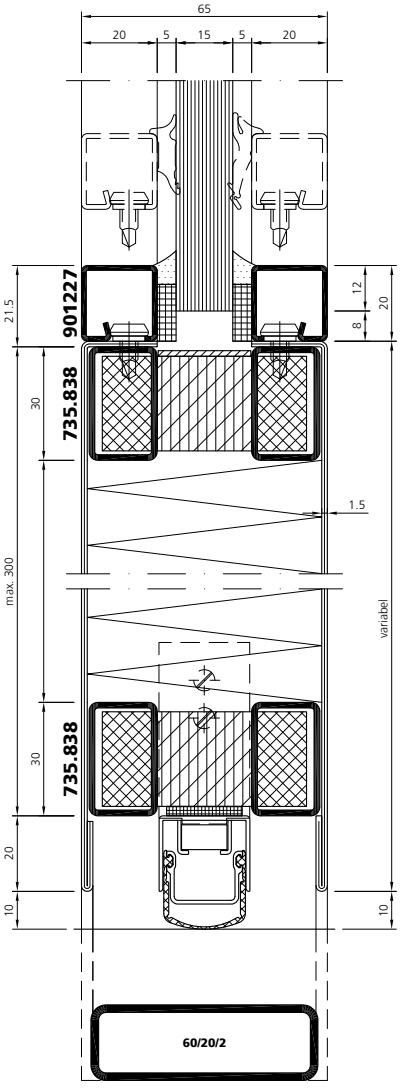

fl_sd_0198

fl_sd_0190 (735.854)
fl_sd_0191 (735.854 CrNi)
fl_sd_0192 (943234/-235)

Systemschnitte

Coupes du système

System sections

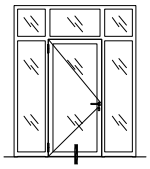

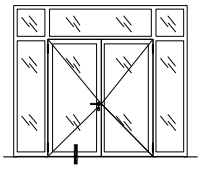

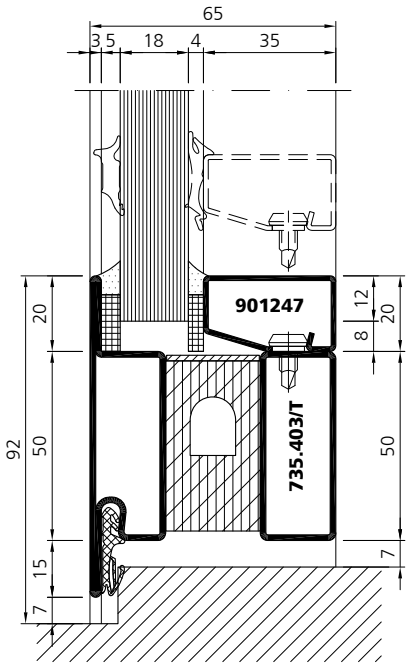

fl_sd_0342
fl_sd_0343

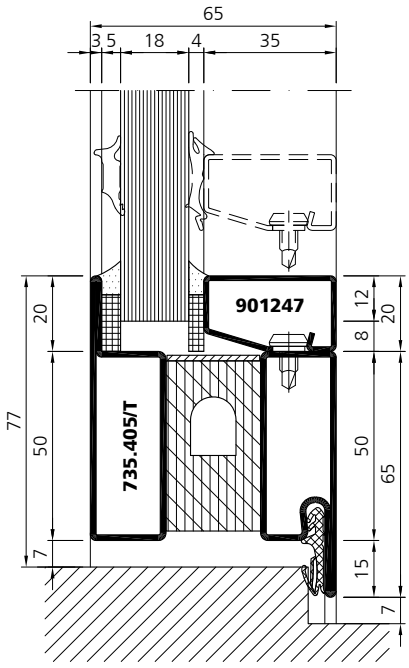

fl_sd_0344
fl_sd_0345

06/18

Übersicht Systempläne	Tableau des plans du système	Synopsis of system plans
1 einflügelige Tür	porte à un vantail	single-leaved door
2 • mit Seitenteil	• avec partie latérale fixe	• with screen abutment
3 • mit zwei Seitenteilen	• avec deux parties latérales fixes	• with 2 screen abutments
4 • mit Oberlicht	• avec imposte	• with fanlight
5 • mit Oberlicht und Seitenteil	• avec imposte et partie latérale fixe	• with fanlight and screen abutment
6 • mit Oberlicht und zwei Seitenteilen	• avec imposte et deux parties latérales fixes	• with fanlight and 2 screen abutments
7 zweiflügelige Tür	porte à deux vantaux	double-leaved door
8 • mit Seitenteil	• avec partie latérale fixe	• with screen abutment
9 • mit zwei Seitenteilen	• avec deux parties latérales fixes	• with 2 screen abutments
10 • mit Oberlicht	• avec imposte	• with fanlight
11 • mit Oberlicht und Seitenteil	• avec imposte et partie latérale fixe	• with fanlight and screen abutment
12 • mit Oberlicht und zwei Seitenteilen	• avec imposte et deux parties latérales fixes	• with fanlight and 2 screen abutments
13 Festverglasung	vitrage fixe	fixed glazing

■ Stahl / Acier / Steel

□ Edelstahl / Acier inox / Stainless steel

1

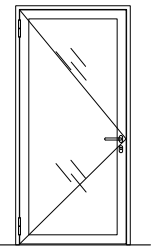

■ fl_sp_0026
□ fl_sp_0050

2

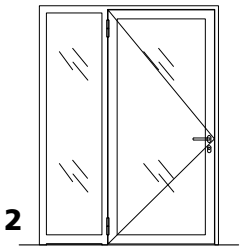

■ fl_sp_0002
□ fl_sp_0007

3

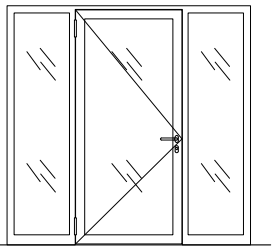

■ fl_sp_0029
□ fl_sp_0053

4

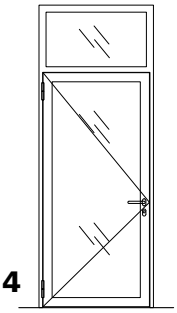

■ fl_sp_0027
□ fl_sp_0051

5

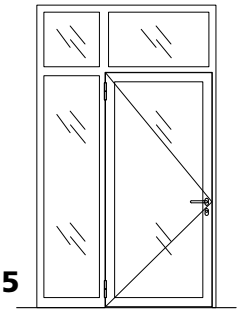

■ fl_sp_0028
□ fl_sp_0052

6

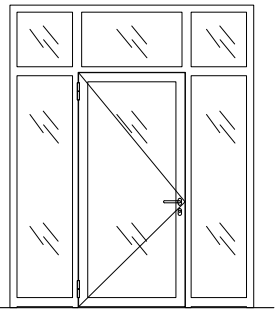

■ fl_sp_0003
□ fl_sp_0008

Übersicht Systempläne Tableau des plans du système Synopsis of system plans

7

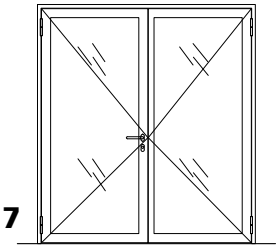

fl_sp_0030
fl_sp_0054

8

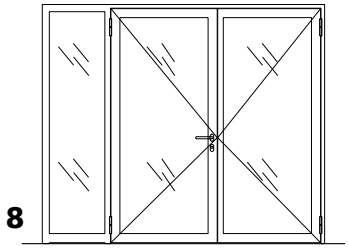

fl_sp_0004
fl_sp_0009

9

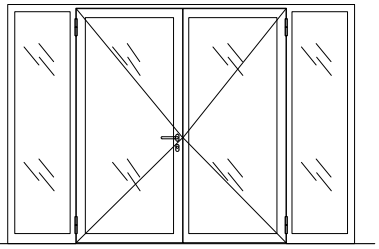

fl_sp_0033
fl_sp_0057

10

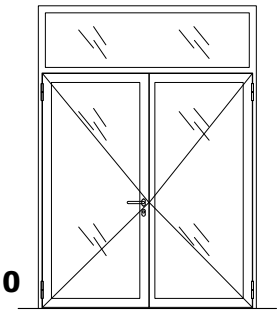

fl_sp_0031
fl_sp_0055

11

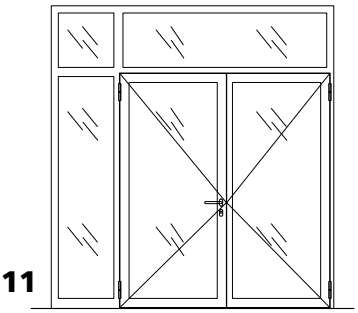

fl_sp_0032
fl_sp_0056

12

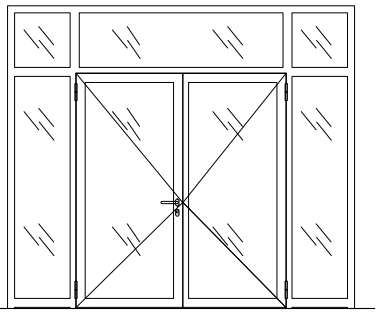

fl_sp_0005
fl_sp_0010

13

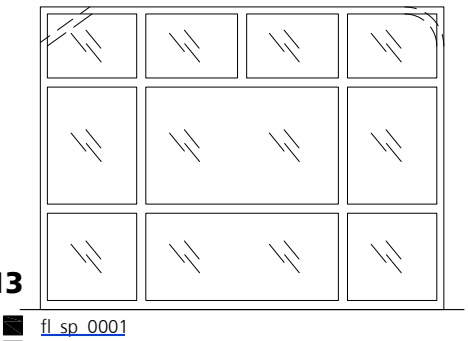

fl_sp_0001
fl_sp_0006

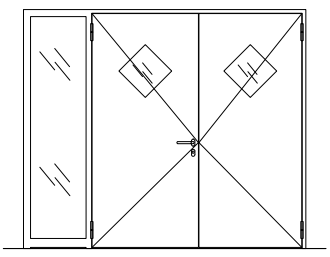

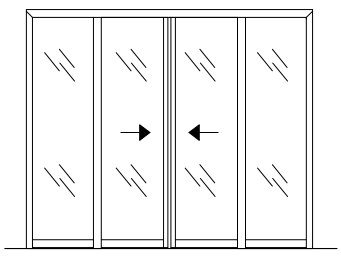

Systempläne | Plans du système | System plans

fl_sp_0001
fl_sp_0006

A - A

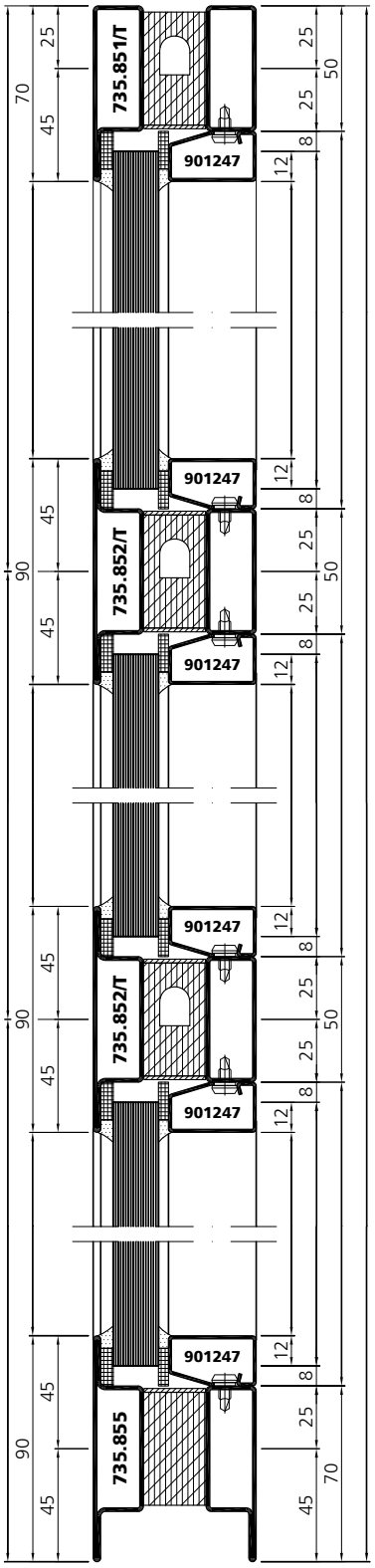

Systempläne | Plans du système | System plans

fl_sp_0001

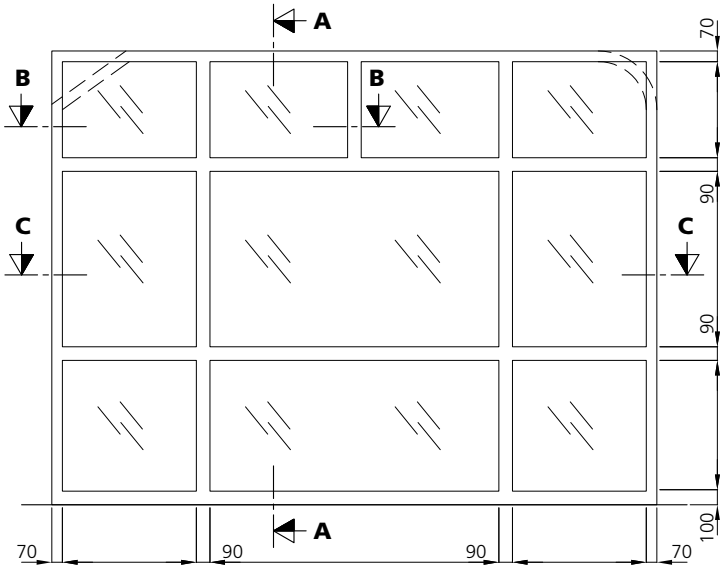

B - B

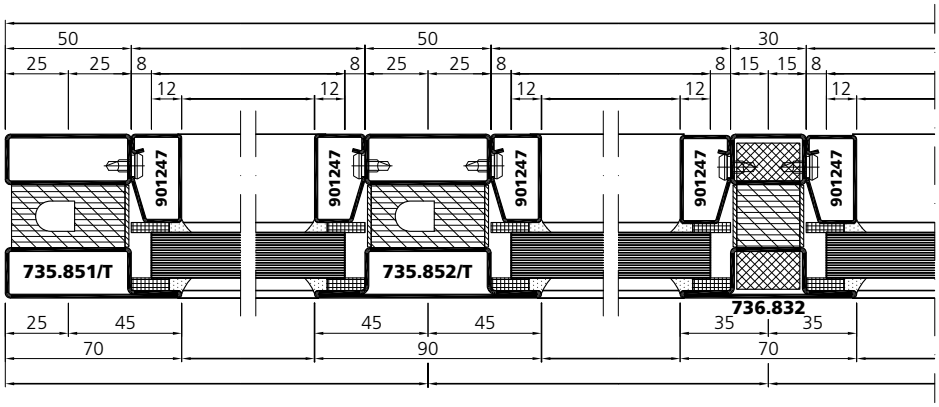

C - C

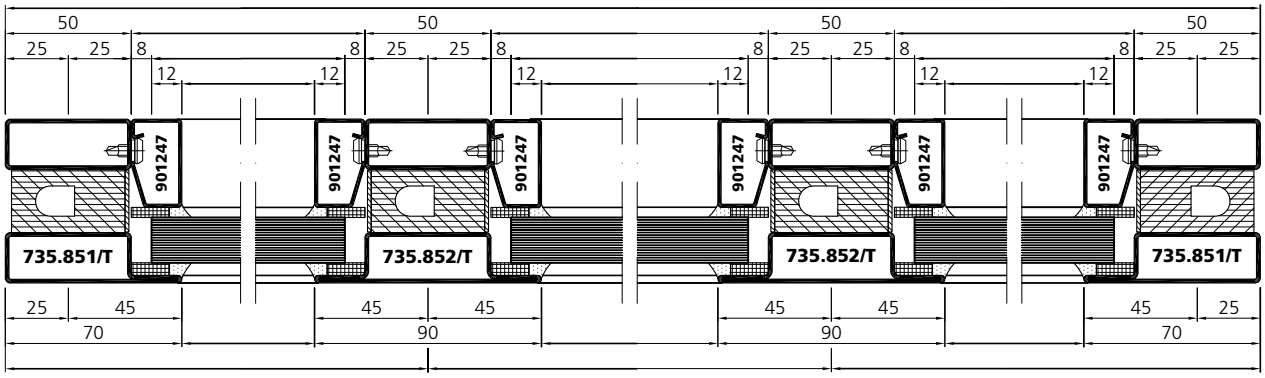

Systempläne | Plans du système | System plans

fl_sp_0002
fl_sp_0007

A - A

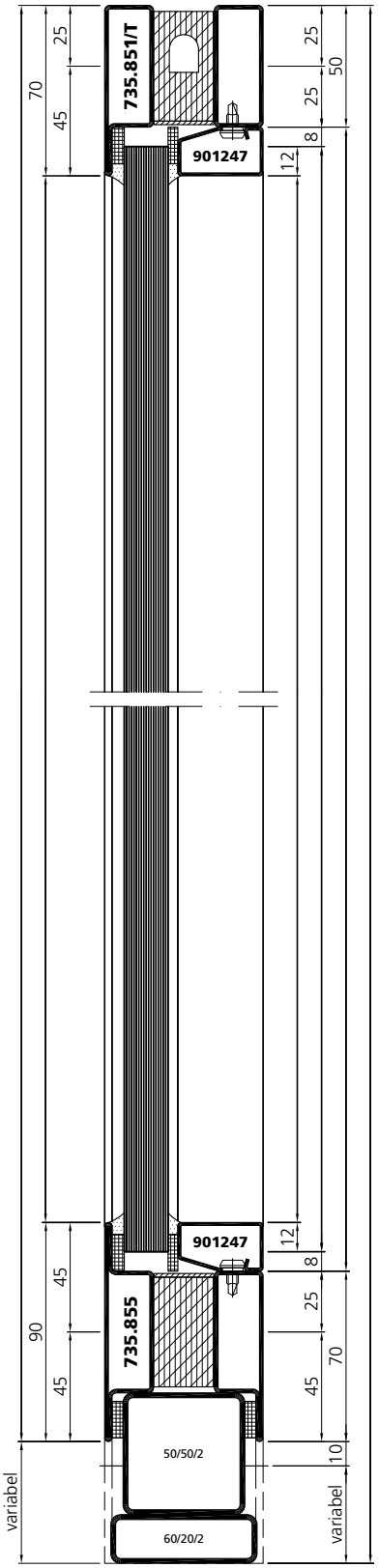

B - B

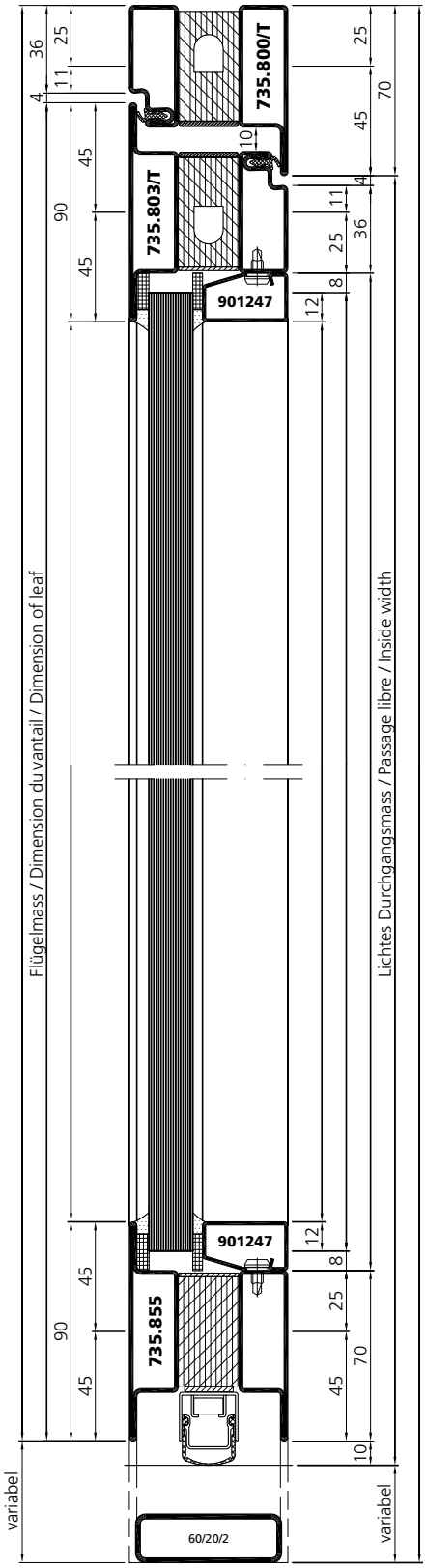

Systempläne | Plans du système | System plans

fl_sp_0002
fl_sp_0007

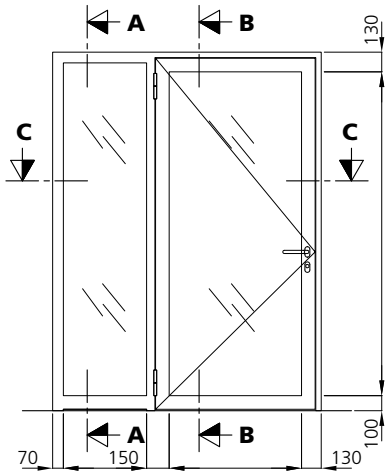

C - C

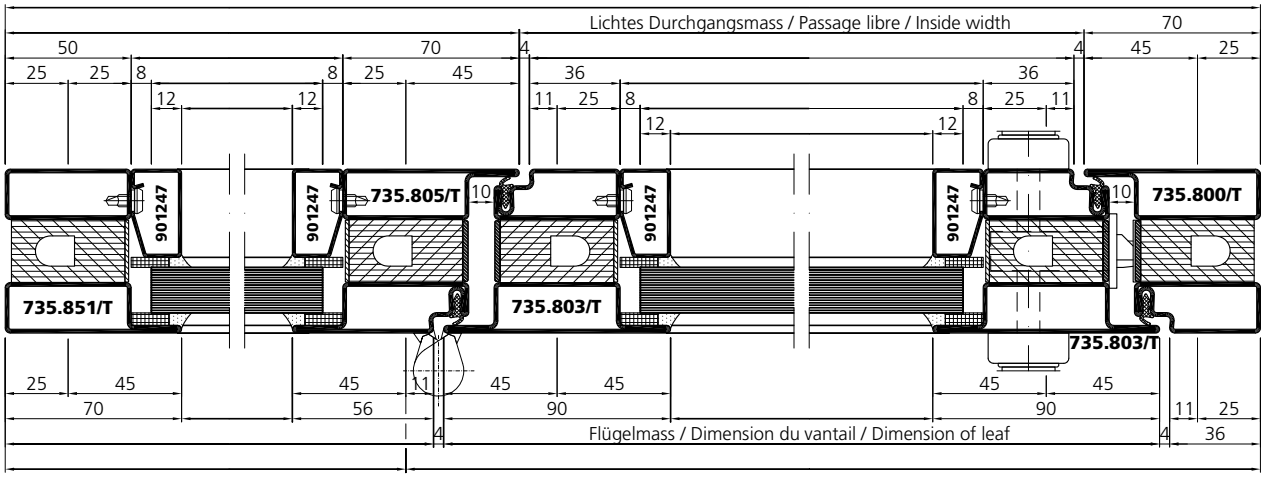

06/18

Systempläne | Plans du système | System plans

fl_sp_0003
fl_sp_0008

A - A

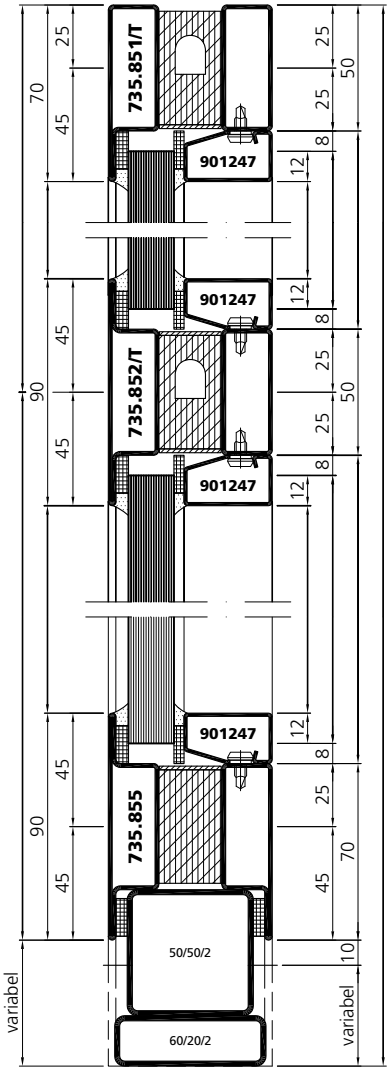

B - B

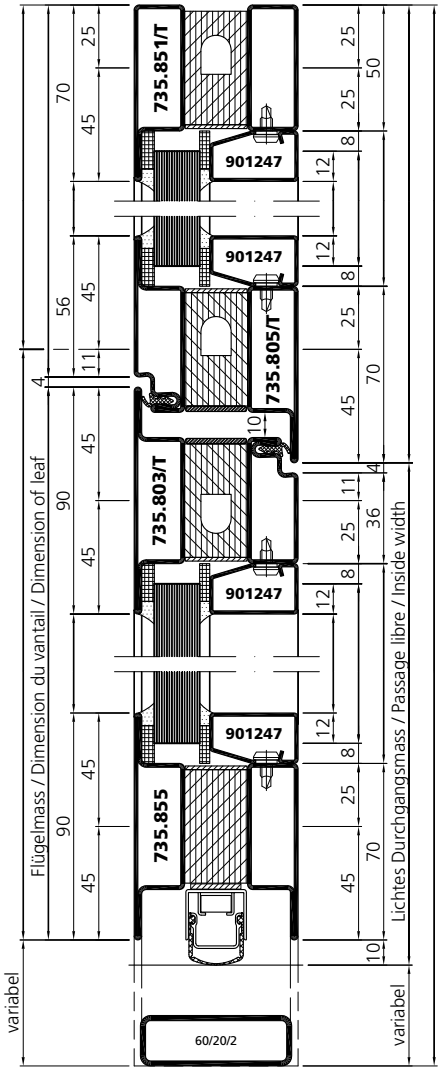

D - D

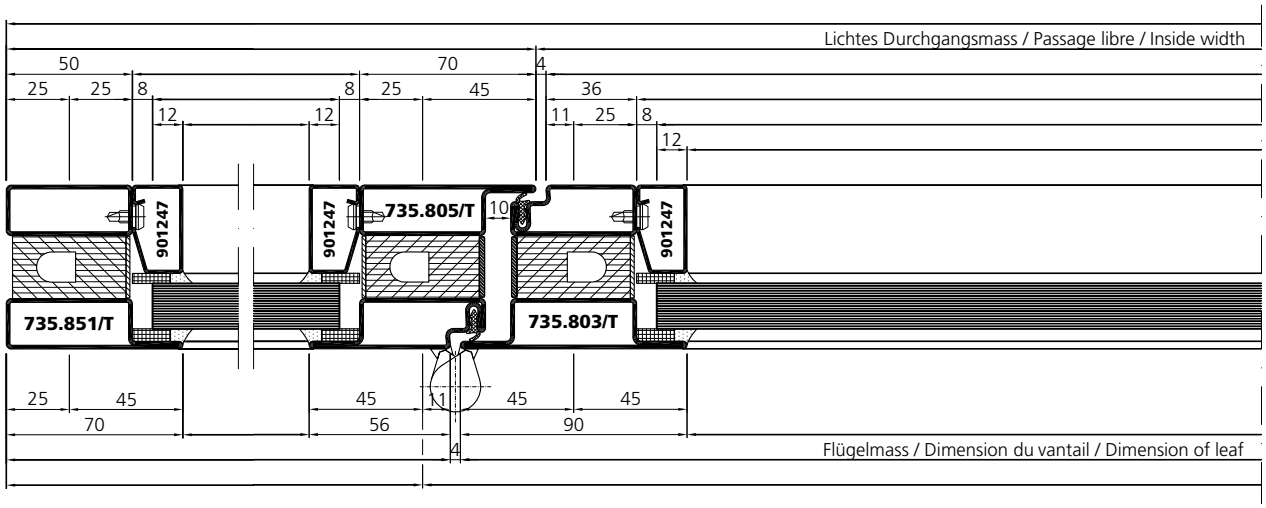

Systempläne | Plans du système | System plans

fl_sp_0003
fl_sp_0008

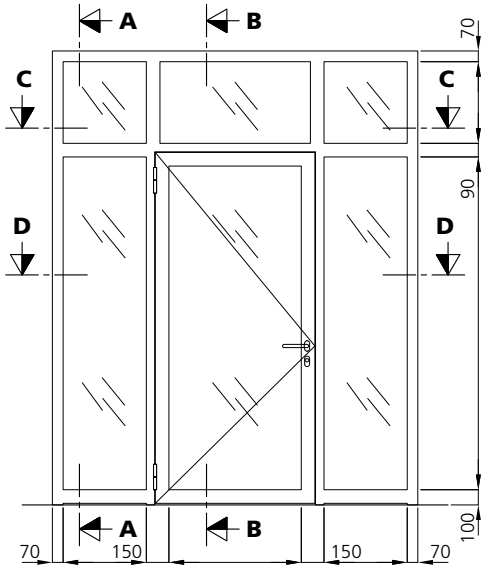

C - C

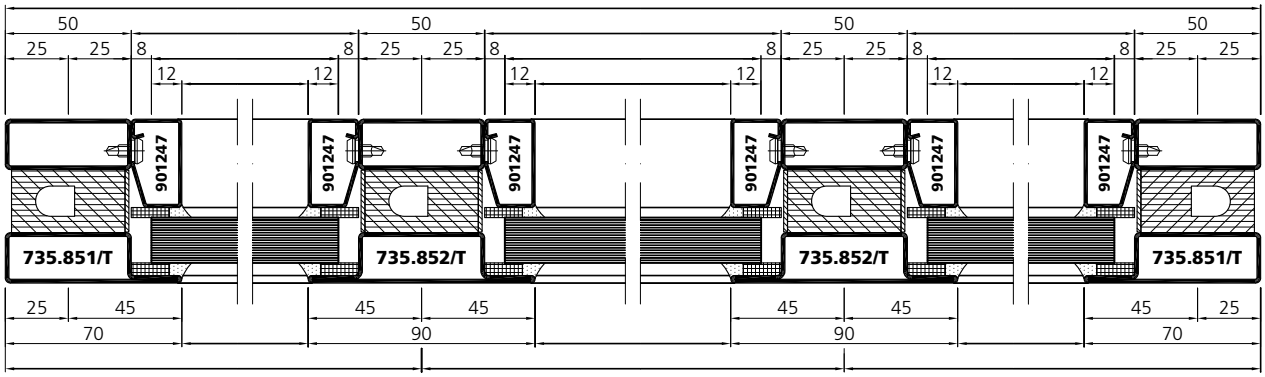

D - D

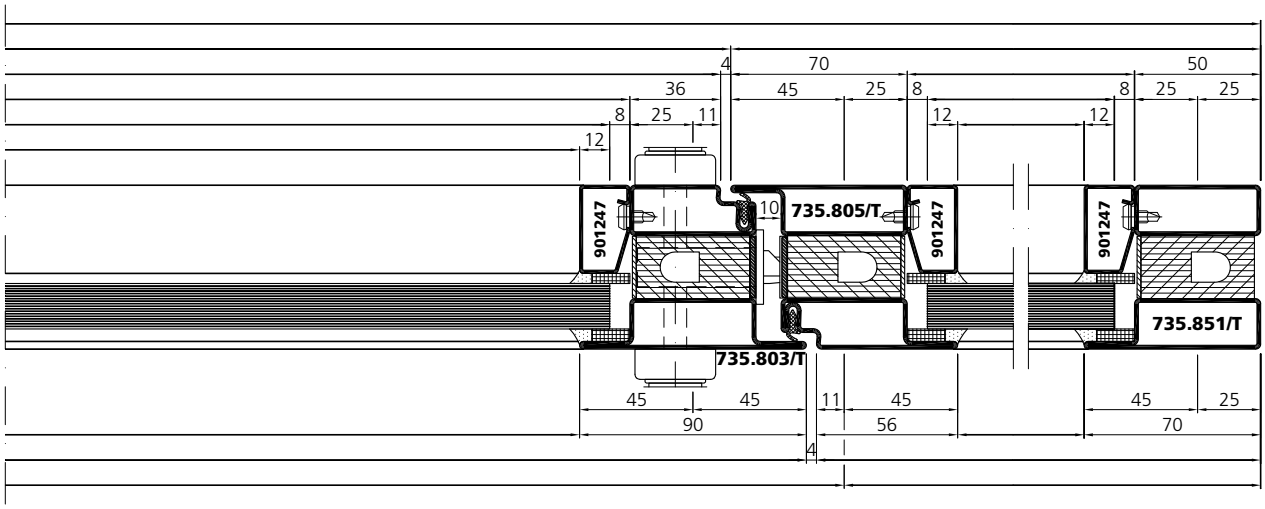

06/18

Systempläne | Plans du système | System plans

fl_sp_0004
fl_sp_0009

A - A

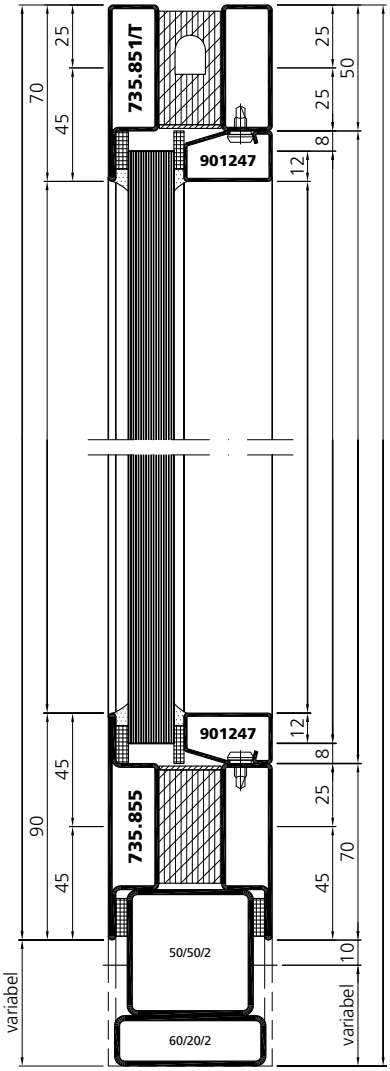

B - B

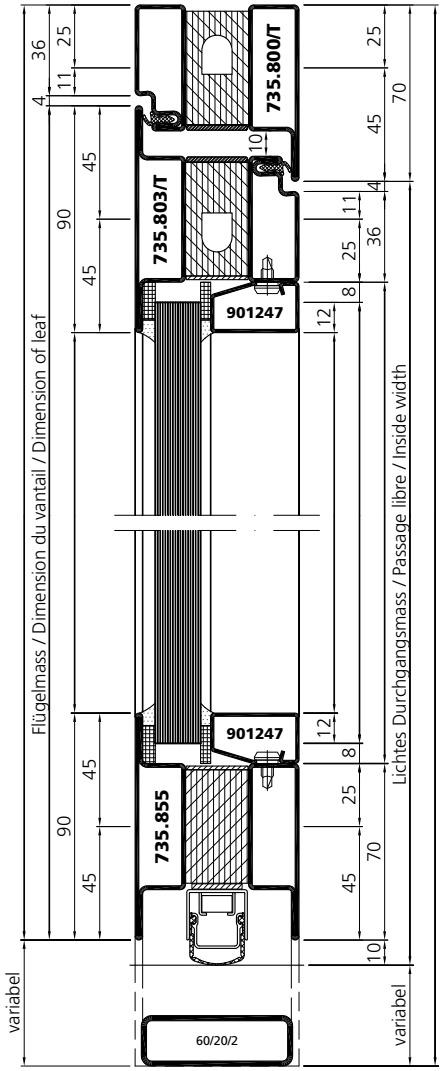

C - C

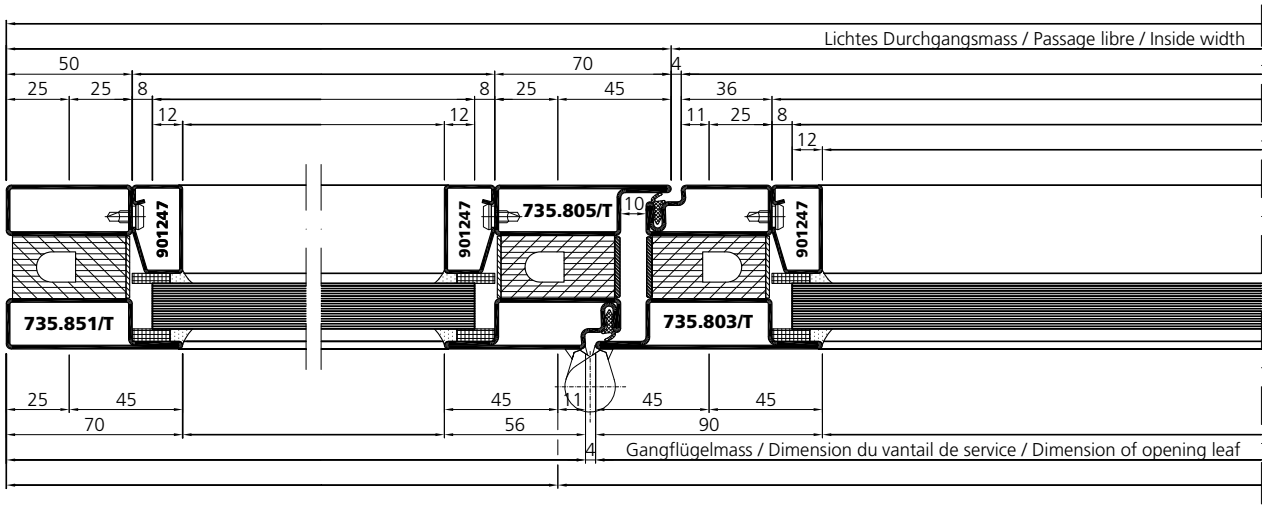

Systempläne | Plans du système | System plans

fl_sp_0004
fl_sp_0009

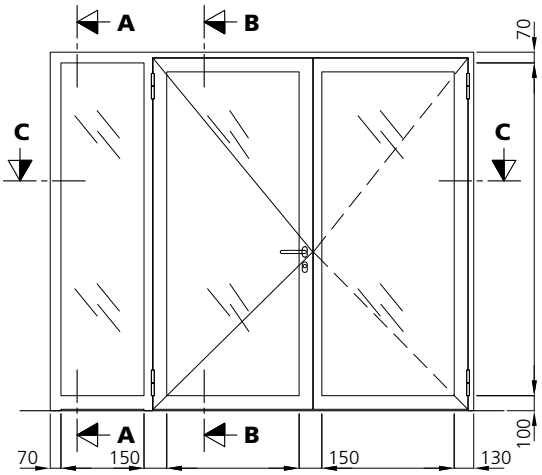

C - C

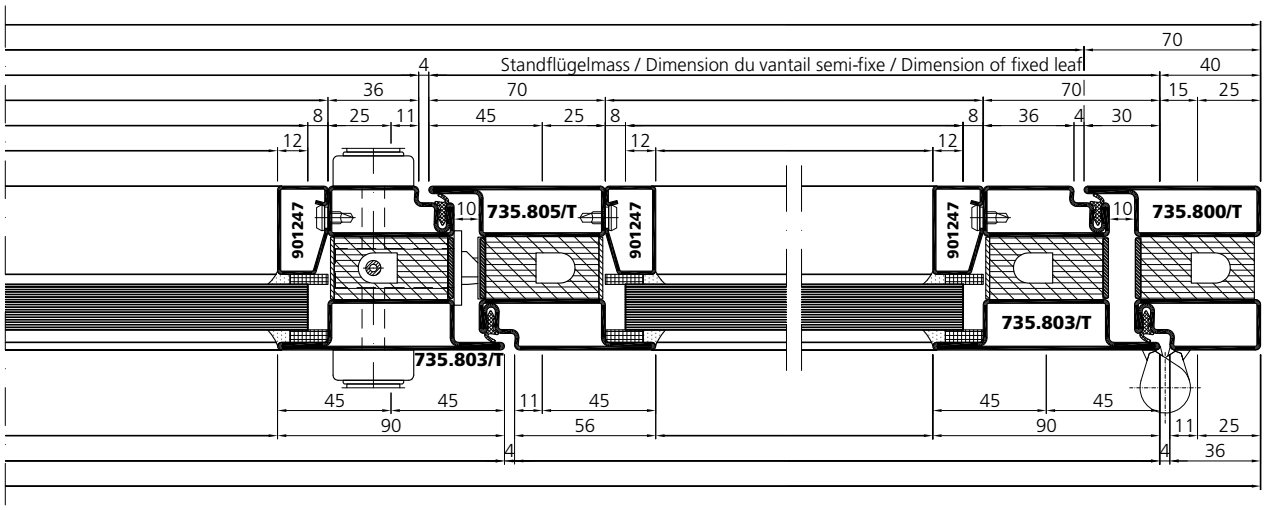

Systempläne | Plans du système | System plans

fl_sp_0005
fl_sp_0010

A - A

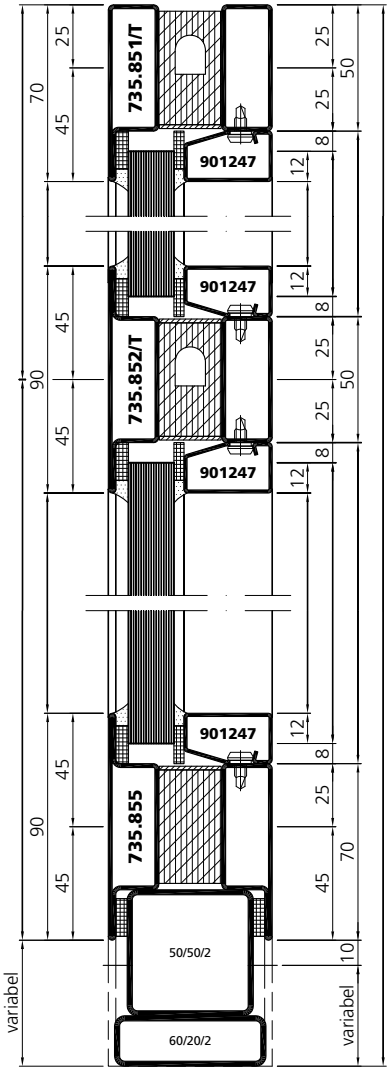

B - B

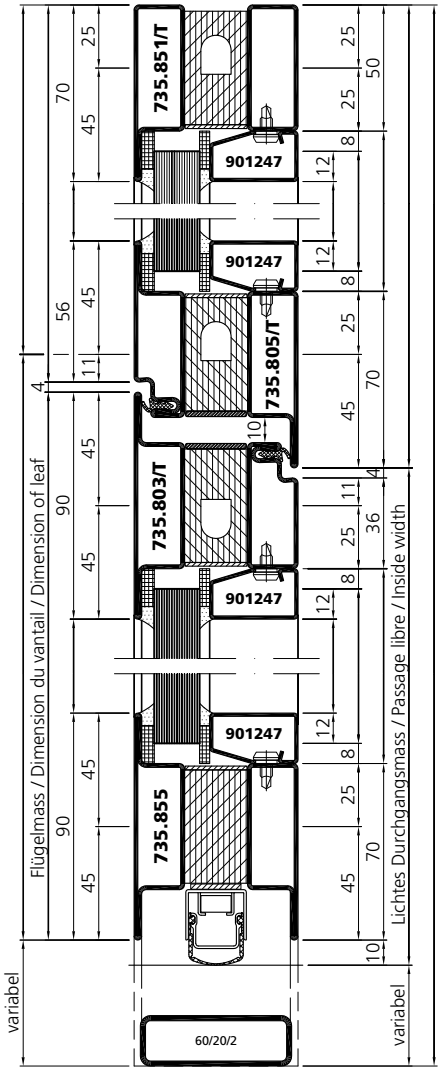

D - D

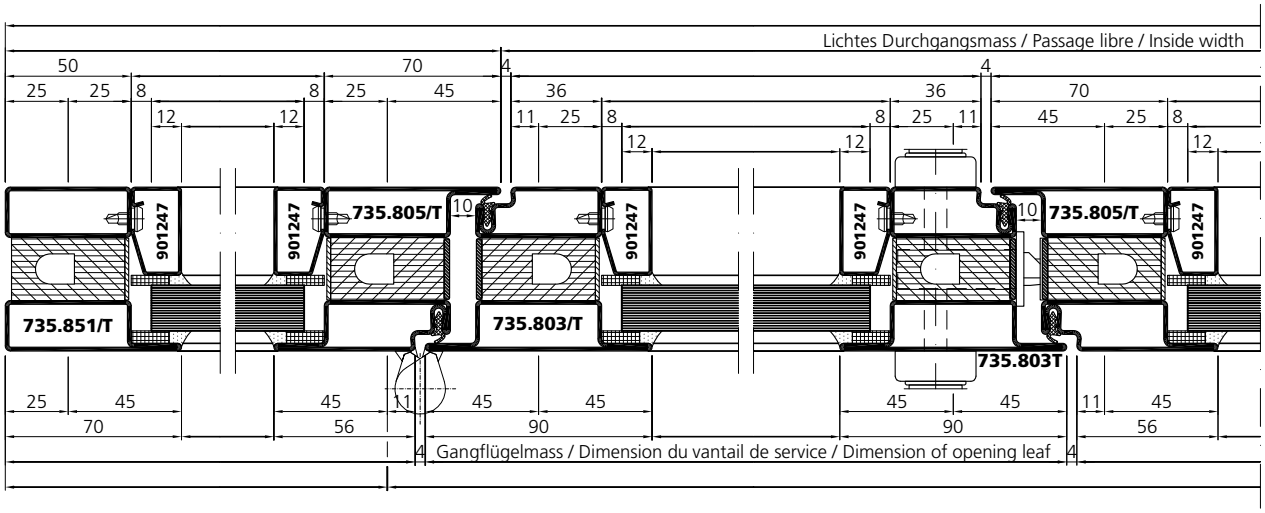

Systempläne | Plans du système | System plans

fl_sp_0005
fl_sp_0010

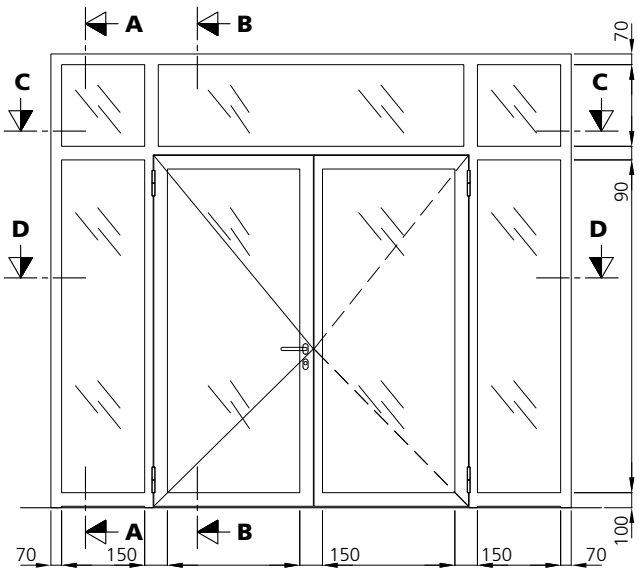

C - C

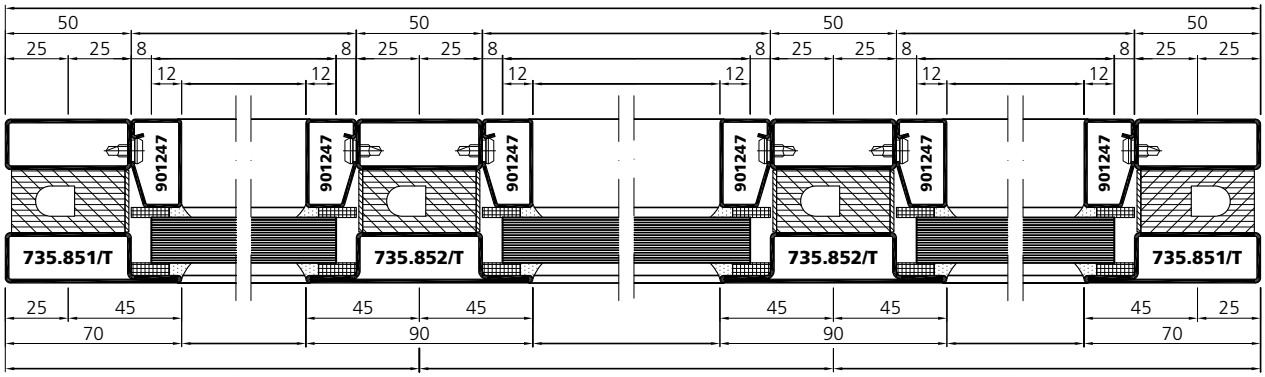

D - D

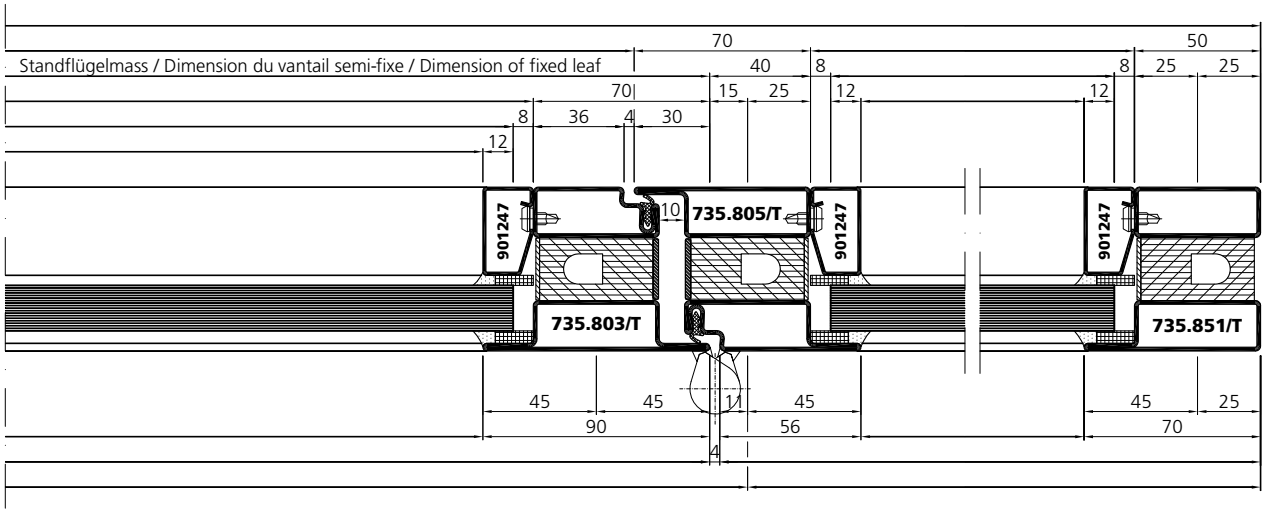

06/18

Befestigungspunkte — Points de fixation — Fixing points

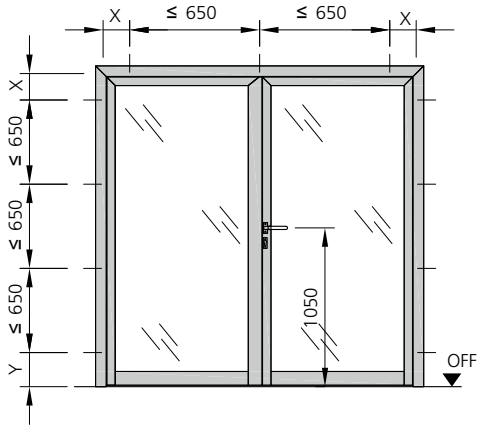

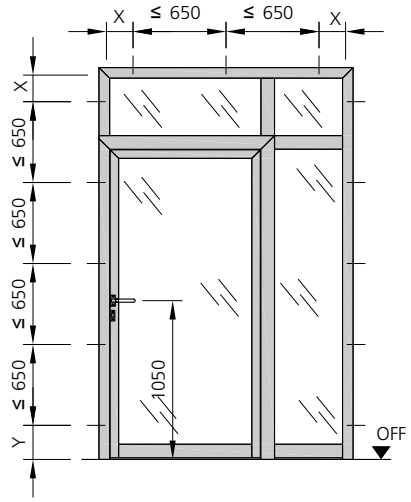

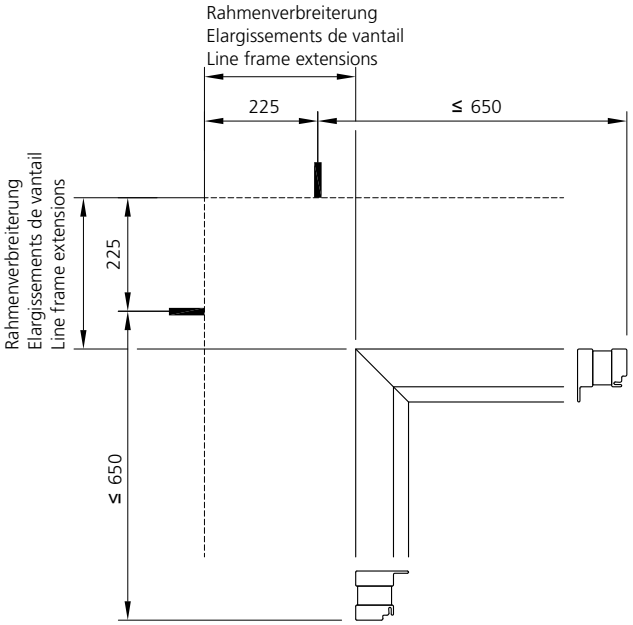

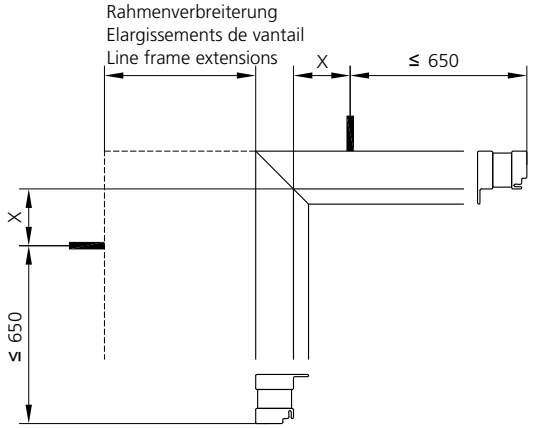

Mass X
Dimension X
Dimension X = 75 ±20

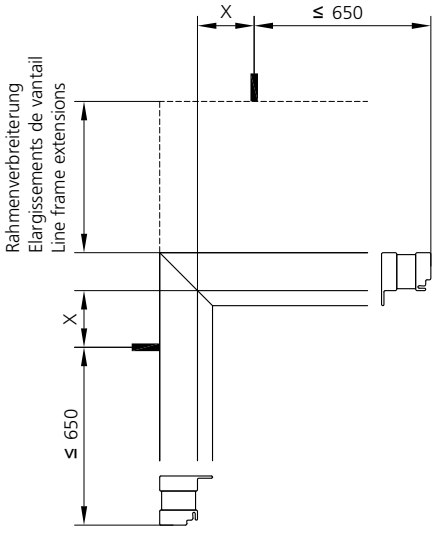

Mass Y
Dimension Y
Dimension Y = 225 / 60 ±20

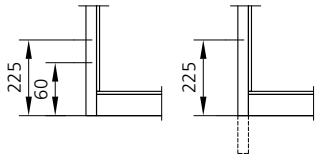

Wandanschlüsse (fl_wa)
Nummernschlüssel

Raccords muraux (fl_wa)
Légende

Wall abutments (fl_wa)
Legend

1	**Befestigungsmittel** (an Massivbauteile z.B. Stahlträger, Mauerwerk, Beton) Wahlweise: • zugelassener KS/St-Dübel Ø 10 mm mit dazugehörender Stahlschraube • Universalschraube 'HILTI HUS' • Heco Multi Monti	**Elément de fixation** (sur pièces en massif, par ex. support en acier, maçonnerie, béton) Au choix: • Cheville en acier/KS homologuée Ø 10 mm avec vis en acier correspondante • Vis universelle 'HILTI HUS' • Heco Multi Monti	**Means or fastening** (to solid components e.g. steel beams, masonry, concrete) Either: • Approved KS/St plug Ø 10 mm with related steel screw • Universal screw 'HILTI HUS' • Heco Multi Monti
2	**Befestigungsmittel** (an Metall-Unterkonstruktionen, Leichtbau) Wahlweise: • metrische Gewindeschraube min. M6 • selbstschneidende Gewindeschraube min. Ø 6.3 mm • Blechschraube min. Ø 4.2 mm	**Moyen de fixation** (sur ossatures métalliques, construction légère) Au choix: • Vis métrique min. M6 • Vis autotaraudeuse min. Ø 6,3 mm • Vis à tôle min. Ø 4,2 mm	**Means of fastening** (to metal sub-structures, lightweight construction) Either: • Metric tapping screw min. M6 • Self-tapping screw min. Ø 6.3 mm • Sheet metal screw min. Ø 4.2 mm
3	**Befestigungsmittel** (an Holz-Unterkonstruktionen) • Holzschraube min. Ø 10 mm	**Moyen de fixation** (sur ossatures en bois) • Vis pour bois min. Ø 10 mm	**Means of fastening** (to wooden sub-structures) • Wood screw min. Ø 10 mm

4	**Distanzstück** Wahlweise aus Stahl/Edelstahl, Hartholz oder "Promatect H"	**Pièce entretoise** Au choix en acier/acier inox, bois dur ou "Promatect H"	**Spacer** Either made of steel/stainless steel, hardwood or "Promatect H"
5	**Füllmaterial** Anschlüsse/Hohlräume mit nichtbrennbarem Material hinterfüttern (z.B. Steinwolle, Mörtel, "Promatect H" oder mittels Brandschutz-Fugenschnur)	**Produit de remplissage** Charger les raccords/cavités de produit ignifuge (par ex. laine minérale, mortier, "Promatect H" ou un cordon de joint anti-feu)	**Filling material** Fill joints/cavities with fire-proof material (e.g. mineral wool, mortar, "Promatect H" or using fire protection joint cord)
6	**Dichtmaterial** Wahlweise Standard-Silikon, Acryl oder PU	**Produit d'étanchéité** Au choix silicone standard, PU ou acrylique	**Sealing material** Either standard-silicone, acrylic or PU

7	**Befestigungslaschen** aus Stahl/Edelstahl, Materialstärke min. 3 mm (wahlweise geschraubt oder geschweisst)	**Brides de fixation** en acier/acier inoxydable, épaisseur min. 3 mm (au choix vissées ou soudées)	**Fixing links** Made of steel/stainless steel, material thickness min. 3 mm (either screw fastened or welded)
8	**Befestigungsschrauben** Metrische Gewindeschraube min. M6	**Vis de fixation** Vis métrique min. M6	**Fastening screws** Metric tapping screw min. M6

9	**Abdeckbleche** Aus Blech 1.5 - 2.0 mm (Stahl/Edelstahl), Form freibleibend (wahlweise geschraubt, genietet, geschweisst oder geklebt)	**Tôles de recouvrement** Epaisseur 1,5 - 2,0 mm (acier/acier inox), forme non contractuelle (au choix vissées, rivetées, soudées ou collées)	**Cover plates** Made from sheet metal 1.5 - 2.0 mm (steel/stainless steel), shape as required (either screw fastened, riveted, welded or bonded)
10	**Abschlusswinkel** Aus Blech 1.5 - 2.0 mm (Stahl/Edelstahl), Form freibleibend (wahlweise geschraubt, genietet, geschweisst oder geklebt)	**Equerre** Epaisseur 1,5 - 2,0 mm (acier/acier inox), forme non contractuelle (au choix vissée, rivetée, soudée ou collée)	**End brackets** Made from sheet metal 1.5 - 2.0 mm (steel/stainless steel), shape as required (either screw fastened, riveted, welded or bonded)
11	**Blechbefestigungen** Wahlweise Blech/Bohrschraube min. Ø 4.8 mm oder Niete min. 4.2 mm	**Eléments de fixation de tôle** Au choix tôle/vis autotaraudeuse min. Ø 4.8 mm ou rivets min. 4.2 mm	**Sheet metal fastenings** Either sheet metal/drilling screw min. Ø 4.8 mm or rivets min. 4.2 mm

Wandanschlüsse
An Massivbauteile

Raccords muraux
Sur pièces massives

Wall abutments
On massive components

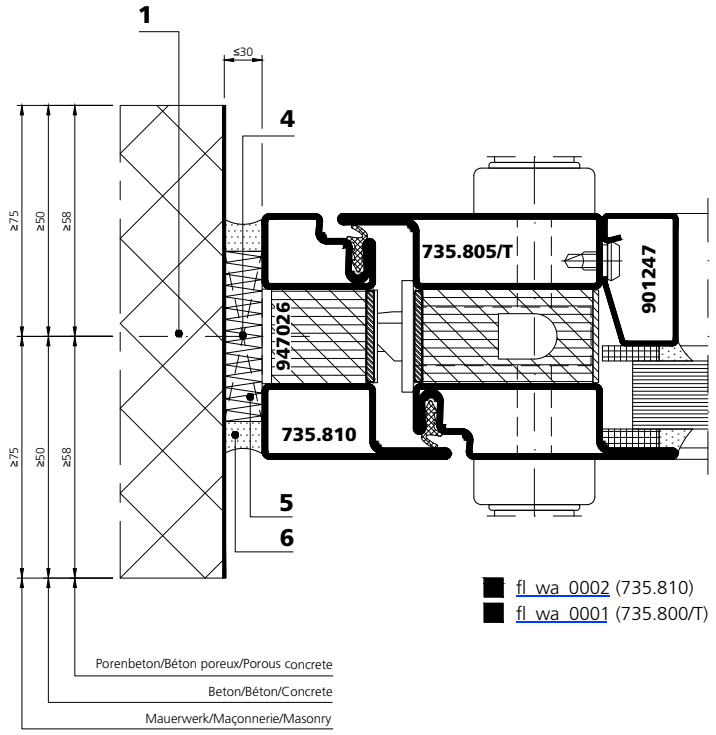

fl_wa_0002 (735.810)
fl_wa_0001 (735.800/T)

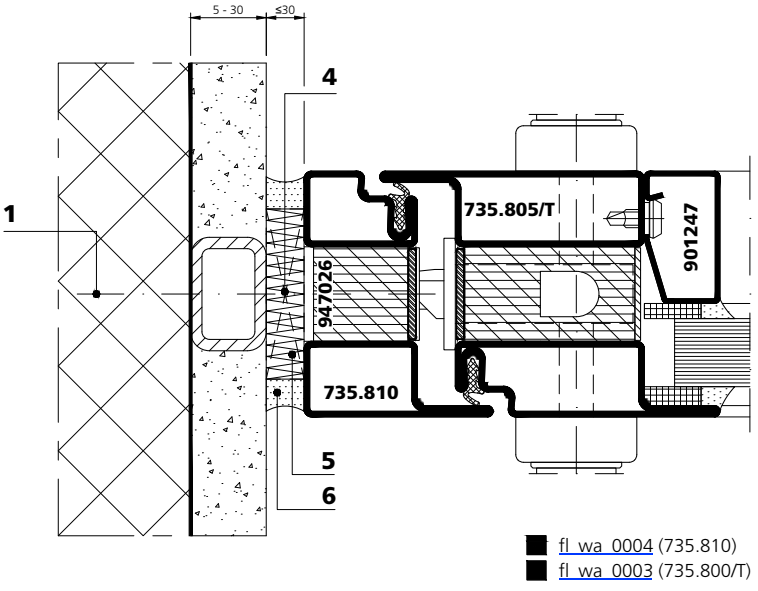

fl_wa_0004 (735.810)
fl_wa_0003 (735.800/T)

Wandanschlüsse
An Massivbauteile

Raccords muraux
Sur pièces massives

Wall abutments
On massive components

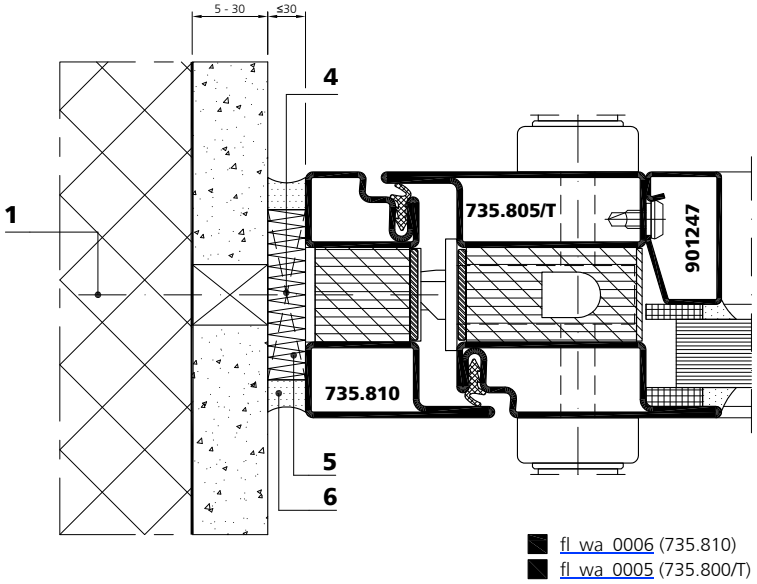

fl_wa_0006 (735.810)
fl_wa_0005 (735.800/T)

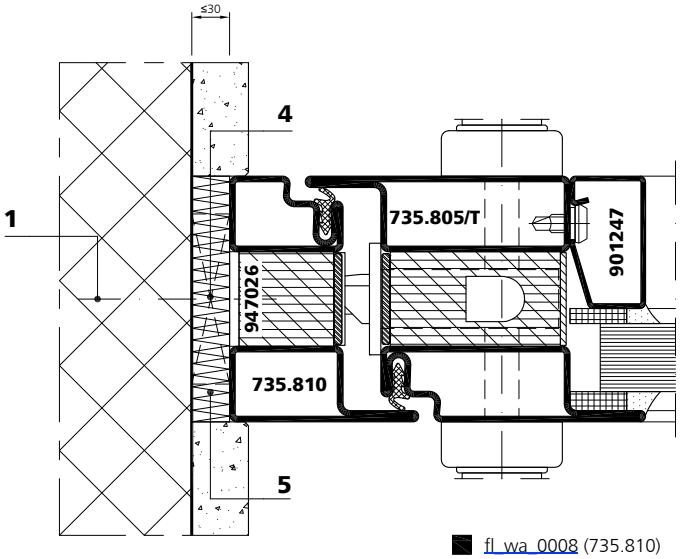

fl_wa_0008 (735.810)
fl_wa_0007 (735.800/T)

Wandanschlüsse
An Massivbauteile

Raccords muraux
Sur pièces massives

Wall abutments
On massive components

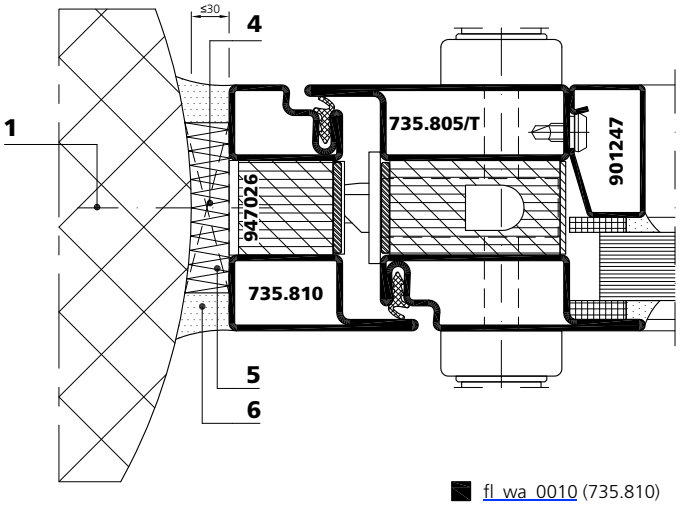

fl_wa_0010 (735.810)
fl_wa_0009 (735.800/T)

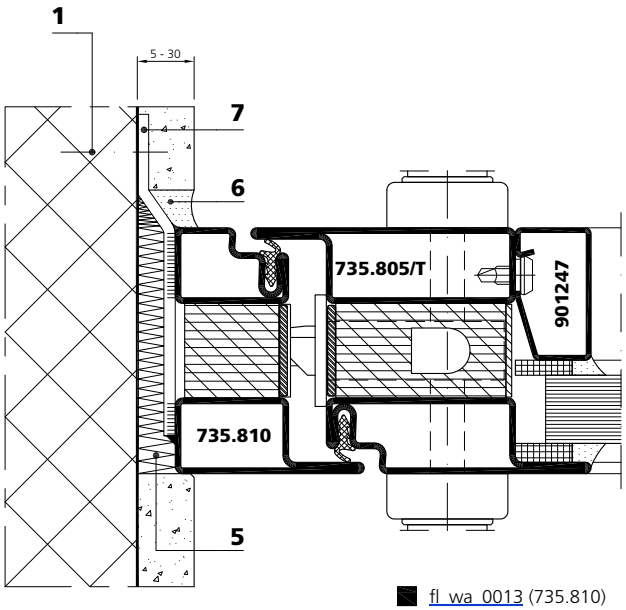

fl_wa_0013 (735.810)
fl_wa_0012 (735.800/T)

Wandanschlüsse
An Massivbauteile

Raccords muraux
Sur pièces massives

Wall abutments
On massive components

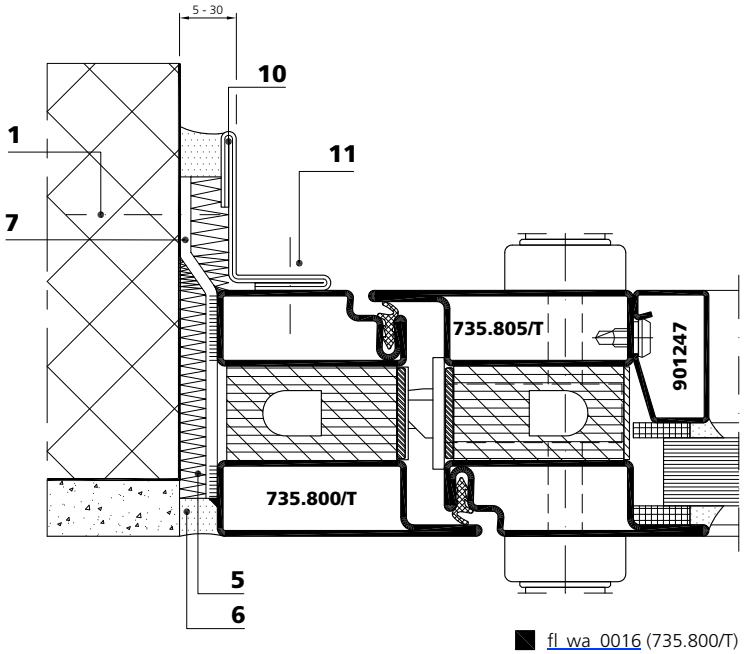

fl_wa_0016 (735.800/T)

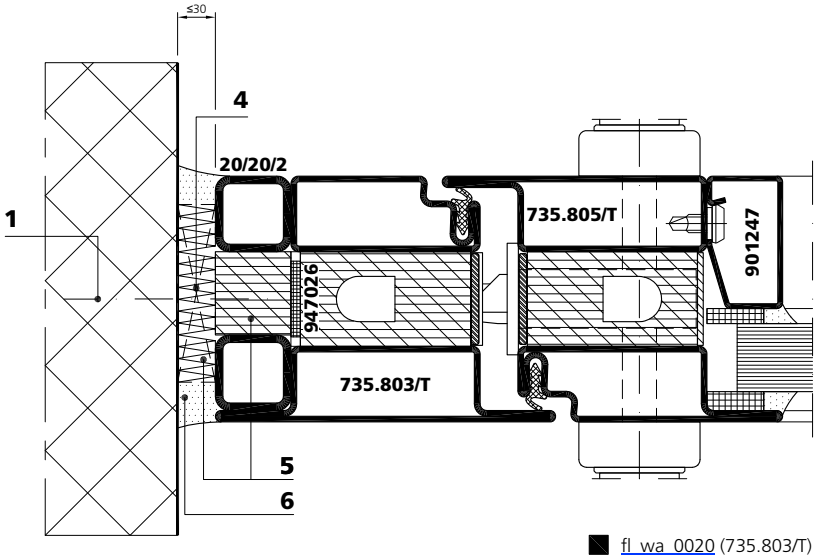

fl_wa_0020 (735.803/T)

Wandanschlüsse
An Massivbauteile

Raccords muraux
Sur pièces massives

Wall abutments
On massive components

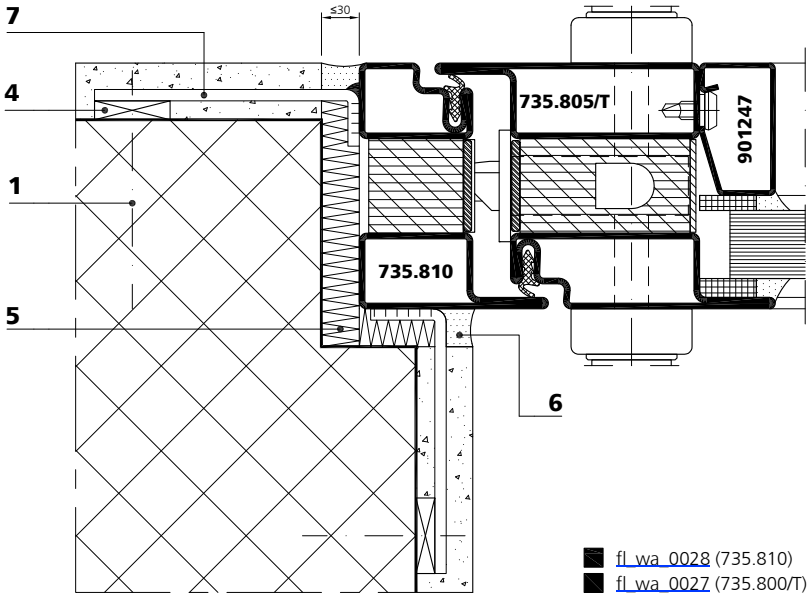

fl_wa_0028 (735.810)
fl_wa_0027 (735.800/T)

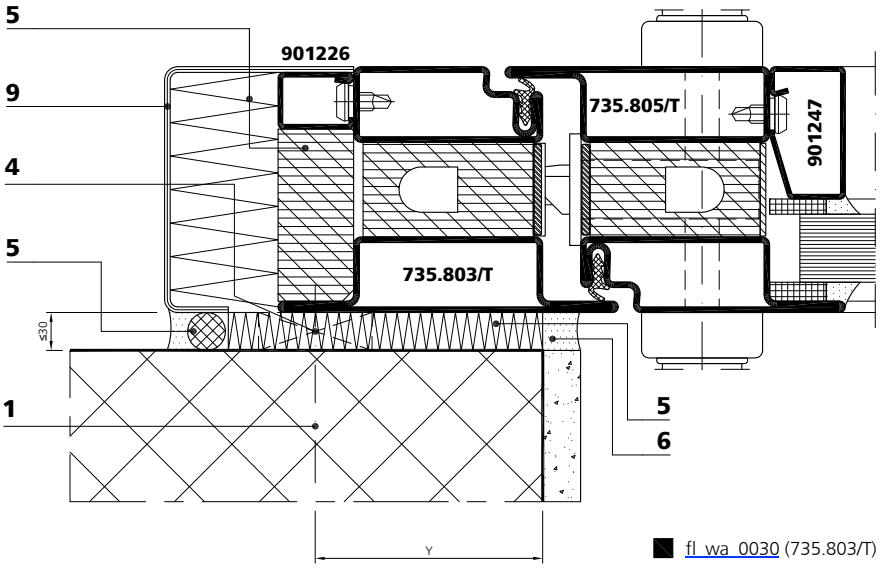

fl_wa_0030 (735.803/T)

Wandanschlüsse
An Massivbauteile

Raccords muraux
Sur pièces massives

Wall abutments
On massive components

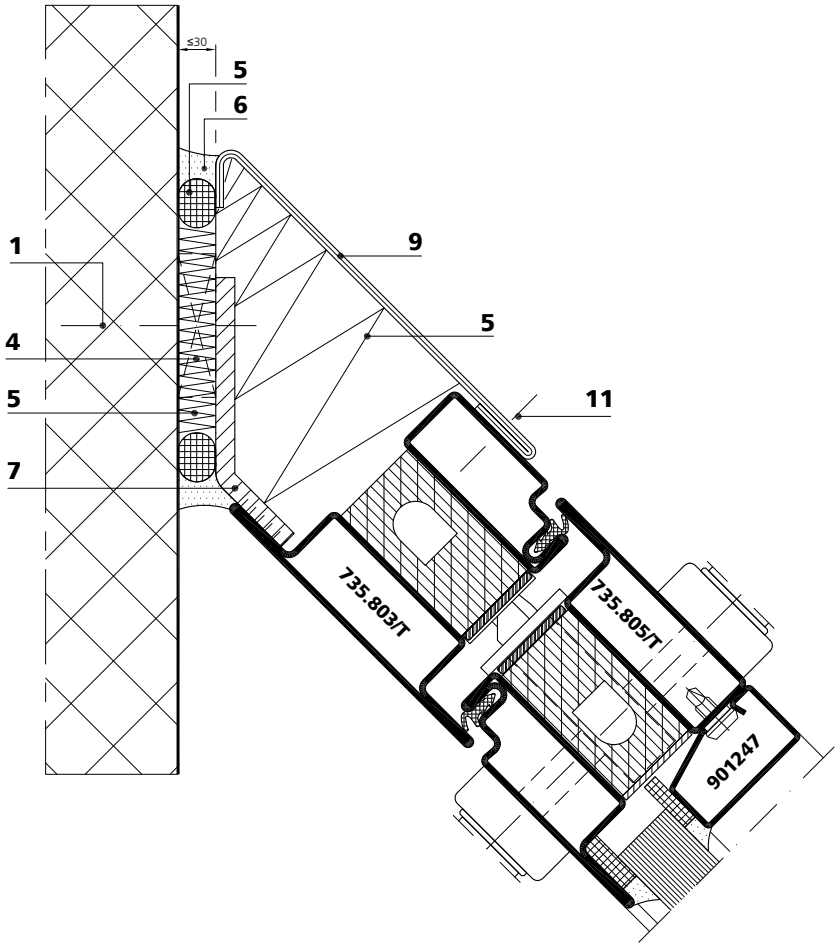

fl_wa_0033 (735.803/T)

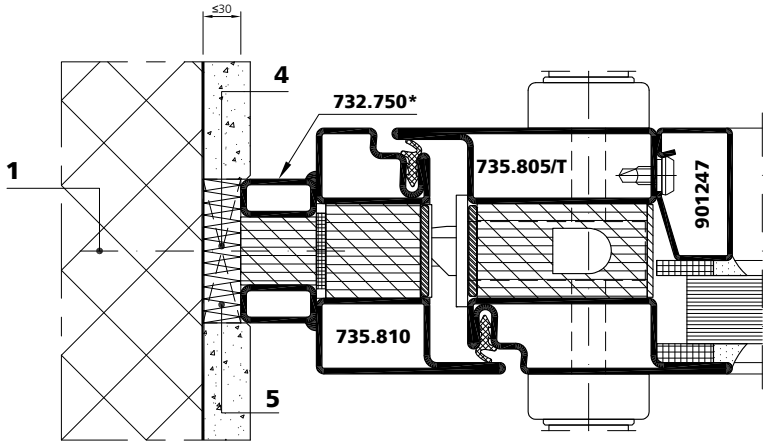

fl_wa_0036 (735.810)
fl_wa_0035 (735.800/T)

Wandanschlüsse
An Montagewand F90

Raccords muraux
Sur cloison F90

Wall abutments
On abutments F90

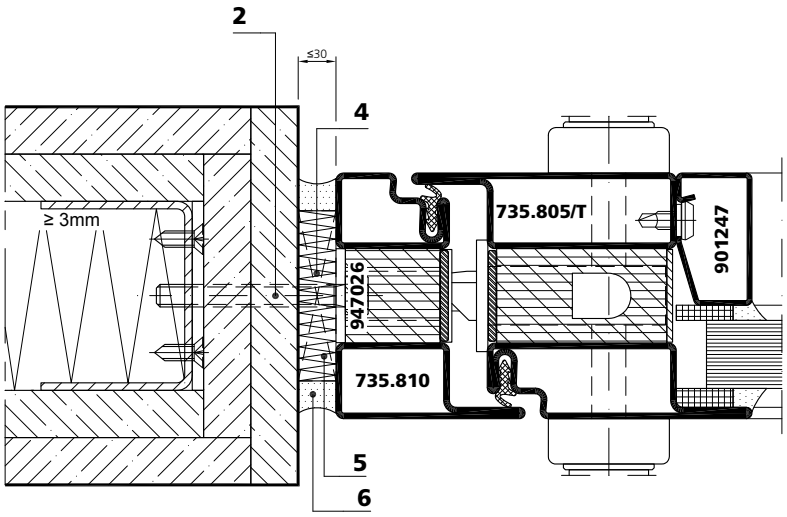

fl_wa_0048 (735.810)
fl_wa_0047 (735.800/T)

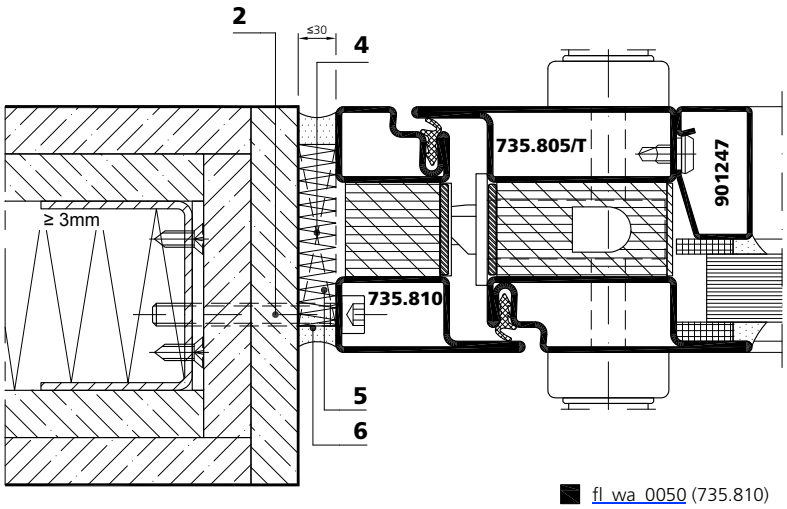

fl_wa_0050 (735.810)
fl_wa_0049 (735.800/T)

Wandanschlüsse
An Montagewand F90

Raccords muraux
Sur cloison F90

Wall abutments
On abutments F90

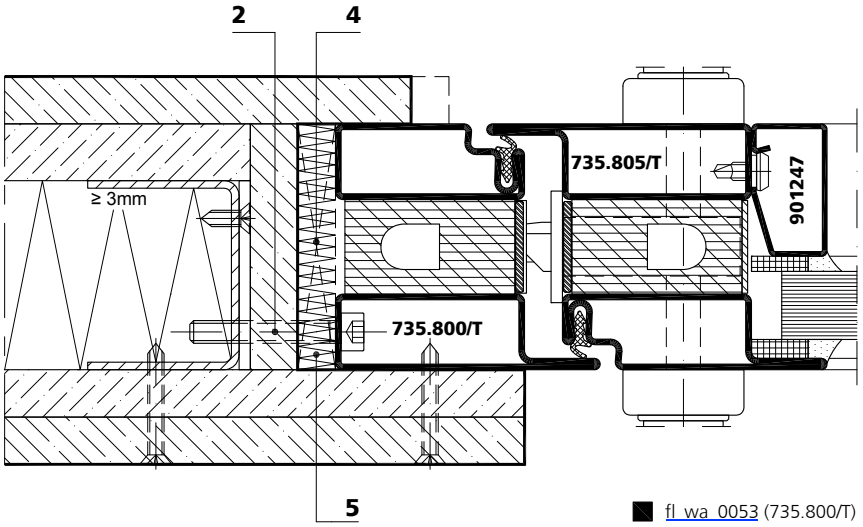

fl_wa_0053 (735.800/T)

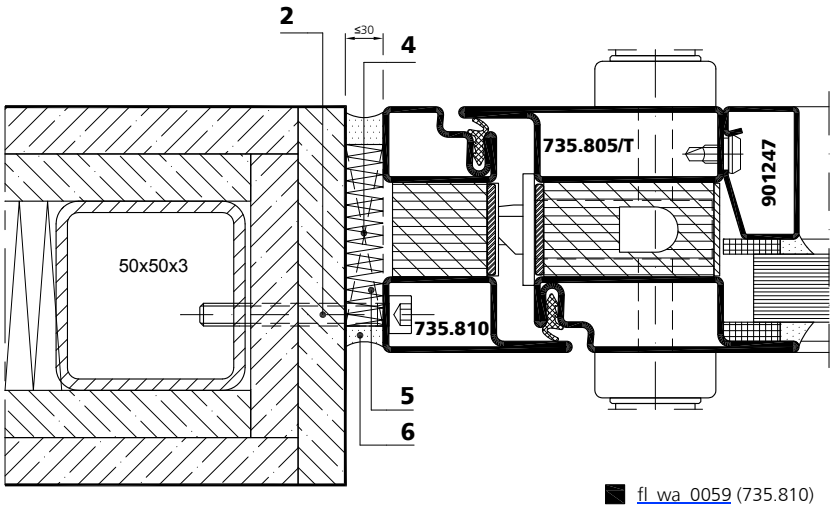

fl_wa_0059 (735.810)
fl_wa_0058 (735.800/T)

Wandanschlüsse
An Montagewand F90
und an verkleidete Stahlstützen
und Stürze

Raccords muraux
Sur cloison F90
et linteaux et montants en acier
gainés

Wall abutments
On abutments F90
and cladded steel supports and
croppers

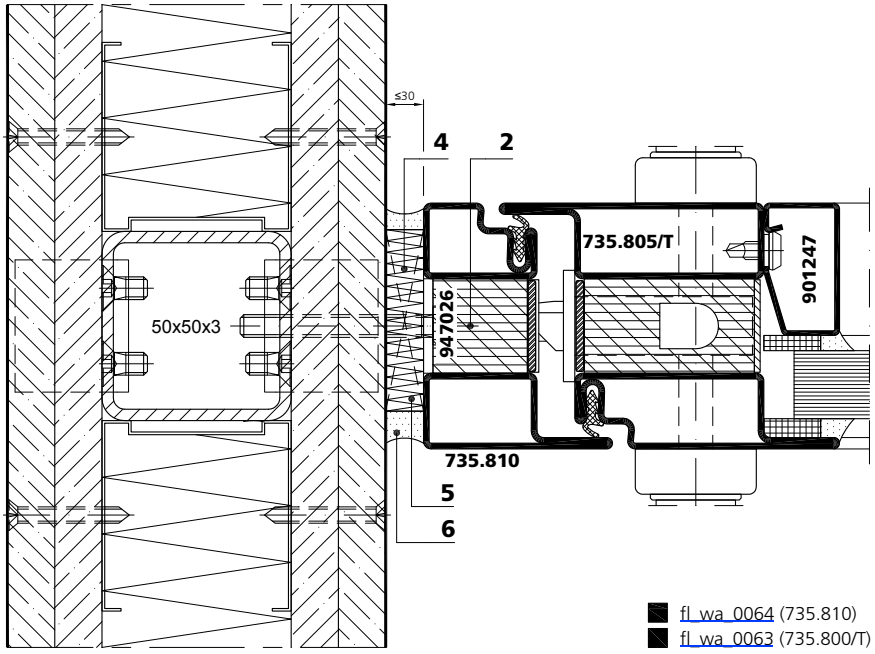

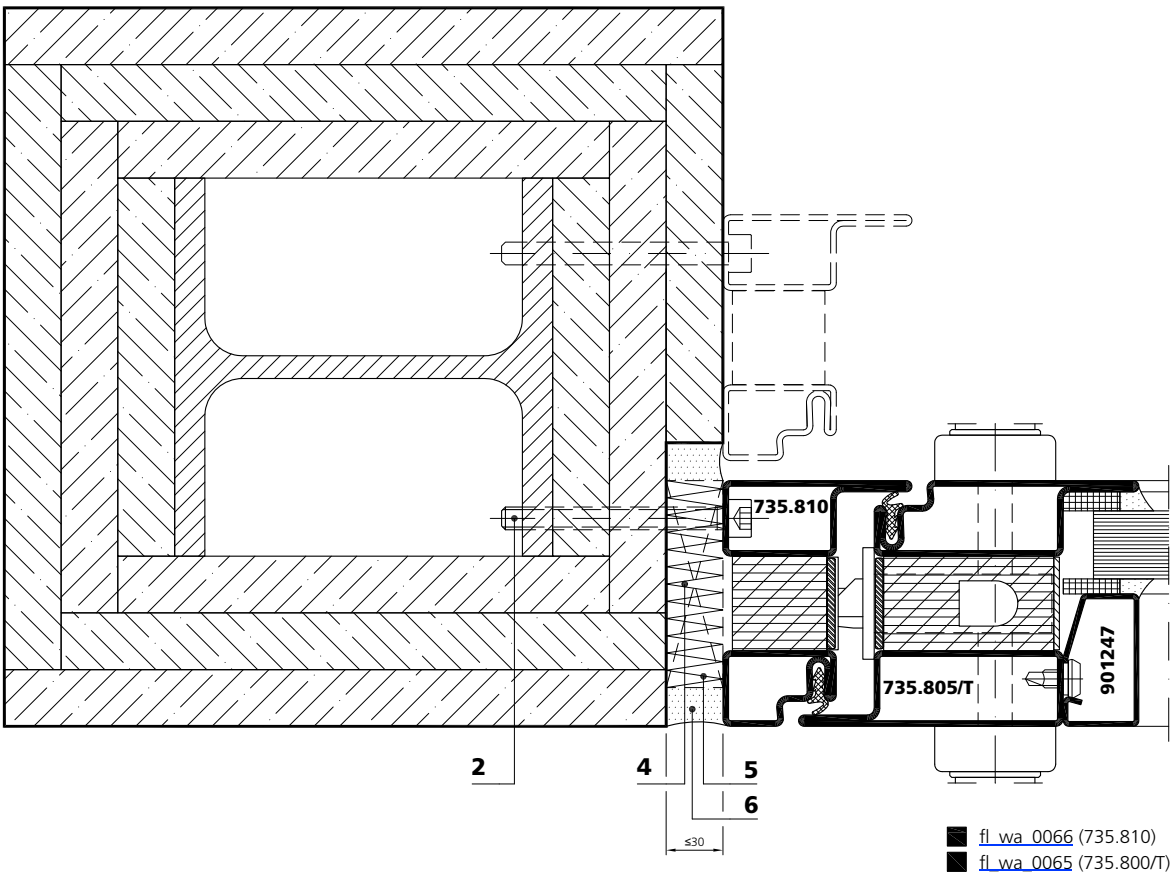

Wandanschlüsse
An verkleidete Stahlstützen und Stürze

Raccords muraux
Sur linteaux et montants en acier gainés

Wall abutments
On cladded steel supports and croppers

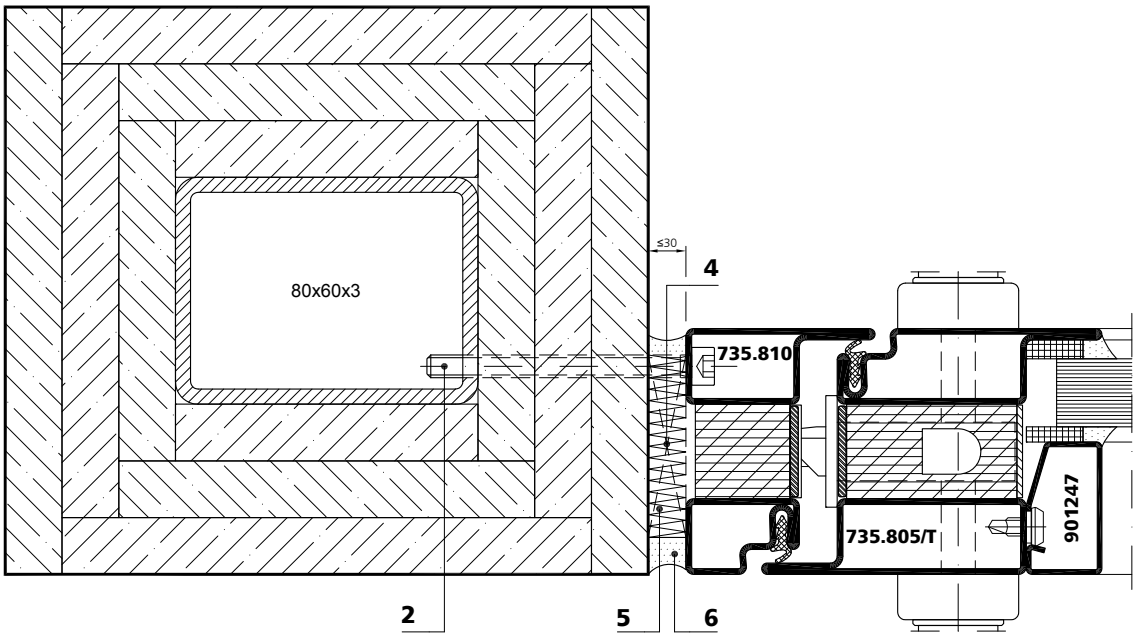

fl_wa_0069 (735.810)
fl_wa_0068 (735.800/T)

Wandanschlüsse
An Massivbauteile

Raccords muraux
Sur pièces massives

Wall abutments
On massive components

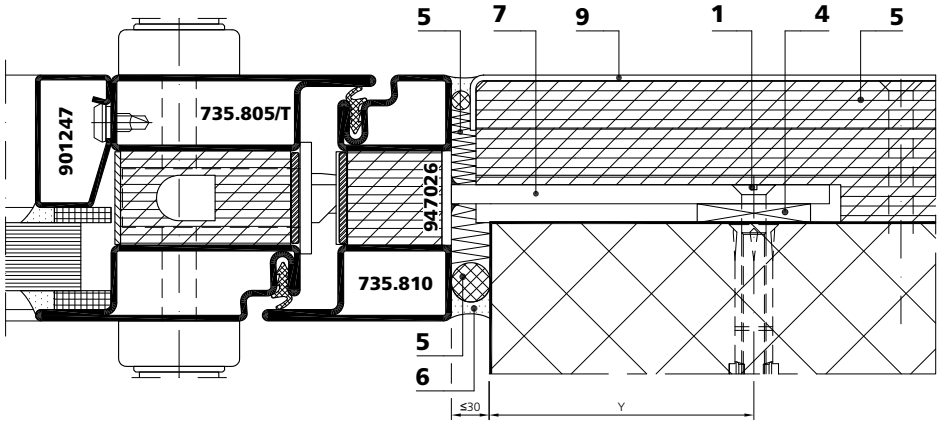

fl_wa_0140 (735.810)
fl_wa_0139 (735.800/T)

Konstruktionsdetails (fl_kd)
Nummernschlüssel

Détails de construction (fl_kd)
Légende

Construction details (fl_kd)
Legend

1	**Dämmung** (min. 100 kg/m3) Rahmenverbreiterungen mit nicht brennbarem Material auskleiden (z.B. Steinwolle, Mörtel oder "Promatect H")	**Isolation** (min. 100 kg/m3) Remplir les élargissements de vantail avec un produit ignifuge (par ex. laine minérale, mortier ou "Promatect H")	**Insulation** (min. 100 kg/m3) Line frame extensions using fire-proof material (e.g. mineral wool, mortar or "Promatect H")
2	**Dämmung** (min. 150 kg/m3) Rahmenverbreiterungen mit Profil **735.906/T** mit nicht brennbarem Material auskleiden (z.B.Steinwolle, Mörtel oder "Promatect H")	**Isolation** (min. 150 kg/m3) Remplir les élargissements de vantail avec profilé 735.906/T et avec un produit ignifuge (par ex. laine minérale, mortier ou "Promatect H")	**Insulation** (min. 150 kg/m3) Line frame extensions with profile 735.906/T with fire-proof material (e.g. mineral wool, mortar or "Promatect H")
3	**Füllmaterial** Anschlüsse/Hohlräume mit nicht-brennbarem Material hinterfüttern (z.B. Steinwolle, Mörtel, "Promatect H" oder mittels Brandschutz-Fugenschnur)	**Produit de remplissage** Remplir les raccords/cavités de produit ignifuge (par ex. laine minérale, mortier, "Promatect H" ou un cordon de joint anti-feu)	**Filling material** Fill joints/cavities with fire-proof material (e.g. mineral wool, mortar, "Promatect H" or using fire protection joint cord)

Konstruktionsdetails | Détails de construction | Construction details

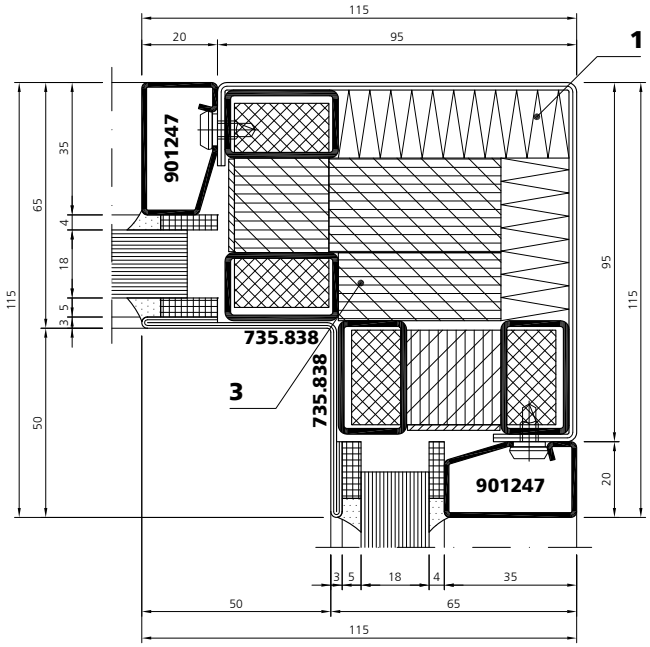

fl_kd_0003

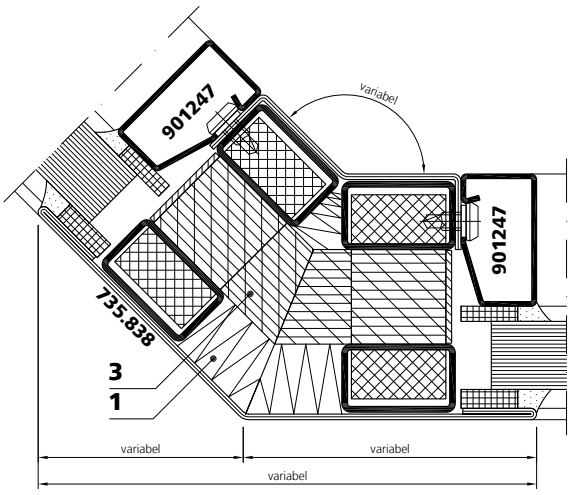

fl_kd_0009

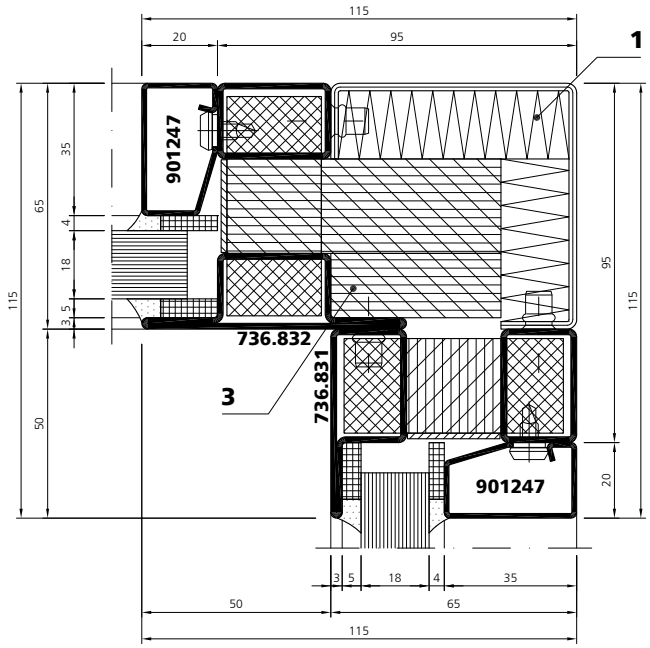

fl_kd_0004

Konstruktionsdetails | Détails de construction | Construction details

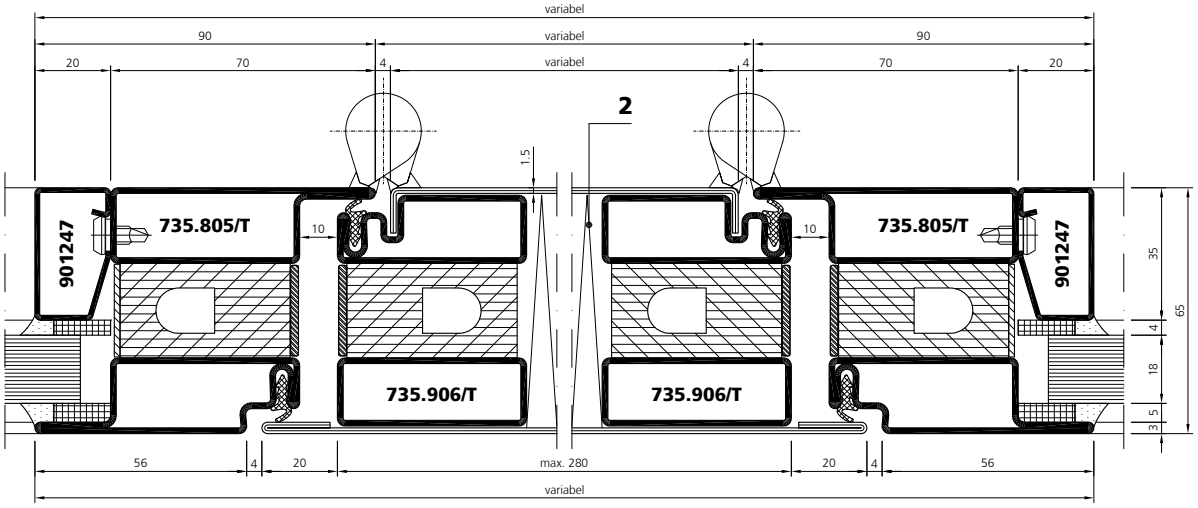

fl_kd_0001

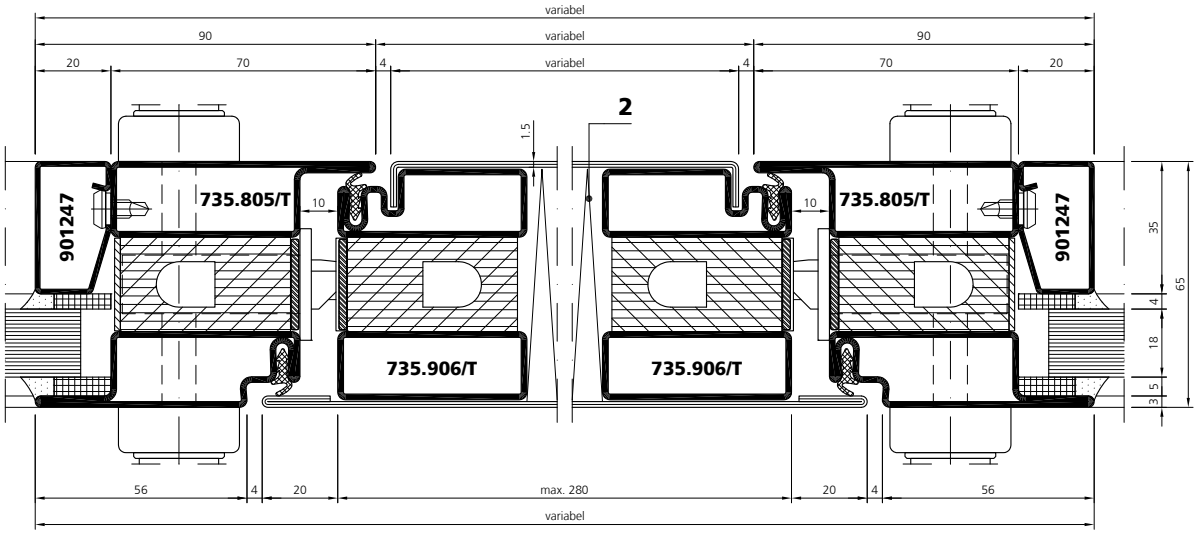

fl_kd_0002

Konstruktionsdetails Détails de construction Construction details

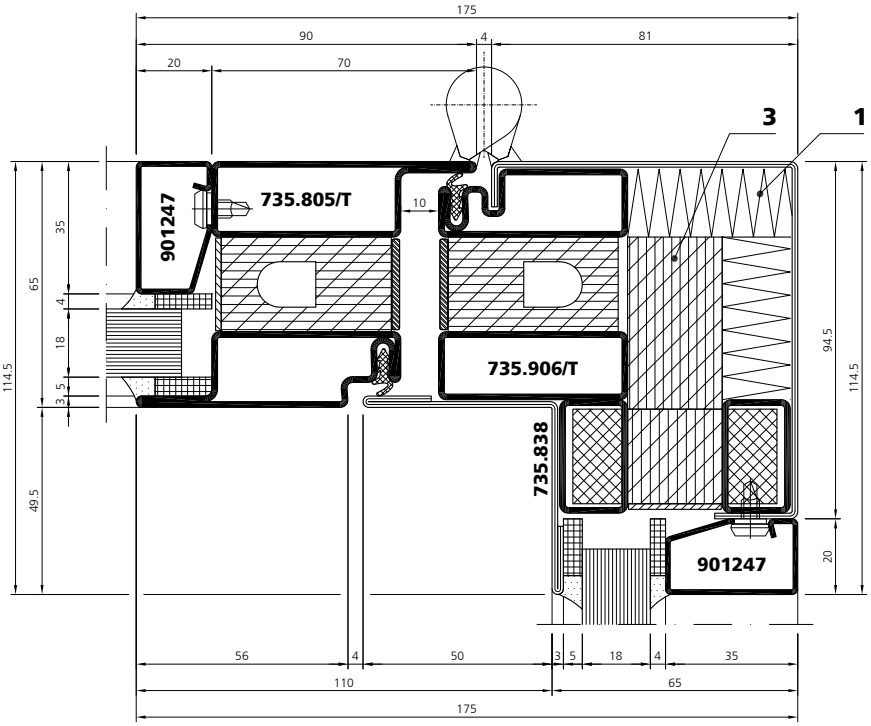

fl_kd_0005

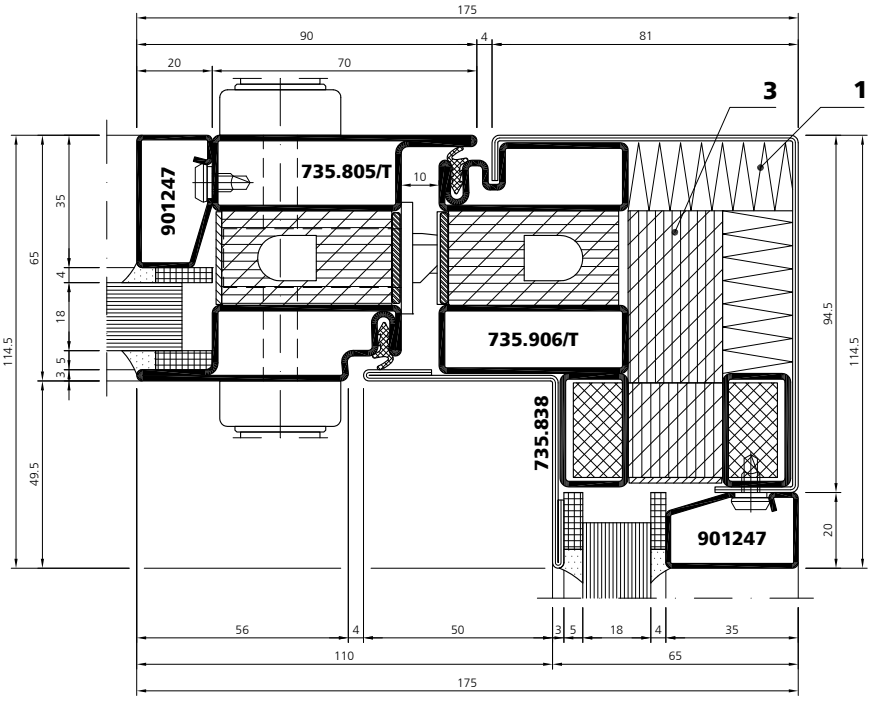

fl_kd_0006

Konstruktionsdetails Détails de construction Construction details

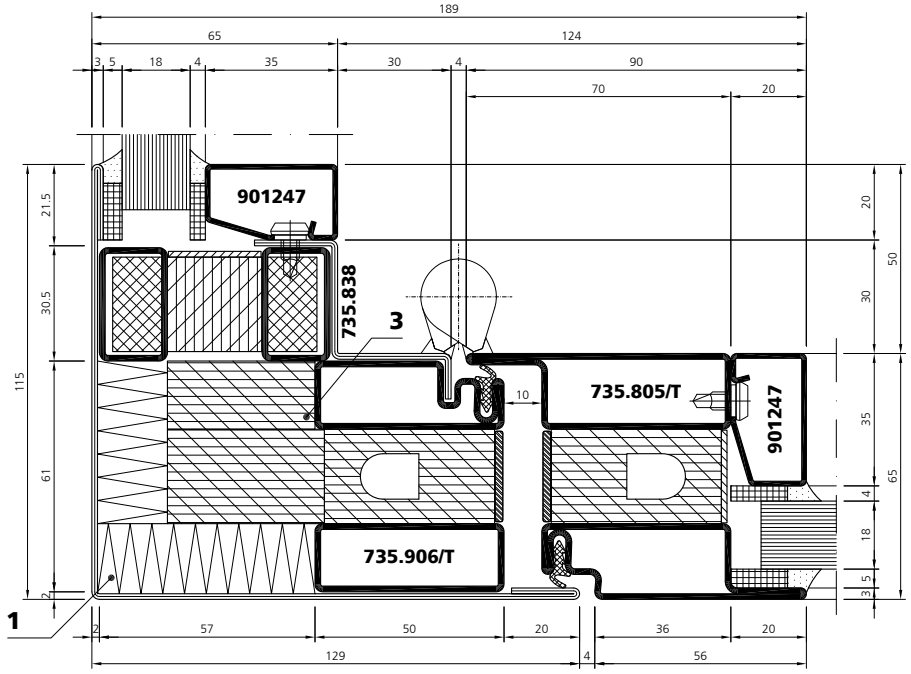

fl_kd_0007

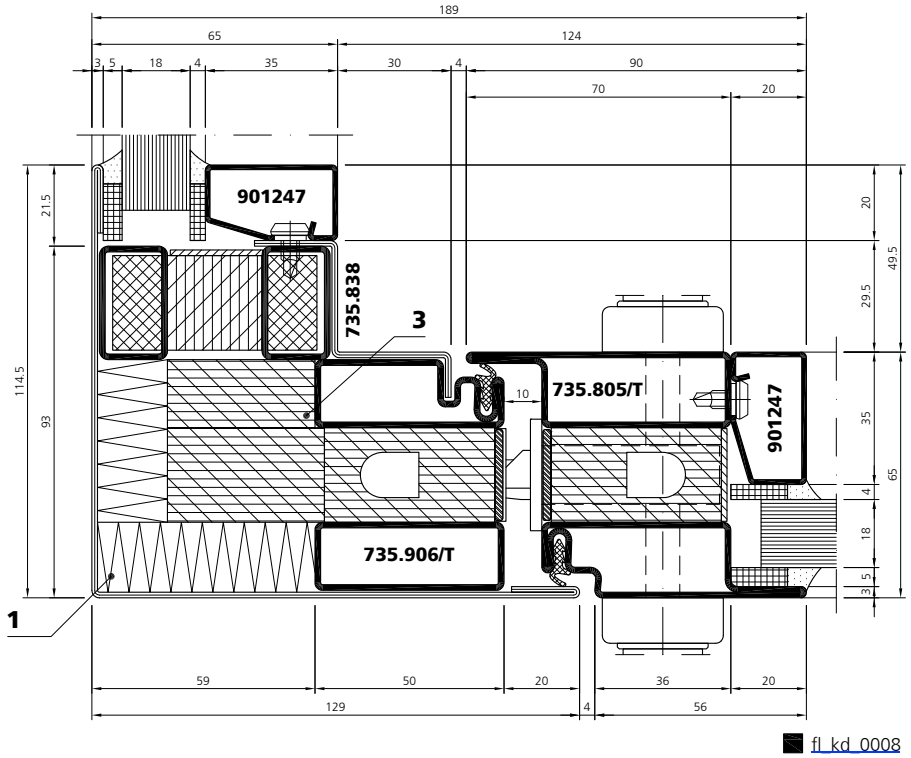

fl_kd_0008

Konstruktionsdetails Détails de construction Construction details

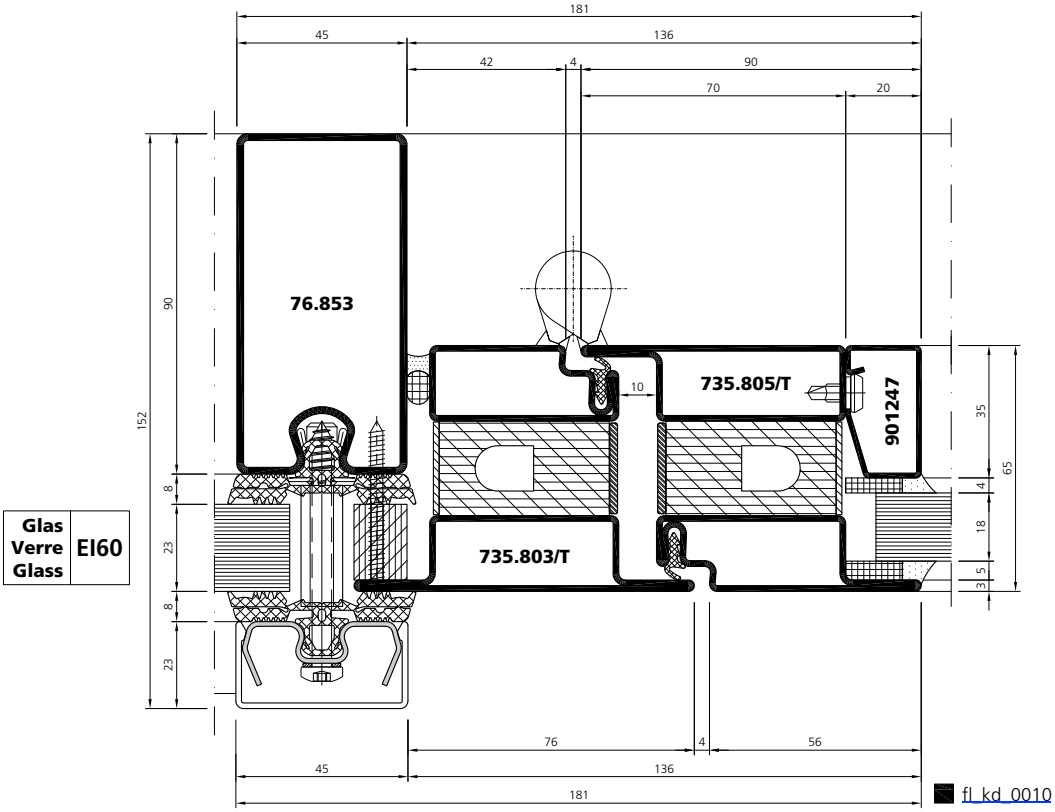

fl_kd_0010

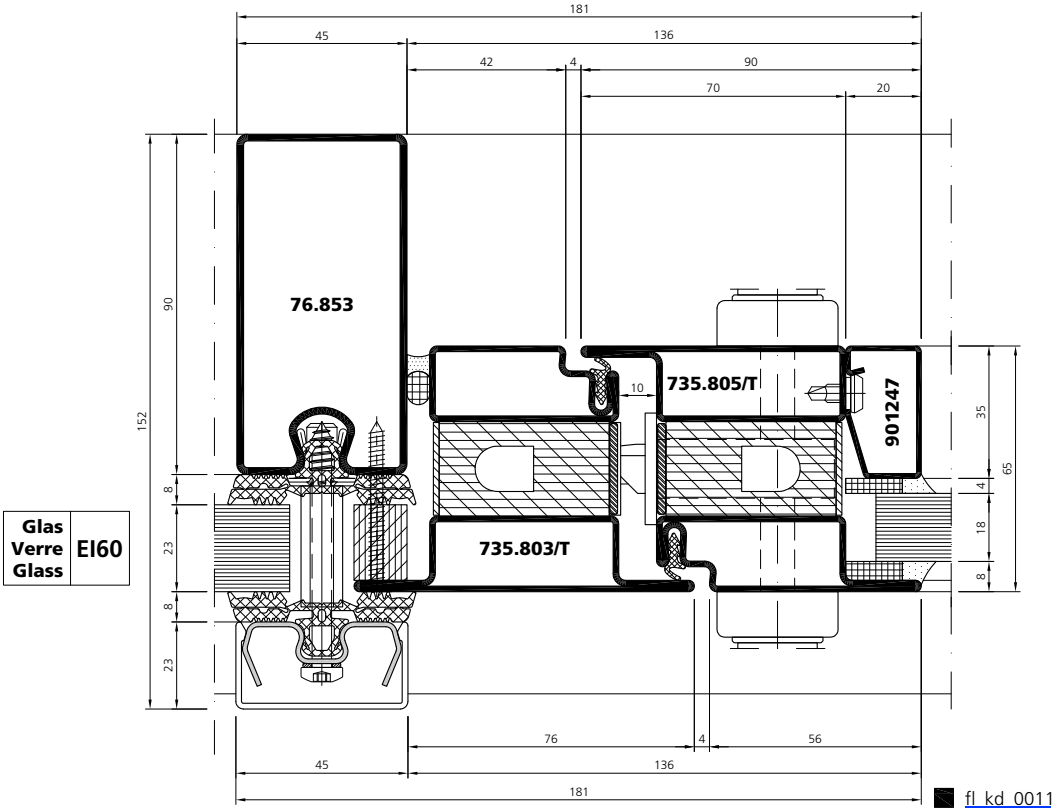

fl_kd_0011

Konstruktionsdetails — Détails de construction — Construction details

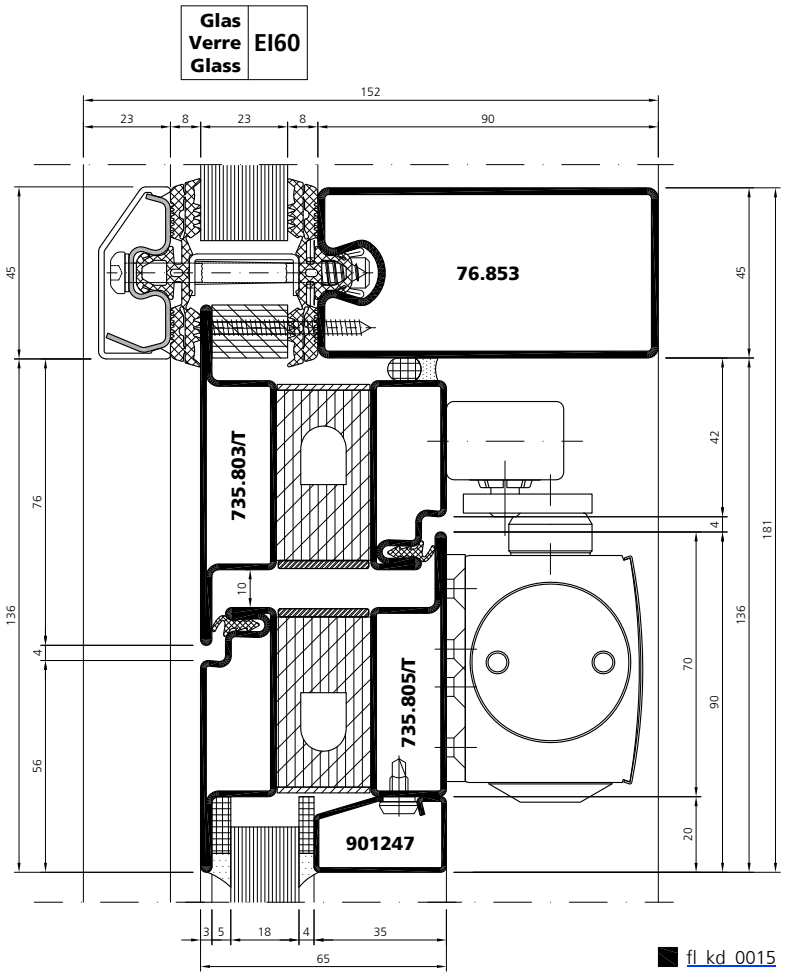

fl_kd_0015

Stossfugenverglasung
Cloison bord à bord
Butt-joint glazing

Eckausbildung in Absprache mit dem Glaslieferanten!

Le type d'exécution de l'angle est à convenir avec le fournisseur de verre!

Corner design in consultation with the glass supplier!

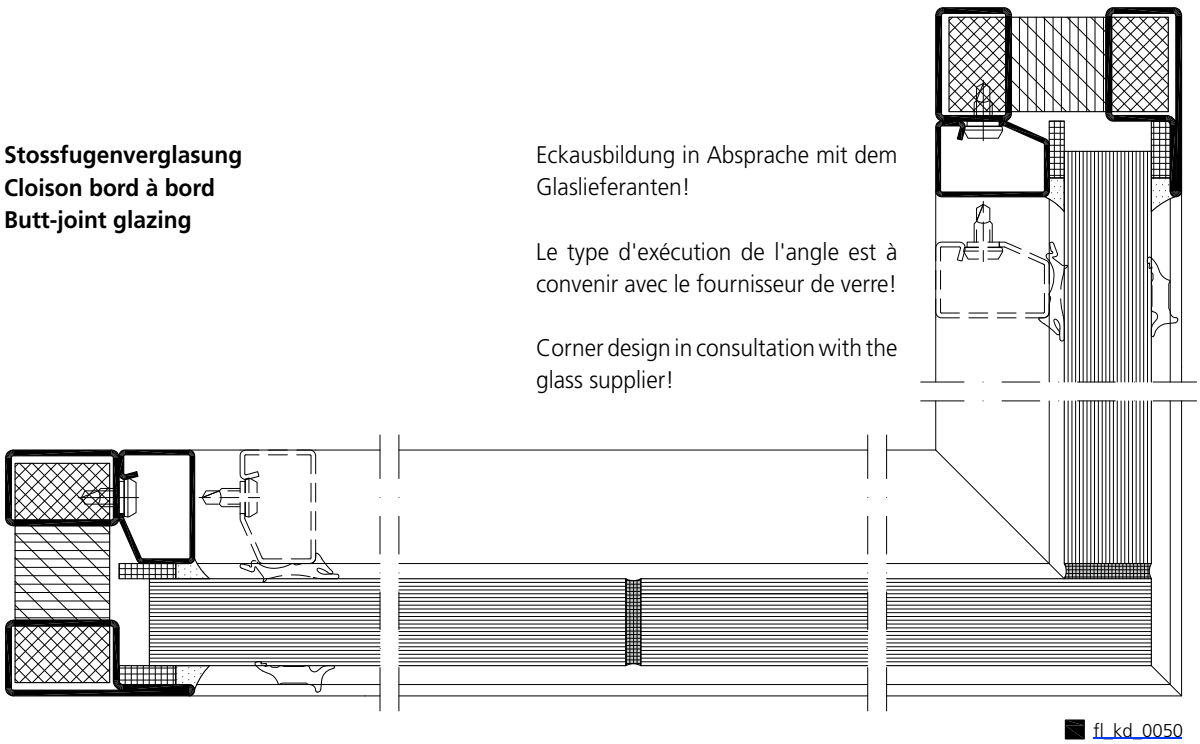

fl_kd_0050

EI30 Stahl / Acier / Steel | Edelstahl / Acier inox / Stainless steel

Verarbeitung | Mise en œuvre | Processing



Gymnasium Bürgerwiese, DE-Dresden

EI30

Stahl | Acier | Steel
Edelstahl | Acier inox | Stainless steel

VFL 3.6.2

Montagestoss
Einschiebling Set 956300
Sprosse

Manchonnage
Kit de renforts 956300
Traverse

Site joint
Plug-in module 956300
Transom

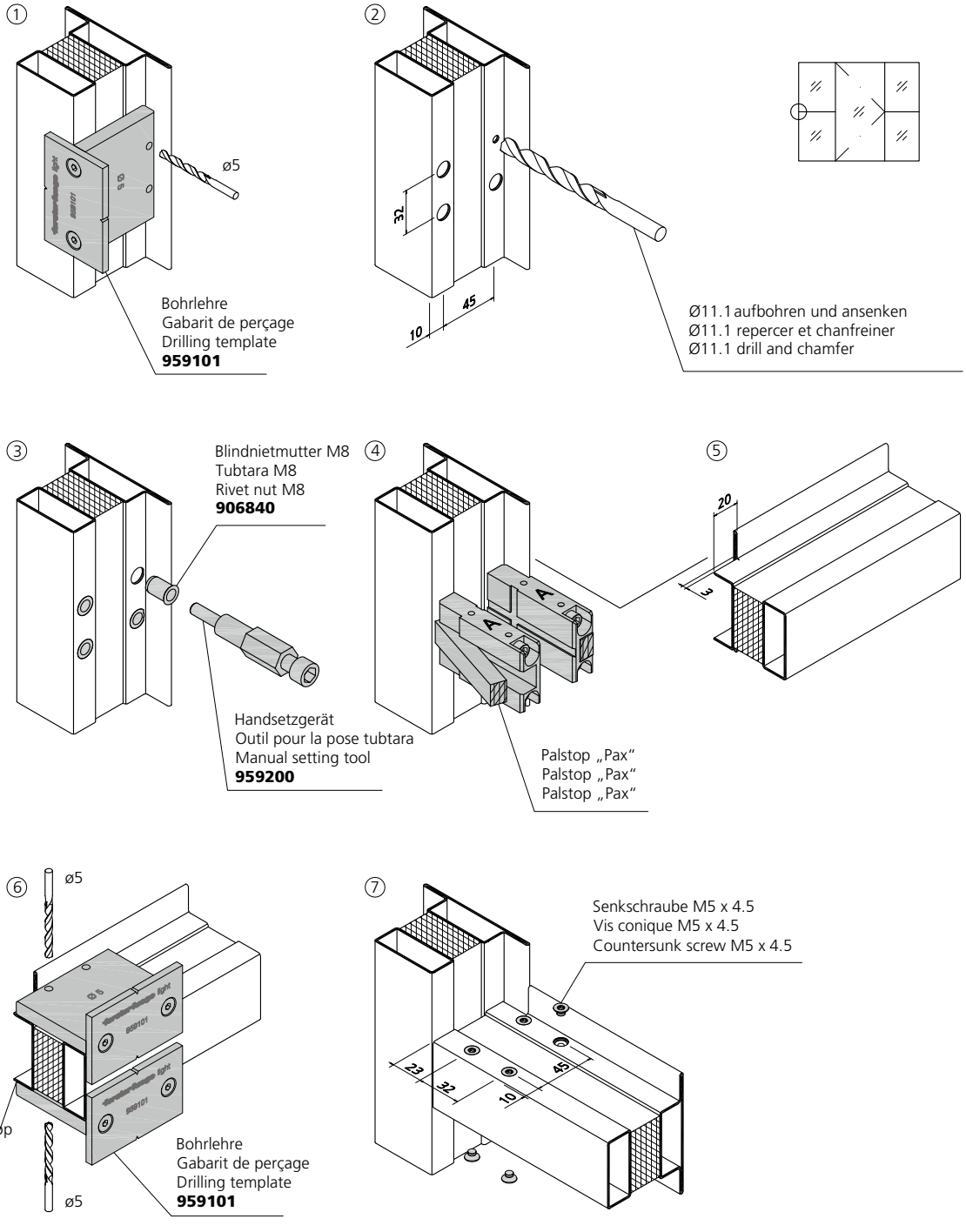

Montagestoss
Einschiebling Set 956300
Sprosse

Manchonnage
Kit de renforts 956300
Traverse

Site joint
Plug-in module 956300
Transom

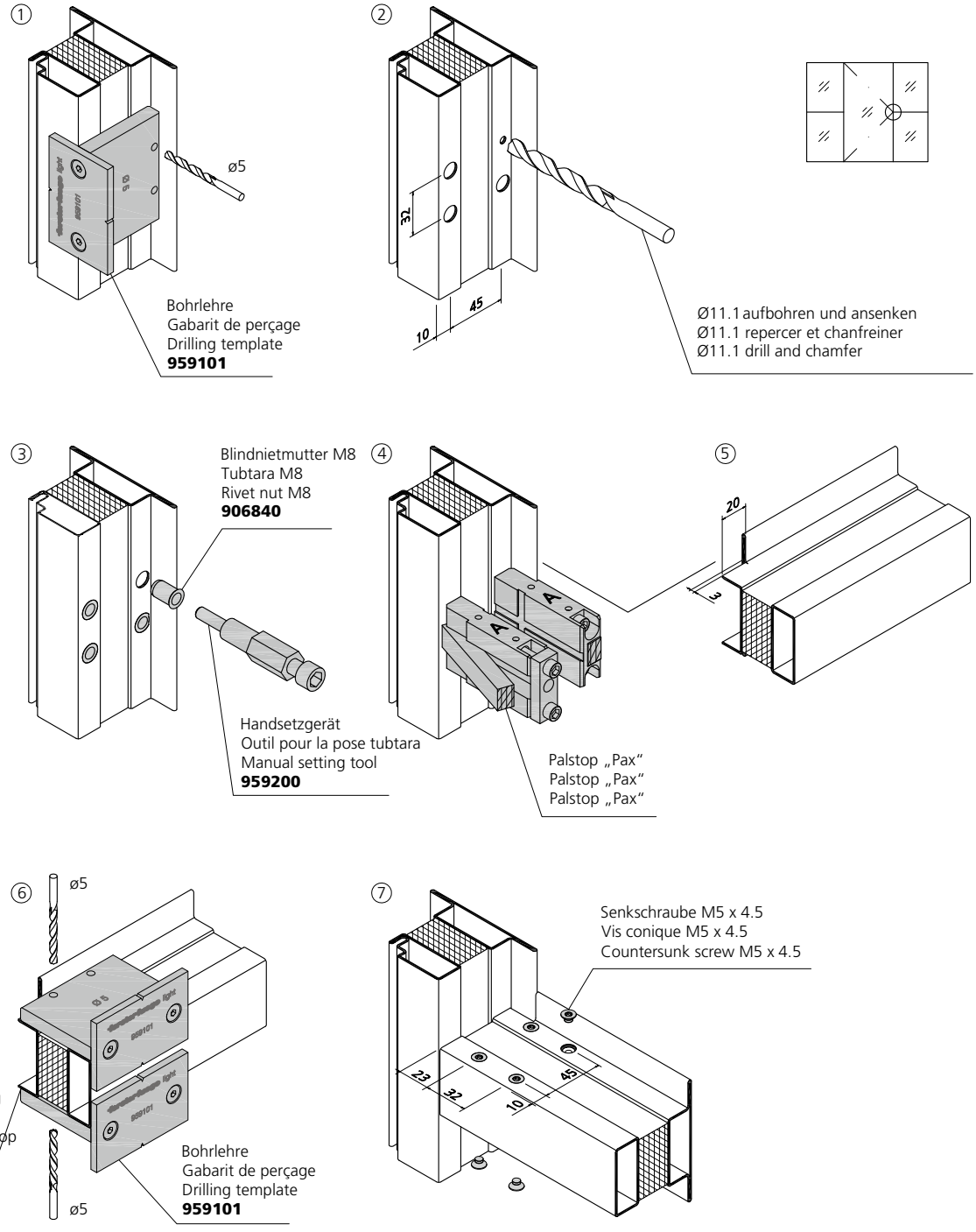

EI30

Stahl / Acier / Steel | Edelstahl / Acier inox / Stainless steel

VFL 3.6.4

Montagestoss
Einschiebling Set 956301
Ecke rechts/oben

Manchonnage
Kit de renforts 956301
Angle droite/haut

Site joint
Plug-in module 956301
Corner right/top

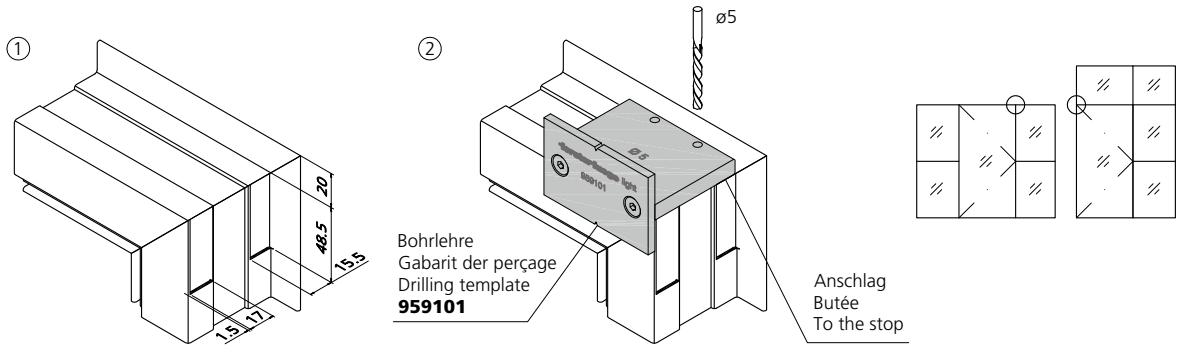

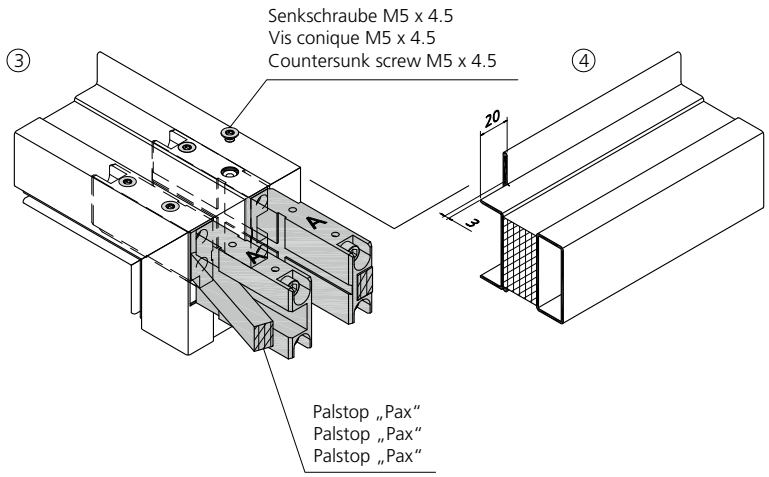

! Zwingend als biegesteife Verbindung einzusetzen
Impératif! A utiliser pour rigidifier le raccord
Mandatory to use as a rigid connection

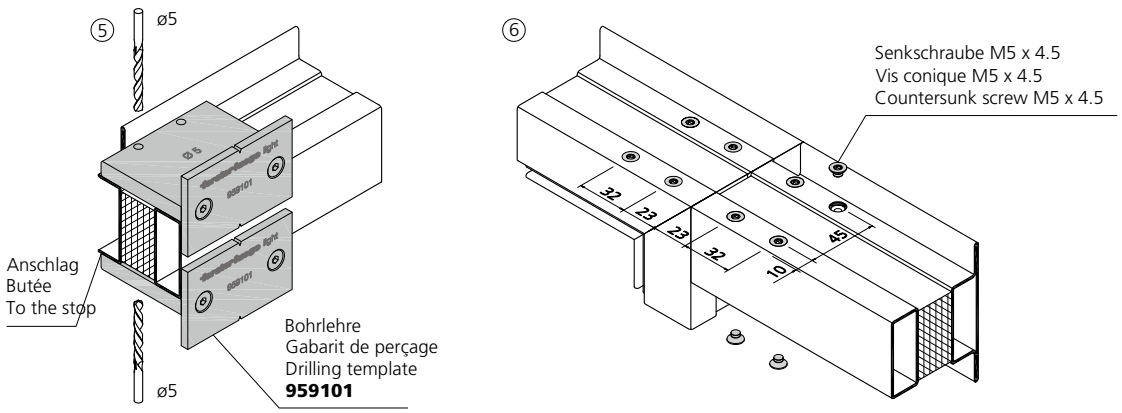

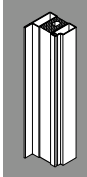

Montagestoss
Einschiebling Set 956302
Ecke links/oben

Manchonnage
Kit de renforts 956302
Angle gauche/haut

Site joint
Plug-in module 956302
Corner left/top

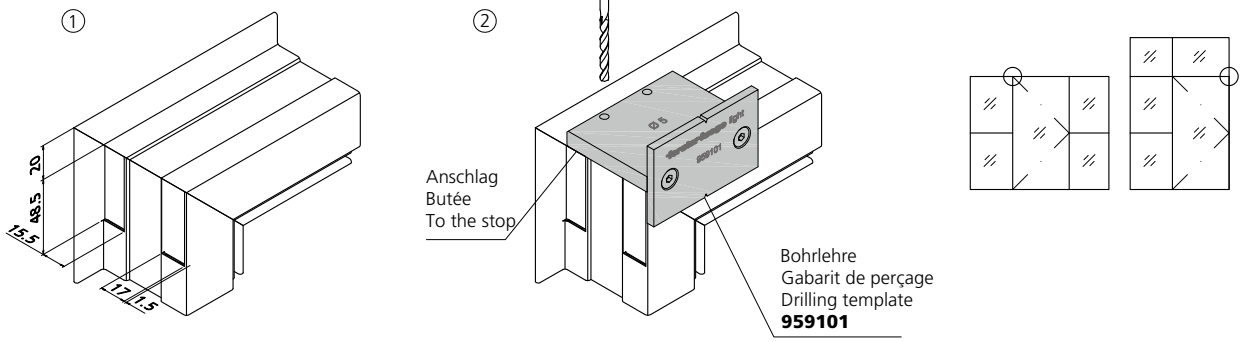

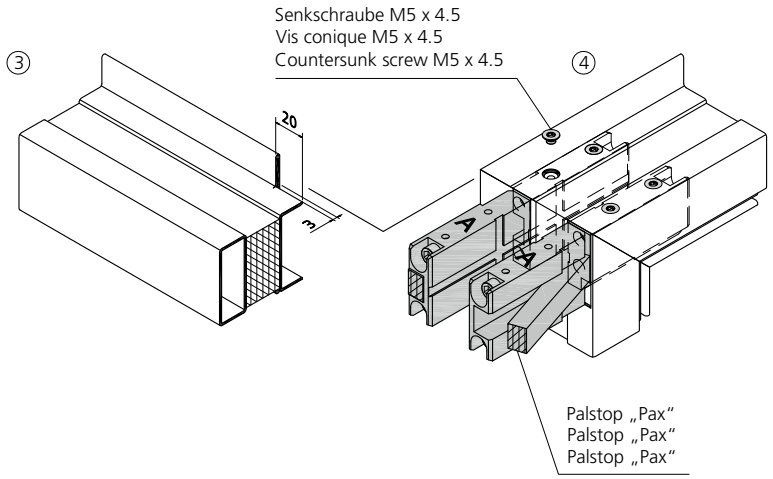

Zwingend als biegesteife Verbindung einzusetzen

Impératif! A utiliser pour rigidifier le raccord

Mandatory to use as a rigid connection

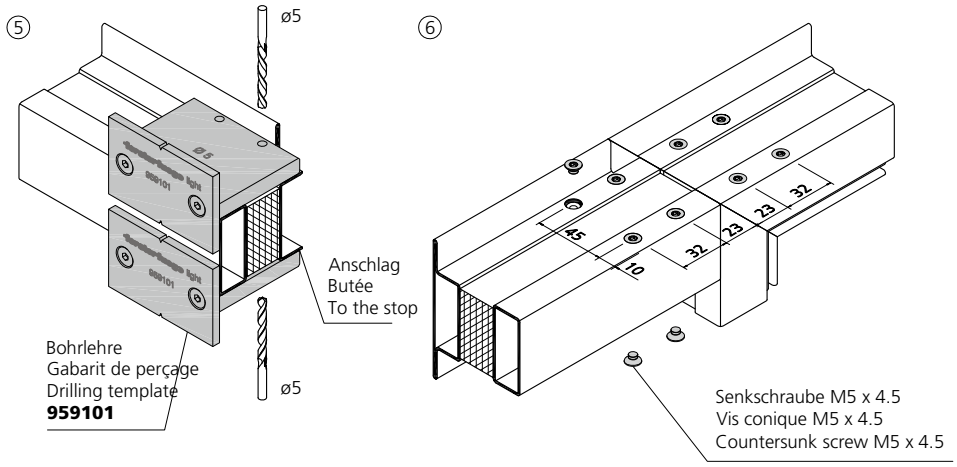

EI30

Stahl | Acier | Steel
Edelstahl | Acier inox | Stainless steel

VFL 3.6.6

Montagestoss
Einschiebling Set 956303
Festfeld

Manchonnage
Kit de renforts 956303
Vitrage fixe

Site joint
Plug-in module 956303
Fixed glazing

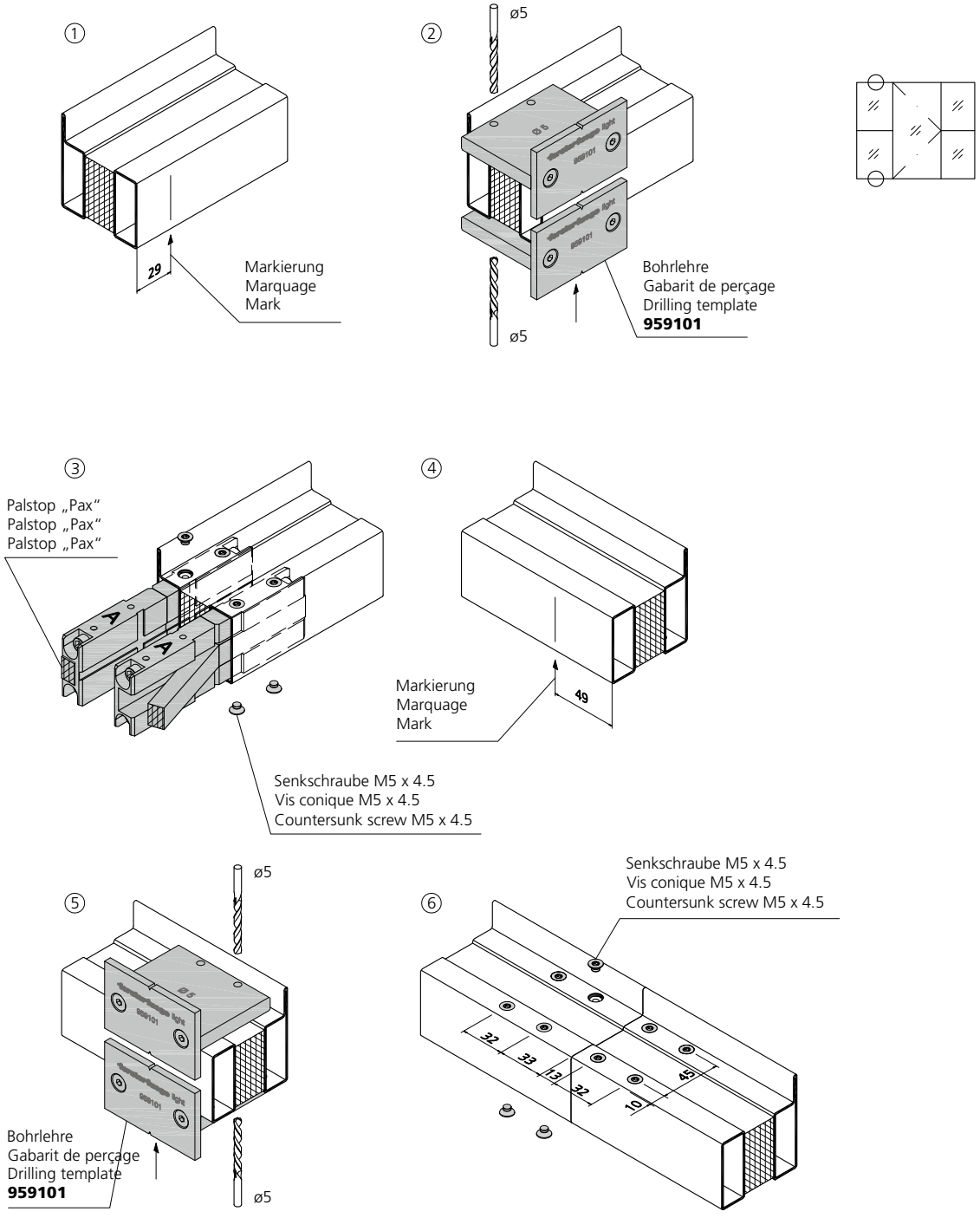

Montagestoss
Einschiebling Set 956304
Türrahmen

Manchonnage
Kit de renforts 956304
Cadre de porte

Site joint
Plug-in module 956304
Door frame

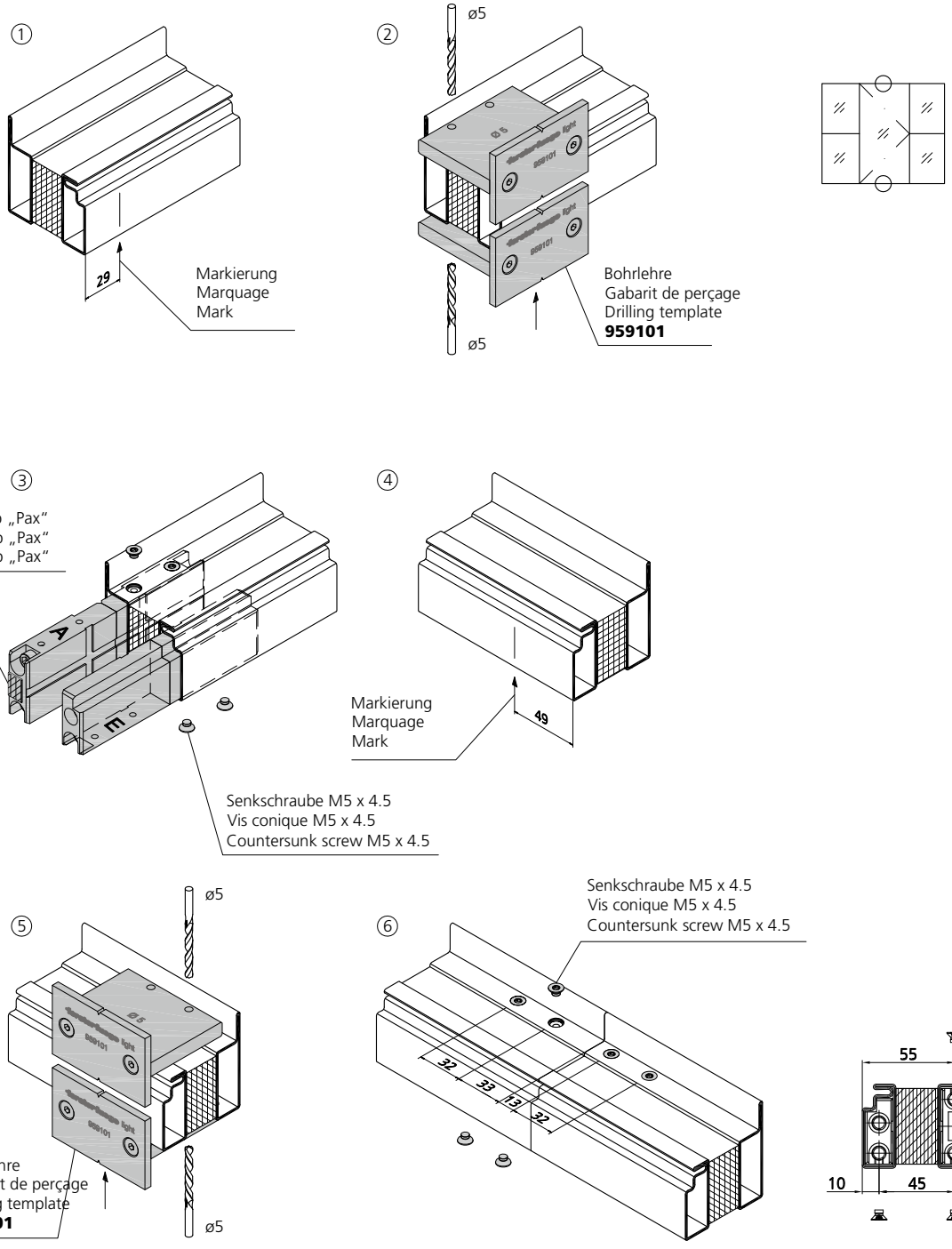

EI30

Stahl
Acier
Steel

VFL 3.6.8

Schweissempfehlung Soudage Welding procedure

Haftpunkte / Points de soudures / Tacking points

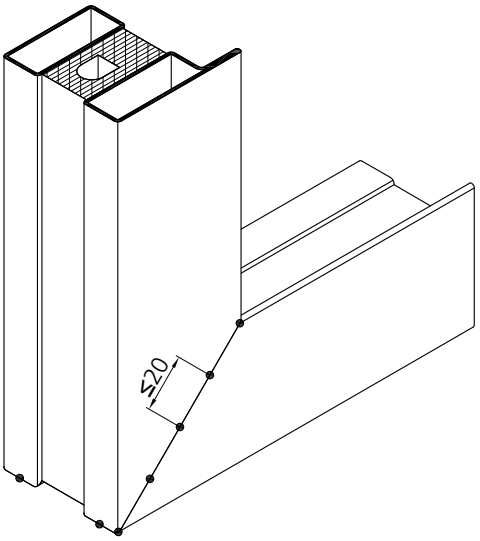

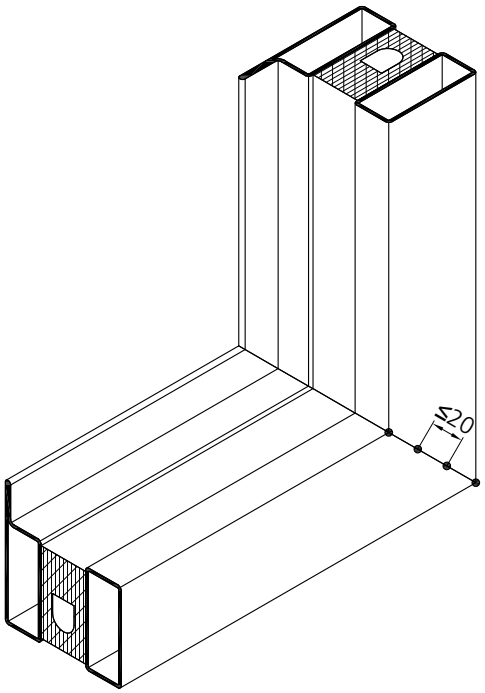

Schweissrichtung / Sens de soudage / Welding direction

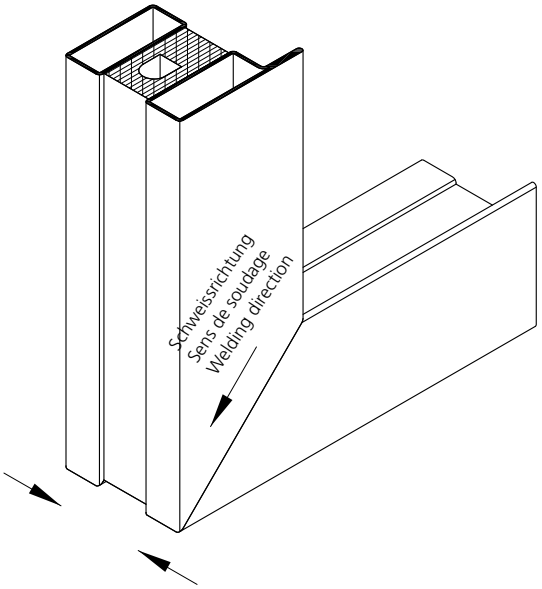

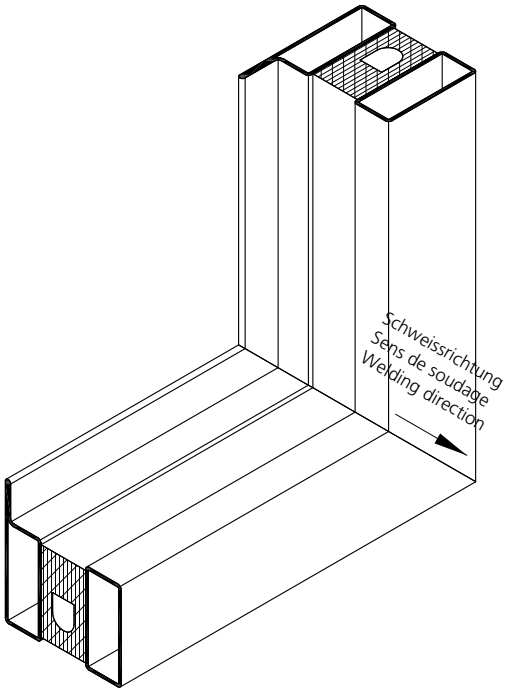

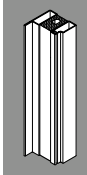

Schweissempfehlung Soudage Welding procedure

Haftpunkte / Points de soudures / Tacking points

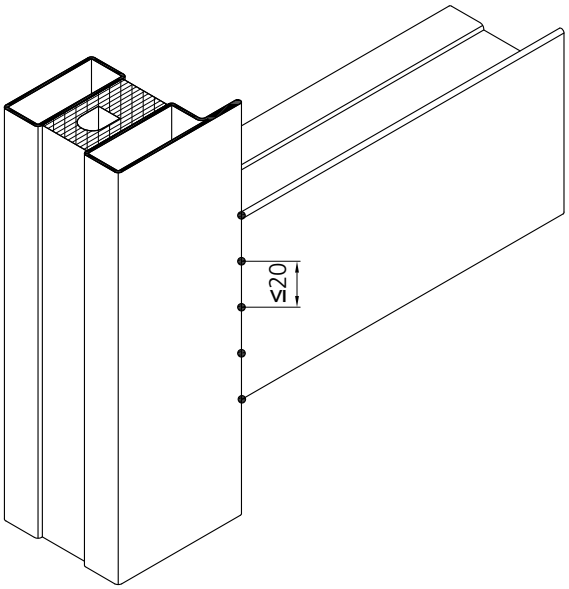

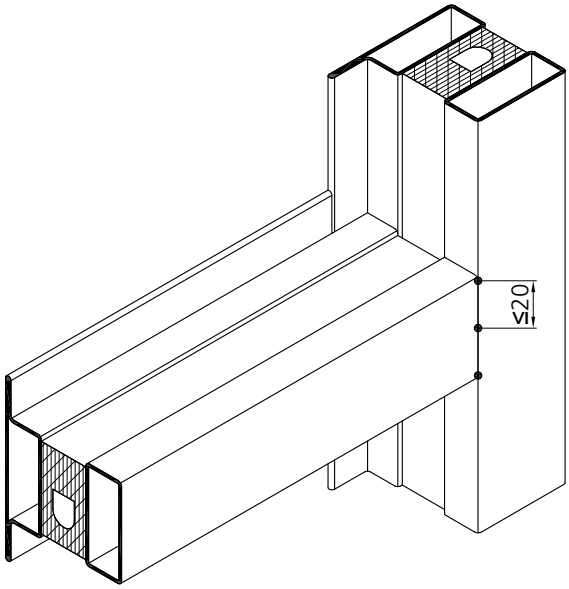

Schweissrichtung / Sens de soudage / Welding direction

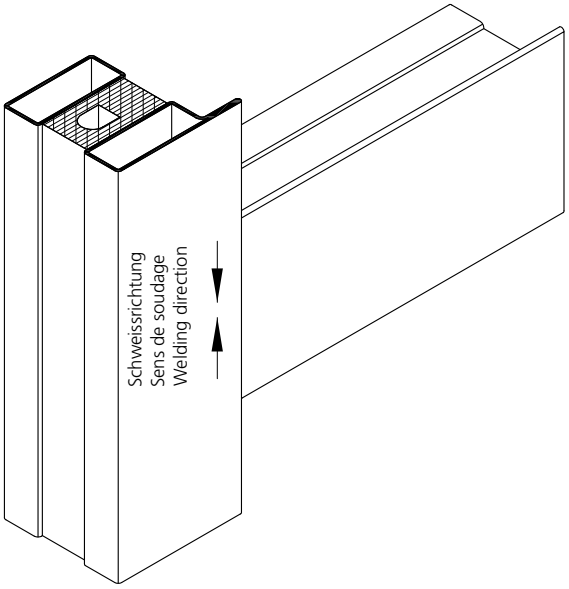

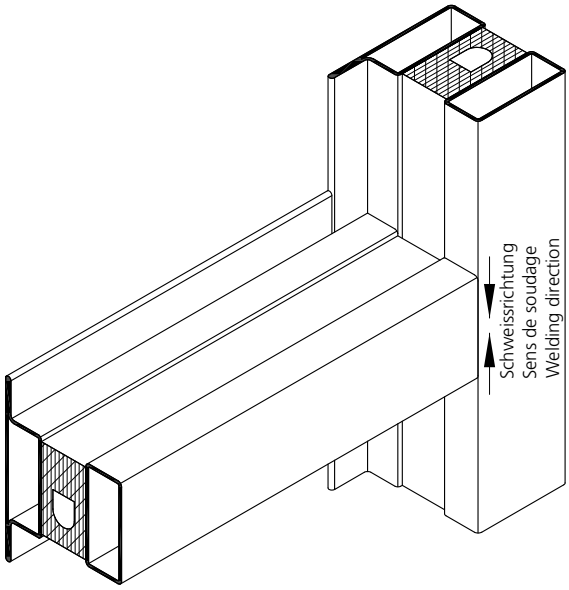

EI30

Stahl
Acier
Steel

Einsatz der Füllstücke DIN links

Insertion de pièces de remplissage DIN gauche

Insert of filler pieces DIN left

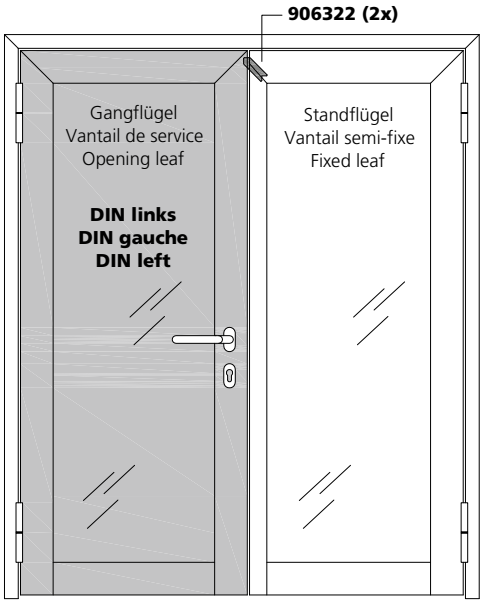

alternativ bei Gehrungsschnitt
alternative pour la coupe de l'onglet
alternative with mitred cut

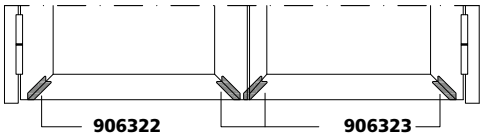

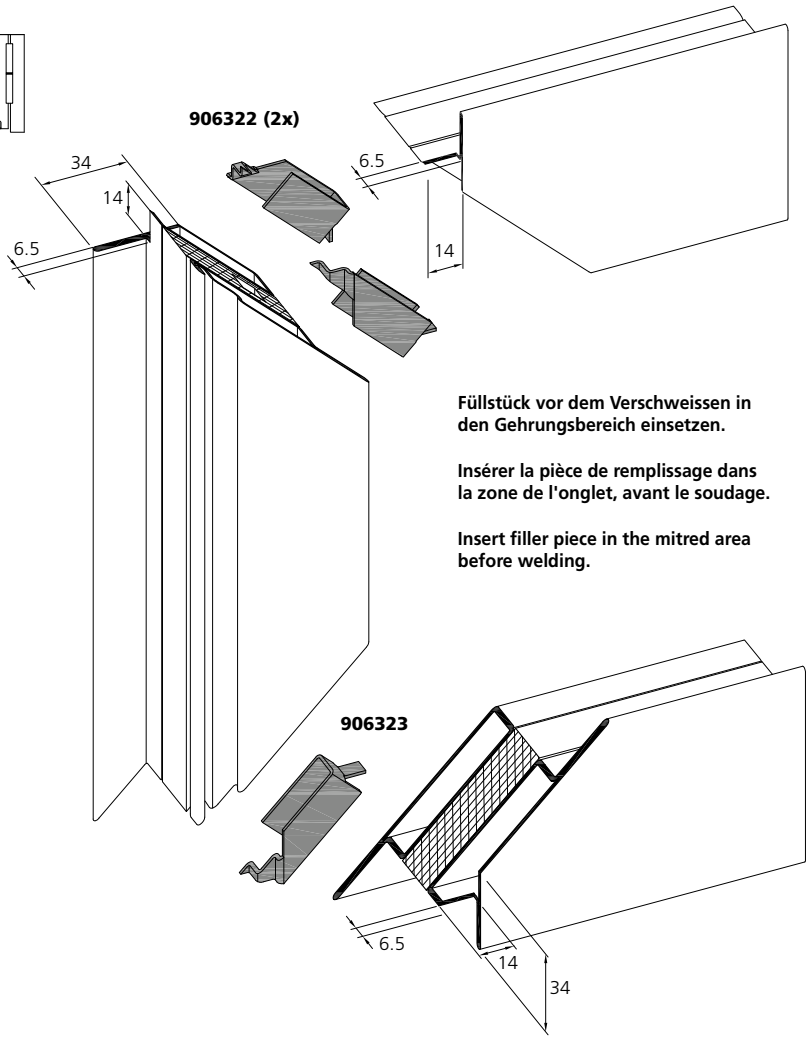

Füllstück vor dem Verschweissen in den Gehrungsbereich einsetzen.

Insérer la pièce de remplissage dans la zone de l'onglet, avant le soudage.

Insert filler piece in the mitred area before welding.

Einsatz der Füllstücke DIN rechts

Insertion de pièces de remplissage DIN droite

Insert of filler pieces DIN right

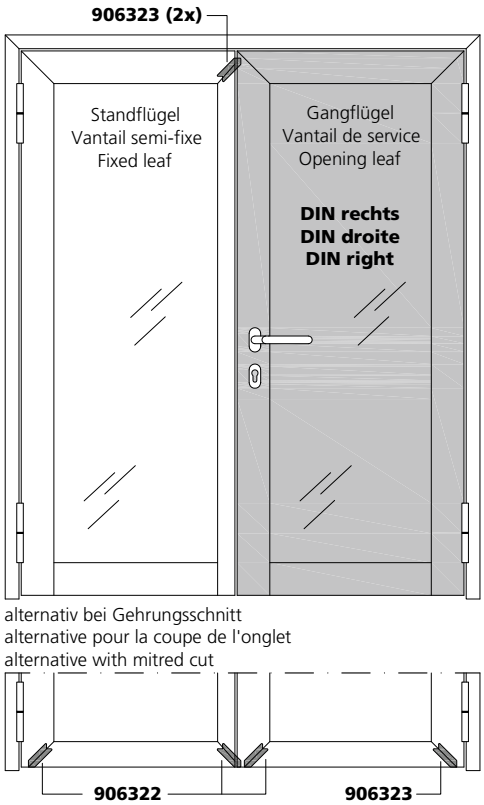

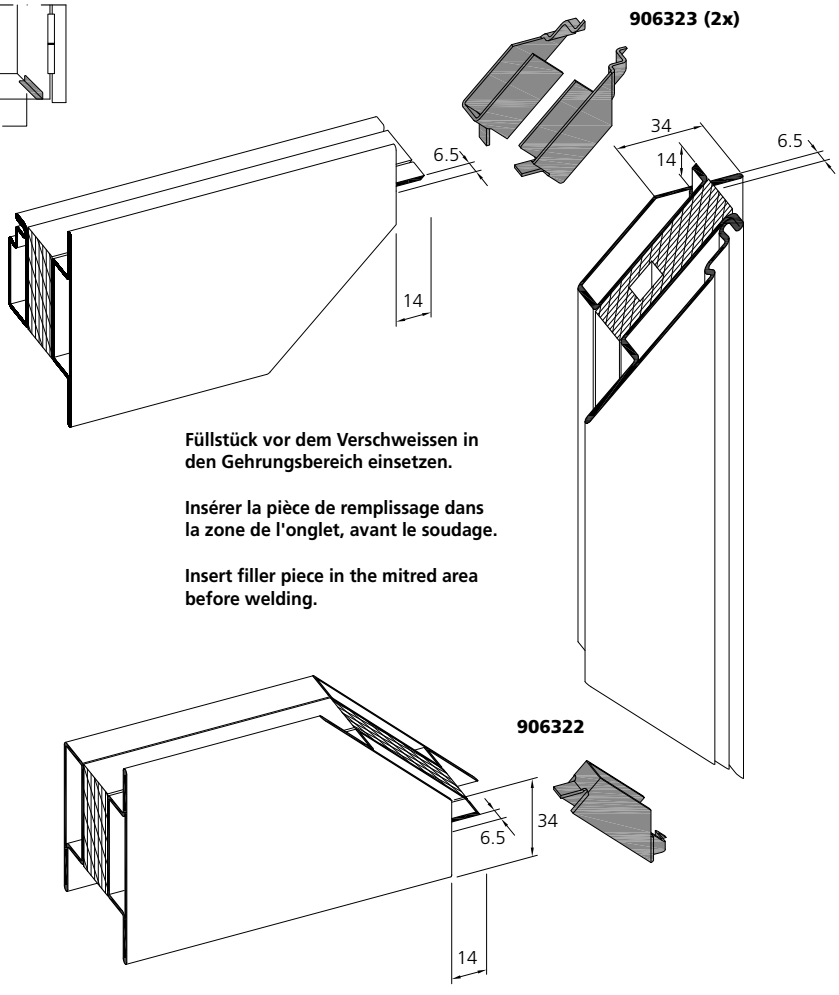

Füllstück vor dem Verschweissen in den Gehrungsbereich einsetzen.

Insérer la pièce de remplissage dans la zone de l'onglet, avant le soudage.

Insert filler piece in the mitred area before welding.

EI30

Stahl / Acier / Steel | Edelstahl / Acier inox / Stainless steel

VFL 3.6.12

Zuschnitt Profile
auswärts öffnend

Coupe de profilés
ouvrant vers l'extérieur

Cutting profiles
opening outwards

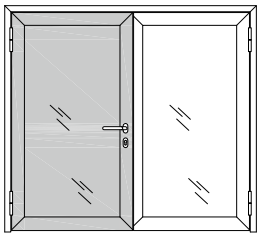

Gangflügel
Vantail de service
Opening leaf

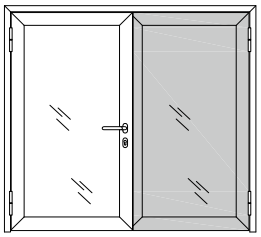

Standflügel
Vantail semi-fixe
Passive leaf

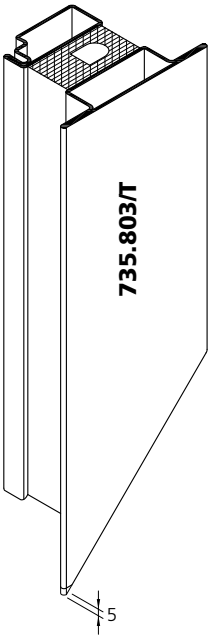

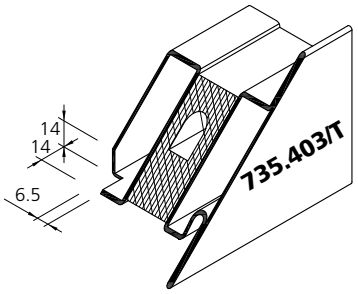

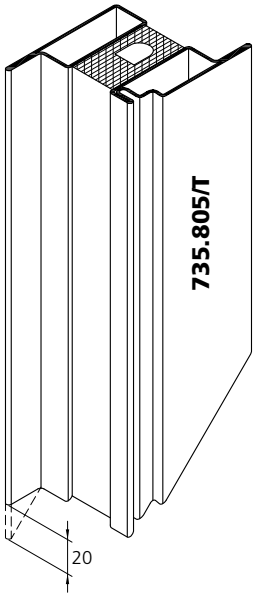

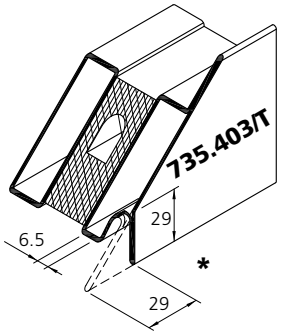

* Klinkung schliessen,
z.B. durch zuschweissen
und verputzen
Obturer par sudure et meulage
Close notching by
welding and grinding

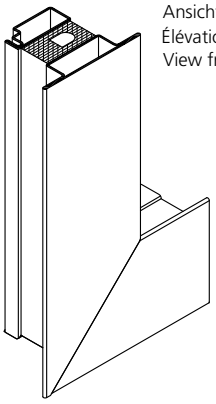

Ansicht von aussen
Élévation de l'extérieur
View from outside

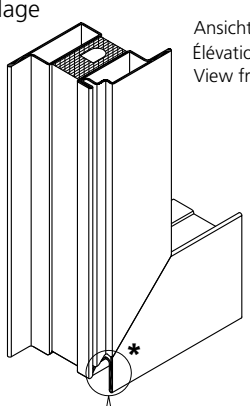

Ansicht von aussen
Élévation de l'extérieur
View from outside

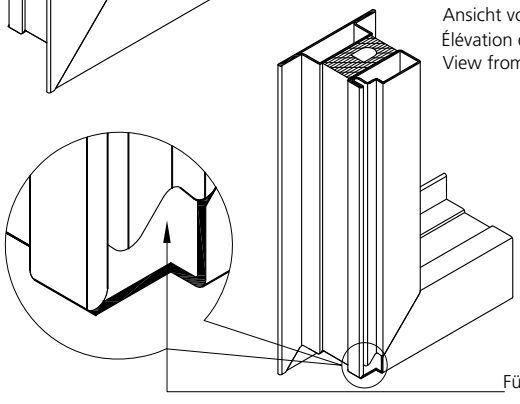

Ansicht von innen
Élévation de l'intérieur
View from inside

Füllstück / piéce de remplissage / filler piece
906322 /906323

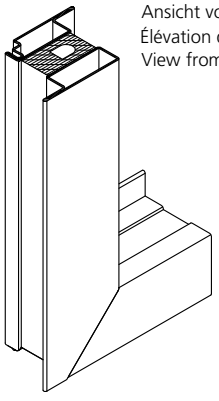

Ansicht von innen
Élévation de l'intérieur
View from inside

Zuschnitt Profile
einwärts öffnend

Coupe de profilés
ouvrant vers l'intérieur

Cutting profiles
opening inwards

Gangflügel
Vantail de service
Opening leaf

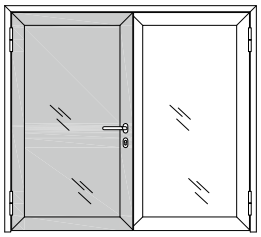

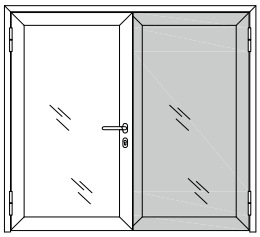

Standflügel
Vantail semi-fixe
Passive leaf

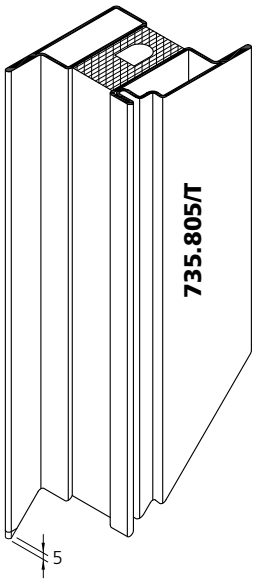

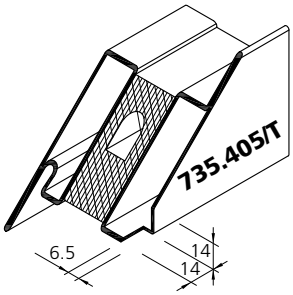

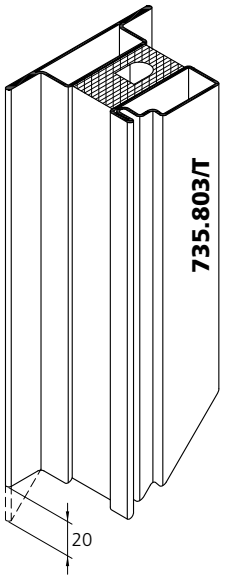

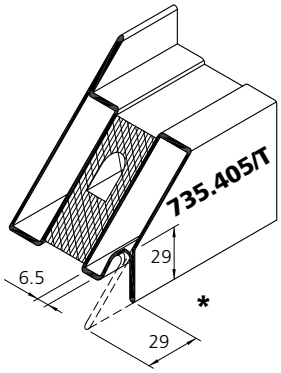

* Klinkung schliessen,
z.B. durch zuschweissen
und verputzen
Obturer par sudure et meulage
Close notching by
welding and grinding

Ansicht von aussen
Élévation de l'extérieur
View from outside

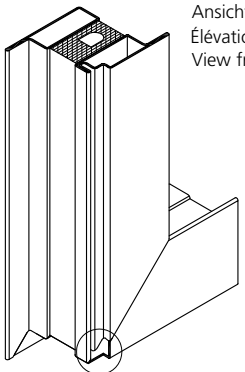

Ansicht von innen
Élévation de l'intérieur
View from inside

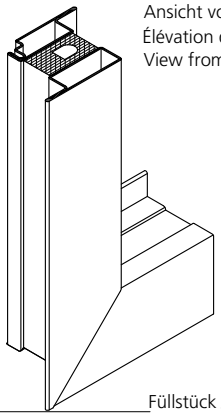

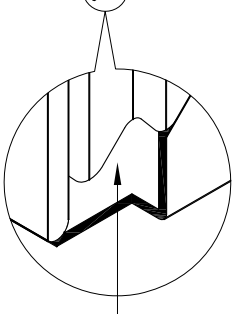

Füllstück / piéce de remplissage / filler piece
906322 /906323

Ansicht von aussen
Élévation de l'extérieur
View from outside

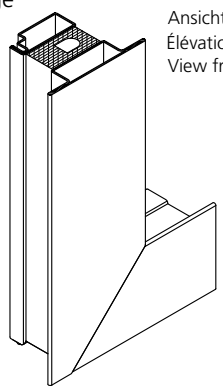

Ansicht von innen
Élévation de l'intérieur
View from inside

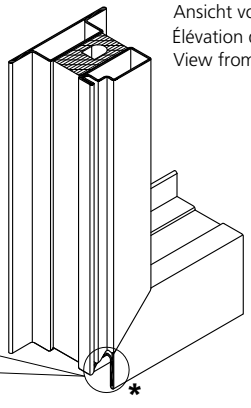

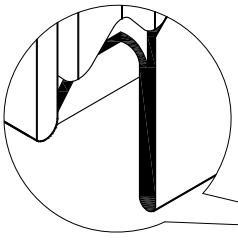

*

EI30

Stahl
Acier
Steel

VFL 3.6.14

Anordnung Klemmknöpfe — Pose des boutons de serrage — Setting studs

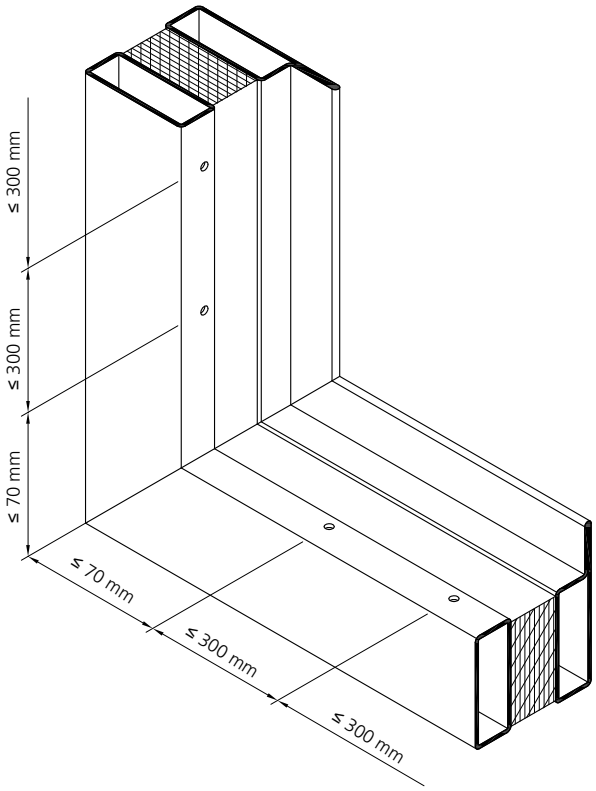

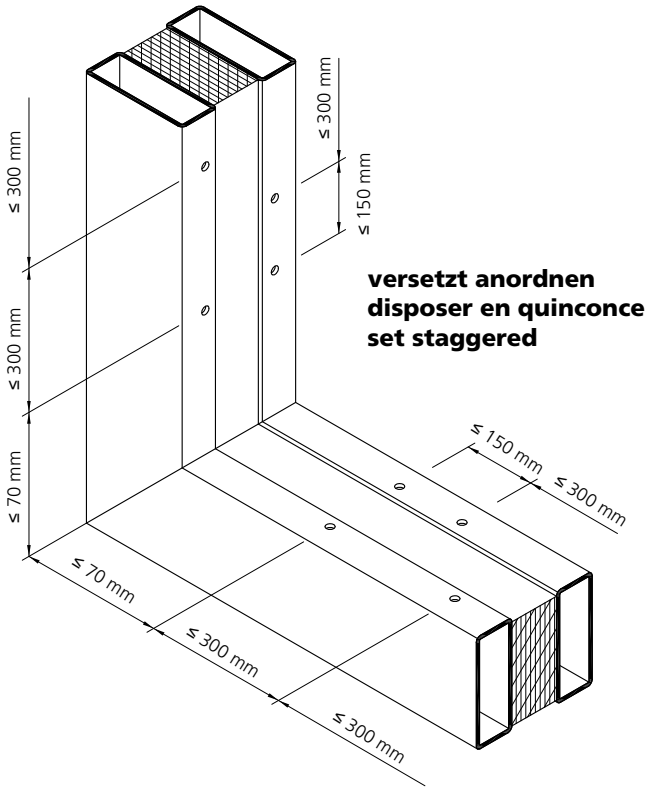

versetzt anordnen
disposer en quinconce
set staggered

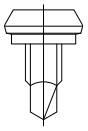

906577 (VE/100 Stk./pcs)
906578 (VE/1000 Stk./pcs)
906579 (VE/Mag. 200 Stk/pcs)

Klemmknöpfe
Bohrschraubensetzgerät Art. Nr. 909203 alternativ Bohrlehre Art. Nr. 909104, Bohrdurchmesser 3.5 mm

Boutons de serrage
Appareil à poser les vis art. no. 909203 alternatif gabarit de perçage art. no. 909104, diamètre de perçage 3.5 mm

Steel studs
Power driver for screws art. no. 909203 alternative drilling template art. no. 909104, drilling diametre 3.5 mm



906421



Ø 3.2 x 1.5 - 3 mm

Feder
Bohrlehre Art. Nr. 909105, Bohrdurchmesser 3.3 mm, Befestigung mit handelsüblichem Blindniet aus Stahl verzinkt, Ø 3.2 mm, Klemmlänge 1.5 - 3 mm

Ressort
Gabarit de perçage art. no. 909105, diamètre de perçage 3.3 mm fixation avec rivet borgne du commerce en acier galvanisé, Ø 3.2 mm, longueur de serrage 1.5 - 3 mm

Spring
Drilling template art. no. 909105, drilling diametre 3.3 mm assembly with commercial blind rivets galvanized steel Ø 3.2 mm, clamping length 1.5 - 3 mm

EI30 Edelstahl
Acier inox
Stainless steel



Löwenbräu-Areal, CH-Zürich

EI30

Edelstahl
Acier inox
Stainless steel

VFL 3.6.16

Schweissempfehlung Soudage Welding procedure

Haftpunkte / Points de soudures / Tacking points

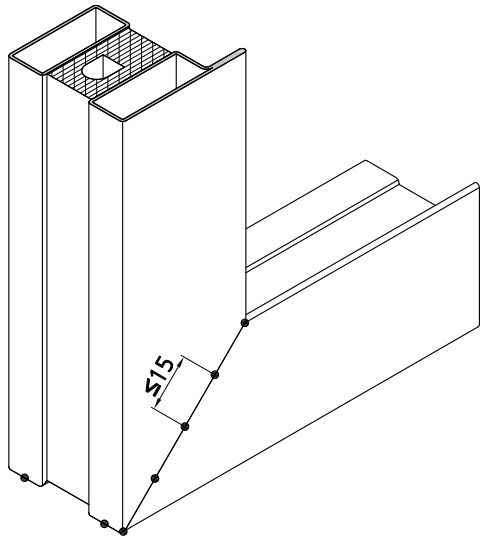

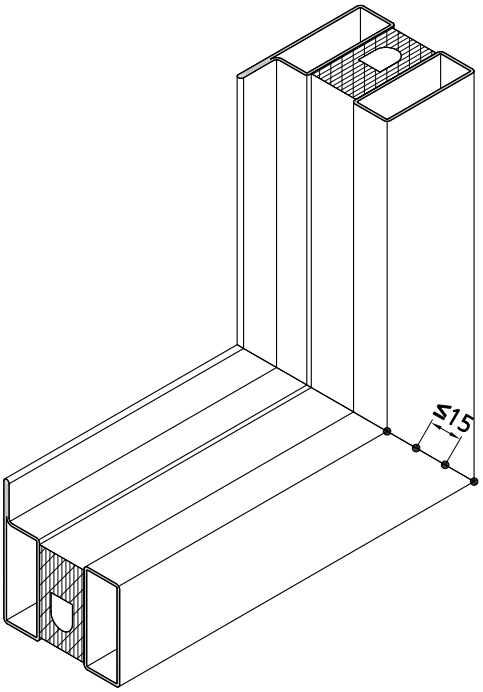

Schweissrichtung / Sens de soudage / Welding direction

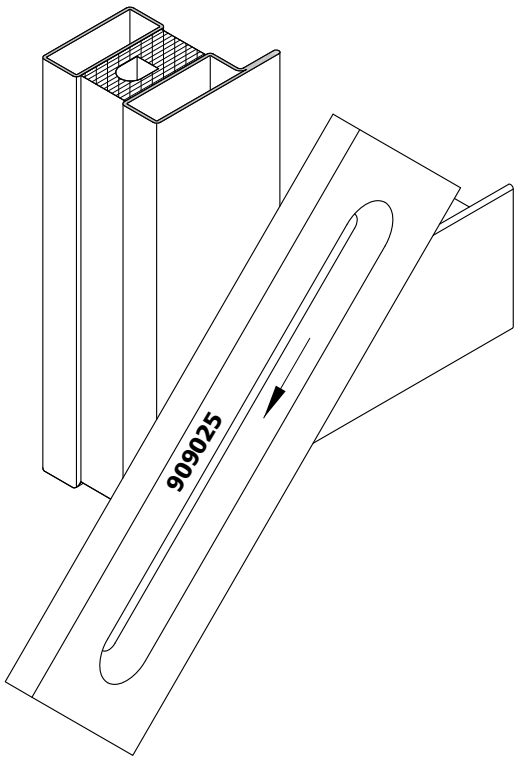

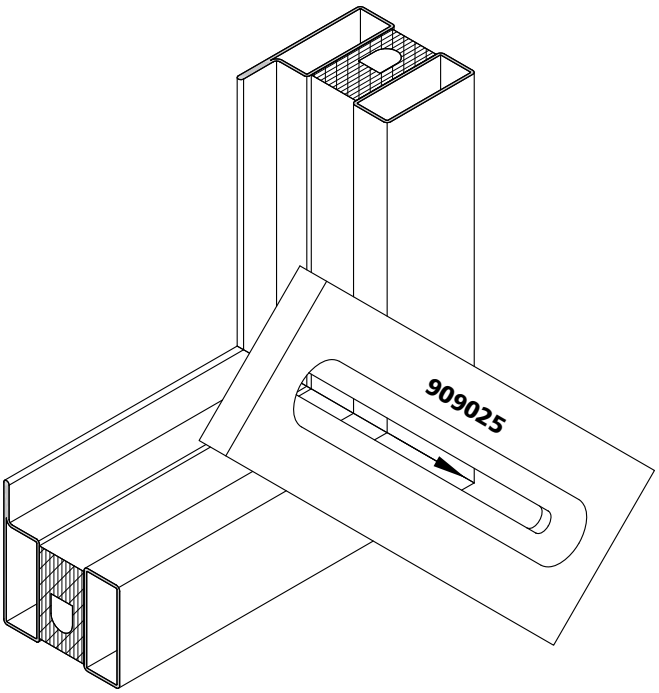



Schweissempfehlung Soudage Welding procedure

Haftpunkte / Points de soudures / Tacking points

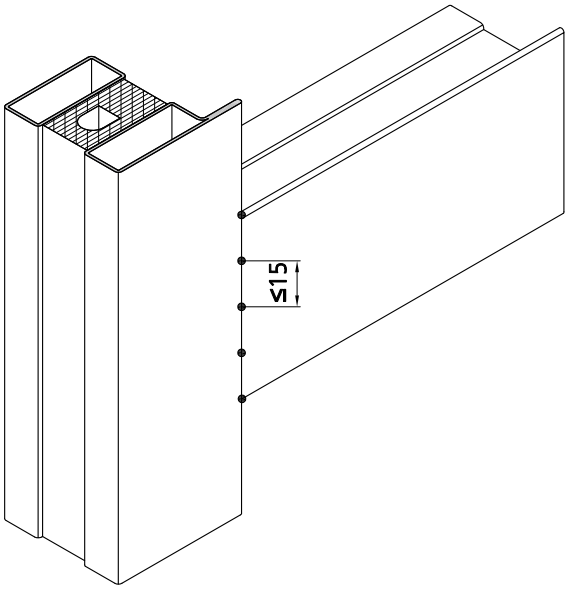

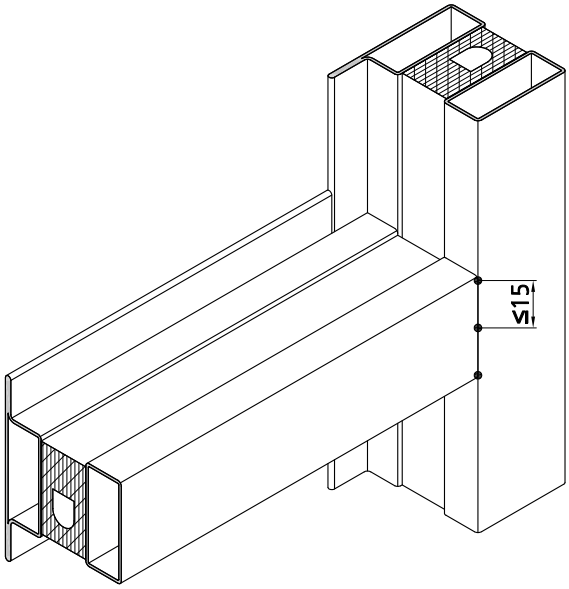

Schweissrichtung / Sens de soudage / Welding direction

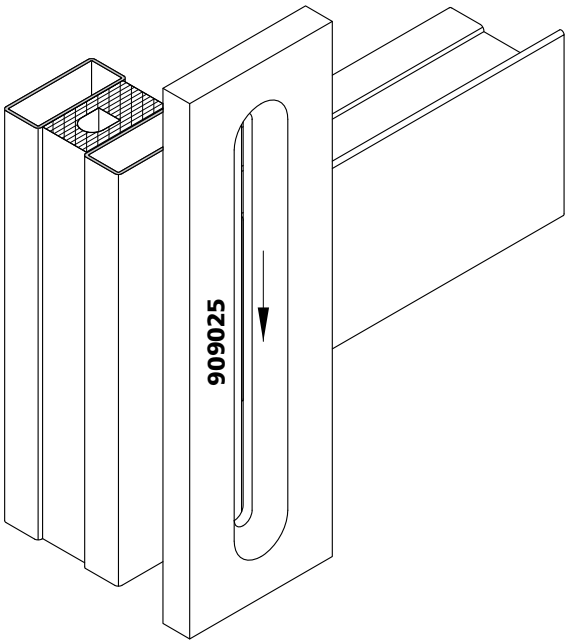

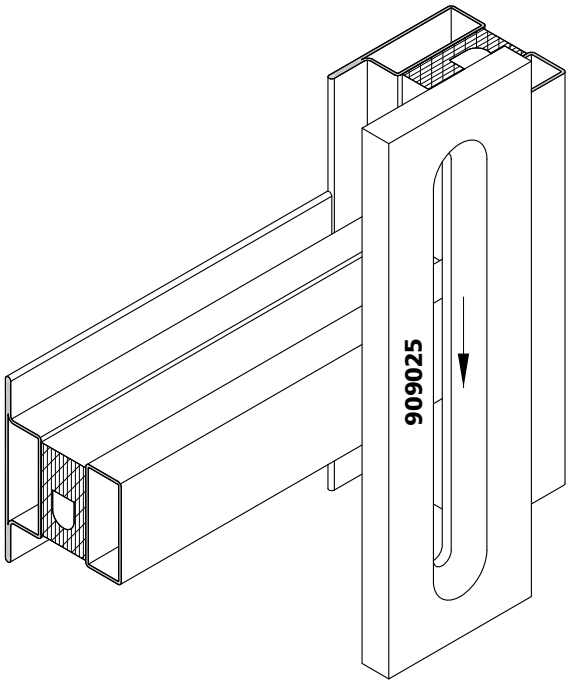

EI30 Edelstahl / Acier inox / Stainless steel

VFL 3.6.18

Einsatz der Füllstücke DIN links

Insertion de pièces de remplissage DIN gauche

Insert of filler pieces DIN left

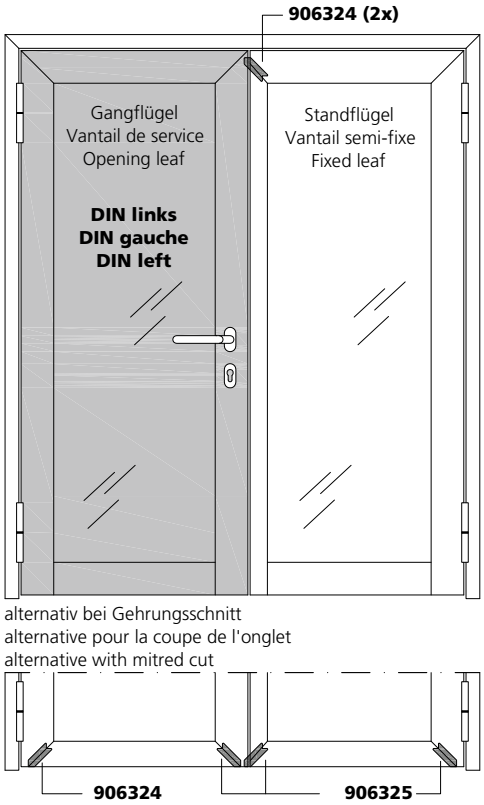

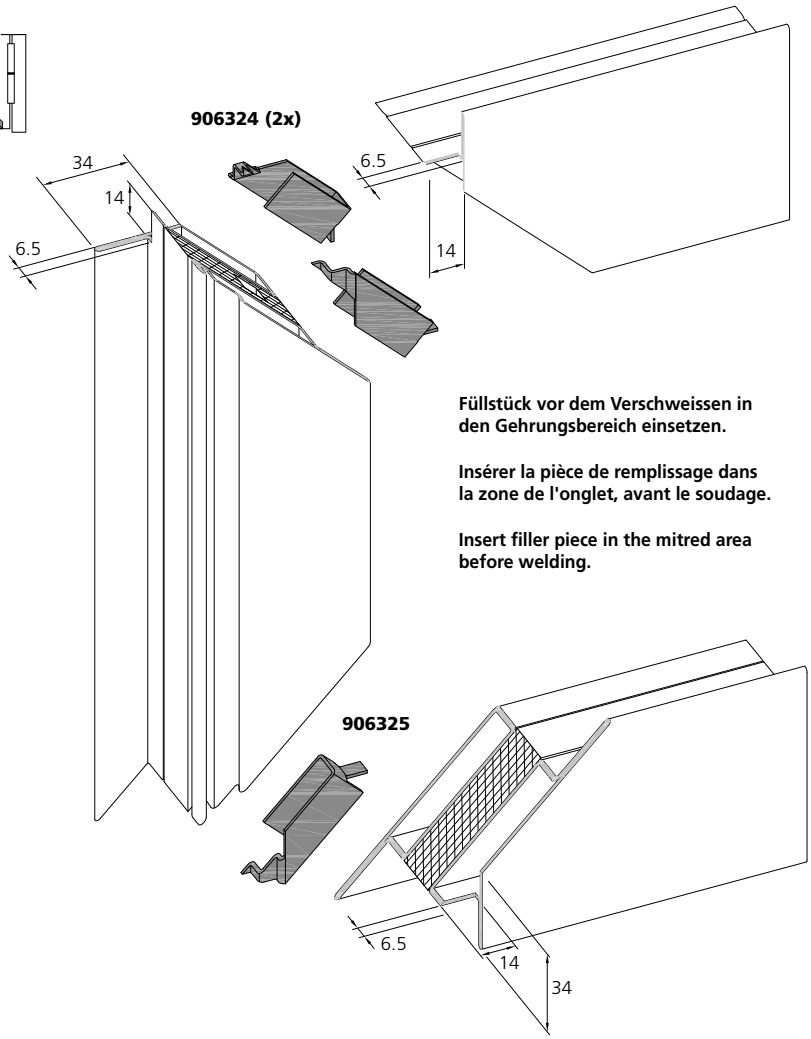

Füllstück vor dem Verschweissen in den Gehrungsbereich einsetzen.

Insérer la pièce de remplissage dans la zone de l'onglet, avant le soudage.

Insert filler piece in the mitred area before welding.

Einsatz der Füllstücke DIN rechts

Insertion de pièces de remplissage DIN droite

Insert of filler pieces DIN right

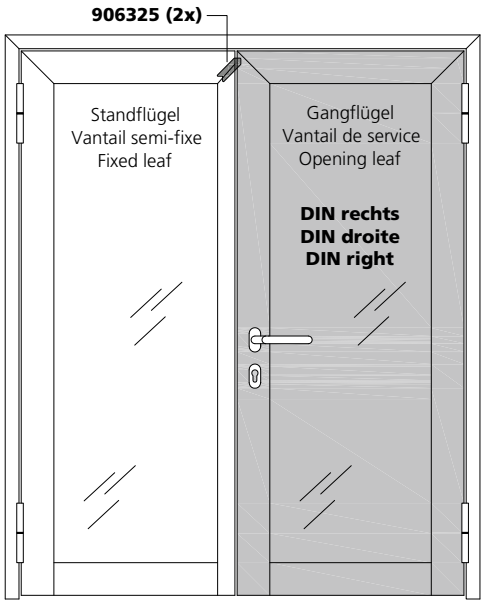

alternativ bei Gehrungsschnitt
alternative pour la coupe de l'onglet
alternative with mitred cut

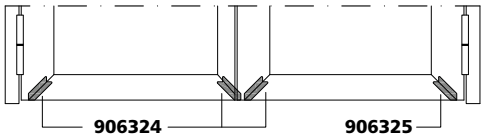

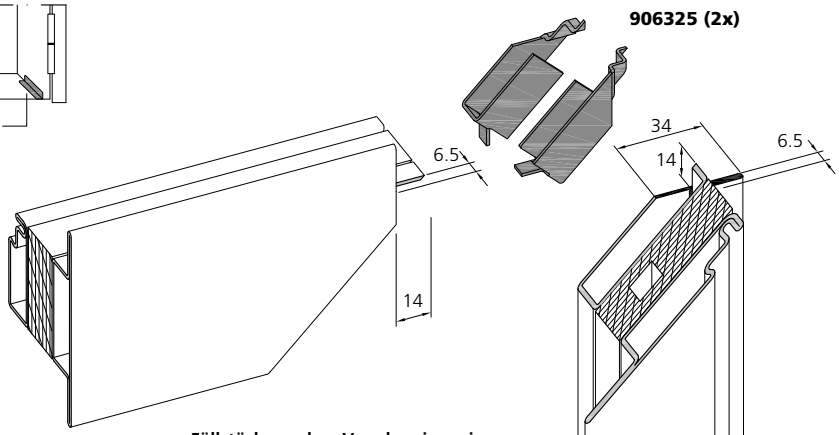

Füllstück vor dem Verschweissen in den Gehrungsbereich einsetzen.

Insérer la pièce de remplissage dans la zone de l'onglet, avant le soudage.

Insert filler piece in the mitred area before welding.

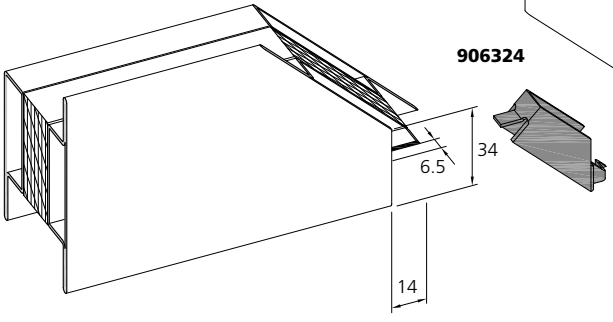

EI30

Edelstahl
Acier inox
Stainless steel

VFL 3.6.20

Anordnung Klemmköpfe — Pose des boutons de serrage — Setting studs

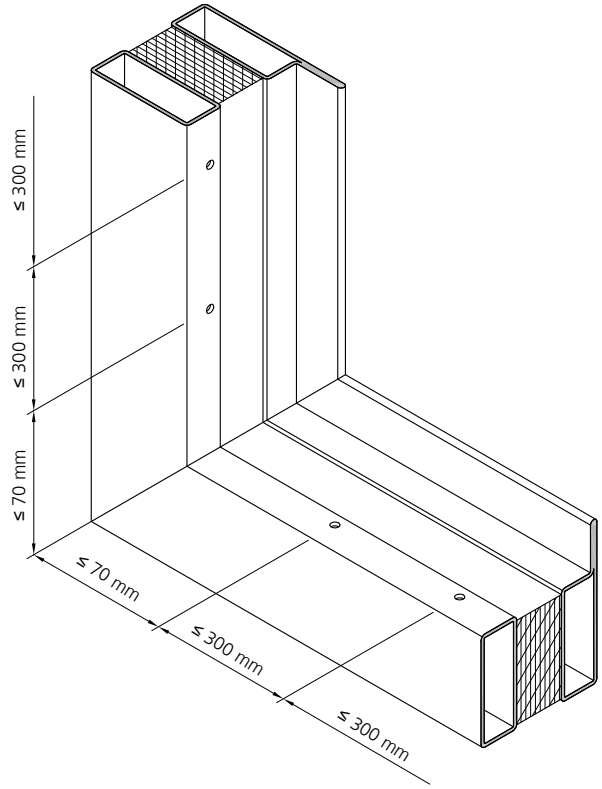

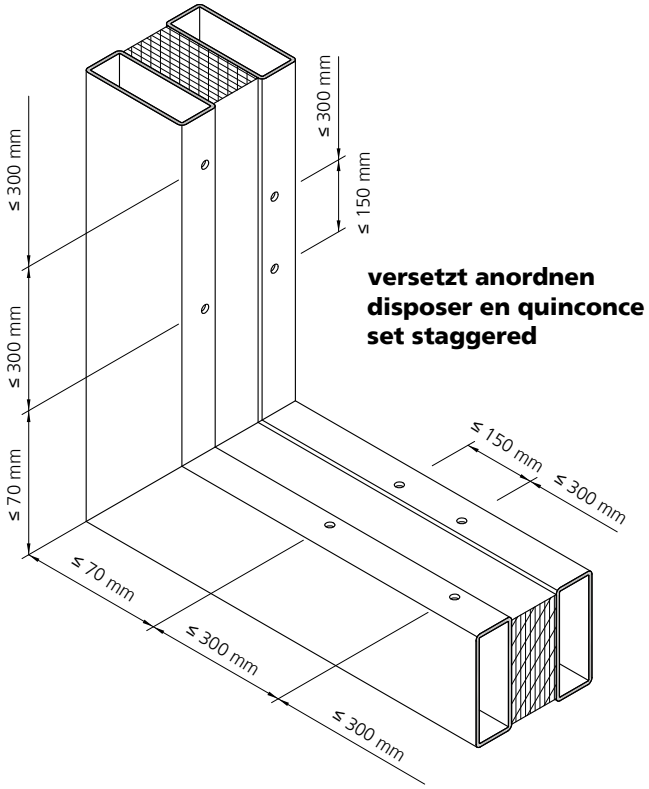

versetzt anordnen
disposer en quinconce
set staggered

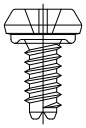

906583 (VE/100 Stk./pcs)
CrNi 1.4404

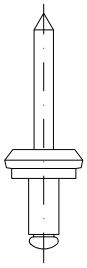

906574 (VE/100 Stk./pcs)
CrNi 1.4567
für Profile CrNi 1.4301
pour profilés en acier inox 1.4301
for profiles in stainless steel 1.4301

Bohrung Klemmknopf-Schraube und Klemmknopf-Niete

Bohrschraubensetzgerät Art. Nr. 909203 und Set Spiralbohrer Art. Nr. 909216, alternativ mit Bohrlehre Art. Nr. 909105, Bohrdurchmesser 4.1 mm

Perçage pour boutons à vis et à rivet

Appareil à poser les vis art. no. 909203 et kit mèche hélicoidale art. no. 909216, alternative avec gabarit de perçage art no 909105, diamètre percé 4.1 mm

Drilling of stud fastener screw, stud fastener pop rivet

Power driver for screws art. no. 909203 and spiral bit set art. no. 909216, alternatively with drilling template art. no. 909105, drilling diametre 4.1 mm

Montage Schliessblech Montage gâche Installation keep

Montage Schliessblech mit Einbauset
Montage gâche avec Kit de montage
Mounting keep with installation set

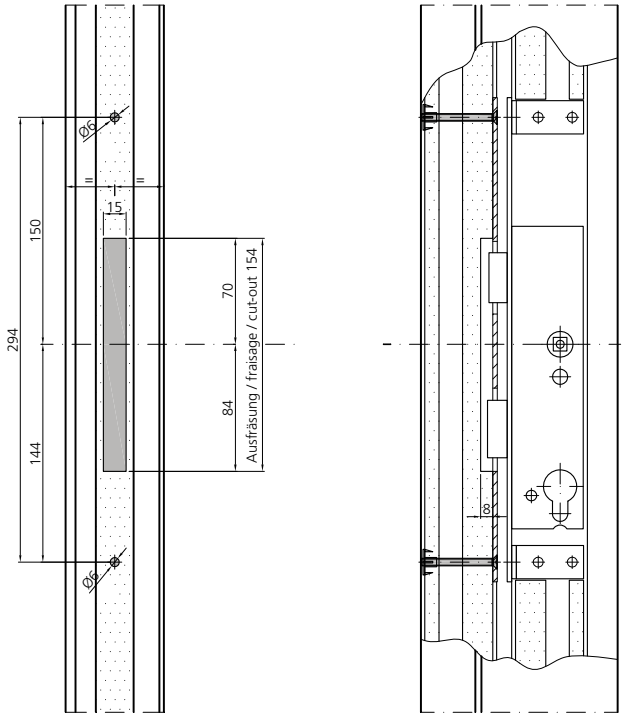

947001
Einbauset für Schliessblech
Kit de montage pour gâche
Installation set for keep

1:1

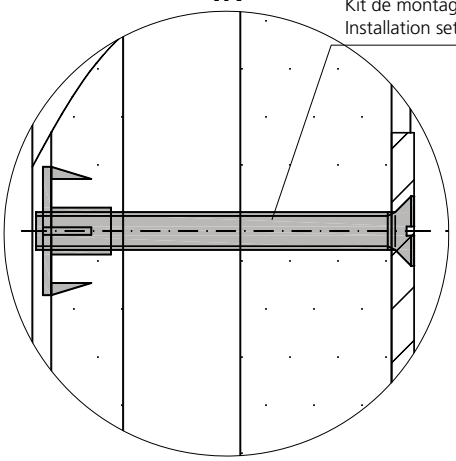

Haftschweissen
Souder par adhérence
Tack weld

1:2

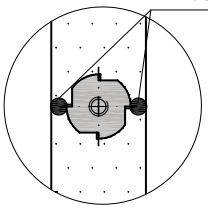

Montage Schliessblech mit Unterlagsplatte
Montage gâche avec pièce de fixation
Mouting keep with ground plate

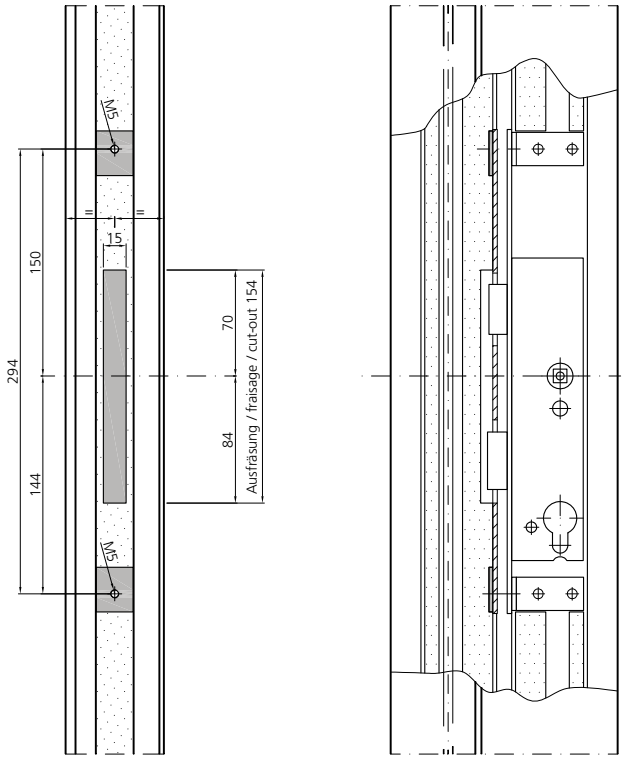

947026 (Stahl, acier, steel)
947025 (Edelstahl, acier inox, stainless steel)
Unterlagsplatte
Pièce de fixation
Ground plate

1:1

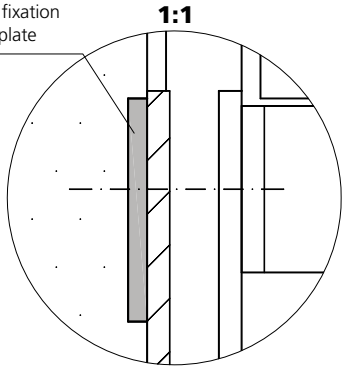

Isolator ausfräsen
Fraisage de l'isolateur
Cut-out of insulator

1:2

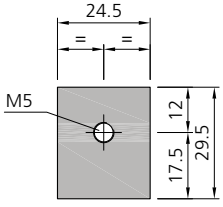

Schlosseinbau RZ

Montage serrure CR

Lock installation RC



fl_ep_0020

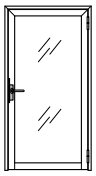

Schlosseinbau PZ | Montage serrure CP | Lock installation PC

fl_ep_0060

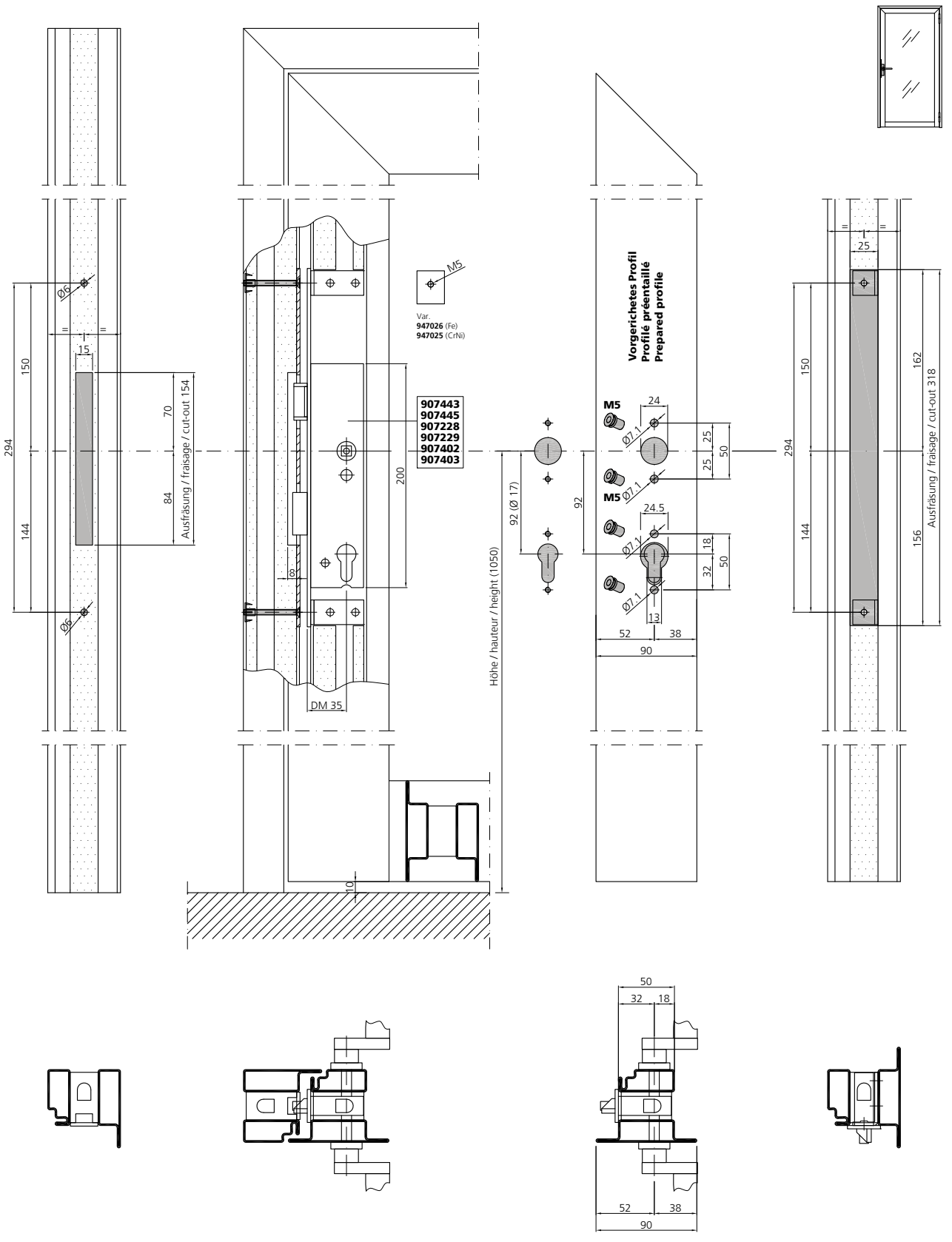

Verarbeitung Beschläge
Mise en œuvre quincaillerie
Assembly fittings

Schlosseinbau RZ
E-Öffner (957030 / 957031)

Montage serrure CR
Ouverture électrique (957030 / 957031)

Lock installation RC
E-opener (957030 / 957031)

fl_ep_0021

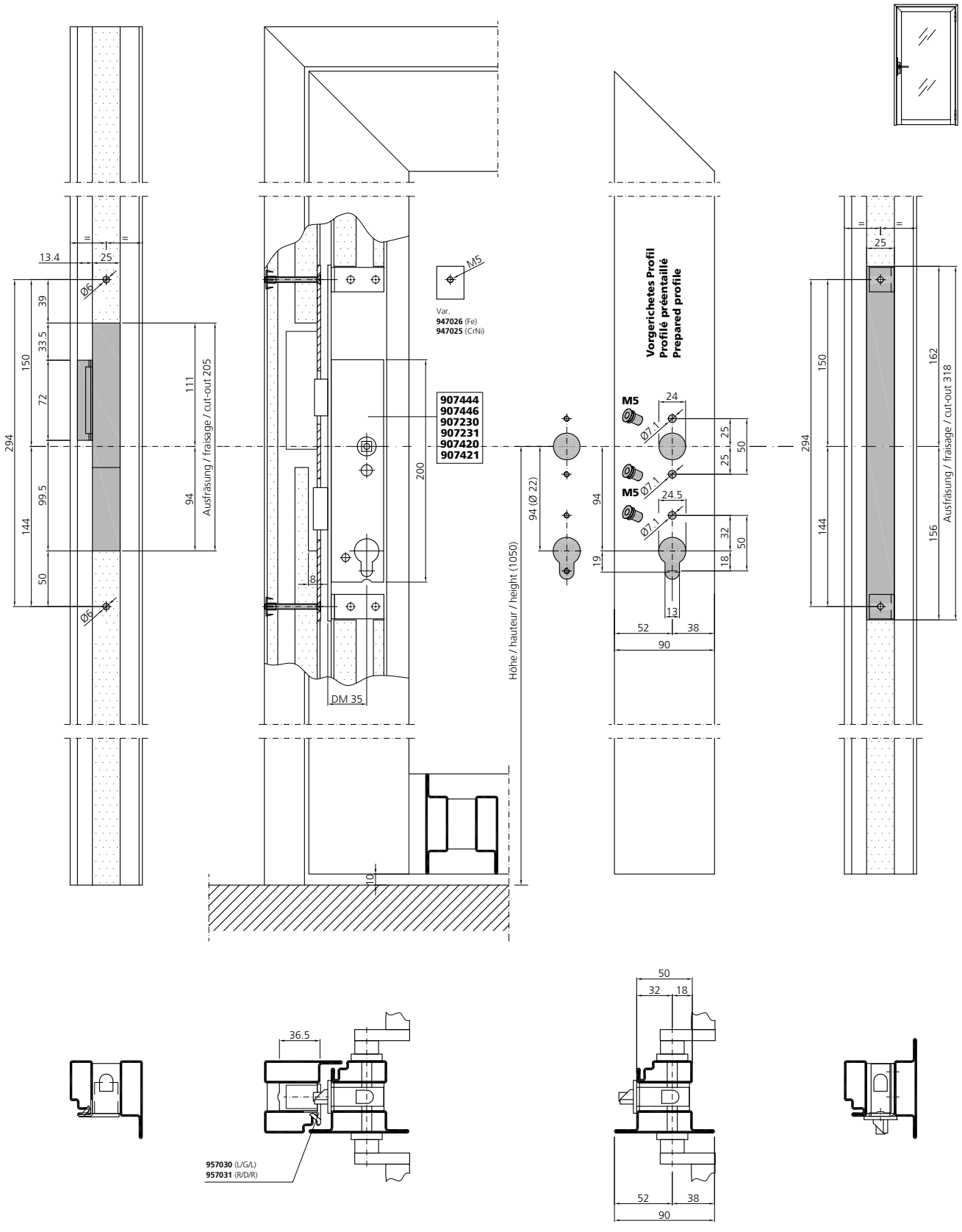

Verarbeitung Beschläge
Mise en œuvre quincaillerie
Assembly fittings

Schlosseinbau RZ
E-Öffner (957034 / 957035)

Montage serrure CR
Ouverture électrique (957034 / 957035)

Lock installation RC
E-opener (957034 / 957035)

fl_ep_0021

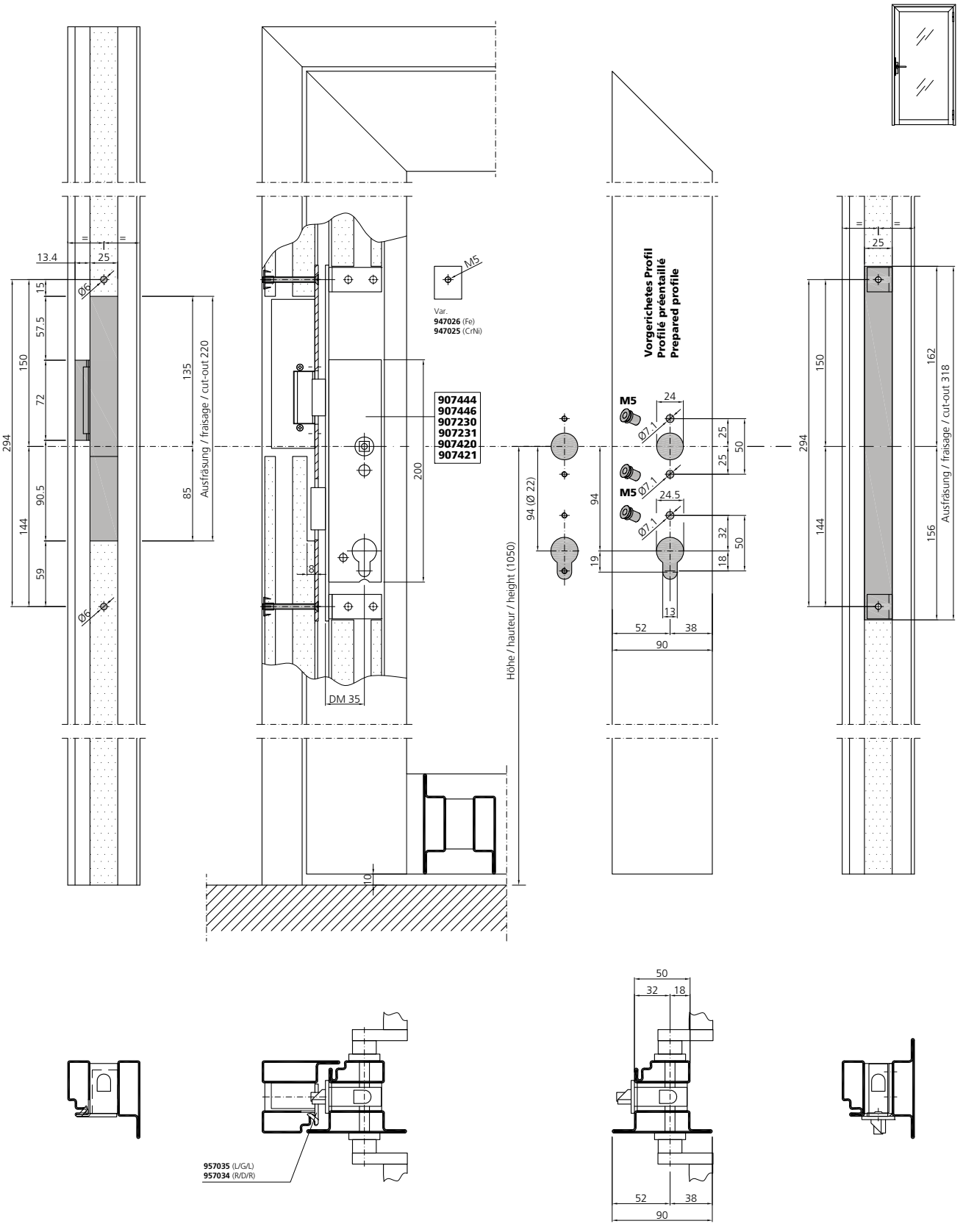

Schlosseinbau RZ
E-Öffner (957028)

Montage serrure CR
Ouverture électrique (957028)

Lock installation RC
E-opener (957028)

fl_ep_0021

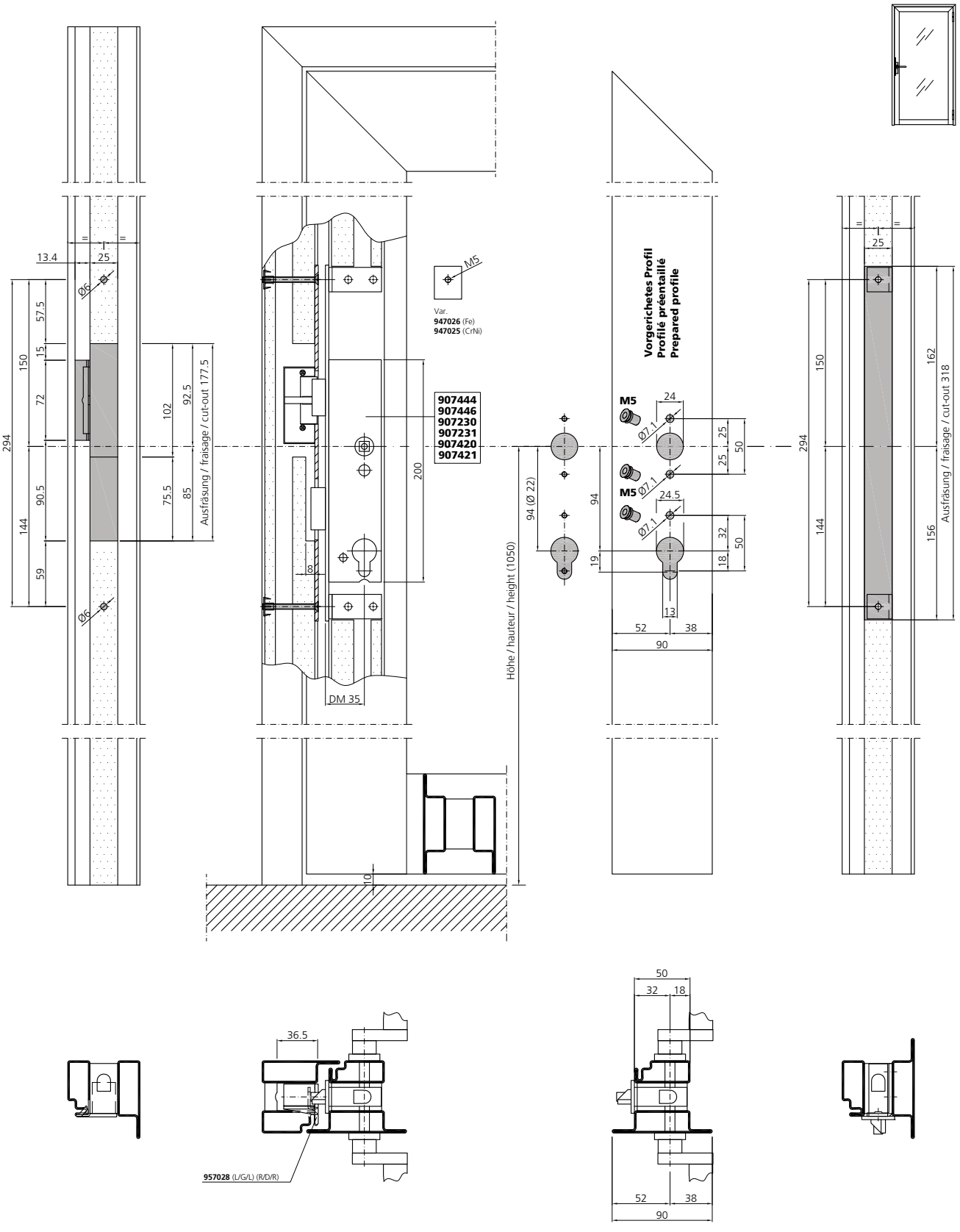

Schlosseinbau PZ
E-Öffner (957030 / 957031)

Montage serrure CP
Ouverture électrique (957030 / 957031)

Lock installation PC
E-opener (957030 / 957031)

fl_ep_0061

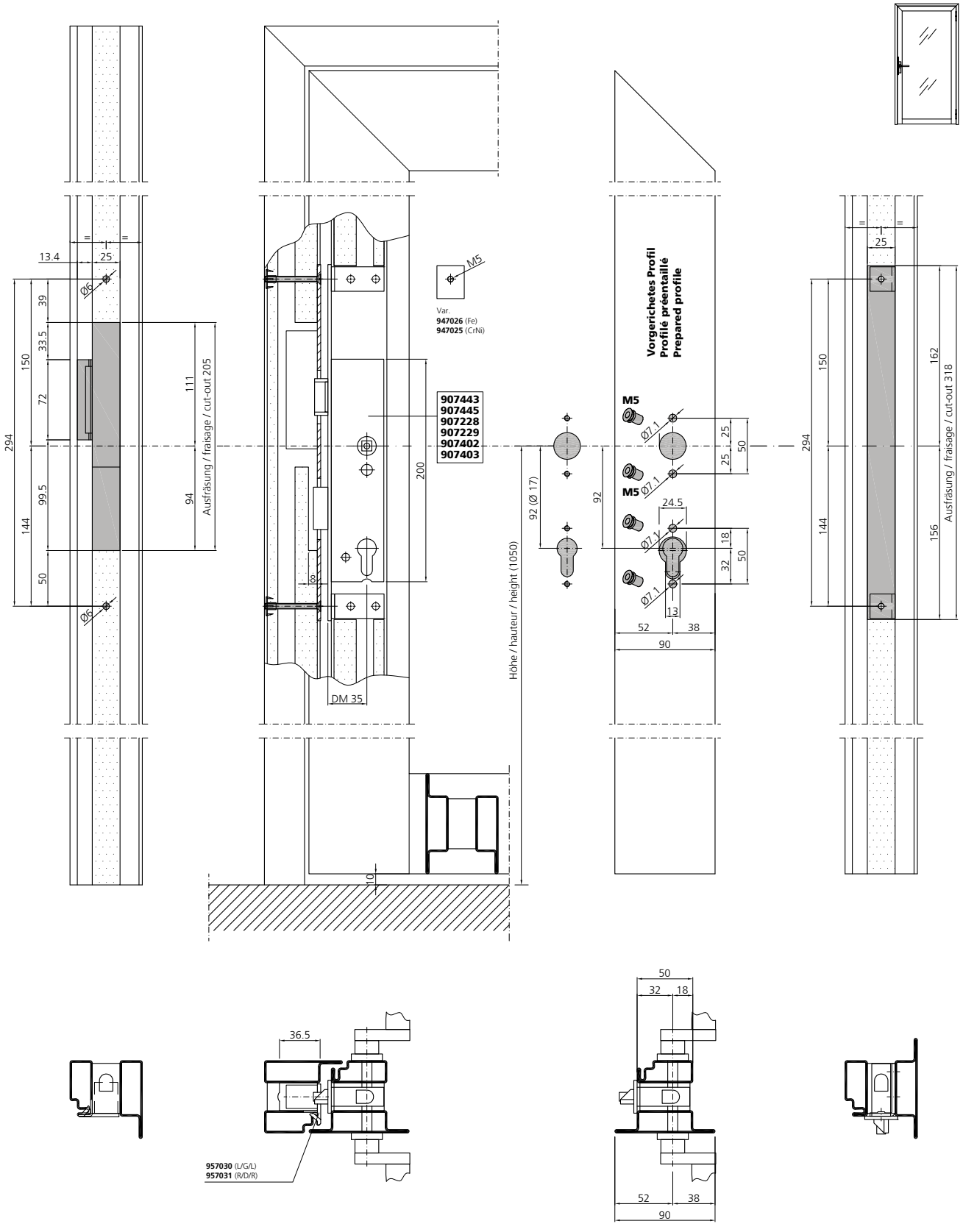

Schlosseinbau PZ
E-Öffner (957034 / 957035)

Montage serrure CP
Ouverture électrique (957034 / 957035)

Lock installation PC
E-opener (957034 / 957035)

fl_ep_0061

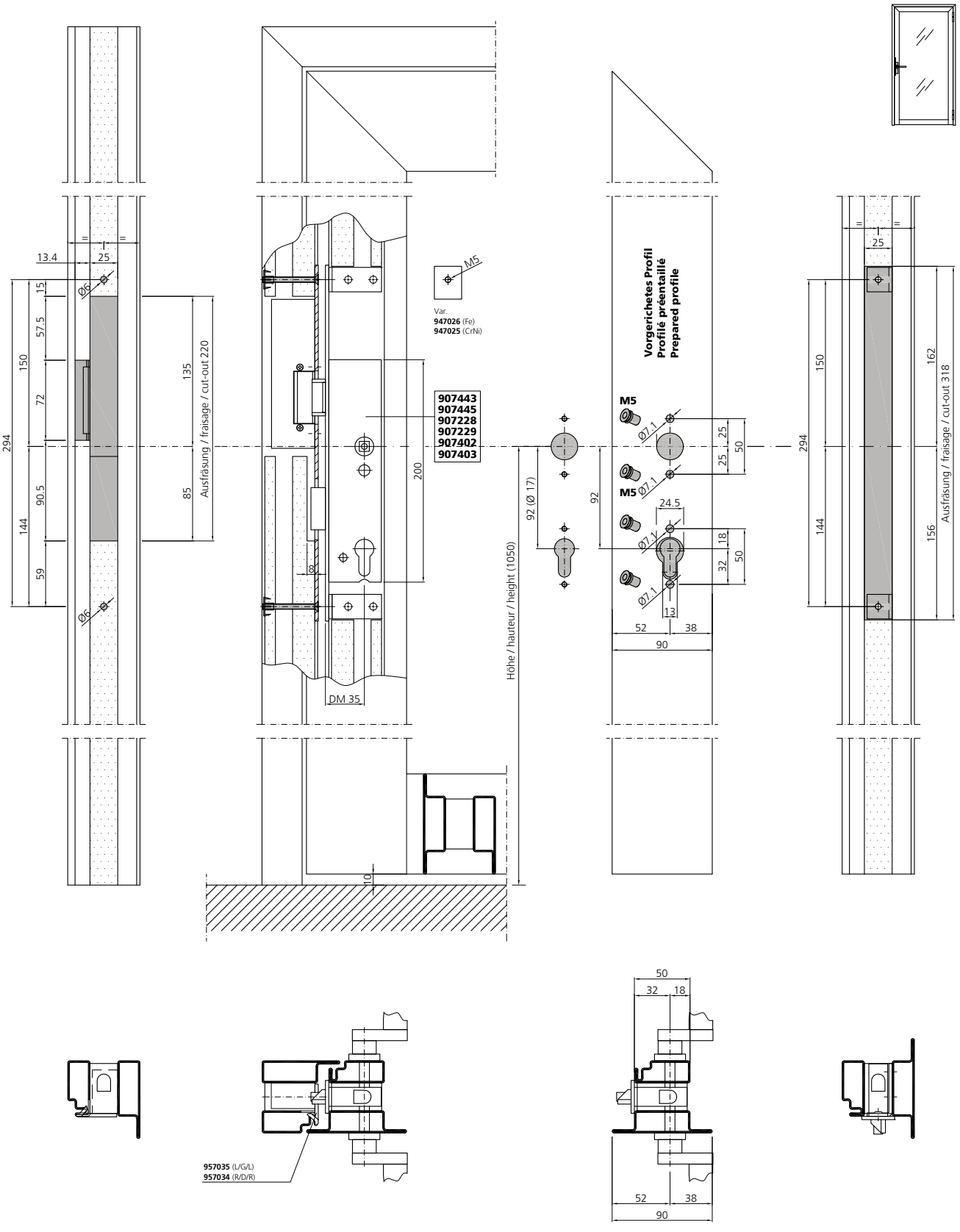

Verarbeitung Beschläge
Mise en œuvre quincaillerie
Assembly fittings

Schlosseinbau PZ
E-Öffner (957028)

Montage serrure CP
Ouverture électrique (957028)

Lock installation PC
E-opener (957028)

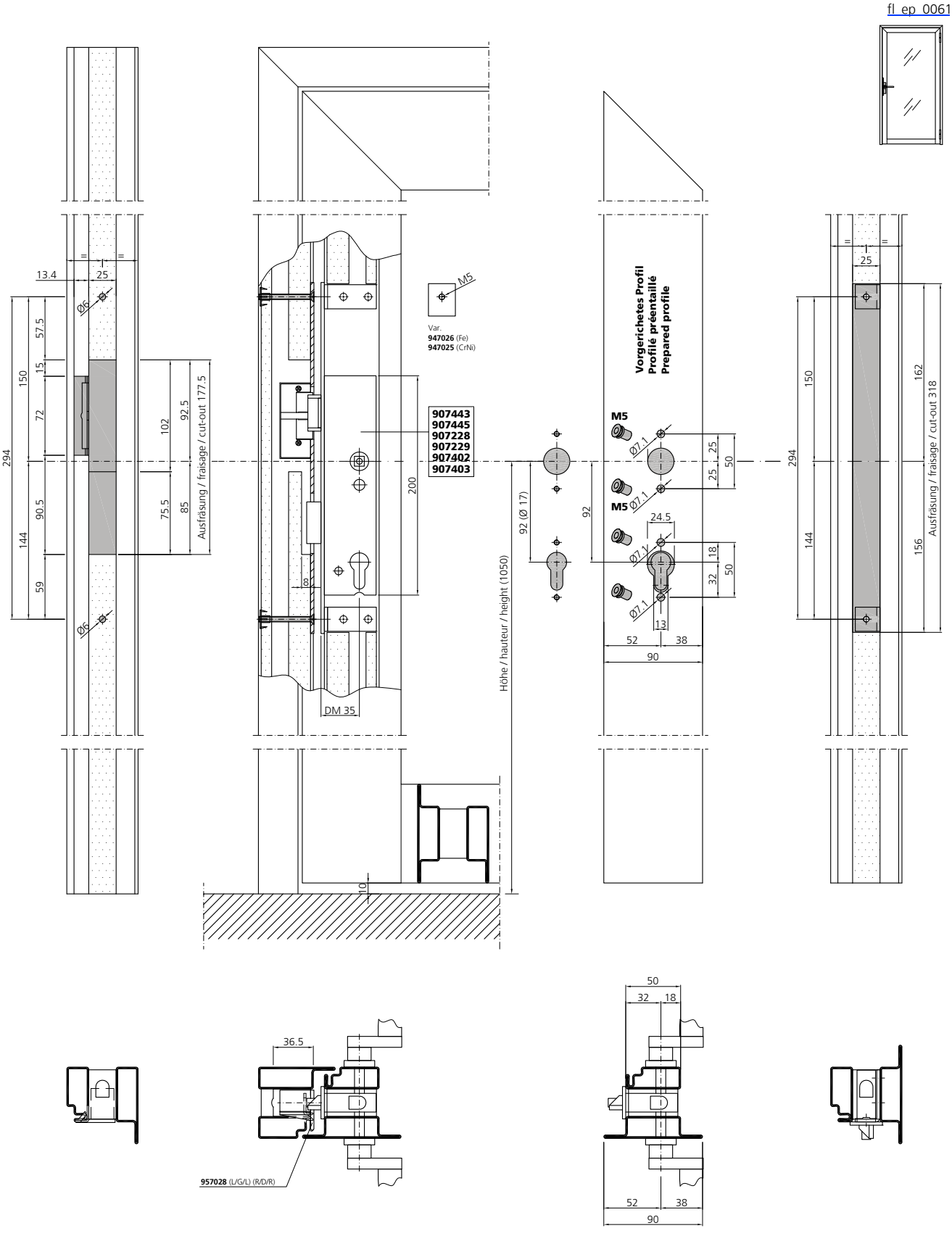

Schlosseinbau RZ
Schliessmulde

Montage serrure CR
Gâche réglable

Lock installation RC
Locking recess

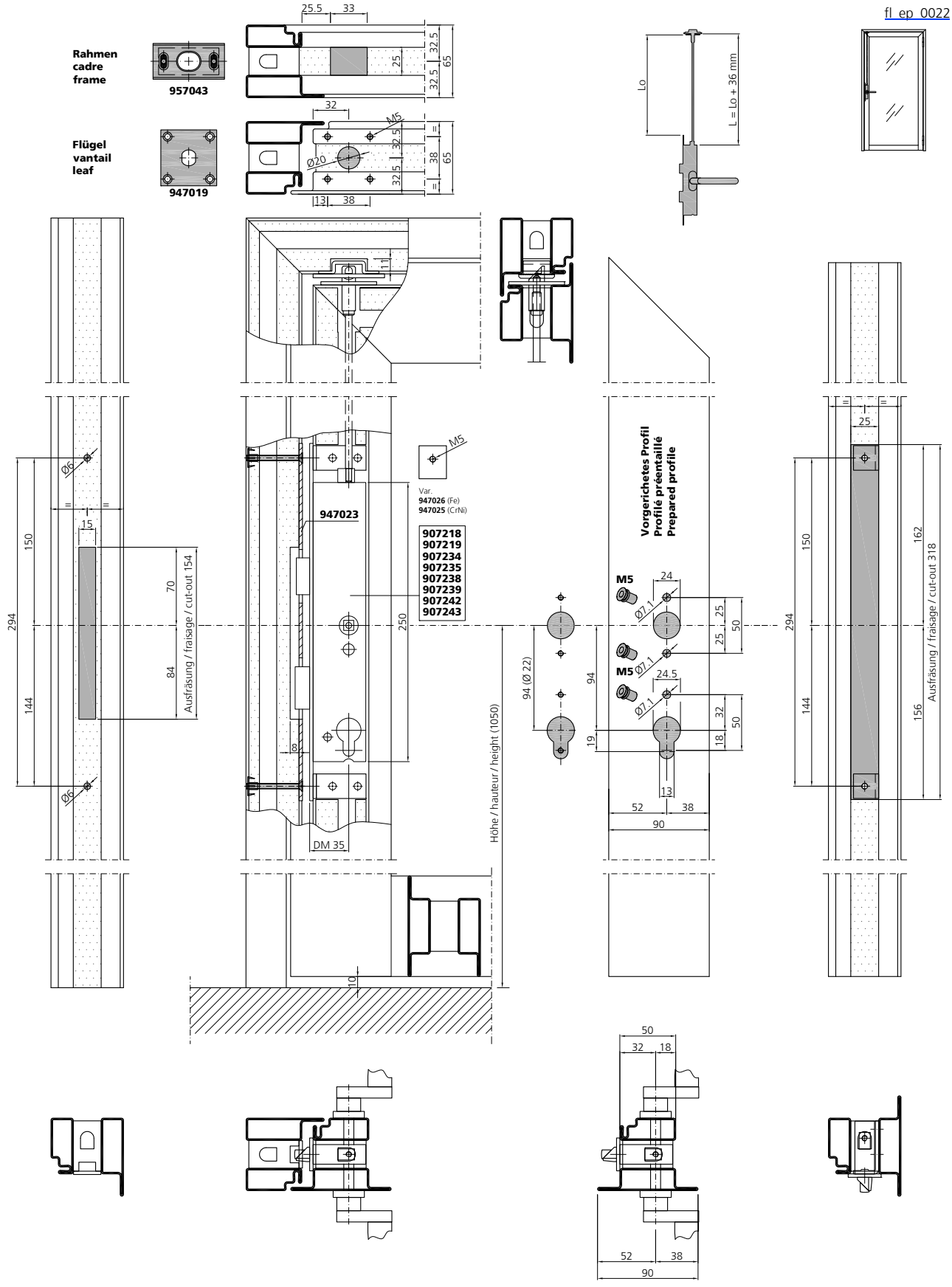

Schlosseinbau RZ
Schliessblech

Montage serrure CR
Gâche

Lock installation RC
Keep

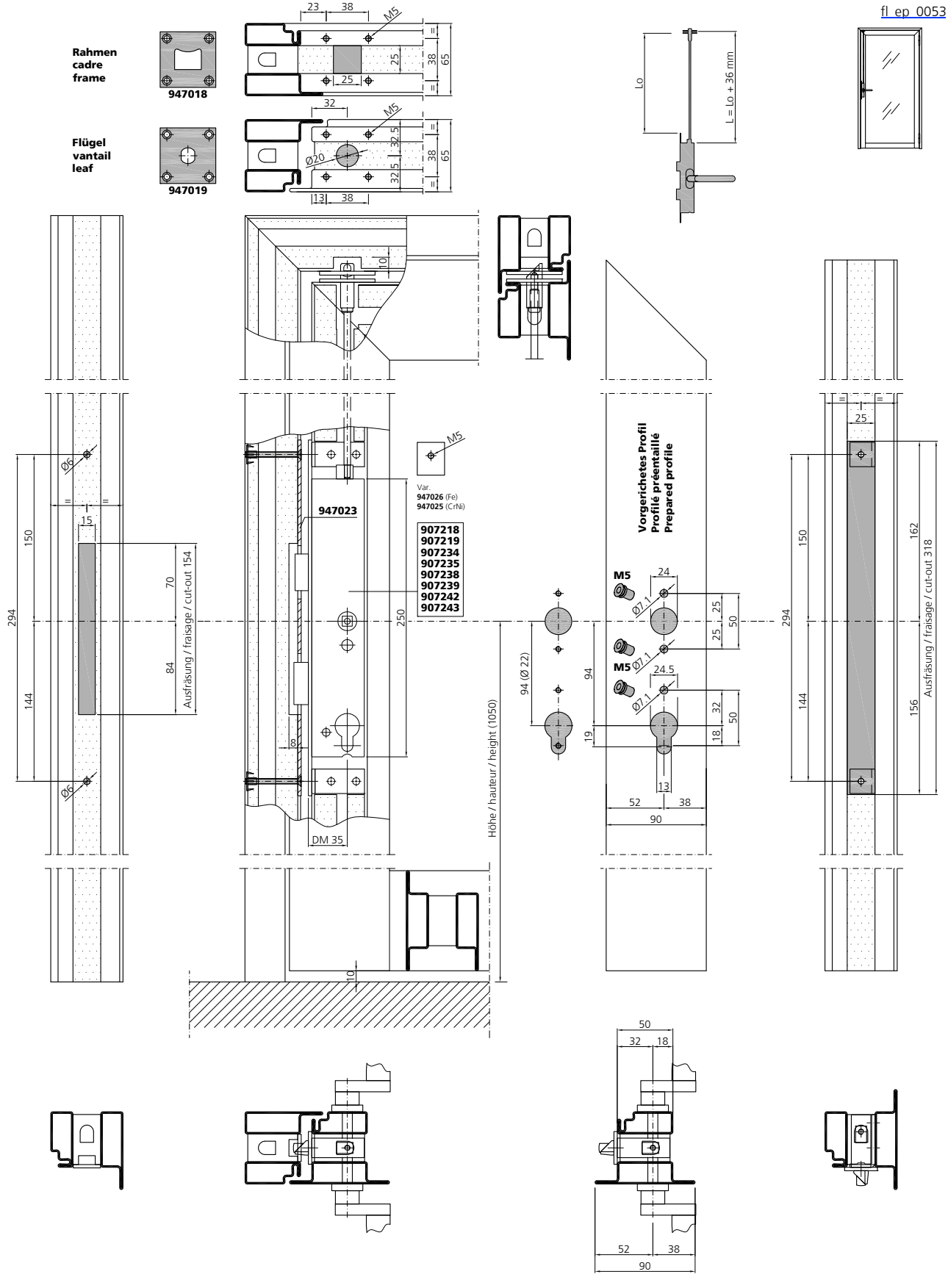

Schlosseinbau PZ
Schliessmulde

Montage serrure CP
Gâche réglable

Lock installation PC
Locking recess

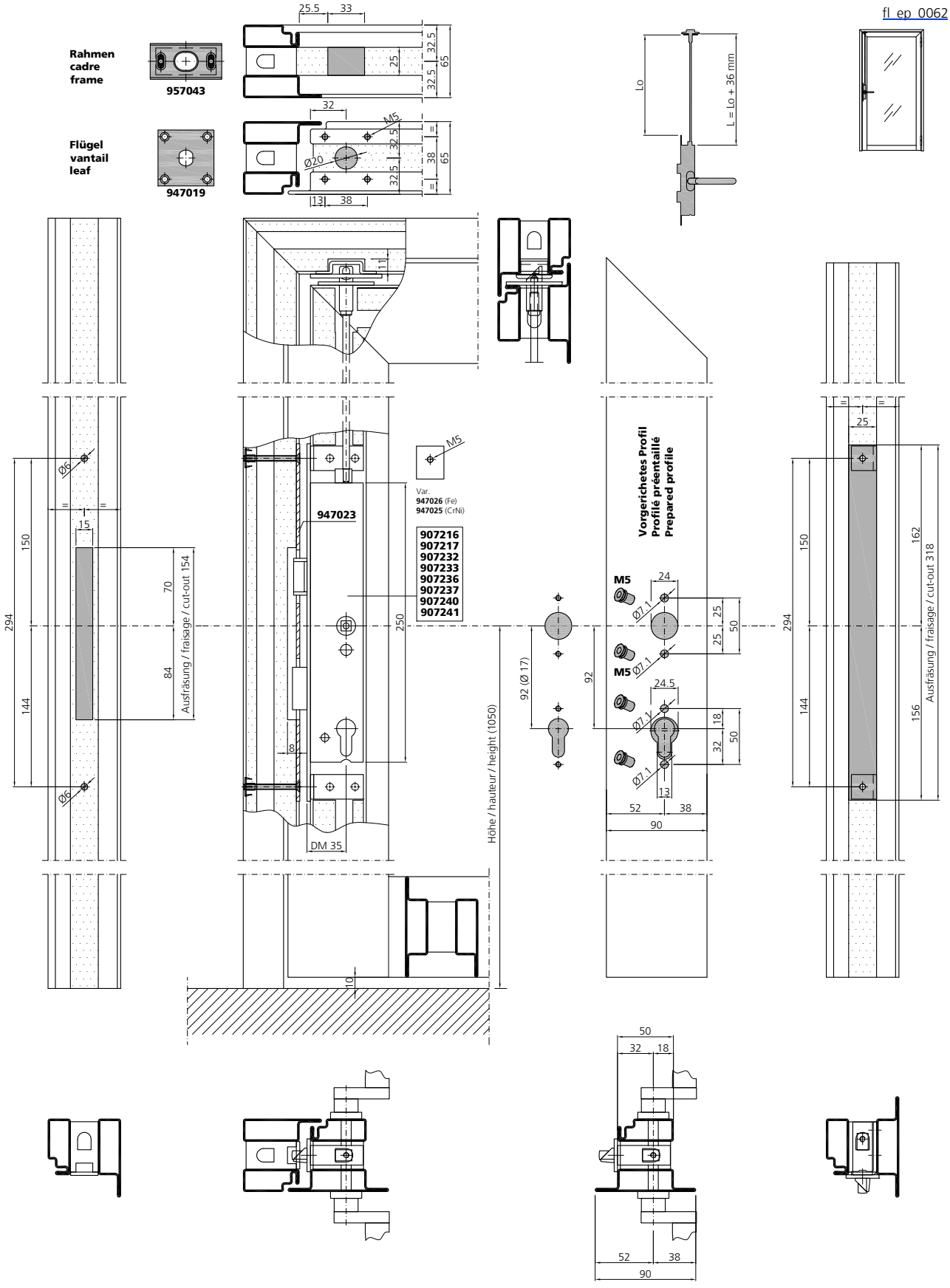

Schlosseinbau PZ
Schliessblech

Montage serrure CP
Gâche

Lock installation PC
Keep

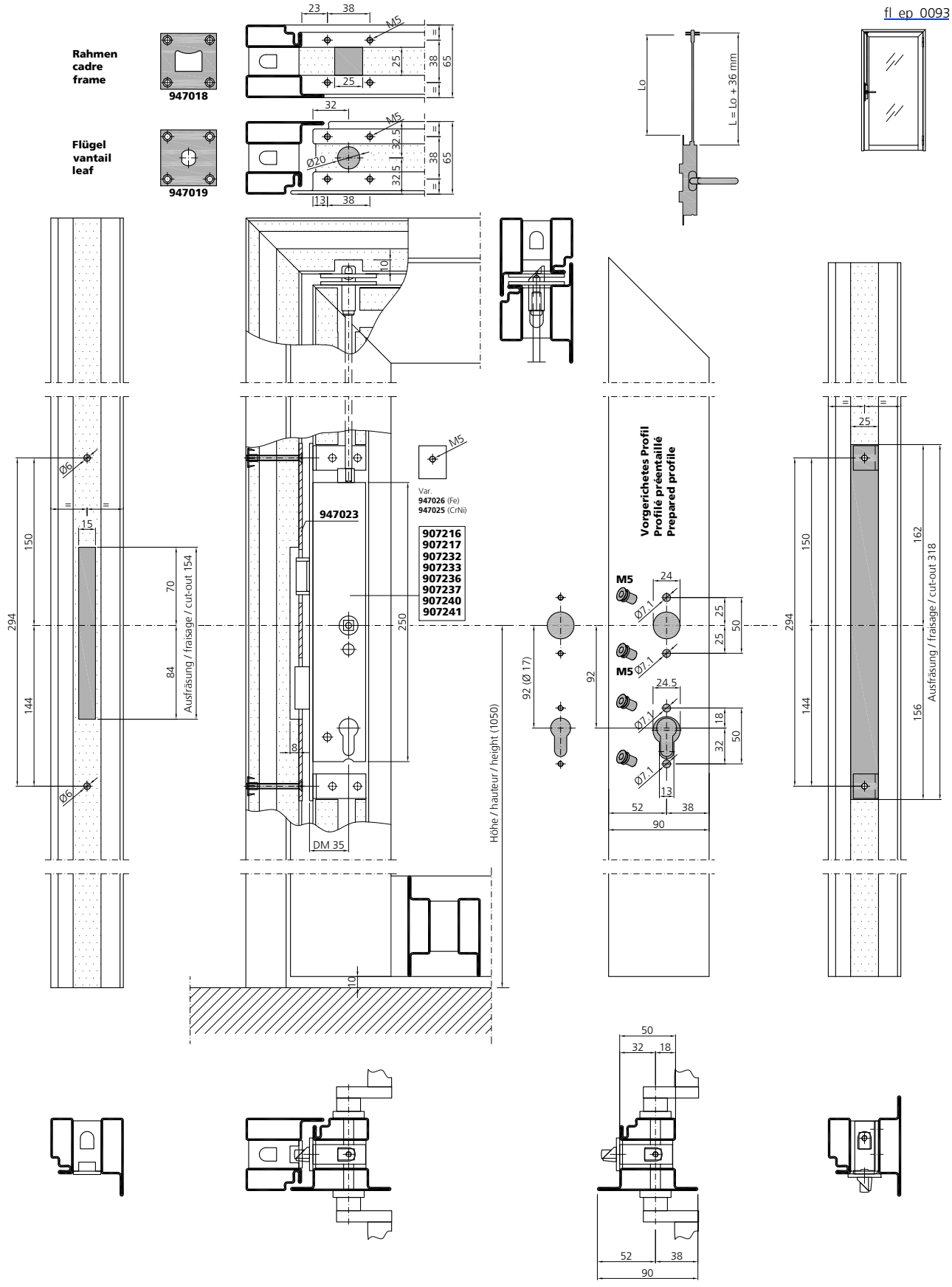

Schlosseinbau RZ
E-Öffner (957030 - 957033)

Montage serrure CR
Ouverture électrique (957030 - 957033)

Lock installation RC
E-opener (957030 - 957033)

fl_ep_0023

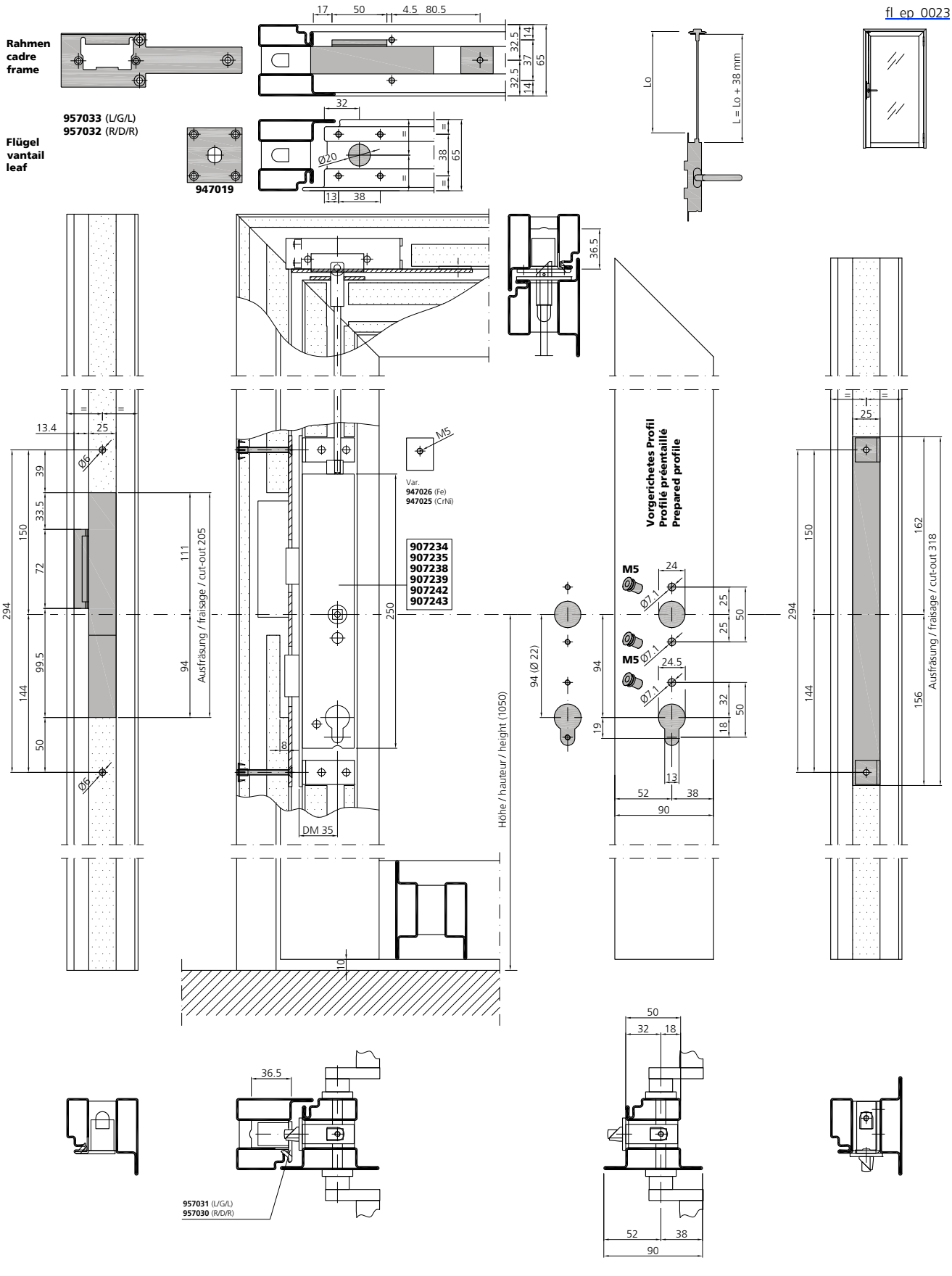

Verarbeitung Beschläge
Mise en œuvre quincaillerie
Assembly fittings

Schlosseinbau RZ
E-Öffner (957034 - 957037)

Montage serrure CR
Ouverture électrique (957034 - 957037)

Lock installation RC
E-opener (957034 - 957037)

fl_ep_0023

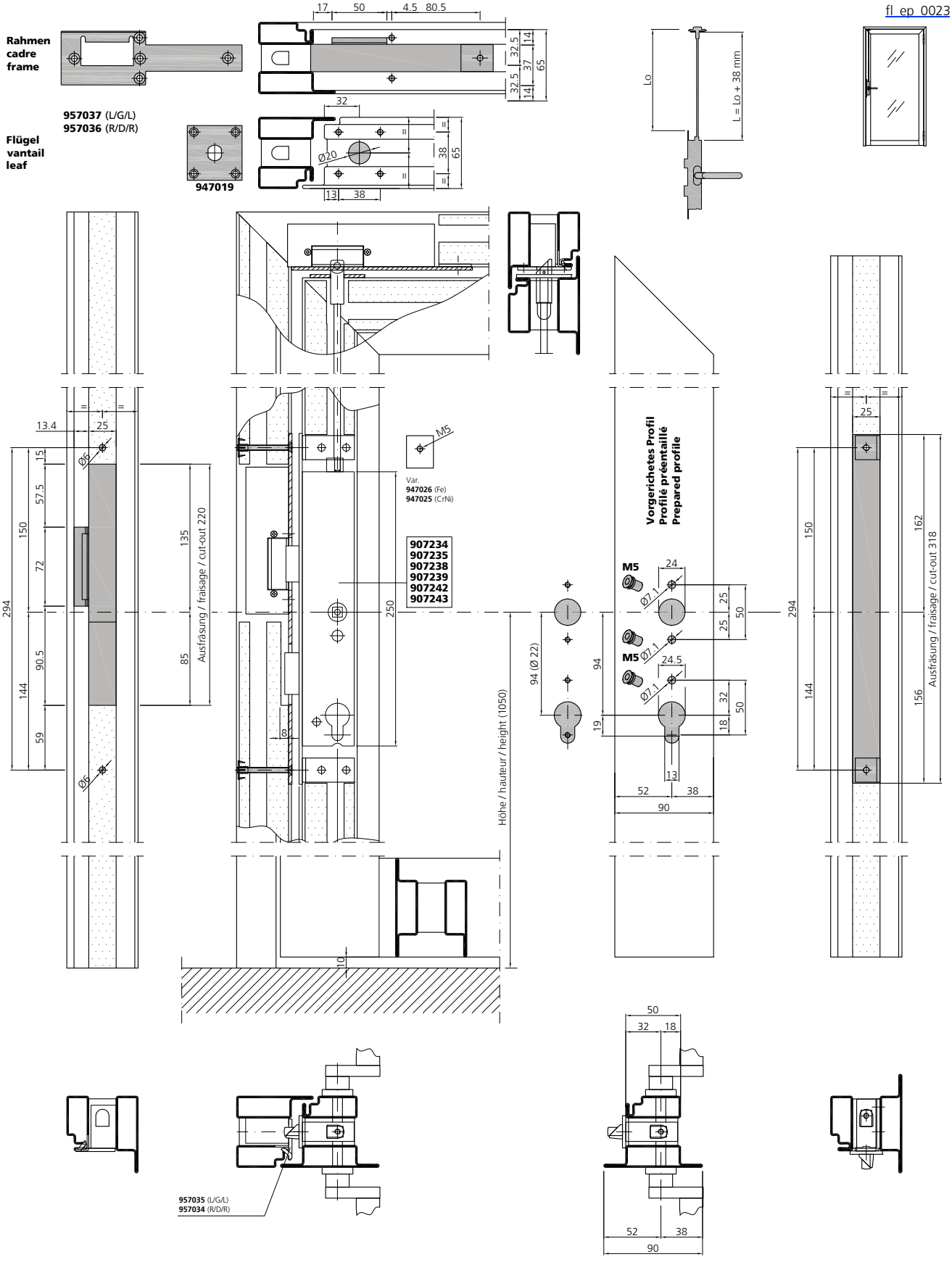

Verarbeitung Beschläge
Mise en œuvre quincaillerie
Assembly fittings

Schlosseinbau RZ
E-Öffner (957028 / 957029)

Montage serrure CR
Ouverture électrique (957028 / 957029)

Lock installation RC
E-opener (957028 / 957029)

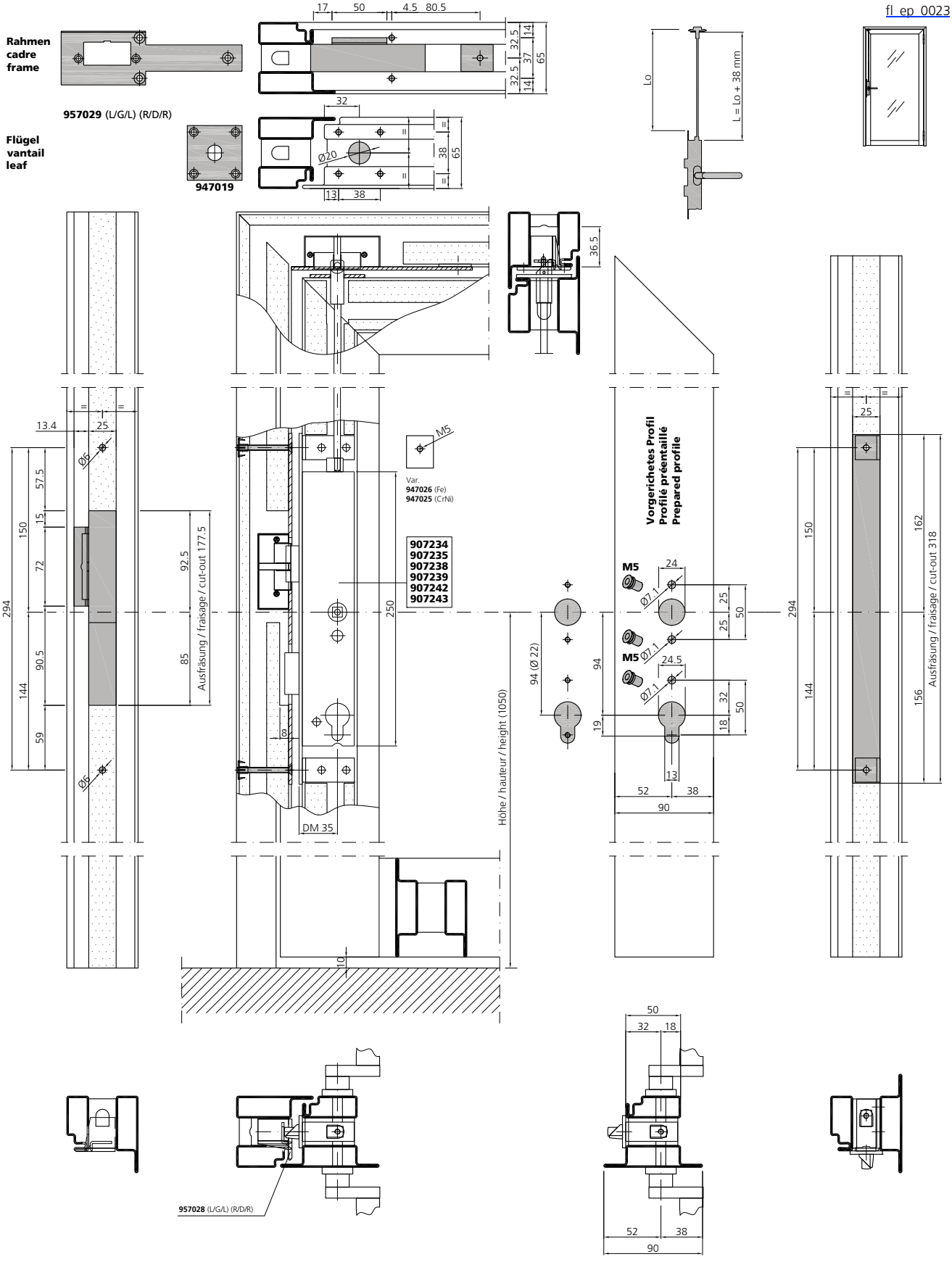

Verarbeitung Beschläge
Mise en œuvre quincaillerie
Assembly fittings

Schlosseinbau PZ
E-Öffner (957030 - 957033)

Montage serrure CP
Ouverture électrique (957030 - 957033)

Lock installation PC
E-opener (957030 - 957033)

fl_ep_0063

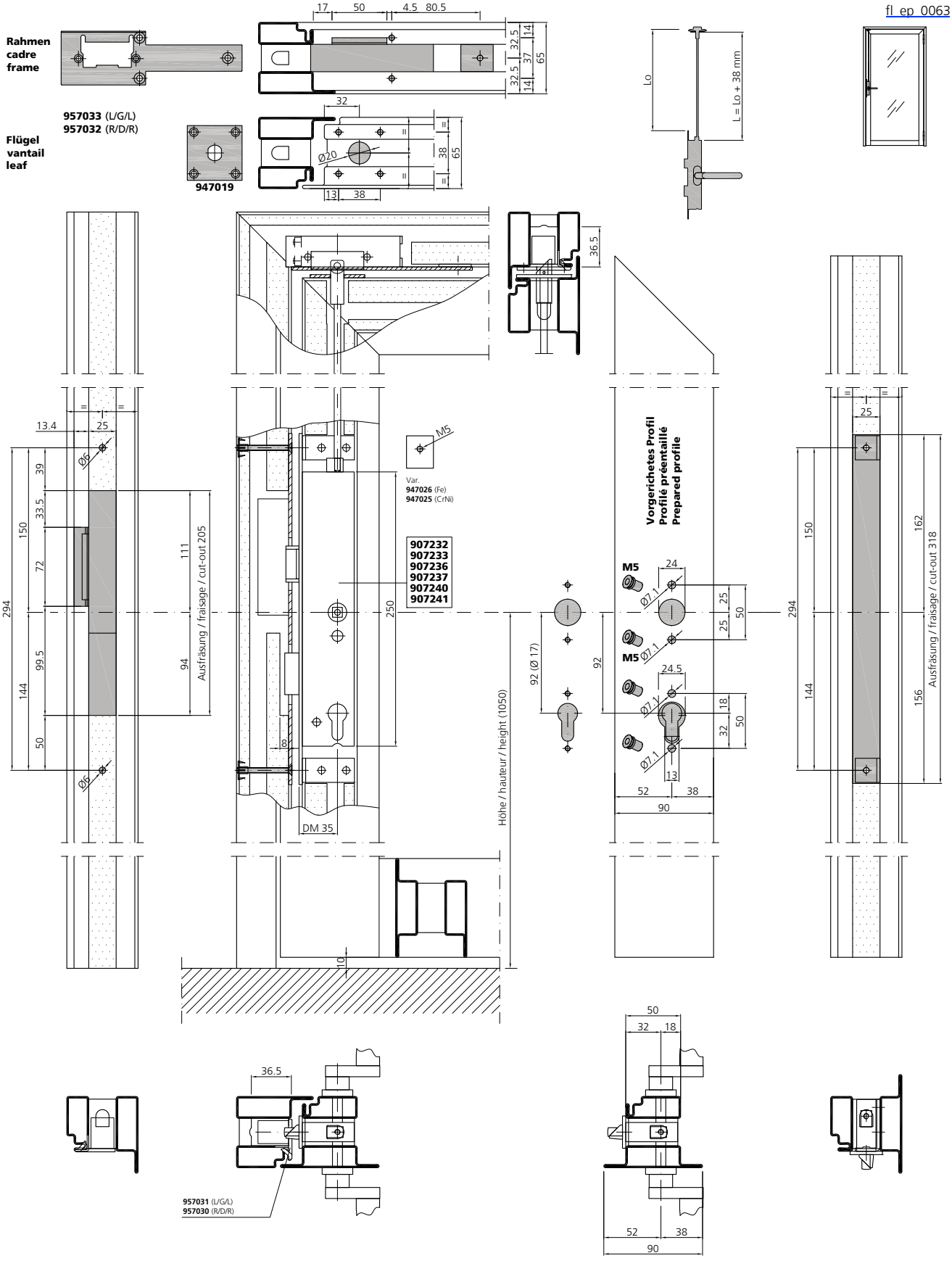

Verarbeitung Beschläge
Mise en œuvre quincaillerie
Assembly fittings

06/18

Schlosseinbau PZ
E-Öffner (957034 - 957037)

Montage serrure CP
Ouverture électrique (957034 - 957037)

Lock installation PC
E-opener (957034 - 957037)

fl_ep_0063

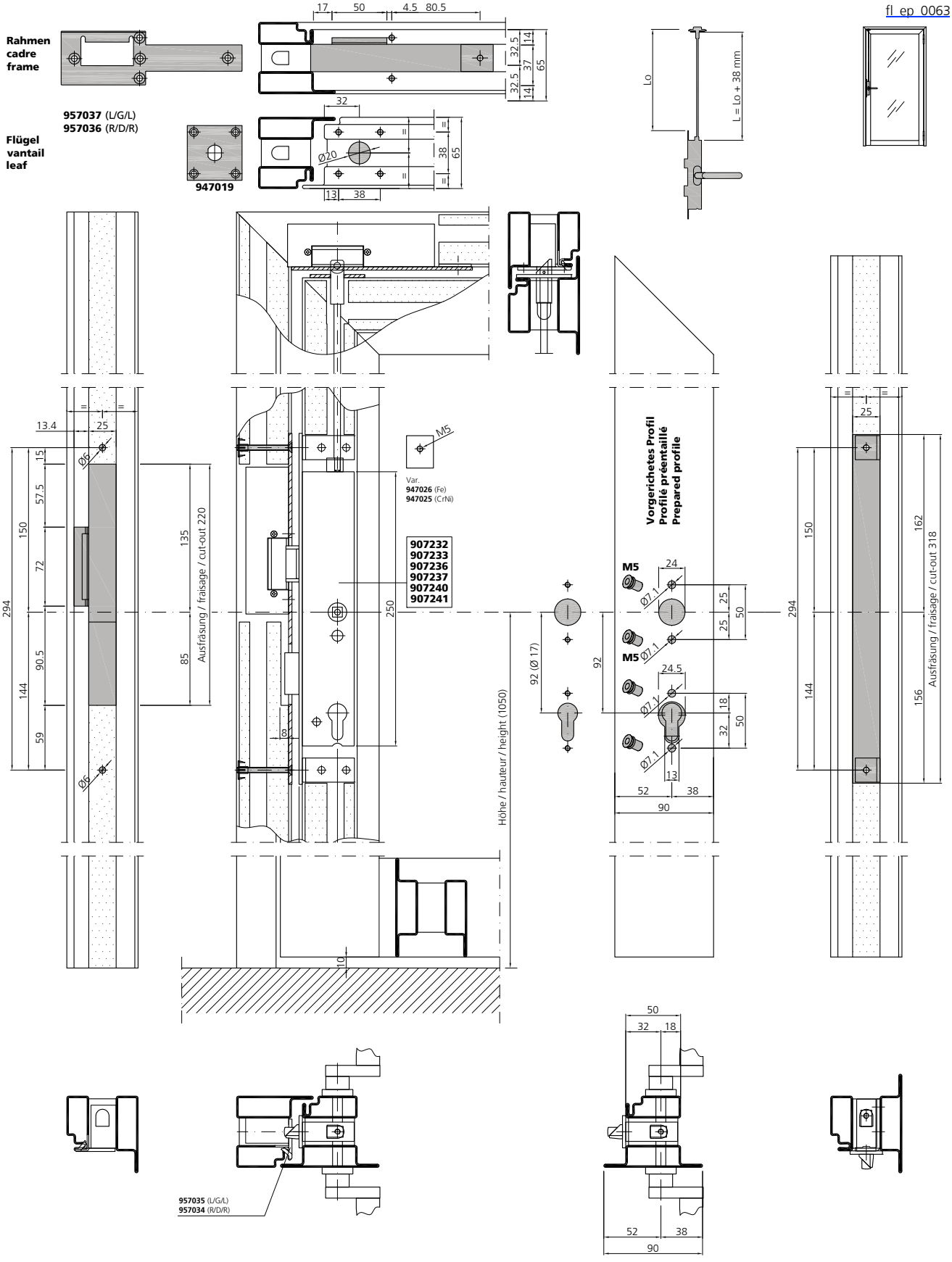

Schlosseinbau RZ
Schliessmulde

Montage serrure CR
Gâche réglable

Lock installation RC
Locking recess

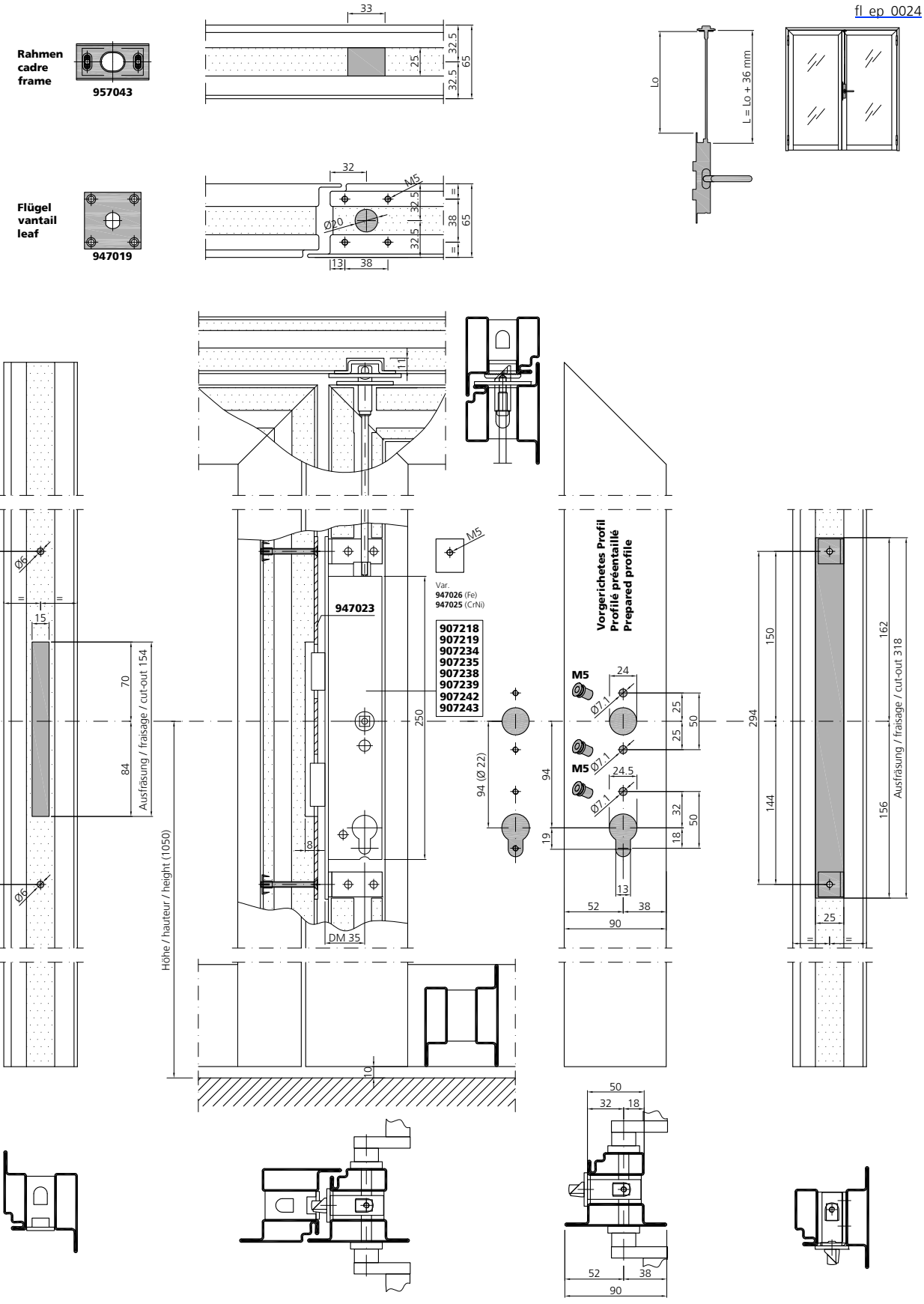

Schlosseinbau RZ
Schliessblech

Montage serrure CR
Gâche

Lock installation RC
Keep

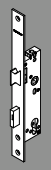

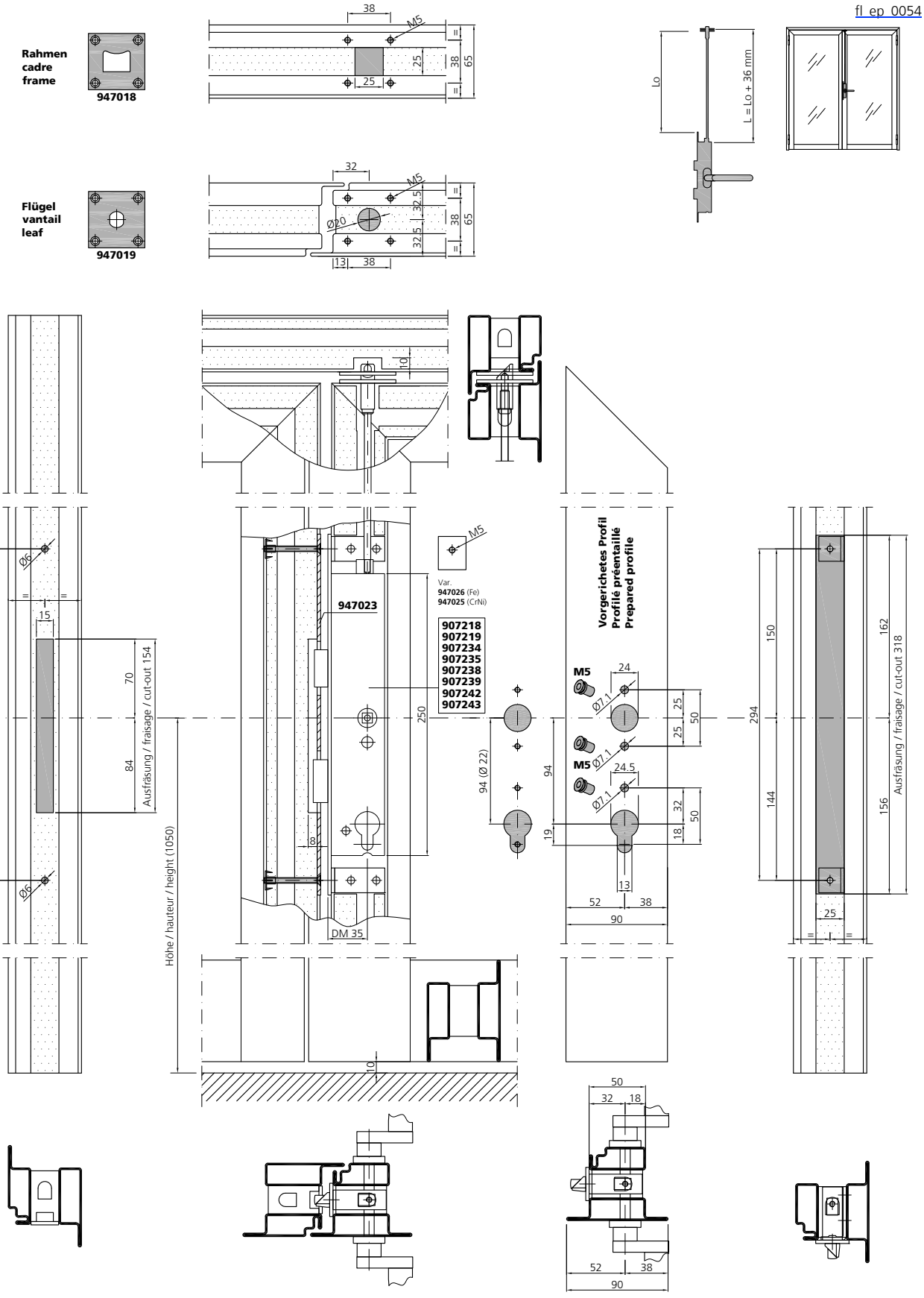

Schlosseinbau PZ
Schliessblech

Montage serrure CP
Gâche

Lock installation PC
Keep

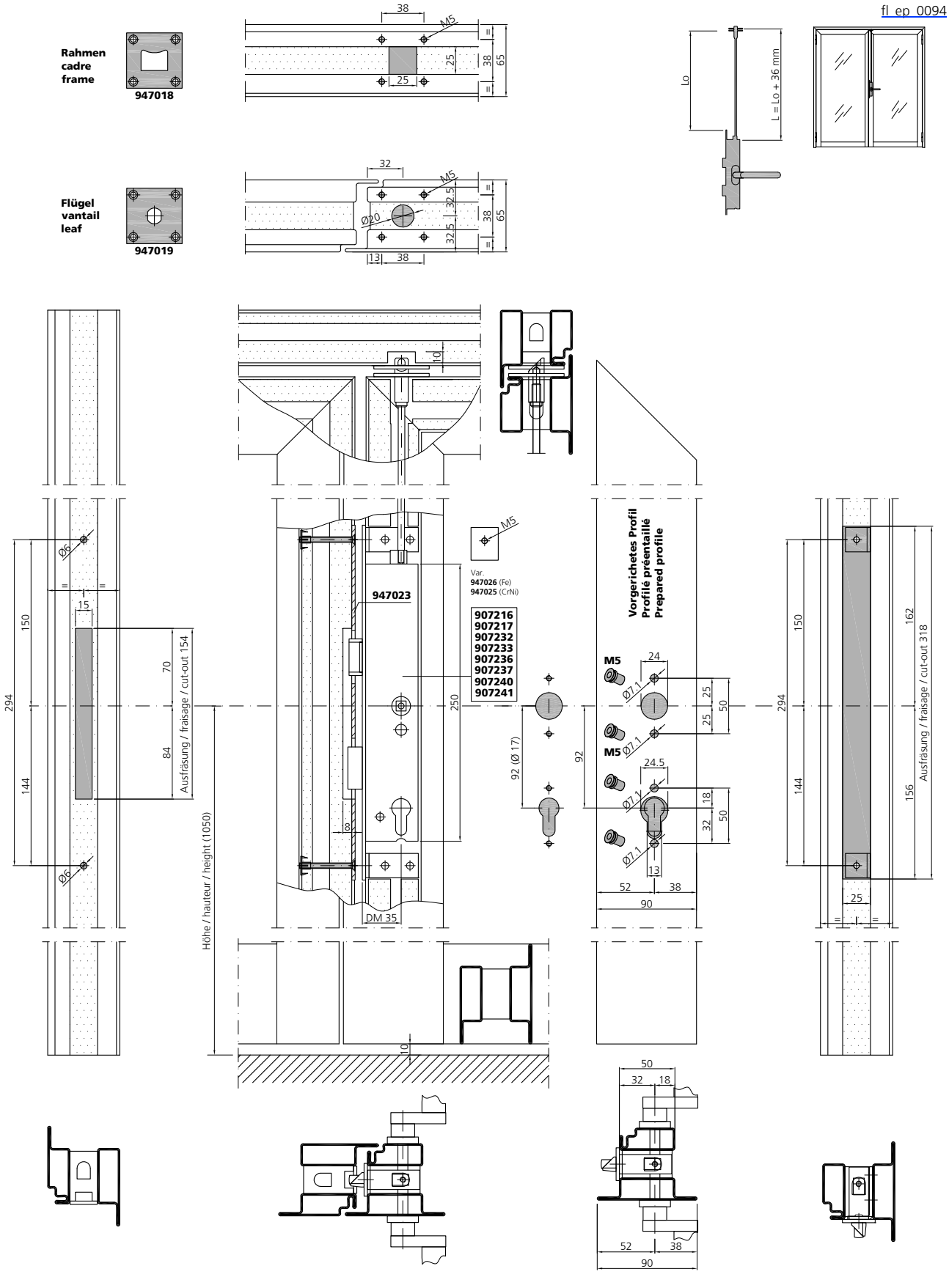

Verarbeitung Beschläge
Mise en œuvre quincaillerie
Assembly fittings

Schlosseinbau PZ
E-Öffner (957030 - 957033)

Montage serrure CP
Ouverture électrique (957030 - 957033)

Lock installation PC
E-opener (957030 - 957033)

fl_ep_0065

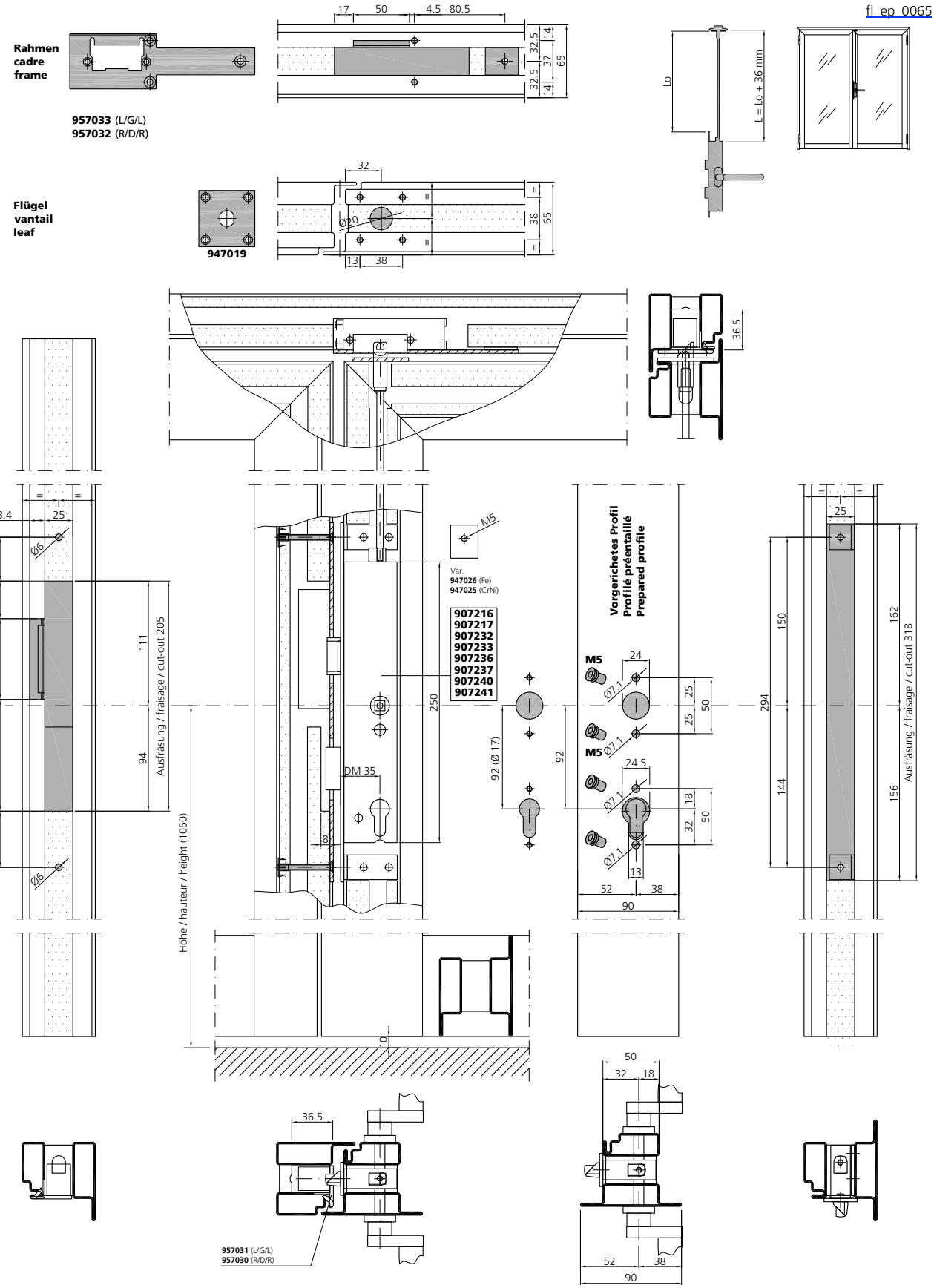

Verarbeitung Beschläge
Mise en œuvre quincaillerie
Assembly fittings

Schlosseinbau PZ
E-Öffner (957034 - 957037)

Montage serrure CP
Ouverture électrique (957034 - 957037)

Lock installation PC
E-opener (957034 - 957037)

fl_ep_0065

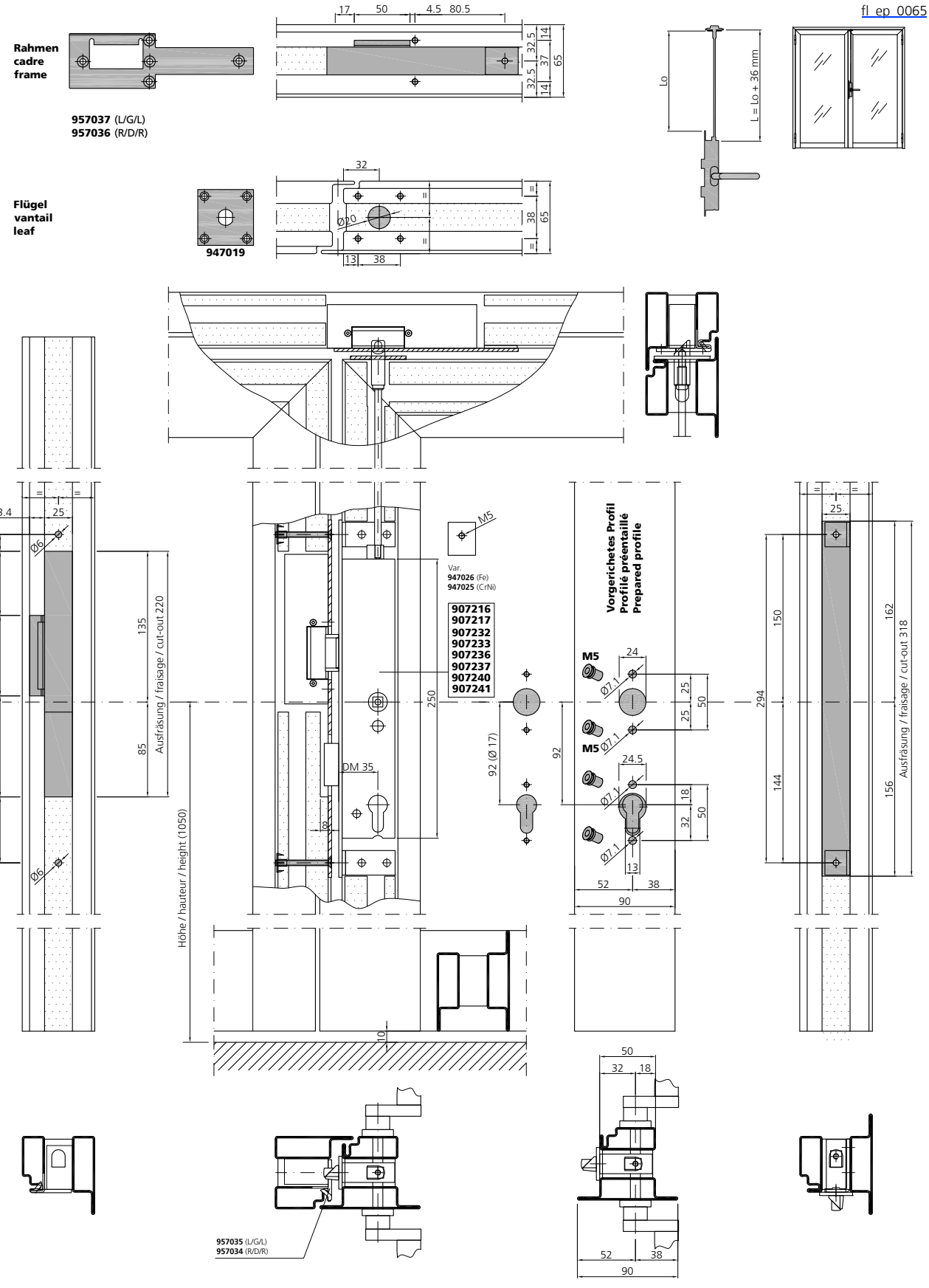

Verarbeitung Beschläge
Mise en œuvre quincaillerie
Assembly fittings

06/18

Schlosseinbau PZ
E-Öffner (957028 / 957029)

Montage serrure CP
Ouverture électrique (957028 / 957029)

Lock installation PC
E-opener (957028 / 957029)

fl_ep_0065

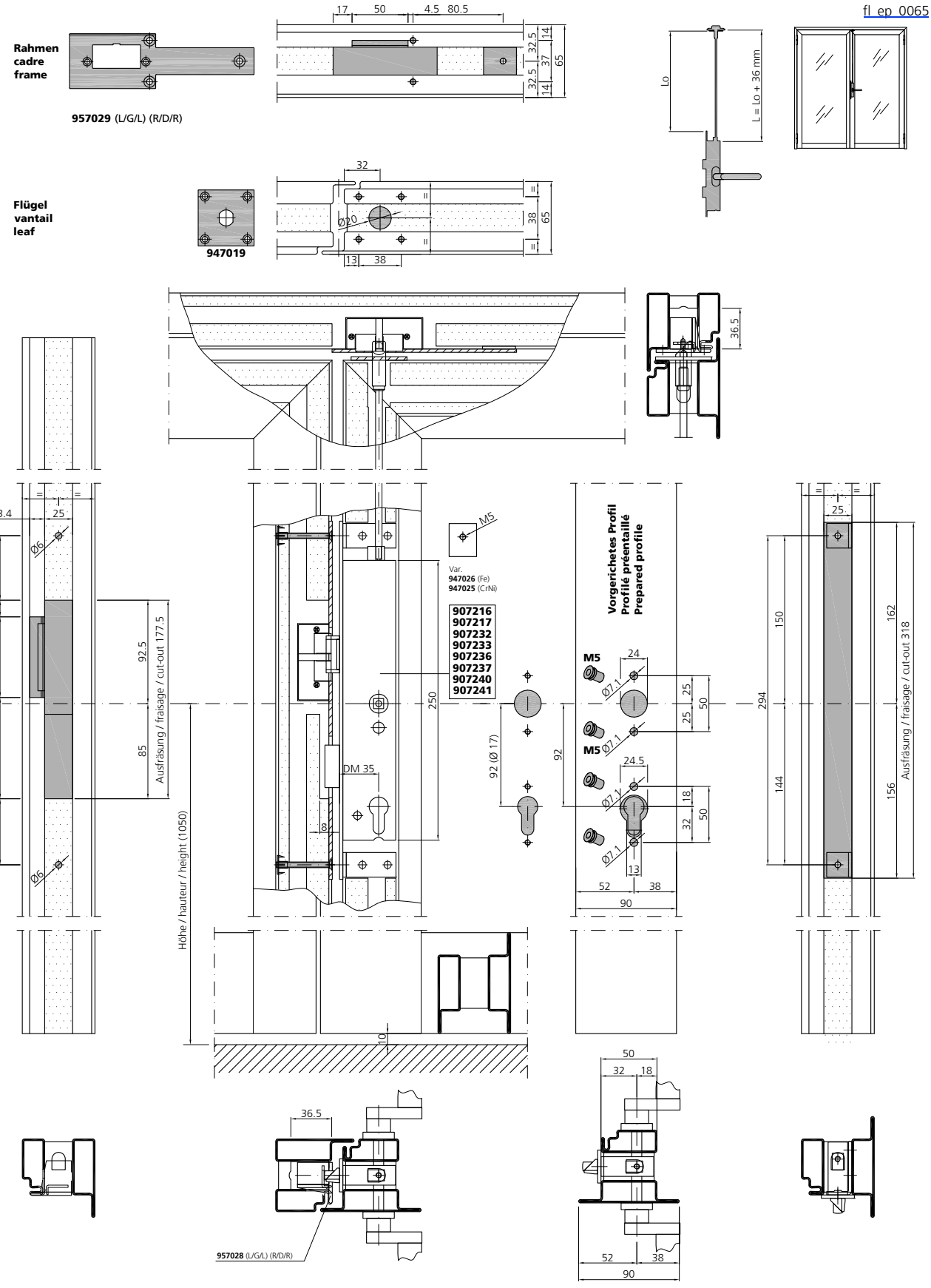

Verarbeitung Beschläge
Mise en œuvre quincaillerie
Assembly fittings



City West, CH-Chur

Schlosseinbau RZ
Falztreibriegel

Montage serrure CR
Crémone à levier

Lock installation RC
Drive bolt lock

fl_ep_0026

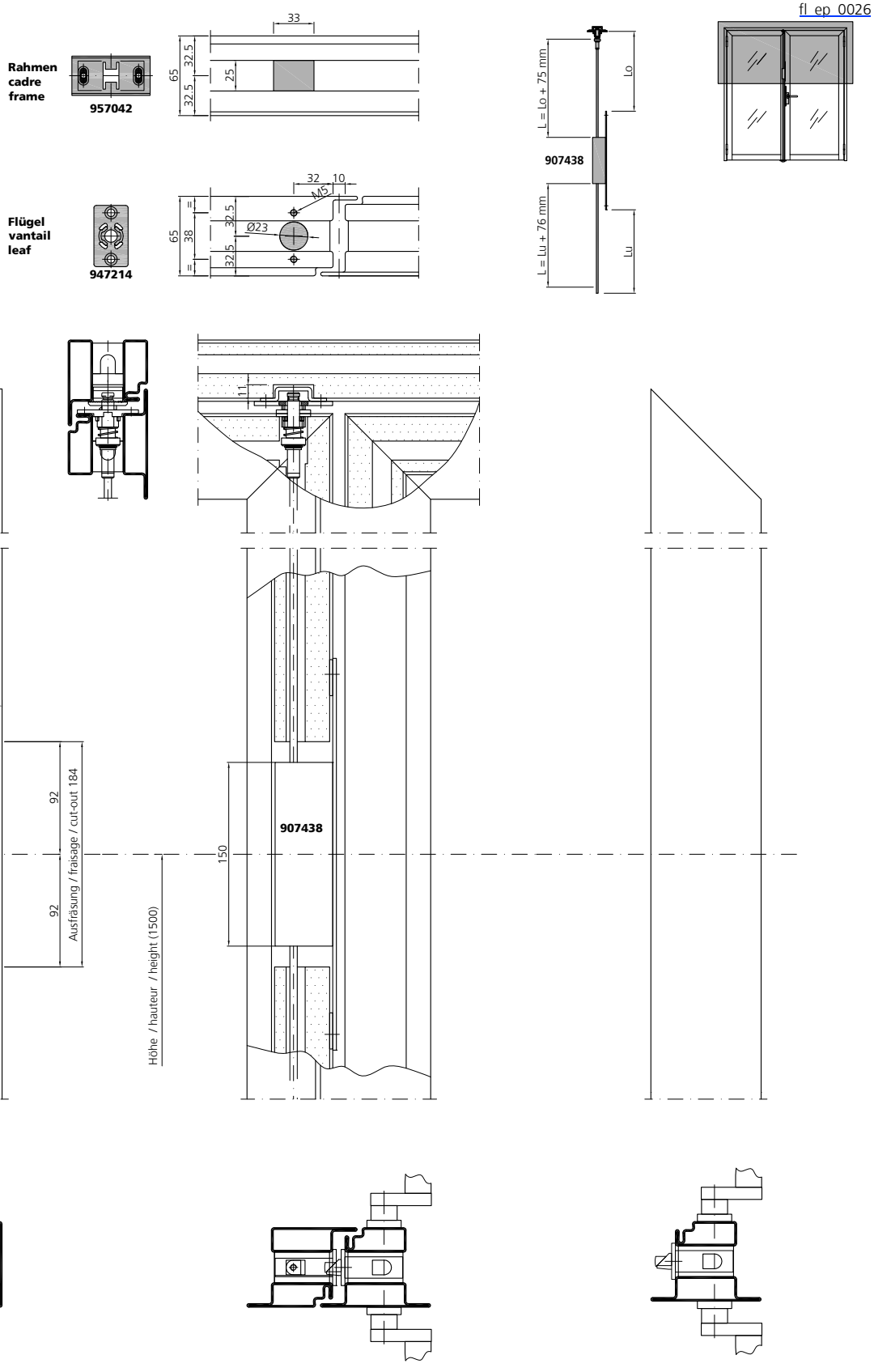

Schlosseinbau RZ
Falztreibriegel

Montage serrure CR
Crémone à levier

Lock installation RC
Drive bolt lock

fl_ep_0026

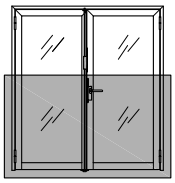

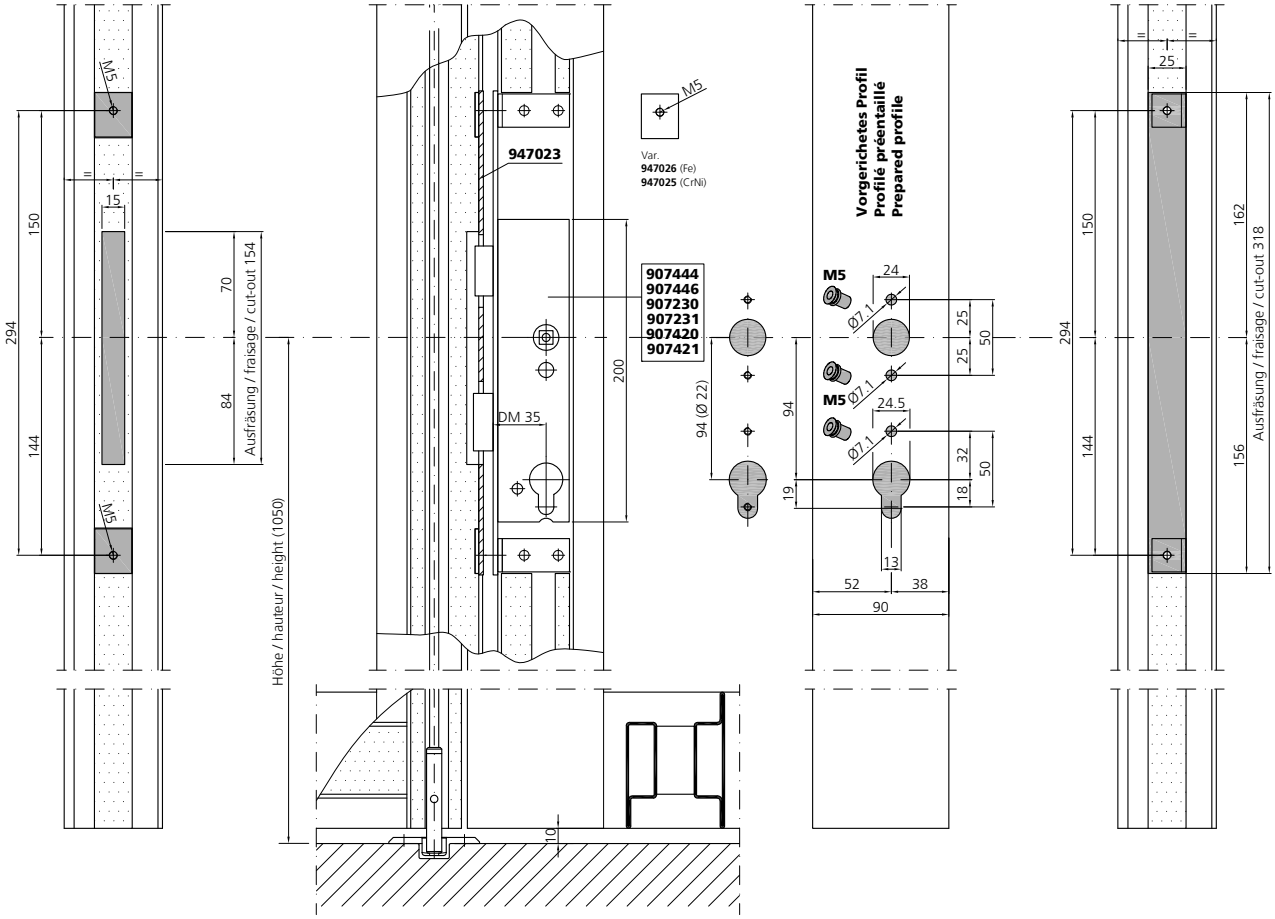

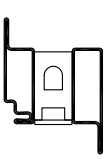

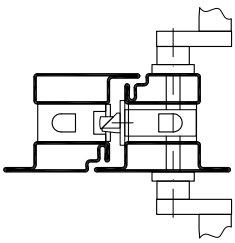

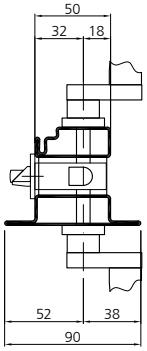

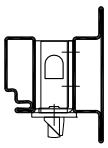

Schlosseinbau PZ
E-Öffner (957030 - 957033) und Falztreibriegel

Montage serrure CP
Ouverture électrique (957030 - 957033) et crémone à levier

Lock installation PC
E-opener (957030 - 957033) and drive bolt lock

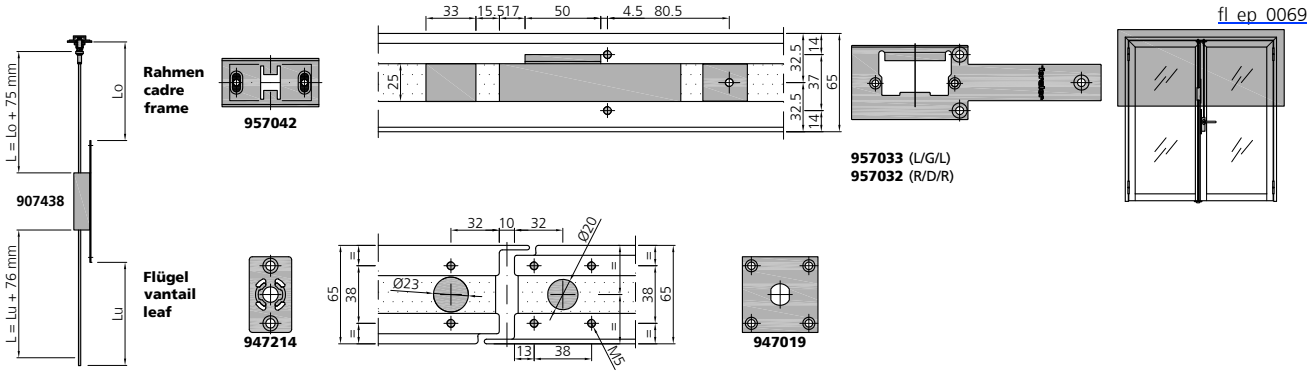



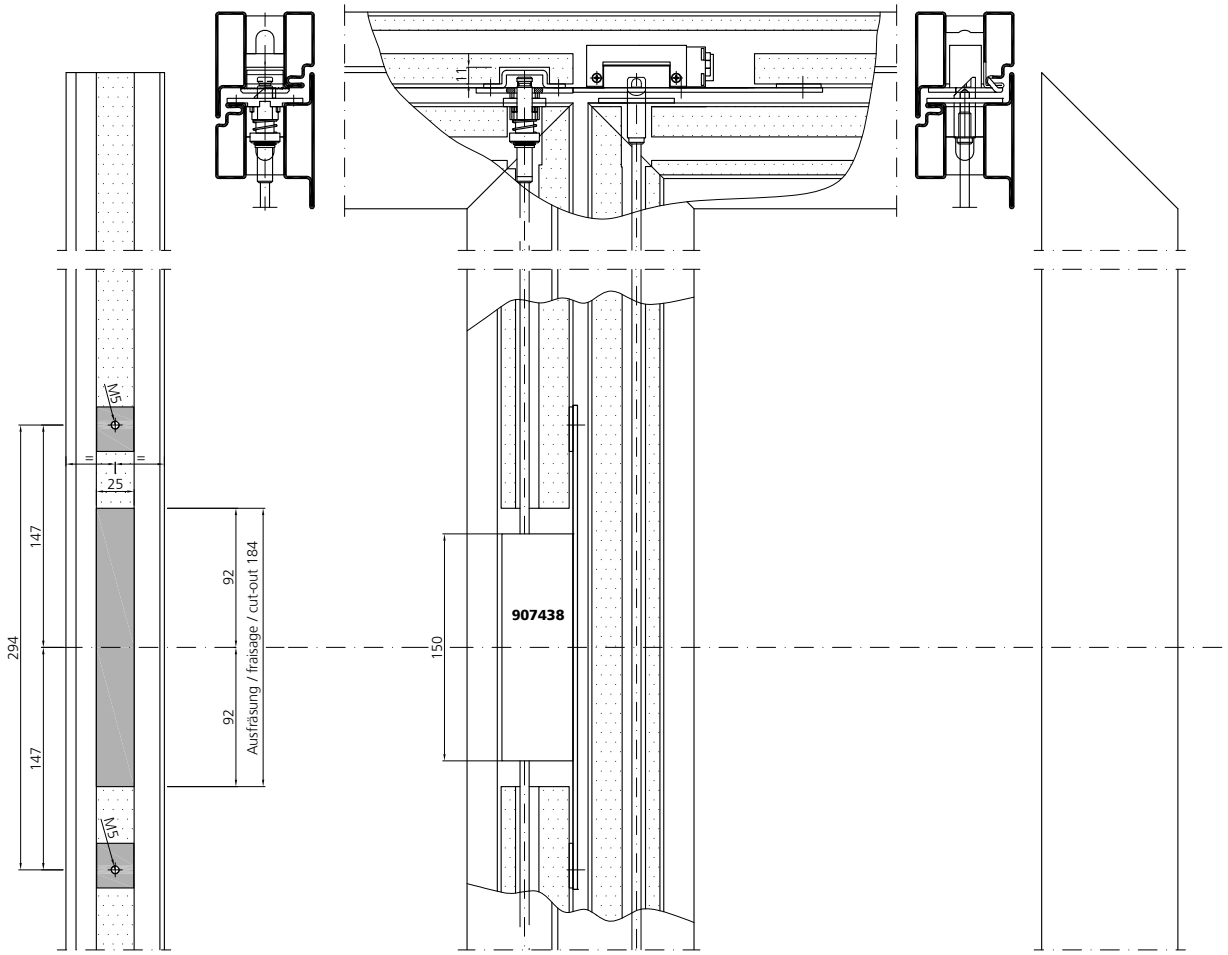

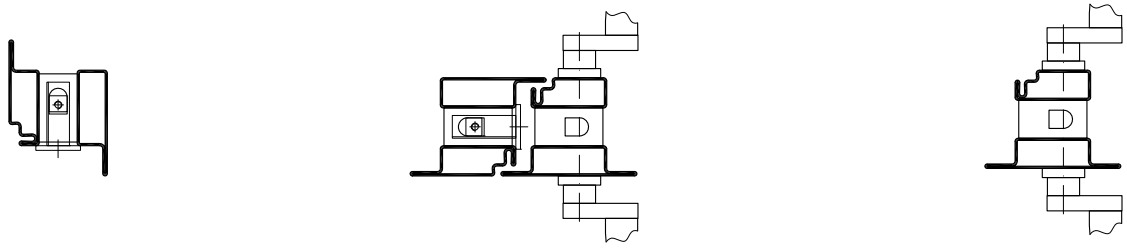

Schlosseinbau PZ
E-Öffner (957030 - 957033) und Falztreibriegel

Montage serrure CP
Ouverture électrique (957030 - 957033) et crémone à levier

Lock installation PC
E-opener (957030 - 957033) and drive bolt lock

fl_ep_0069

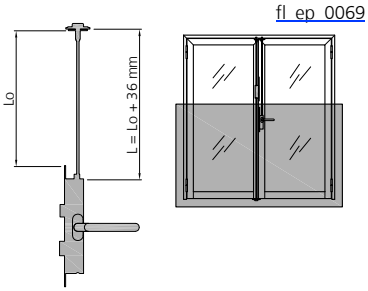

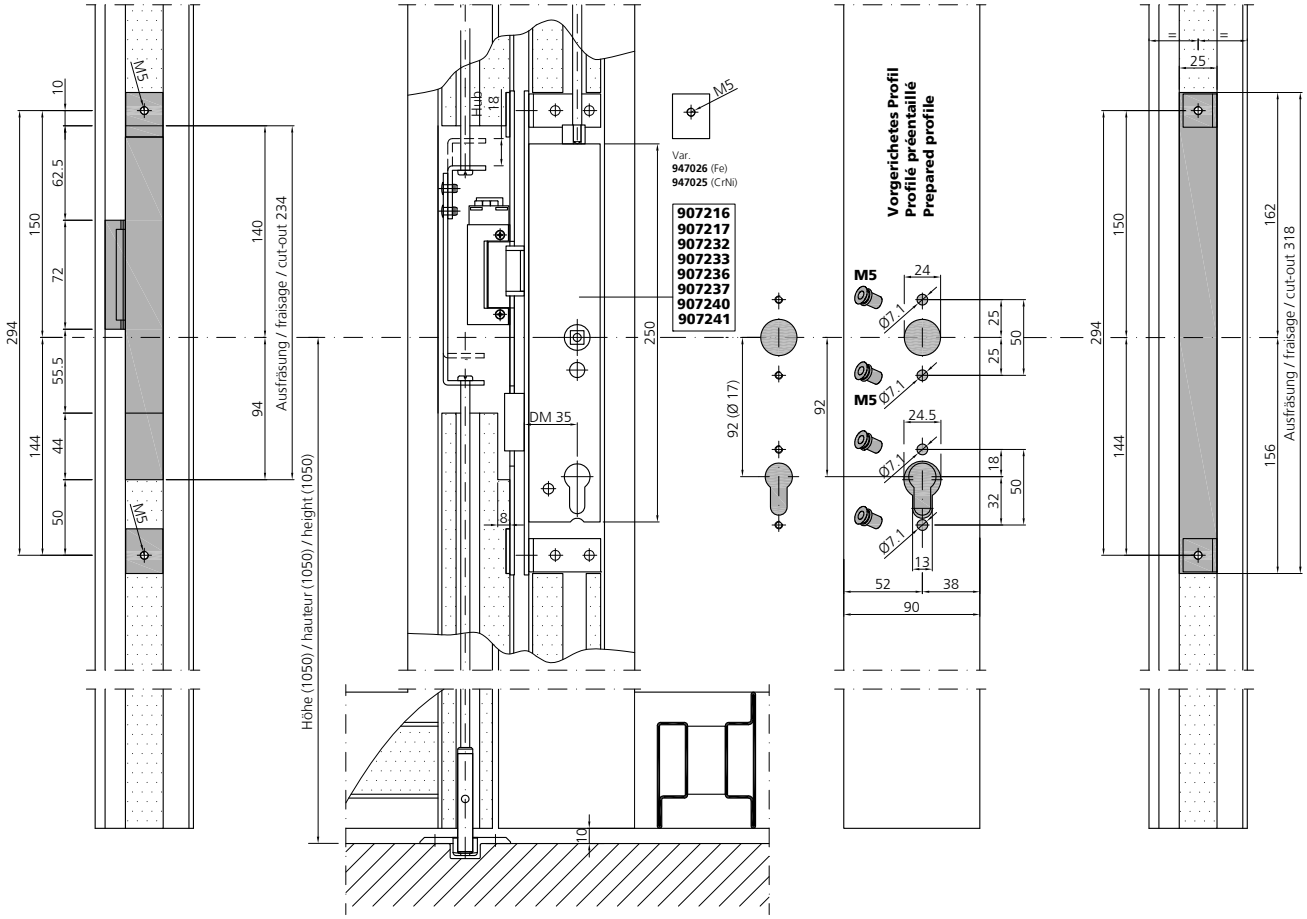

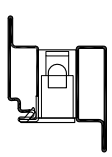

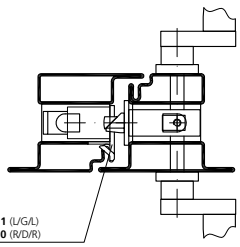

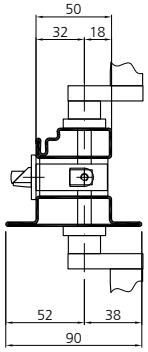

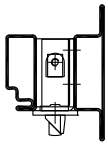

Schlosseinbau PZ
E-Öffner (957028 / 957029) und Falztreibriegel

Montage serrure CP
Ouverture électrique (957028 / 957029) et crémone à levier

Lock installation PC
E-opener (957028 / 957029) and drive bolt lock

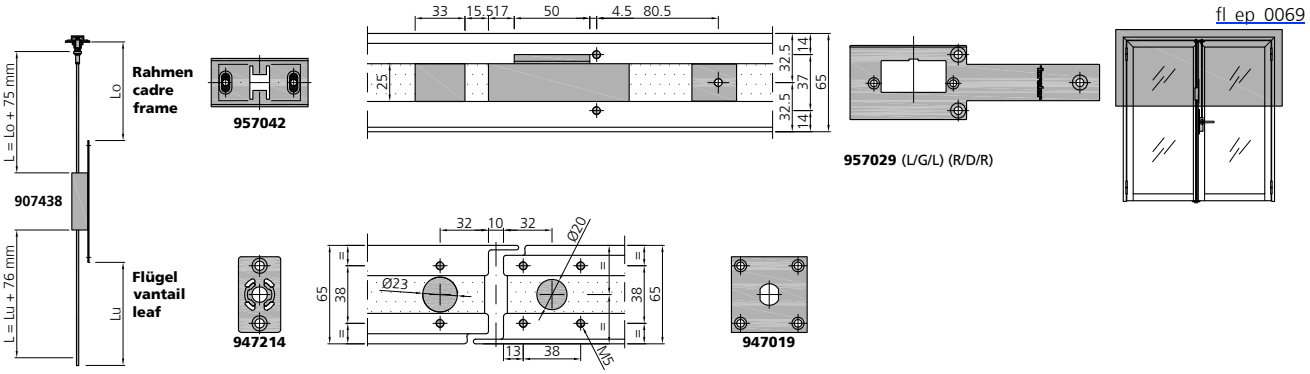

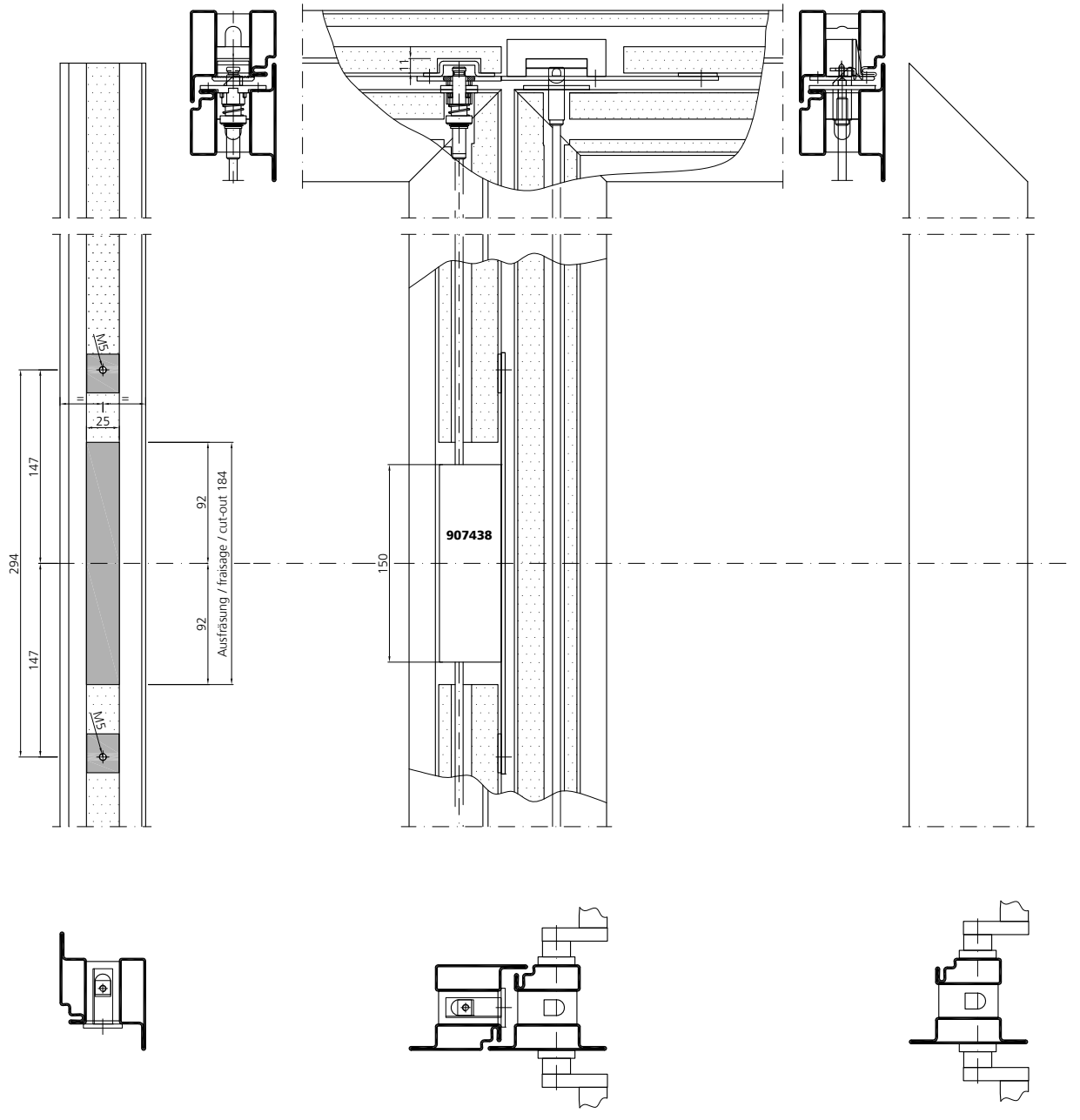

Verarbeitung Beschläge
Mise en œuvre quincaillerie
Assembly fittings

Schlosseinbau PZ
E-Öffner (957028 / 957029) und Falztreibriegel

Montage serrure CP
Ouverture électrique (957028 / 957029) et crémone à levier

Lock installation PC
E-opener (957028 / 957029) and drive bolt lock

fl_ep_0069

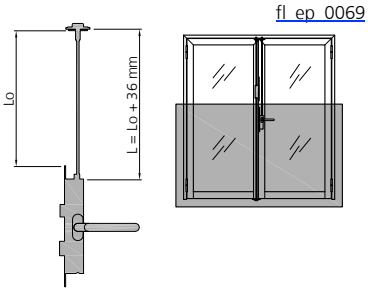

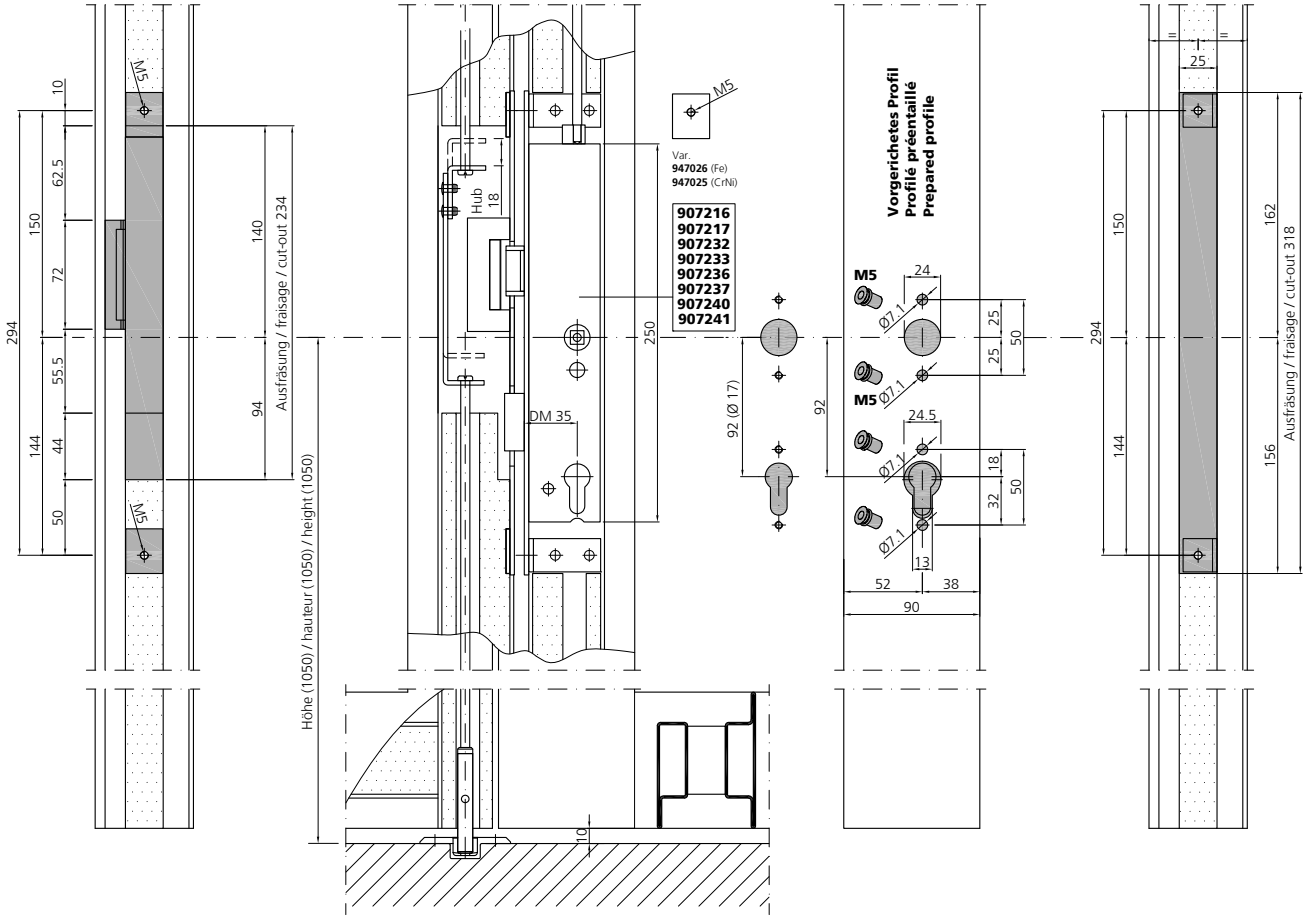

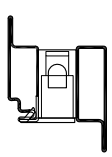

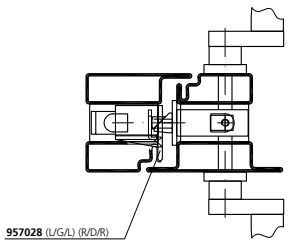

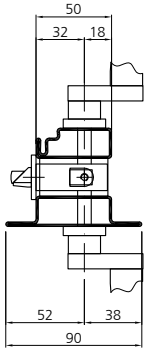

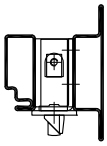

Verarbeitung Beschläge
Mise en œuvre quincaillerie
Assembly fittings

Schlosseinbau RZ — Montage serrure CR — Lock installation RC

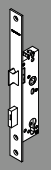

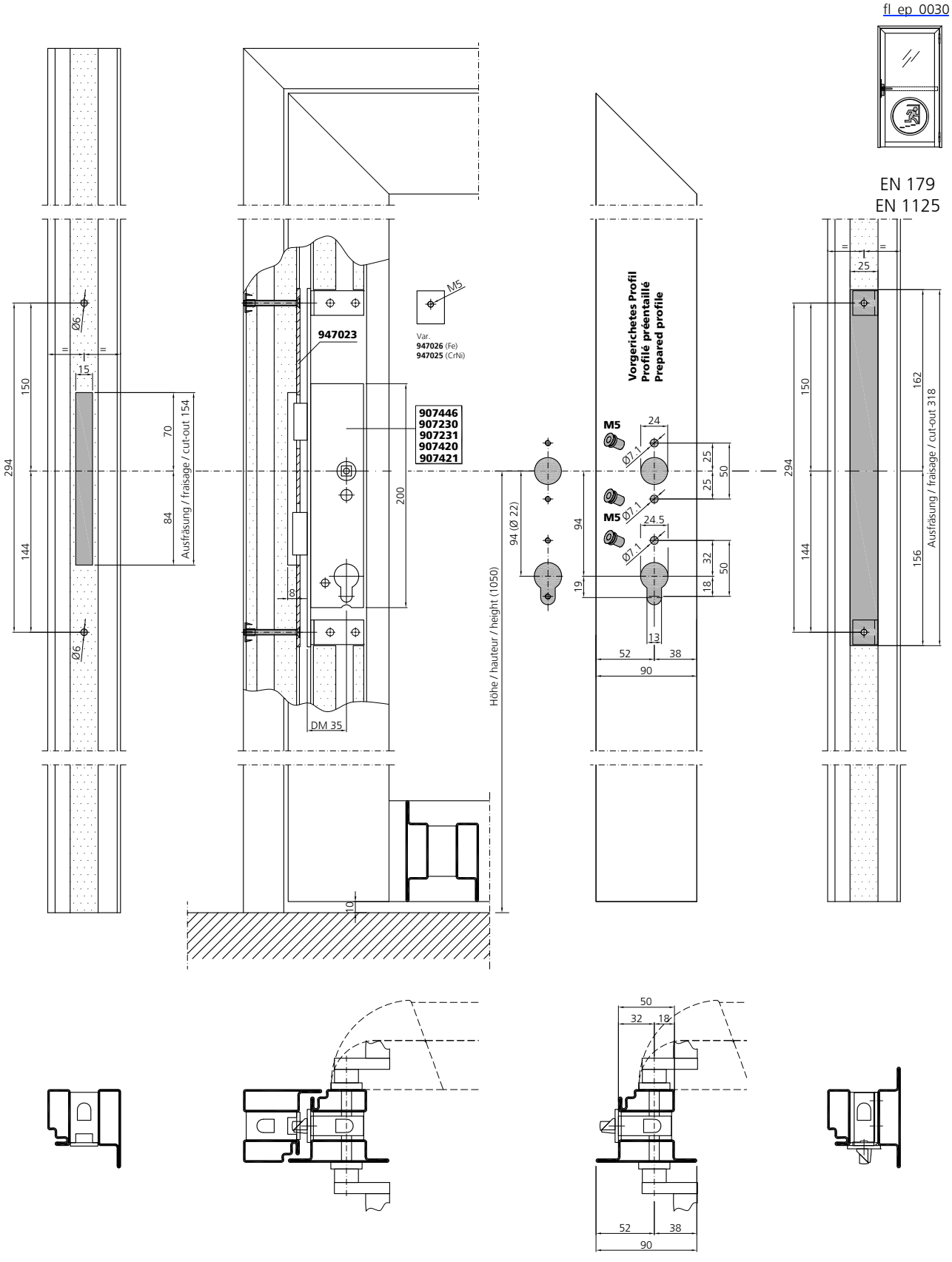

Schlosseinbau PZ
E-Öffner (957030 - 957033)

Montage serrure CP
Ouverture électrique (957030 - 957033)

Lock installation PC
E-opener (957030 - 957033)

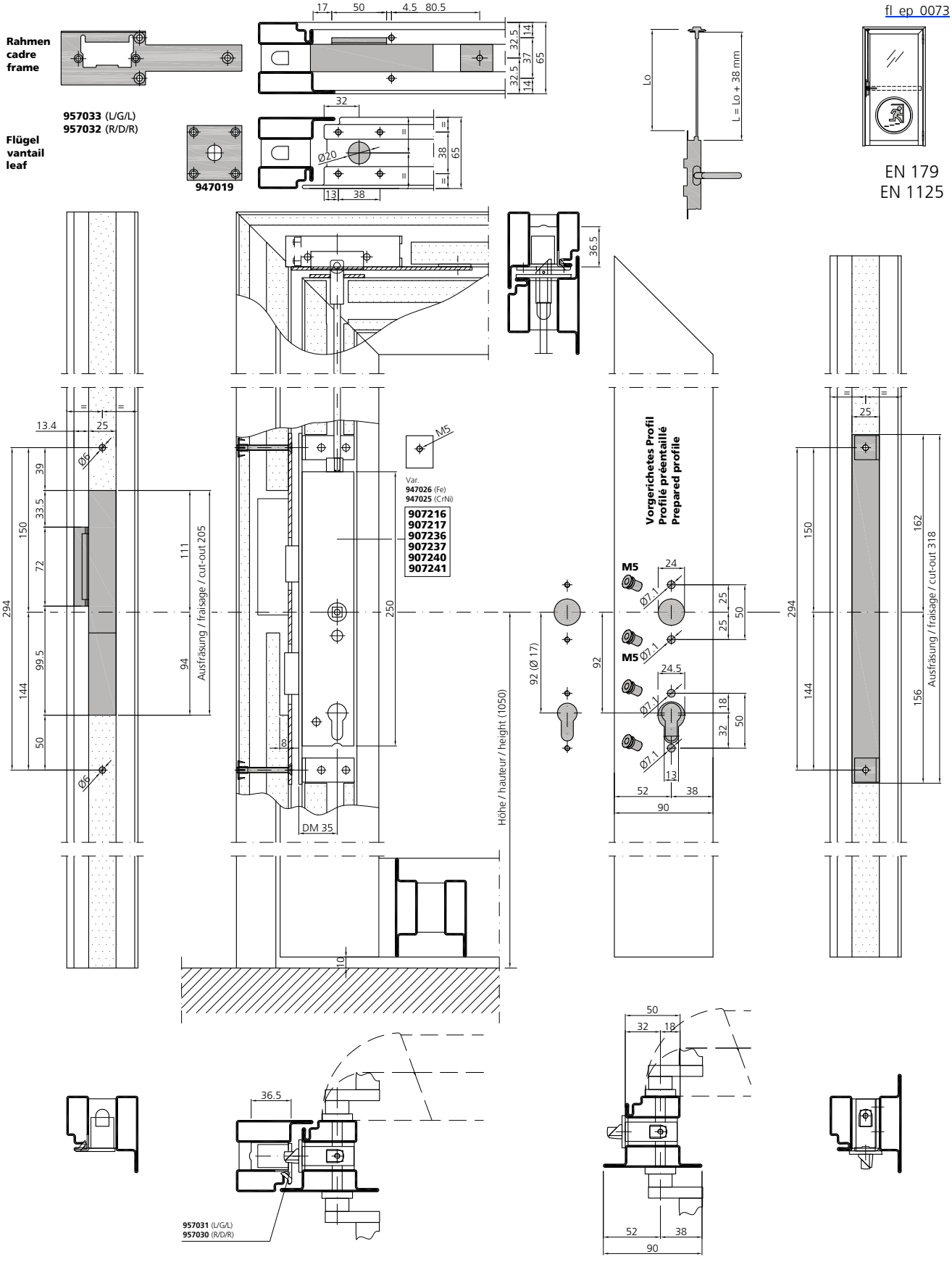

Schlosseinbau PZ
E-Öffner (957034 - 957037)

Montage serrure CP
Ouverture électrique (957034 - 957037)

Lock installation PC
E-opener (957034 - 957037)

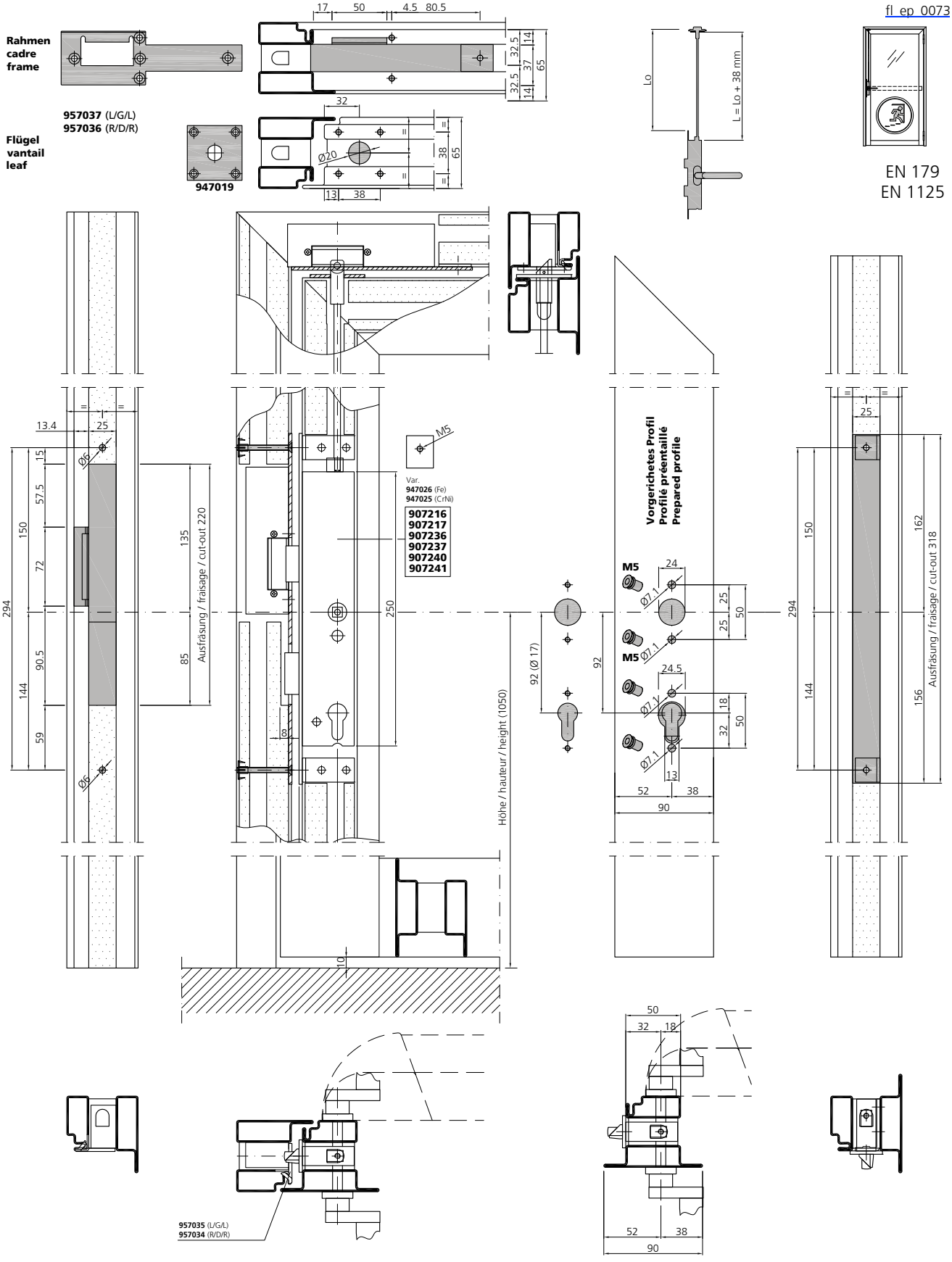

Verarbeitung Beschläge
Mise en œuvre quincaillerie
Assembly fittings

Schlosseinbau PZ
E-Öffner (957028 / 957029)

Montage serrure CP
Ouverture électrique (957028 / 957029)

Lock installation PC
E-opener (957028 / 957029)

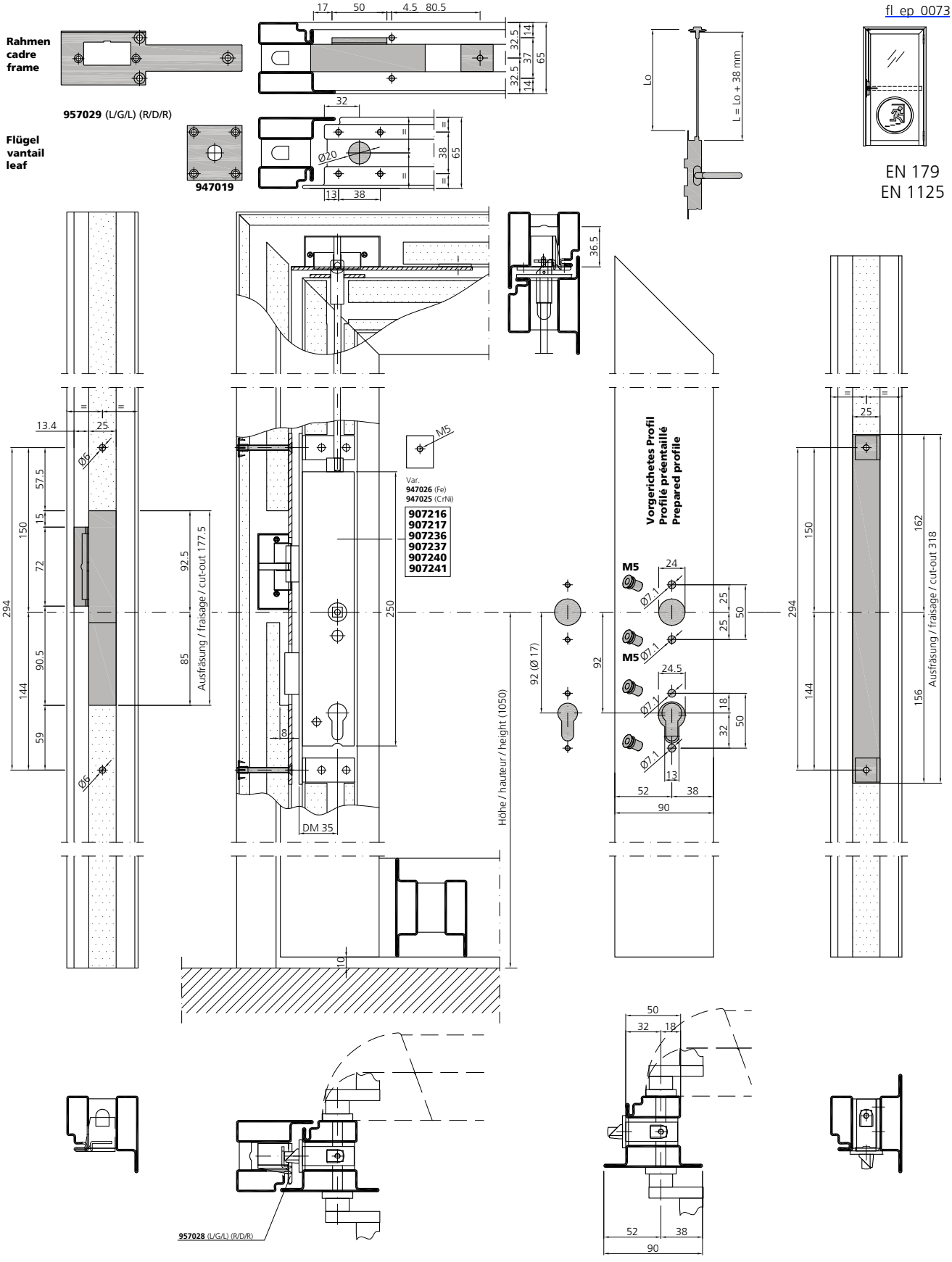

Verarbeitung Beschläge
Mise en œuvre quincaillerie
Assembly fittings

06/18

Schlosseinbau RZ
Falztreibriegel

Montage serrure CR
Crémone à levier

Lock installation RC
Drive bolt lock

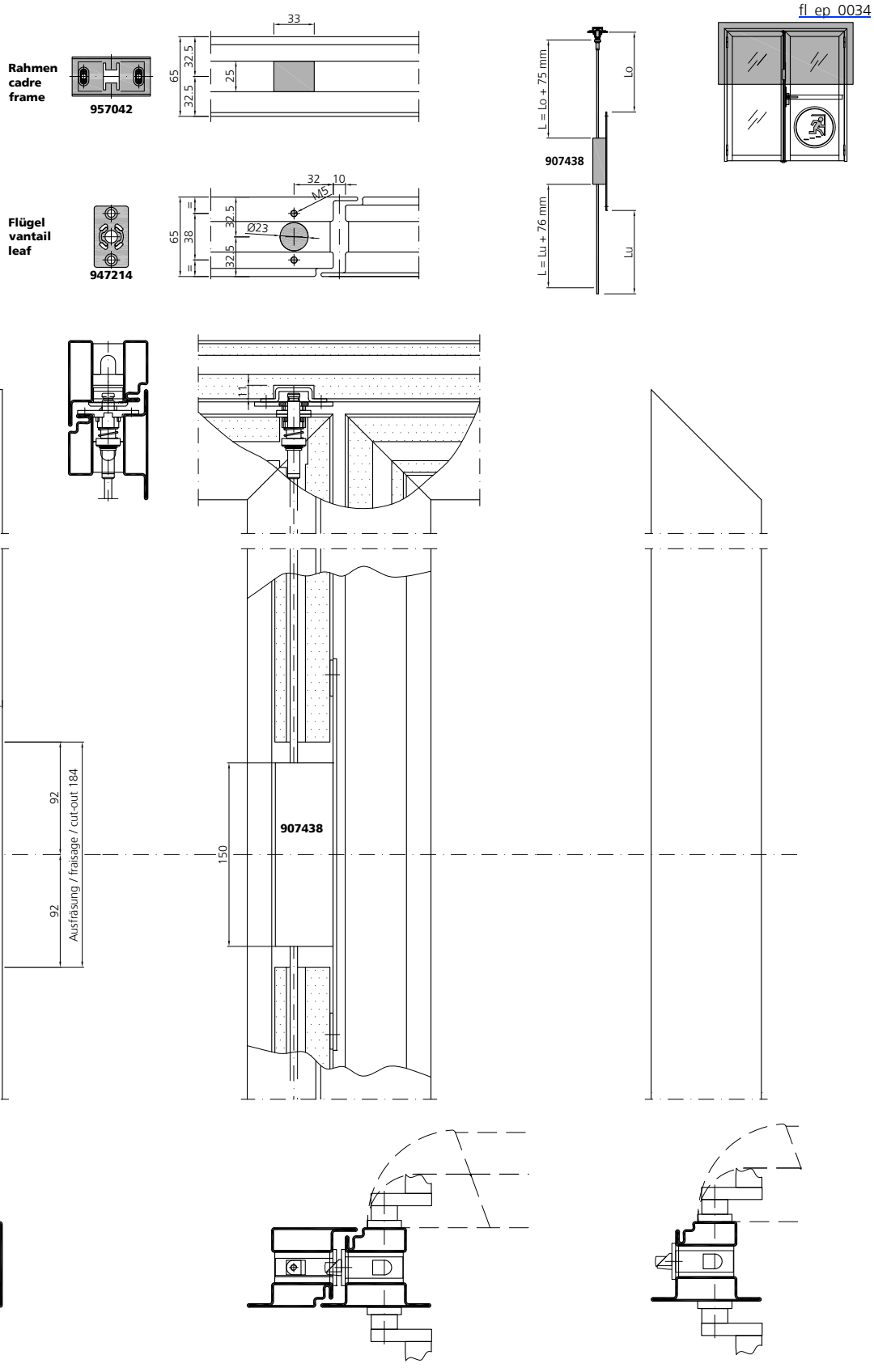

Schlosseinbau RZ
Falztreibriegel

Montage serrure CR
Crémone à levier

Lock installation RC
Drive bolt lock

fl_ep_0034

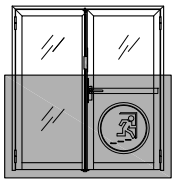

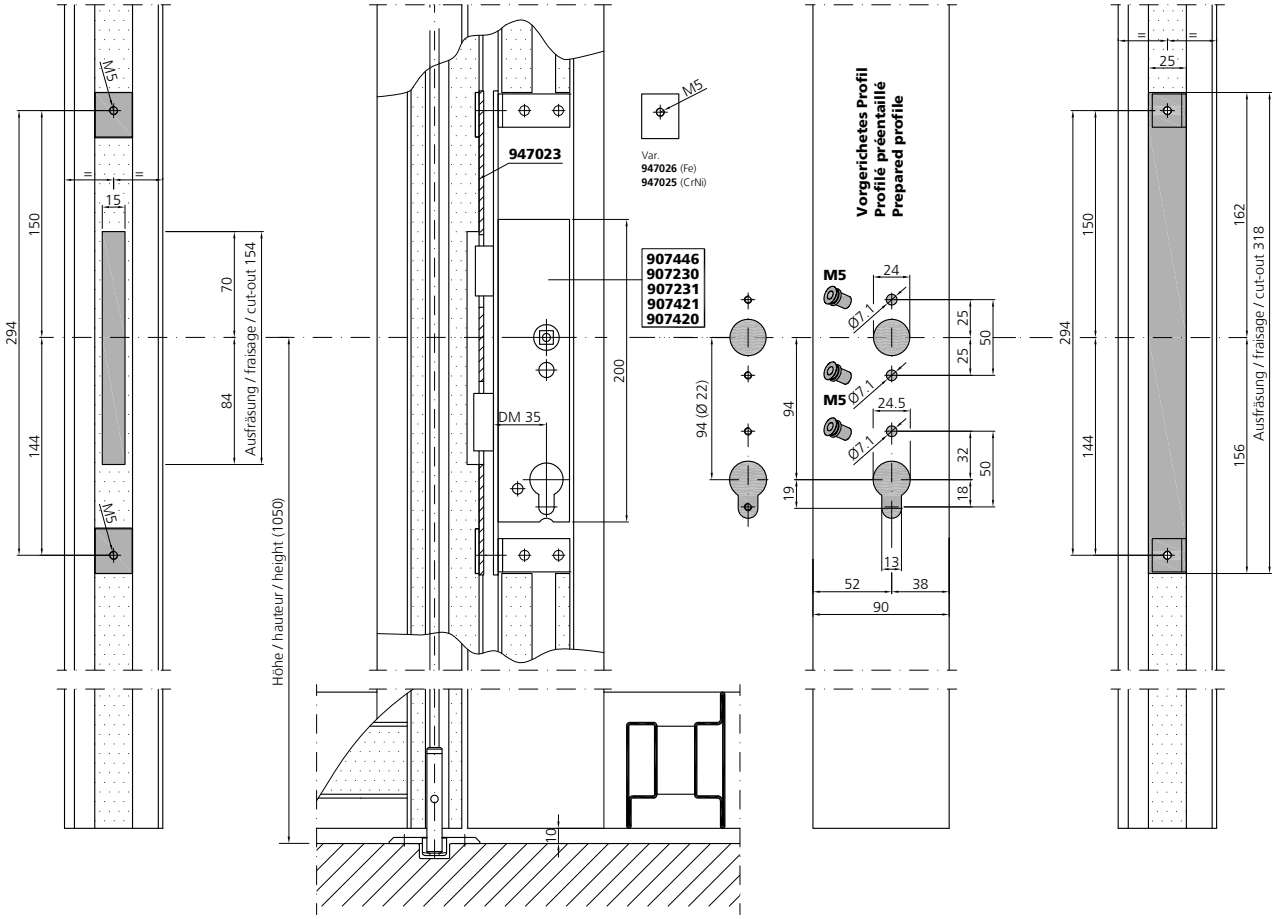

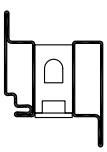

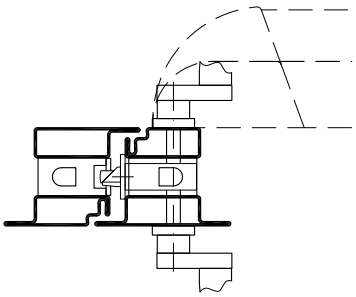

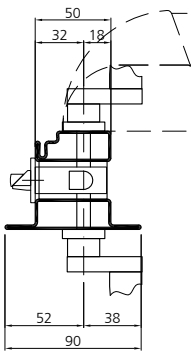

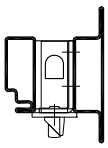

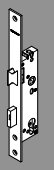

Verarbeitung Beschläge
Mise en œuvre quincaillerie
Assembly fittings

Schlosseinbau PZ
E-Öffner (957030 - 957033) und Falztreibriegel

Montage serrure CP
Ouverture électrique (957030 - 957033) et crémone à levier

Lock installation PC
E-opener (957030 - 957033) and drive bolt lock

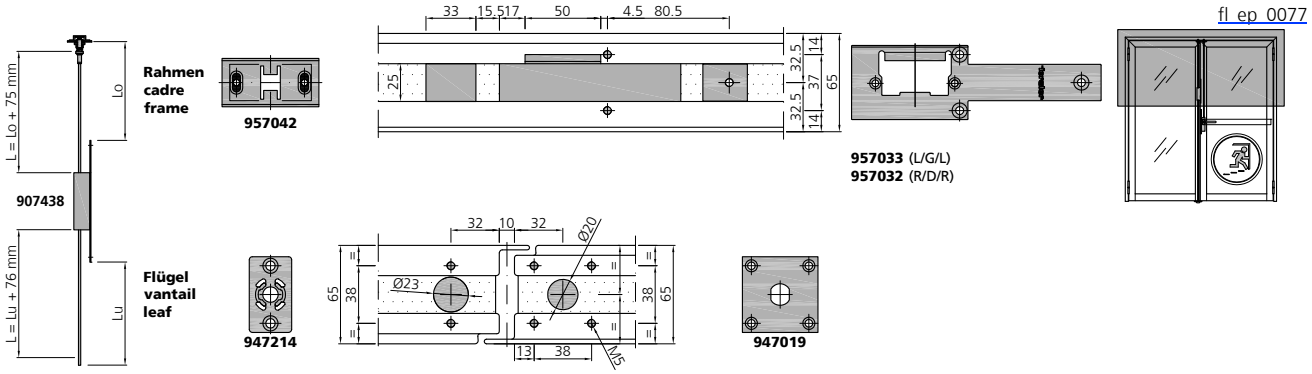

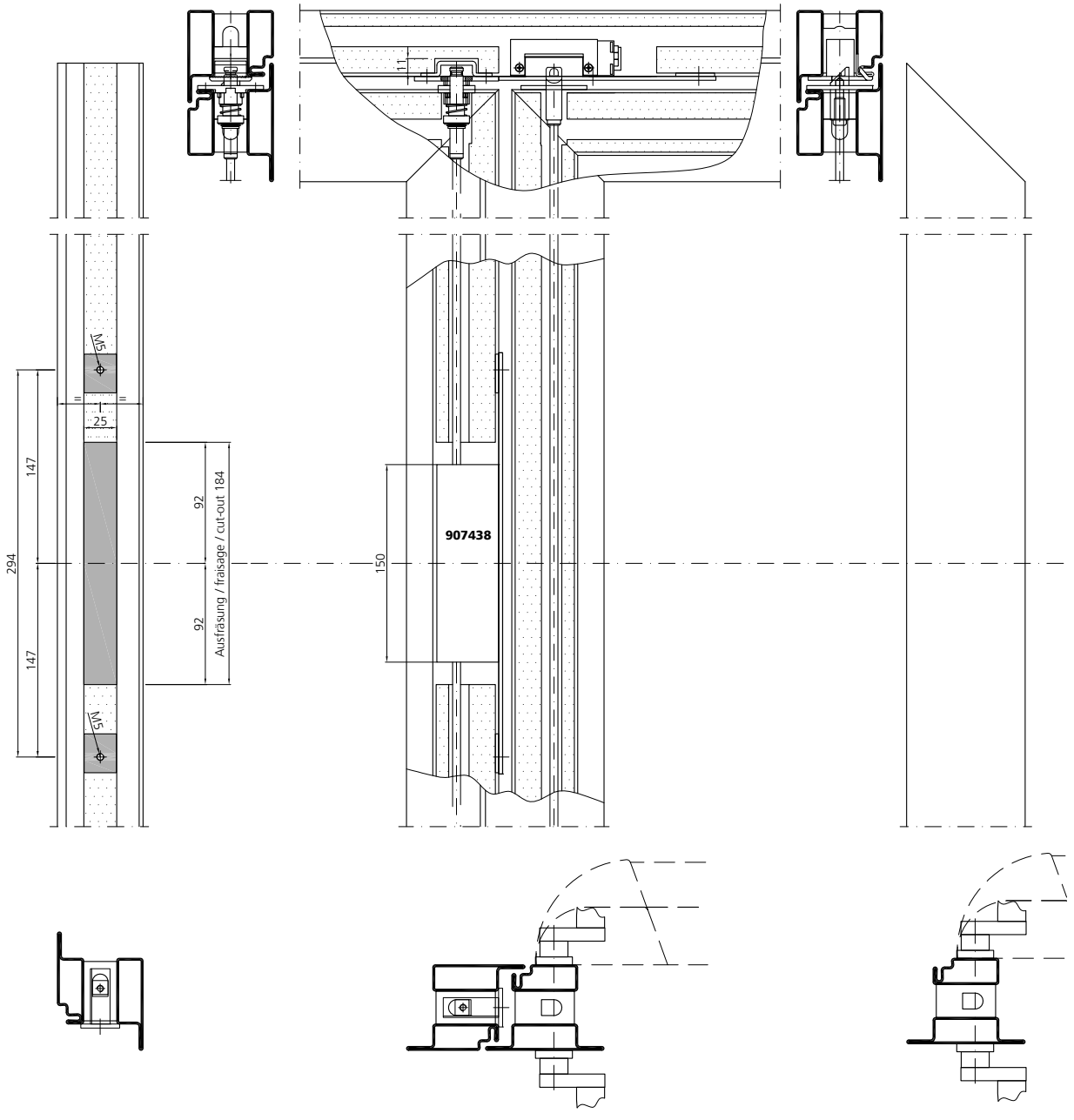

Schlosseinbau PZ
E-Öffner (957030 - 957033) und Falztreibriegel

Montage serrure CP
Ouverture électrique (957030 - 957033) et crémone à levier

Lock installation PC
E-opener (957030 - 957033) and drive bolt lock

fl_ep_0077

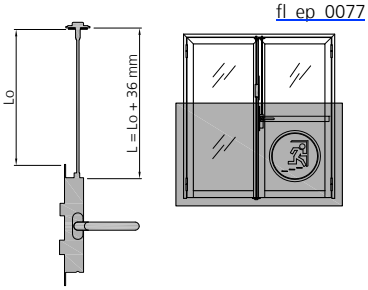

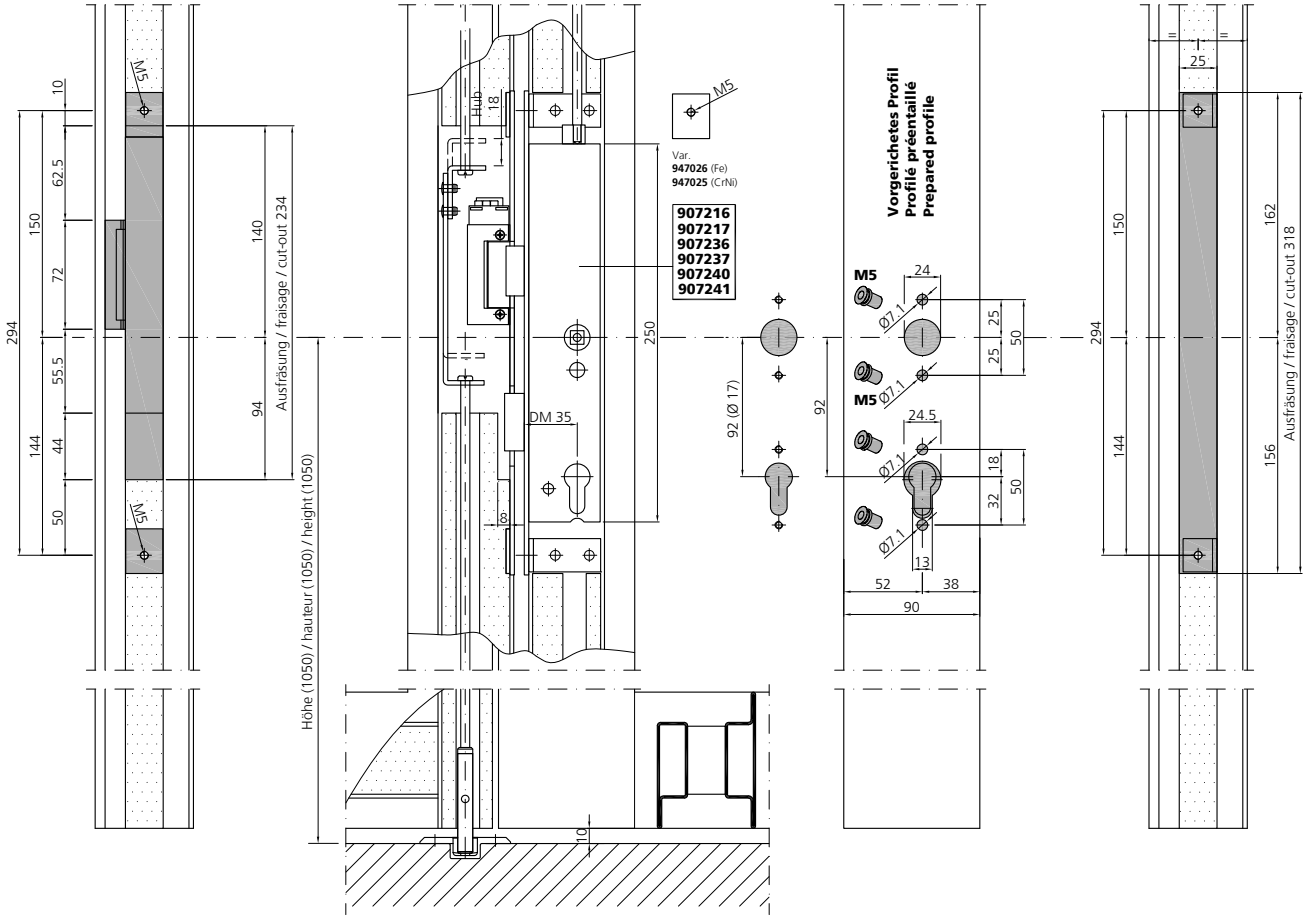

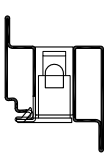

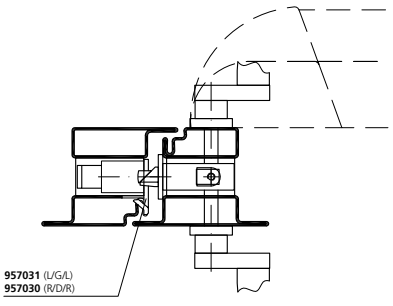

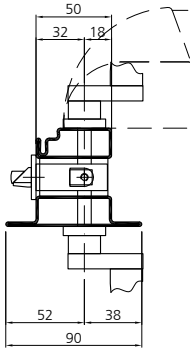

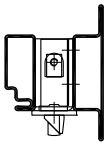



Verarbeitung Beschläge
Mise en œuvre quincaillerie
Assembly fittings

Schlosseinbau PZ
E-Öffner (957028 / 957029) und Falztreibriegel

Montage serrure CP
Ouverture électrique (957028 / 957029) et crémone à levier

Lock installation PC
E-opener (957028 / 957029) and drive bolt lock

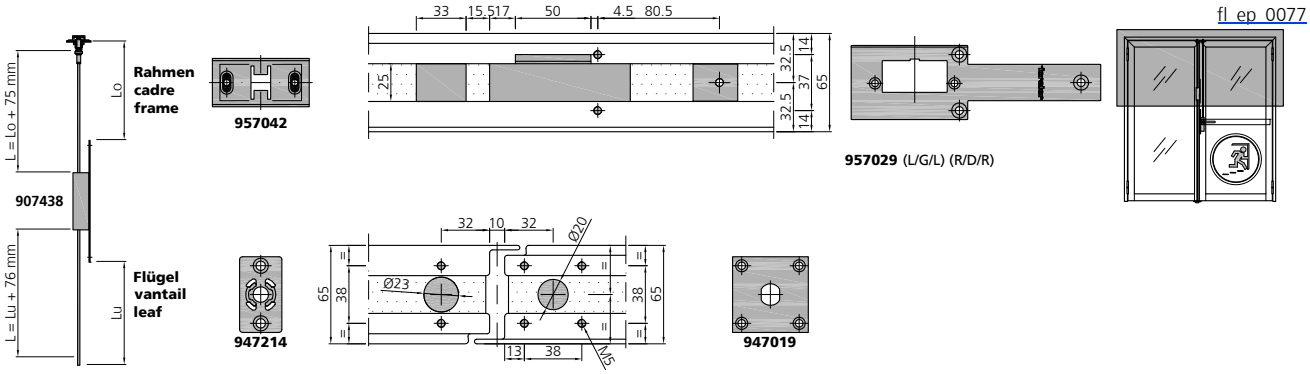

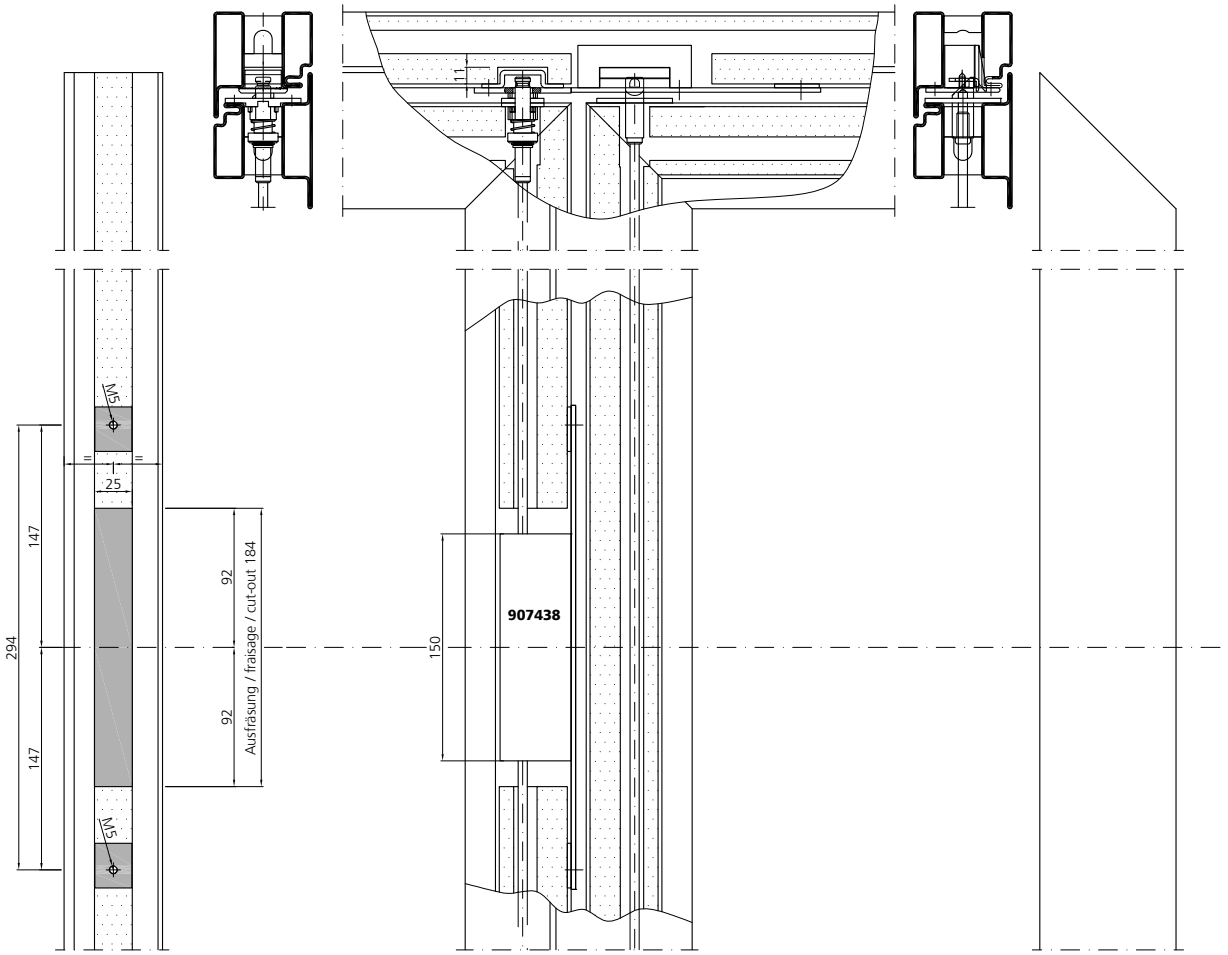

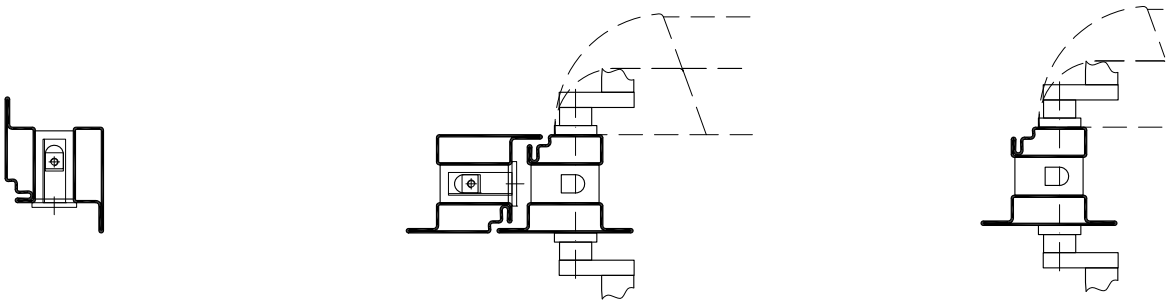

Schlosseinbau PZ
E-Öffner (957028 / 957029) und Falztreibriegel

Montage serrure CP
Ouverture électrique (957028 / 957029) et crémone à levier

Lock installation PC
E-opener (957028 / 957029) and drive bolt lock

fl_ep_0077

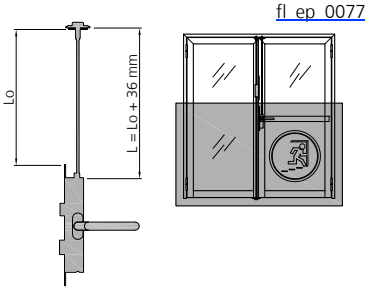

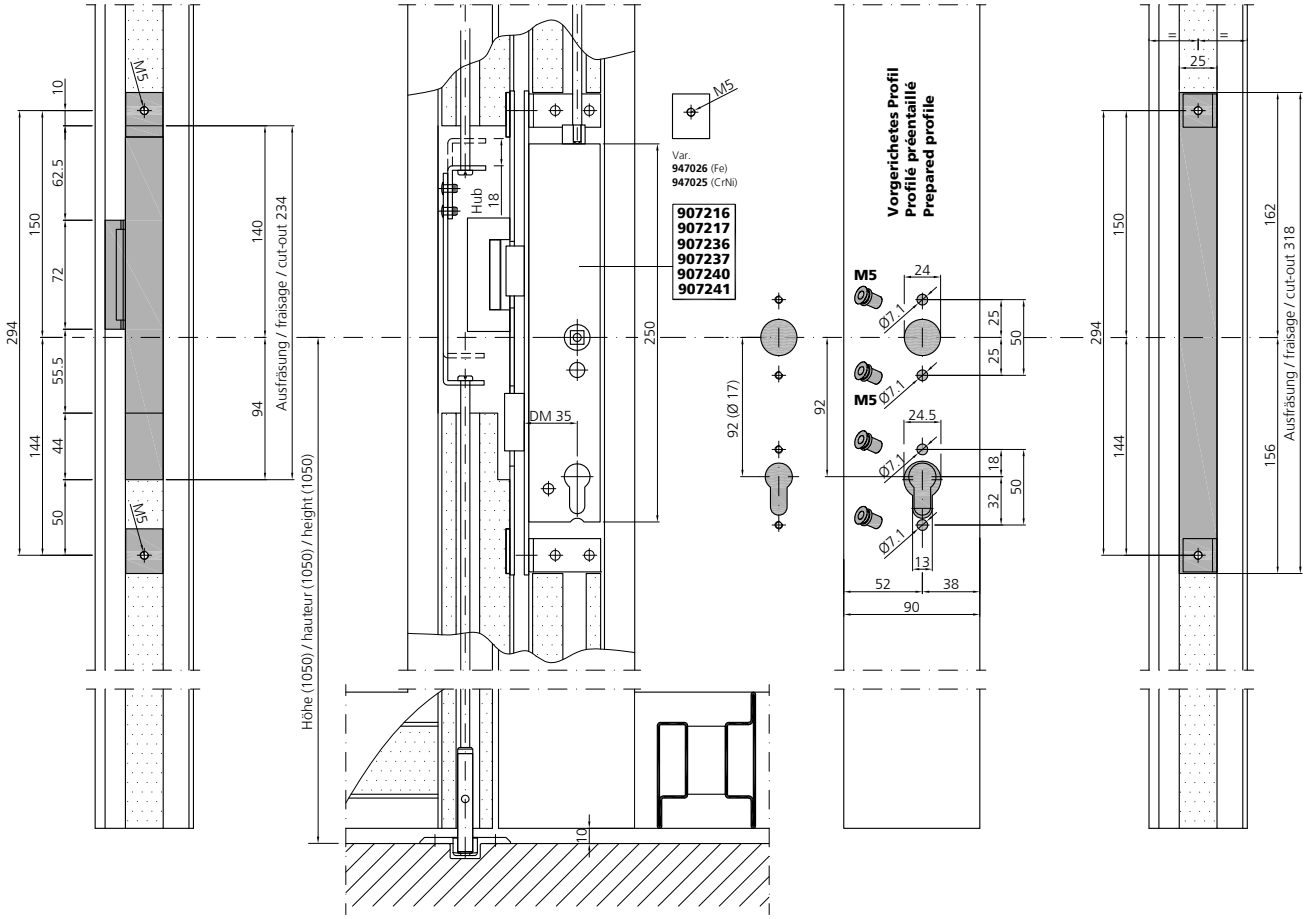

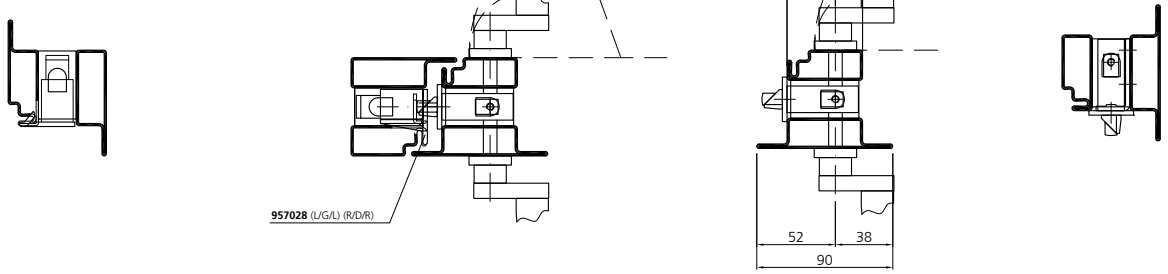

Schlosseinbau RZ
Antipanik-Gegenkasten

Montage serrure CR
Crémone anti-panique

Lock installation RC
Opposite lock anti-panic-version

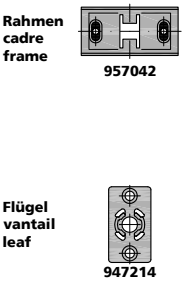

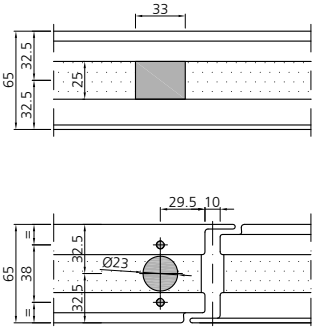

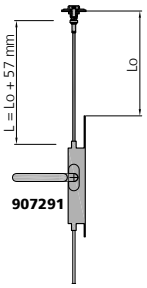

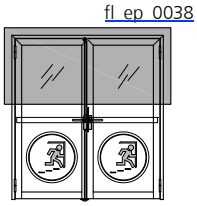

EN 179
EN 1125

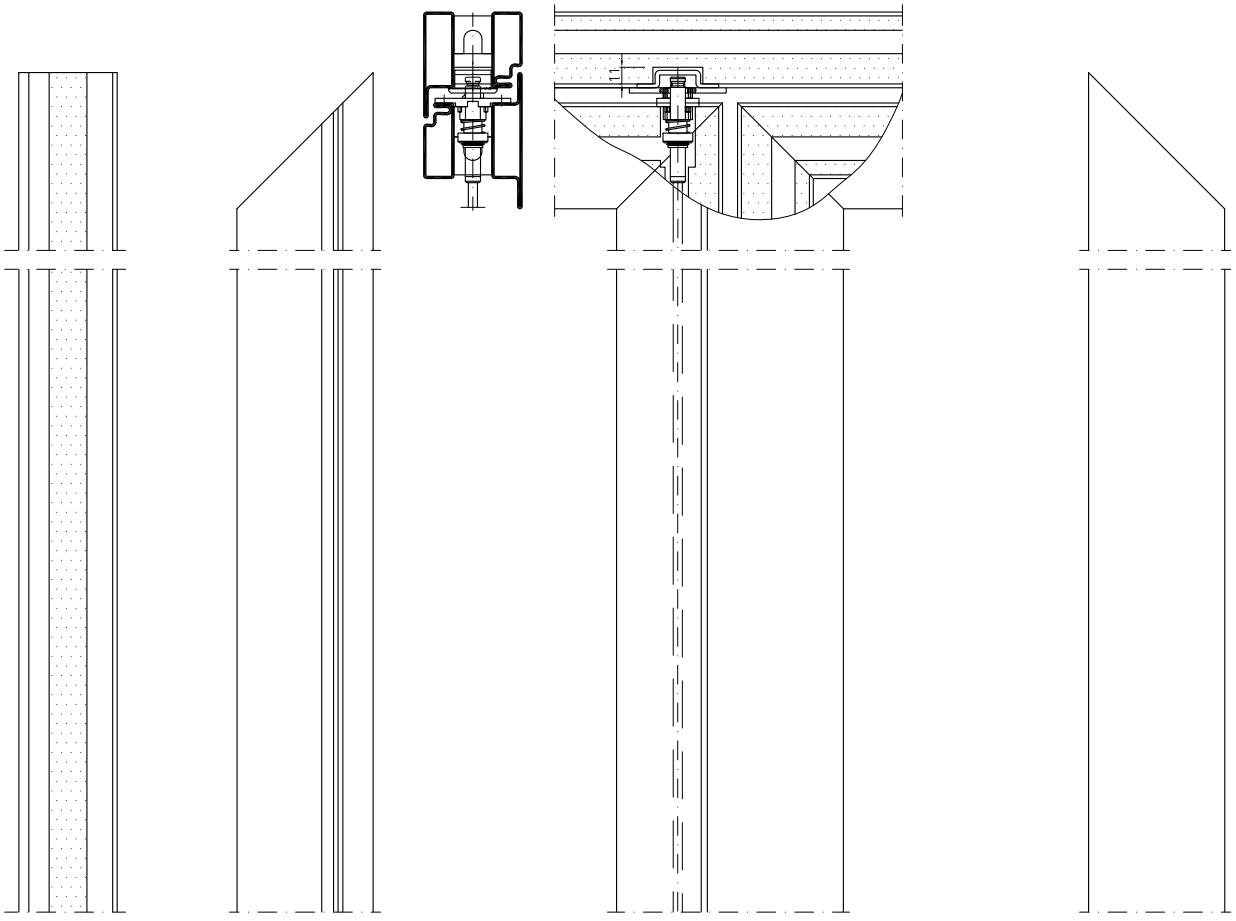

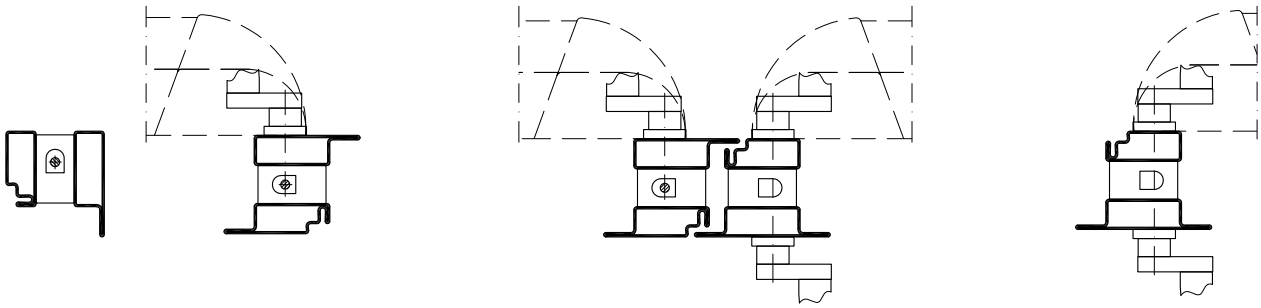

Schlosseinbau RZ
Antipanik-Gegenkasten

Montage serrure CR
Crémone anti-panique

Lock installation RC
Opposite lock anti-panic-version

fl_ep_0038

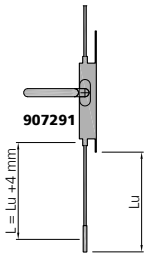

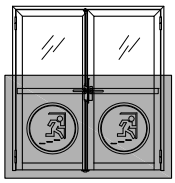

EN 179
EN 1125

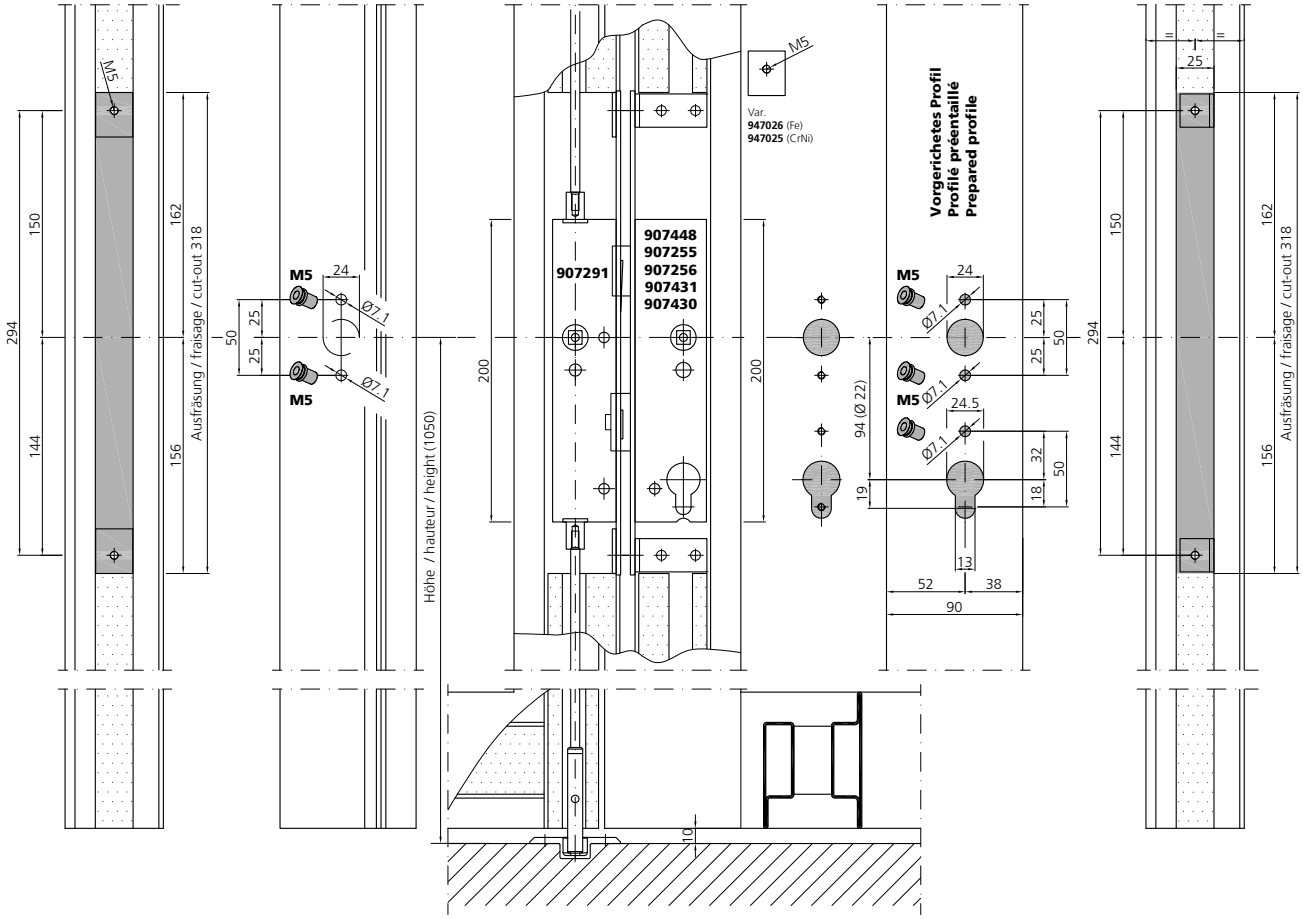

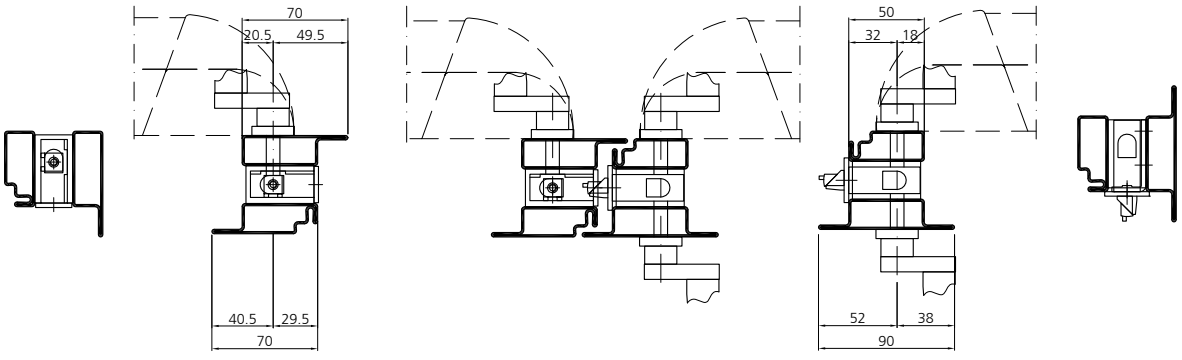

Schlosseinbau PZ
Antipanik-Gegenkasten
mit E-Öffner

Montage serrure CP
Crémone anti-panique
avec ouverture électrique

Lock installation PC
Opposite lock anti-panic-version
with E-opener

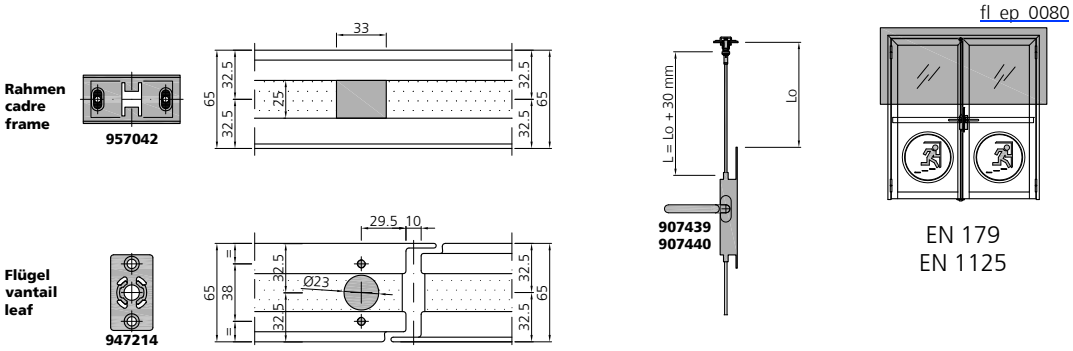

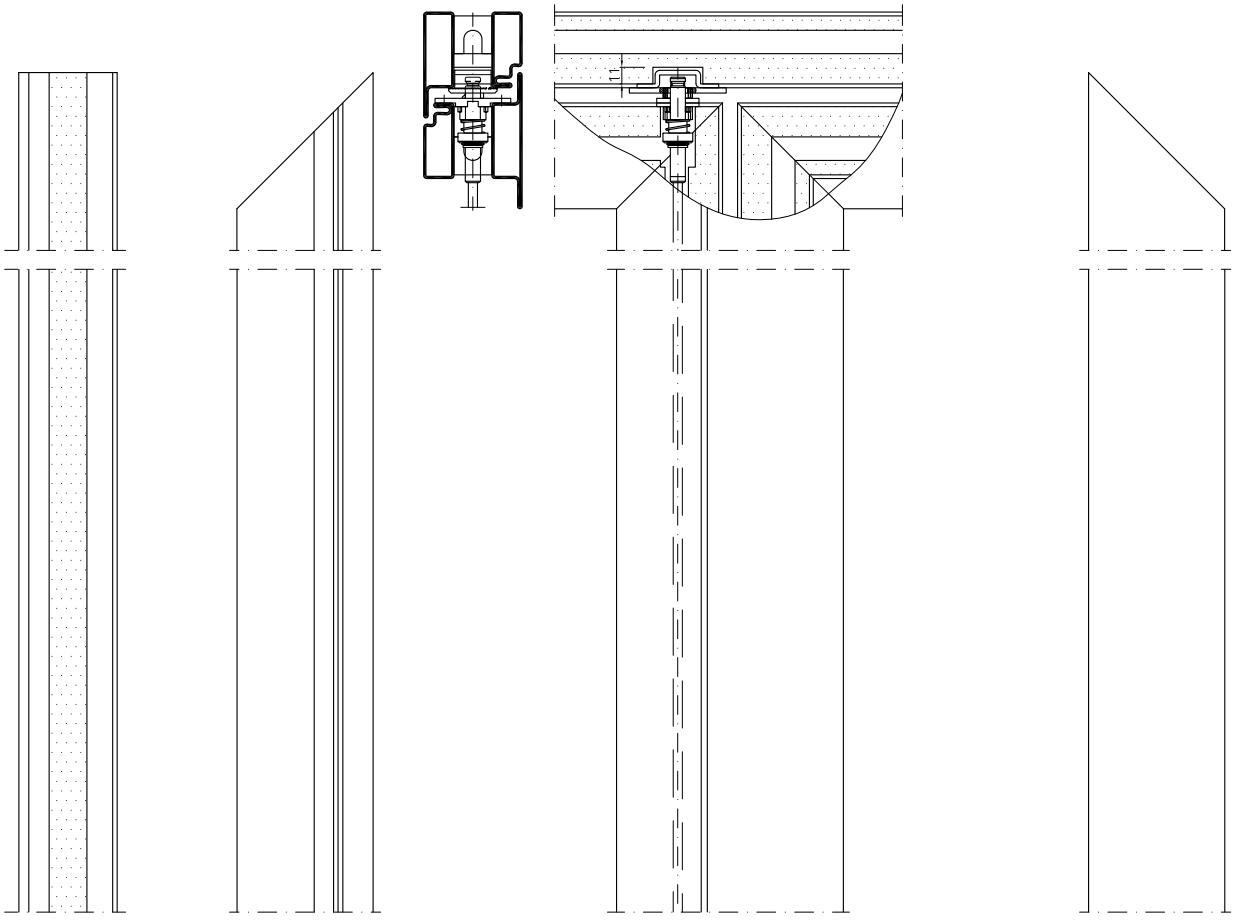

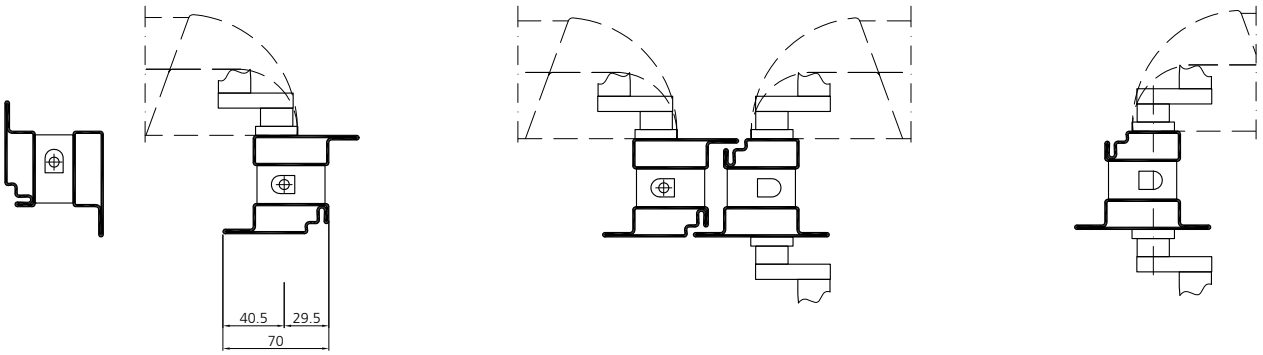

Schlosseinbau PZ
Antipanik-Gegenkasten
mit E-Öffner

Montage serrure CP
Crémone anti-panique
avec ouverture électrique

Lock installation PC
Opposite lock anti-panic-version
with E-opener

fl_ep_0080

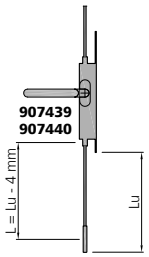

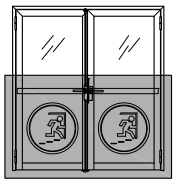

EN 179
EN 1125

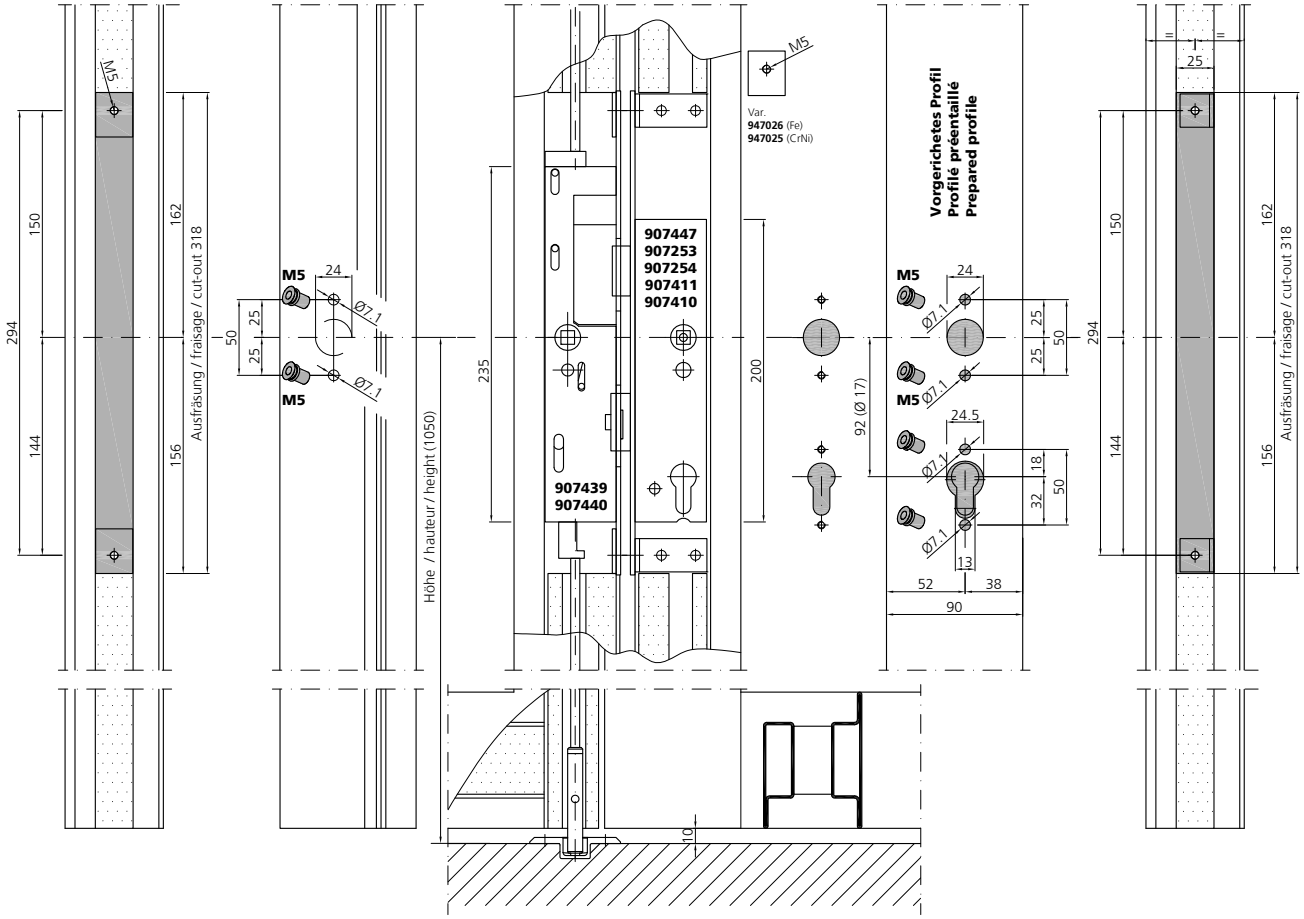

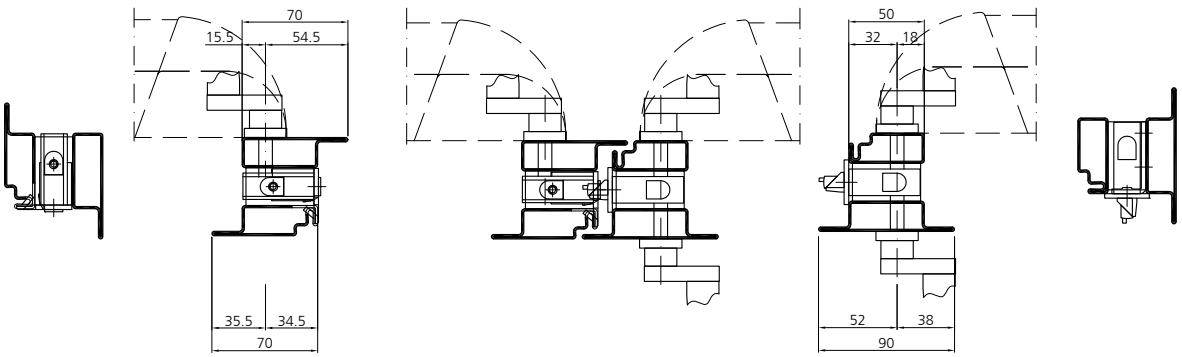

Verarbeitung Beschläge
Mise en œuvre quincaillerie
Assembly fittings

Schlosseinbau RZ
Antipanik-Gegenkasten
mit E-Öffner (957032 / 957033)

Montage serrure CR
Crémone anti-panique avec ouverture électrique (957032 / 957033)

Lock installation RC
Opposite lock anti-panic-version
with E-opener (957032 / 957033)

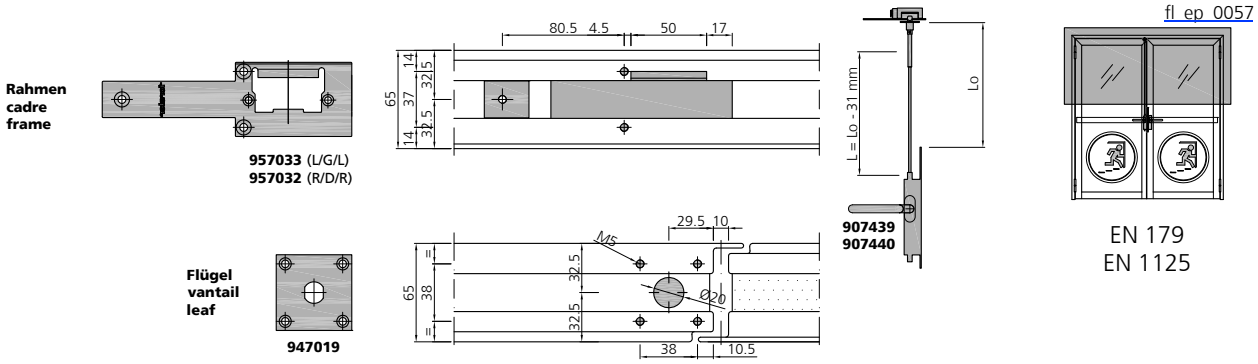

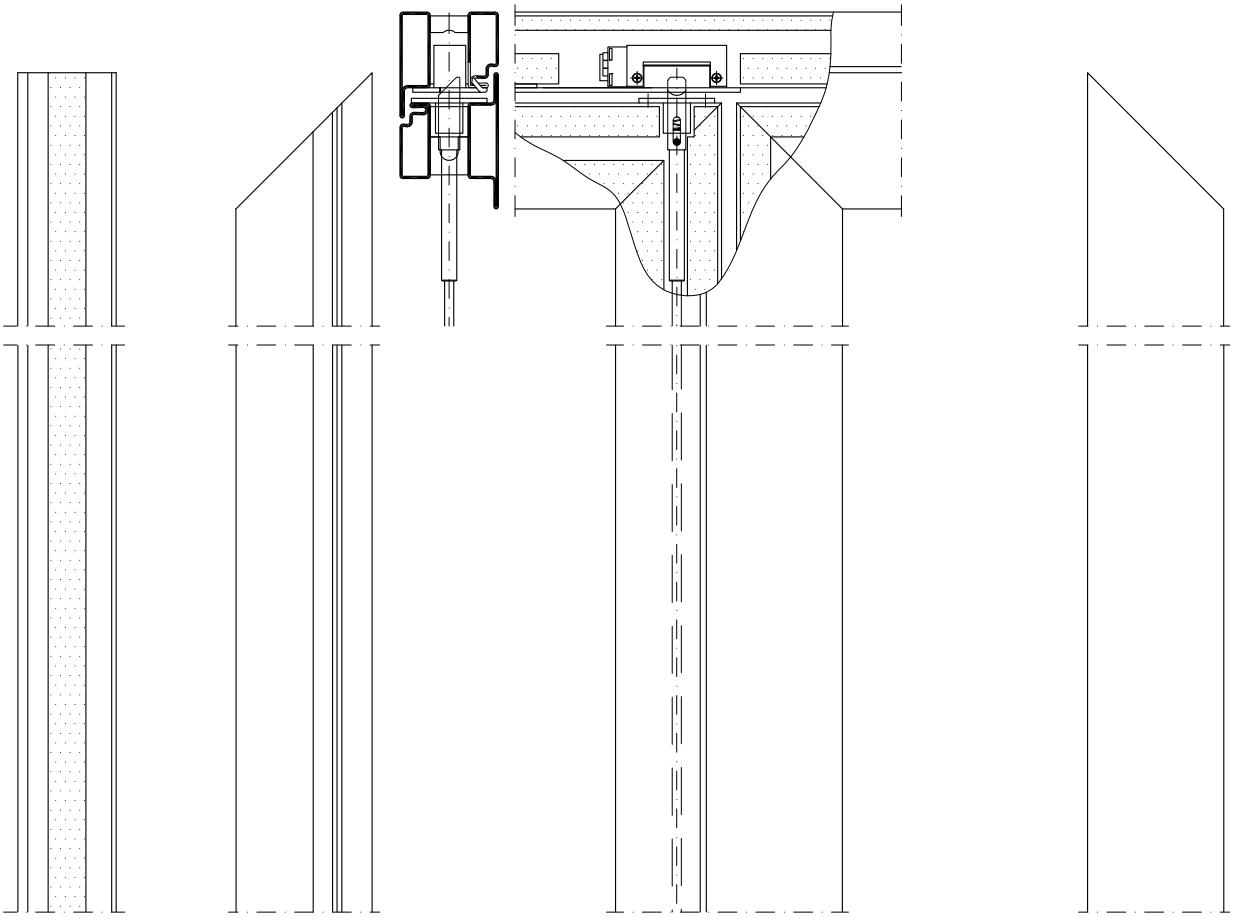

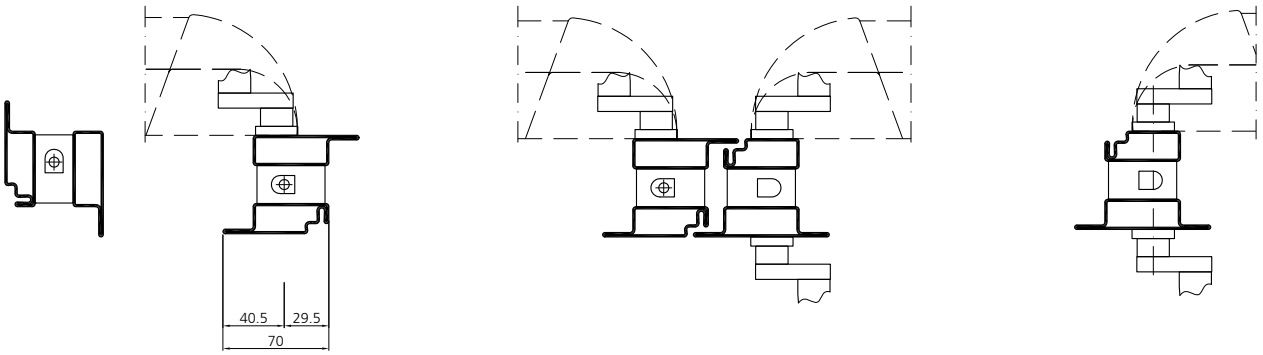

Verarbeitung Beschläge
Mise en œuvre quincaillerie
Assembly fittings

Schlosseinbau RZ
Antipanik-Gegenkasten
mit E-Öffner (957032 / 957033)

Montage serrure CR
Crémone anti-panique avec ouverture électrique (957032 / 957033)

Lock installation RC
Opposite lock anti-panic-version
with E-opener (957032 / 957033)

fl_ep_0057

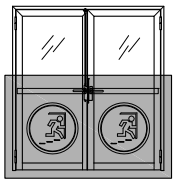

EN 179
EN 1125

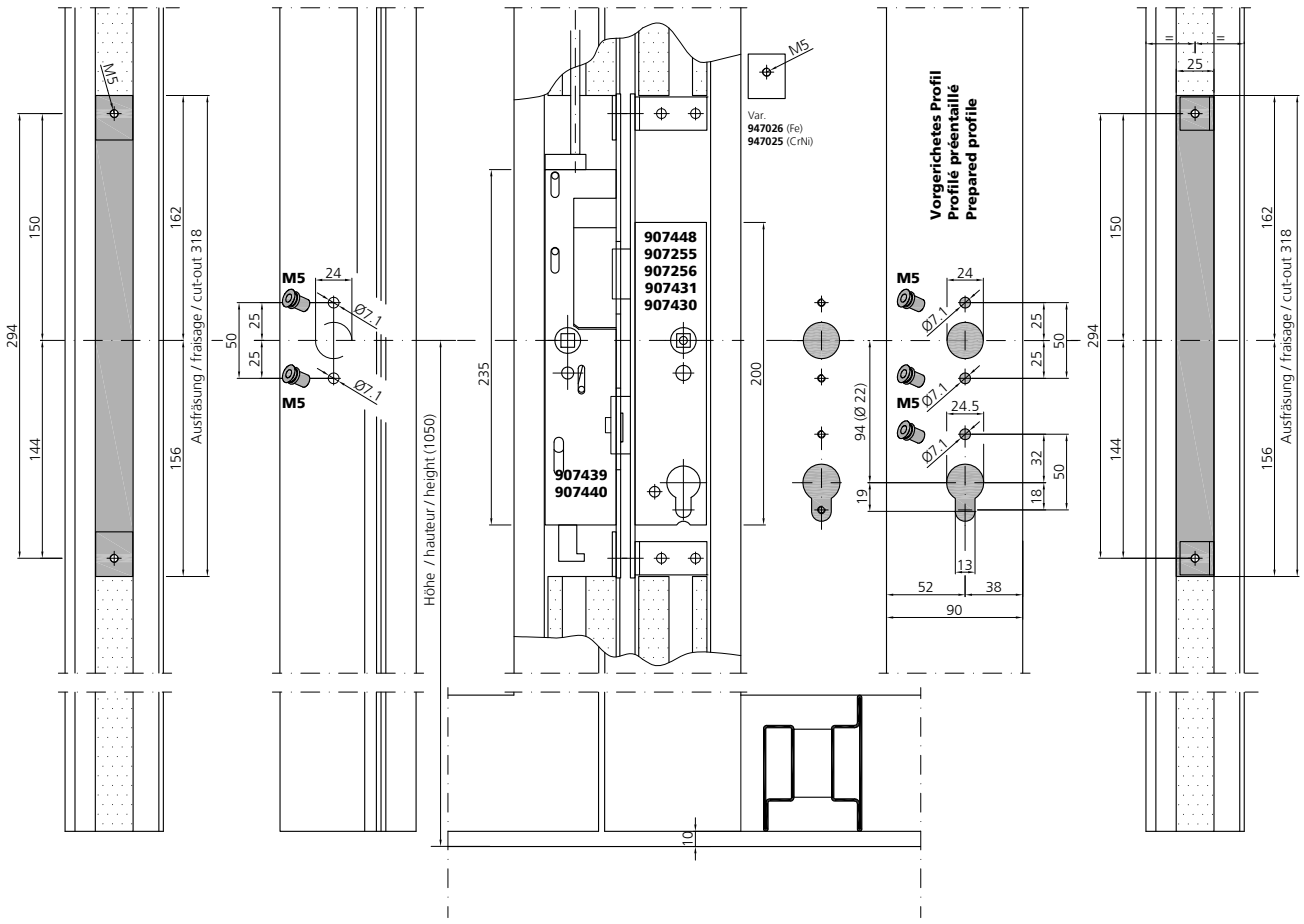

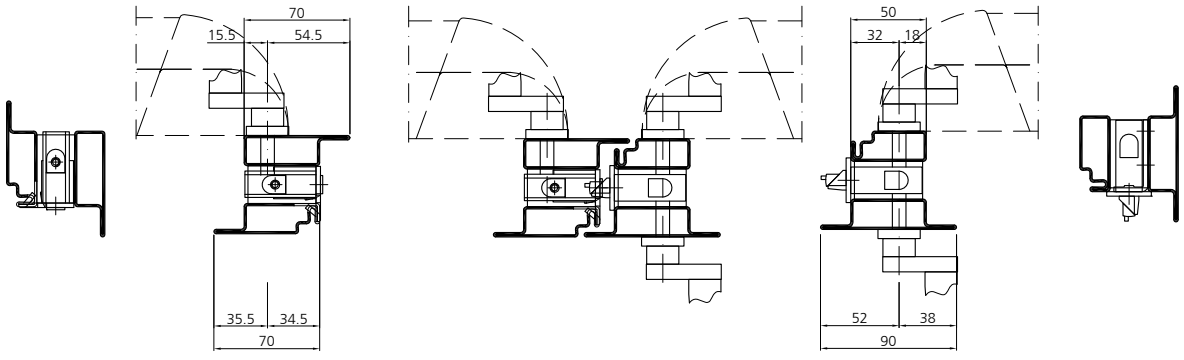

Verarbeitung Beschläge
Mise en œuvre quincaillerie
Assembly fittings

Schlosseinbau RZ
2 Fallenschloss
mit E-Öffner (957060)

Montage serrure CR
Serrure à 2 becs de cane avec
ouverture électrique (957060)

Lock installation RC
2-point latch lock with E-opener
(957060)

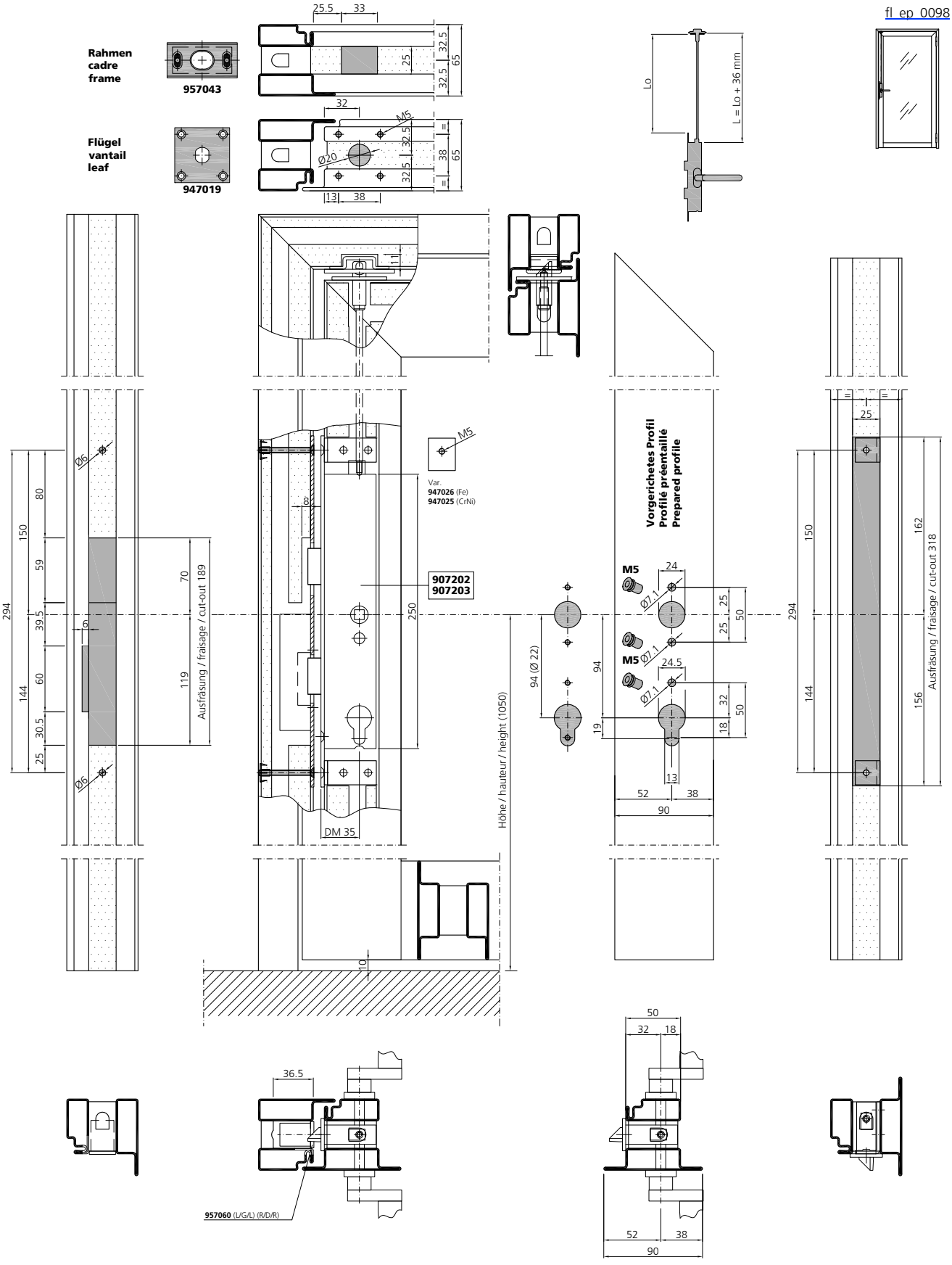

Schlosseinbau RZ
2 Fallenschloss
mit E-Öffner (957060)

Montage serrure CR
Serrure à 2 becs de cane avec
ouverture électrique (957060)

Lock installation RC
2-point latch lock with E-opener
(957060)

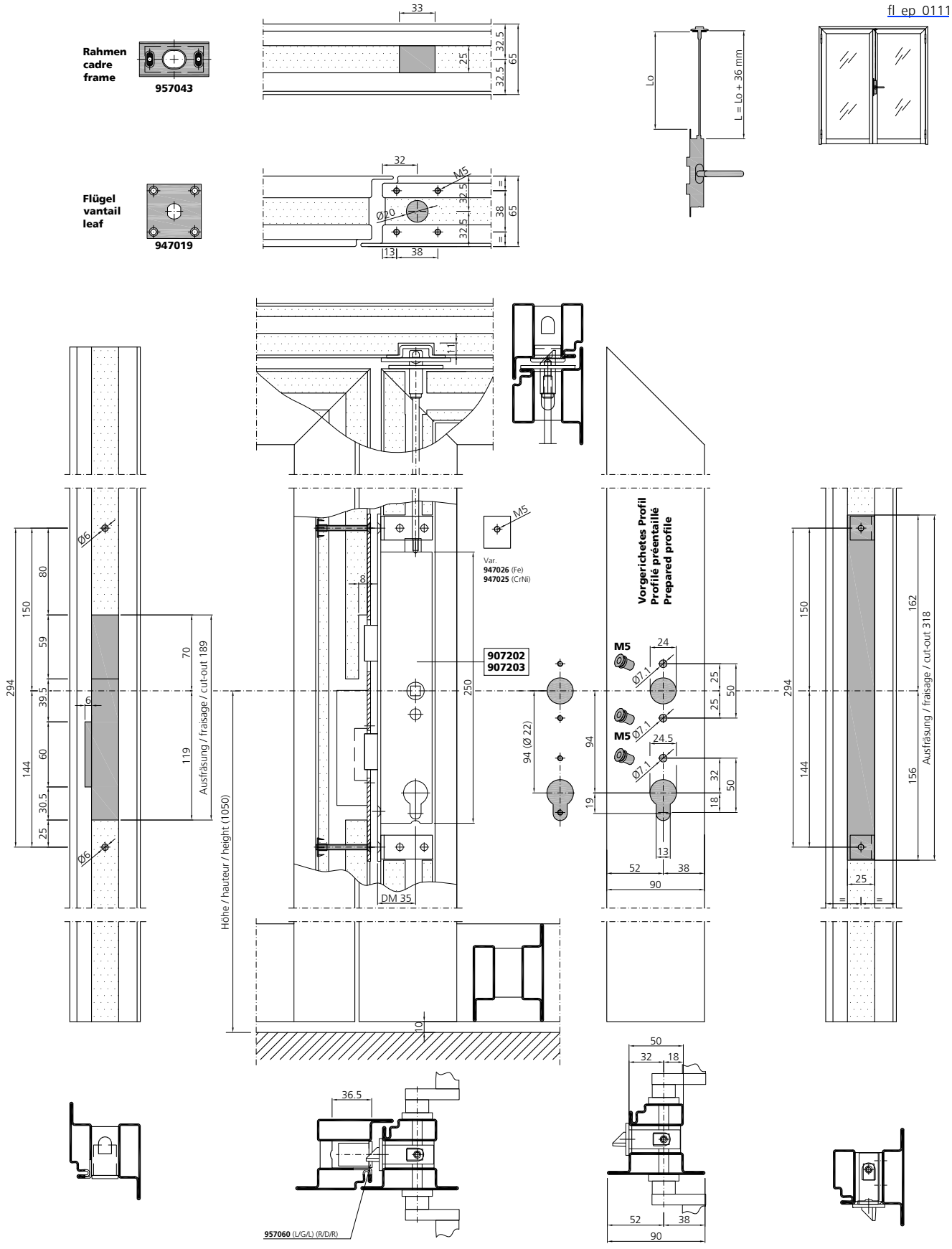

Schlosseinbau RZ
2 Fallenschloss
mit E-Öffner (957060)

Montage serrure CR
Serrure à 2 becs de cane avec
ouverture électrique (957060)

Lock installation RC
2-point latch lock with E-opener
(957060)

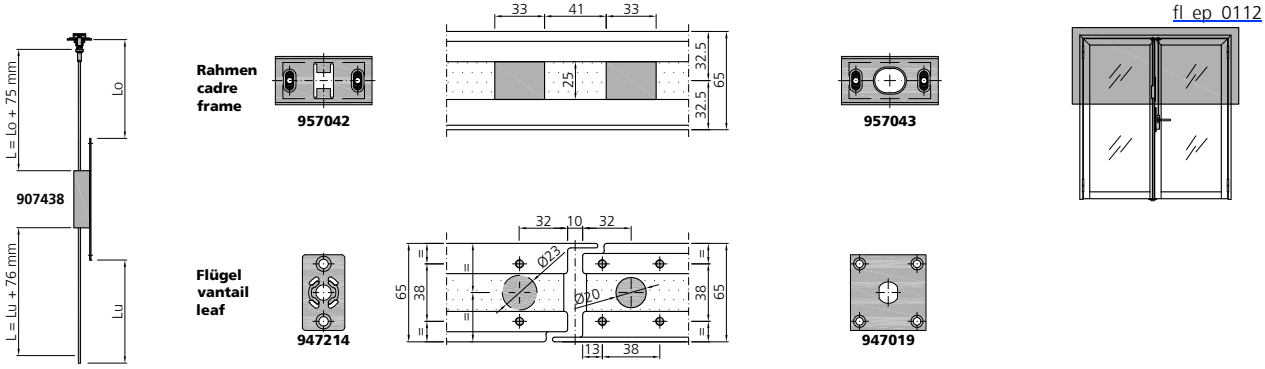

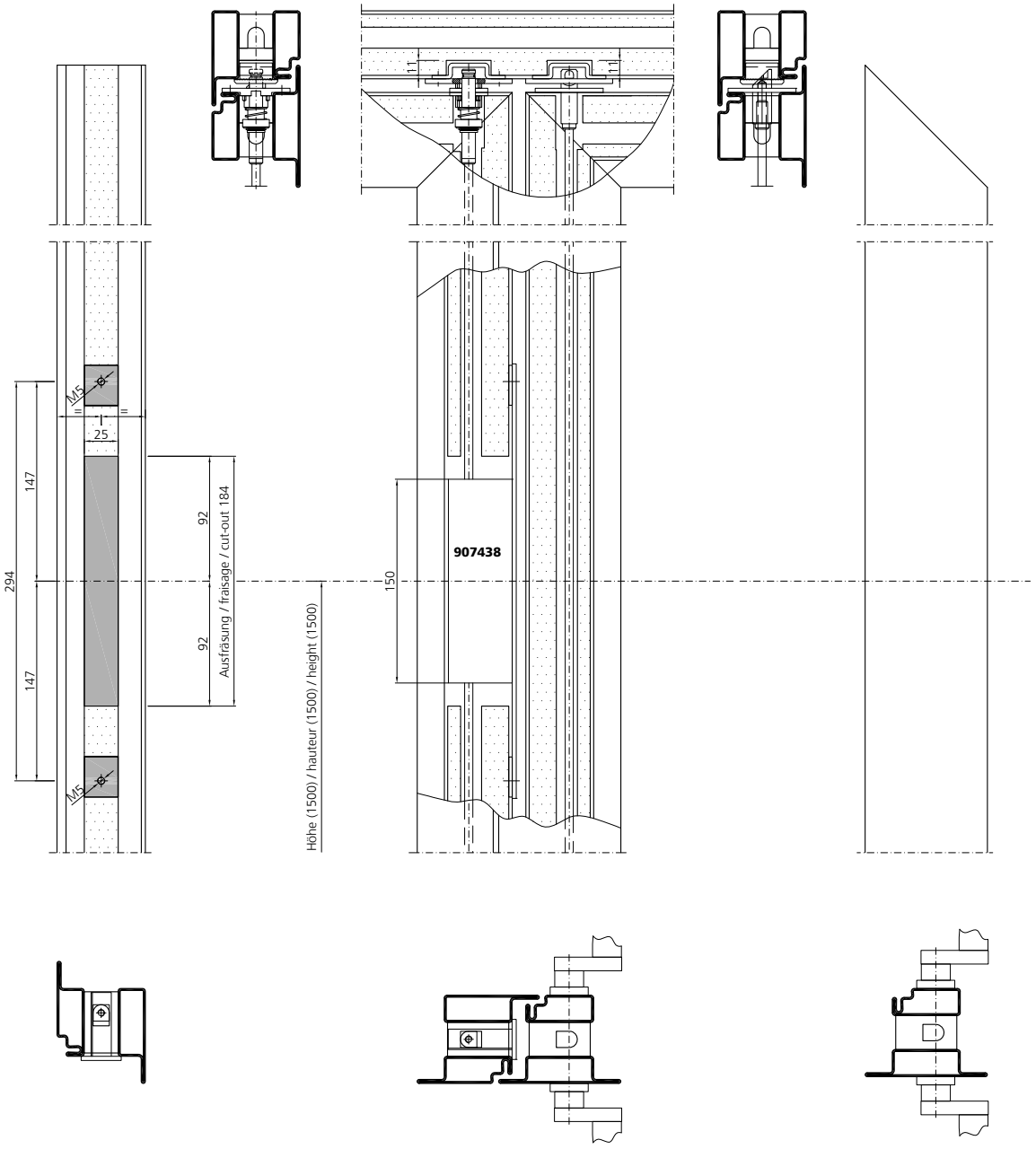

Schlosseinbau RZ
2 Fallenschloss
mit E-Öffner (957060)

Montage serrure CR
Serrure à 2 becs de cane avec
ouverture électrique (957060)

Lock installation RC
2-point latch lock with E-opener
(957060)

fl_ep_0112

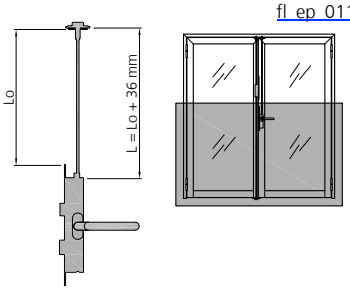

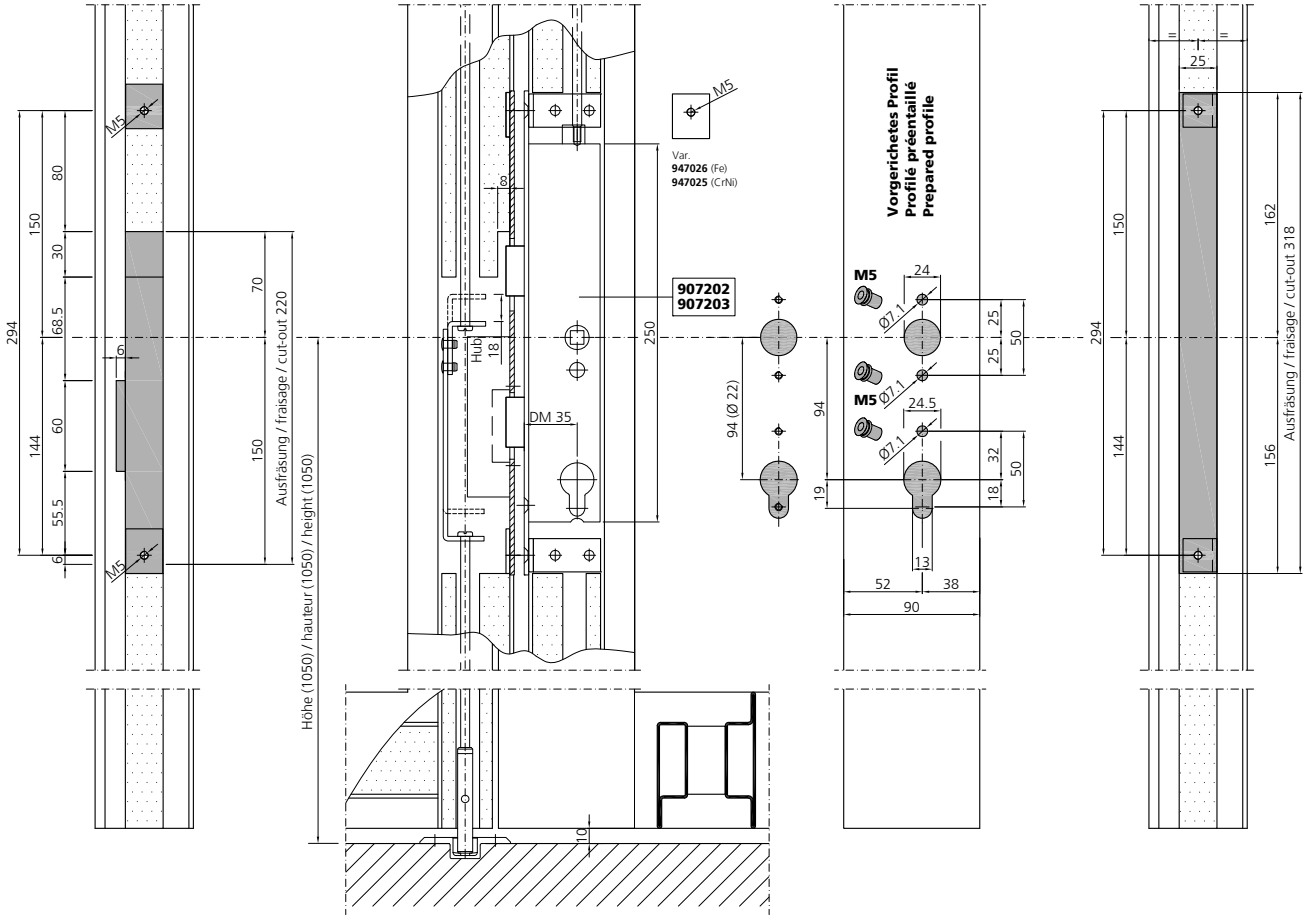

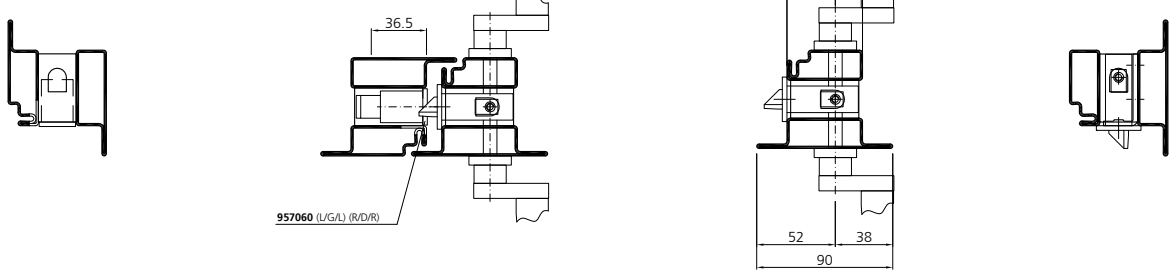

Schlosseinbau RZ
2 Fallenschloss
mit E-Öffner (957060)

Montage serrure CR
Serrure à 2 becs de cane avec
ouverture électrique (957060)

Lock installation RC
2 Fallenschloss with E-opener
(957060)

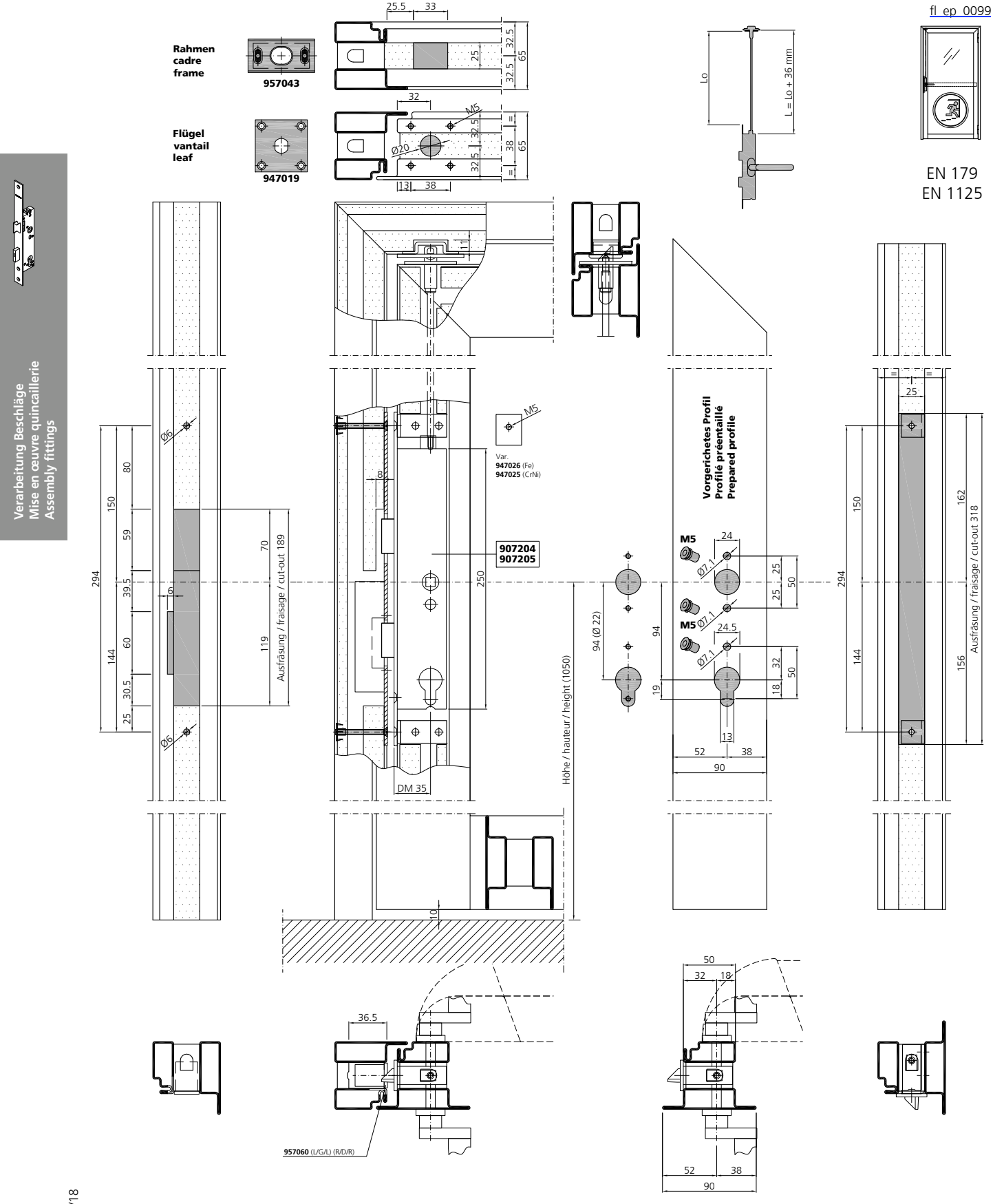



Kantonsspital, CH-Winterthur

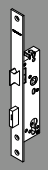

Schlosseinbau RZ
2 Fallenschloss
mit E-Öffner (957060)

Montage serrure CR
Serrure à 2 becs de cane avec
ouverture électrique (957060)

Lock installation RC
2-point latch lock with E-opener
(957060)

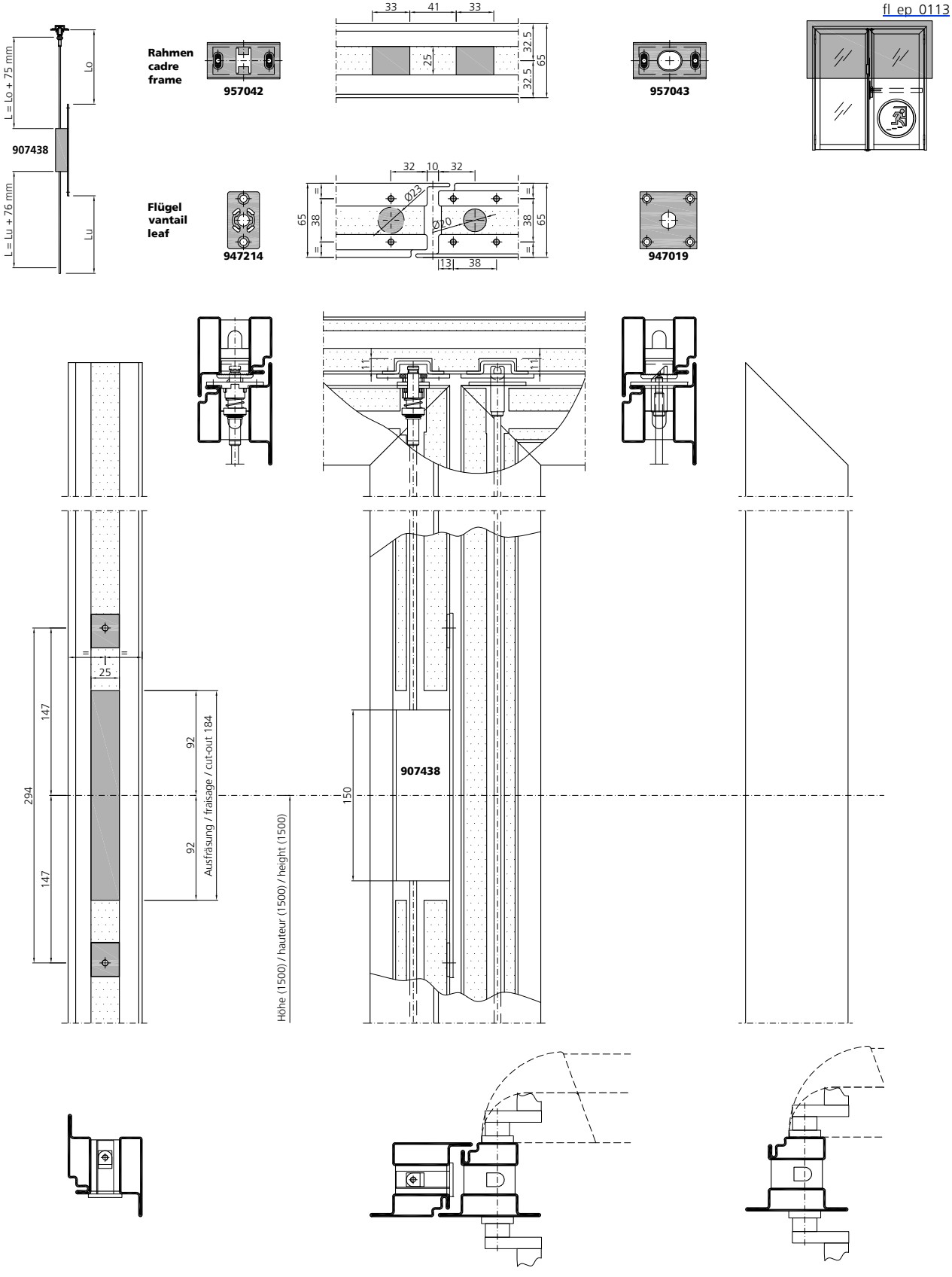

Schlosseinbau RZ
2 Fallenschloss
mit E-Öffner (957060)

Montage serrure CR
Serrure à 2 becs de cane avec
ouverture électrique (957060)

Lock installation RC
2-point latch lock with E-opener
(957060)

fl_ep_0113

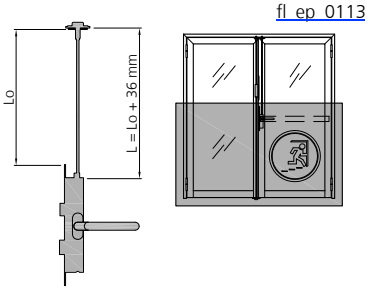

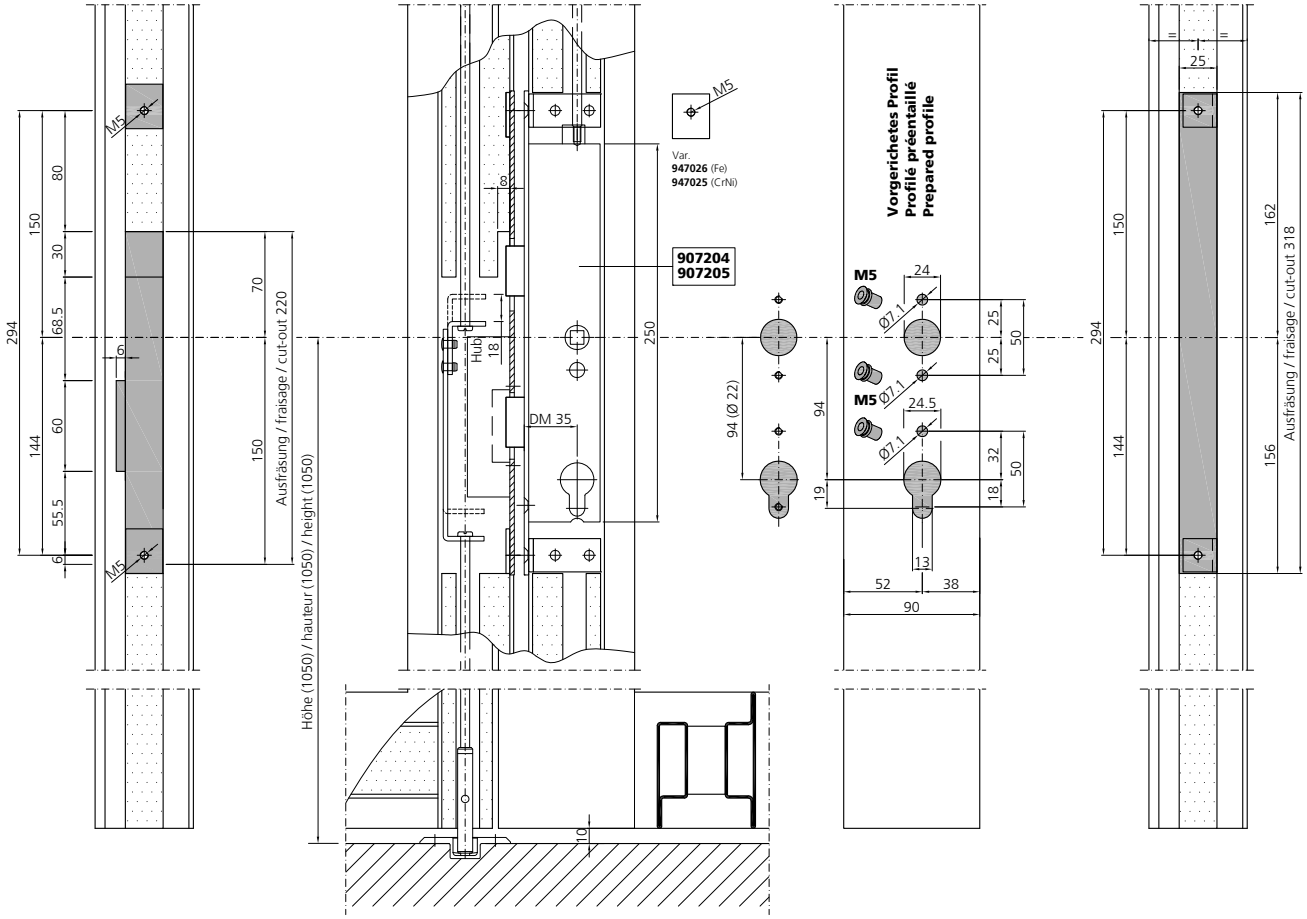

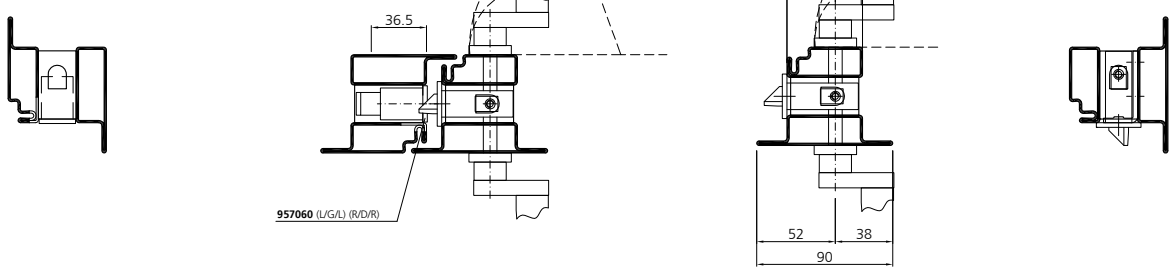

Zuschnitt für Zusatzverriegelung nach oben

Débitage pour verrouillage supplémentaire vers le haut

Cutting for supplementary top shootbolt

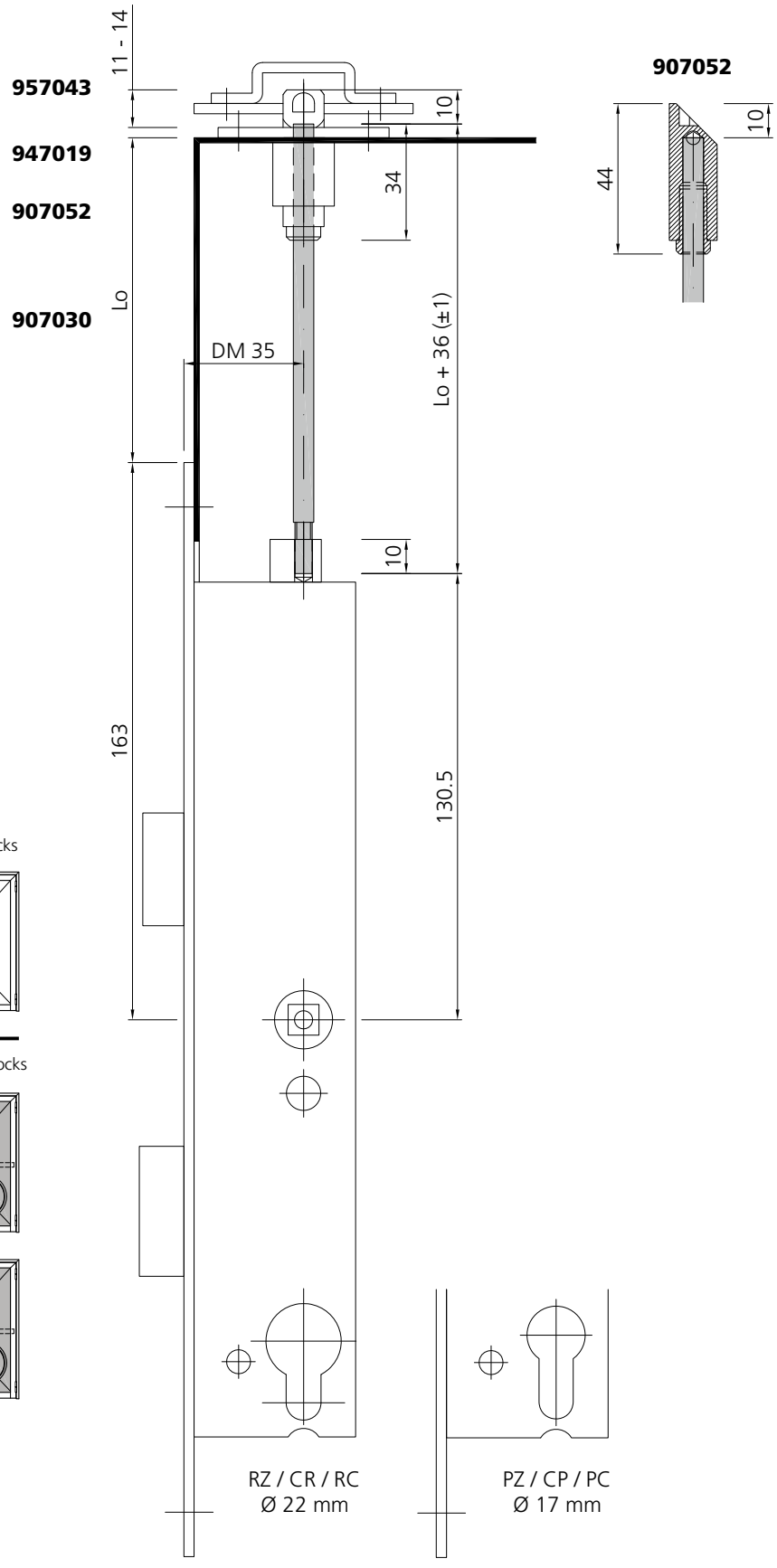

Standard Schlösser / fermetures standards / standard locks

907232 - 907235
907216 - 907219
907202 - 907203

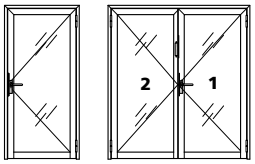

Antipanik Schlösser / fermetures anti-paniques / panic locks

907236 - 907243
907216 - 907219
907204 - 907205

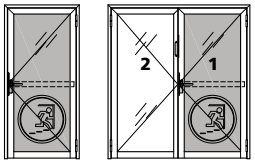

907257 - 907264
907212 - 907215

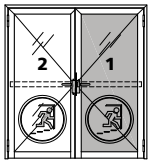

Zuschnitt für Standflügelverriegelung 907438

Débitage pour verrouillage du vantail semi-fixe 907438

Cutting for inactive leaf lock 907438

Selbstverriegelndes Falztreibriegel-Schloss
Crémone à levier avec verrouillage automatique
Self-locking drive bolt lock

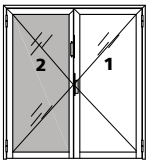

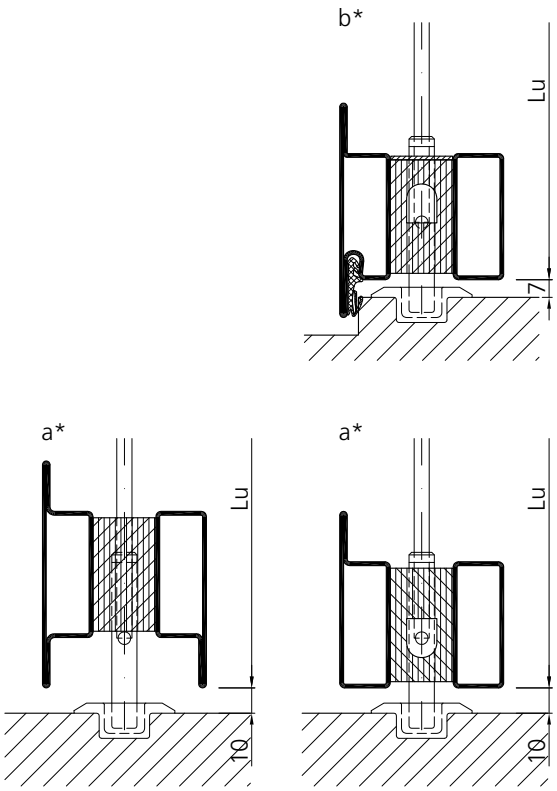

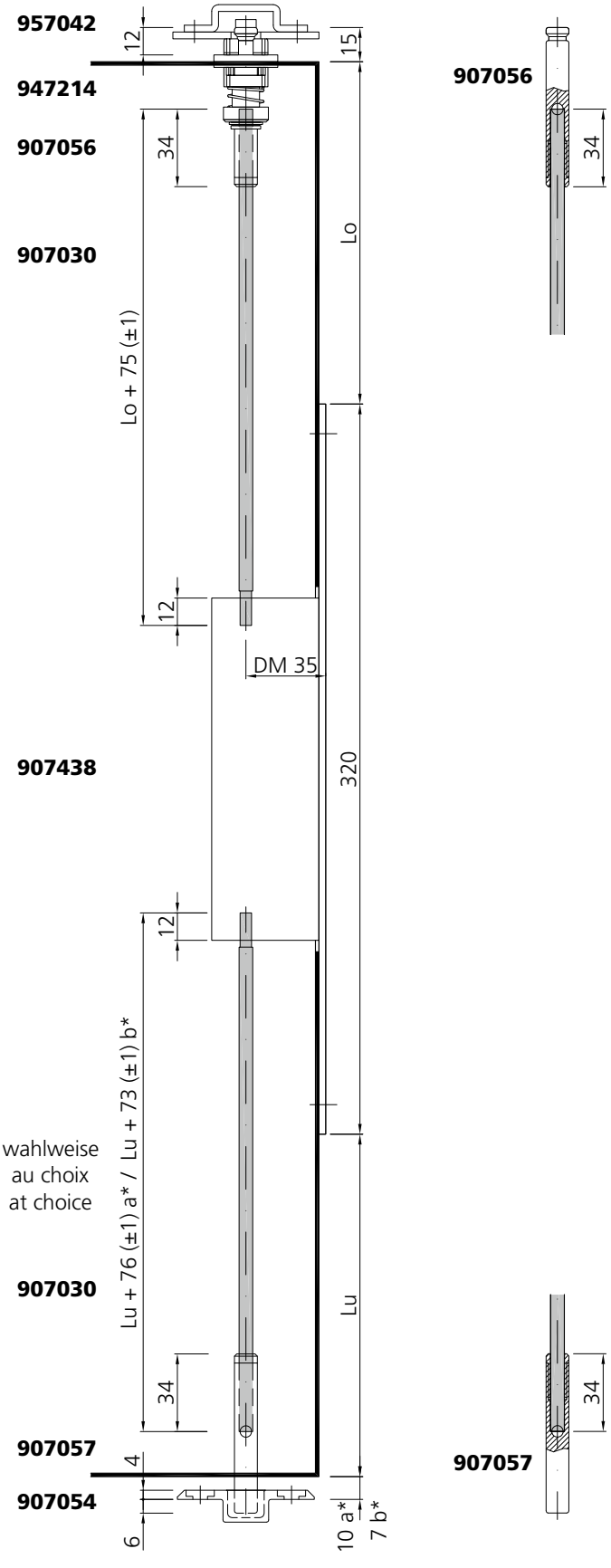

Zuschnitt für Standflügelverriegelung 907438

Débitage pour verrouillage du vantail semi-fixe 907438

Cutting for inactive leaf lock 907438

Selbstverriegelndes Falztreibriegel-Schloss und E-Öffner
Crémone à levier avec verrouillage automatique et ouverture électrique
Self-locking drive bolt lock with E-opener

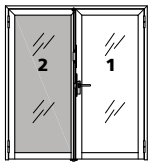

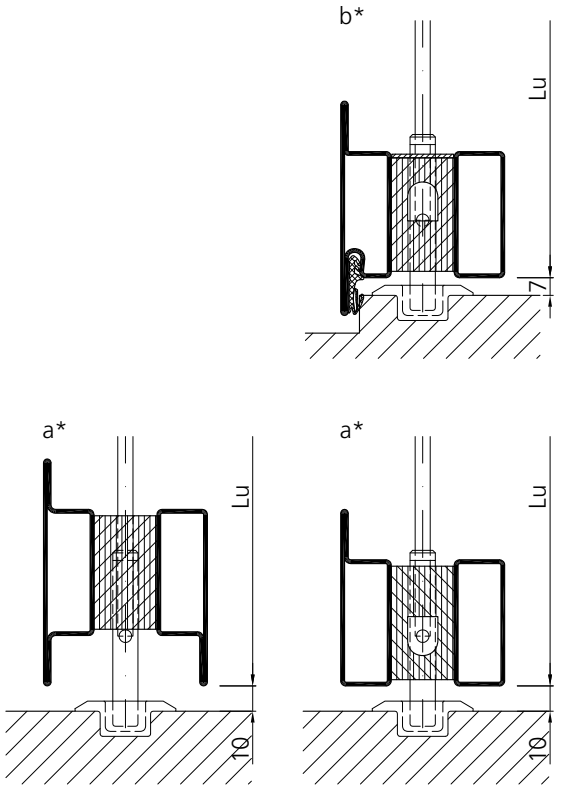

Zuschnitt für Standflügelverriegelung 907291

Débitage pour verrouillage du vantail semi-fixe 907291

Cutting for inactive leaf lock 907291

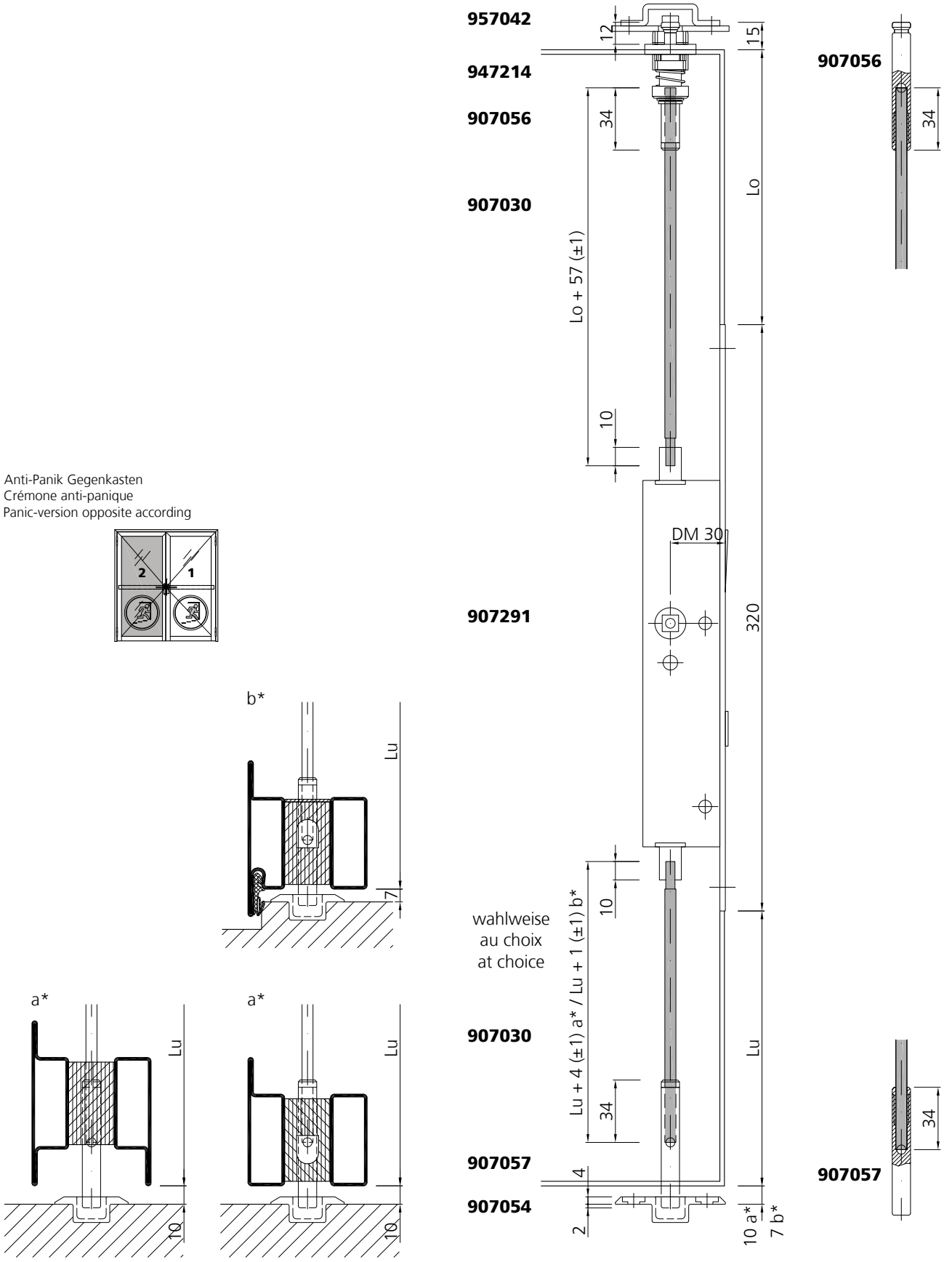

Zuschnitt für Standflügelverriegelung 907439 / 907440

Débitage pour verrouillage du vantail semi-fixe 907439 / 907440

Cutting for inactive leaf lock 907439 / 907440

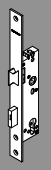

Anti-Panik Gegenkasten mit E-Öffner
Crémone anti-panique avec ouverture électrique
Panic-version opposite according with E-opener

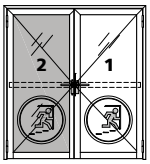

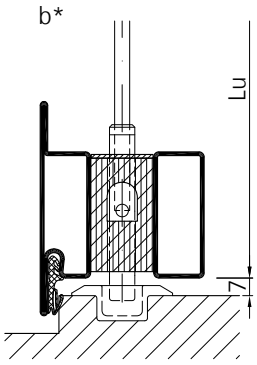

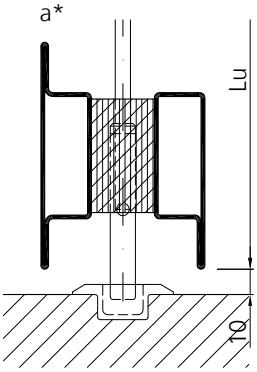

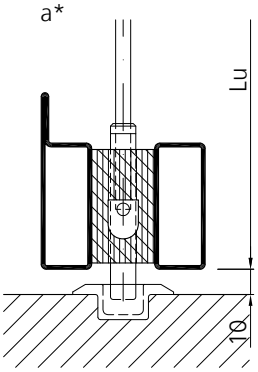

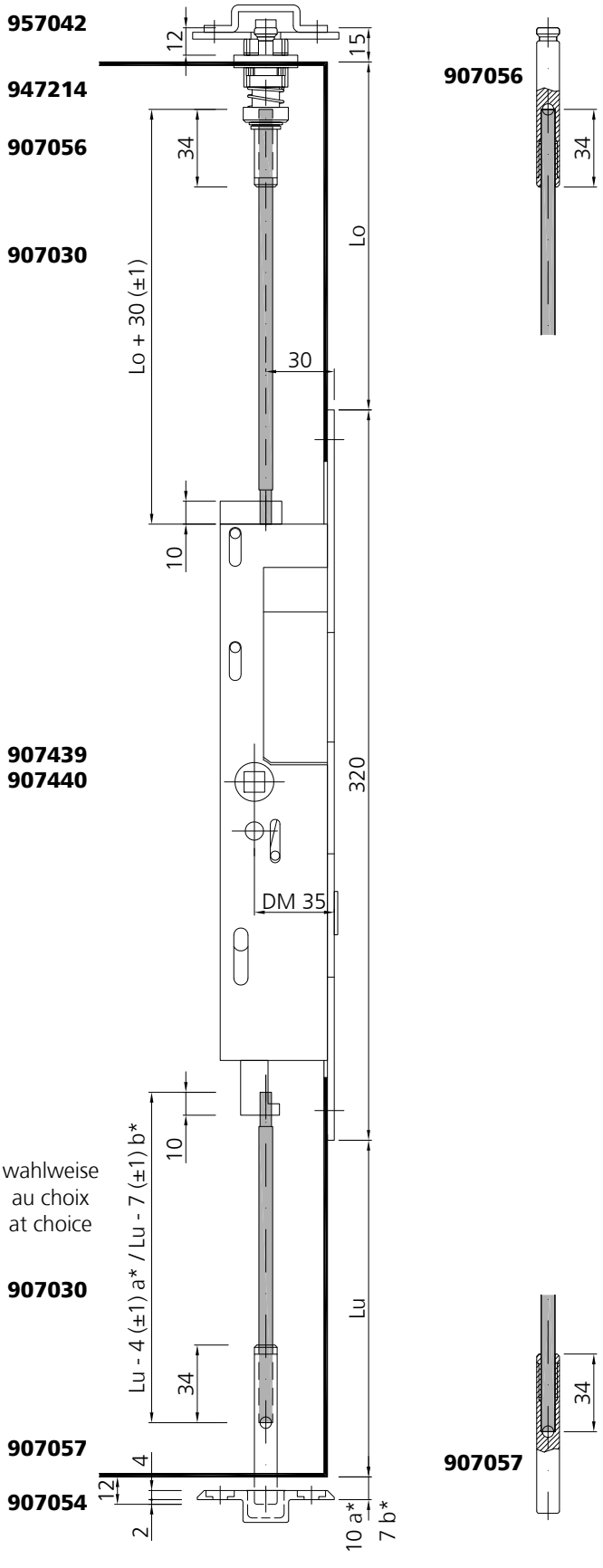

06/18

Zuschnitt für Standflügelverriegelung 907439 / 907440

Débitage pour verrouillage du vantail semi-fixe 907439 / 907440

Cutting for inactive leaf lock 907439 / 907440

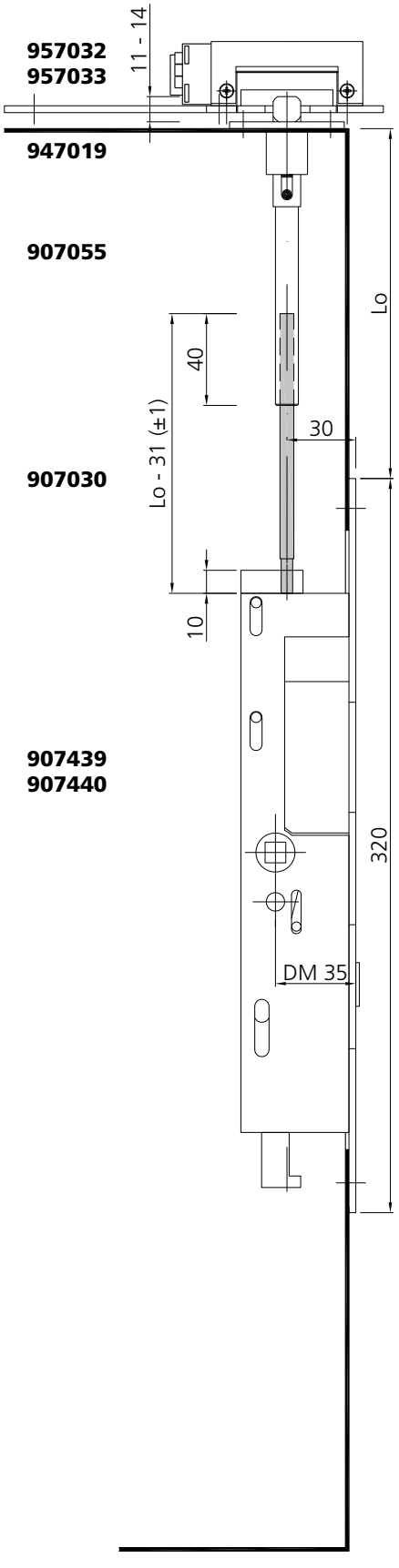

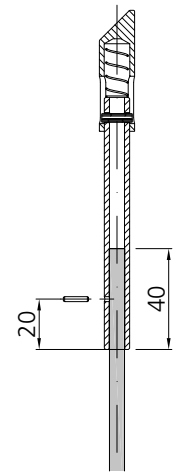

Antipanik Gegenkasten mit E-Öffner
Crémone anti-panique avec ouverture électrique
Opposite lock anti-panic with E-opener

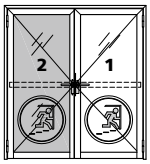

Stangenführung Lage

Positionnement du guide de tringle de verrouillage

Rod guide position

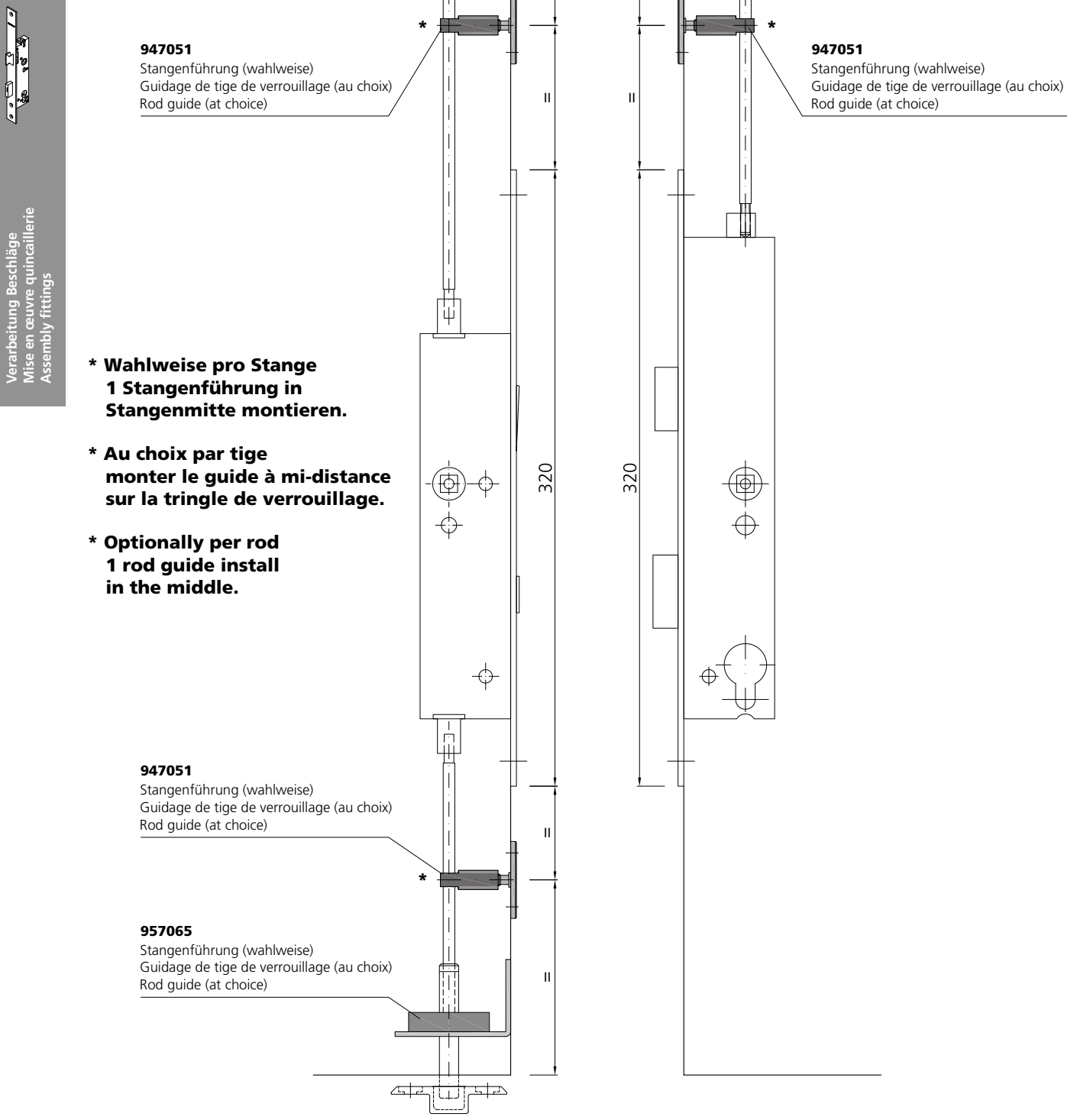

*** Wahlweise pro Stange 1 Stangenführung in Stangenmitte montieren.**

*** Au choix par tige monter le guide à mi-distance sur la tringle de verrouillage.**

*** Optionally per rod 1 rod guide install in the middle.**

Stangenführung Einbau

Montage du guide de tringle de verrouillage

Rod guide installation

1 Bohrung und Gewinde herstellen
Percer les trous et tarauder
Fabricate hole and thread

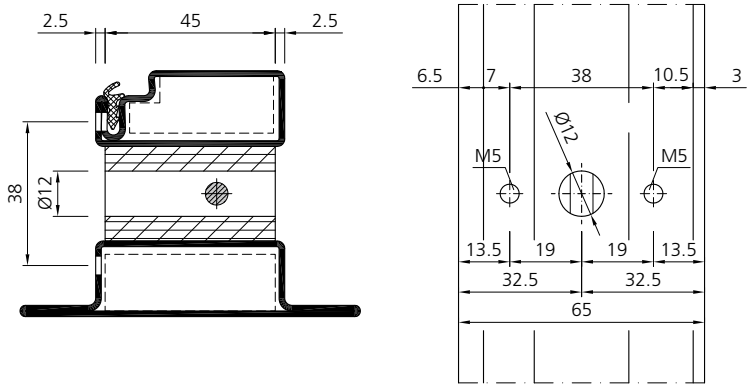

2 Stangenführung auseinander drehen und über die Stange drücken.
Desserer le guide et pousser sur la tige.
Unscrew the rod guide and push over the rod.

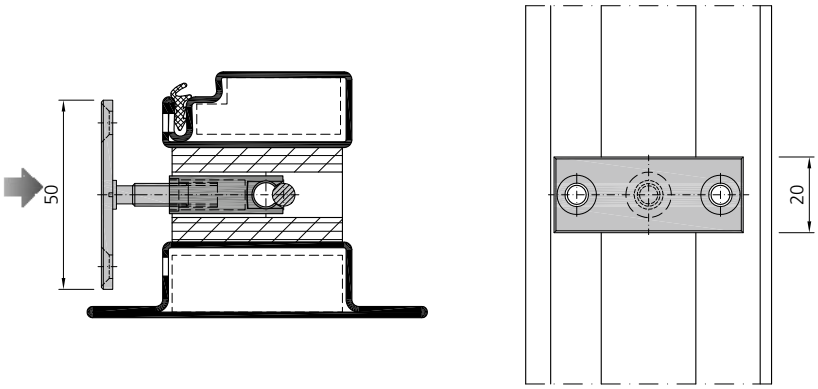

3 Halteplatte bis zum Anschlag eindrehen, so dass Stange in einer Achse bleibt (nicht verbiegen).
Vissez la plaque jusqu'à l'arrêt. La tige doit rester dans l'axe (ne pas plier).
Screw the mounting plate onto the profile, rod must remain in the axis (avoid bending).

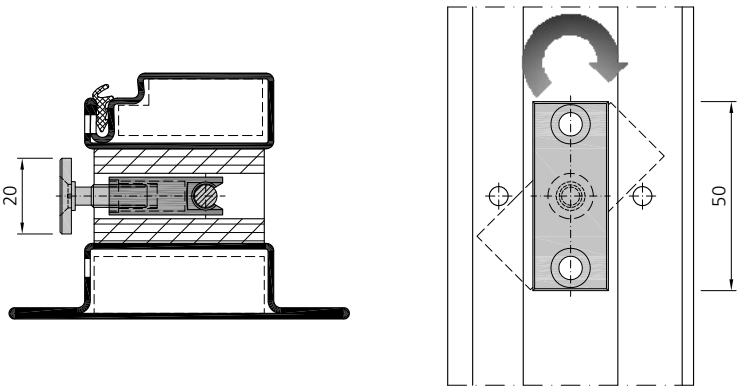

4 Stangenführung verschrauben (Torx M5 x 10 mm) und Funktionskontrolle. Gegebenenfalls Dichtung im Bereich um Schraube ausklinken.
Visser la plaque avec Torx M5 x 10 mm, contrôler le fonctionnement. Si nécessaire, déclipser le joint au niveau de la vis.
Screw the rod guide together (Torx M5 x 10 mm), control function. Notch out the seal in the screw area if necessary.

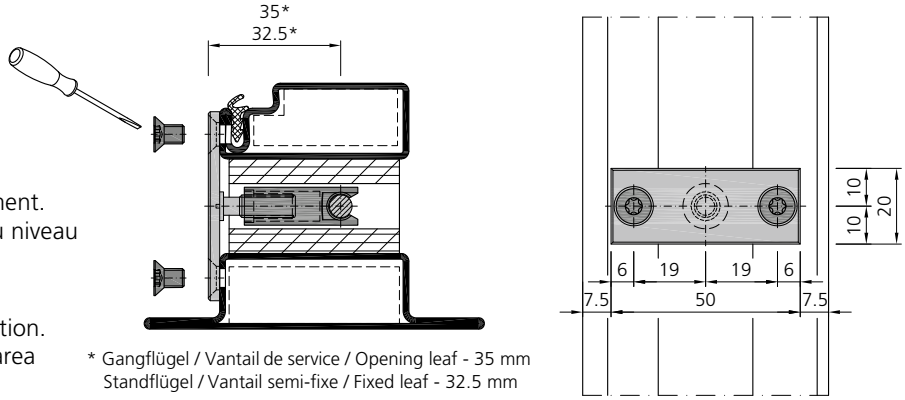

* Gangflügel / Vantail de service / Opening leaf - 35 mm
Standflügel / Vantail semi-fixe / Fixed leaf - 32.5 mm

Stangenführung Einbau unten

Montage du guide de tringle de verrouillage basse

Rod guide installation, bottom

1

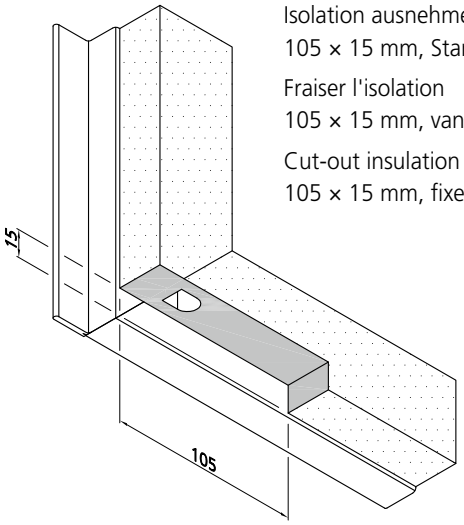

Isolation ausnehmen
105 × 15 mm, Standflügel

Fraiser l'isolation
105 × 15 mm, vantail semi-fixe

Cut-out insulation
105 × 15 mm, fixed leaf

2

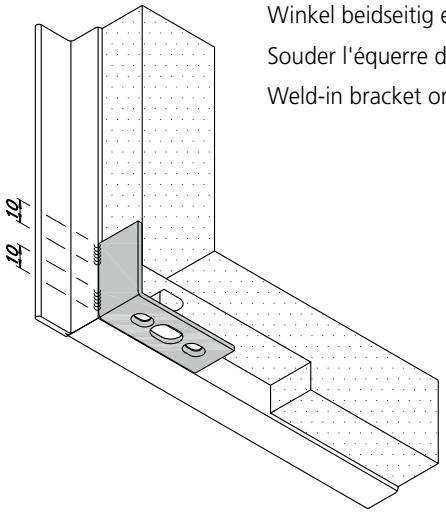

Winkel beidseitig einschweissen

Souder l'équerre des deux côtés

Weld-in bracket on both sides

3

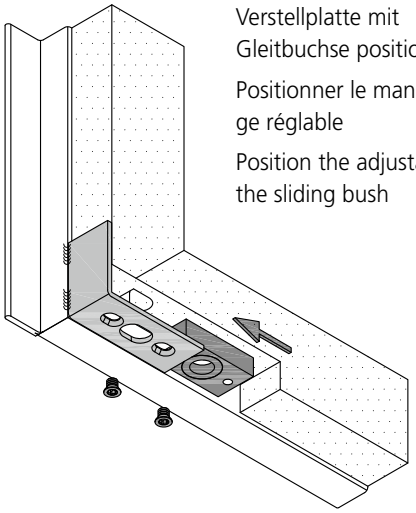

Verstellplatte mit Gleitbuchse positionieren

Positionner le manchon de guidage réglable

Position the adjustable plate with the sliding bush

4

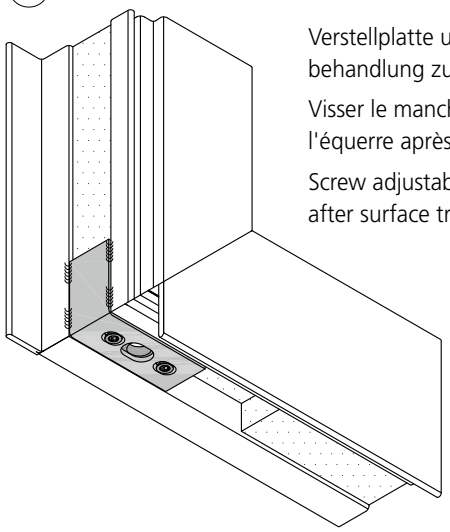

Verstellplatte und Winkel nach Oberflächenbehandlung zusammen schrauben

Visser le manchon de guidage réglable avec l'équerre après le traitement de surface

Screw adjustable plate and bracket together after surface treatment

Art. Nr. 957065

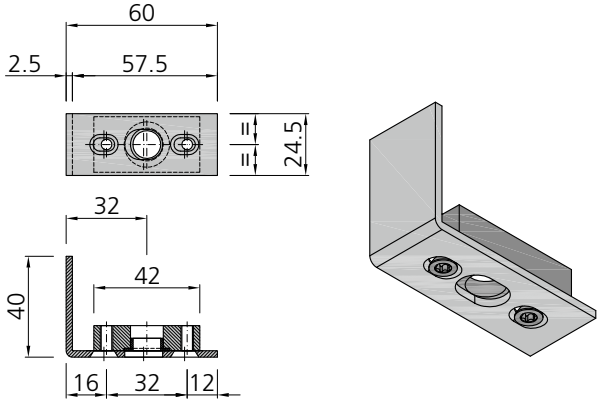

Einbau Drücker RZ / PZ

Montage poignée de porte CR / CP

Door handle installation RC / PC

fl_ep_0250

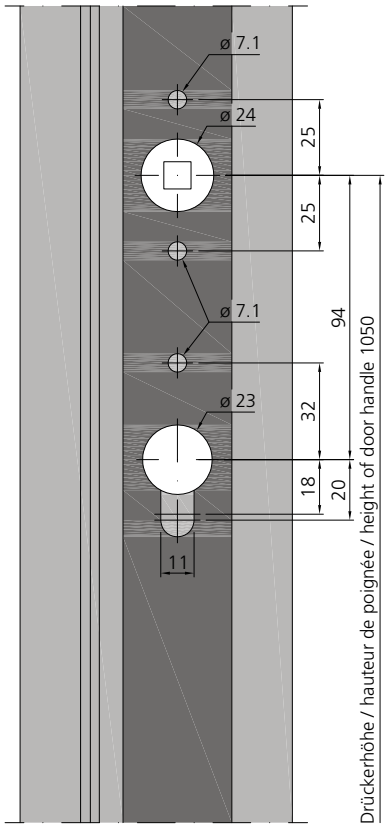

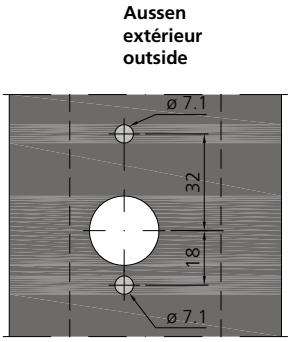

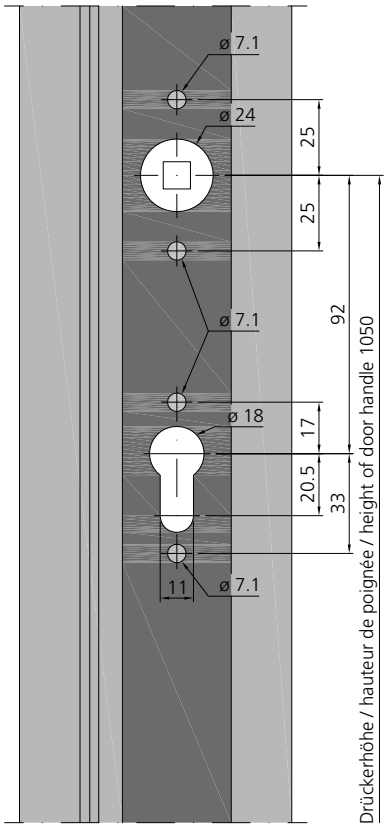

RZ / CR / RC

PZ / CP / PC

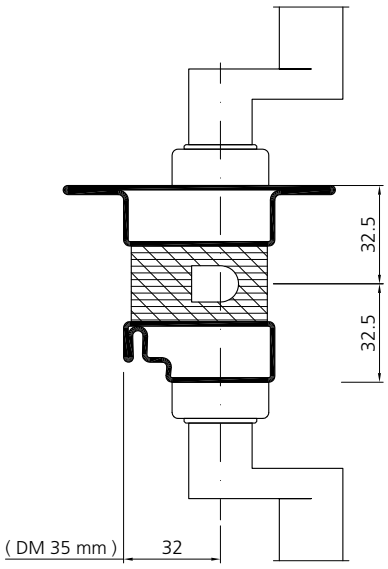

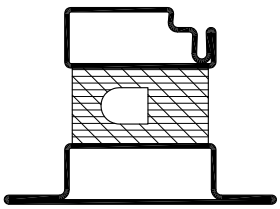

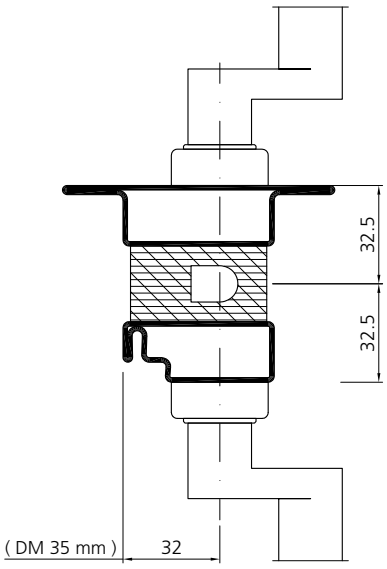

Einbau Antipanik-Druckstange
Gangflügel

Montage pushbar antipanique
Vantail de service

Anti-panic pushbar installation
Opening leaf

fl_ep_0253

	a	b
RZ	94	119
PZ	92	117

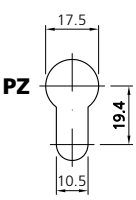

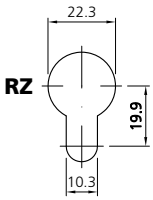

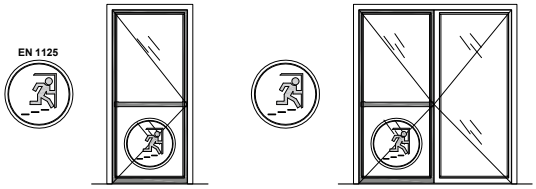

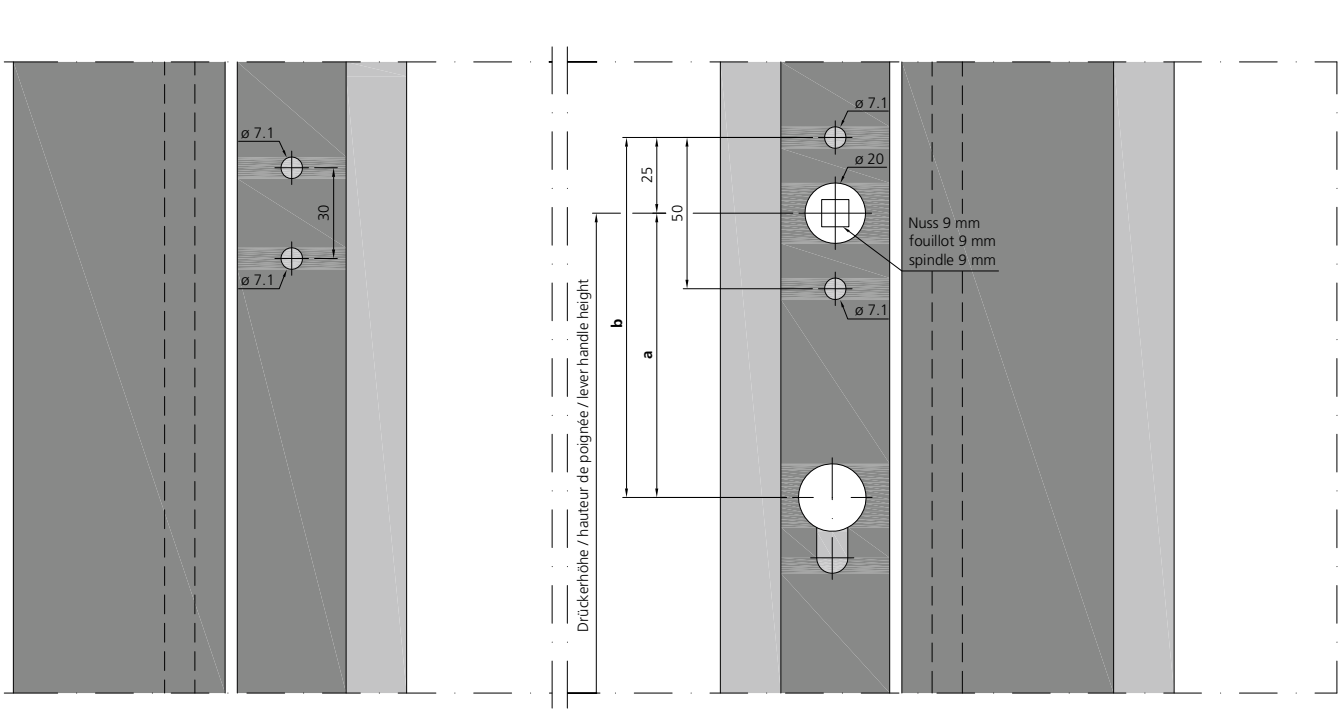

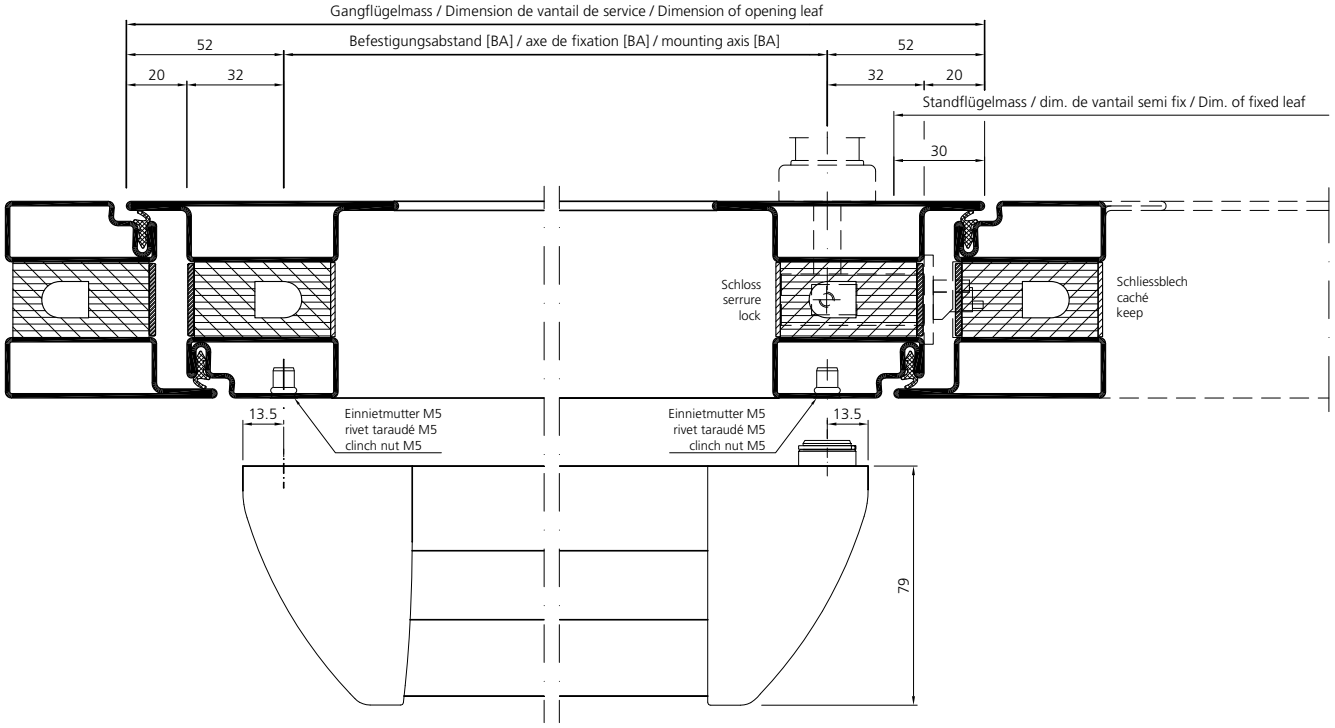

Verarbeitung Beschläge
Mise en œuvre quincaillerie
Assembly fittings

Einbau Drücker
Minimale Flügelbreiten

Montage poignée de porte
Largeur minimale des vantaux

Door handle installation
Minimum leaf width

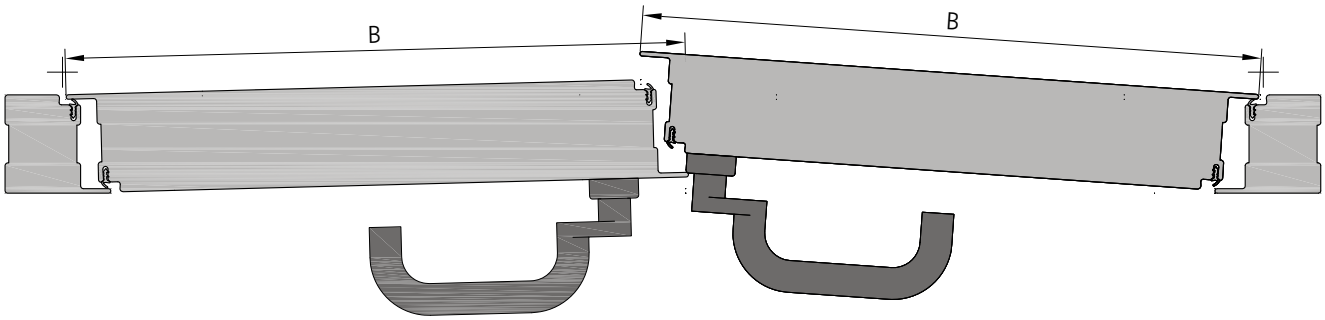

B : min. Flügelbreite / min. largeur de vantail / min. leaf width

Band / Paumelle / Hinge		B
	**907650 - 907657**	900 mm
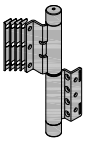	**907680 907681**	900 mm
	**907662 907664**	900 mm
	**907667 907668**	900 mm
	**907663**	1000 mm
	**907669**	1000 mm

Band / Paumelle / Hinge		B
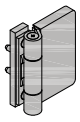	**907618 907611**	900 mm
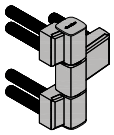	**907670 907671**	
	907672 907673	1100 mm
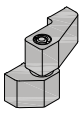	**907600**	
	907613 907617	1300 mm
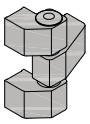	**907610**	
	907612 907616	1300 mm
	**907740**	900 mm

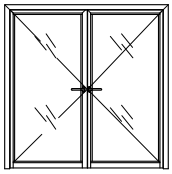



Einbau Druckstange
Minimale Flügelbreiten

Montage pushbar
Largeur minimale des vantaux

Pushbar installation
Minimum leaf width

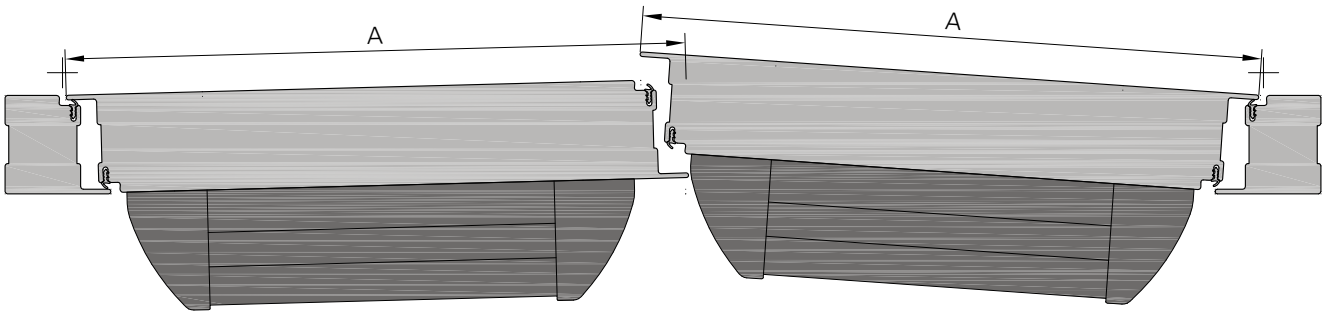

A : min. Flügelbreite / min. largeur de vantail / min. leaf width

Band / Paumelle / Hinge		A
	907650 - 907657	850 mm
	907680 907681	850 mm
	907662 907664	850 mm
	907667 907668	850 mm
	907663	850 mm
	907669	850 mm

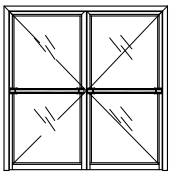

Band / Paumelle / Hinge		A
	907618 907611	850 mm
	907670 907671	
	907672 907673	1100 mm
	907600	
	907613 907617	1200 mm
	907610	
	907612 907616	1200 mm
	907740	850 mm

Einbau Antipanik-Druckstange

Standflügel mit Antipanik-Gegenkasten ohne E-Öffner

fl_ep_0256

Montage pushbar antipanique

Vantail semi-fixe avec crémone antipanique sans ouverture électrique

Anti-panic pushbar installation

Fixed leaf with panic opposite lock without E-opener

	a	b
RZ	94	119
PZ	92	117

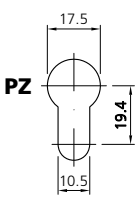

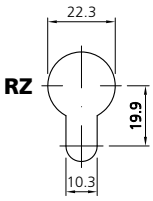



907291



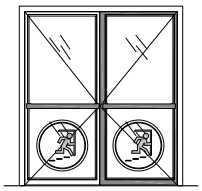

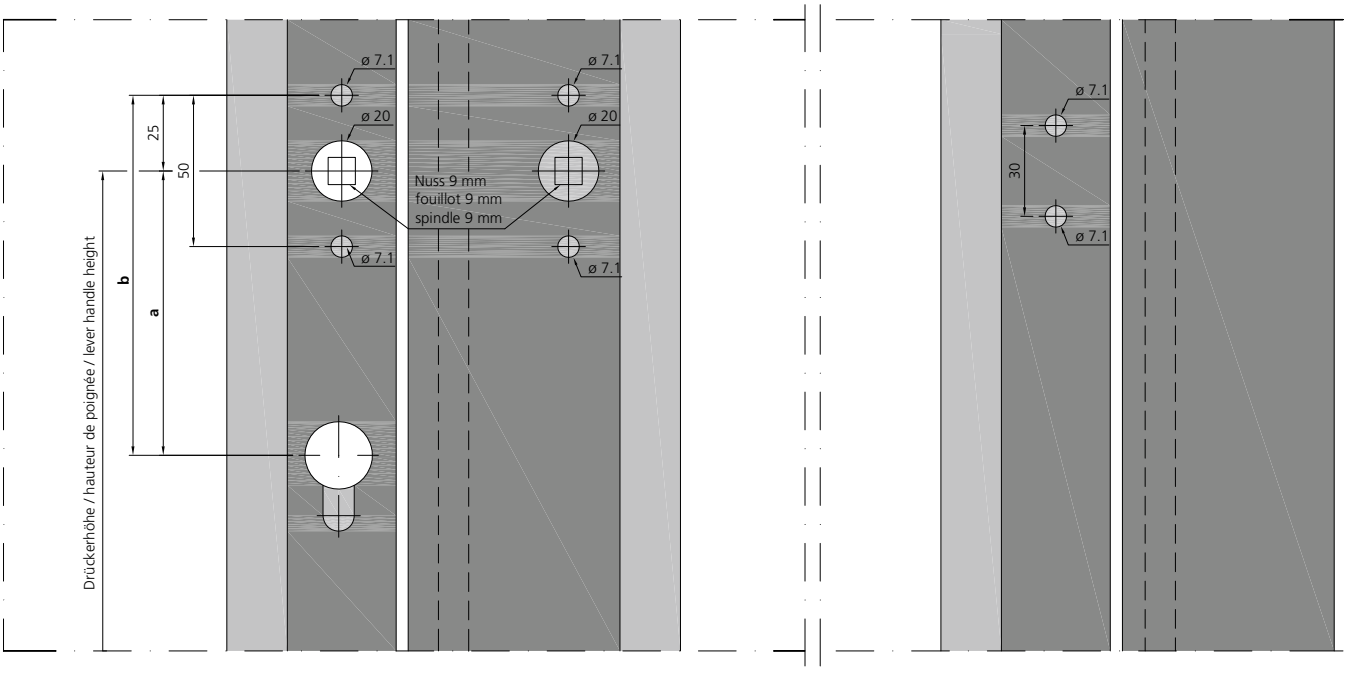

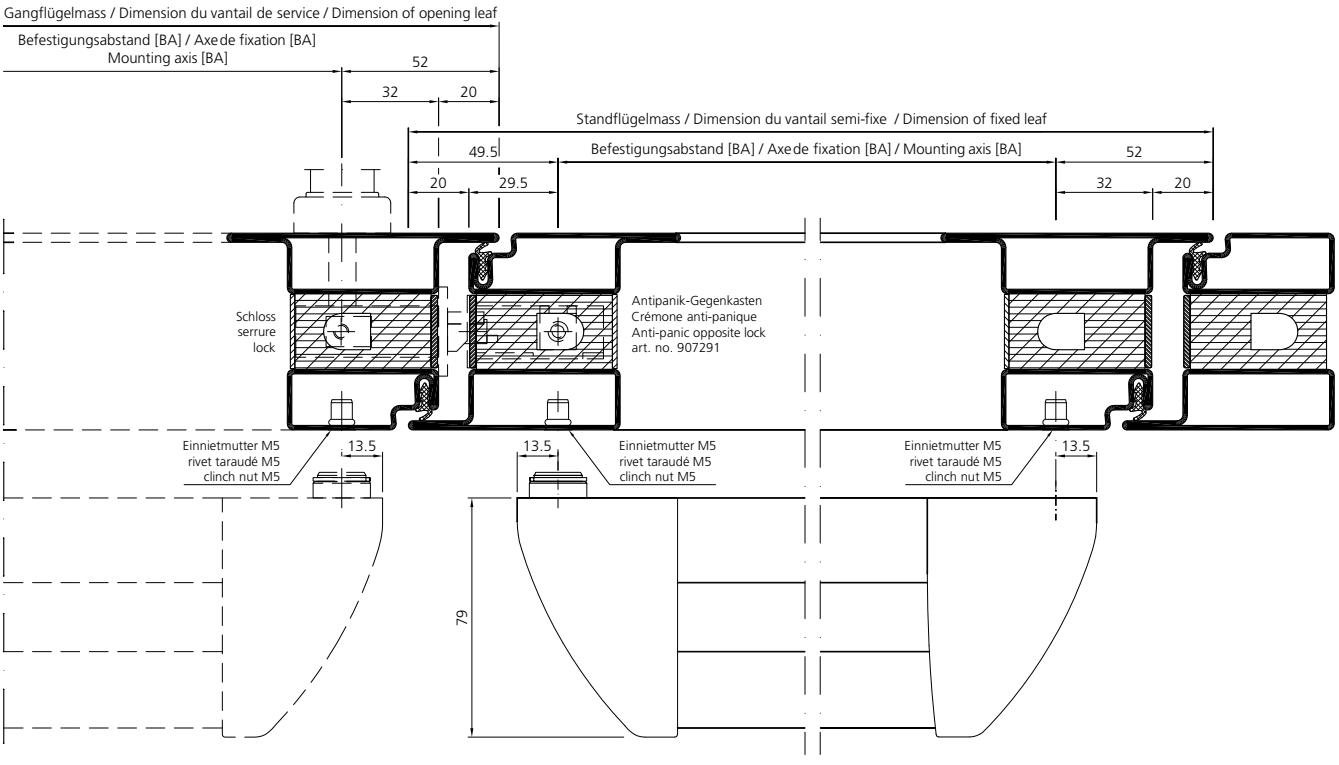

Einbau Antipanik-Druckstange

Standflügel mit Antipanik-Gegenkasten und E-Öffner

Montage pushbar antipanique

Vantail semi-fixe avec crémone antipanique sans ouverture électrique

Anti-panic pushbar installation

Fixed leaf with panic opposite lock and E-opener

fl_ep_0259

	a	b
RZ	94	119
PZ	92	117

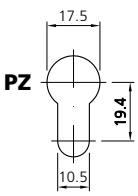

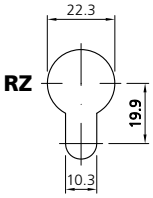

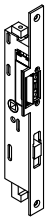

907439 / 907440



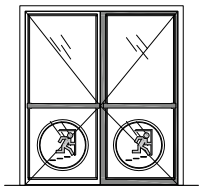



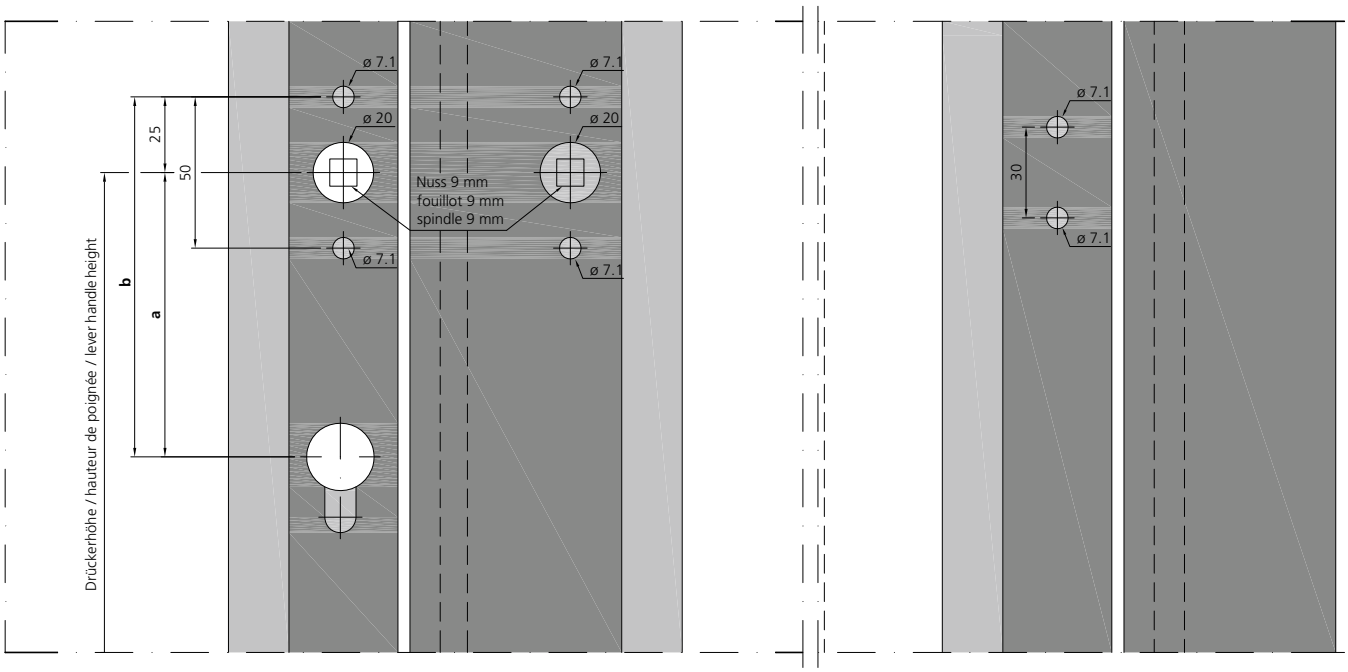

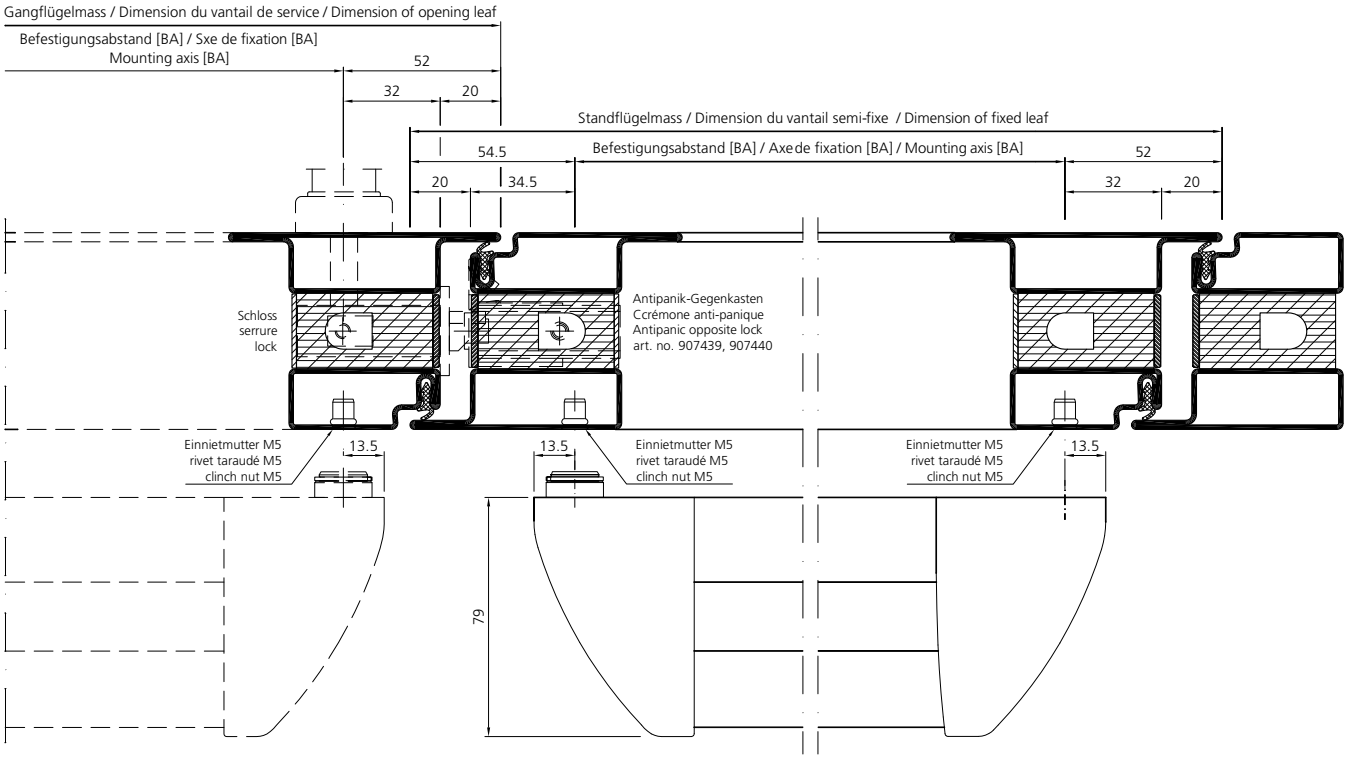

Durchgangsbreite bei 90° Flügelöffnung

Passage avec une ouverture de vantail de 90°

Inside width with 90° leaf opening

Türdrücker
und -knopf
Poignée de porte
et bouton de porte
Door handle
and knob

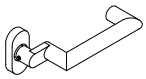

907351



907350



907356

EN 179 EN 1125

EN 179

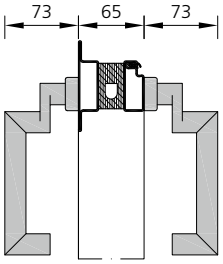

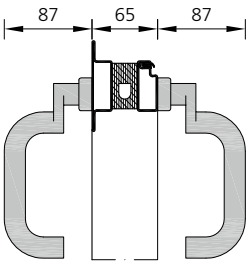

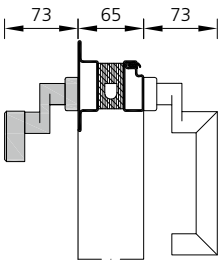

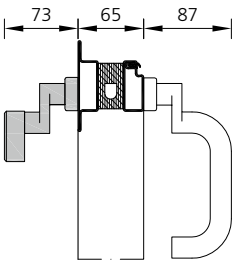

Antipanik-Druckstange
Pushbar anti-panique
Anti-panic pushbar

EN 1125

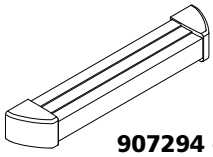

907294 - 907297
907368 - 907371

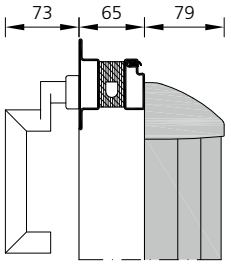

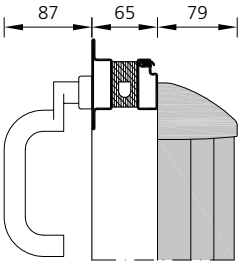

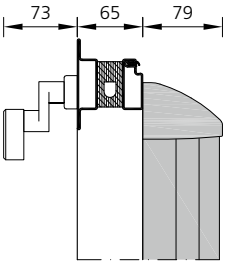

Durchgangsbreite bei 90° Flügelöffnung

Passage avec une ouverture de vantail de 90°

Inside width with 90° leaf opening

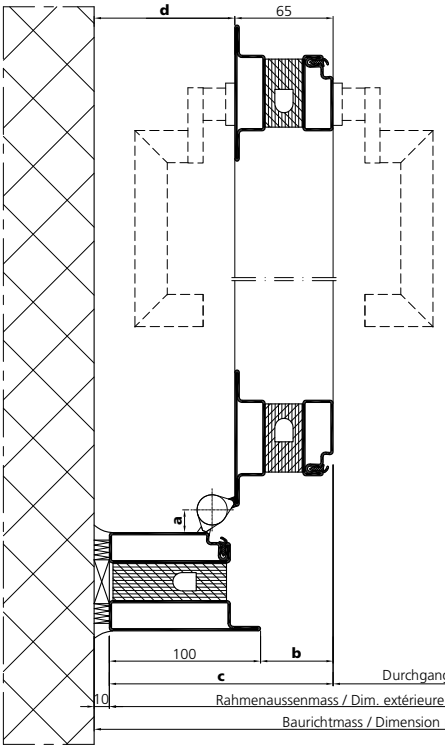

907662 907664	a	15
	b	48
	c	148
	d	93
907667 907668	a	15
	b	48
	c	148
	d	93
907663	a	17
	b	50
	c	150
	d	95
907669	a	17
	b	50
	c	150
	d	95

Durchgangsbreite / Passage / Inside width
Rahmenaussenmass / Dim. extérieure du cadre / Dim. of outer frame
Baurichtmass / Dimension modulaire / Modular dimension

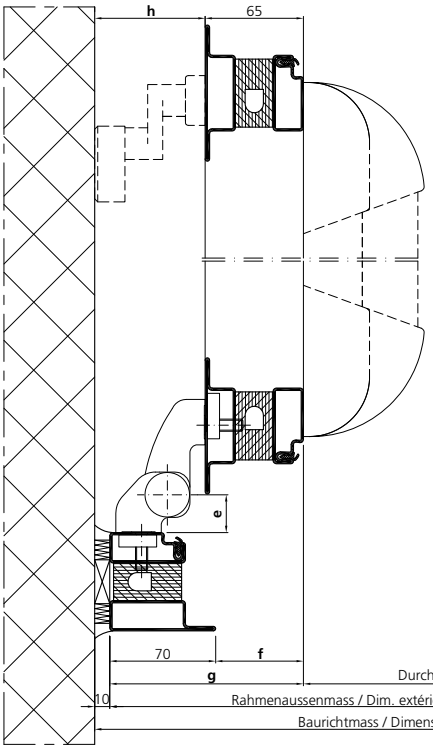

907612 907616	e	25
	f	58
	g	128
	h	73
907613 907617	e	25
	f	58
	g	128
	h	73
907610	e	36
	f	69
	g	139
	h	84
907600	e	36
	f	69
	g	139
	h	84

Durchgangsbreite / Passage / Inside width
Rahmenaussenmass / Dim. extérieure du cadre / Dim. of outer frame
Baurichtmass / Dimension modulaire / Modular dimension

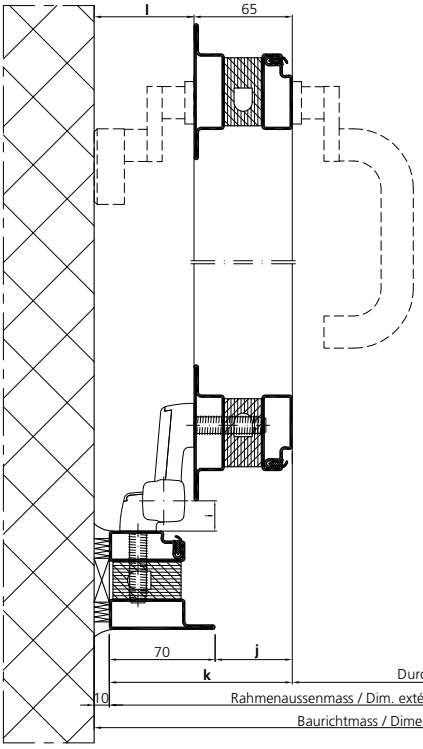

907672 907673	i	20
	j	51
	k	121
	l	66
907670 907671	i	36
	j	67
	k	137
	l	82

Durchgangsbreite / Passage / Inside width
Rahmenaussenmass / Dim. extérieure du cadre / Dim. of outer frame
Baurichtmass / Dimension modulaire / Modular dimension

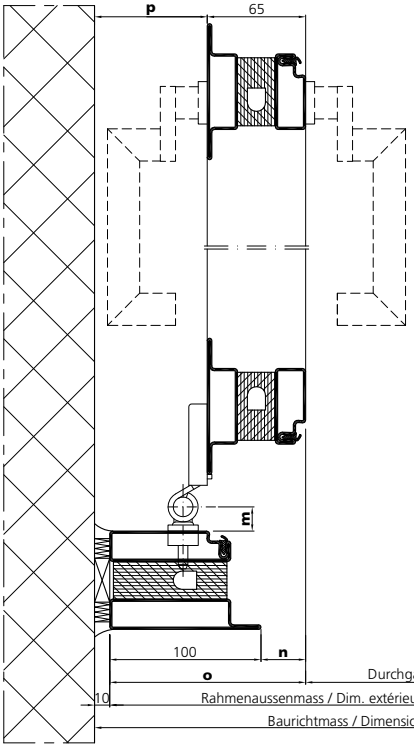

907618 907611	m	16
	n	29.5
	o	129.5
	p	74.5
907650 - 907657	m	11.5
	n	39
	o	139
	p	84
907680 907681	m	13.5
	n	42.5
	o	142.5
	p	87.5

Durchgangsbreite / Passage / Inside width
Rahmenaussenmass / Dim. extérieure du cadre / Dim. of outer frame
Baurichtmass / Dimension modulaire / Modular dimension

Durchgangsbreite bei 90° Flügelöffnung

Passage avec une ouverture de vantail de 90°

Inside width with 90° leaf opening

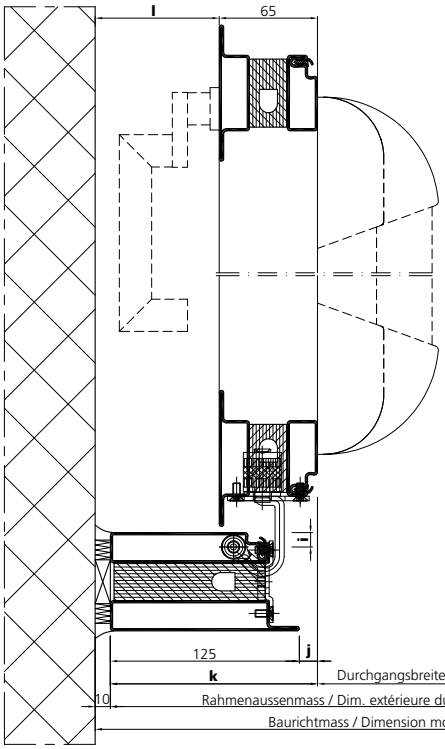

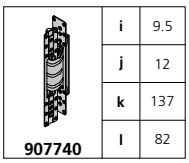

i	9.5
j	12
k	137
l	82

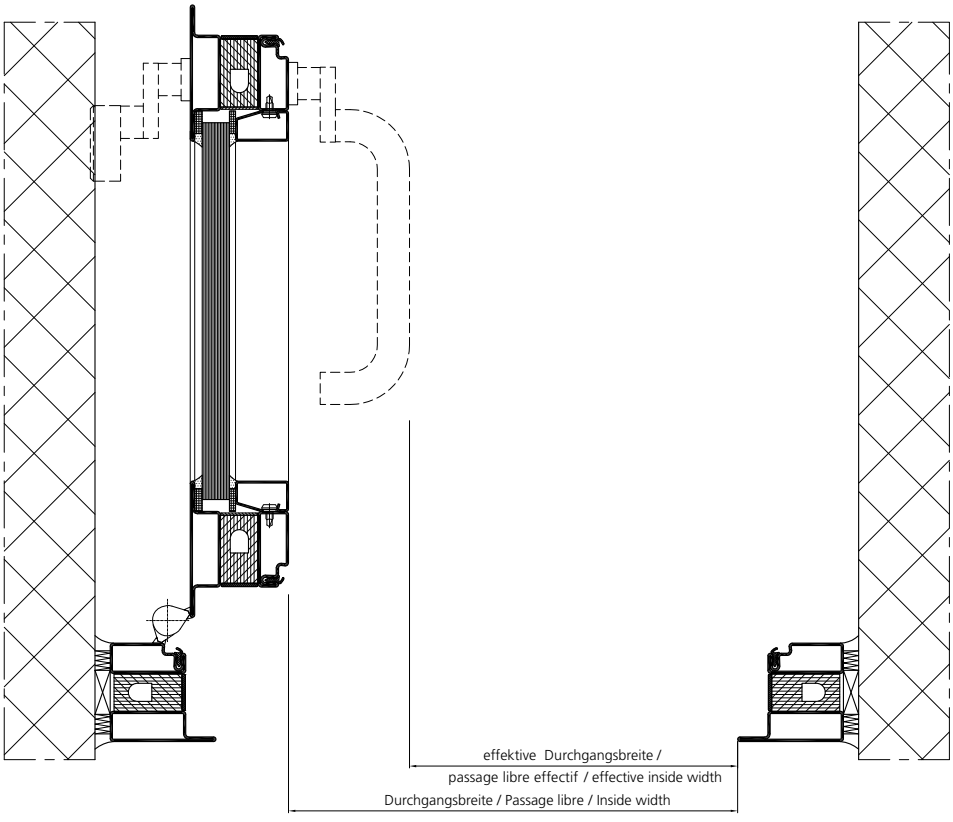

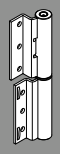

Beschlagseinbau Anschweissband 907662 / 907664

Montage de la quincaillerie Paumelle à souder 907662 / 907664

Installation of fittings Weld-on hinge 907662 / 907664

fl_ep_0001

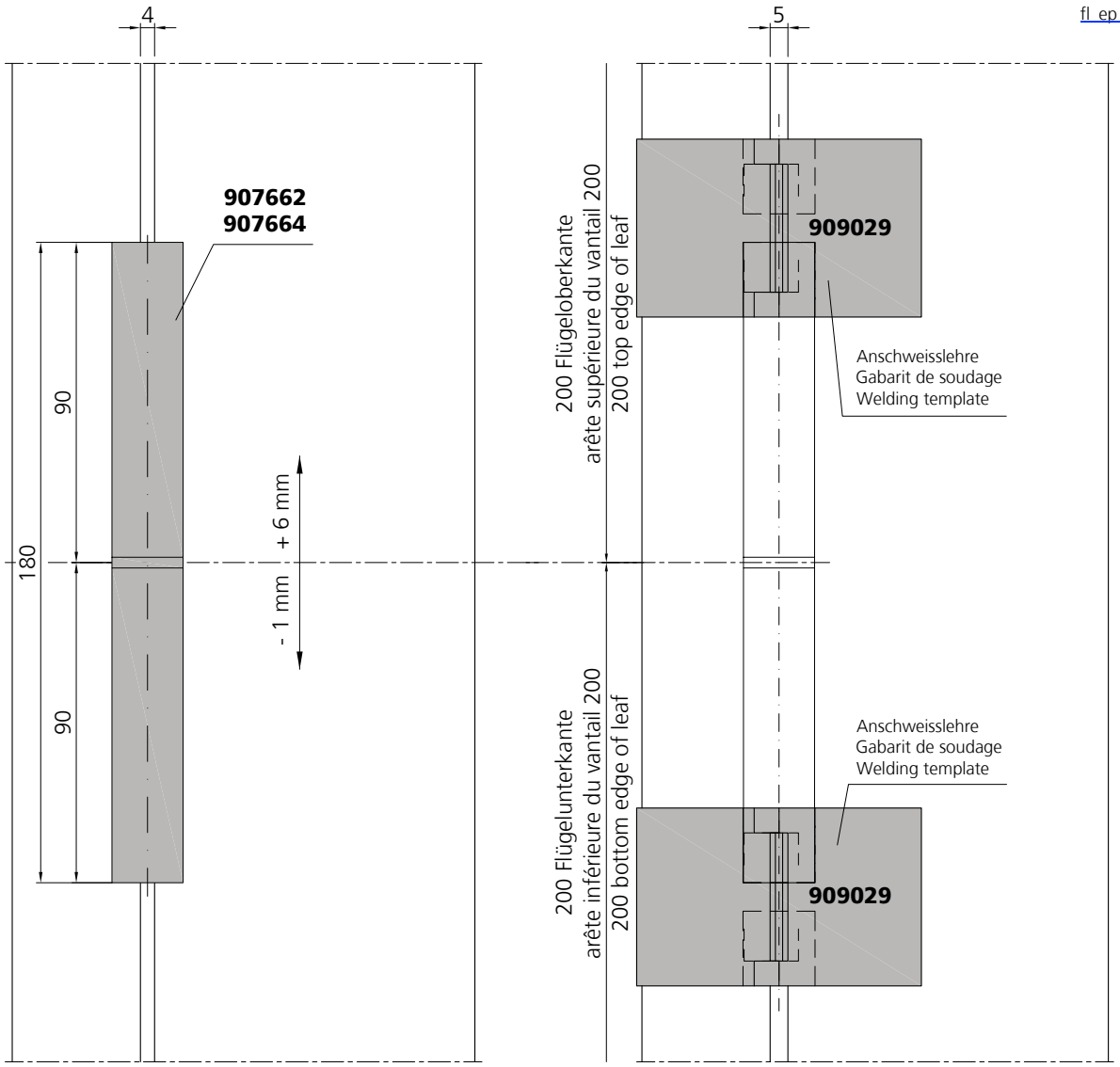

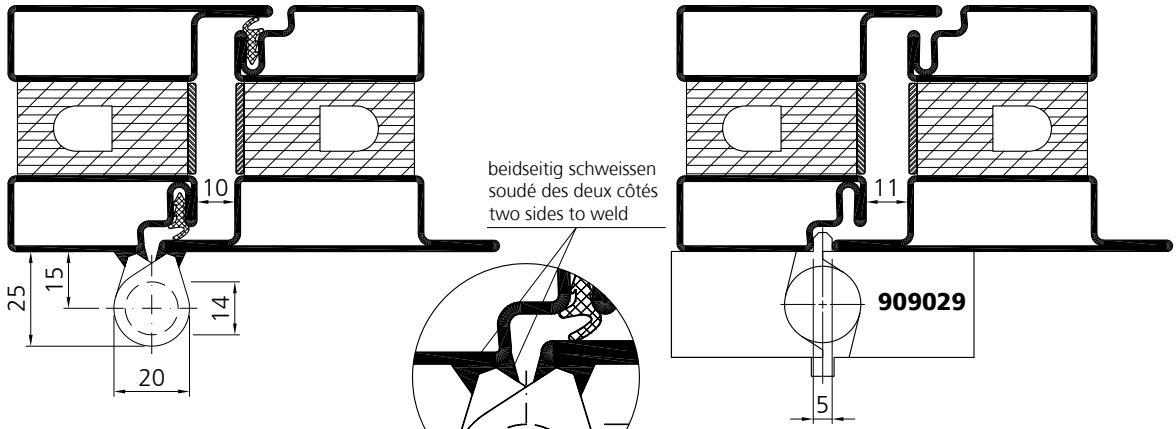

Für ein spannungsfreies Schliessen ist die Bandachse zentrisch über die Schattenfuge zu positionieren.

Afin d'éviter toute contrainte de fonctionnement au niveau du vantail, il est nécessaire de positionner l'axe de la paumelle au milieu de la rainure.

In order to obtain a tension-free closing the pivot axis has to be positioned in the center of the shadow gap.

Beschlagseinbau Anschweissband 907662

Montage de la quincaillerie Paumelle à souder 907662

Installation of fittings Weld-on hinge 907662

fl_ep_0001

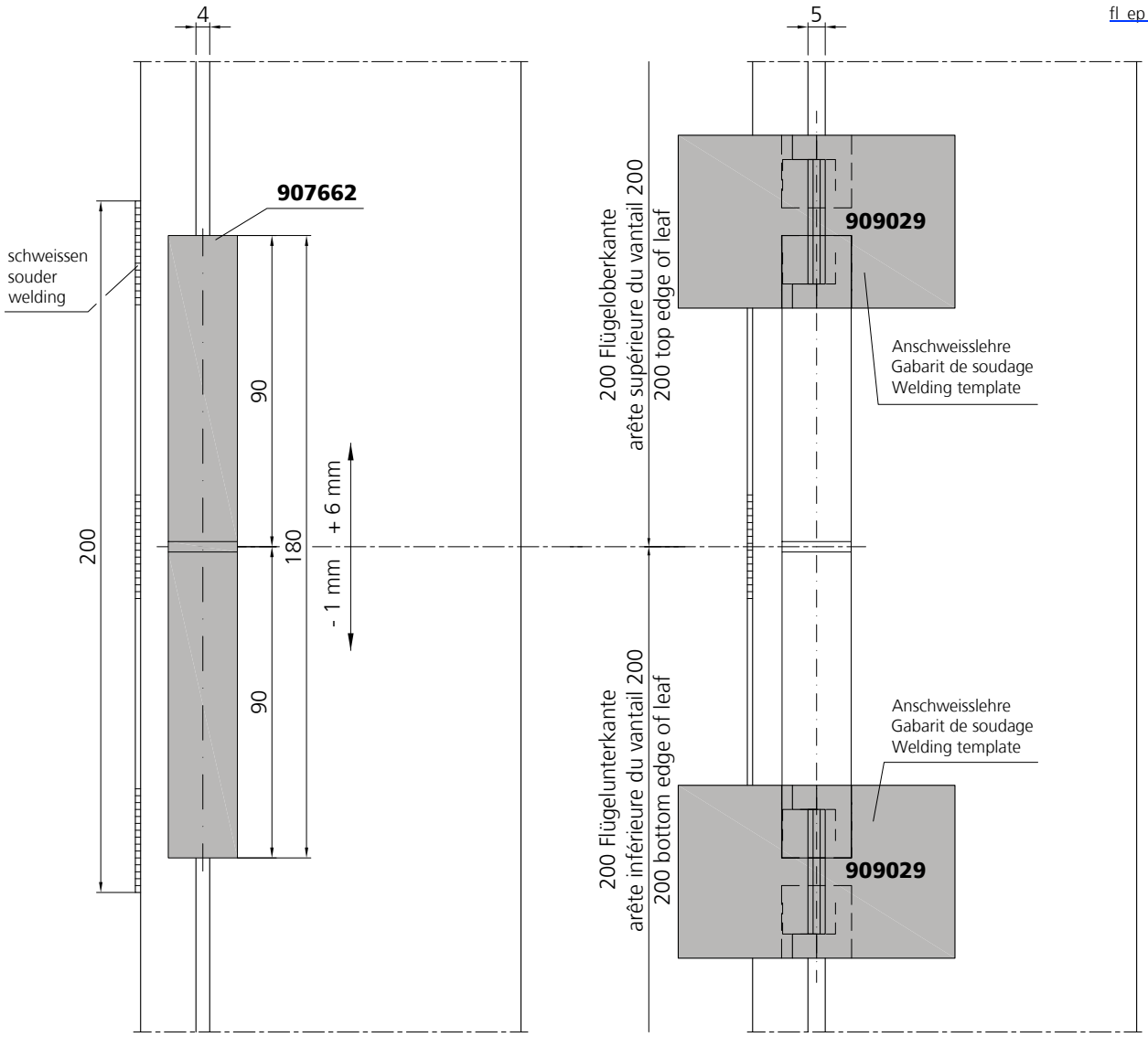

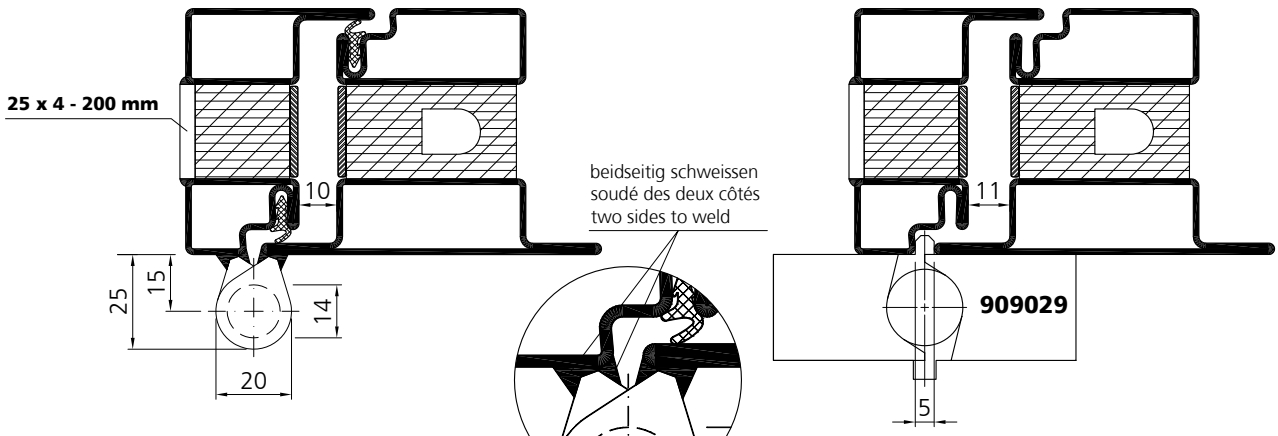

Für ein spannungsfreies Schliessen ist die Bandachse zentrisch über die Schattenfuge zu positionieren.

Afin d'éviter toute contrainte de fonctionnement au niveau du vantail, il est nécessaire de positionner l'axe de la paumelle au milieu de la rainure.

In order to obtain a tension-free closing the pivot axis has to be positioned in the center of the shadow gap.

Beschlagseinbau Bänder mit Profil 735.810

Montage de la quincaillerie Paumelles avec profilé 735.810

Installation of the fittings Hinges with profile 735.810

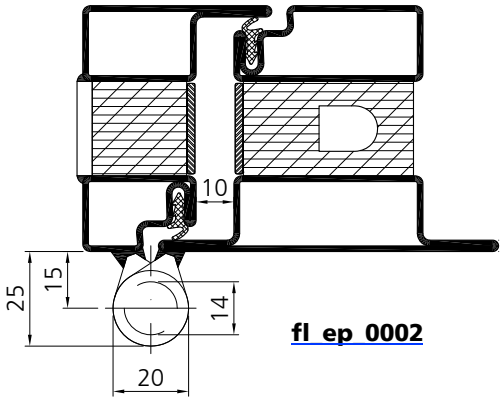

fl_ep_0002

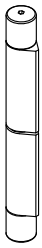

907667

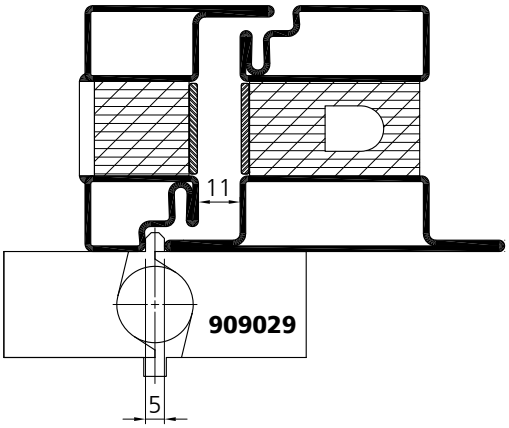

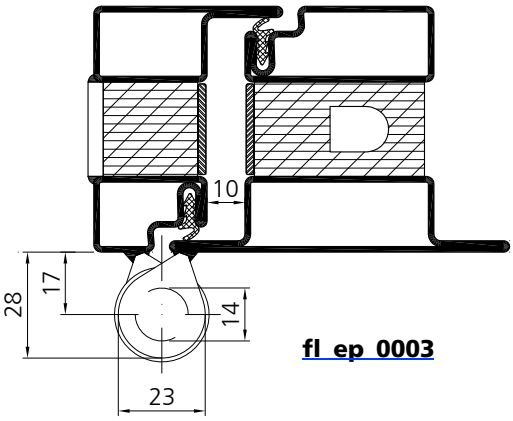

fl_ep_0003

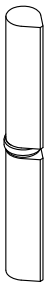

907663

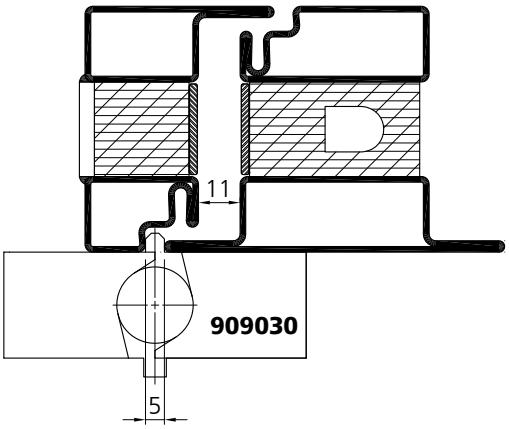

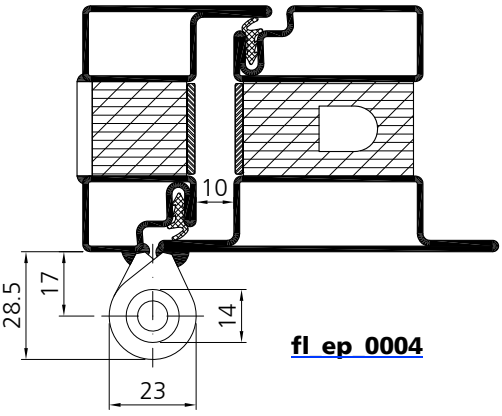

fl_ep_0004



907669

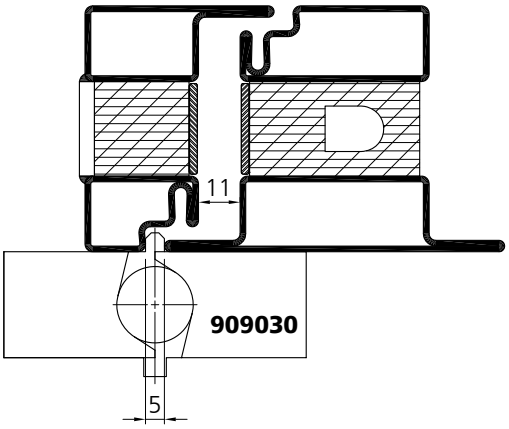

Beschlagseinbau
Bänder
mit Profil 735.810

Montage de la quincaillerie
Paumelles
avec profilé 735.810

Installation of the fittings
Hinges
with profile 735.810

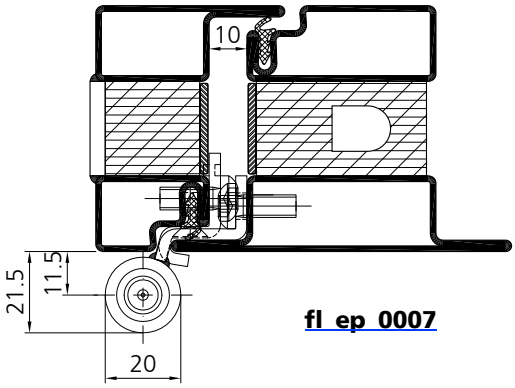

fl_ep_0007

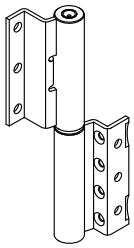

907650
907651
907654
907655

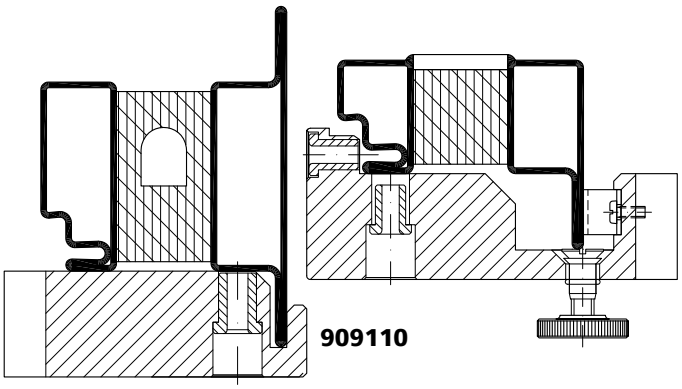

909110

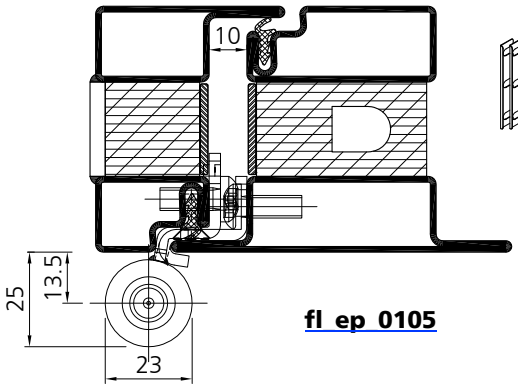

fl_ep_0105

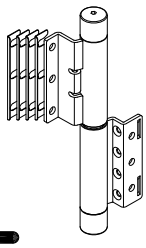

907680
907681

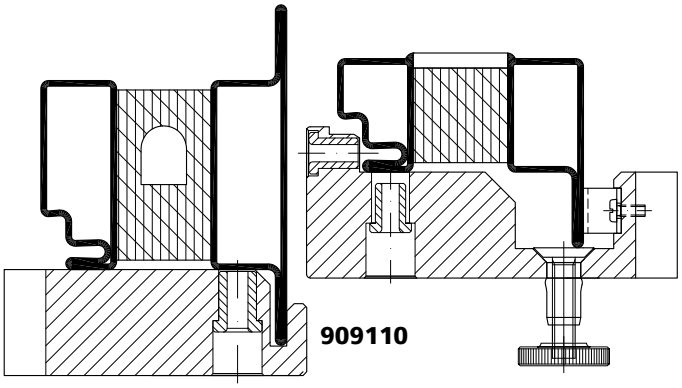

909110

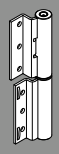

Beschlagseinbau Anschweissband 907667 / 907668

Montage de la quincaillerie Paumelle à souder 907667 / 907668

Installation of the fittings Weld-on hinge 907667 / 907668

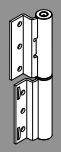

fl_ep_0002

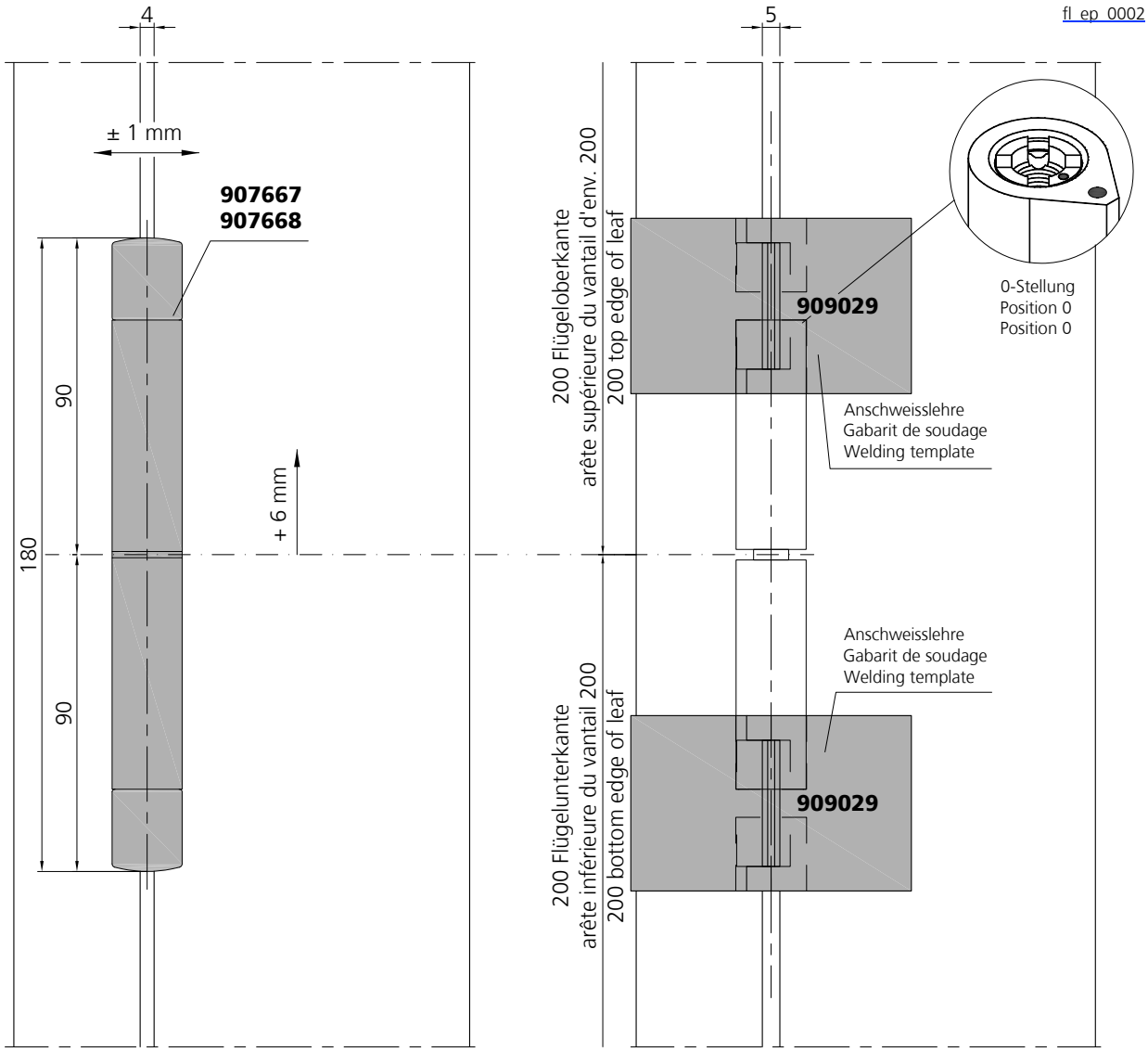

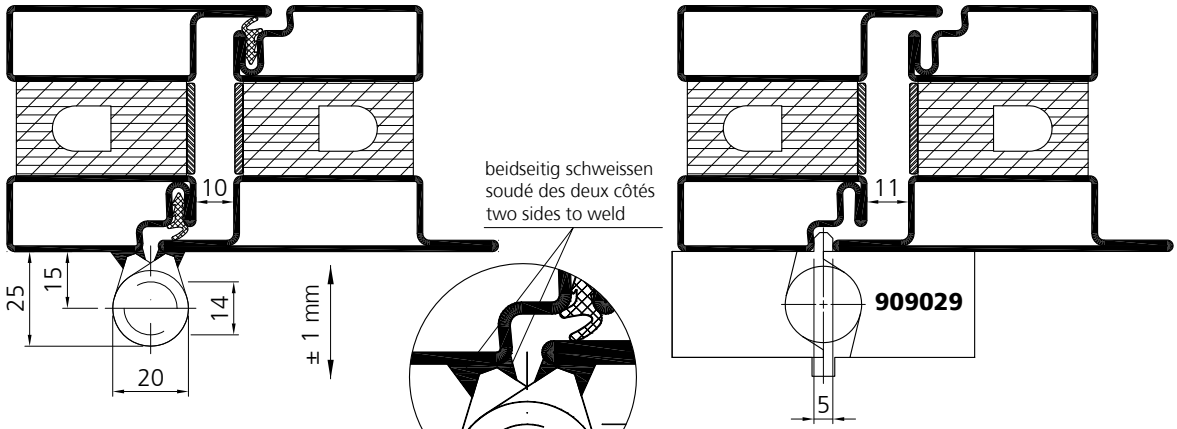

Für ein spannungsfreies Schliessen ist die Bandachse zentrisch über die Schattenfuge zu positionieren.

Afin d'éviter toute contrainte de fonctionnement au niveau du vantail, il est nécessaire de positionner l'axe de la paumelle au milieu de la rainure.

In order to obtain a tension-free closing the pivot axis has to be positioned in the center of the shadow gap.

Beschlagseinbau Anschweissband 907663

Montage de la quincaillerie Paumelle à souder 907663

Installation of the fittings Weld-on hinge 907663

fl_ep_0003

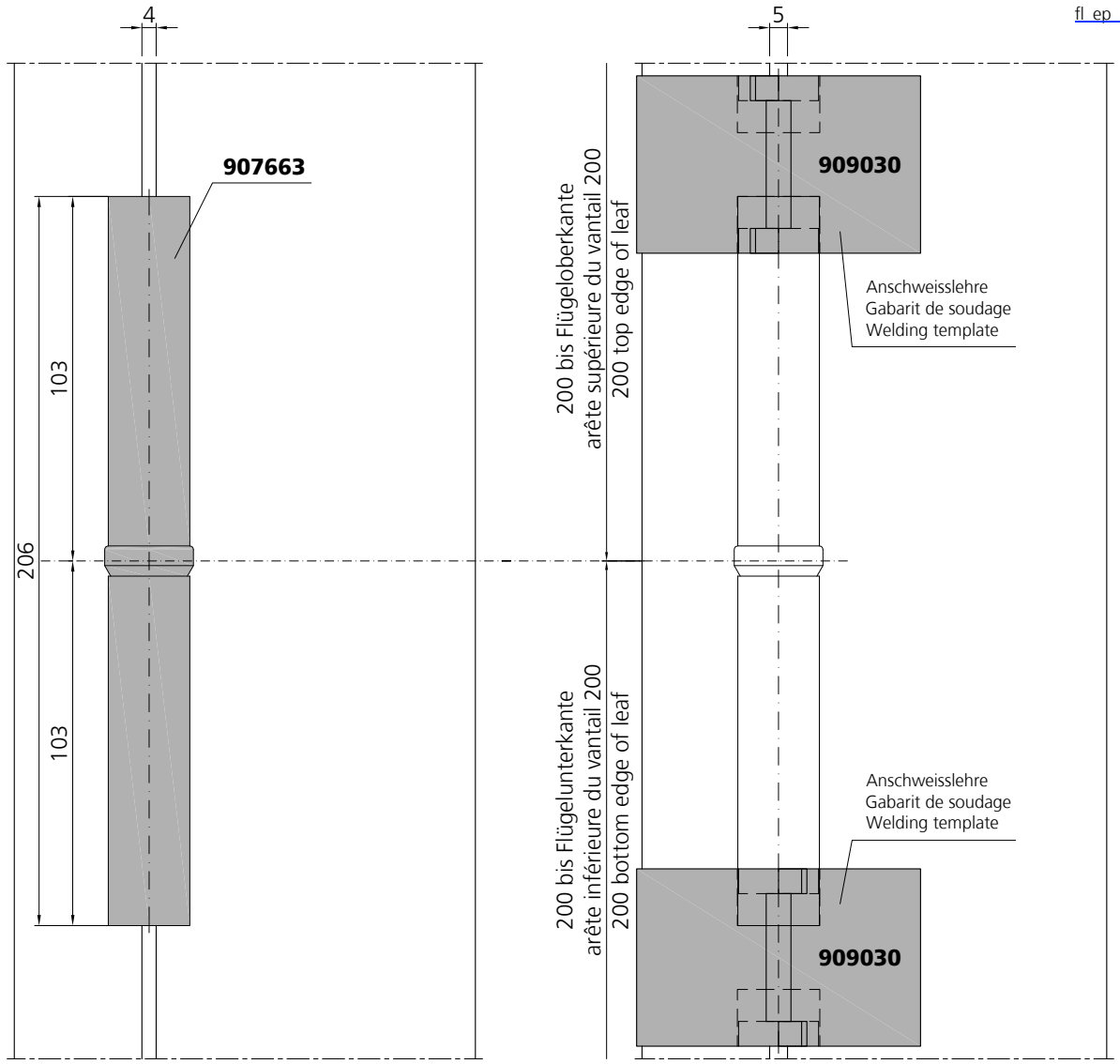

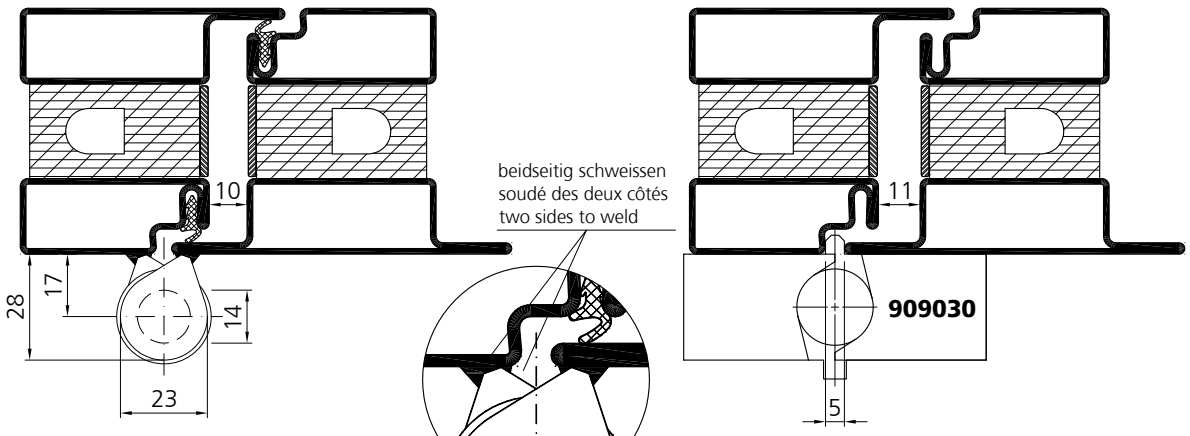

Für ein spannungsfreies Schliessen ist die Bandachse zentrisch über die Schattenfuge zu positionieren.

Afin d'éviter toute contrainte de fonctionnement au niveau du vantail, il est nécessaire de positionner l'axe de la paumelle au milieu de la rainure.

In order to obtain a tension-free closing the pivot axis has to be positioned in the center of the shadow gap.

Beschlagseinbau
Anschweissband 907669

Montage de la quincaillerie
Paumelle à souder 907669

Installation of the fittings
Weld-on hinge 907669

fl_ep_0004

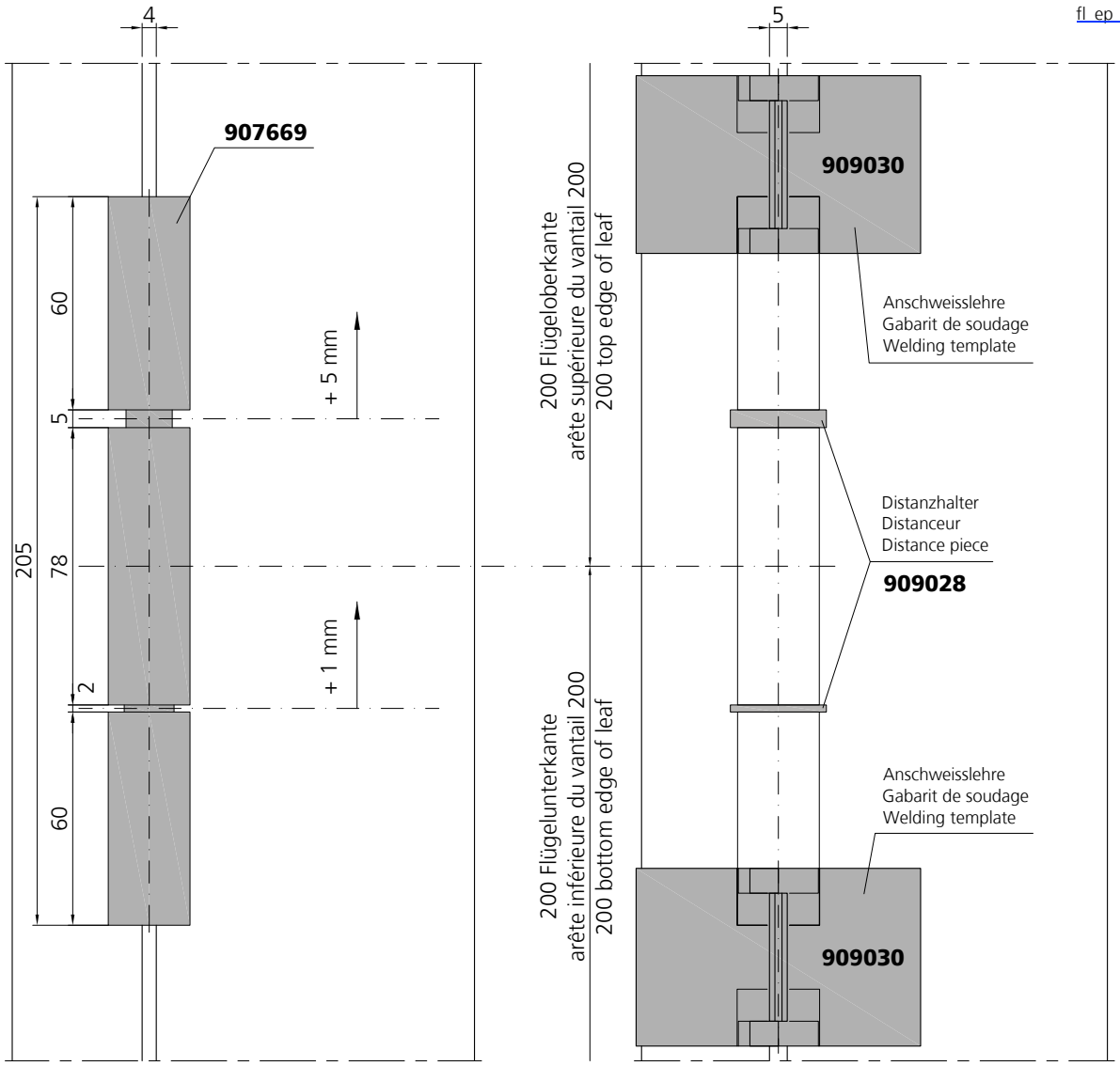

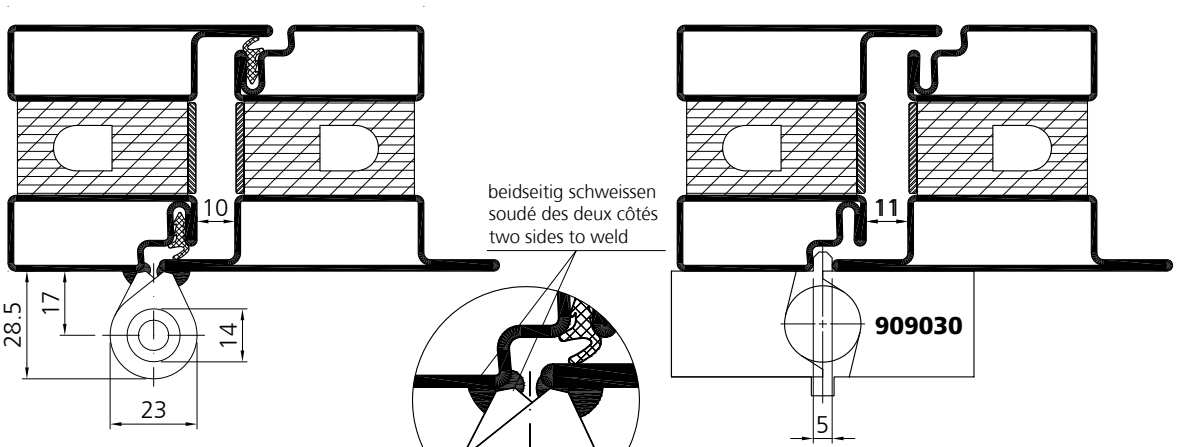

Für ein spannungsfreies Schliessen ist die Bandachse zentrisch über die Schattenfuge zu positionieren.

Afin d'éviter toute contrainte de fonctionnement au niveau du vantail, il est nécessaire de positionner l'axe de la paumelle au milieu de la rainure.

In order to obtain a tension-free closing the pivot axis has to be positioned in the center of the shadow gap.

Beschlagseinbau Anschraubband 907611 / 907618

Montage de la quincaillerie Paumelle à visser 907611 / 907618

Installation of the fittings Screw-on hinge 907611 / 907618

fl_ep_0008

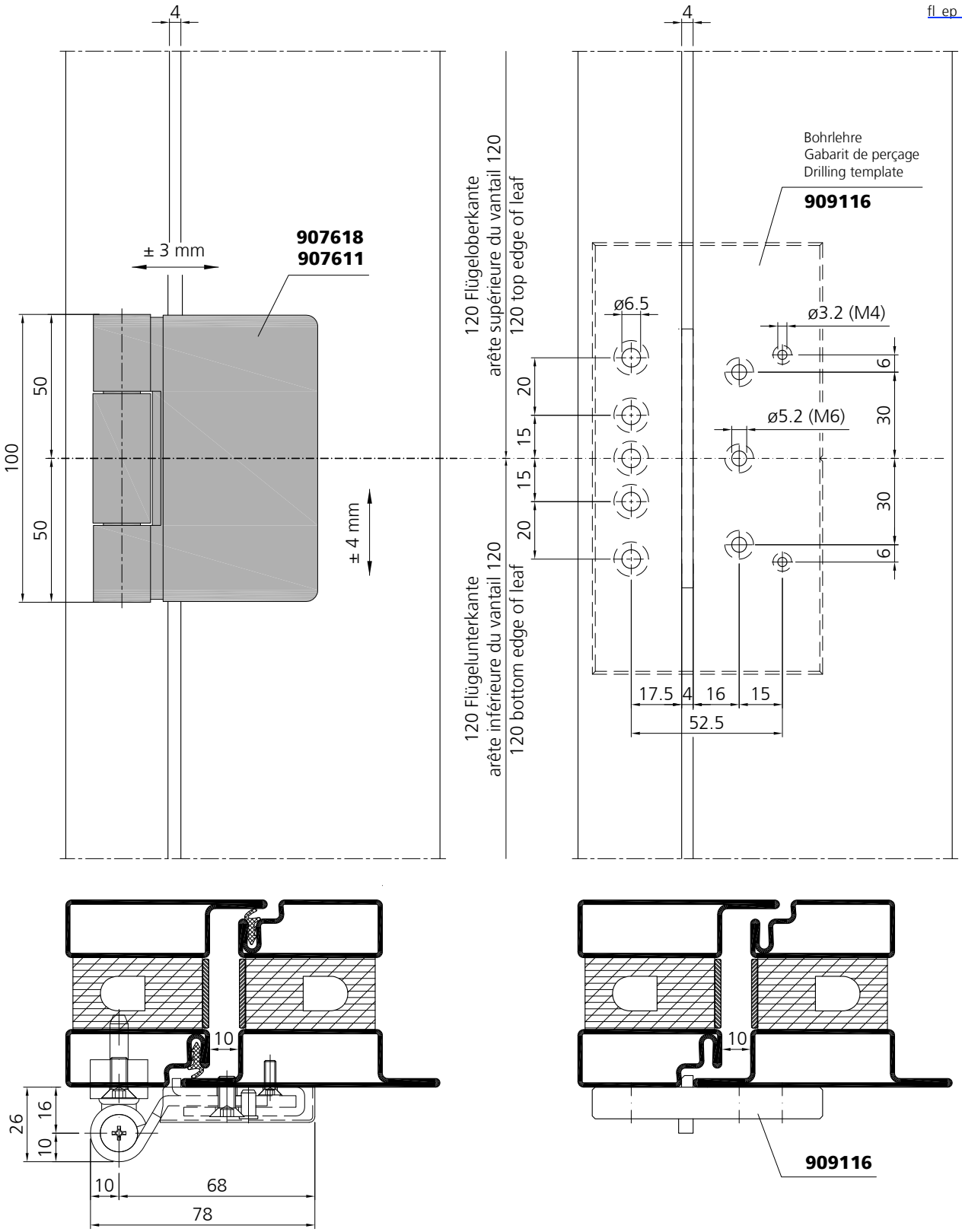

Beschlagseinbau
Anschraubband
907650 - 907657

Montage de la quincaillerie
Paumelle à visser
907650 - 907657

Installation of the fittings
Screw-on hinge
907650 - 907657

fl_ep_0007

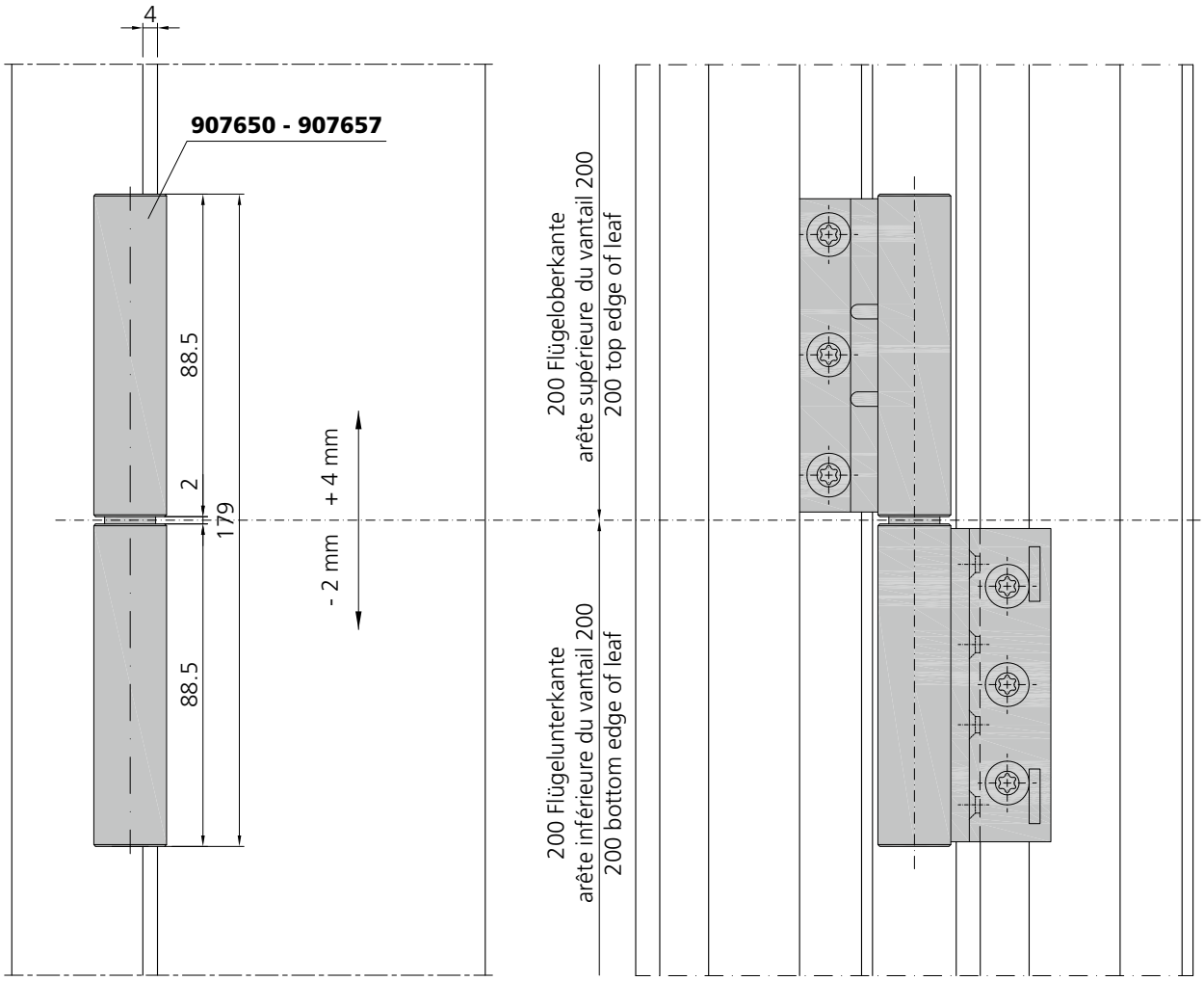

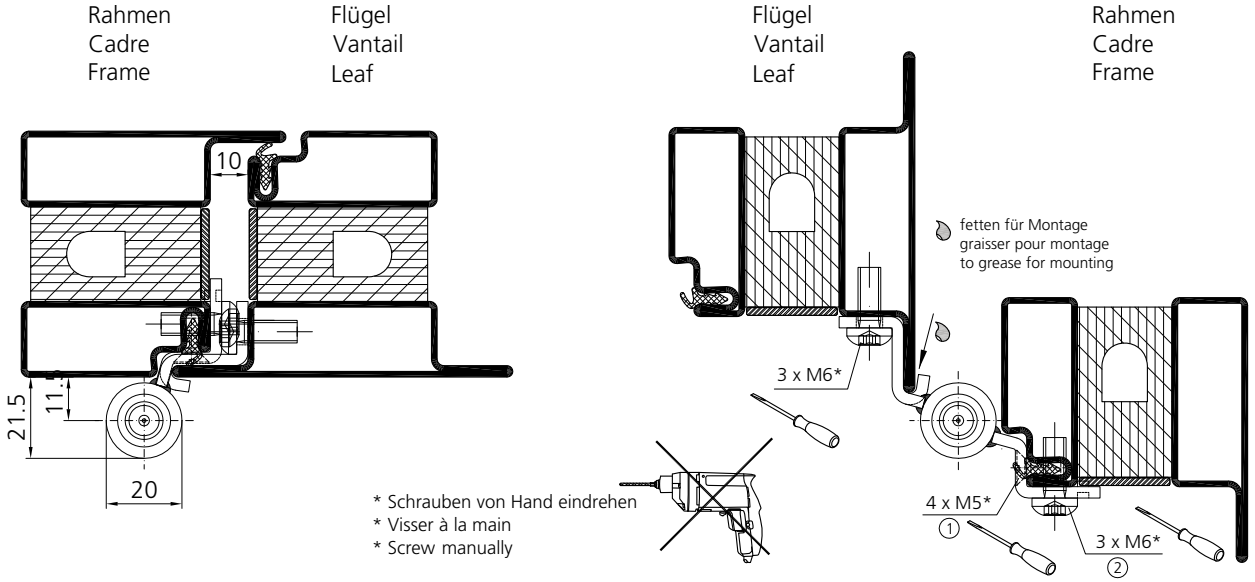

Beschlagseinbau
Anschraubband
907650 - 907657

Montage de la quincaillerie
Paumelle à visser
907650 - 907657

Installation of the fittings
Screw-on hinge
907650 - 907657

fl_ep_0007

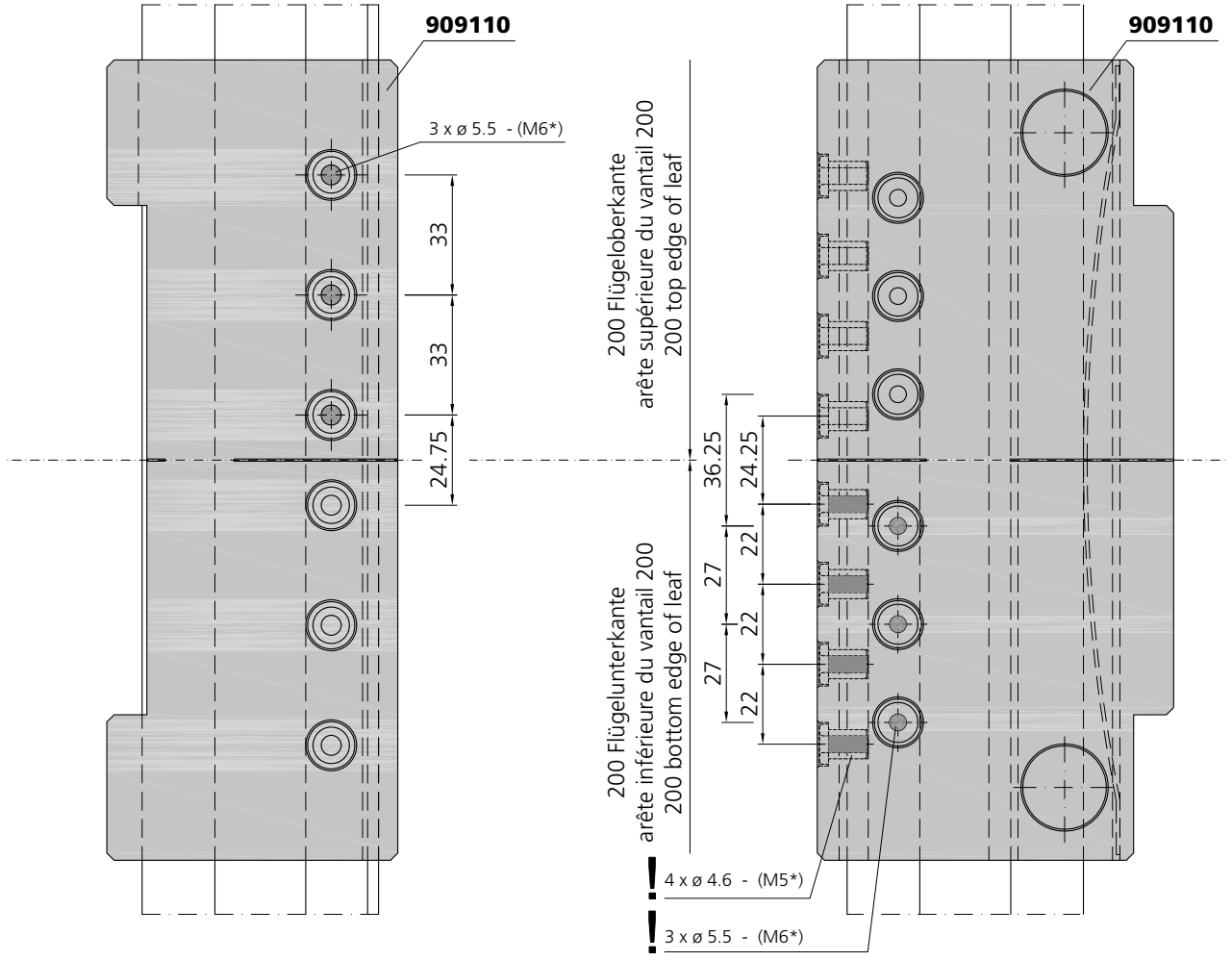

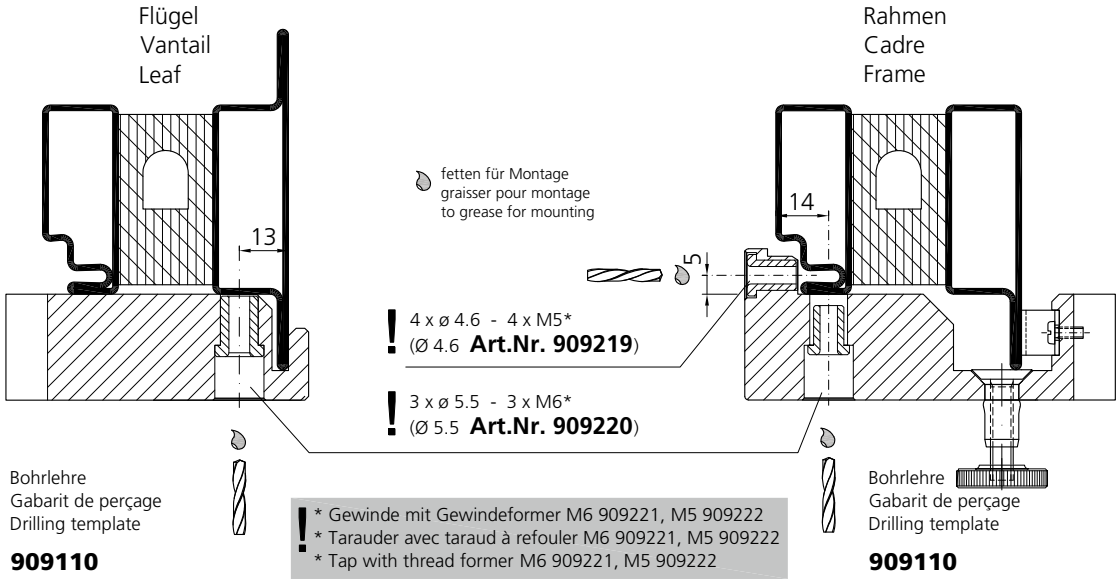

* Gewinde mit Gewindeformer M6 909221, M5 909222
* Tarauder avec taraud à refouler M6 909221, M5 909222
* Tap with thread former M6 909221, M5 909222

Beschlagseinbau Anschraubband 907680 - 907681

Montage de la quincaillerie Paumelle à visser 907680 - 907681

Installation of the fittings Screw-on hinge 907680 - 907681

fl_ep_0105

A, B = Beidseitig 947025 oder 947026 einschweissen, für höhere Flügelgewichte zwingend.
Souder 947025 ou 947026 des deux côtés, obligatoire pour poids des vantaux élevés.
Weld-in 947025 or 947026 on both sides, obligatory for high leaf weights.

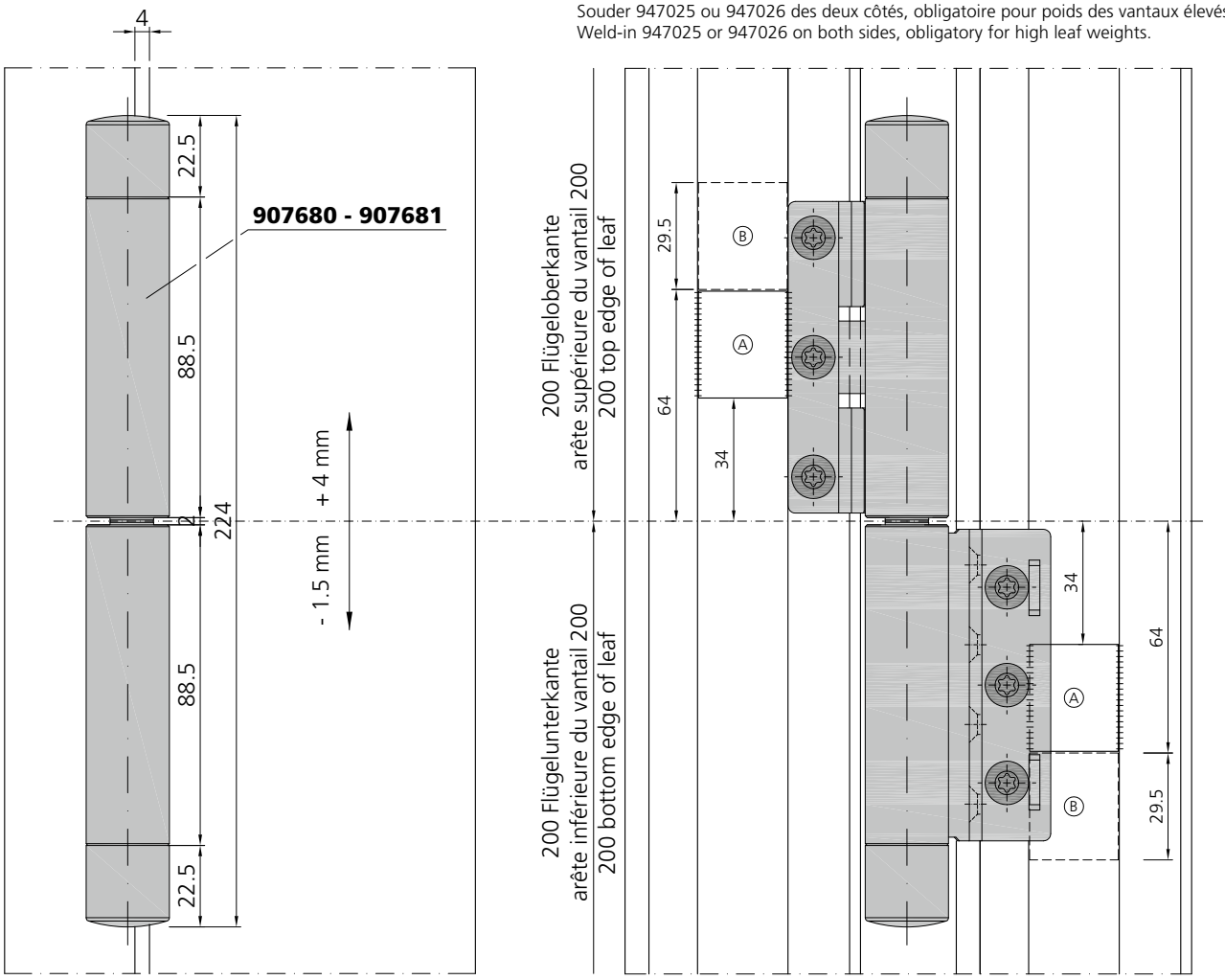

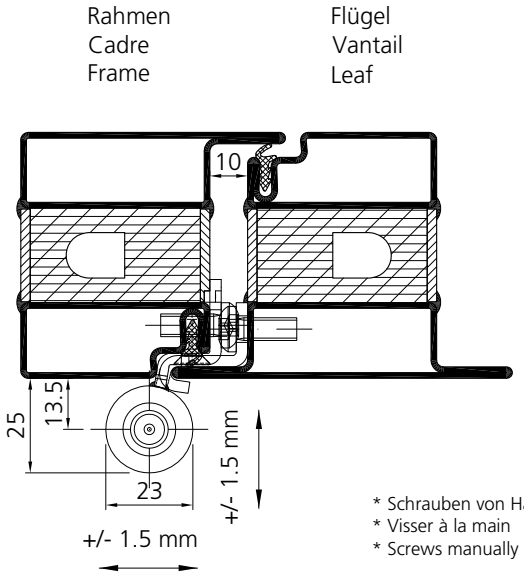

* Schrauben von Hand eindrehen
* Visser à la main
* Screws manually adjustable

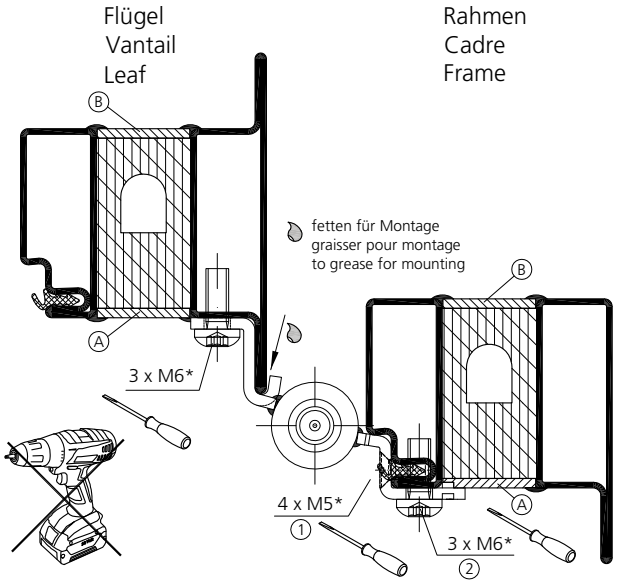

Verarbeitung Beschläge
Mise en œuvre quincaillerie
Assembly fittings

06/18

Beschlagseinbau
Anschraubband
907680 - 907681

Montage de la quincaillerie
Paumelle à visser
907680 - 907681

Installation of the fittings
Screw-on hinge
907680 - 907681

fl_ep_0105

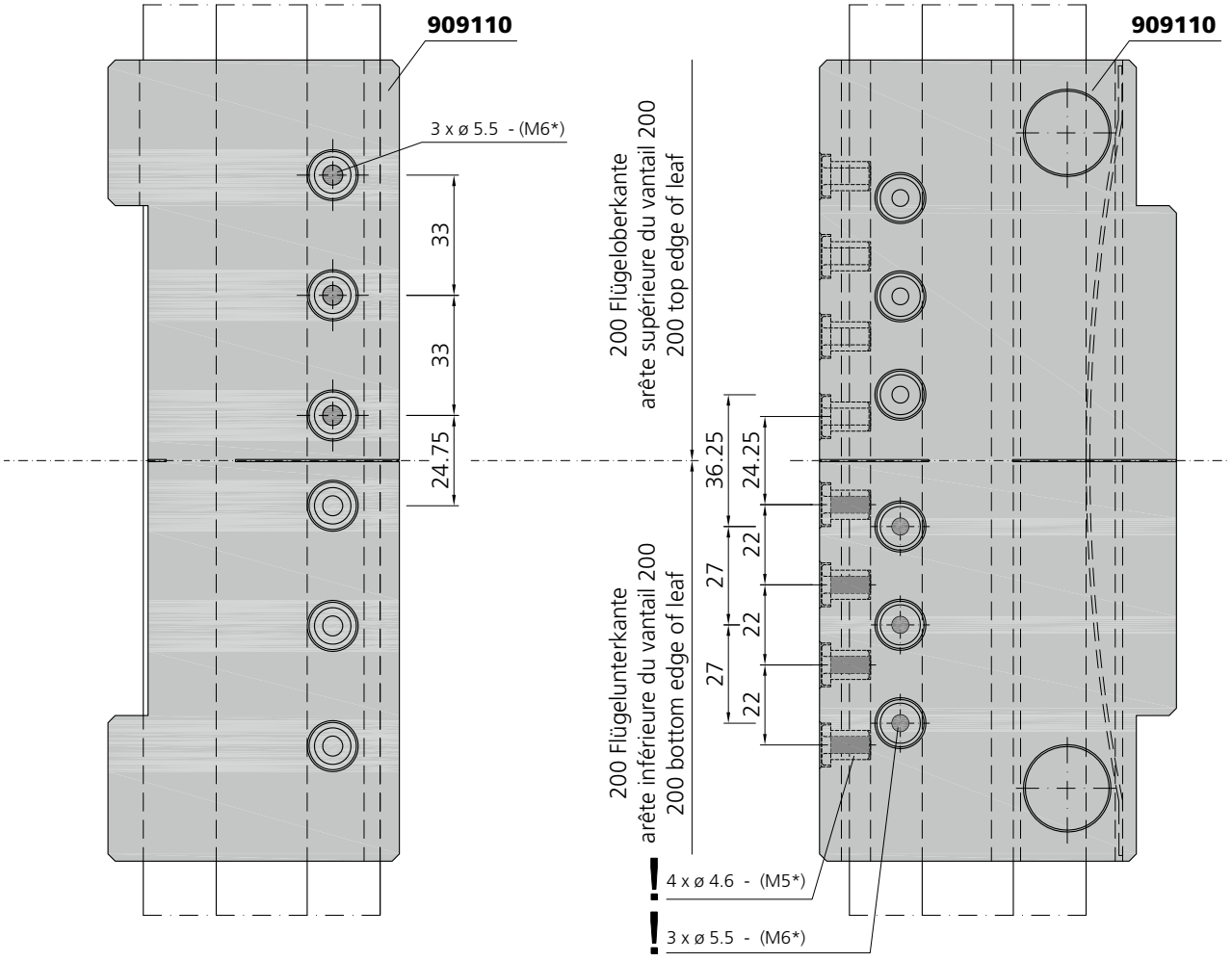

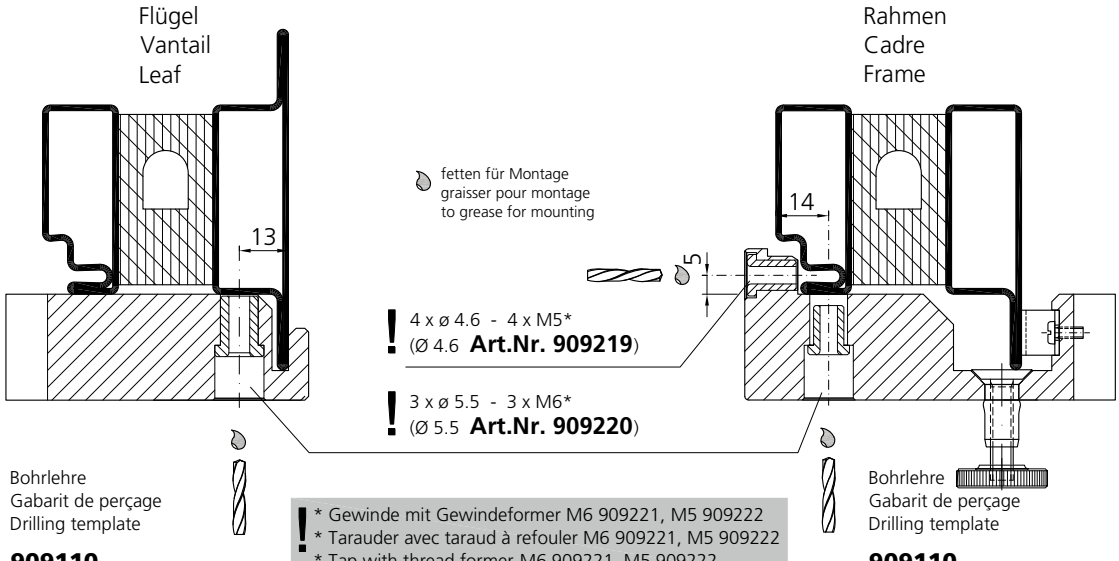

* Gewinde mit Gewindeformer M6 909221, M5 909222
* Tarauder avec taraud à refouler M6 909221, M5 909222
* Tap with thread former M6 909221, M5 909222

Beschlagseinbau Anschraubband, verdeckt liegend 907740

Montage de la quincaillerie Paumelle à visser, cachée 907740

Installation of the fittings Concealed screw-on hinge 907740

Abbildung: DIN rechts
fig.: DIN droite
fig.: DIN right

fl_ep_0009

Rahmen / Cadre / Frame

* Gewinde mit Gewindeformer M5 909222
* Tarauder avec taraud M5 909222
* Tap with special tapper M5 909222

907740

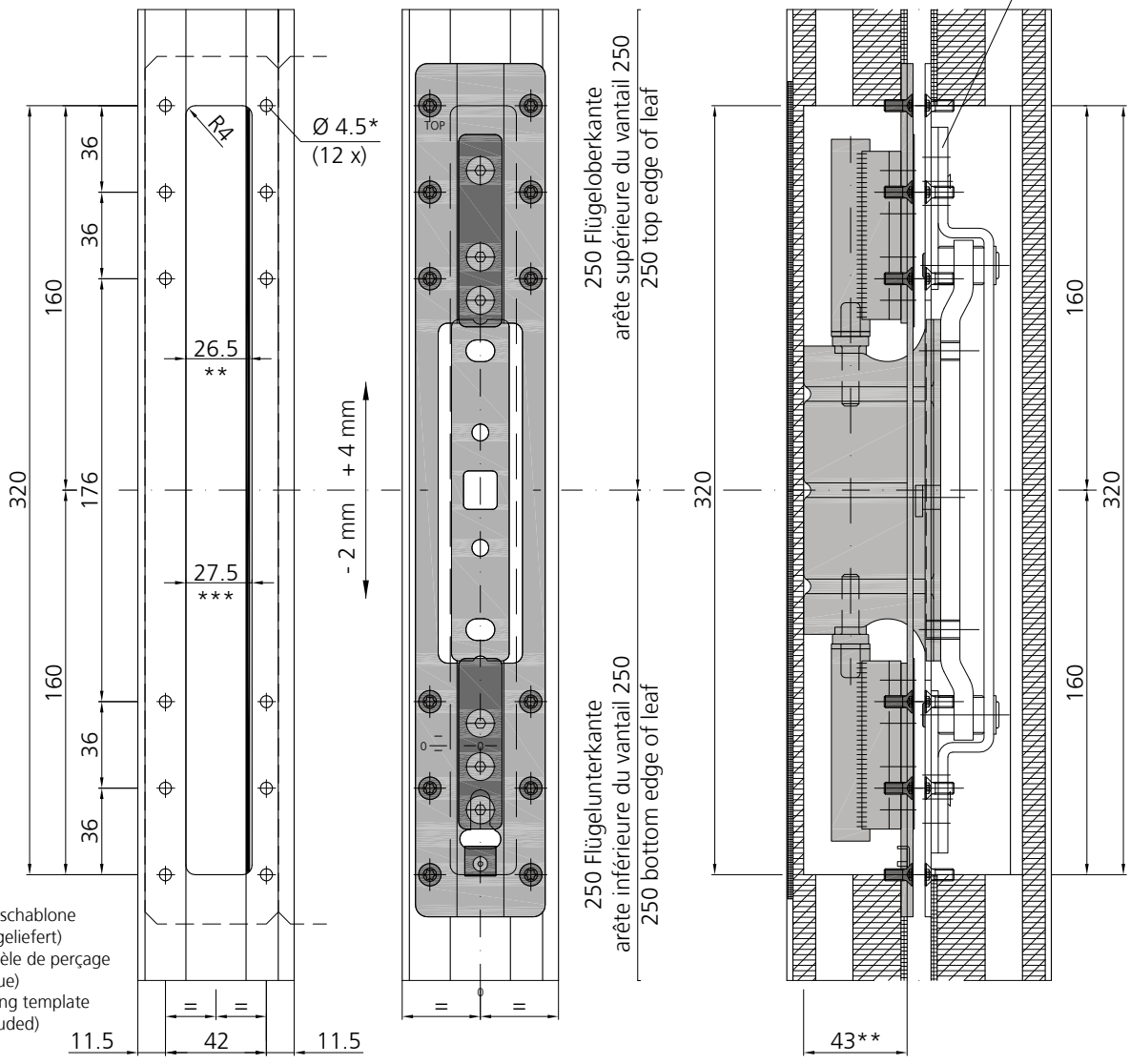

Montageanleitung und Umbauanleitung (DIN links/ DIN rechts) beachten!

Respecter les instructions de montage et les instructions de modification (DIN gauche/DIN droite)!

Adhere to the assembly instructions and the conversion instructions (DIN left/DIN right)!

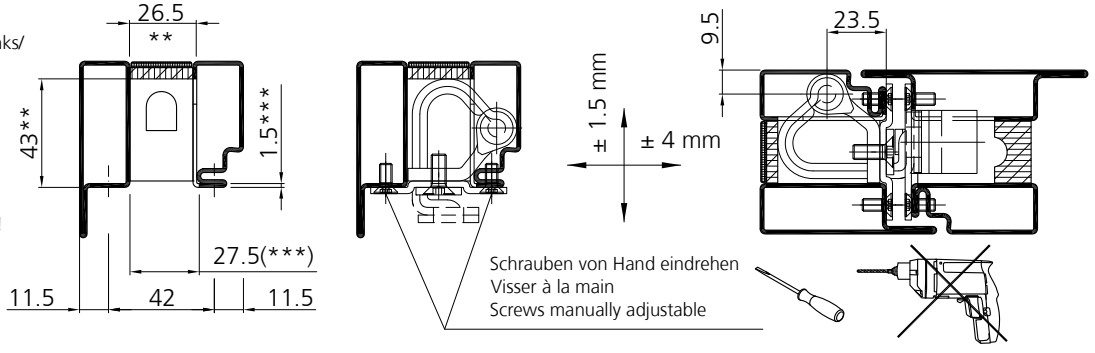

06/18

Beschlagseinbau Anschraubband, verdeckt liegend 907740

Montage de la quincaillerie Paumelle à visser, cachée 907740

Installation of the fittings Concealed screw-on hinge 907740

Abbildung: DIN rechts
fig.: DIN droite
fig.: DIN right

fl_ep_0009

Flügel / Vantail / Leaf

* Gewinde mit Gewindeformer M5 909222
* Tarauder avec taraud M5 909222
* Tap with special tapper M5 909222

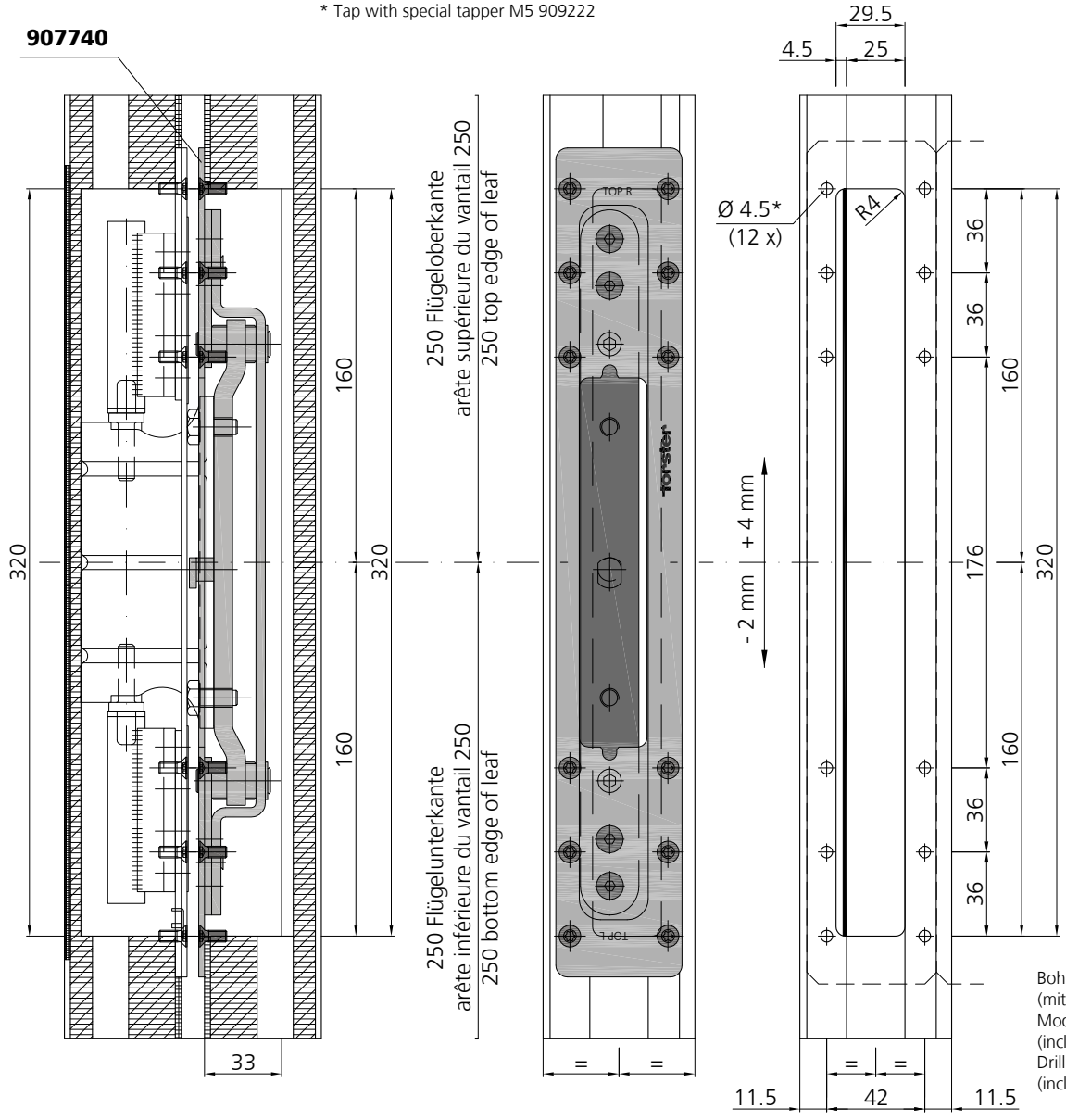

Bohrschablone
(mitgeliefert)
Modèle de perçage
(inclue)
Drilling template
(included)

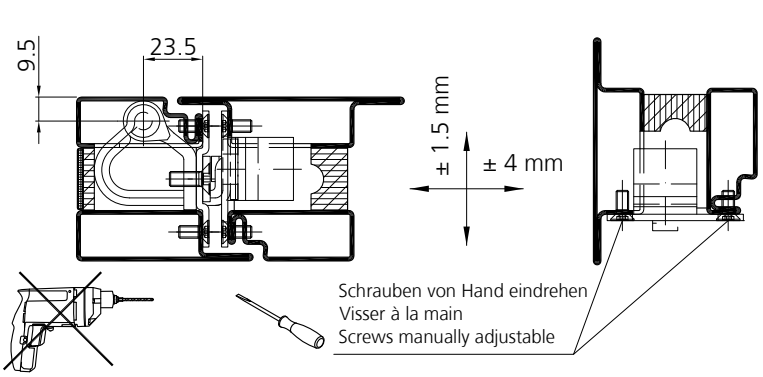

Schrauben von Hand eindrehen
Visser à la main
Screws manually adjustable

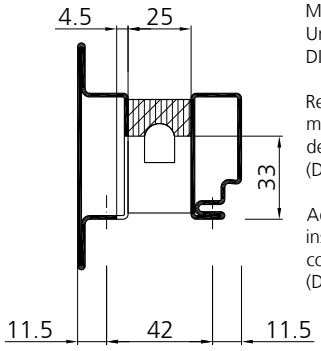

Montageanleitung und Umbauanleitung (DIN links/ DIN rechts) beachten!

Respecter les instructions de montage et les instructions de modification (DIN gauche/DIN droite)!

Adhere to the assembly instructions and the conversion instructions (DIN left/DIN right)!

Beschlagseinbau Anschraubband 907617 / 907613 / 907600

Montage de la quincaillerie Paumelle à visser 907617 / 907613 / 907600

Installation of the fittings Screw-on hinge 907617 / 907613 / 907600

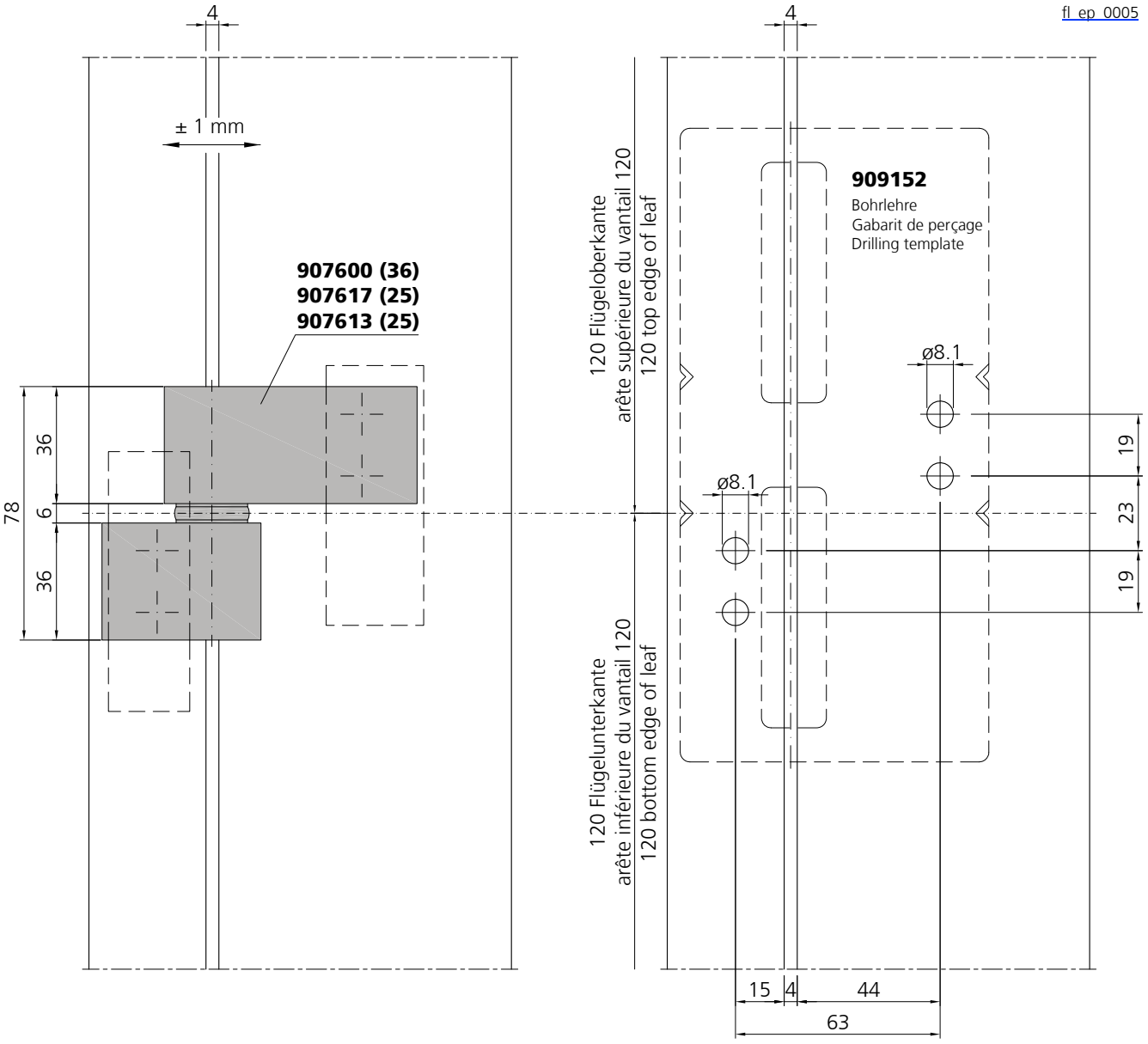

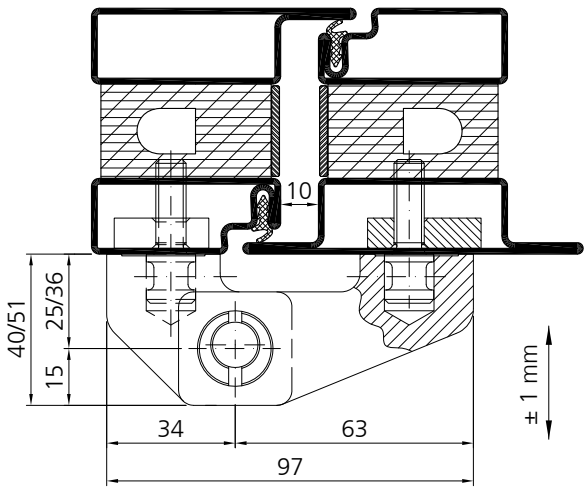

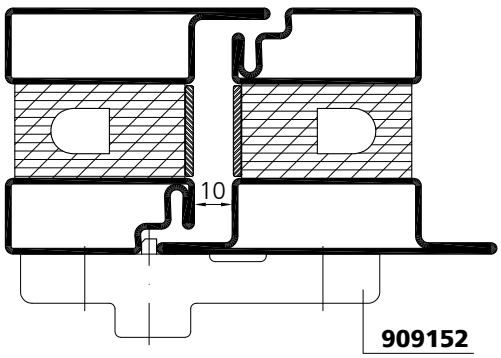

Beschlagseinbau Anschraubband 907616 / 907612 / 907610

Montage de la quincaillerie Paumelle à visser 907616 / 907612 / 907610

Installation of the fittings Screw-on hinge 907616 / 907612 / 907610

fl_ep_0006

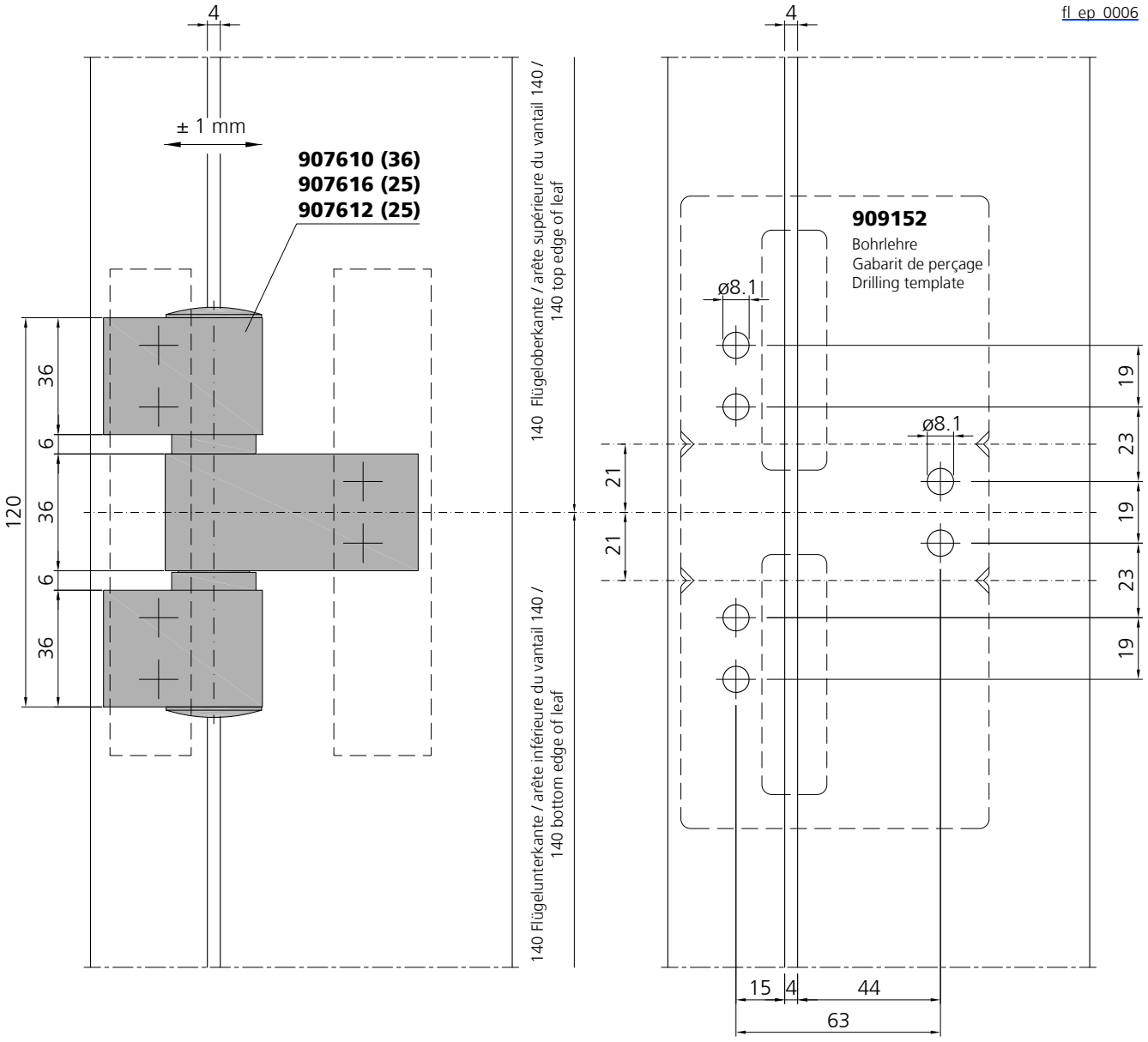

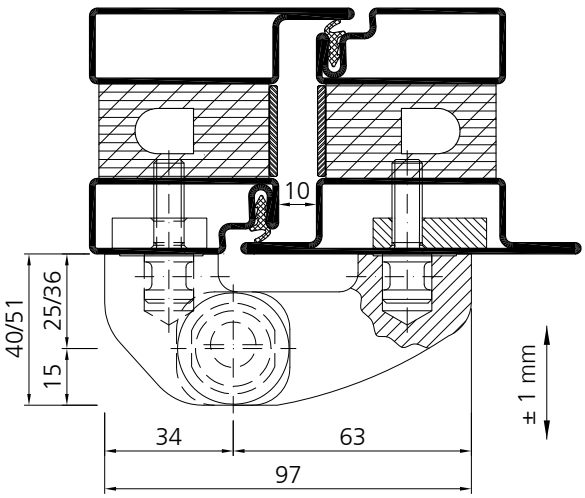

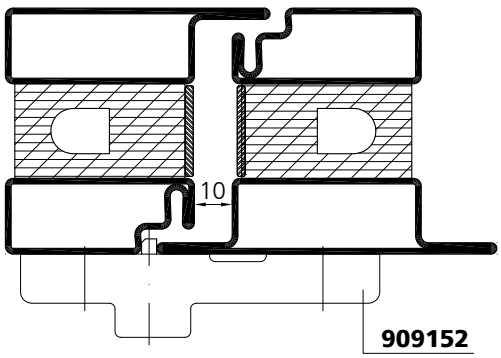

Beschlagseinbau Anschraubband 907670 / 907671 / 907672 / 907673

Montage de la quincaillerie Paumelle à visser 907670 / 907671 / 907672 / 907673

Installation of the fittings Screw-on hinge 907670 / 907671 / 907672 / 907673

fl_ep_0017

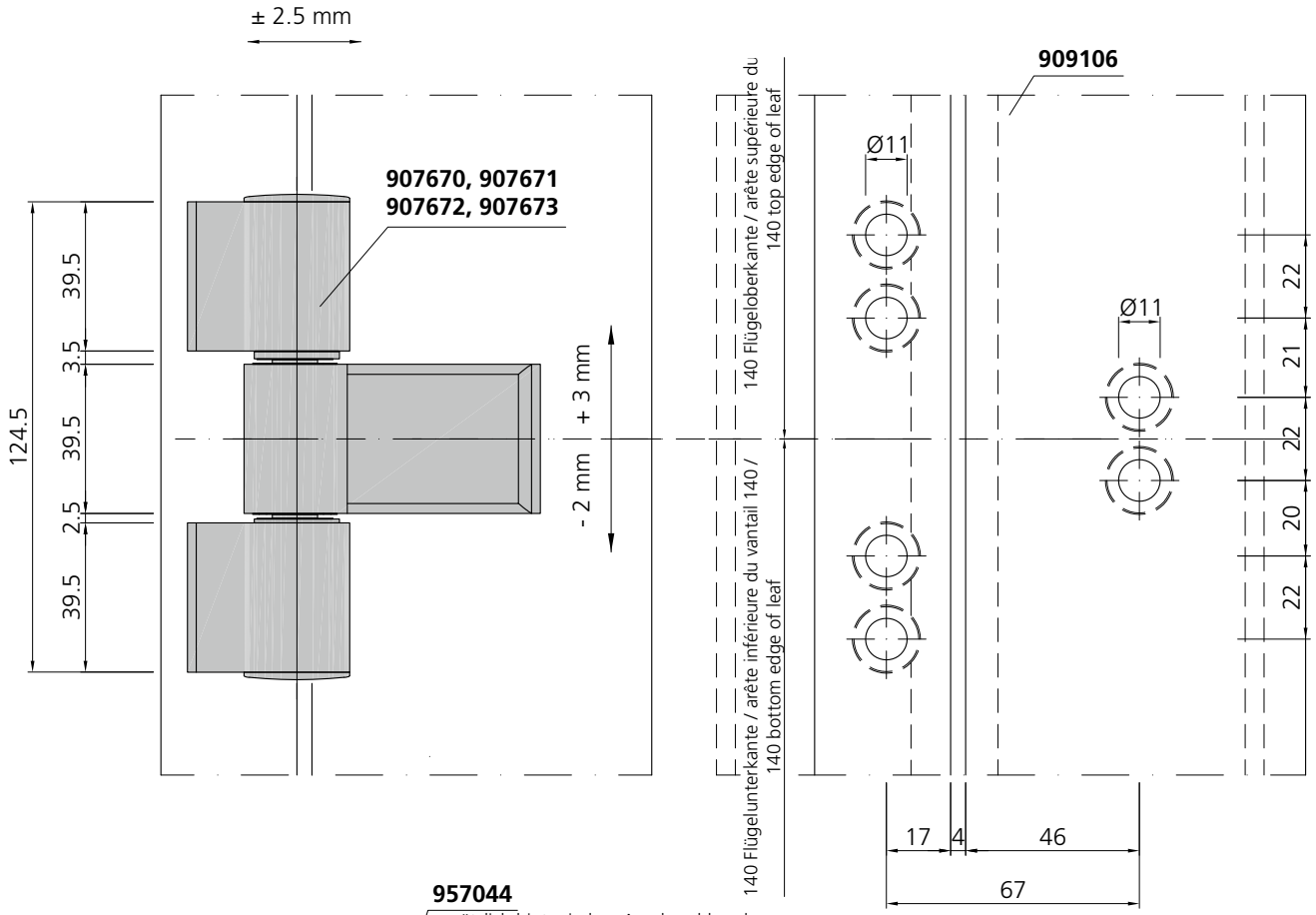

957044
zusätzlich hinter jedem Anschraubband
additionnel en arrière de chaque paumelle à visser
additionally behind each screw-on hinge

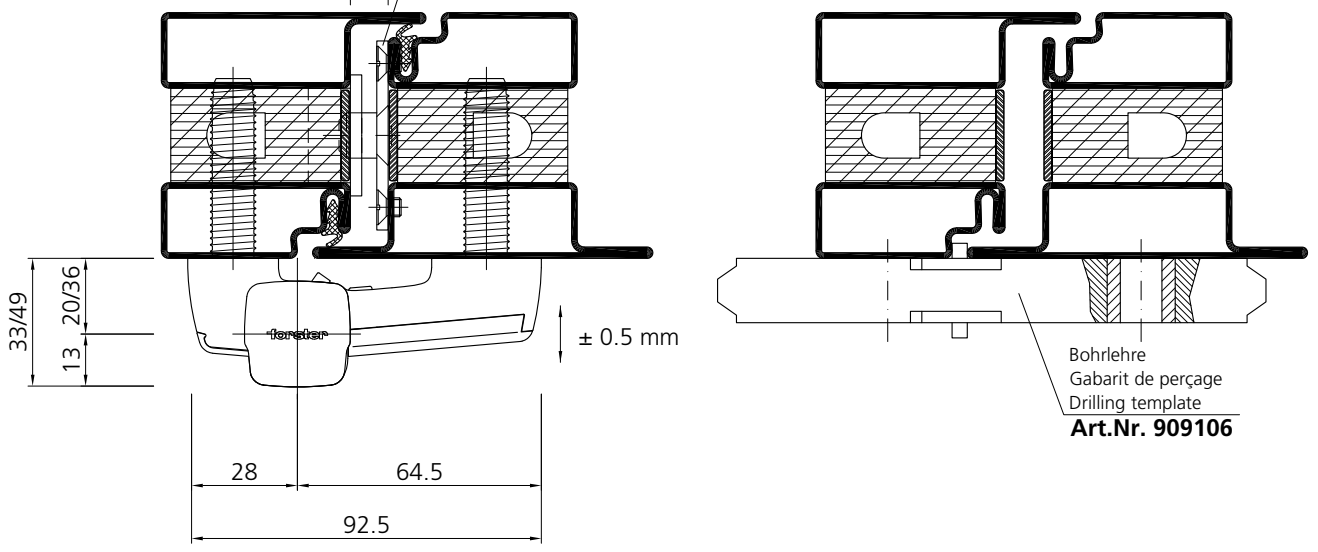

Beschlagseinbau Sicherungsbolzen 957044

Montage de la quincaillerie Goujon de sécurité 957044

Installation of the fittings Locking pin 957044

fl_ep_0010

Rahmen
Cadre
Frame

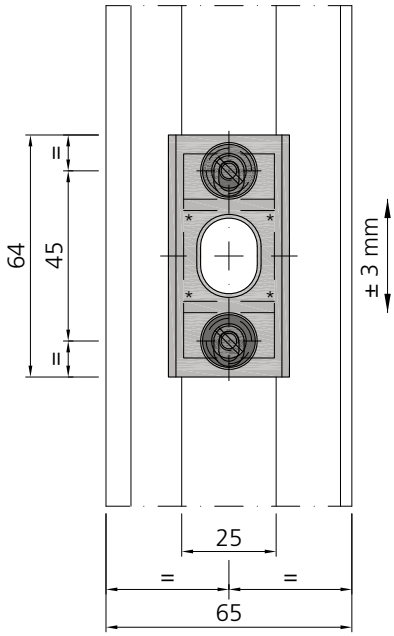

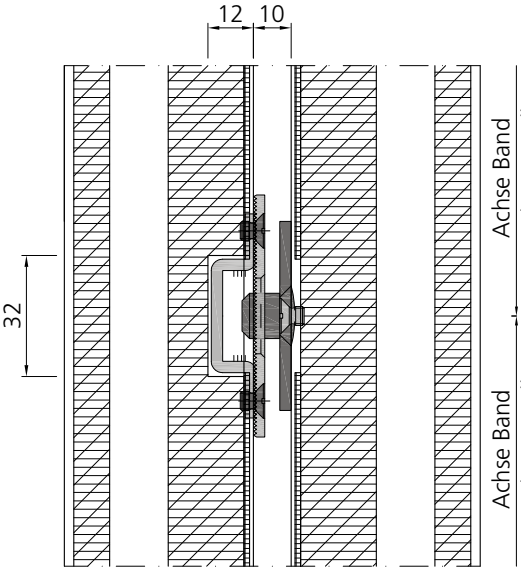

Flügel
Vantail
Leaf

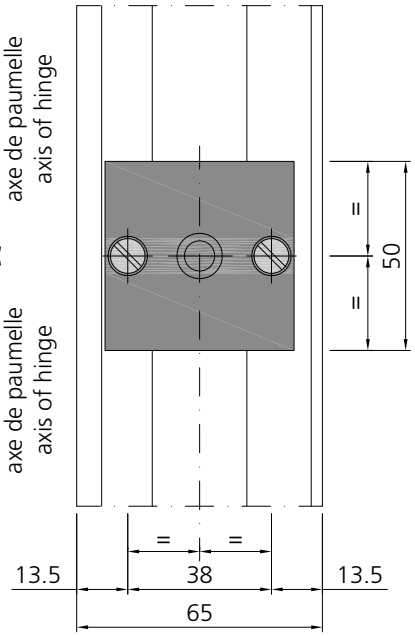

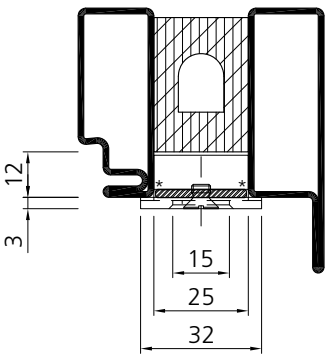

* Haftschweissen
Souder par points
Tack welding

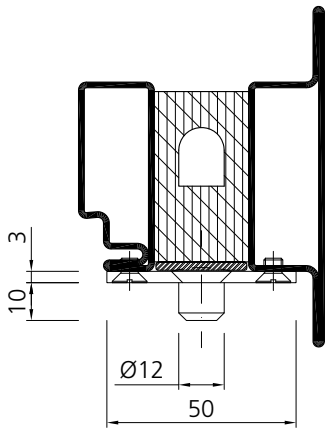

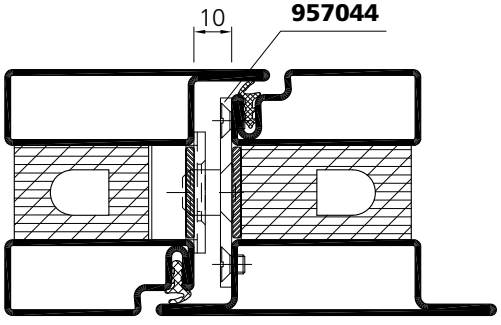

Beschlagseinbau
Montage de la quincaillerie
Installation of the fittings

Sicherungsbolzen 917025
Goujon de sécurité 917025
Locking pin 917025

fl_ep_0011

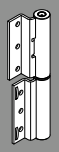

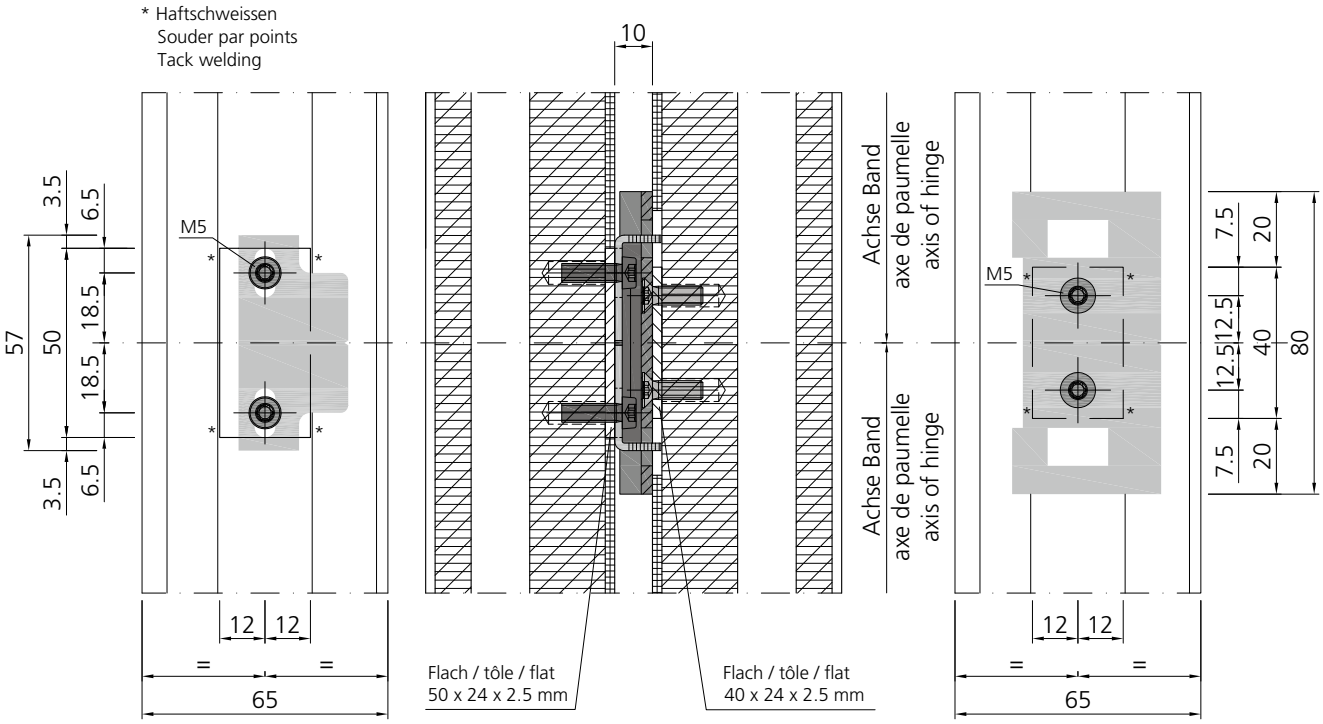

Rahmen
Cadre
Frame

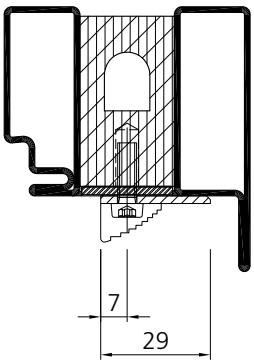

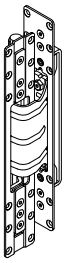

Einsatz bei verdecktliegendem Band Art.Nr. 907740

Utilisé pour paumelle cachée Art no 907740

For use on concealed hinge art.no. 907740

Flügel
Vantail
Leaf

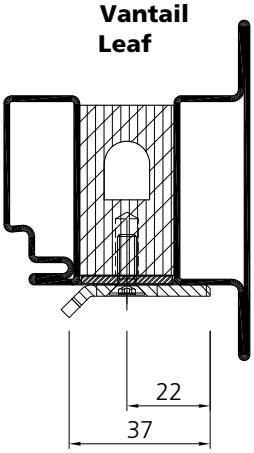

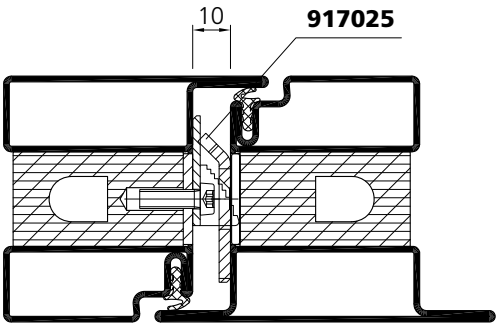

Lichtes Durchgangsmass
Passage libre
Inside width
≤ 2500 mm = 2 Stk./pcs
≤ 3000 mm = 3 Stk./pcs

Beschlagseinbau
Mitnehmerklappe
Einsatz bei Antipaniktüren

Montage de la quincaillerie
Taquet d'entrainement
Utilisé pour des portes anti-paniques

Installation of the fittings
Carry bar
For use on panic doors

fl_ep_0012

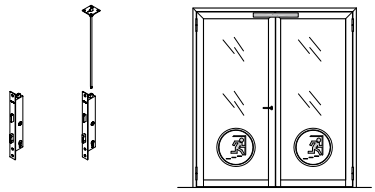

EN 179
EN 1125

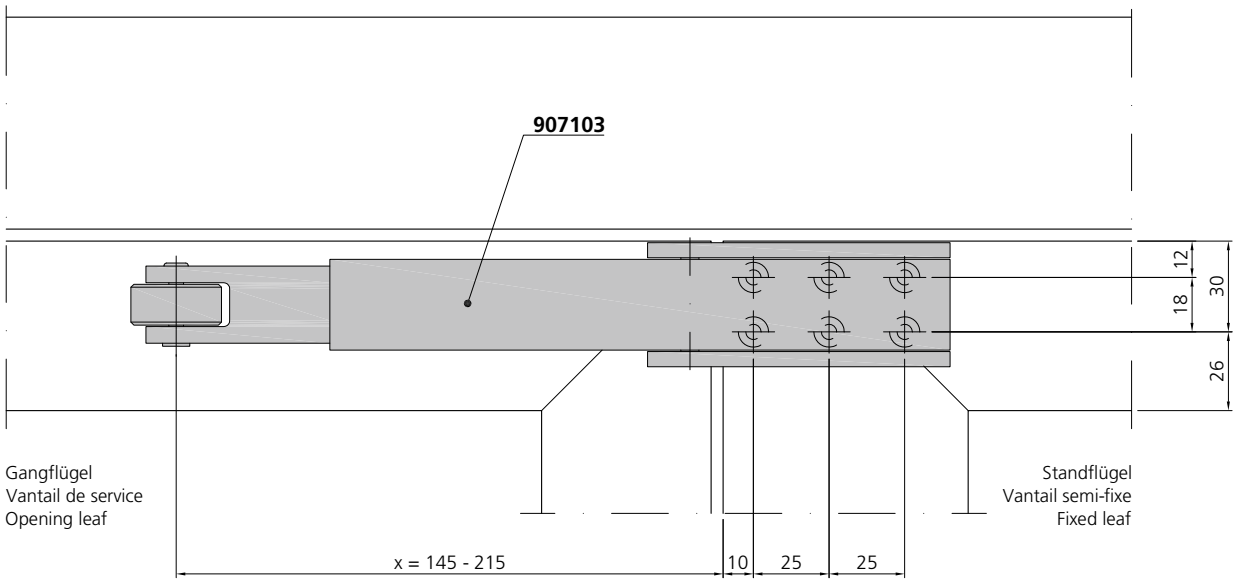

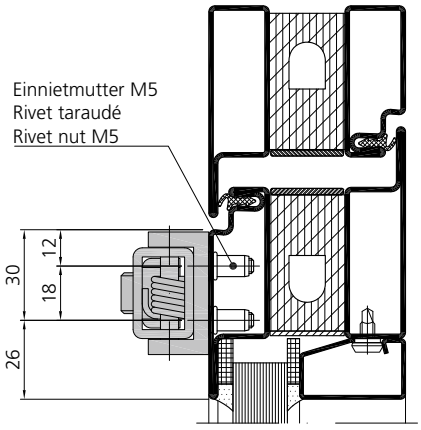

Einbau: siehe Montageanleitung
Pose: voir instructions de montage
Installation: see assembly instructions

Beschlagseinbau
Verdeckt liegender Mitnehmerhaken
Einsatz bei Antipaniktüren

Montage de la quincaillerie
Crochet d'entraînement caché
Utilisé pour des portes anti-paniques

Installation of the fittings
Concealed carry bar
For use on anti-panic doors

Gangflügel
Vantail de service
Opening leaf

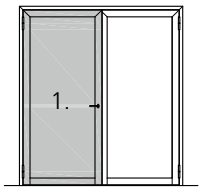

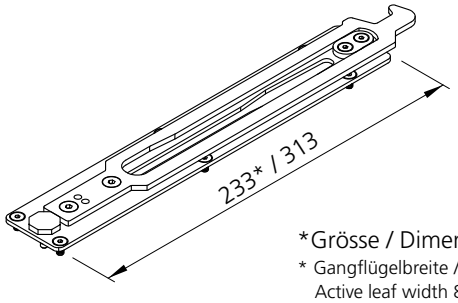

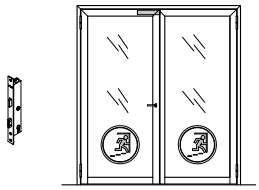

*Grösse / Dimension / Size 1
* Gangflügelbreite / Largeur du vantail de service / Active leaf width 860 - 1000 mm (TS)
885 - 1000 mm (ITS 96)

Grösse / Dimension / Size 2
Gangflügelbreite / Largeur du vantail de service / Active leaf width 940 - 1400 mm (TS)
965 - 1400 mm (ITS 96)

Klinkung
Usinage
Notching

6 x M5
mit Gewindeformer /
avec taraud de rechange /
with replacement tapper
(Art.Nr. 909222)

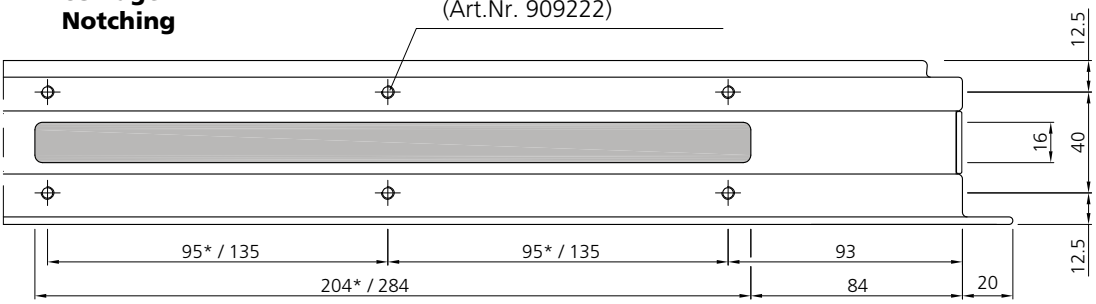

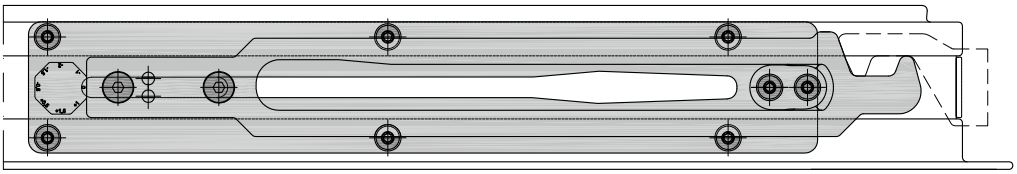

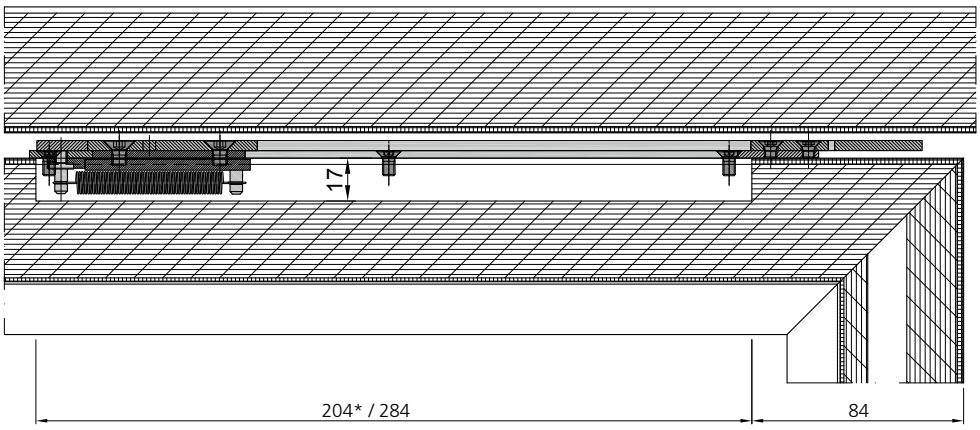

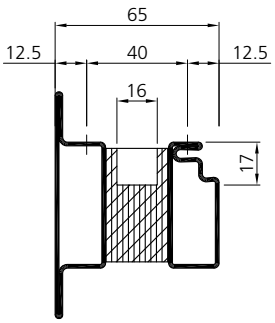

Beschlagseinbau
Verdeckt liegender Mitnehmerhaken
Einsatz bei Antipaniktüren

Montage de la quincaillerie
Crochet d'entraînement caché
Utilisé pour des portes anti-paniques

Installation of the fittings
Concealed carry bar
For use on anti-panic doors

Standflügel
Vantail semi-fixe
Passive leaf

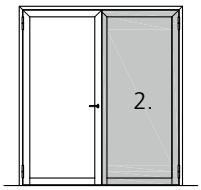

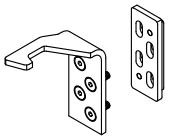

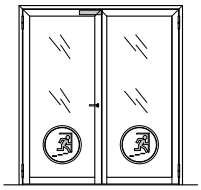

*Grösse / Dimension / Size 1
* Standflügelbreite / Largeur du vantail semi-fixe / passive leaf width 850 - 1000 mm

Grösse / Dimension / Size 2
Standflügelbreite / Largeur du vantail semi-fixe / passive leaf width 850 - 1400 mm



Klinkung
Usinage
Notching

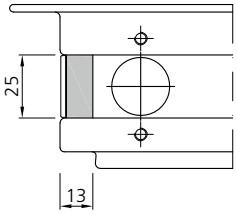

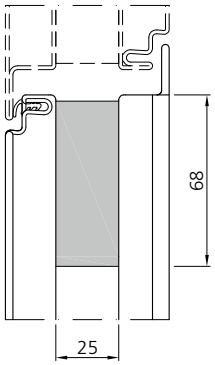

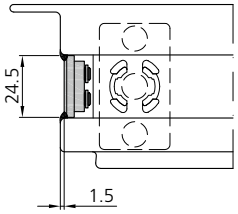

schweissen und
eben verschleifen
souder et meuler plan
weld and grind plain

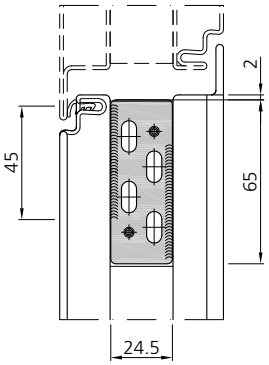

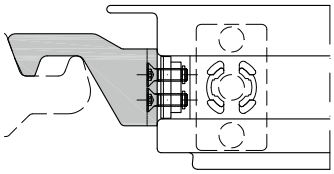

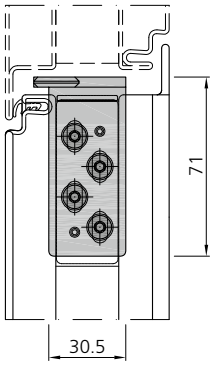

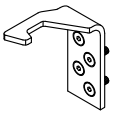

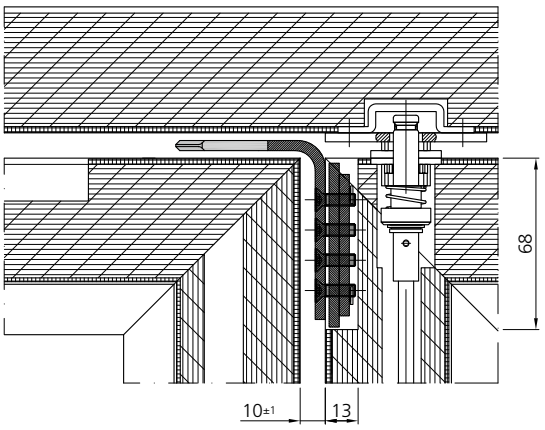

Dorma TS93B
1 flügelig
Bandseite
Normalmontage

Dorma TS93B
1 vantail
Côté paumelles
Montage standard

Dorma TS93B
1 leaf
Hinge side
Standard mounting

fl_ep_0211

DIN rechts
DIN droite
DIN right

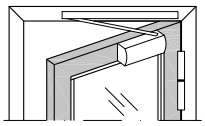

Ansicht von Innen / Élévation de l`intérieur / View from inside

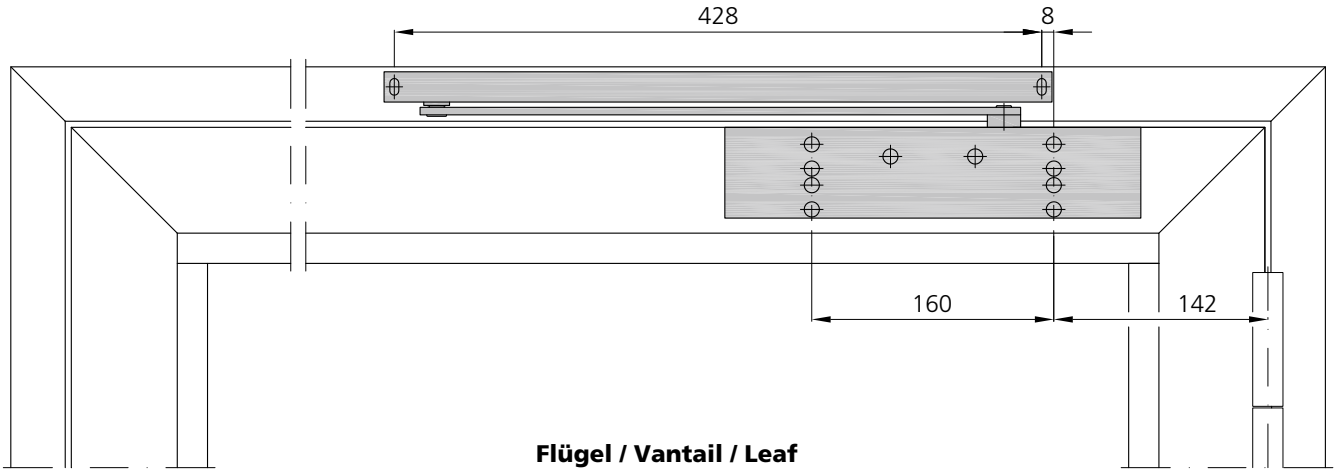

Flügel / Vantail / Leaf

FRM min. 620 mm



Masse sind gemäss Einbauanleitung Dorma zu prüfen!

Contrôler les dimensions selon les instructions de montage Dorma!

Dimensions have to be verified according to Dorma's assembly instructions!

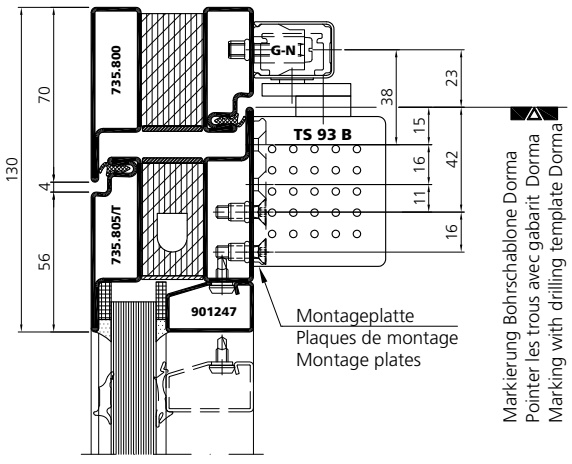

Dorma TS93B
1 flügelig
Bandseite
Normalmontage

Dorma TS93B
1 vantail
Côté paumelles
Montage standard

Dorma TS93B
1 leaf
Hinge side
Standard mounting

fl_ep_0211

DIN rechts
DIN droite
DIN right

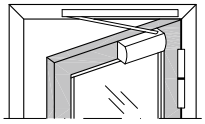

Ansicht von Innen / Élévation de l`intérieur / View from inside

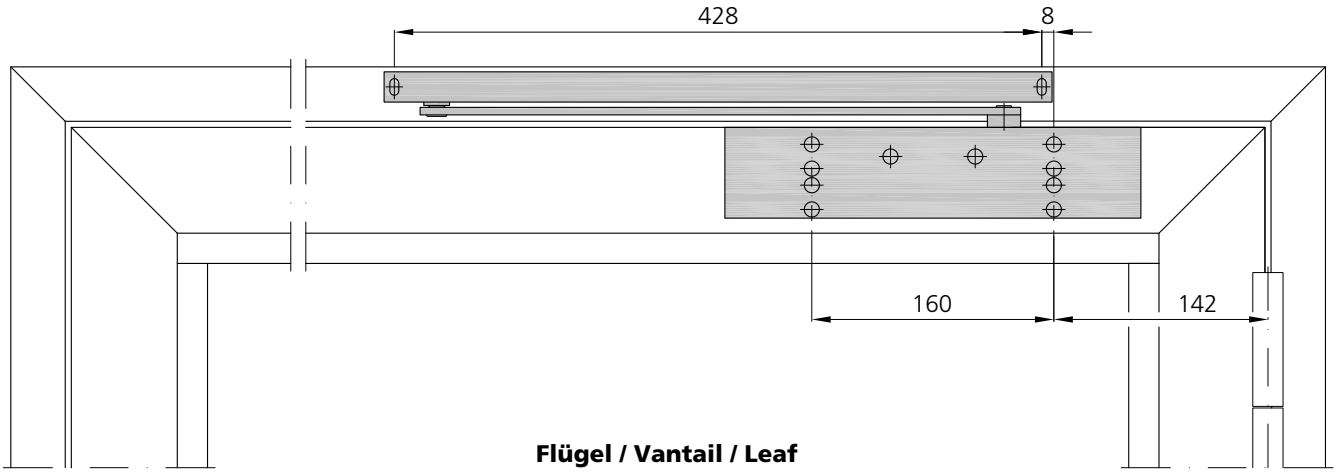

Flügel / Vantail / Leaf

FRM min. 620 mm



Masse sind gemäss Einbauanleitung Dorma zu prüfen!

Contrôler les dimensions selon les instructions de montage Dorma!

Dimensions have to be verified according to Dorma's assembly instructions!

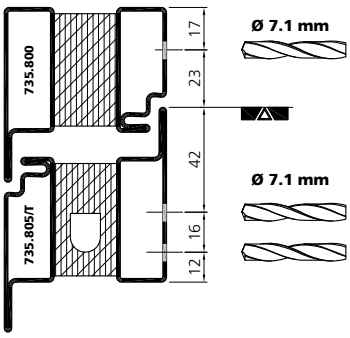

Dorma TS93B
1 flügelig
Gegenbandseite
Kopfmontage

Dorma TS93B
1 vantail
Côté opposé aux paumelles
Montage inversé

Dorma TS93B
1 leaf
Opposite hinge side
Head mounting

fl_ep_0204

DIN rechts
DIN droite
DIN right

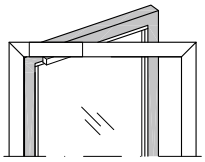

Ansicht von Innen / Élévation de l`intérieur / View from inside

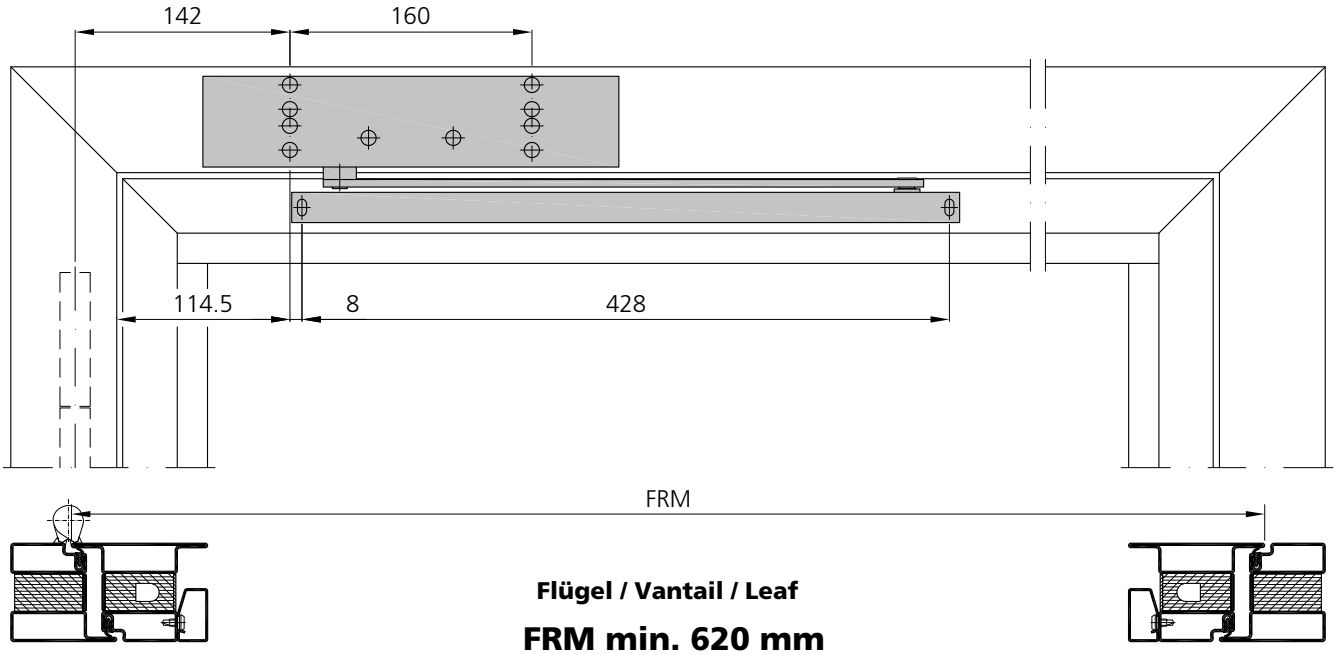

Flügel / Vantail / Leaf

FRM min. 620 mm

Masse sind gemäss Einbauanleitung Dorma zu prüfen!

Contrôler les dimensions selon les instructions de montage Dorma!

Dimensions have to be verified according to Dorma's assembly instructions!

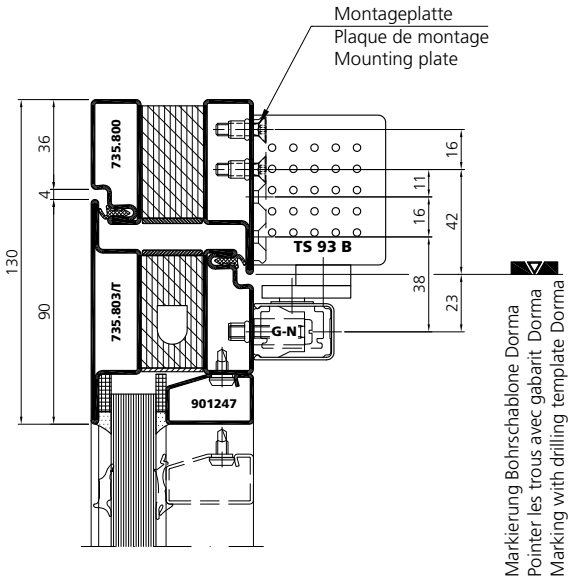

Dorma TS93B
1 flügelig
Gegenbandseite
Kopfmontage

Dorma TS93B
1 vantail
Côté opposé aux paumelles
Montage inversé

Dorma TS93B
1 leaf
Opposite hinge side
Head mounting

fl_ep_0204

DIN rechts
DIN droite
DIN right

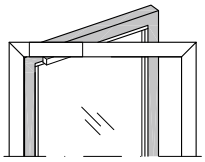

Ansicht von Innen / Élévation de l`intérieur / View from inside

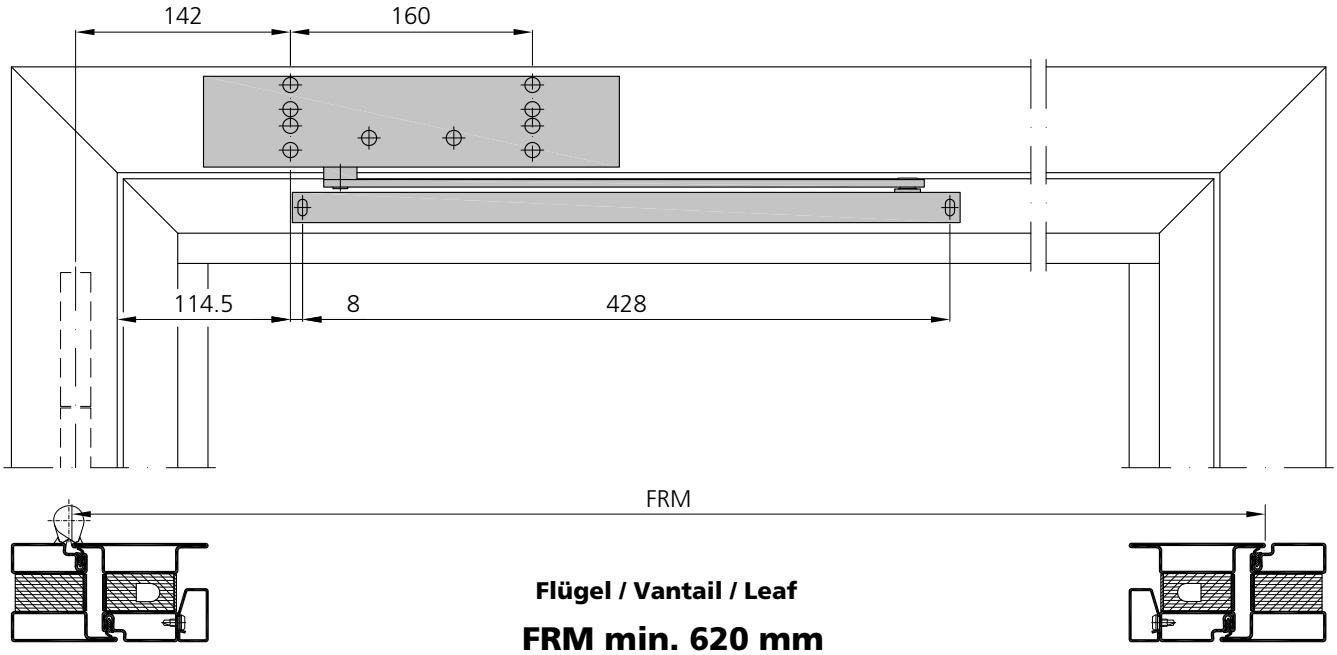

Flügel / Vantail / Leaf

FRM min. 620 mm

Masse sind gemäss Einbauanleitung Dorma zu prüfen!

Contrôler les dimensions selon les instructions de montage Dorma!

Dimensions have to be verified according to Dorma's assembly instructions!

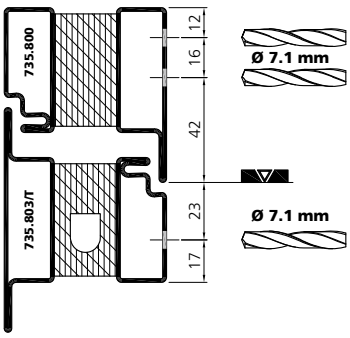

Dorma TS93G
1 flügelig
Bandseite
Kopfmontage

Dorma TS93G
1 vantail
Côté paumelles
Montage inversé

Dorma TS93G
1 leaf
Hinge side
Head mounting

fl_ep_0203

Masse sind gemäss Einbauanleitung Dorma zu prüfen!
Contrôler les dimensions selon les instructions de montage Dorma!
Dimensions have to be verified according to Dorma's assembly instructions!

DIN rechts
DIN droite
DIN right

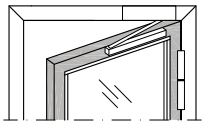

Ansicht von Innen / Élévation de l`intérieur / View from inside

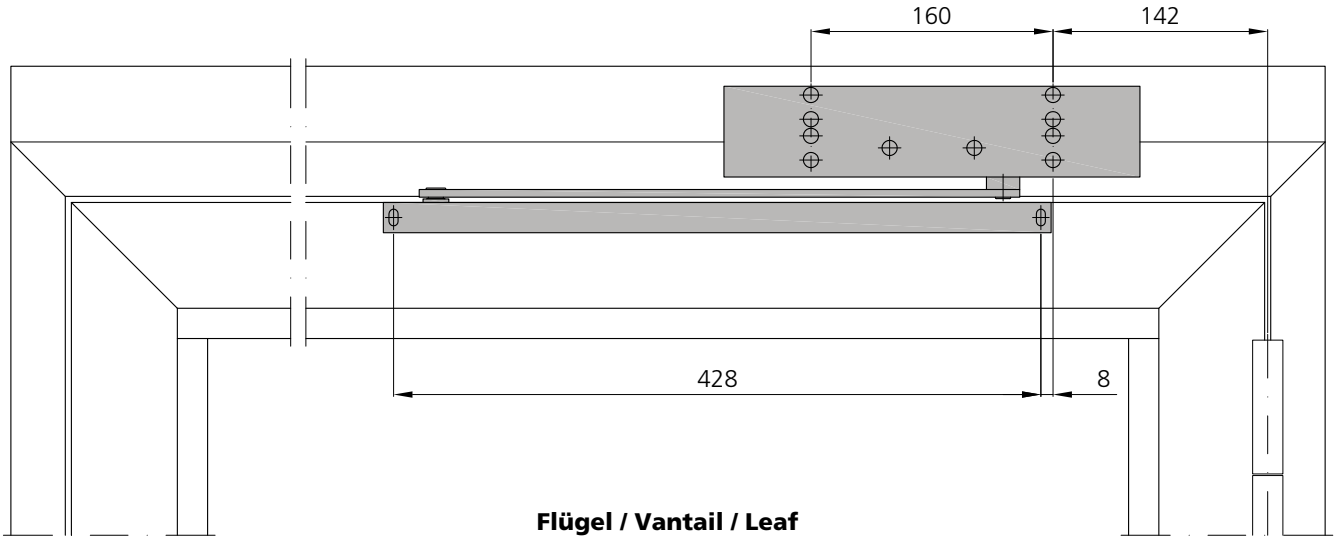

Flügel / Vantail / Leaf

FRM min. 620 mm



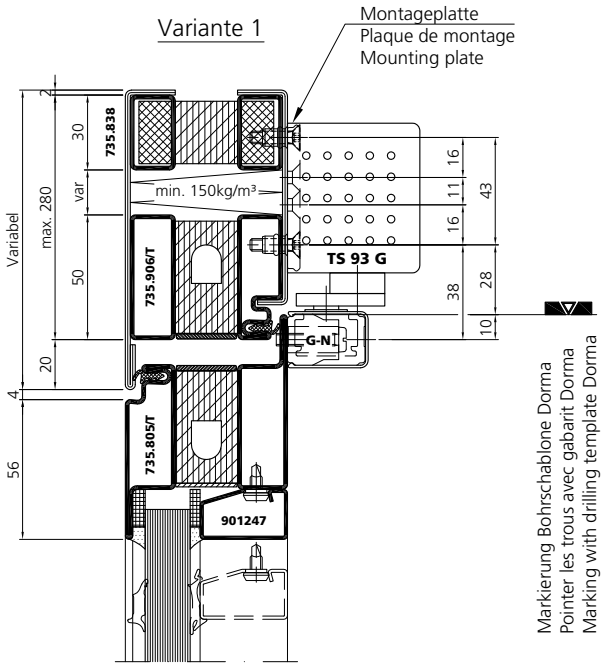

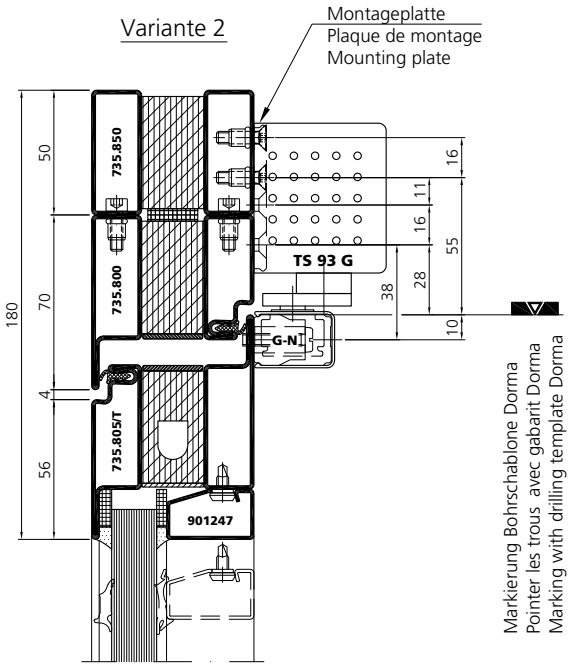

Dorma TS93G
1 flügelig
Bandseite
Kopfmontage

Dorma TS93G
1 vantail
Côté paumelles
Montage inversé

Dorma TS93G
1 leaf
Hinge side
Head mounting

fl_ep_0203

DIN rechts
DIN droite
DIN right

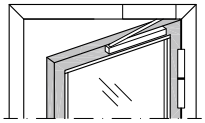

Ansicht von Innen / Élévation de l`intérieur / View from inside

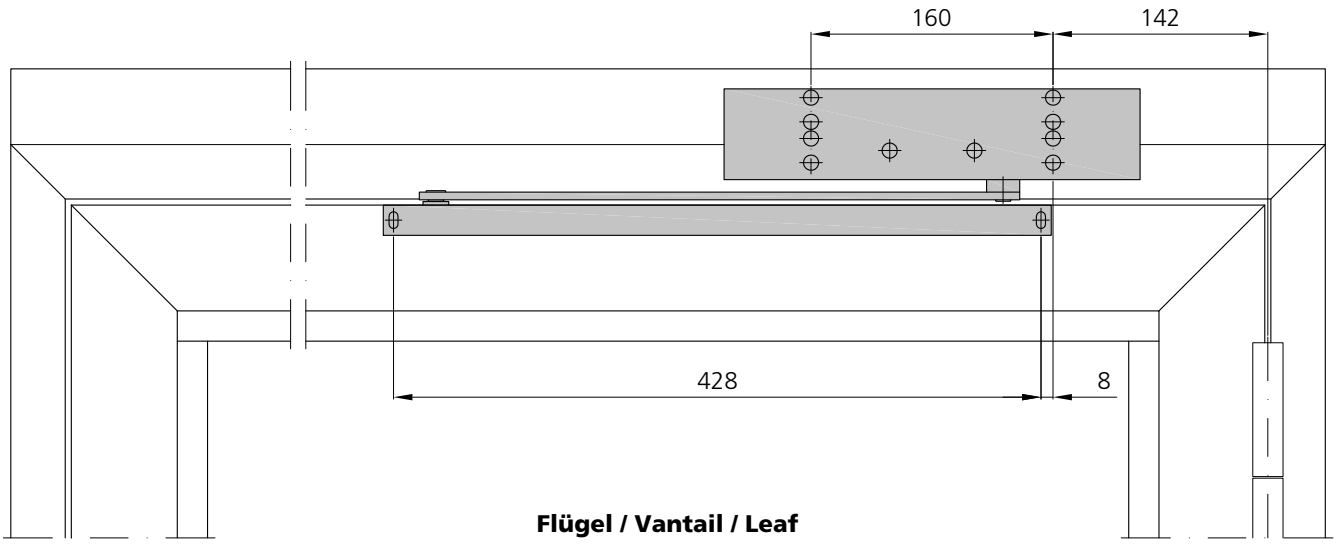

Flügel / Vantail / Leaf

FRM min. 620 mm



Variante 1

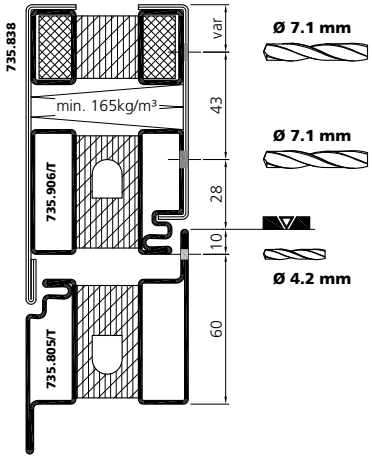

Variante 2

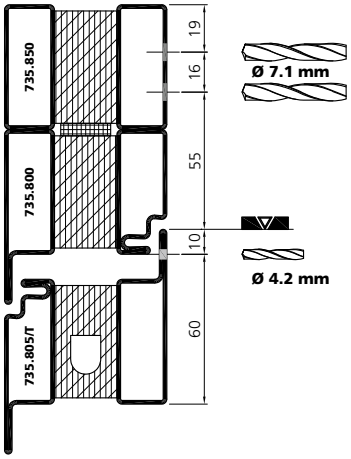

Masse sind gemäss Einbauanleitung Dorma zu prüfen!

Contrôler les dimensions selon les instructions de montage Dorma!

Dimensions have to be verified according to Dorma's assembly instructions!

Dorma TS93G
1 flügelig
Gegenbandseite
Normalmontage

Dorma TS93G
1 vantail
Côté opposé aux paumelles
Montage standard

Dorma TS93G
1 leaf
Opposite hinge side
Standard mounting

fl_ep_0220

Masse sind gemäss Einbauanleitung Dorma zu prüfen!
Contrôler les dimensions selon les instructions de montage Dorma!
Dimensions have to be verified according to Dorma's assembly instructions!

DIN links
DIN gauche
DIN left

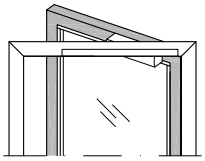

Ansicht von Innen / Élévation de l`intérieur / View from inside

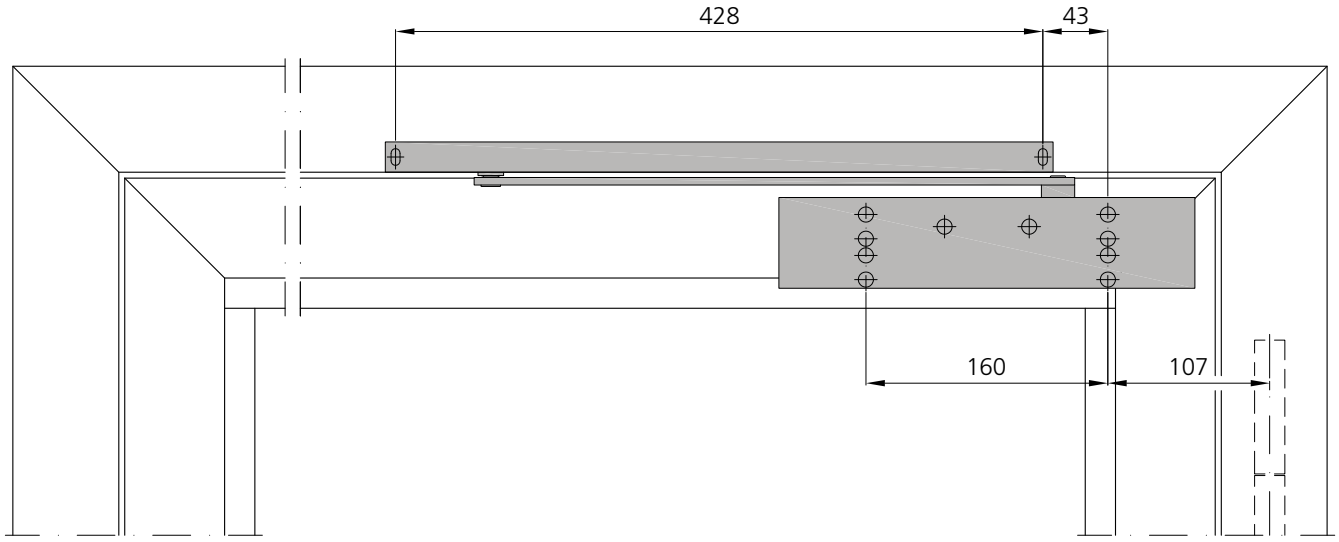



Flügel / Vantail / Leaf

FRM min. 620 mm

Variante 1

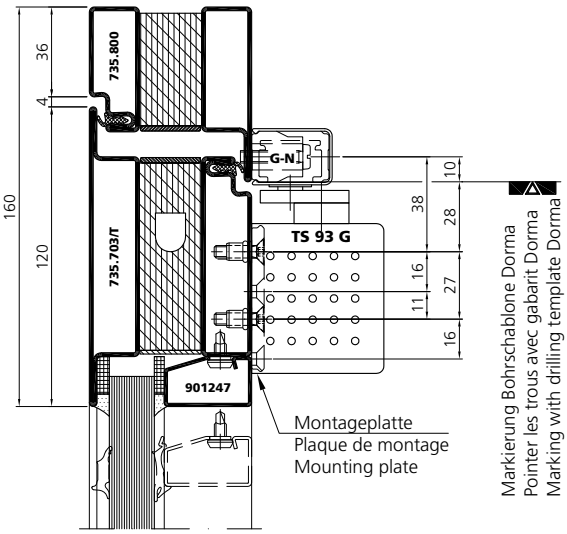

Variante 2

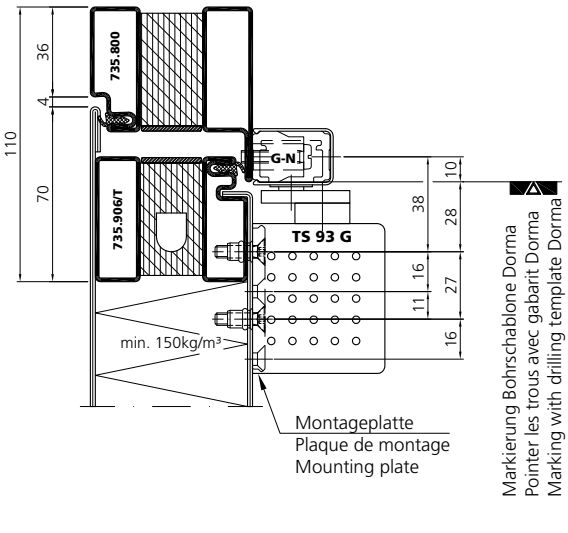

Dorma TS93G
1 flügelig
Gegenbandseite
Normalmontage

Dorma TS93G
1 vantail
Côté opposé aux paumelles
Montage standard

Dorma TS93G
1 leaf
Opposite hinge side
Standard mounting

fl_ep_0220

DIN links
DIN gauche
DIN left

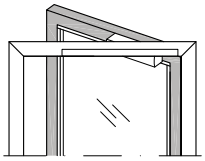

Ansicht von Innen / Élévation de l`intérieur / View from inside

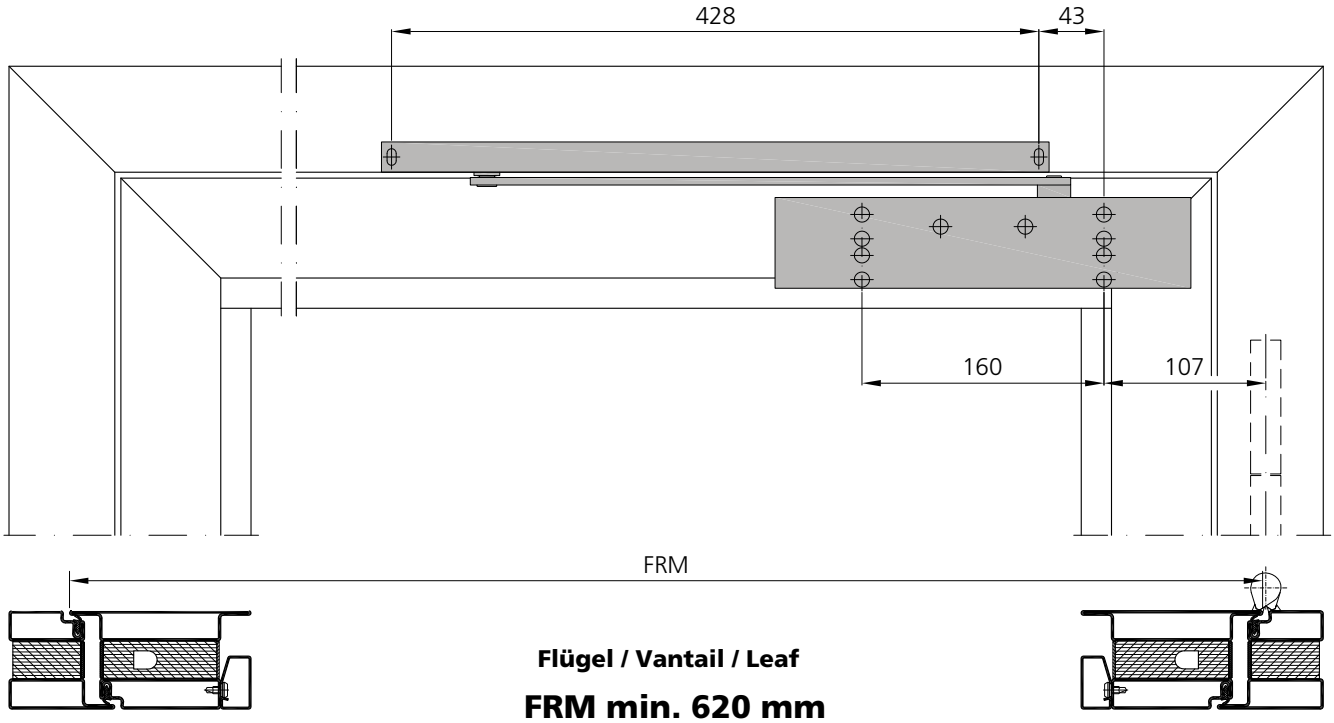

Flügel / Vantail / Leaf

FRM min. 620 mm

Masse sind gemäss Einbauanleitung Dorma zu prüfen!

Contrôler les dimensions selon les instructions de montage Dorma!

Dimensions have to be verified according to Dorma's assembly instructions!

Variante 1

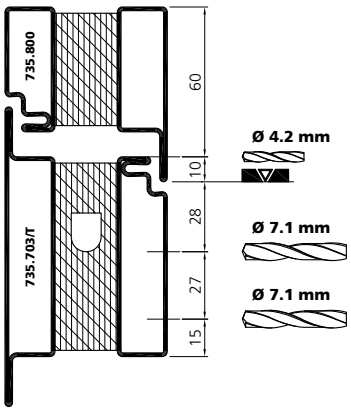

Variante 2

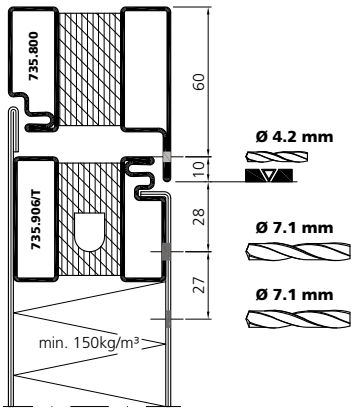

Dorma TS93B G-SR-EMF
2 flügelig
Bandseite
Normalmontage

Dorma TS93B G-SR-EMF
2 vantaux
Côté paumelles
Montage standard

Dorma TS93B G-SR-EMF
2 leafs
Hinge side
Standard mounting

fl_ep_0205

DIN rechts
DIN droite
DIN right

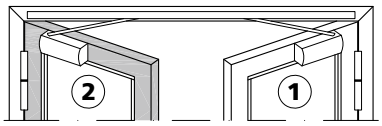

Ansicht von Innen / Élévation de l`intérieur / View from inside

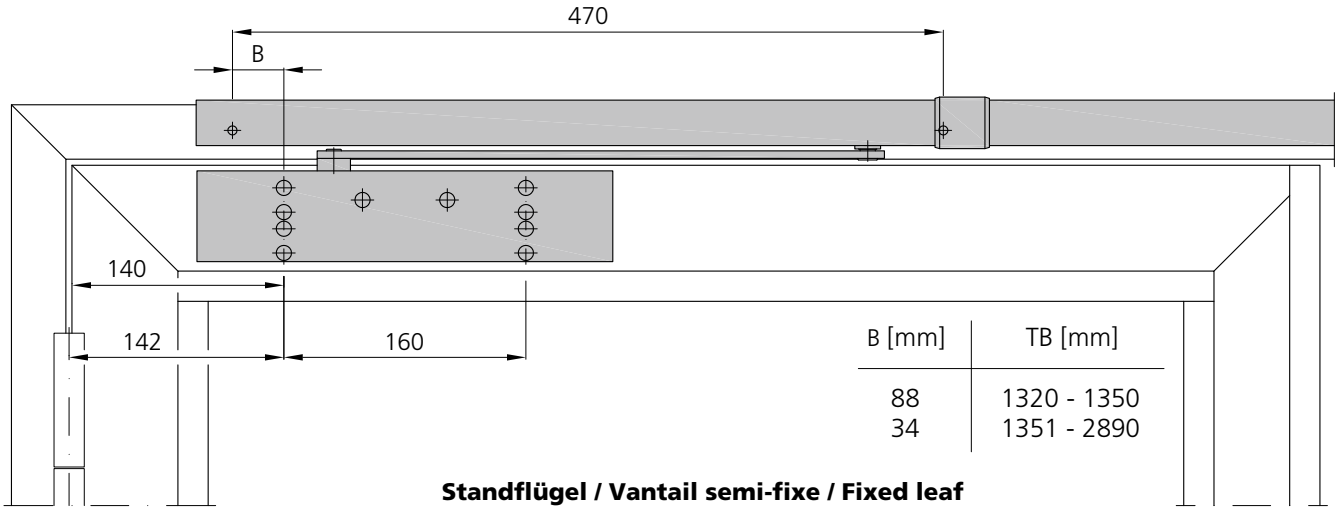

B [mm]	TB [mm]
88	1320 - 1350
34	1351 - 2890

Standflügel / Vantail semi-fixe / Fixed leaf

FRM min. 400 mm

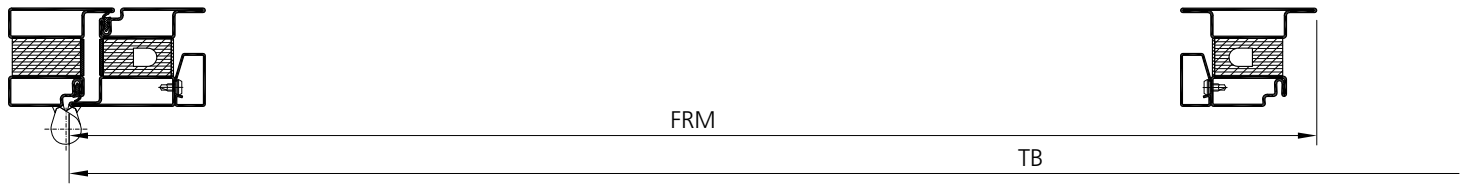

Masse sind gemäss Einbauanleitung Dorma zu prüfen!

Contrôler les dimensions selon les instructions de montage Dorma!

Dimensions have to be verified according to Dorma's assembly instructions!

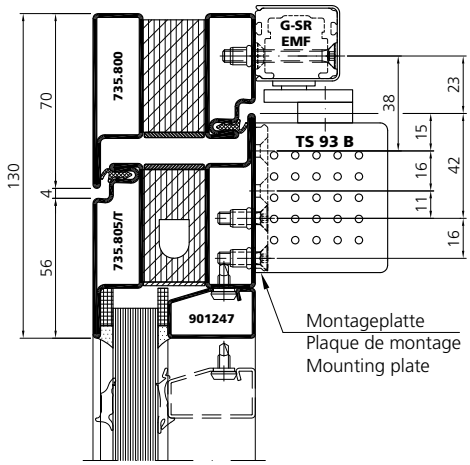

Dorma TS93B G-SR-EMF
2 flügelig
Bandseite
Normalmontage

Dorma TS93B G-SR-EMF
2 vantaux
Côté paumelles
Montage standard

Dorma TS93B G-SR-EMF
2 leafs
Hinge side
Standard mounting

fl_ep_0205

DIN rechts
DIN droite
DIN right

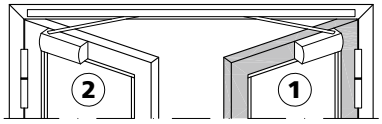

Ansicht von Innen / Élévation de l`intérieur / View from inside

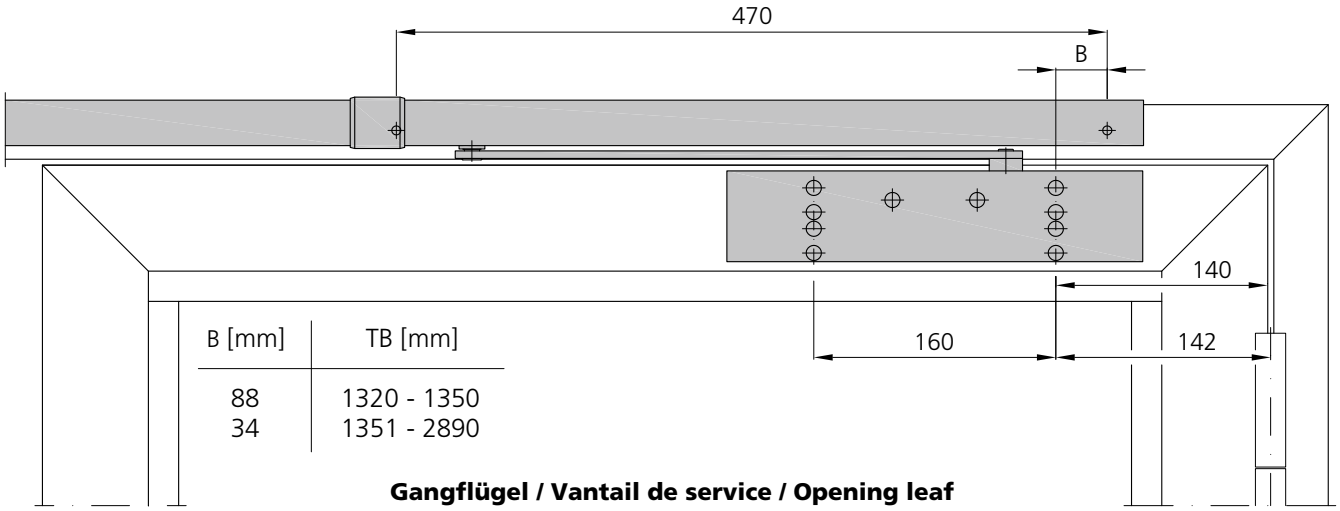

B [mm]	TB [mm]
88	1320 - 1350
34	1351 - 2890

Gangflügel / Vantail de service / Opening leaf

FRM min. 620 mm

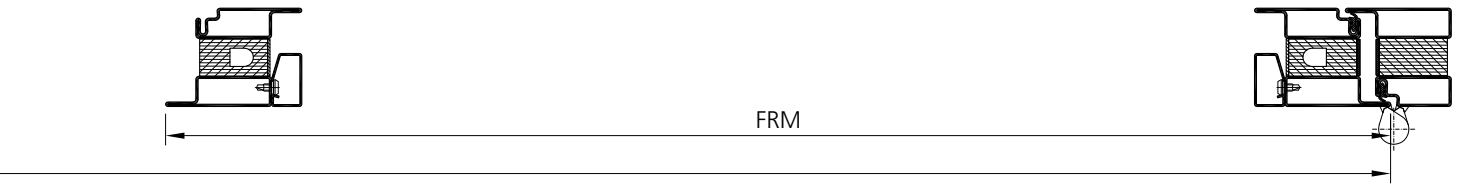

Masse sind gemäss Einbauanleitung Dorma zu prüfen!

Contrôler les dimensions selon les instructions de montage Dorma!

Dimensions have to be verified according to Dorma's assembly instructions!

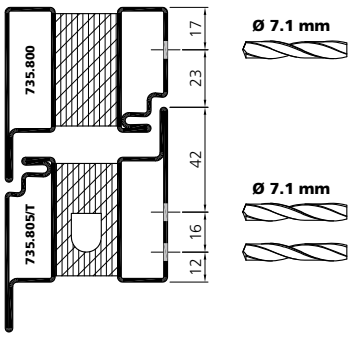

Dorma TS93G G-SR-EMF / BG
2 flügelig
Gegenbandseite
Normalmontage

Dorma TS93G G-SR-EMF / BG
2 vantaux
Côté opposé aux paumelles
Montage standard

Dorma TS93G G-SR-EMF / BG
2 leafs
Opposite hinge side
Standard mounting

fl_ep_0206

DIN links
DIN gauche
DIN left

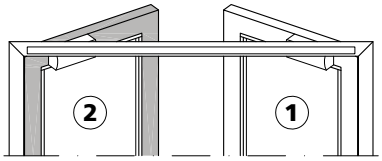

Ansicht von Innen / Élévation de l`intérieur / View from inside

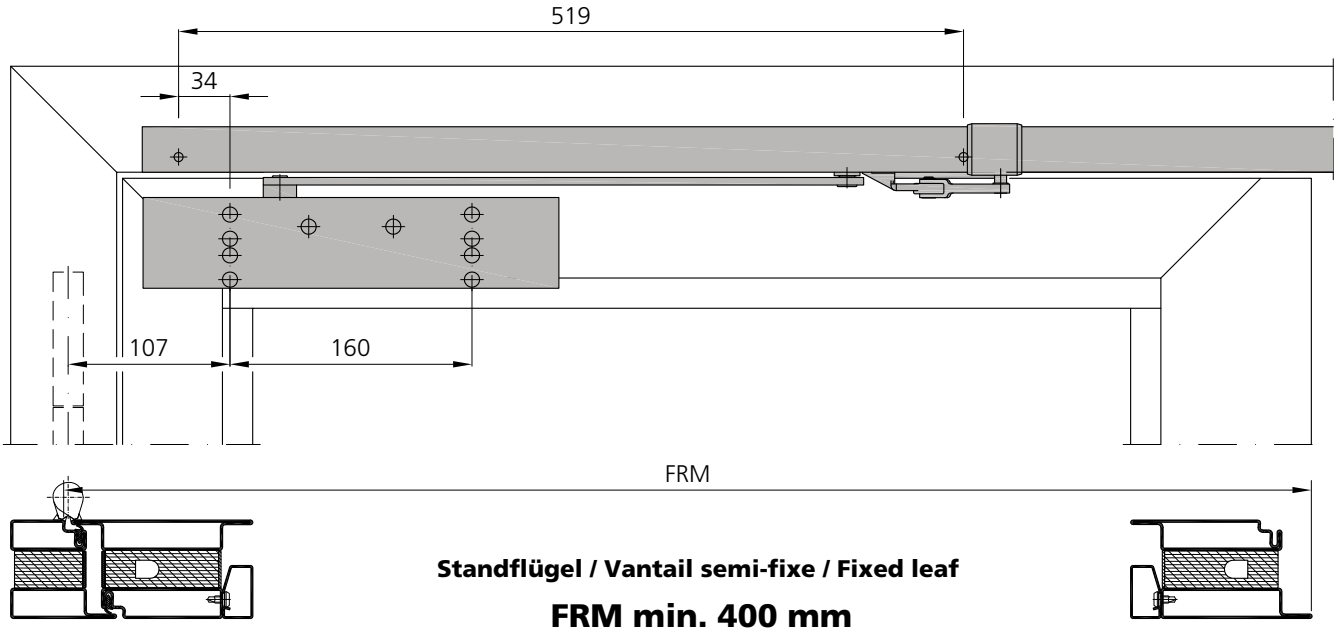

Standflügel / Vantail semi-fixe / Fixed leaf

FRM min. 400 mm

Masse sind gemäss Einbauanleitung Dorma zu prüfen!
Contrôler les dimensions selon les instructions de montage Dorma!
Dimensions have to be verified according to Dorma's assembly instructions!

Variante 1

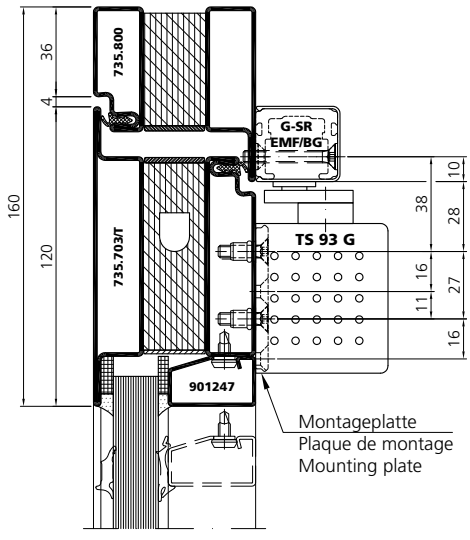

Variante 2

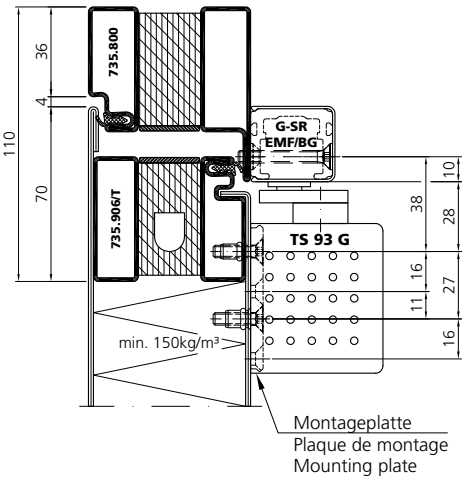

Dorma TS93G G-SR-EMF / BG
2 flügelig
Gegenbandseite
Normalmontage

Dorma TS93G G-SR-EMF / BG
2 vantaux
Côté opposé aux paumelles
Montage standard

Dorma TS93G G-SR-EMF / BG
2 leafs
Opposite hinge side
Standard mounting

fl_ep_0206

DIN links
DIN gauche
DIN left

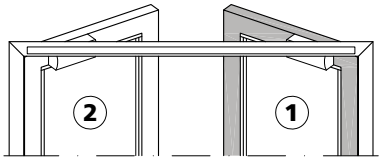

Ansicht von Innen / Élévation de l`intérieur / View from inside

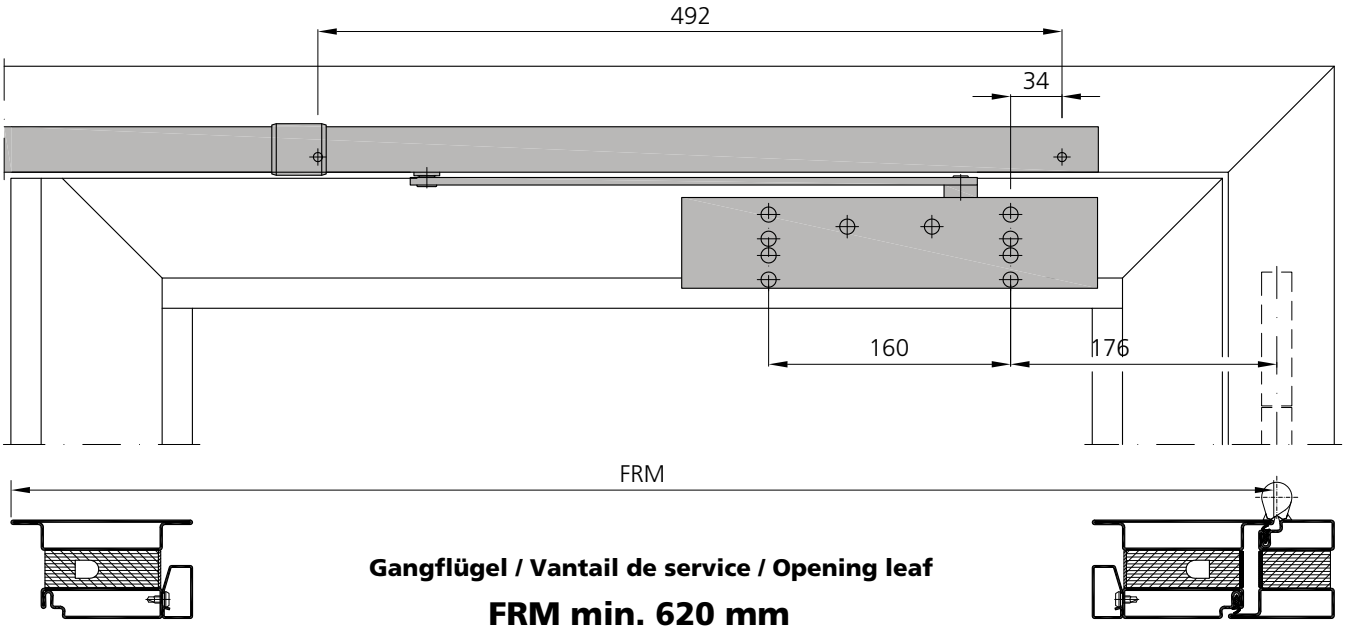

Gangflügel / Vantail de service / Opening leaf

FRM min. 620 mm

Variante 1

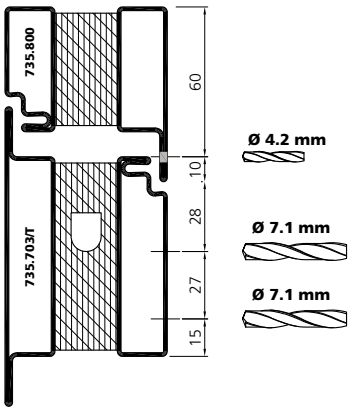

Variante 2

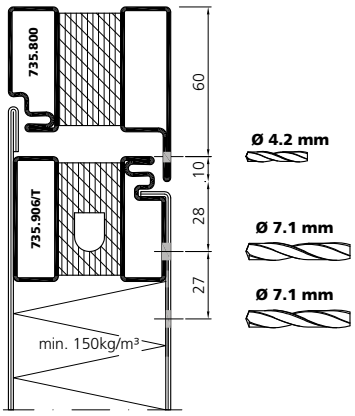

Masse sind gemäss Einbauanleitung Dorma zu prüfen!

Contrôler les dimensions selon les instructions de montage Dorma!

Dimensions have to be verified according to Dorma's assembly instructions!

Dorma ITS96
1 flügelig
G 96 EMF

Dorma ITS96
1 vantail
G 96 EMF

Dorma ITS96
1 leaf
G 96 EMF

fl_ep_0213

DIN rechts
DIN droite
DIN right

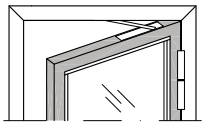

Ansicht von Innen / Élévation de l`intérieur / View from inside

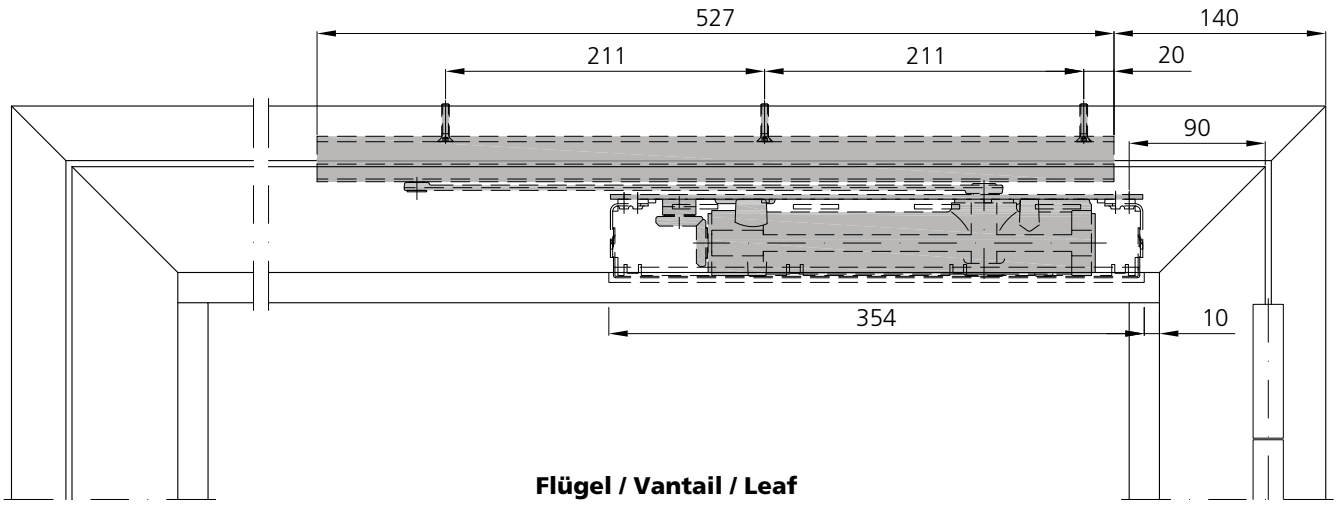

Flügel / Vantail / Leaf

FFB min. 670 mm

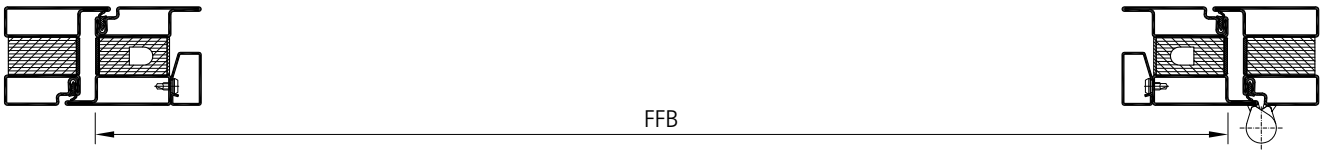

Masse sind gemäss Einbauanleitung Forster zu prüfen!

Contrôler les dimensions selon les instructions de montage Forster!

Dimensions have to be verified according to Forster's assembly instructions!

DORMA

art.no. 52330150
Türschliesser ITS 3-6
Ferme-porte ITS 3-6
Door closer ITS 3-6

art.no. 52001501
Gleitschiene G 96 EMF DIN-L
Glissière G96 EMF DIN gauche
Guide rail G96 EMF DIN left

art.no. 52001601
Gleitschiene G 96 EMF DIN-R
Glissière G96 EMF DIN droite
Guide rail G96 EMF DIN right

G 96 EMF

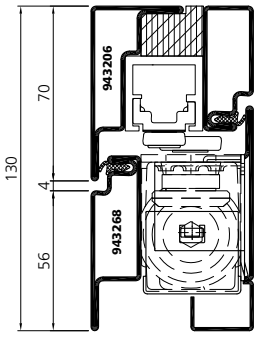

G 96 EMF

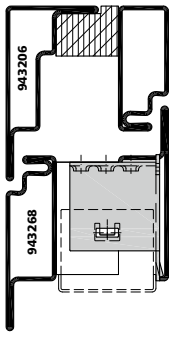

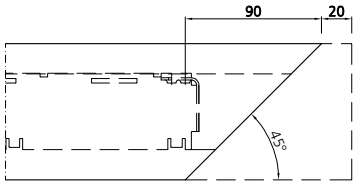

Vorgerichtetes Profil 20 mm ablängen
Raccourcir le profilé préentaillé 20 mm
Shorten the prepared profile 20 mm

* Bei Glaseinstand 15 mm: 948002 einsetzen
Avec prise en feuillure du verre 15 mm: utiliser 948002
With glass edge cover 15 mm: use 948002

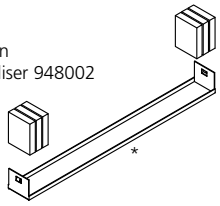

Dorma ITS96
1 flügelig
G 96 N

Dorma ITS96
1 vantail
G 96 N

Dorma ITS96
1 leaf
G 96 N

fl_ep_0213

DIN rechts
DIN droite
DIN right

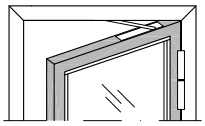

Ansicht von Innen / Élévation de l`intérieur / View from inside

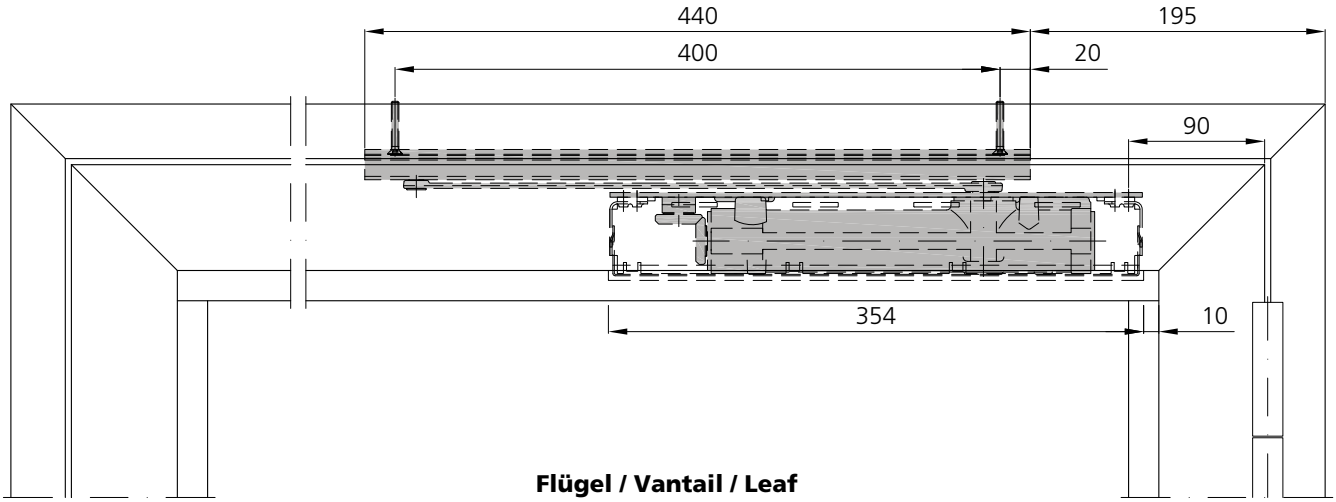

Flügel / Vantail / Leaf

FFB min. 640 mm

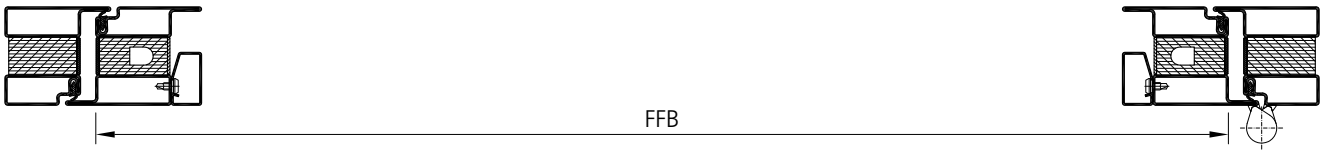

Masse sind gemäss Einbauanleitung Forster zu prüfen!

Contrôler les dimensions selon les instructions de montage Forster!

Dimensions have to be verified according to Forster's assembly instructions!

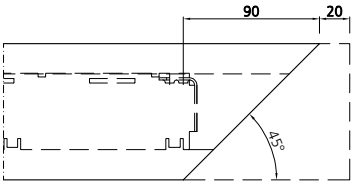

Vorgerichtetes Profil 20 mm ablängen
Raccourcir le profilé préentaillé 20 mm
Shorten the prepared profile 20 mm

DORMA

art.no. 52330150
Türschliesser ITS 3-6
Ferme-porte ITS 3-6
Door closer ITS 3-6

art.no. 52003701
Gleitschiene G96 N20-K8 DIN links
Glissière G96 N20-K8 DIN gauche
Guide rail G96 N20-K8 DIN left

art.no. 52003801
Gleitschiene G96 N20-K8 DIN rechts
Glissière G96 N20-K8 DIN droite
Guide rail G96 N20-K8 DIN right

G 96 N

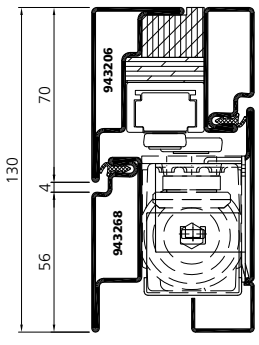

G 96 N

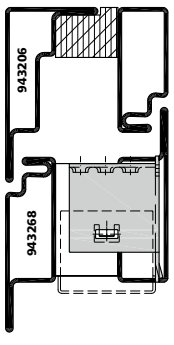

* Bei Glaseinstand 15 mm: 948002 einsetzen
Avec prise en feuillure du verre 15 mm: utiliser 948002
With glass edge cover 15 mm: use 948002

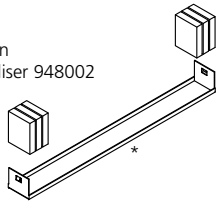

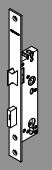

06/18

Dorma ITS96
2 flügelig
G 96 EMF

Dorma ITS96
2 vantaux
G 96 EMF

Dorma ITS96
2 leafs
G 96 EMF

fl_ep_0214

DIN rechts
DIN droite
DIN right

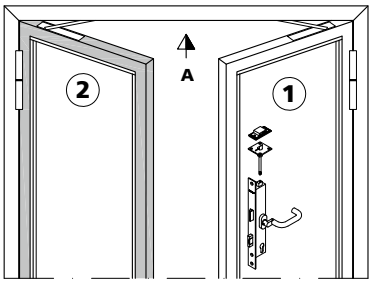

Ansicht von Innen / Élévation de l`intérieur / View from inside

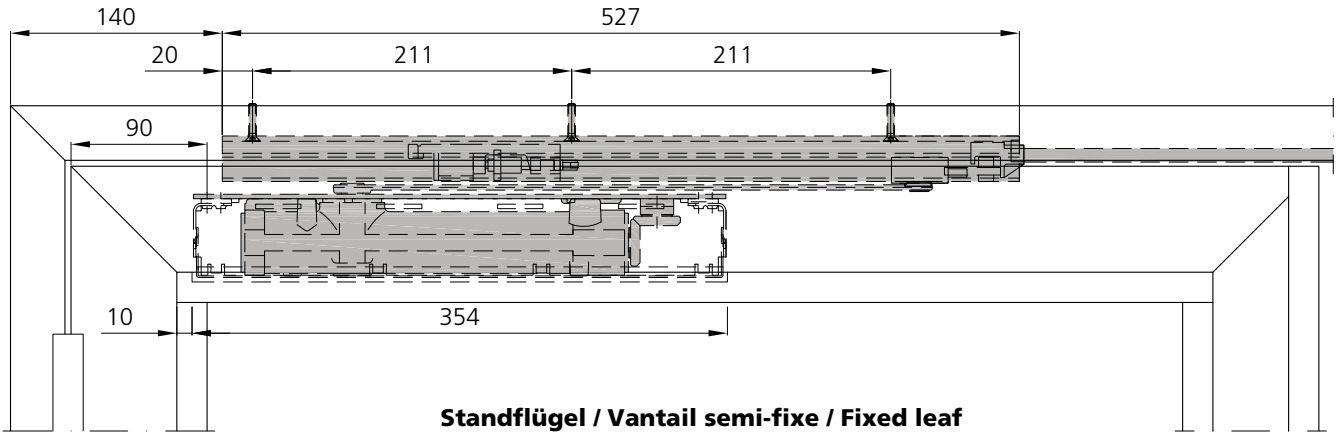

Standflügel / Vantail semi-fixe / Fixed leaf

FFB min. 670 mm

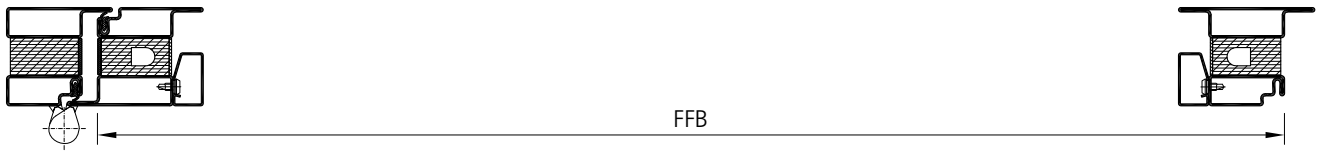

Masse sind gemäss Einbauanleitung Forster zu prüfen!

Contrôler les dimensions selon les instructions de montage Forster!

Dimensions have to be verified according to Forster's assembly instructions!

DORMA **G 96 EMF**

art.no. 52330150
Türschliesser ITS 3-6
Ferme-porte ITS 3-6
Door closer ITS 3-6

art.no. 52001801
Gleitschiene G 96 GSR [1)]
Glissière G 96 GSR [1)]
Guide rail G 96 GSR [1)]

art.no. 52001701
Gleitschiene G 96 GSR-EMF [1)]
Glissière G 96 GSR-EMF [1)]
Guide rail G 96 GSR-EMF [1)]

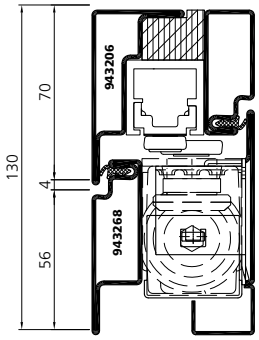

[1)] min. Standflügel-Falzbreite 670 mm
largeur min. de feuillure du vantail semi-fixe 670 mm
min. rebate width of fixed leaf 670 mm

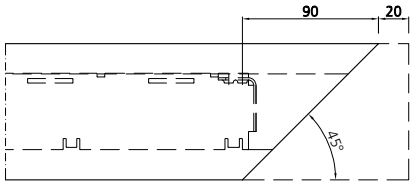

Vorgerichtetes Profil 20 mm ablängen
Raccourcir le profilé préentaillé 20 mm
Shorten the prepared profile 20 mm

* Bei Glaseinstand 15 mm: 948002 einsetzen
Avec prise en feuillure du verre 15 mm: utiliser 948002
With glass edge cover 15 mm: use 948002

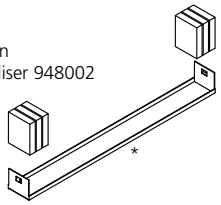

Dorma ITS96
2 flügelig
G 96 EMF

Dorma ITS96
2 vantaux
G 96 EMF

Dorma ITS96
2 leafs
G 96 EMF

fl_ep_0214

DIN rechts
DIN droite
DIN right

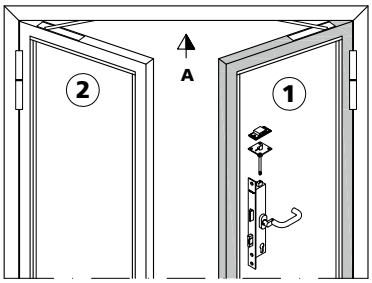

Ansicht von Innen / Élévation de l`intérieur / View from inside

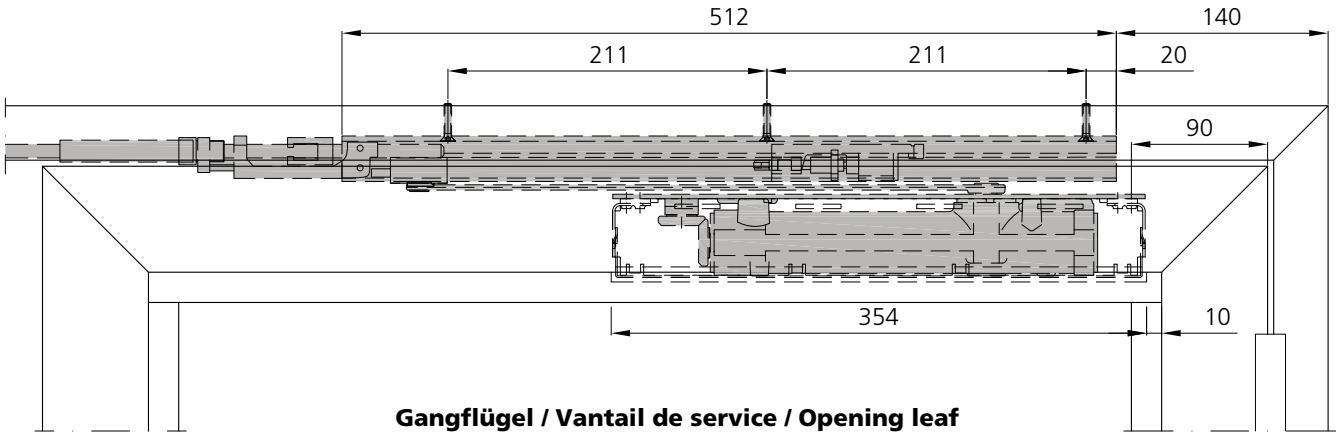

Gangflügel / Vantail de service / Opening leaf

FFB min. 780 mm

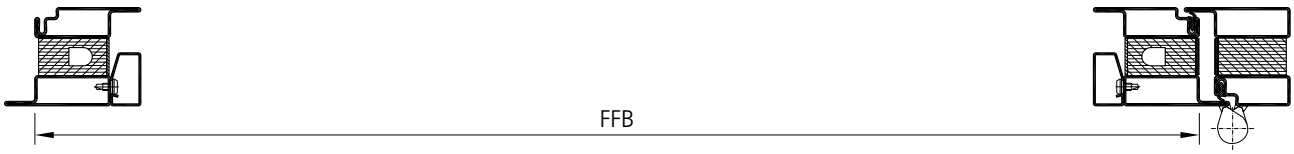

Masse sind gemäss Einbauanleitung Forster zu prüfen!

Contrôler les dimensions selon les instructions de montage Forster!

Dimensions have to be verified according to Forster's assembly instructions!

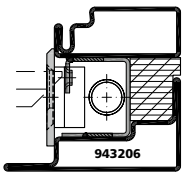

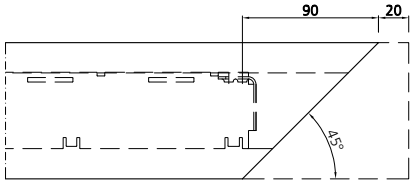

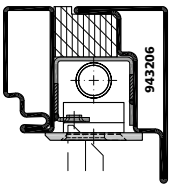

Vorgerichtetes Profil 20 mm ablängen
Raccourcir le profilé préentaillé 20 mm
Shorten the prepared profile 20 mm

Ansicht A / Vue A / View A

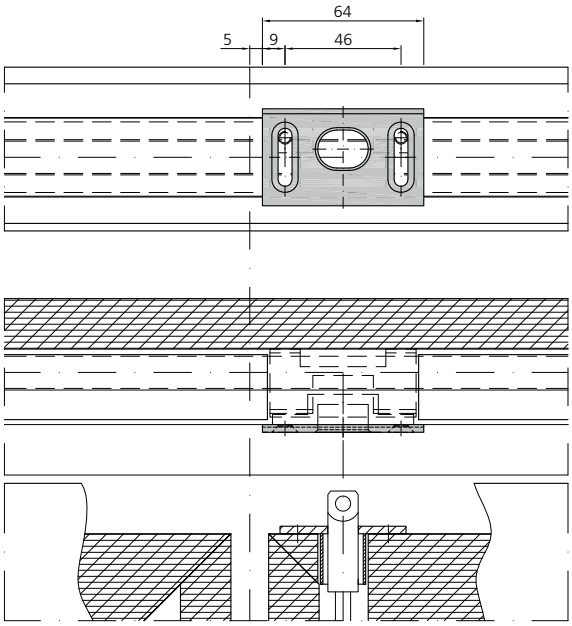

Dorma ITS96
2 flügelig
G 96 EMF
Mit E-Öffner

Montage Dorma ITS96
2 vantaux
G 96 EMF
Avec ouverture électrique

Installation Dorma ITS96
2 leafs
G 96 EMF
With E-opener

fl_ep_0215

DIN rechts
DIN droite
DIN right

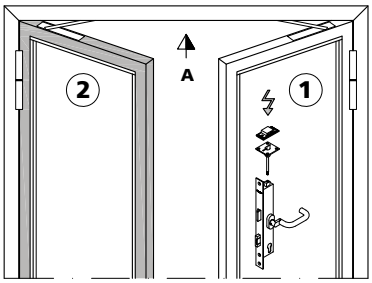

Ansicht von Innen / Élévation de l`intérieur / View from inside

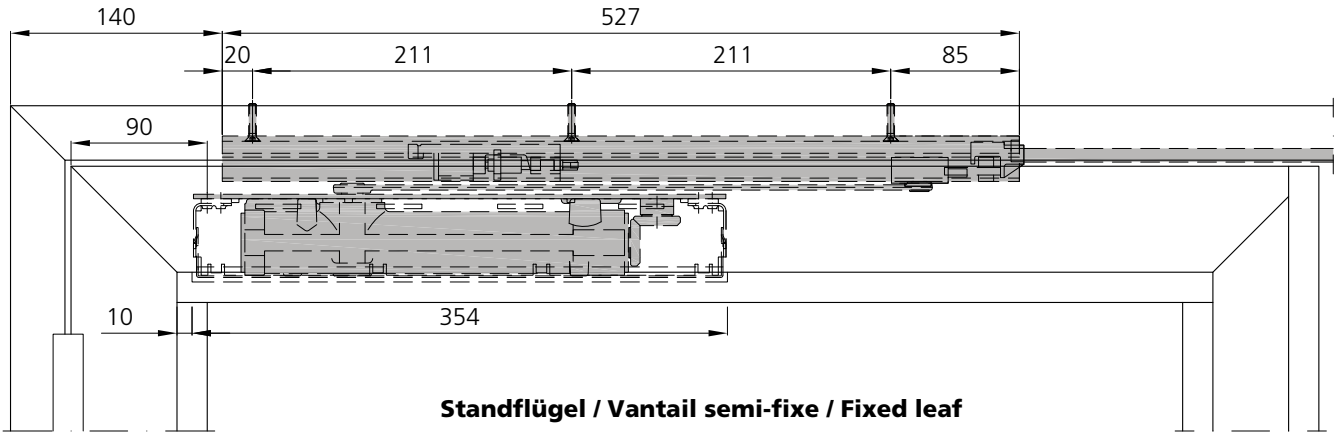

Standflügel / Vantail semi-fixe / Fixed leaf

FFB min. 760 mm

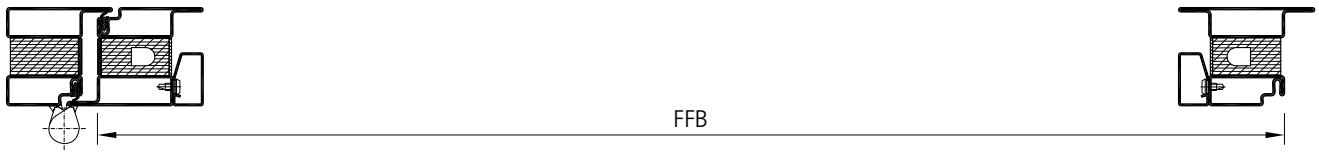

DORMA

art.no. 52330150
Türschliesser ITS 3-6
Ferme-porte ITS 3-6
Door closer ITS 3-6

art.no. 52001801
Gleitschiene G 96 GSR [1)]
Glissière G 96 GSR [1)]
Guide rail G 96 GSR [1)]

art.no. 52001701
Gleitschiene G 96 GSR-EMF [1)]
Glissière G 96 GSR-EMF [1)]
Guide rail G 96 GSR-EMF [1)]

G 96 EMF

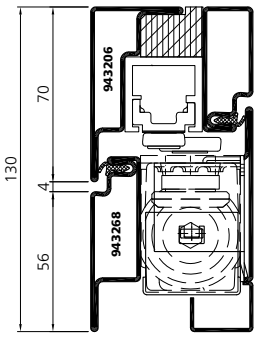

Masse sind gemäss Einbauanleitung Forster zu prüfen!

Contrôler les dimensions selon les instructions de montage Forster!

Dimensions have to be verified according to Forster's assembly instructions!

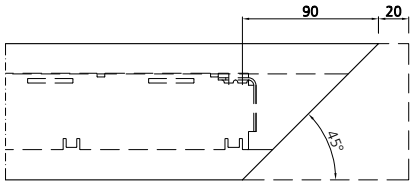

Vorgerichtetes Profil 20 mm ablängen
Raccourcir le profilé préentaillé 20 mm
Shorten the prepared profile 20 mm

[1)] min. Standflügel-Falzbreite 760 mm
largeur min. de feuillure du vantail semi-fixe 760 mm
min. rebate width of fixed leaf 760 mm

* Bei Glaseinstand 15 mm: 948002 einsetzen
Avec prise en feuillure du verre 15 mm: utiliser 948002
With glass edge cover 15 mm: use 948002

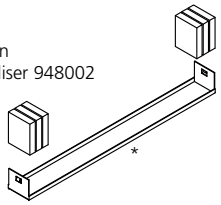

Dorma ITS96
2 flügelig
G 96 EMF
Mit E-Öffner

Dorma ITS96
2 vantaux
G 96 EMF
Avec ouverture électrique

Dorma ITS96
2 leafs
G 96 EMF
With E-opener

fl_ep_0215

DIN rechts
DIN droite
DIN right

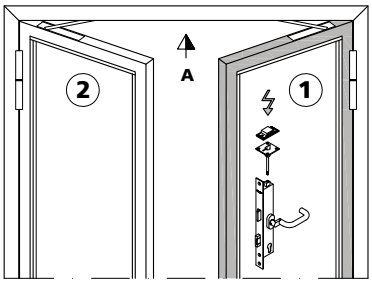

Ansicht von Innen / Élévation de l`intérieur / View from inside

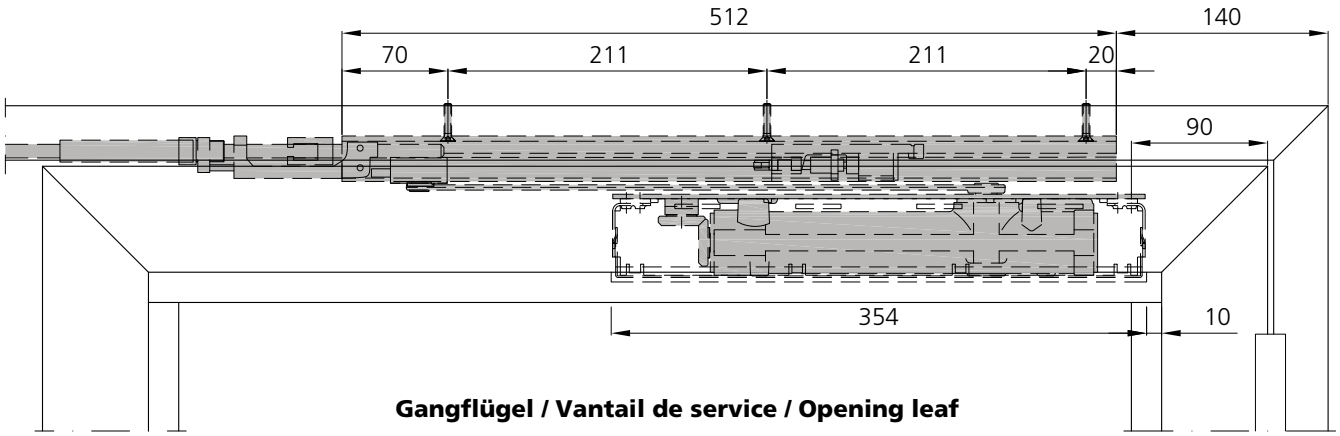

Gangflügel / Vantail de service / Opening leaf

FFB min. 1160 mm

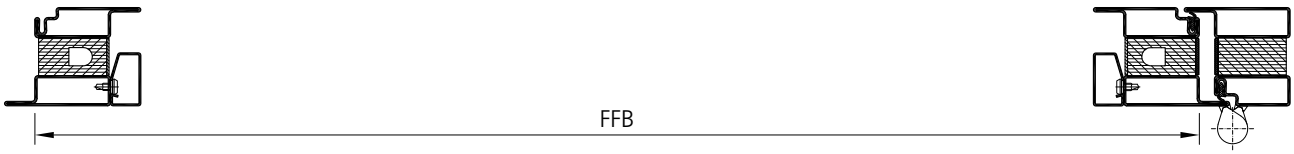

Ansicht A / Vue A / View A

Masse sind gemäss Einbauanleitung Forster zu prüfen!

Contrôler les dimensions selon les instructions de montage Forster!

Dimensions have to be verified according to Forster's assembly instructions!

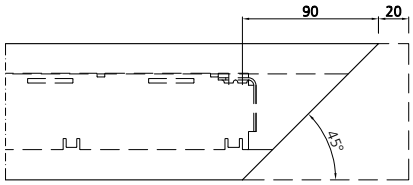

Vorgerichtetes Profil 20 mm ablängen
Raccourcir le profilé préentaillé 20 mm
Shorten the prepared profile 20 mm

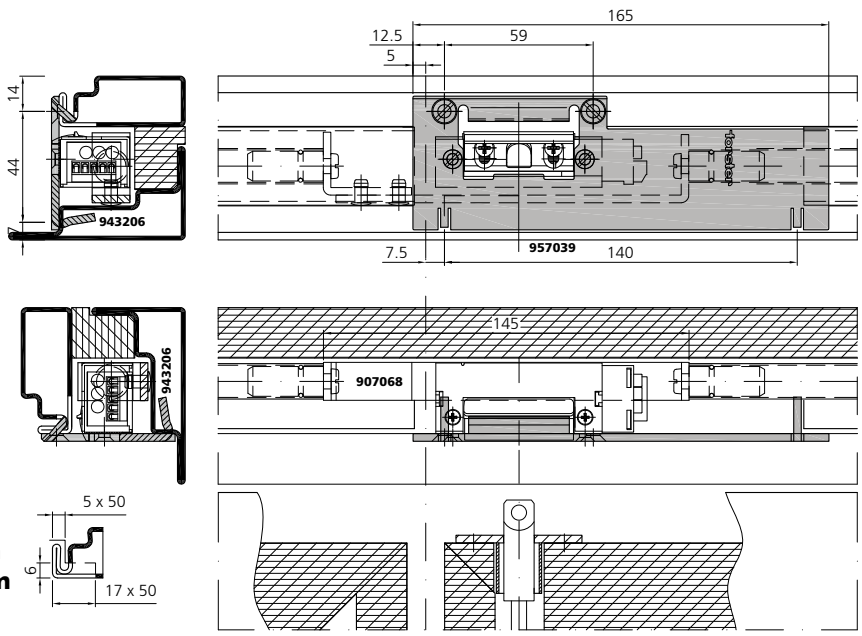

Dorma ITS96
2 flügelig
G 96 EMF

Dorma ITS96
2 vantaux
G 96 EMF

Dorma ITS96
2 leafs
G 96 EMF

fl_ep_0216

DIN rechts
DIN droite
DIN right

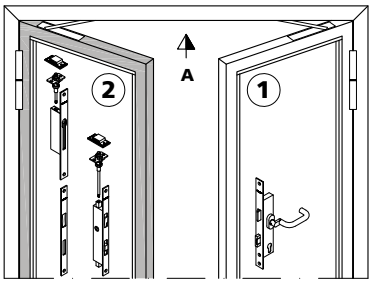

Ansicht von Innen / Élévation de l`intérieur / View from inside

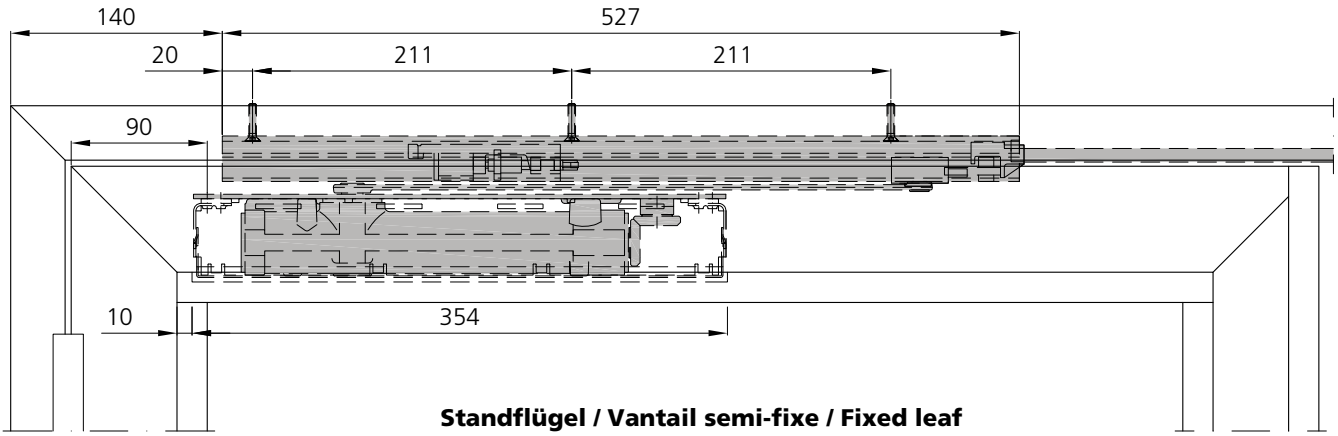

Standflügel / Vantail semi-fixe / Fixed leaf

FFB min. 670 mm

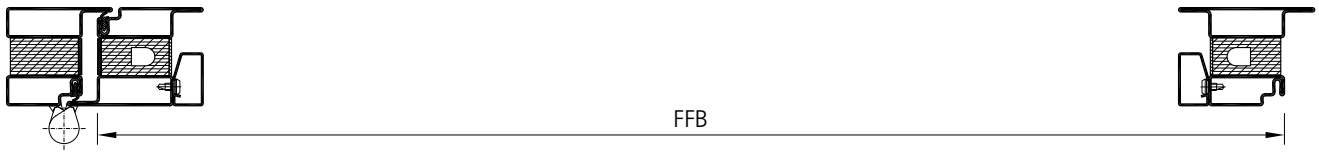

DORMA

art.no. 52330150
Türschliesser ITS 3-6
Ferme-porte ITS 3-6
Door closer ITS 3-6

art.no. 52001801
Gleitschiene G 96 GSR [1)]
Glissière G 96 GSR [1)]
Guide rail G 96 GSR [1)]

art.no. 52001701
Gleitschiene G 96 GSR-EMF [1)]
Glissière G 96 GSR-EMF [1)]
Guide rail G 96 GSR-EMF [1)]

G 96 EMF

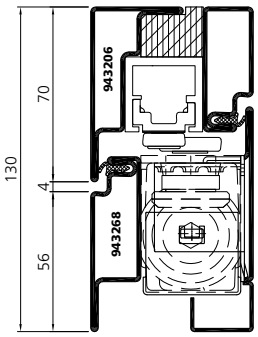

Masse sind gemäss Einbauanleitung Forster zu prüfen!

Contrôler les dimensions selon les instructions de montage Forster!

Dimensions have to be verified according to Forster's assembly instructions!

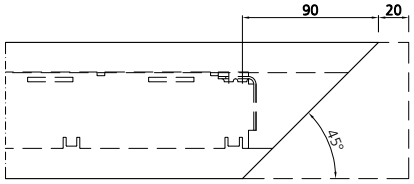

Vorgerichtetes Profil 20 mm ablängen
Raccourcir le profilé préentaillé 20 mm
Shorten the prepared profile 20 mm

[1)] min. Standflügel-Falzbreite 670 mm
largeur min. de feuillure du vantail semi-fixe 670 mm
min. rebate width of fixed leaf 670 mm

* Bei Glaseinstand 15 mm: 948002 einsetzen
Avec prise en feuillure du verre 15 mm: utiliser 948002
With glass edge cover 15 mm: use 948002

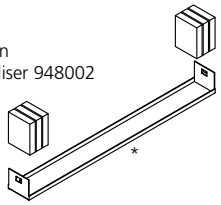

Dorma ITS96
2 flügelig
G 96 EMF

Dorma ITS96
2 vantaux
G 96 EMF

Dorma ITS96
2 leafs
G 96 EMF

fl_ep_0216

DIN rechts
DIN droite
DIN right

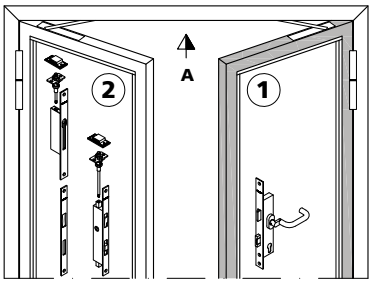

Ansicht von Innen / Élévation de l`intérieur / View from inside

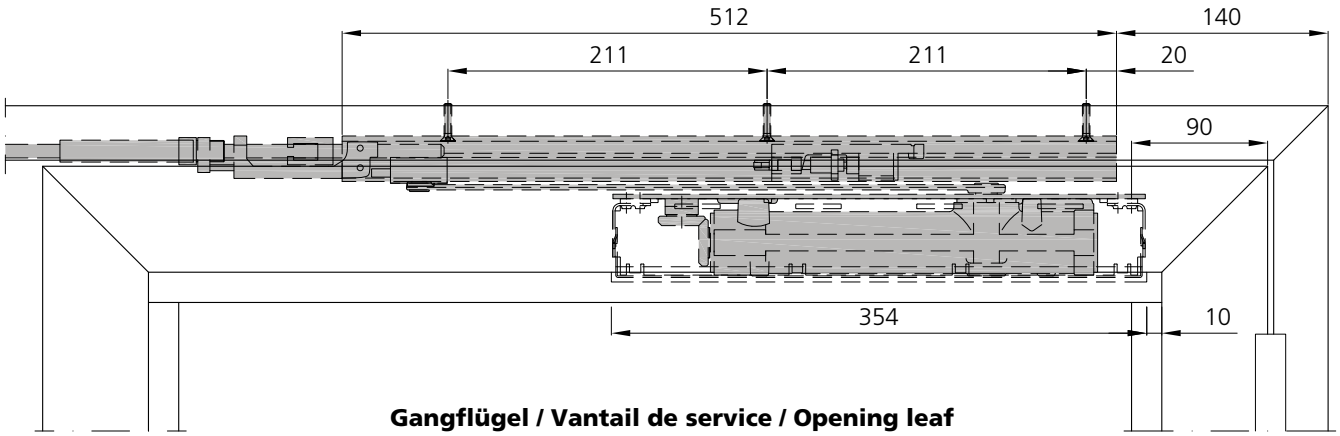

Gangflügel / Vantail de service / Opening leaf

FFB min. 780 mm

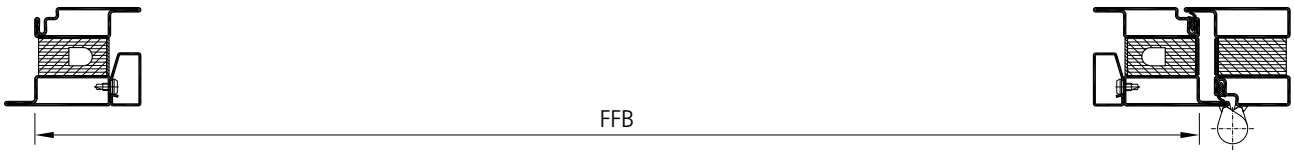

Masse sind gemäss Einbauanleitung Forster zu prüfen!

Contrôler les dimensions selon les instructions de montage Forster!

Dimensions have to be verified according to Forster's assembly instructions!

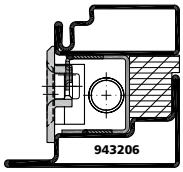

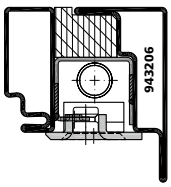

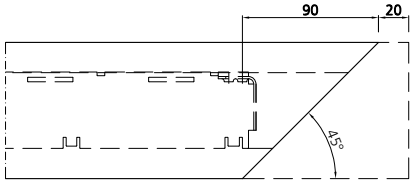

Vorgerichtetes Profil 20 mm ablängen
Raccourcir le profilé préentaillé 20 mm
Shorten the prepared profile 20 mm

Ansicht A
Vue A
View A

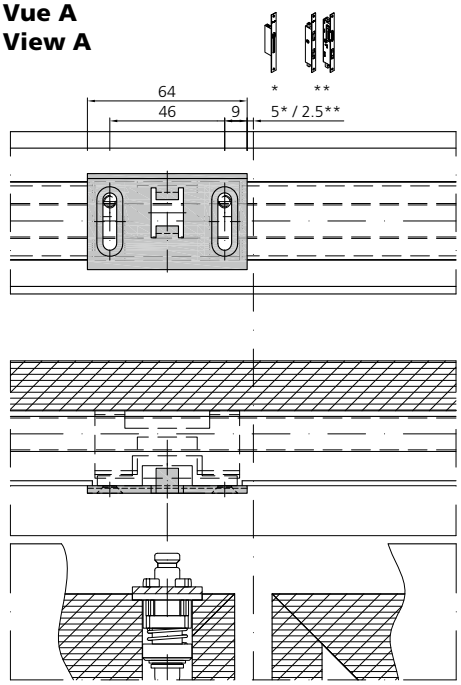

Dorma ITS96
2 flügelig
G 96 EMF

Dorma ITS96
2 vantaux
G 96 EMF

Dorma ITS96
2 leafs
G 96 EMF

fl_ep_0217

DIN rechts
DIN droite
DIN right

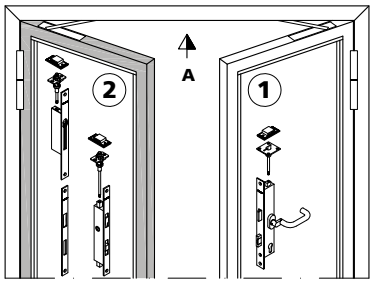

Ansicht von Innen / Élévation de l`intérieur / View from inside

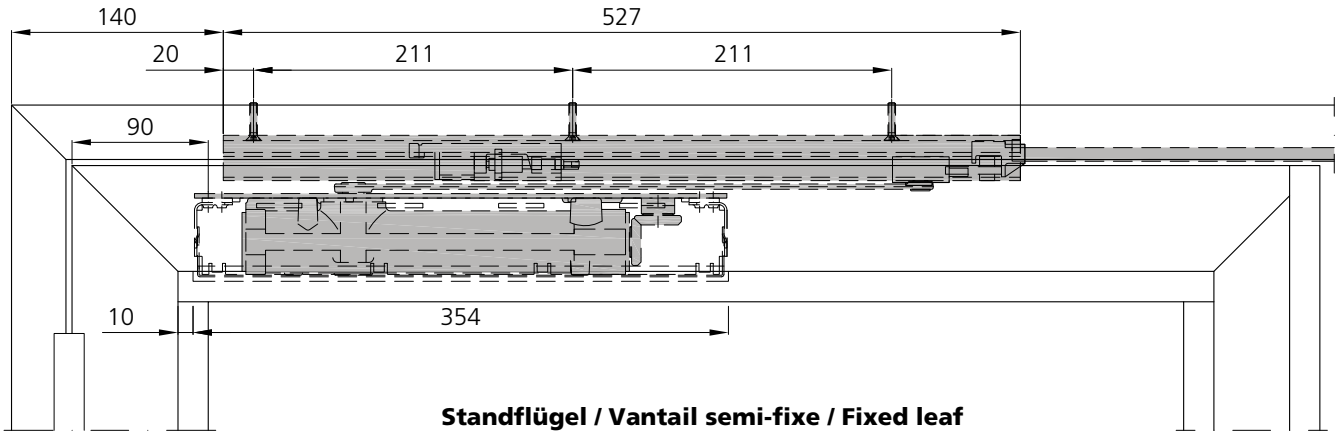

Standflügel / Vantail semi-fixe / Fixed leaf

FFB > 670 mm

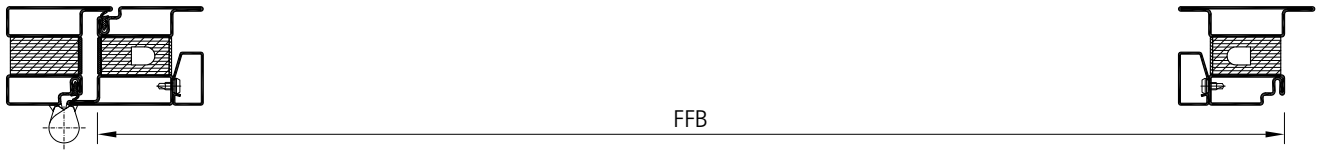

DORMA

art.no. 52330150
Türschliesser ITS 3-6
Ferme-porte ITS 3-6
Door closer ITS 3-6

art.no. 52001801
Gleitschiene G 96 GSR [1)]
Glissière G 96 GSR [1)]
Guide rail G 96 GSR [1)]

art.no. 52001701
Gleitschiene G 96 GSR-EMF [1)]
Glissière G 96 GSR-EMF [1)]
Guide rail G 96 GSR-EMF [1)]

G 96 EMF

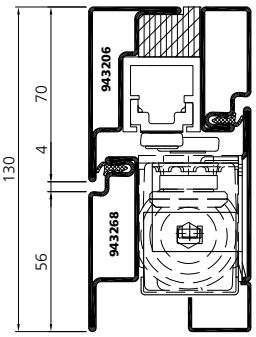

Masse sind gemäss Einbauanleitung Forster zu prüfen!

Contrôler les dimensions selon les instructions de montage Forster!

Dimensions have to be verified according to Forster's assembly instructions!

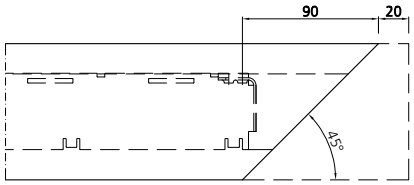

Vorgerichtetes Profil 20 mm ablängen
Raccourcir le profilé préentaillé 20 mm
Shorten the prepared profile 20 mm

[1)] min. Standflügel-Falzbreite 670 mm
largeur min. de feuillure du vantail semi-fixe 670 mm
min. rebate width of fixed leaf 670 mm

* Bei Glaseinstand 15 mm: 948002 einsetzen
Avec prise en feuillure du verre 15 mm: utiliser 948002
With glass edge cover 15 mm: use 948002

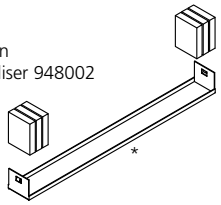

Dorma ITS96
2 flügelig
G 96 EMF

Dorma ITS96
2 vantaux
G 96 EMF

Dorma ITS96
2 leafs
G 96 EMF

fl_ep_0217

DIN rechts
DIN droite
DIN right

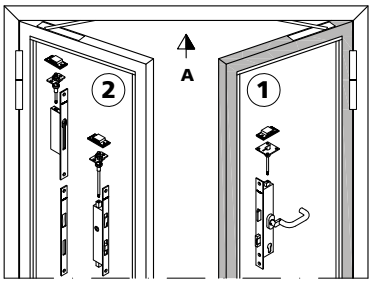

Ansicht von Innen / Élévation de l`intérieur / View from inside

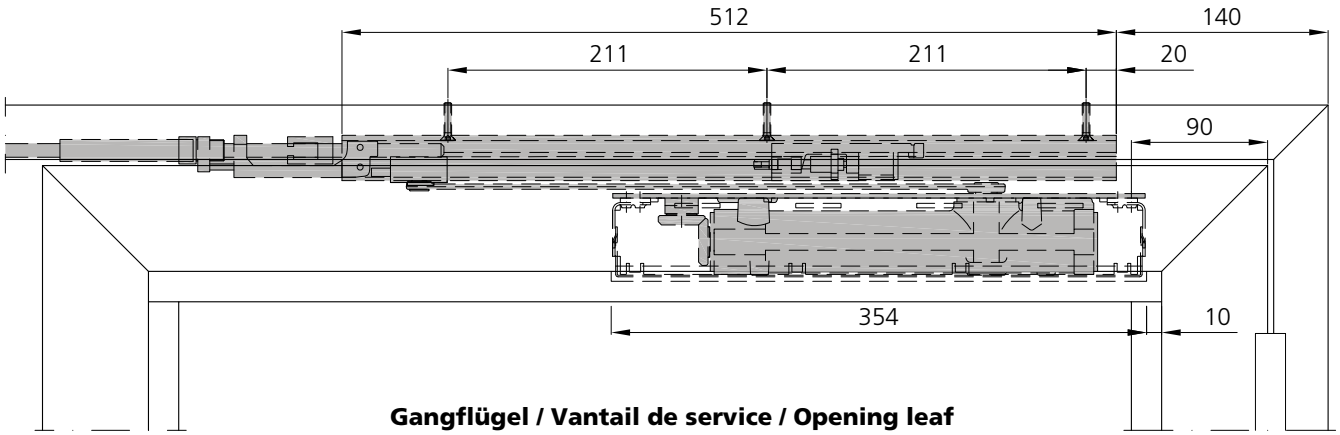

Gangflügel / Vantail de service / Opening leaf

FFB > 780 mm

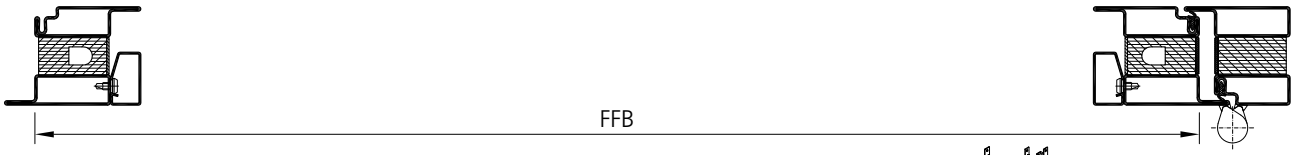

Masse sind gemäss Einbauanleitung Forster zu prüfen!

Contrôler les dimensions selon les instructions de montage Forster!

Dimensions have to be verified according to Forster's assembly instructions!

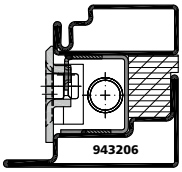

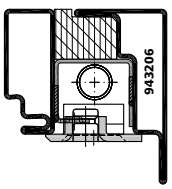

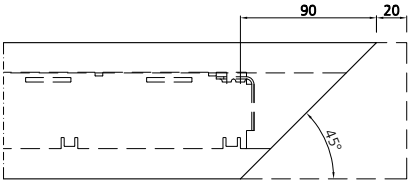

Vorgerichtetes Profil 20 mm ablängen
Raccourcir le profilé préentaillé 20 mm
Shorten the prepared profile 20 mm

Ansicht A
Vue A
View A

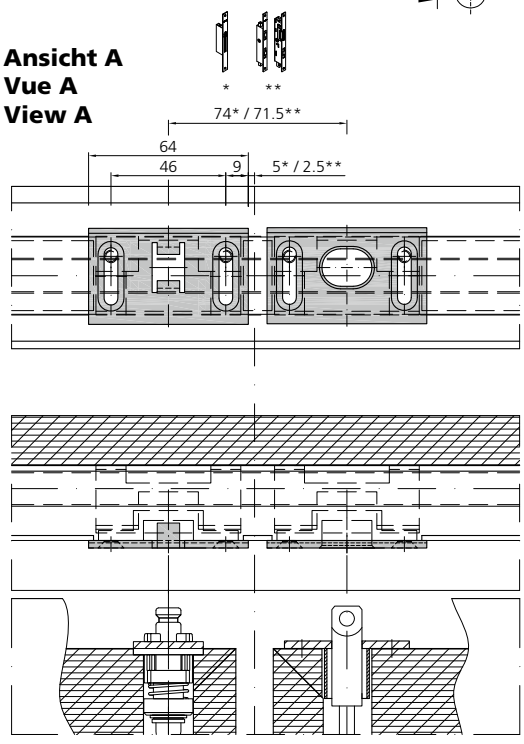

Dorma ITS96
2 flügelig
G 96 EMF
Mit E-Öffner

Dorma ITS96
2 vantaux
G 96 EMF
Avec ouverture électrique

Dorma ITS96
2 leafs
G 96 EMF
With E-opener

fl_ep_0218

DIN rechts
DIN droite
DIN right

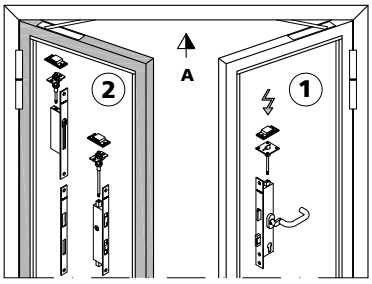

Ansicht von Innen / Élévation de l`intérieur / View from inside

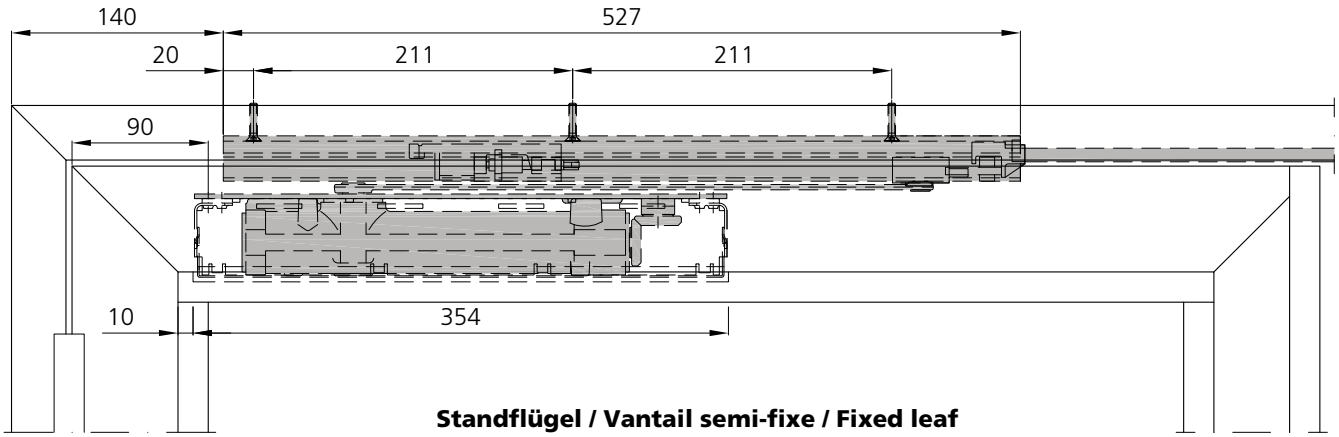

Standflügel / Vantail semi-fixe / Fixed leaf

FFB > 760 mm

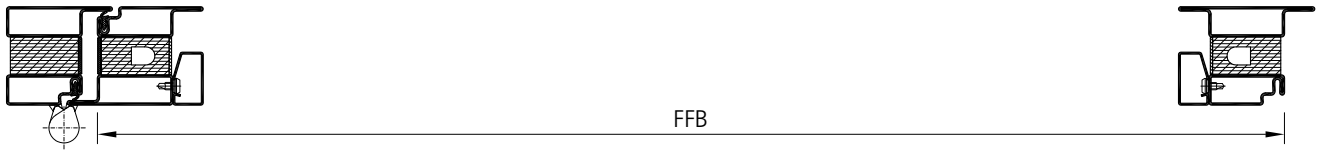

DORMA

art.no. 52330150
Türschliesser ITS 3-6
Ferme-porte ITS 3-6
Door closer ITS 3-6

art.no. 52001801
Gleitschiene G 96 GSR [1)]
Glissière G 96 GSR [1)]
Guide rail G 96 GSR [1)]

art.no. 52001701
Gleitschiene G 96 GSR-EMF [1)]
Glissière G 96 GSR-EMF [1)]
Guide rail G 96 GSR-EMF [1)]

G 96 EMF

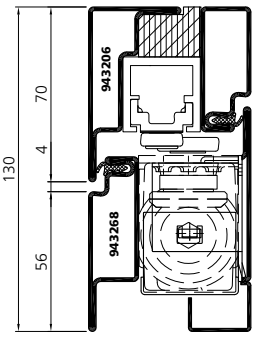

Masse sind gemäss Einbauanleitung Forster zu prüfen!

Contrôler les dimensions selon les instructions de montage Forster!

Dimensions have to be verified according to Forster's assembly instructions!

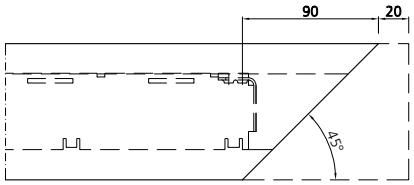

Vorgerichtetes Profil 20 mm ablängen
Raccourcir le profilé préentaillé 20 mm
Shorten the prepared profile 20 mm

[1)] min. Standflügel-Falzbreite 760 mm
largeur min. de feuillure du vantail semi-fixe 760 mm
min. rebate width of fixed leaf 760 mm

* Bei Glaseinstand 15 mm: 948002 einsetzen
Avec prise en feuillure du verre 15 mm: utiliser 948002
With glass edge cover 15 mm: use 948002

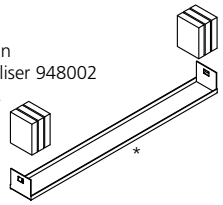

Montage Dorma ITS96
2 flügelig
G 96 EMF
Mit E-Öffner

Montage Dorma ITS96
2 vantaux
G 96 EMF
Avec ouverture électrique

Installation Dorma ITS96
2 leafs
G 96 EMF
With E-opener

fl_ep_0218

DIN rechts
DIN droite
DIN right

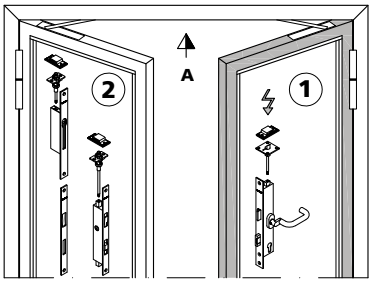

Ansicht von Innen / Élévation de l`intérieur / View from inside

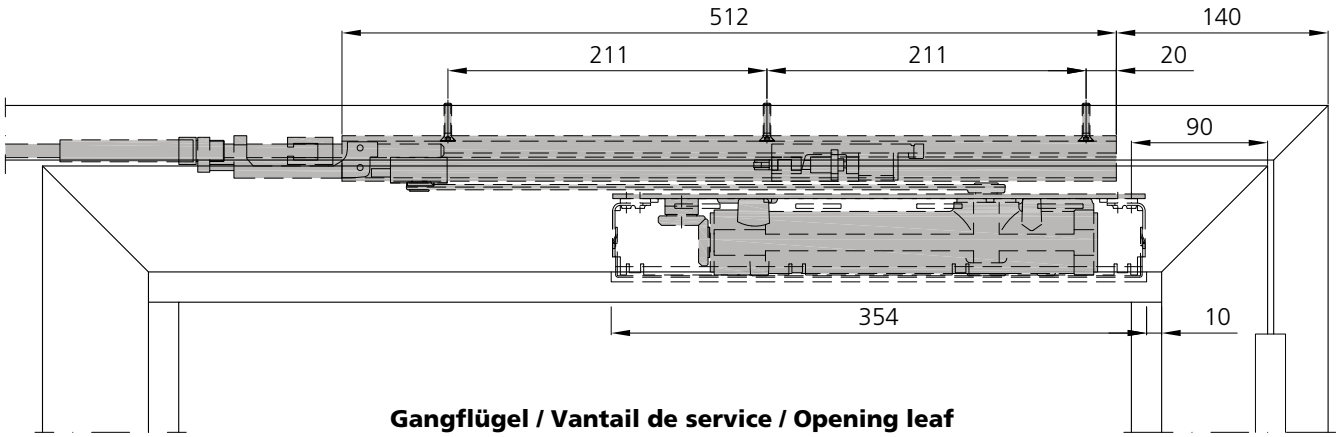

Gangflügel / Vantail de service / Opening leaf

FFB > 1160 mm

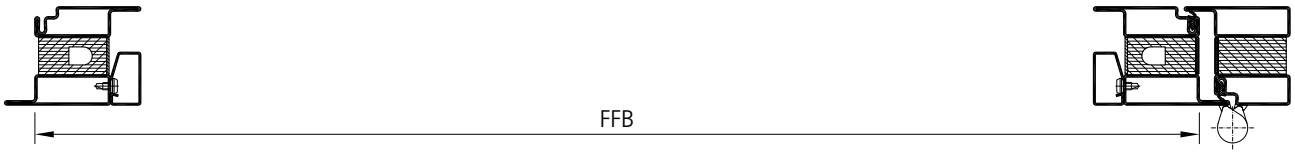

Masse sind gemäss Einbauanleitung Forster zu prüfen!

Contrôler les dimensions selon les instructions de montage Forster!

Dimensions have to be verified according to Forster's assembly instructions!

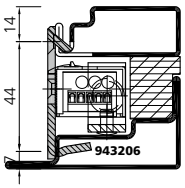

Ansicht A
Vue A
View A

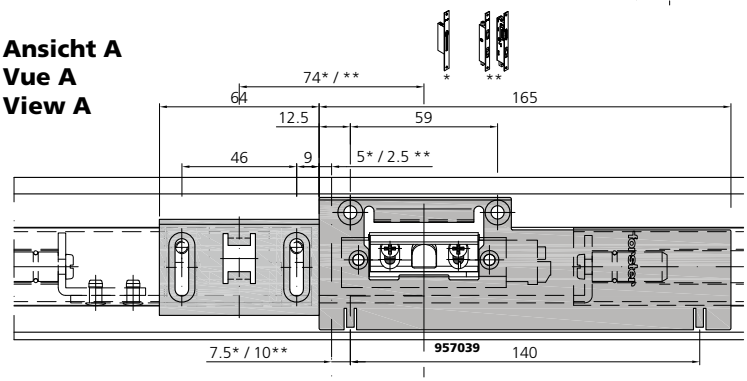

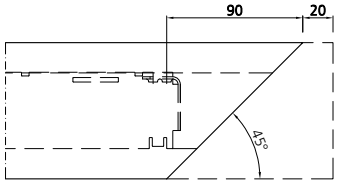

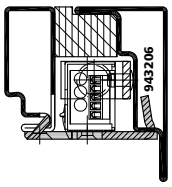

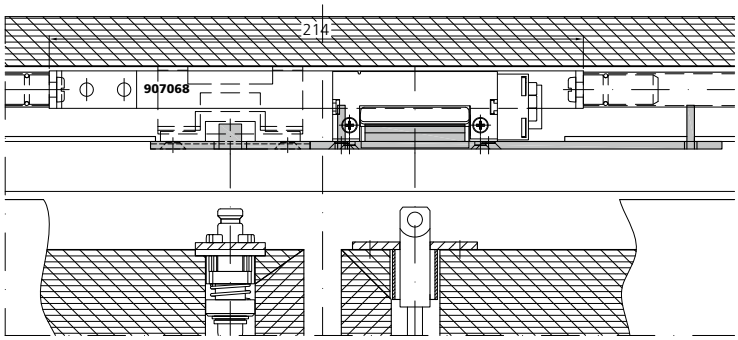

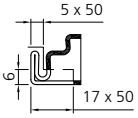

Vorgerichtetes Profil 20 mm ablängen
Raccourcir le profilé préentaillé 20 mm
Shorten the prepared profile 20 mm

GEZE 5000
1 flügelig
Bandseite
Normalmontage

GEZE 5000
1 vantail
Côté paumelles
Montage standard

GEZE 5000
1 leaf
Hinge side
Standard mounting

fl_ep_0212

DIN rechts
DIN droite
DIN right

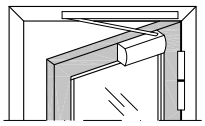

Ansicht von Innen / Élévation de l`intérieur / View from inside

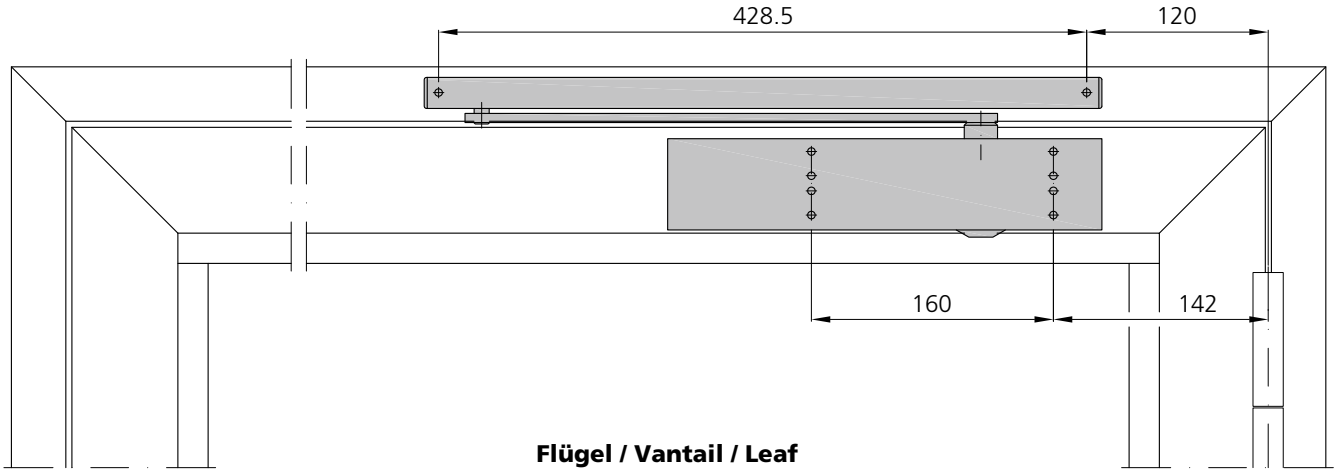

Flügel / Vantail / Leaf

FRM min. 620 mm



Masse sind gemäss Einbauanleitung GEZE zu prüfen!

Contrôler les dimensions selon les instructions de montage GEZE!

Dimensions have to be verified according to GEZE's assembly instructions!

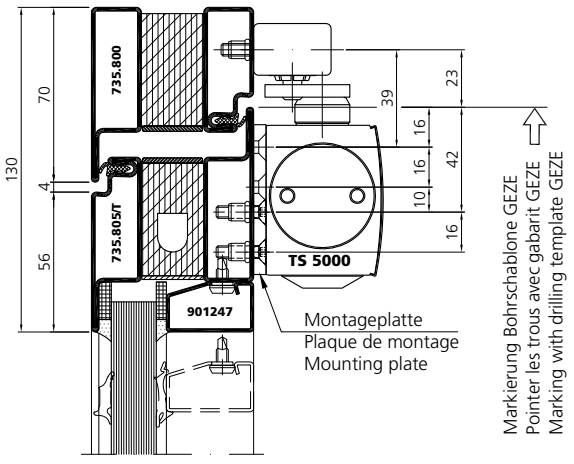

GEZE 5000
1 flügelig
Bandseite
Normalmontage

GEZE 5000
1 vantail
Côté paumelles
Montage standard

GEZE 5000
1 leaf
Hinge side
Standard mounting

fl_ep_0212

DIN rechts
DIN droite
DIN right

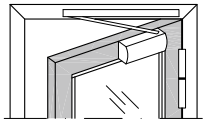

Ansicht von Innen / Élévation de l`intérieur / View from inside

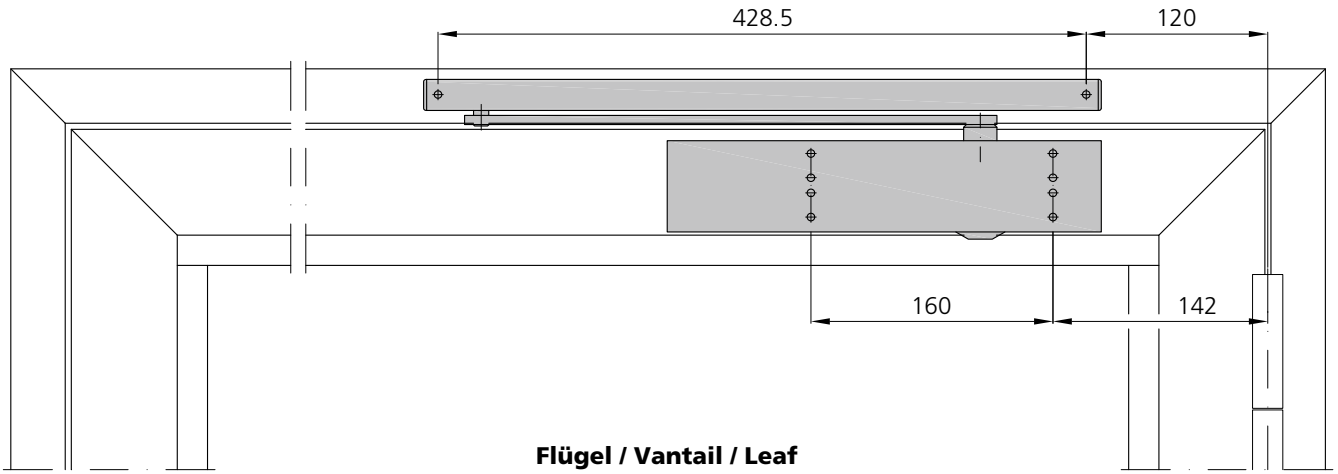

Flügel / Vantail / Leaf

FRM min. 620 mm



Masse sind gemäss Einbauanleitung GEZE zu prüfen!

Contrôler les dimensions selon les instructions de montage GEZE!

Dimensions have to be verified according to GEZE's assembly instructions!

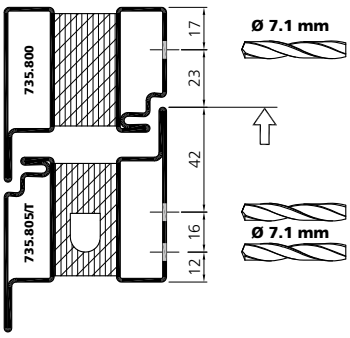

GEZE 5000
1 flügelig
Gegenbandseite
Kopfmontage

GEZE 5000
1 vantail
Côté opposé aux paumelles
Montage inversé

GEZE 5000
1 leaf
Opposite hinge side
Head mounting

fl_ep_0207

DIN rechts
DIN droite
DIN right

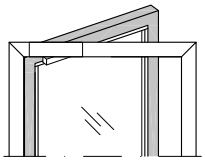

Ansicht von Innen / Élévation de l`intérieur / View from inside

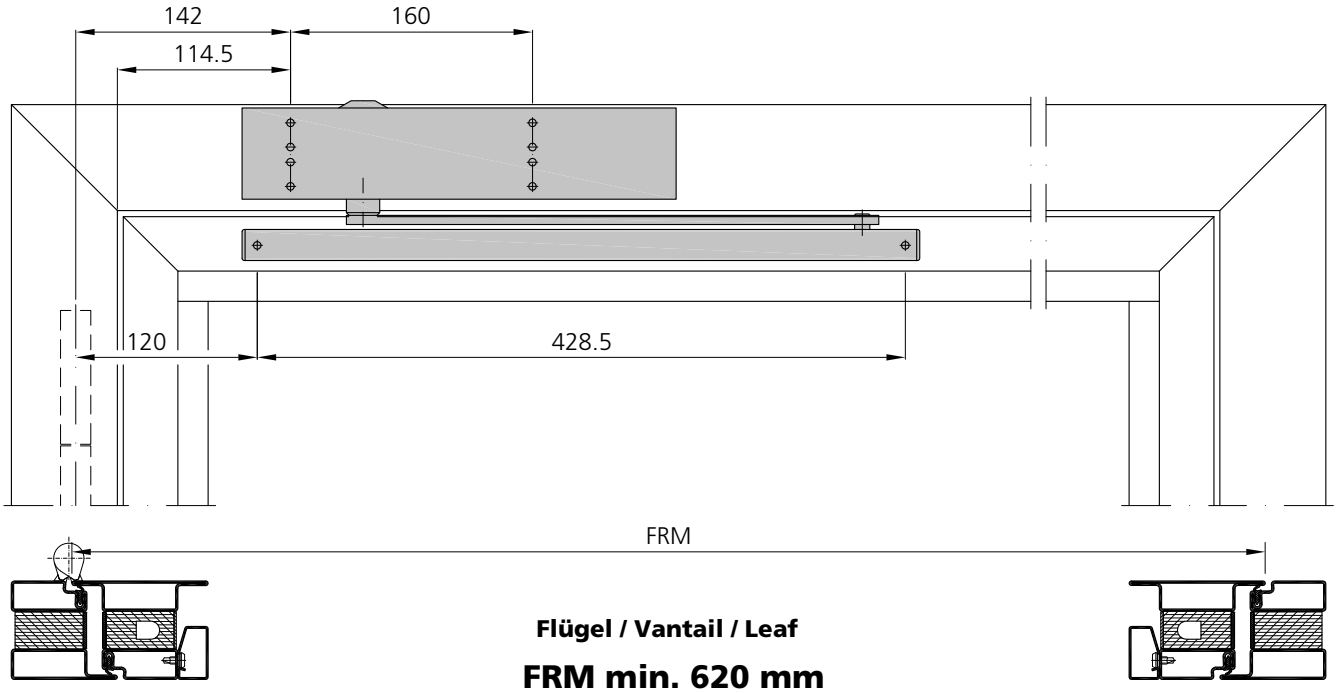

Flügel / Vantail / Leaf

FRM min. 620 mm

Masse sind gemäss Einbauanleitung GEZE zu prüfen!

Contrôler les dimensions selon les instructions de montage GEZE!

Dimensions have to be verified according to GEZE's assembly instructions!

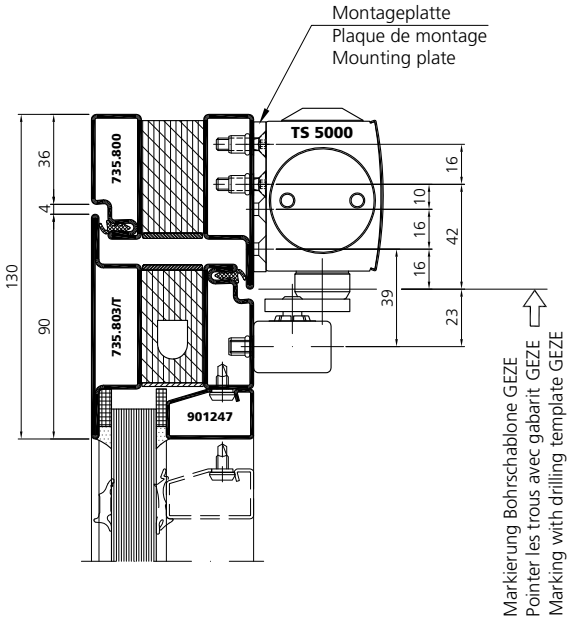

GEZE 5000
1 flügelig
Gegenbandseite
Kopfmontage

GEZE 5000
1 vantail
Côté opposé aux paumelles
Montage inversé

GEZE 5000
1 leaf
Opposite hinge side
Head mounting

fl_ep_0207

DIN rechts
DIN droite
DIN right

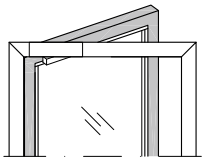

Ansicht von Innen / Élévation de l`intérieur / View from inside

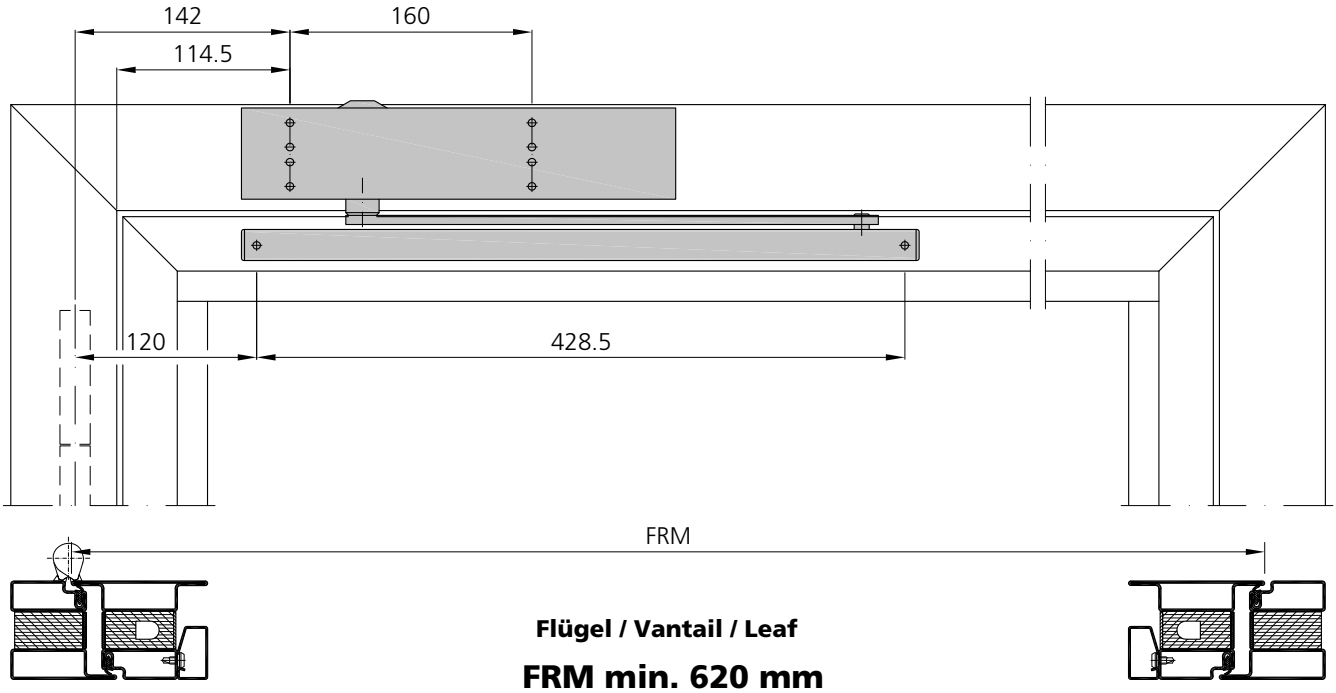

Flügel / Vantail / Leaf

FRM min. 620 mm

Masse sind gemäss Einbauanleitung GEZE zu prüfen!

Contrôler les dimensions selon les instructions de montage GEZE!

Dimensions have to be verified according to GEZE's assembly instructions!

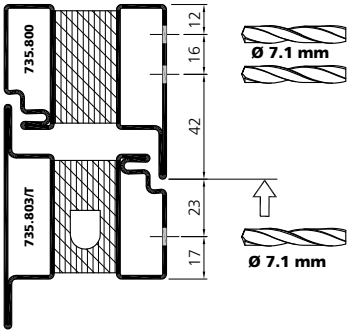

GEZE 5000 L
1 flügelig
Bandseite
Kopfmontage

GEZE 5000 L
1 vantail
Côté paumelles
Montage inversé

GEZE 5000 L
1 leaf
Hinge side
Head mounting

fl_ep_0208

Masse sind gemäss Einbauanleitung GEZE zu prüfen!
Contrôler les dimensions selon les instructions de montage GEZE!
Dimensions have to be verified according to GEZE's assembly instructions!

DIN rechts
DIN droite
DIN right

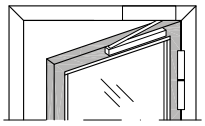

Ansicht von Innen / Élévation de l`intérieur / View from inside

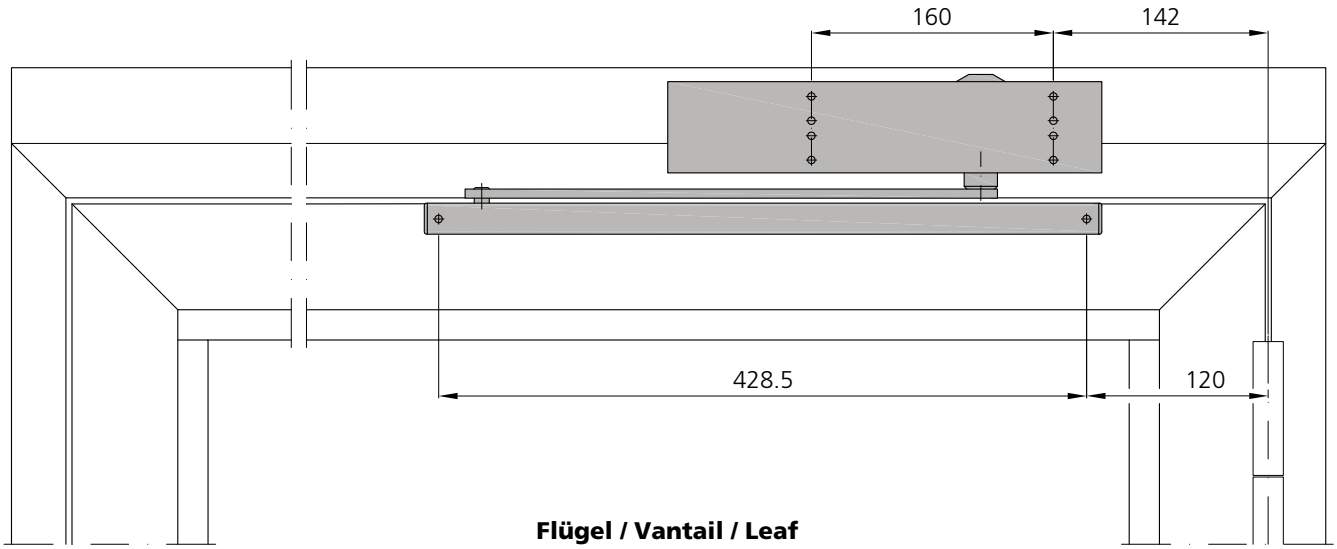

Flügel / Vantail / Leaf

FRM min. 620 mm



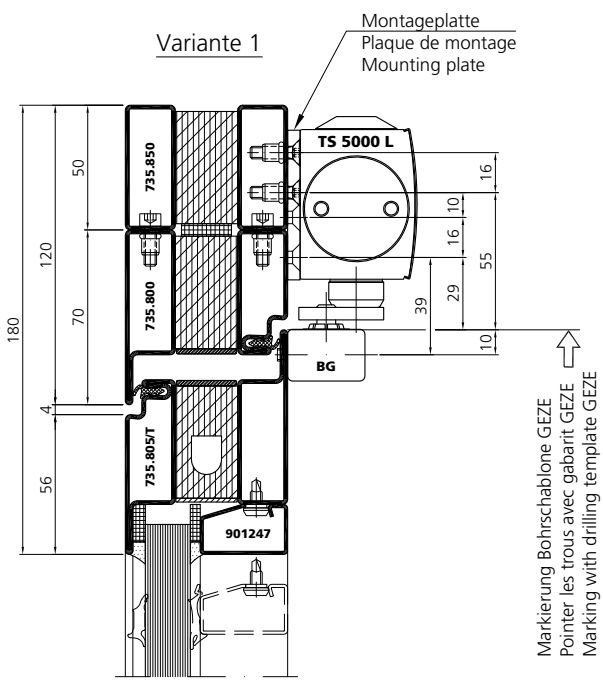

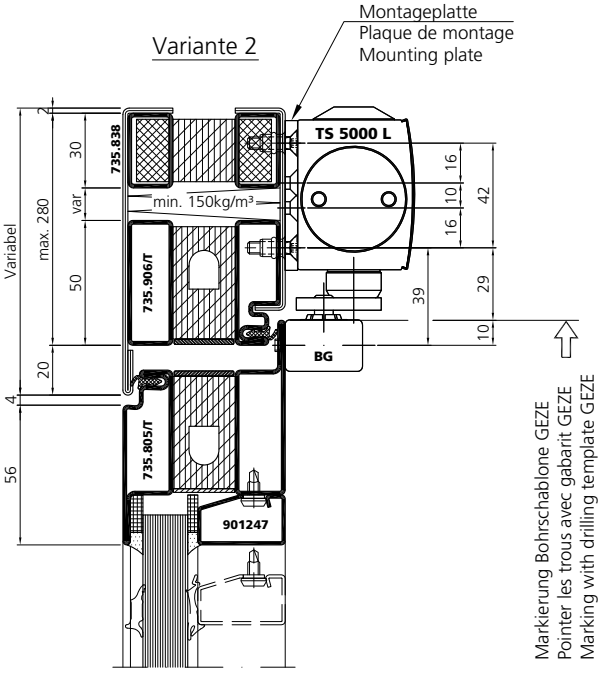

GEZE 5000 L
1 flügelig
Bandseite
Kopfmontage

GEZE 5000 L
1 vantail
Côté paumelles
Montage inversé

GEZE 5000 L
1 leaf
Hinge side
Head mounting

fl_ep_0208

Masse sind gemäss Einbauanleitung GEZE zu prüfen!
Contrôler les dimensions selon les instructions de montage GEZE!
Dimensions have to be verified according to GEZE's assembly instructions!

DIN rechts
DIN droite
DIN right

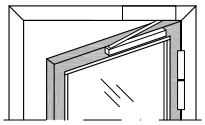

Ansicht von Innen / Élévation de l`intérieur / View from inside

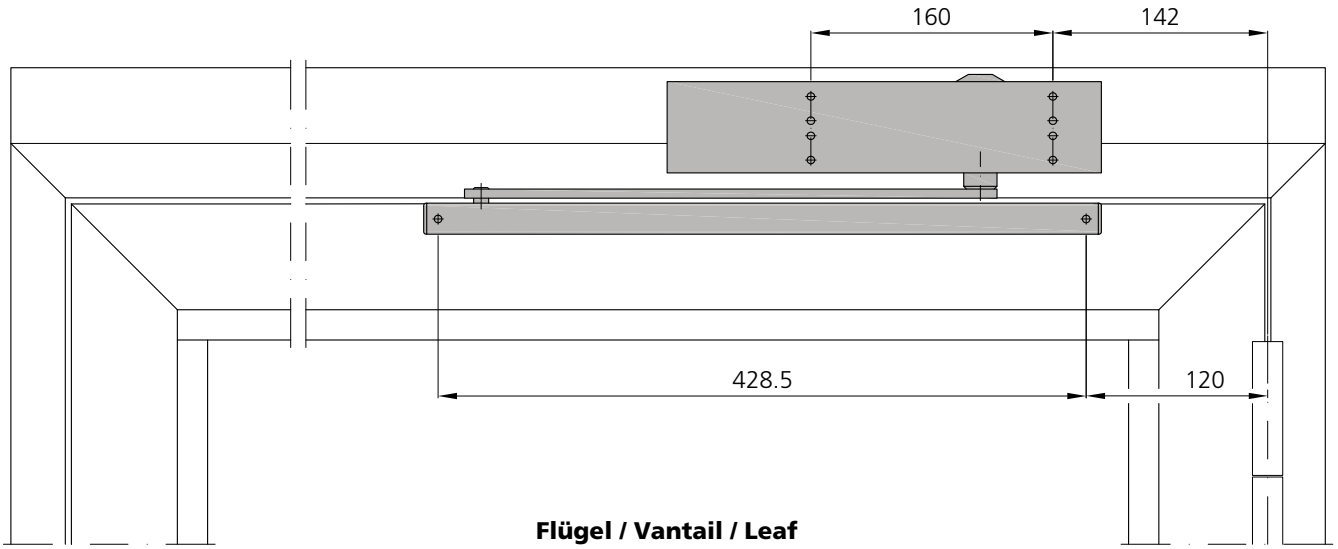

Flügel / Vantail / Leaf

FRM min. 620 mm



Variante 1

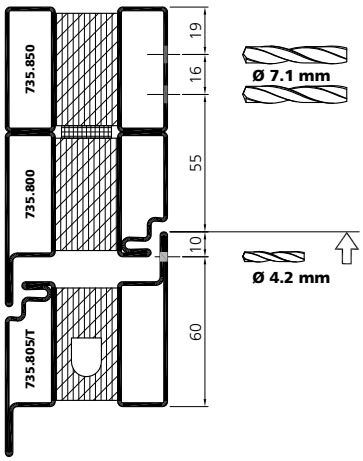

Variante 2

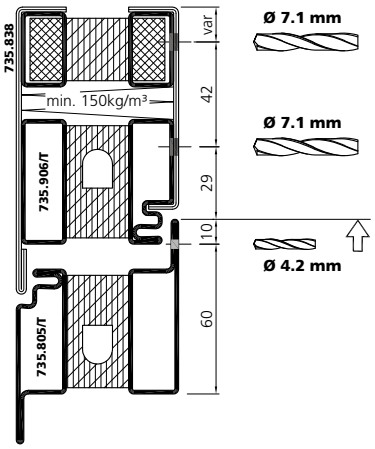

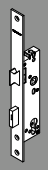

GEZE 5000 L
1 flügelig
Gegenbandseite
Normalmontage

GEZE 5000 L
1 vantail
Côté opposé aux paumelles
Montage standard

GEZE 5000 L
1 leaf
Opposite hinge side
Standard mounting

fl_ep_0221

Masse sind gemäss Einbauanleitung GEZE zu prüfen!
Contrôler les dimensions selon les instructions de montage GEZE!
Dimensions have to be verified according to GEZE's assembly instructions!

DIN links
DIN gauche
DIN left

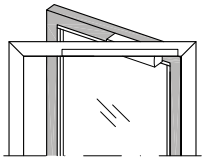

Ansicht von Innen / Élévation de l`intérieur / View from inside

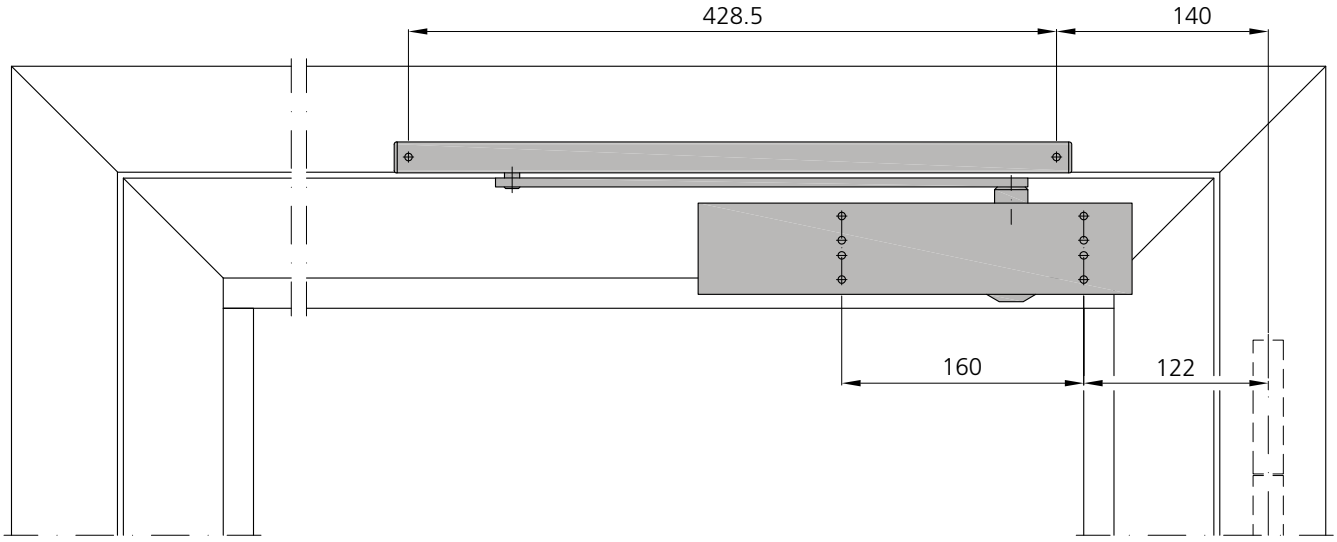



Flügel / Vantail / Leaf

FRM min. 620 mm

Variante 1

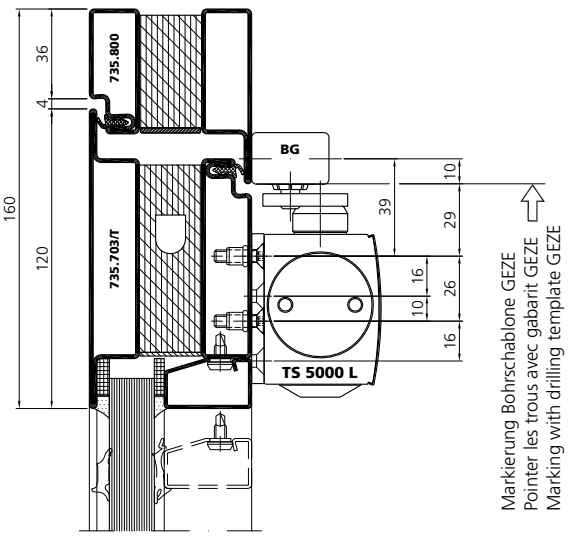

Variante 2

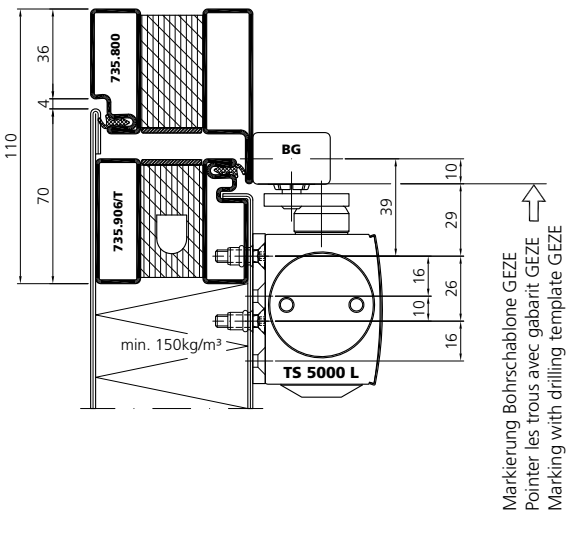

GEZE 5000 L
1 flügelig
Gegenbandseite
Normalmontage

GEZE 5000 L
1 vantail
Côté opposé aux paumelles
Montage standard

GEZE 5000 L
1 leaf
Opposite hinge side
Standard mounting

fl_ep_0221

Masse sind gemäss Einbauanleitung GEZE zu prüfen!
Contrôler les dimensions selon les instructions de montage GEZE!
Dimensions have to be verified according to GEZE's assembly instructions!

DIN links
DIN gauche
DIN left

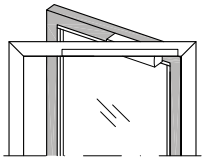

Ansicht von Innen / Élévation de l`intérieur / View from inside

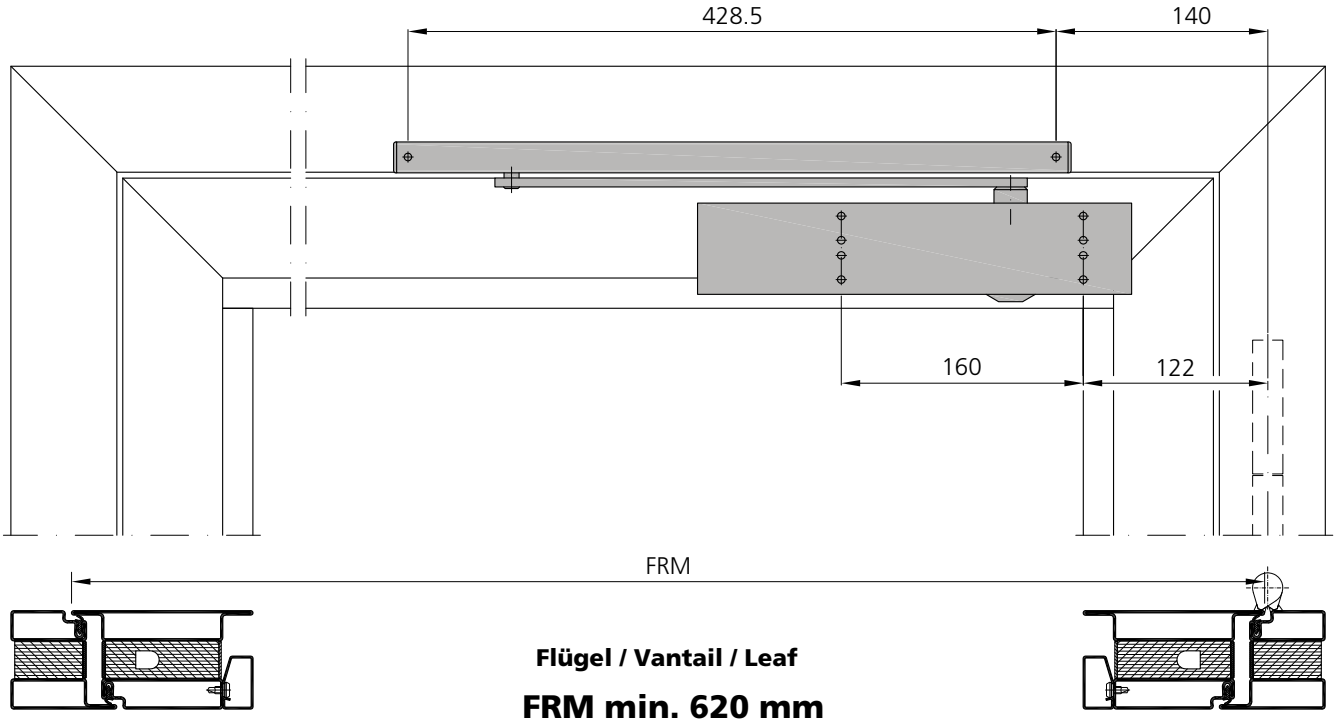

Flügel / Vantail / Leaf

FRM min. 620 mm

Variante 1

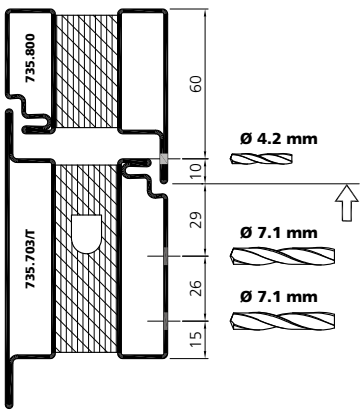

Variante 2

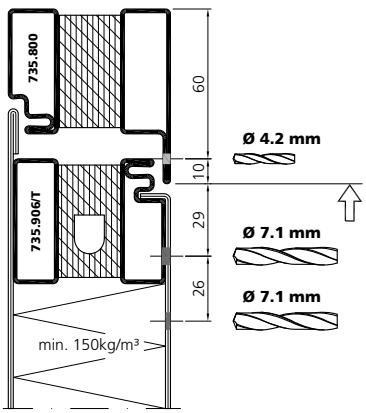

GEZE 5000 ISM
2 flügelig
Bandseite
Normalmontage

GEZE 5000 ISM
2 vantaux
Côté paumelles
Montage standard

GEZE 5000 ISM
2 leafs
Hinge side
Standard mounting

fl_ep_0209

DIN rechts
DIN droite
DIN right

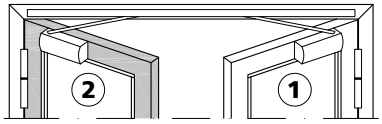

Ansicht von Innen / Élévation de l`intérieur / View from inside

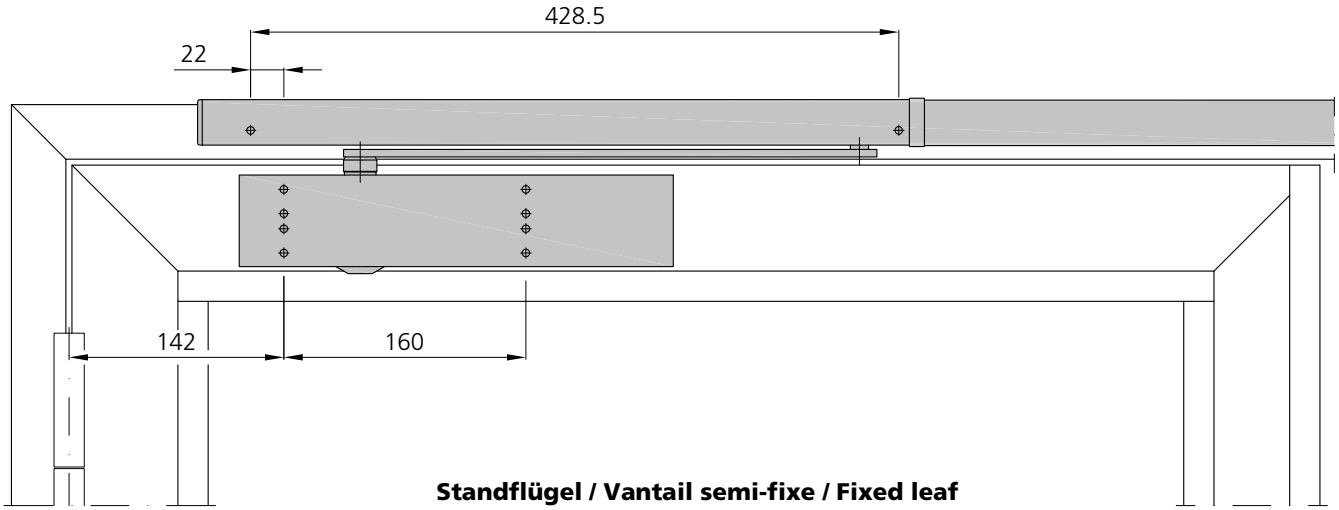

Standflügel / Vantail semi-fixe / Fixed leaf

FRM > 400 mm



Masse sind gemäss Einbauanleitung GEZE zu prüfen!

Contrôler les dimensions selon les instructions de montage GEZE!

Dimensions have to be verified according to GEZE's assembly instructions!

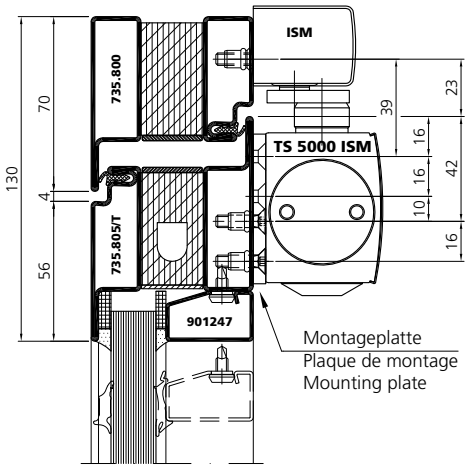

Montage GEZE 5000 ISM 2 flügelig Bandseite Normalmontage

Montage GEZE 5000 ISM 2 vantaux Côté paumelles Montage standard

Installation GEZE 5000 ISM 2 leafs Hinge side Standard mounting

fl_ep_0209

DIN rechts
DIN droite
DIN right

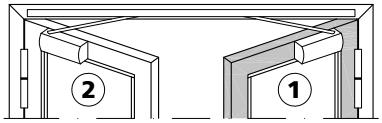

Ansicht von Innen / Élévation de l`intérieur / View from inside

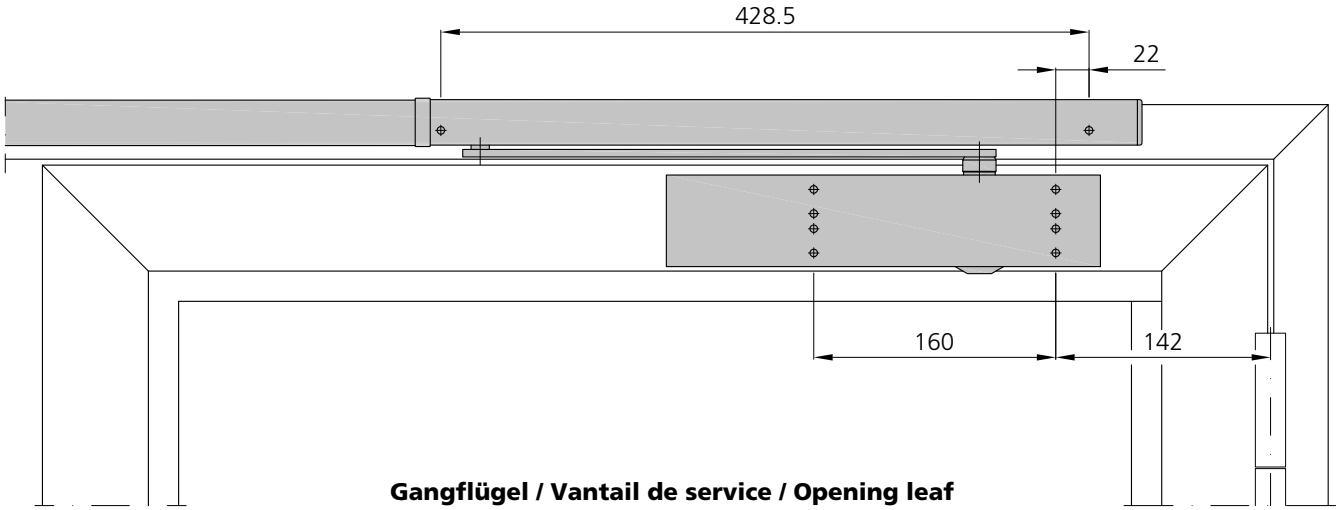

Gangflügel / Vantail de service / Opening leaf

FRM > 620 mm

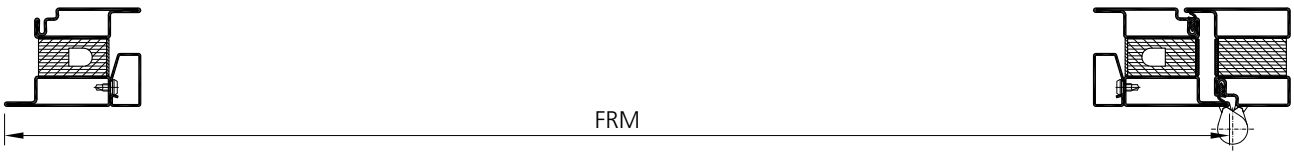

Masse sind gemäss Einbauanleitung GEZE zu prüfen!

Contrôler les dimensions selon les instructions de montage GEZE!

Dimensions have to be verified according to GEZE's assembly instructions!

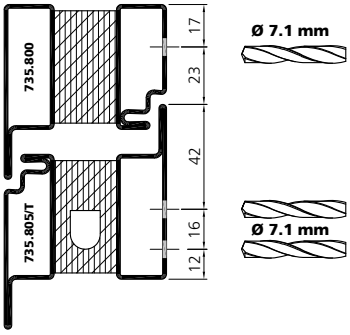

GEZE 5000 L-ISM
2 flügelig
Gegenbandseite
Normalmontage

GEZE 5000 L-ISM
2 vantaux
Côté opposé aux paumelles
Montage standard

GEZE 5000 L-ISM
2 leafs
Opposite hinge side
Standard mounting

fl_ep_0210

DIN links
DIN gauche
DIN left

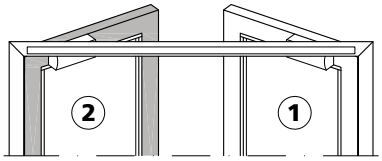

Ansicht von Innen / Élévation de l`intérieur / View from inside

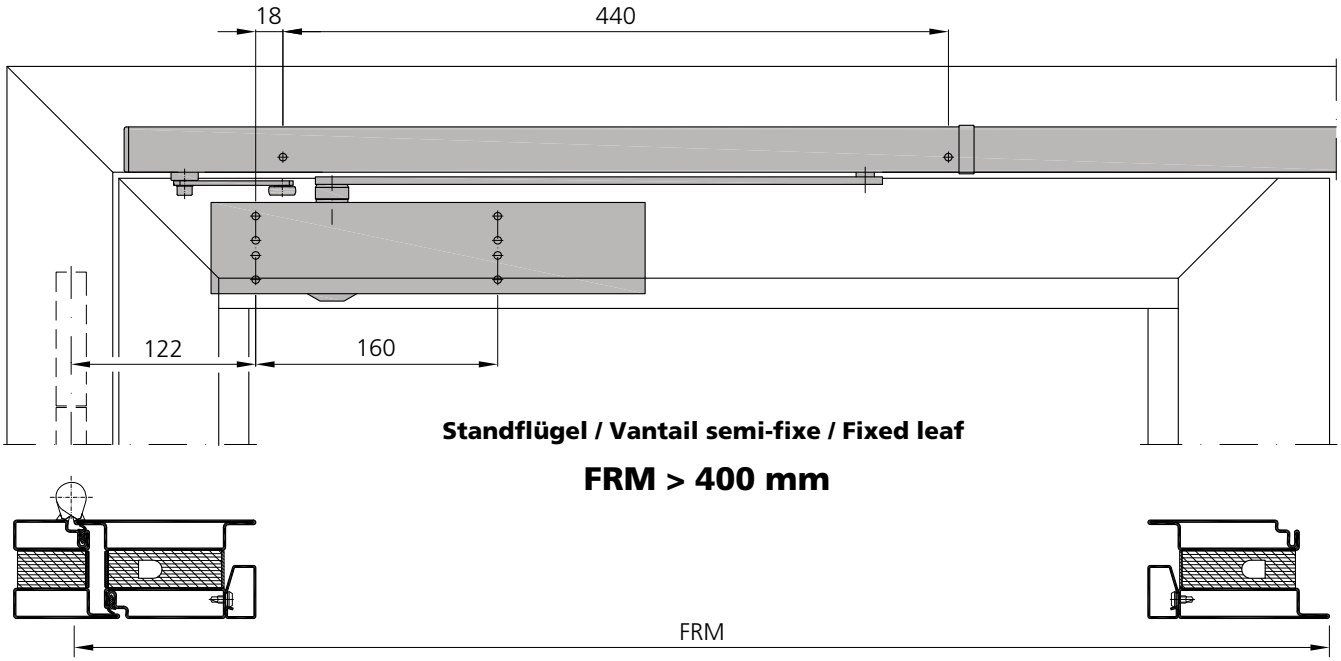

Standflügel / Vantail semi-fixe / Fixed leaf

FRM > 400 mm

Masse sind gemäss Einbauanleitung GEZE zu prüfen!
Contrôler les dimensions selon les instructions de montage GEZE!
Dimensions have to be verified according to GEZE's assembly instructions!

Variante 1

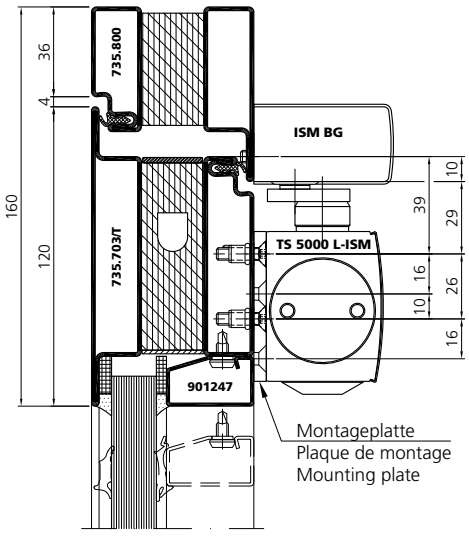

Variante 2

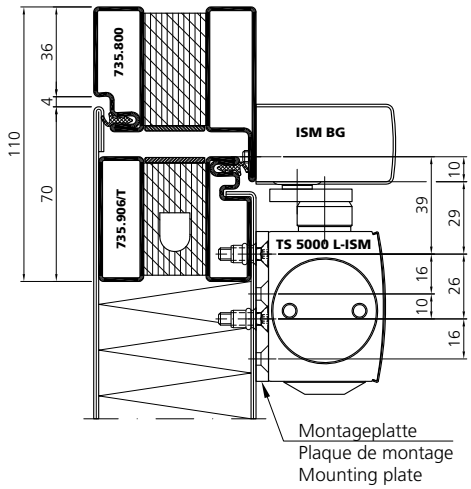

GEZE 5000 L-ISM
2 flügelig
Gegenbandseite
Normalmontage

GEZE 5000 L-ISM
2 vantaux
Côté opposé aux paumelles
Montage standard

GEZE 5000 L-ISM
2 leafs
Opposite hinge side
Standard mounting

fl_ep_0210

DIN links
DIN gauche
DIN left

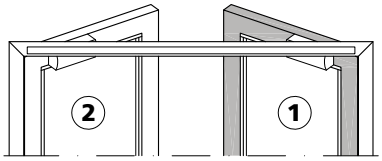

Ansicht von Innen / Élévation de l`intérieur / View from inside

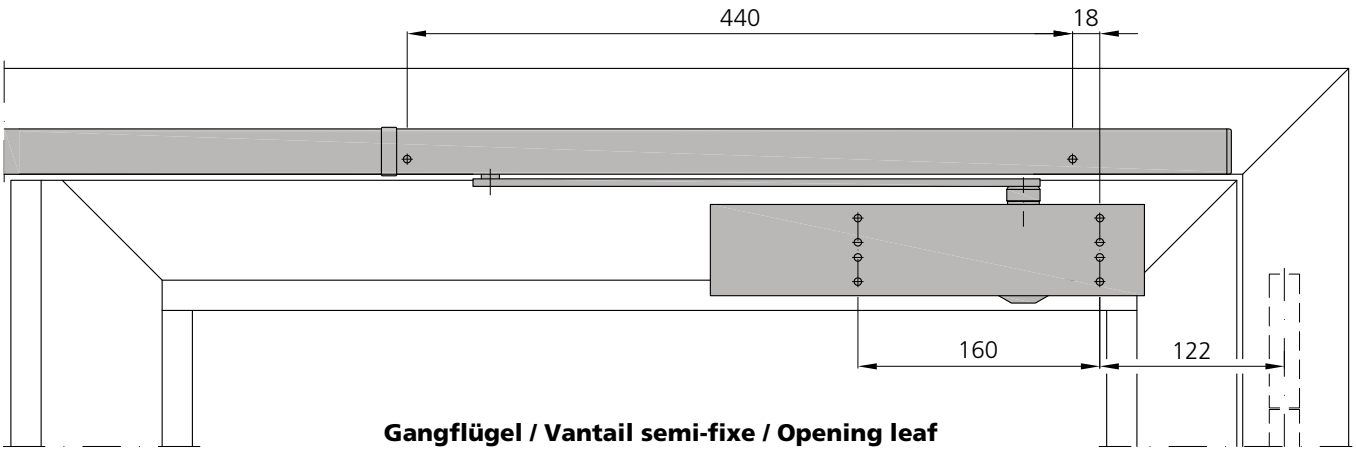

Gangflügel / Vantail semi-fixe / Opening leaf

FRM > 620 mm

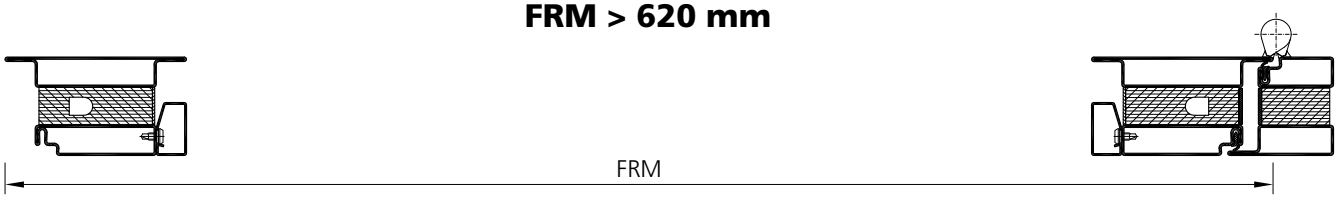



Variante 1

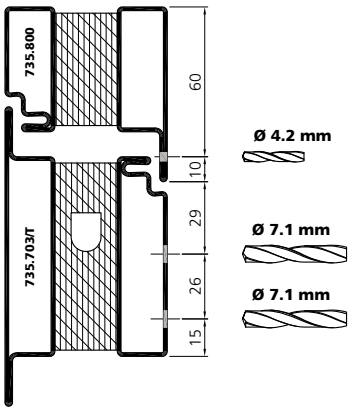

Variante 2

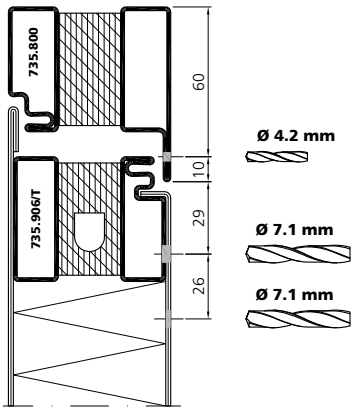

Masse sind gemäss Einbauanleitung GEZE zu prüfen!

Contrôler les dimensions selon les instructions de montage GEZE!

Dimensions have to be verified according to GEZE's assembly instructions!

GEZE BOXER
1 flügelig

GEZE BOXER
1 vantail

GEZE BOXER
1 leaf

fl_ep_0219

DIN rechts
DIN droite
DIN right

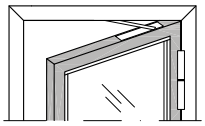



Ansicht von Innen / Élévation de l`intérieur / View from inside

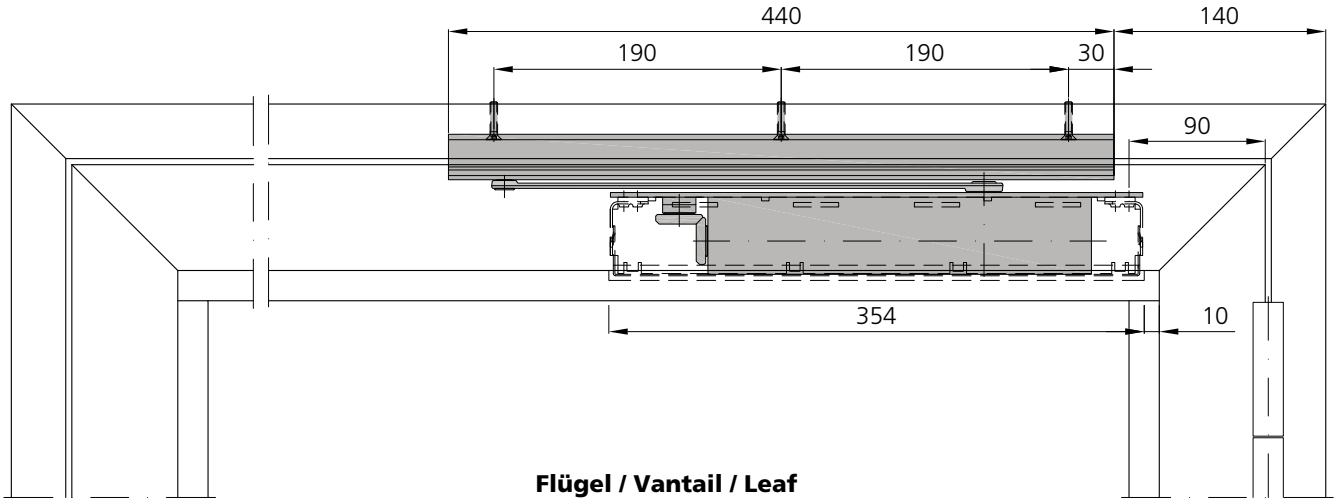

Flügel / Vantail / Leaf

FFB min. 670 mm

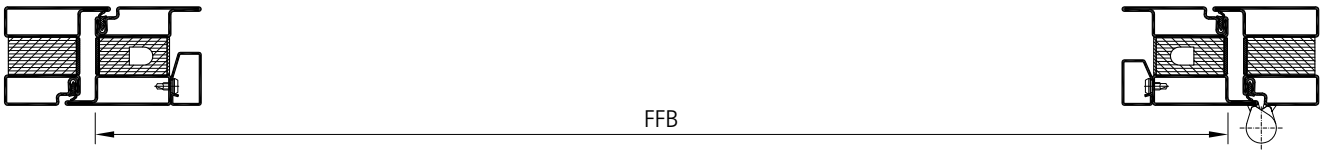

Masse sind gemäss Einbauanleitung Forster zu prüfen!

Contrôler les dimensions selon les instructions de montage Forster!

Dimensions have to be verified according to Forster's assembly instructions!

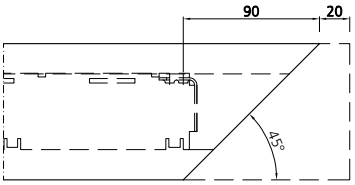

Vorgerichtetes Profil 20mm ablängen
Raccourcir le profilé préentaillé 20 mm
Shorten the prepared profile 20 mm

GEZE

art.no. 099735
Türschliesser Boxer 3-6
Ferme-porte Boxer 3-6
Door closer Boxer 3-6

art.no. 119640
E-Gleitschiene Boxer DIN-L/R
Glissière Boxer E DIN gauch/droite
E-guide rail Boxer DIN left/right

E-Gleitschiene Boxer
E-rail Boxer

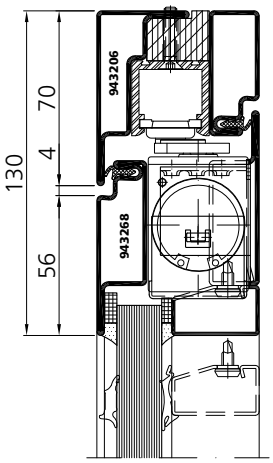

E-Gleitschiene Boxer
E-rail Boxer

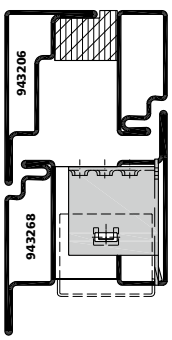

* Bei Glaseinstand 15 mm: 948002 einsetzen
Avec prise en feuillure du verre 15 mm: utiliser 948002
With glass edge cover 15 mm: use 948002

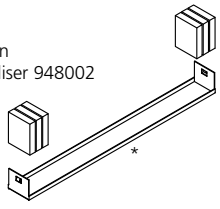

GEZE BOXER
1 flügelig

GEZE BOXER
1 vantail

GEZE BOXER
1 leaf

fl_ep_0219

DIN rechts
DIN droite
DIN right

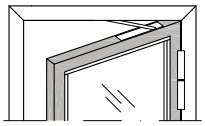

Ansicht von Innen / Élévation de l`intérieur / View from inside

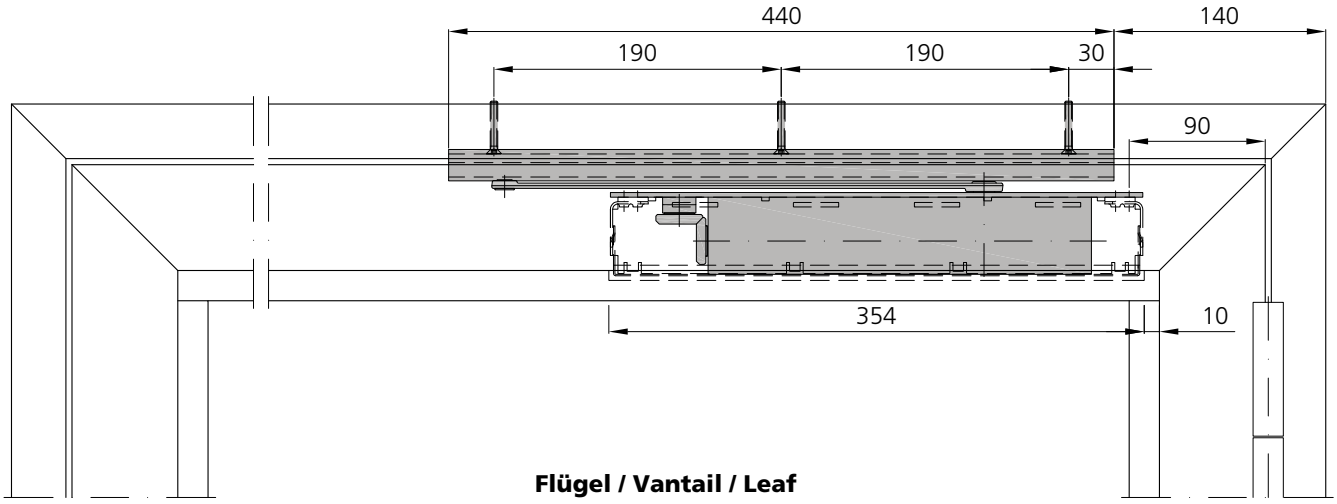

Flügel / Vantail / Leaf

FFB min. 640 mm

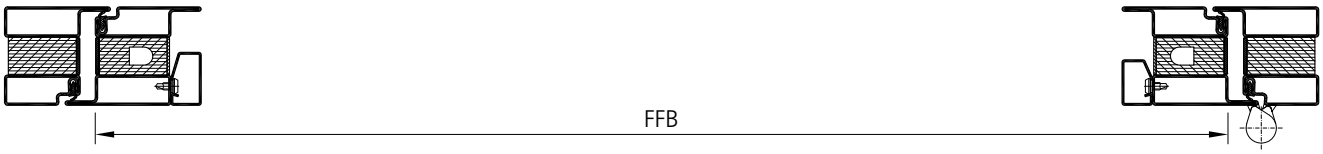

Masse sind gemäss Einbauanleitung Forster zu prüfen!

Contrôler les dimensions selon les instructions de montage Forster!

Dimensions have to be verified according to Forster's assembly instructions!

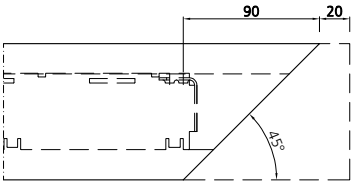

Vorgerichtetes Profil 20mm ablängen
Raccourcir le profilé préentaillé 20 mm
Shorten the prepared profile 20 mm

GEZE

art.no. 099735
Türschliesser Boxer 3-6
Ferme-porte Boxer 3-6
Door closer Boxer 3-6

art.no. 129213
Gleitschiene Boxer 12 mm
DIN links/rechts
Glissière Boxer 12 mm
DIN gauche/droite
Guide rail Boxer 12 mm
DIN right/left

Gleitschiene Boxer
Rail Boxer

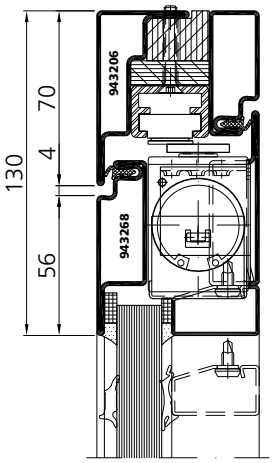

Gleitschiene Boxer
Rail Boxer

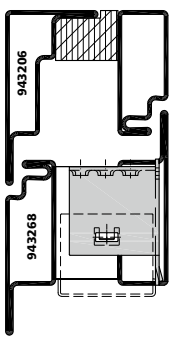

* Bei Glaseinstand 15 mm: 948002 einsetzen
Avec prise en feuillure du verre 15 mm: utiliser 948002
With glass edge cover 15 mm: use 948002

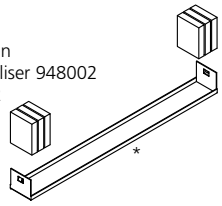

Stromübertrager
eff-eff 10305 / 10305LA

Conducteur de courant
eff-eff 10305 / 10305LA

Current transfer
eff-eff 10305 / 10305LA

gezeichnet: "eff-eff 10305" und "eff-eff 10305LA", wahlweise baugleiche Stromübertrager mit VDS-Zulassung siehe Einbauanleitung "eff-eff"

dessiné: "eff-eff 10305" und "eff-eff 10305LA", au choix conducteur de courant de même conception avec homologation VDS voir instructions de montage "eff-eff"

drawn: "eff-eff 10305" und "eff-eff 10305LA", optionally current conductor with VDS-certification see installation instructions "eff-eff"

fl_ep_0260

Anzahl Stromübertrager nach Erfordernis

Nombre de conducteur de courant selon exigences

Numbre of courrent conductors depends on requirement

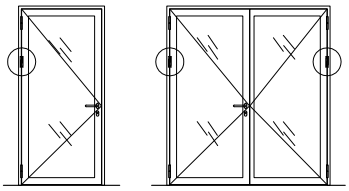

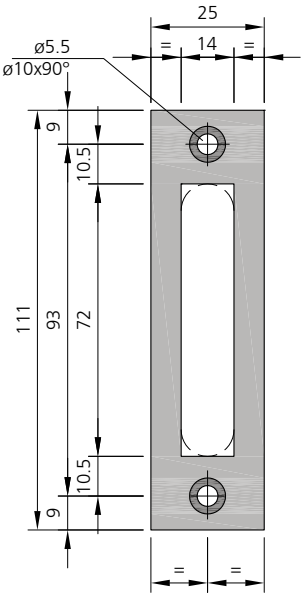

Stahlflach durch Metallbauer
Tôle de acier par métallier
steel flat by metalworker

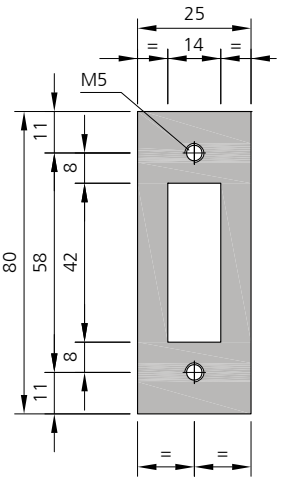

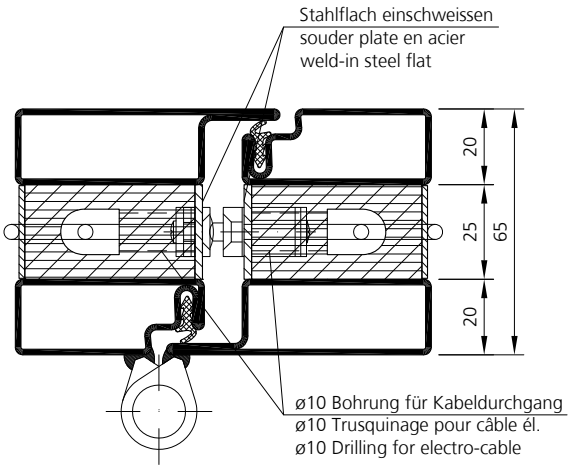

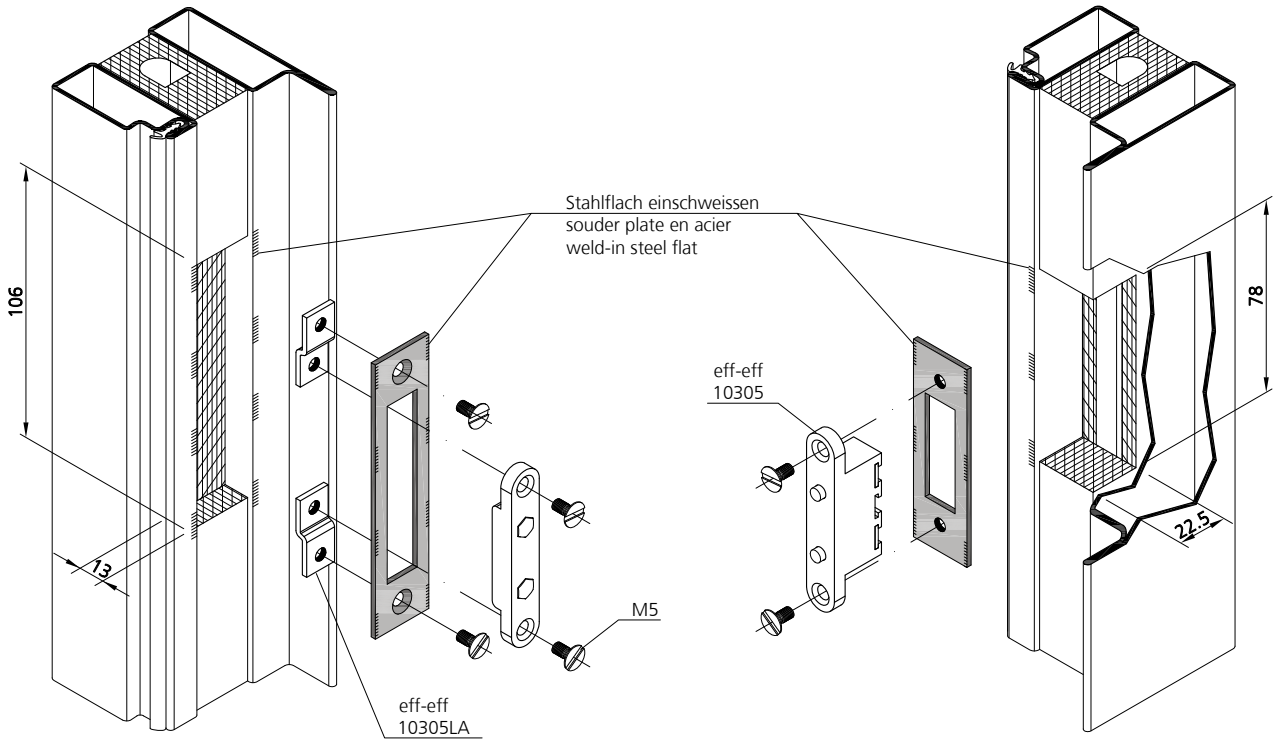

Kabelübergang
Dorma KÜ-480 / KÜ-260

Passe-câble
Dorma KÜ-480 / KÜ-260

Cable crossing
Dorma KÜ-480 / KÜ-260

Öffnungswinkel: mit Türdrehpunktabstand 25 mm = 150°

Angle d'ouverture: avec distance de 25 mm par rapport au centre de rotation = 150°

Opening angle: with pivot spacing 25 mm = 150°

fl_ep_0263

KÜ-260 nur mit Anschweissbandrolle

K-260 seulement avec paumelle à souder

KÜ-260 only with weld-on hinge

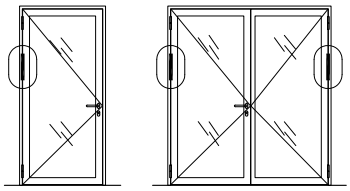

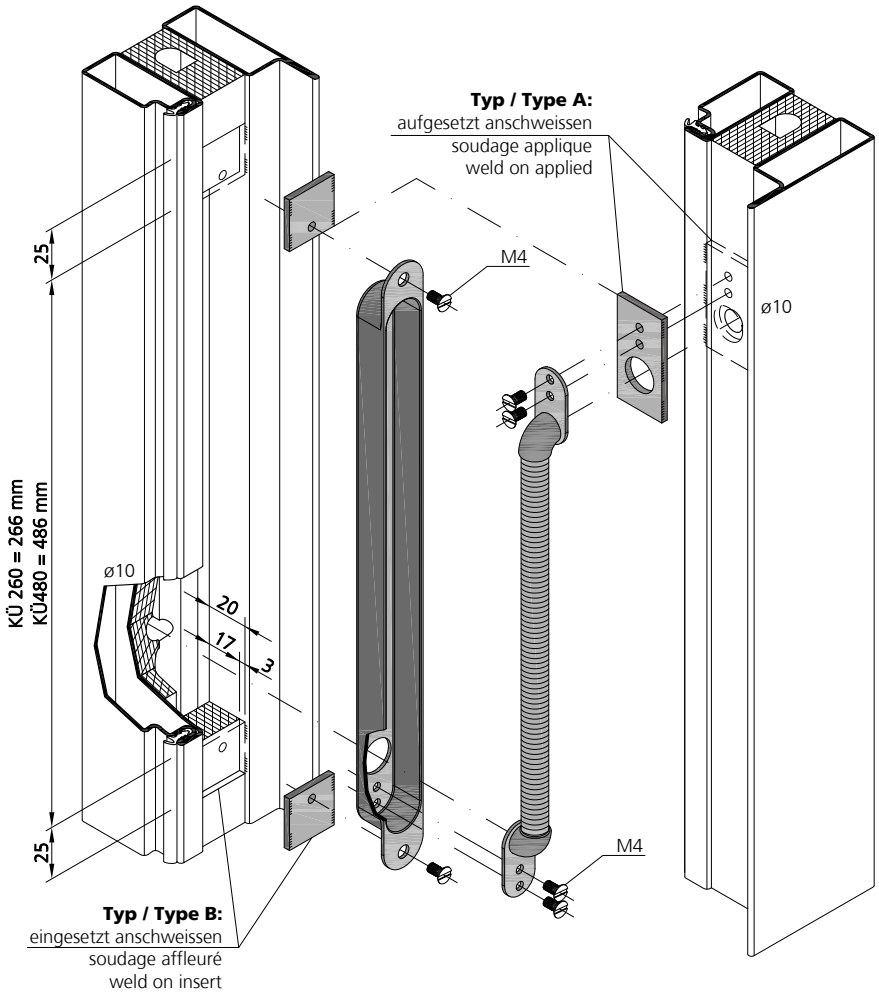

Typ / Type A:

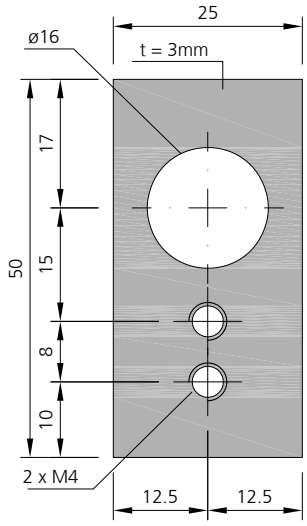

Typ / Type B:

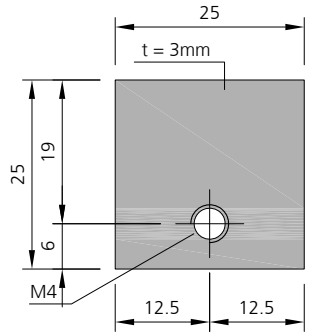

Stahlflach durch Metallbauer
plate en acier par métallier
steel flat by metalworker

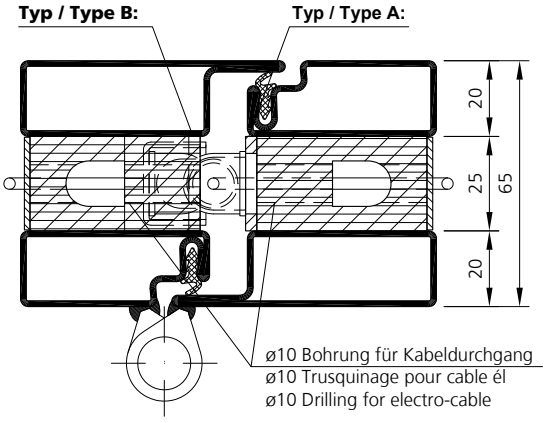

EI30

Stahl
Acier
Steel

Edelstahl
Acier inox
Stainless steel

VFL 3.7.136



Zoofenster, Hotel Waldorf Astoria, DE-Berlin

Verarbeitung Beschläge
Mise en œuvre quincaillerie
Assembly fittings

06/18

Verarbeitung Flügel
Einbau Dichtung
Standflügel

Mise en œuvre du vantail
Montage des joints
vantail semi-fixe

Processing of leaf
Installation of seal
fixed leaf

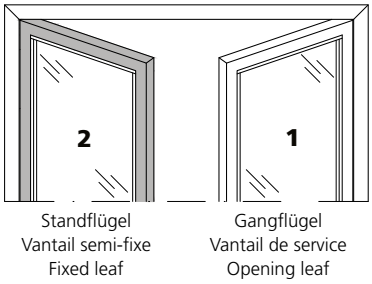

DIN rechts
DIN droite
DIN right

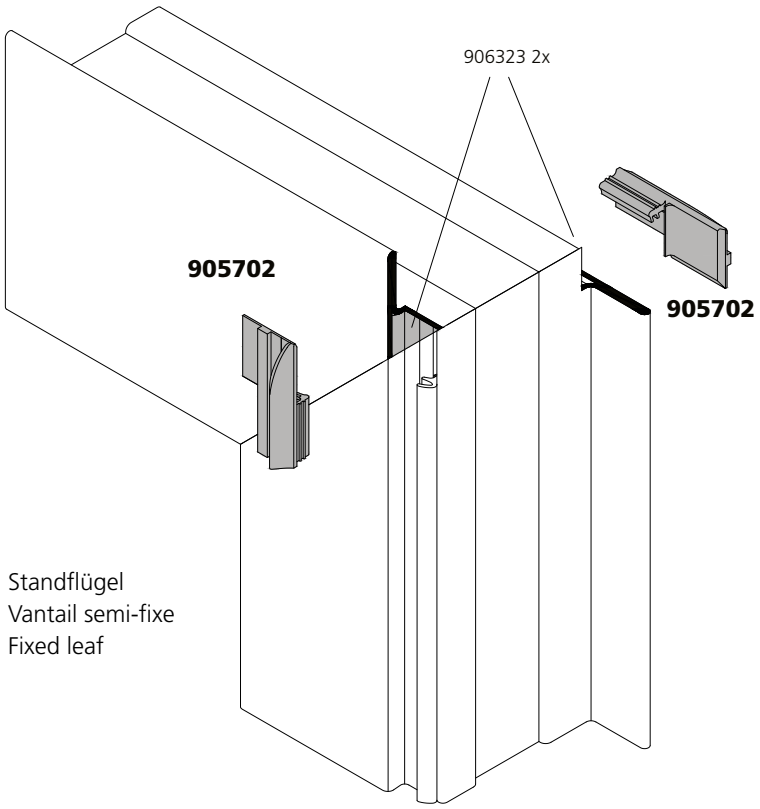

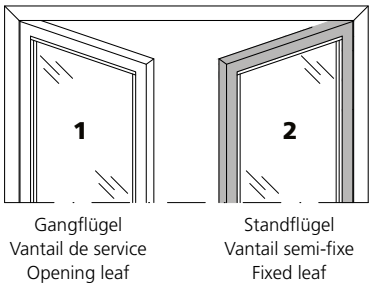

DIN links
DIN gauche
DIN left

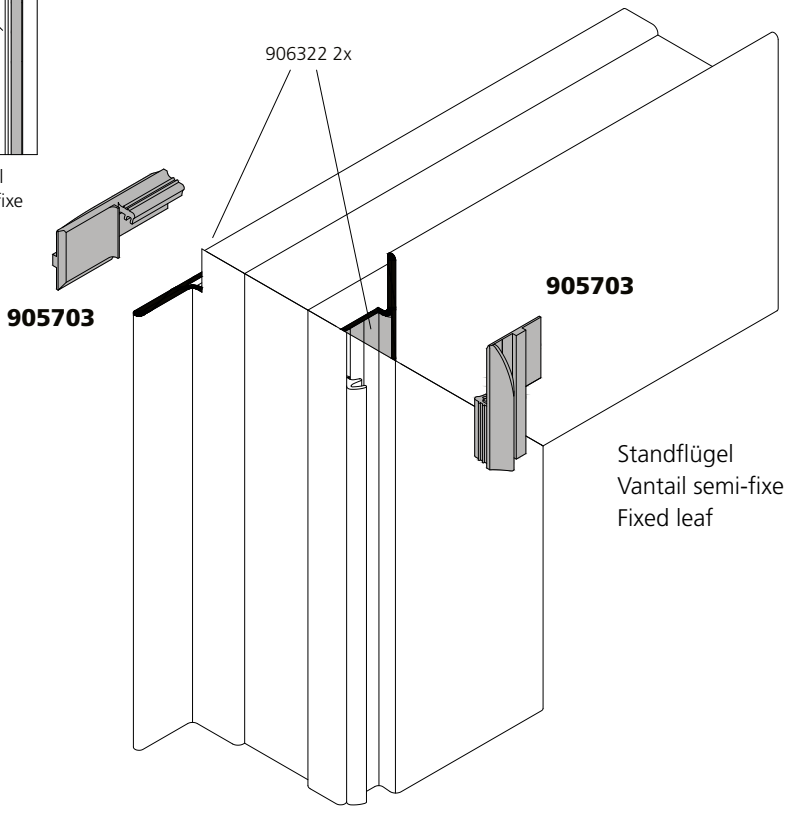

Senkdichtung
Athmer Stadi Typ L 24/20 WS
1-flügelig

Joint de seuil automatique
Athmer Stadi Typ L 24/20 WS
1 vantail

Automatic drop seal
Athmer Stadi Typ L 24/20 WS
1 leaf

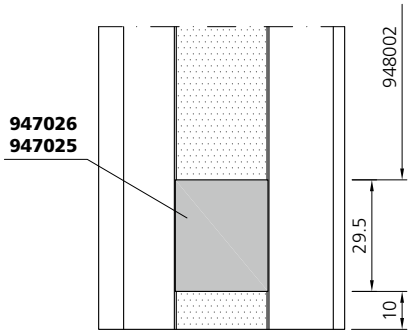

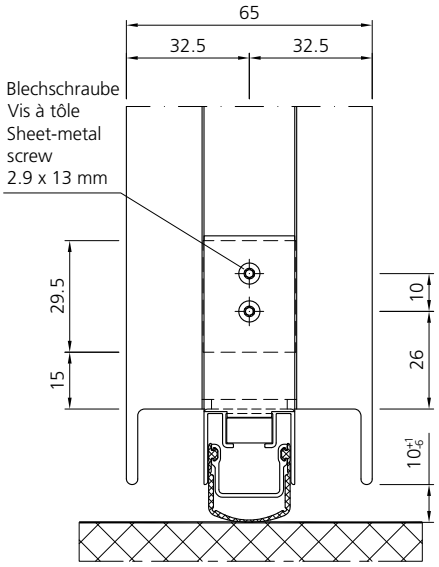

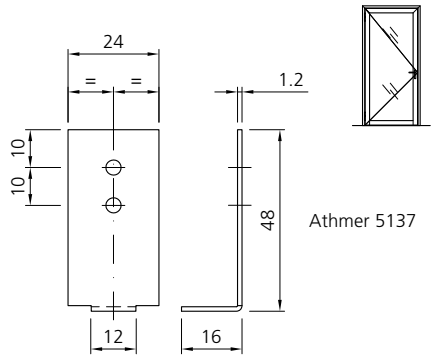

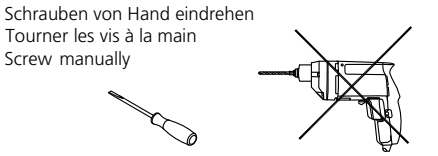

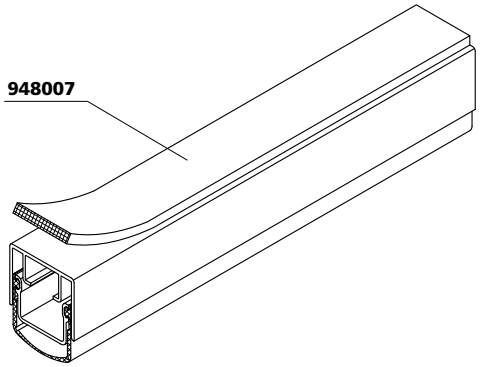



Ansicht von unten
Vue de dessous
View from below

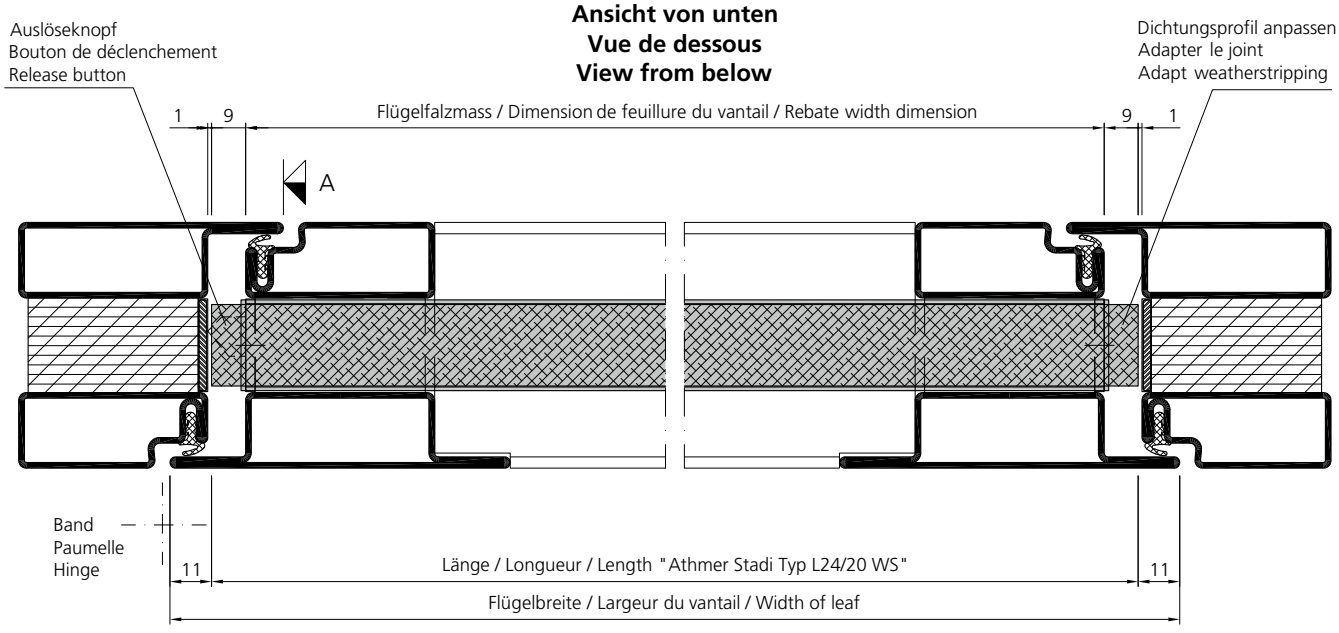

Senkdichtung
Athmer Stadi Typ L 24/20 TS
1-flügelig

Joint de seuil automatique
Athmer Stadi Typ L 24/20 TS
1 vantail

Automatic drop seal
Athmer Stadi Typ L 24/20 TS
1 leaf

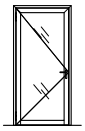

Ansicht **A**
Vue **A**
View **A**

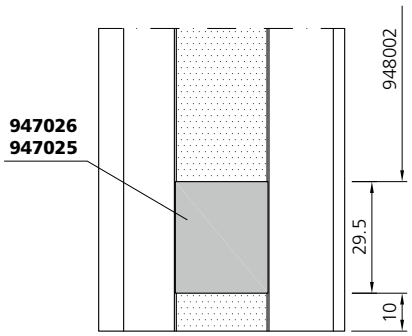

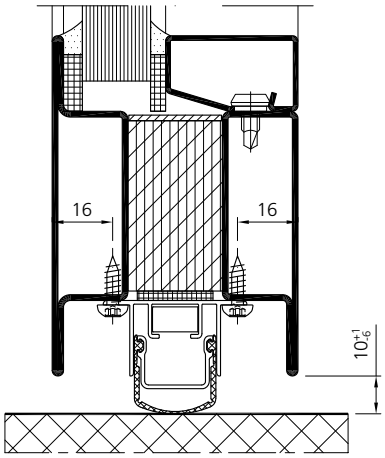

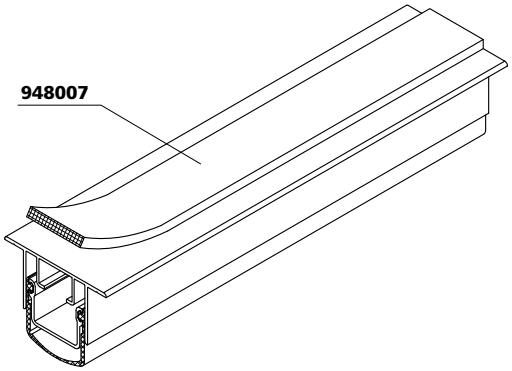

Ansicht von unten
Vue de dessous
View from below

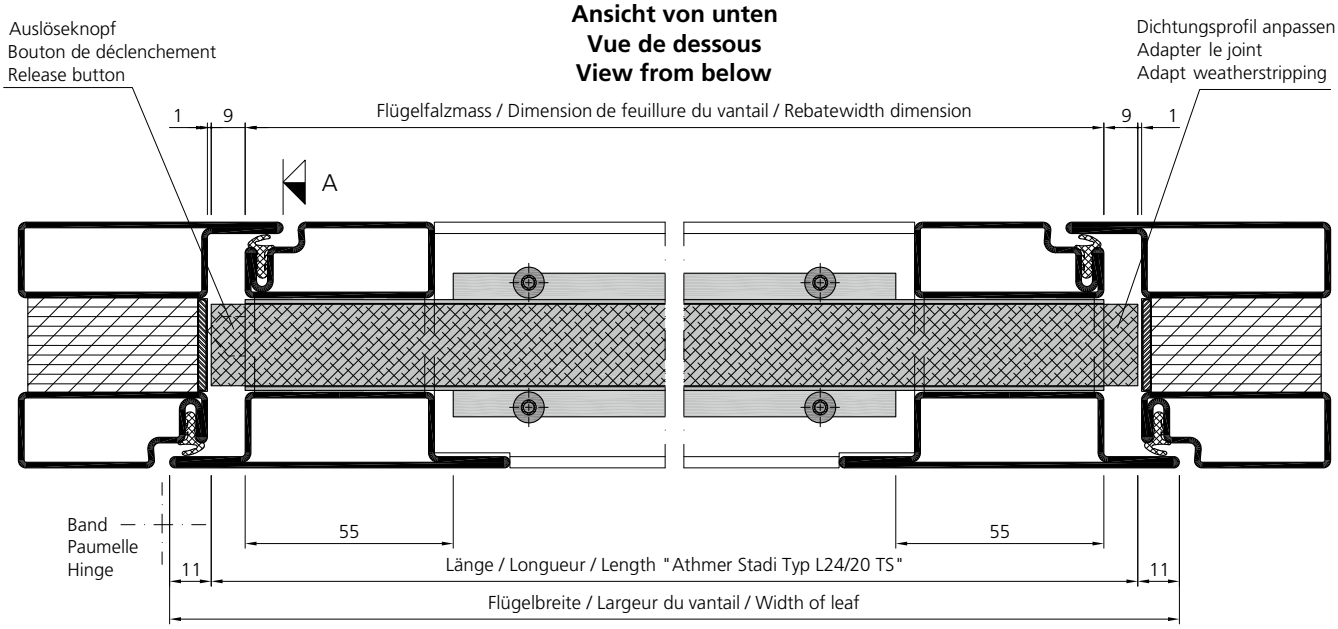



Verarbeitung Zubehör
Mise en œuvre accessoires
Assembly accessories

Senkdichtung
Athmer Stadi Typ L 24/20 WS
2-flügelig

Joint de seuil automatique
Athmer Stadi Typ L 24/20 WS
2 vantaux

Automatic drop seal
Athmer Stadi Typ L 24/20 WS
2 leaf

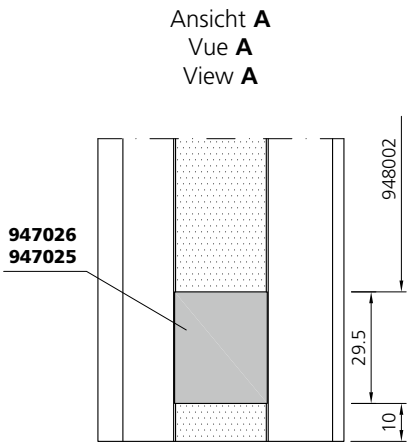

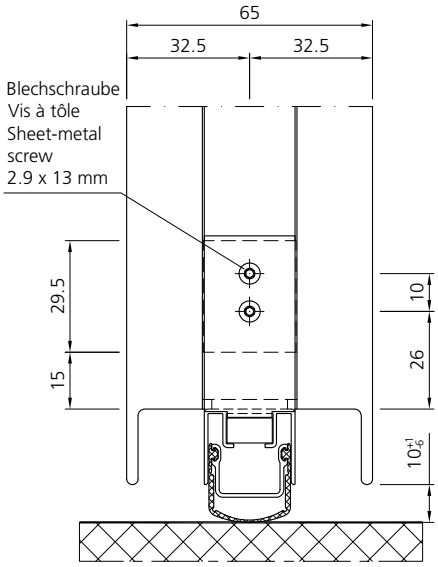

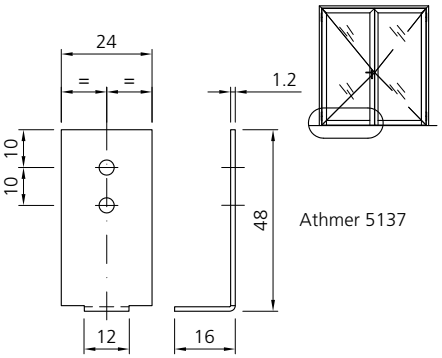

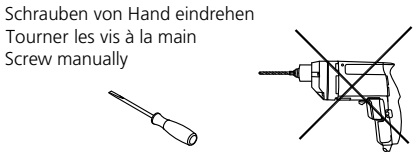

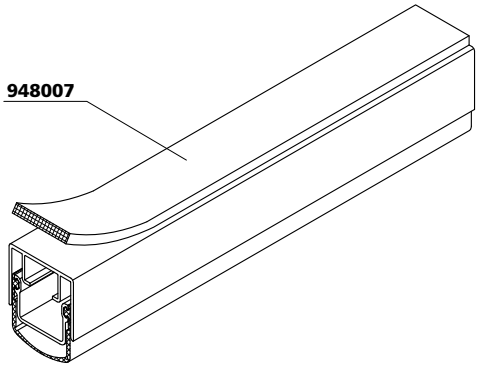



Verarbeitung Zubehör
Mise en œuvre accessoires
Assembly accessories

Ansicht von unten (Gangflügel)
Vue de dessous (vantail de service)
View from below (opening leaf)

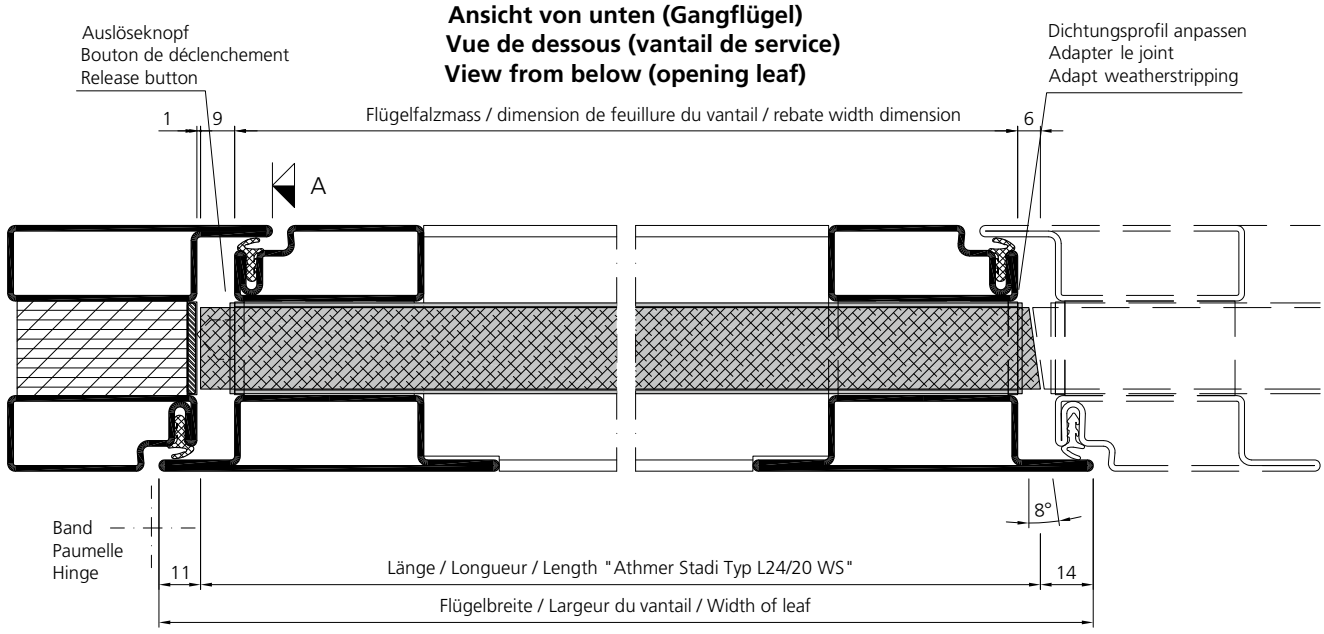

Senkdichtung
Athmer Stadi Typ L 24/20 WS
2-flügelig

Joint de seuil automatique
Athmer Stadi Typ L 24/20 WS
2 vantaux

Automatic drop seal
Athmer Stadi Typ L 24/20 WS
2 leaf

Ansicht **A**
Vue **A**
View **A**

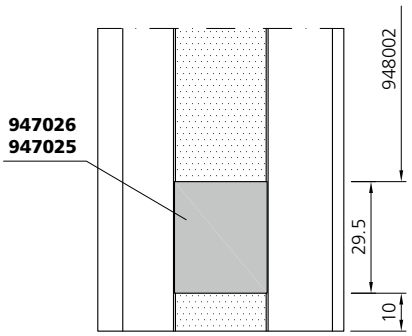

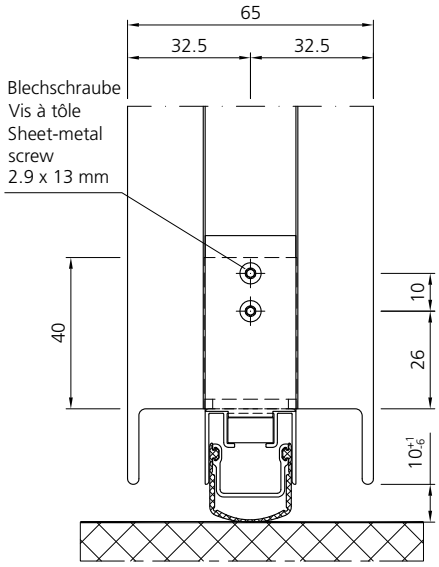

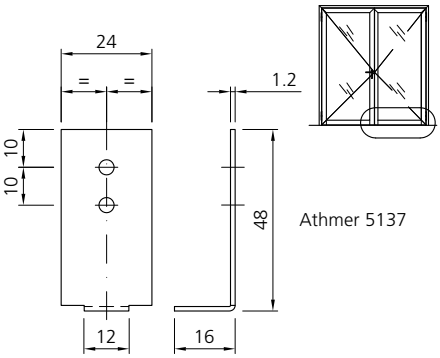

Schrauben von Hand eindrehen
Tourner les vis à la main
Screws manually adjustable

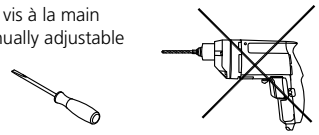

Bodendichtung im Bereich der Bodenmulde einschneiden
Couper le joint de seuil dans la zone de la gâche au sol
Cut the drop seal in the area of the bottom recess

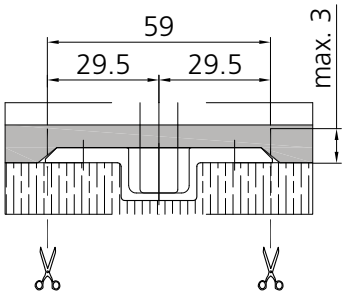

Stangenführung
Guide de tringle de verrouillage
Rod guide

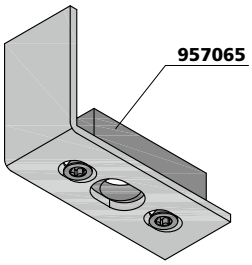

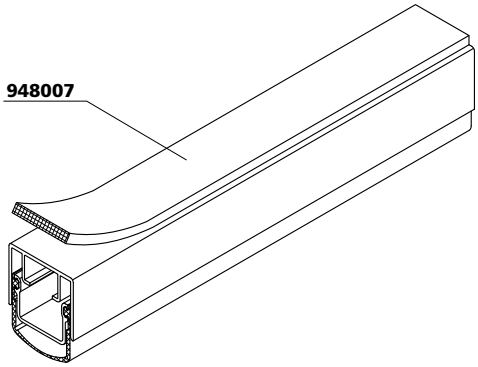

Ansicht von unten (Standflügel)
Vue de dessous (vantail semi-fixe)
View from below (fixed leaf)

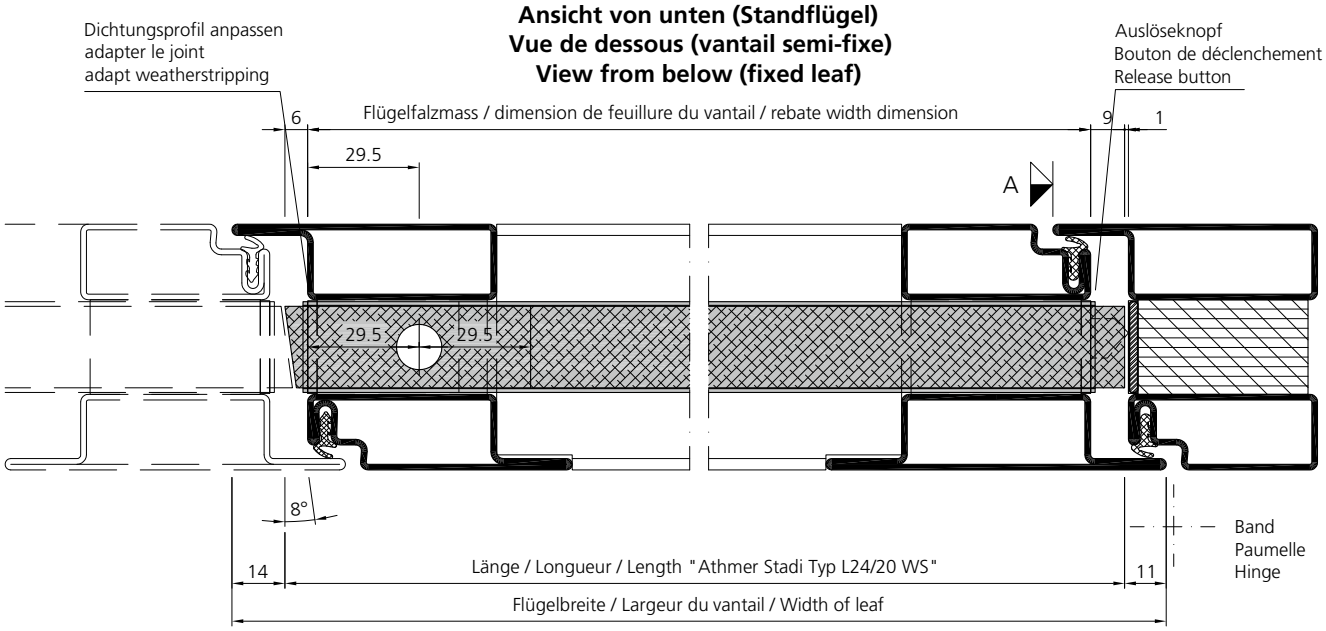

Senkdichtung
Athmer Stadi Typ L 24/20 TS
2-flügelig

Joint de seuil automatique
Athmer Stadi Typ L 24/20 TS
2 vantaux

Automatic drop seal
Athmer Stadi Typ L 24/20 TS
2 leaf

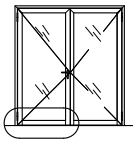

Ansicht **A**
Vue **A**
View **A**

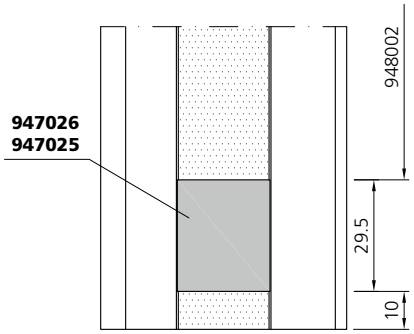

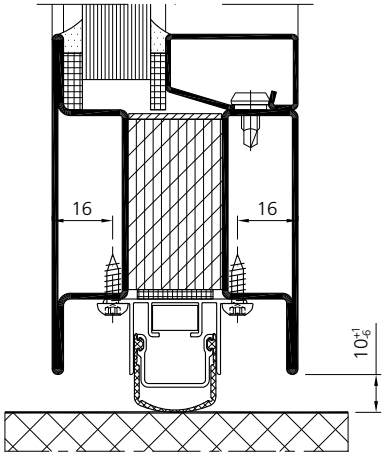

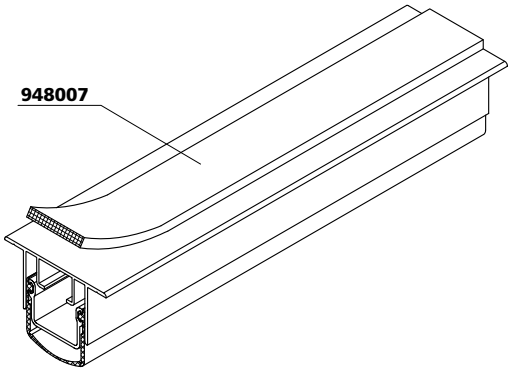



Ansicht von unten (Gangflügel)
Vue de dessous (vantail de service)
View from below (opening leaf)

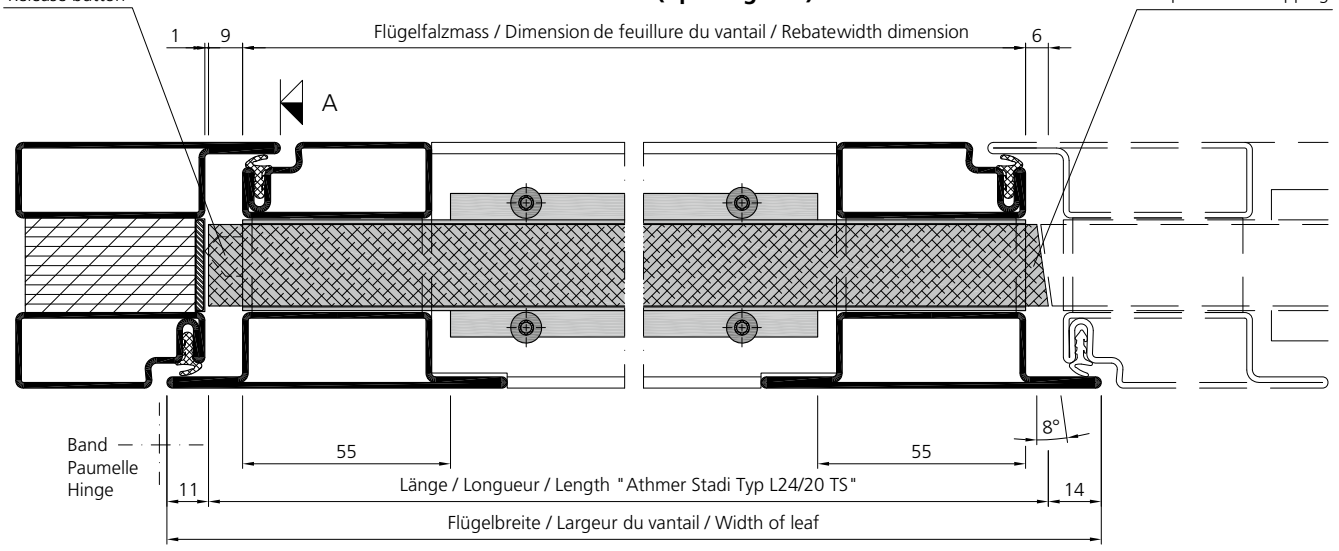

Senkdichtung
Athmer Stadi Typ L 24/20 TS
2-flügelig

Joint de seuil automatique
Athmer Stadi Typ L 24/20 TS
2 vantaux

Automatic drop seal
Athmer Stadi Typ L 24/20 TS
2 leaf

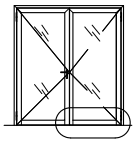

Ansicht **A**
Vue **A**
View **A**

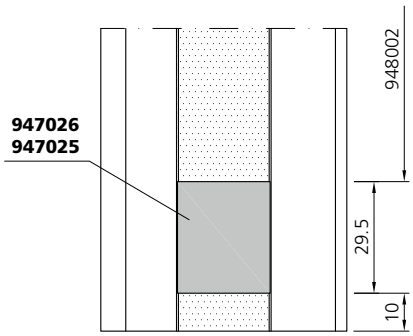

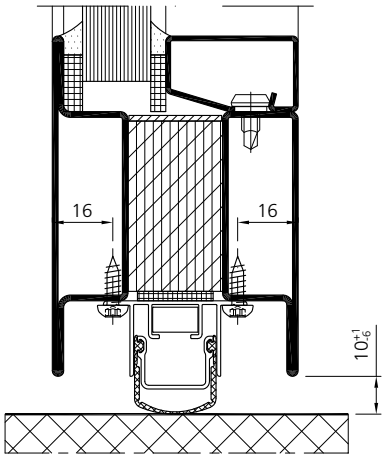

Bodendichtung im Bereich der Bodenmulde einschneiden
Couper le joint de seuil dans la zone de la gâche au sol
Cut the drop seal in the area of the bottom recess

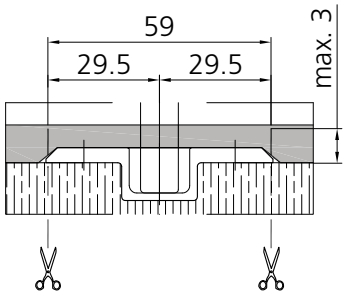

Stangenführung
Guide de tringle de verrouillage
Rod guide

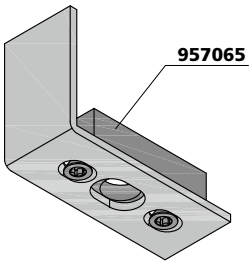

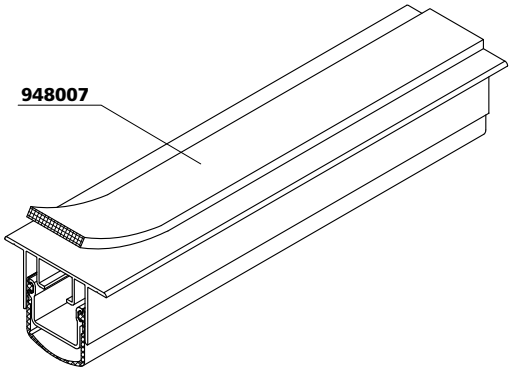

Ansicht von unten (Standflügel)
Vue de dessous (vantail semi-fixe)
View from below (fixed leaf)

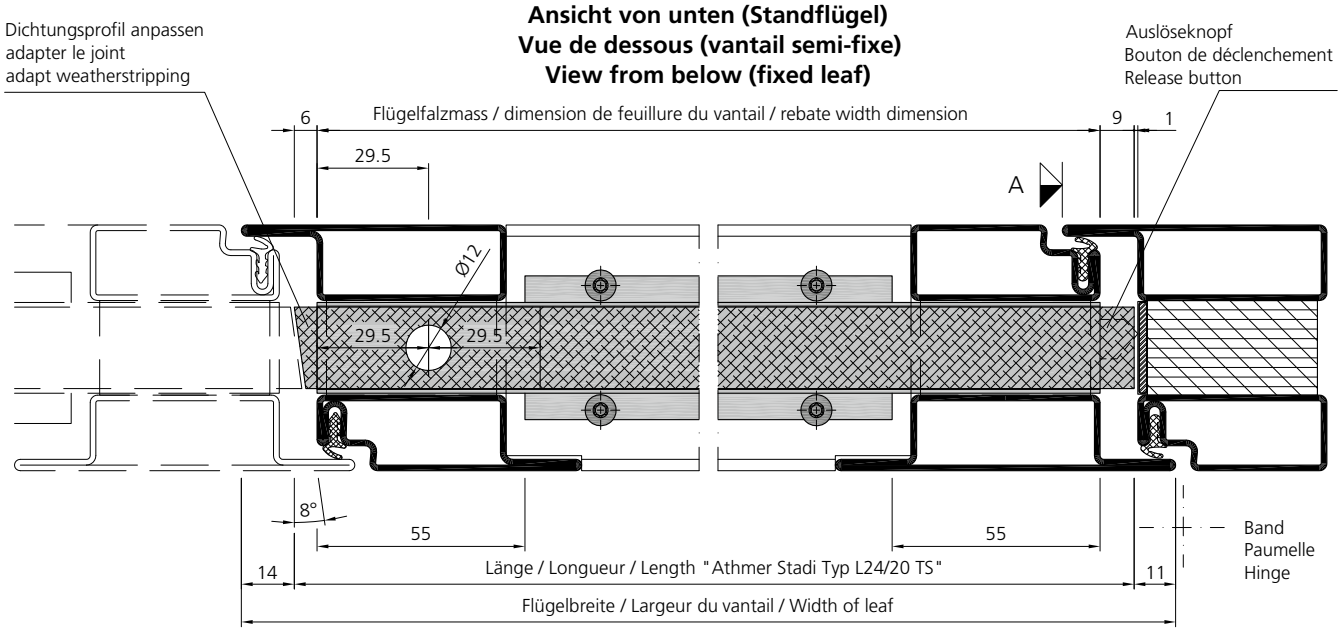

Anordnung Brandschutzstreifen
Bei EI30-1 Tür

Disposition bandes intumescentes
Pour porte EI30-1

Layout intumescent strips
For EI30-1 door

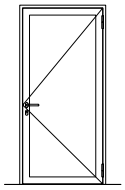

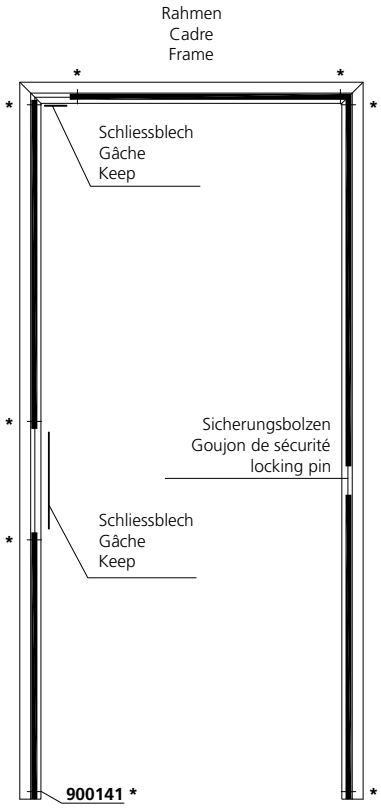

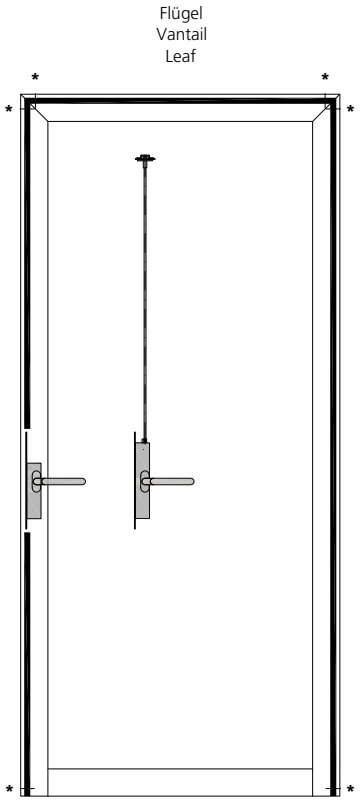

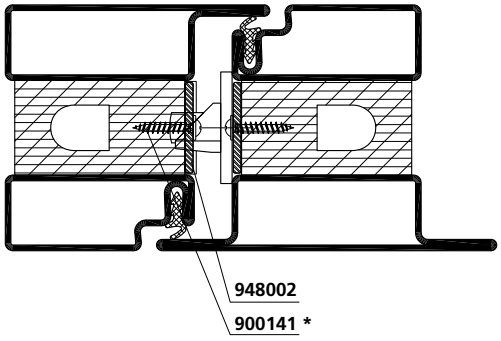

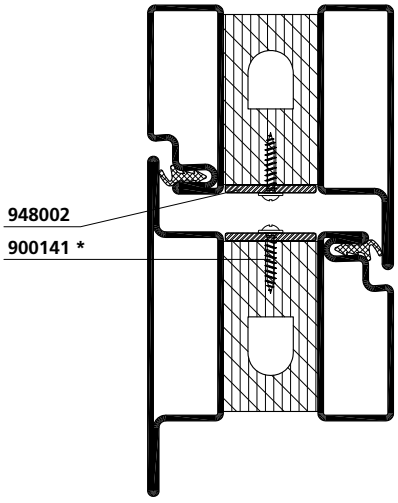

* Montage des Brandschutzstreifens gemäss Montageanleitung!
(in der Verpackungseinheit von 948002 enthalten)
Poser la bande intumescente selon les instructions de montage!
(inclus dans l'unité de conditionnement 948002)
Mounting of the intumescent strip according to the assembly instructions!
(included in the packing unit of 948002)

Anordnung Brandschutzstreifen
Bei EI30-2 Tür

Disposition bandes intumescentes
Pour porte EI30-2

Layout intumescent strips
For EI30-2 door

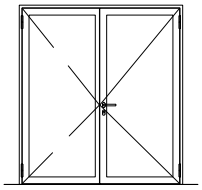

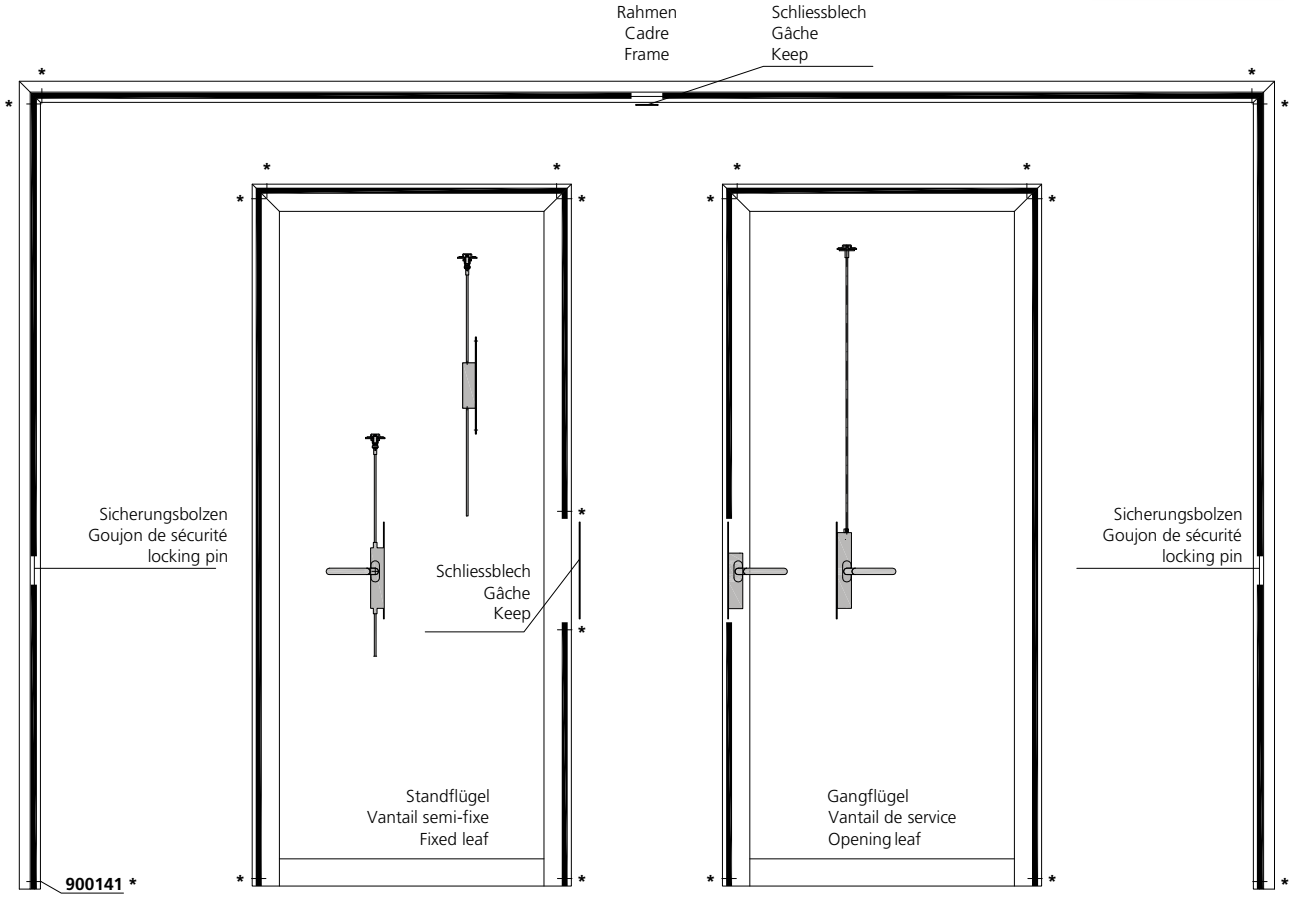

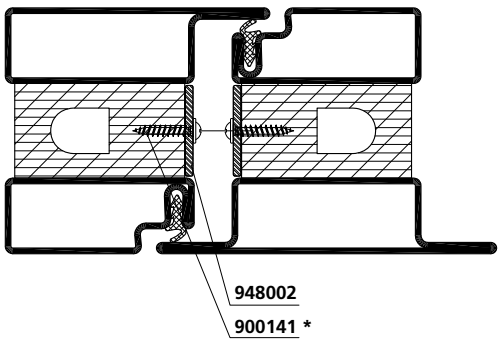

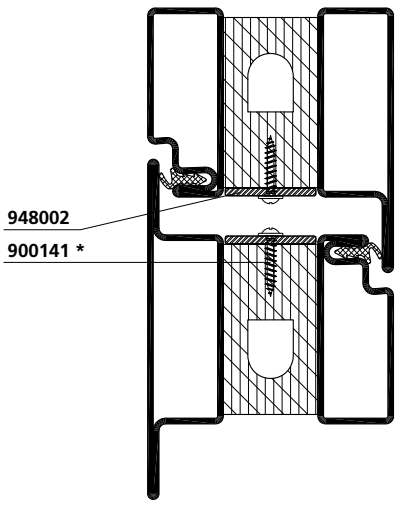

* Montage des Brandschutzstreifens gemäss Montageanleitung!
(in der Verpackungseinheit von 948002 enthalten)
Poser la bande intumescente selon les instructions de montage!
(inclus dans l'unité de conditionnement 948002)
Mounting of the intumescent strip according to the assembly instructions!
(included in the packing unit of 948002)

Anordnung Brandschutzstreifen
Glasfalz

Disposition bandes intumescentes
Feuillure verre

Layout intumescent strips
Glass rebate

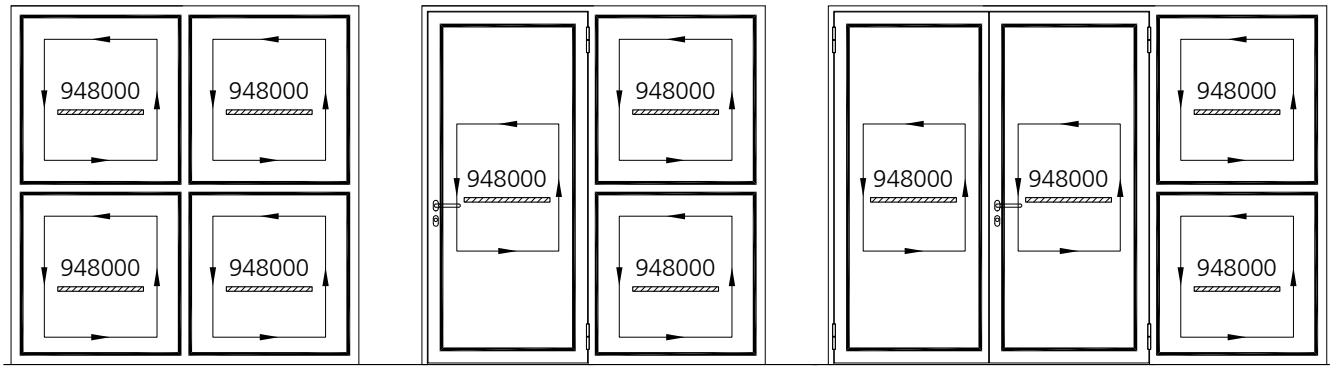

Nassverglasung
Vitrage à silicone
Wet glazing

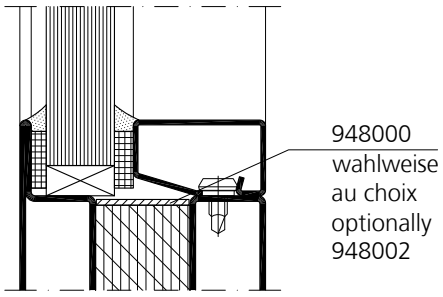

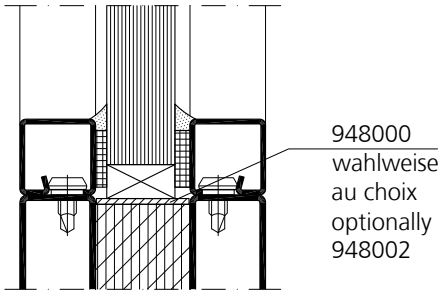

Trockenverglasung
Vitrage à sec
Dry glazing

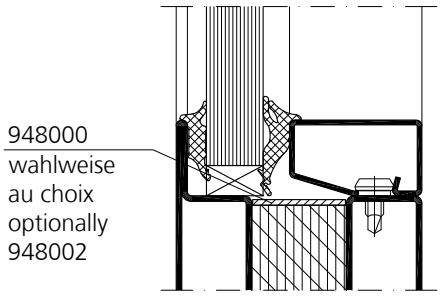

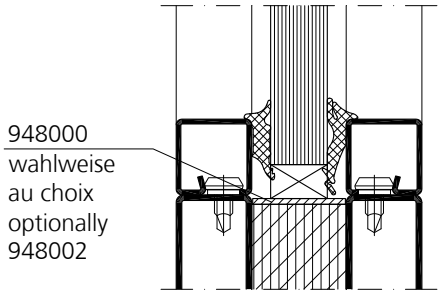

Verglasung
Glasauflager

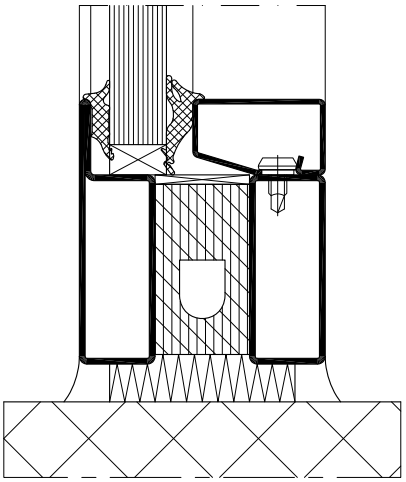

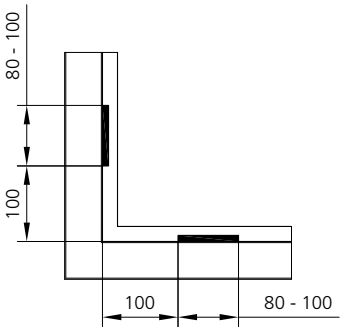

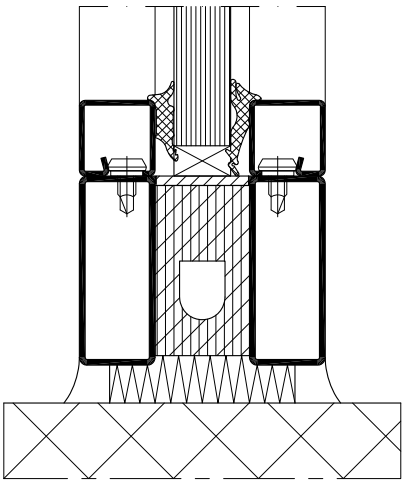

Vitrage
Support de verre

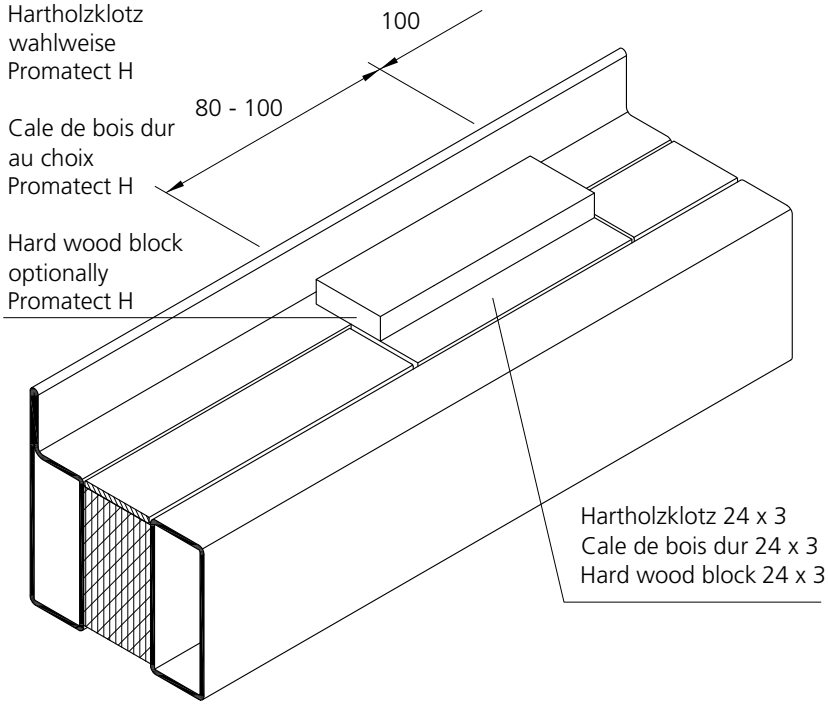

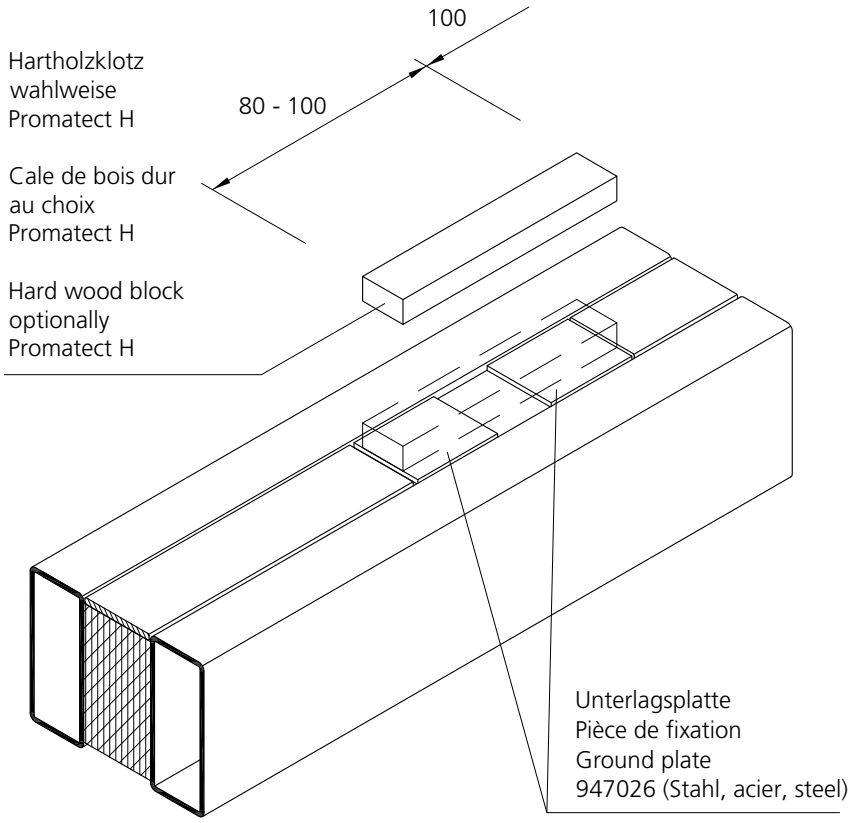

Glazing
Glass support

Verglasungsvarianten
Trockenverglasung
1 Glashalteleiste

Variantes de vitrages
Vitrage à sec
1 parclose

Alternative glazing versions
Dry glazing
1 glazing bead

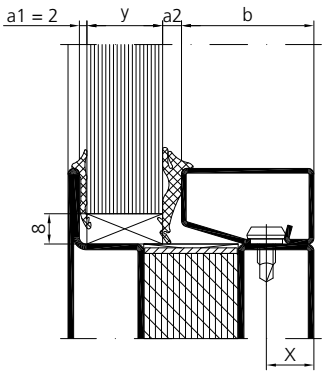

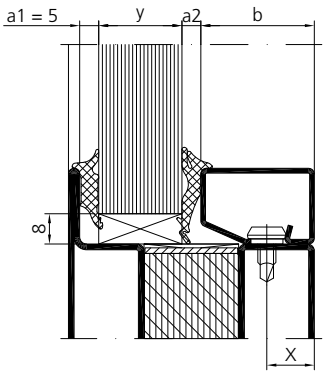

Glas-dicke Epaisseur de verre Glass thickness y [mm]	Glashalteleiste Stahl/Edelstahl Parclose acier/acier inox Glazing beads steel/stainless steel b [mm] Stahl / Acier / Steel: Nr. Edelstahl /Acier Inox / Stainless steel: Nr.	Aussendichtung Joint extérieur Outer weatherstr.	Innendichtung Joint intérieur Inner weatherstripping 905315 a2 = 3 - 5 mm / 905316 a2 = 4 - 6 mm / 905317 a2 = 6 - 8 mm — y [mm]									Bohrmass x Trusquinage x Hole distance x
14 - 22	35 / 20 — 901247 / 901547	a1 = 2 mm 905312	22	21	20	21	20	19	19	18	17	13 [mm]
		a1 = 5 mm 905314	19	18	17	18	17	16	16	15	14	
19 - 27	30 / 20 — 901246 / 901546	a1 = 2 mm 905312	27	26	25	26	25	24	24	23	22	13 [mm]
		a1 = 5 mm 905314	24	23	22	23	22	21	21	20	19	
19 - 27	30 / 20 — 901206 -	a1 = 2 mm 905312	27	26	25	26	25	24	24	23	22	10 [mm]
		a1 = 5 mm 905314	24	23	22	23	22	21	21	20	19	
24 - 32	25 / 20 — 901228 / 901528	a1 = 2 mm 905312	32	31	30	31	30	29	29	28	27	13 [mm]
		a1 = 5 mm 905314	29	28	27	28	27	26	26	25	24	
24 - 32	25 / 20 — 901205 -	a1 = 2 mm 905312	32	31	30	31	30	29	29	28	27	10 [mm]
		a1 = 5 mm 905314	29	28	27	28	27	26	26	25	24	
29 - 37	20 / 20 — 901227 / 901527	a1 = 2 mm 905312	37	36	35	36	35	34	34	33	32	13 [mm]
		a1 = 5 mm 905314	34	33	32	33	32	31	31	30	29	
29 - 37	20 / 20 — 901204 -	a1 = 2 mm 905312	37	36	35	36	35	34	34	33	32	10 [mm]
		a1 = 5 mm 905314	34	33	32	33	32	31	31	30	29	

Verglasungsvarianten
Trockenverglasung
1 Glashalteleiste

Variantes de vitrages
Vitrage à sec
1 parclose

Alternative glazing versions
Dry glazing
1 glazing bead

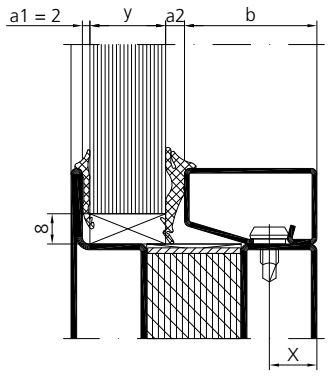

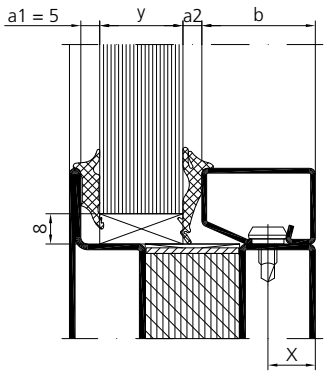

Glas-dicke Epaisseur de verre Glass thickness y [mm]	Glashalteleiste Stahl/Edelstahl Parclose acier/acier inox Glazing beads steel/stainless steel b [mm] Stahl / Acier / Steel: Nr. Edelstahl /Acier Inox / Stainless steel: Nr.	Aussendichtung Joint extérieur Outer weatherstr.	Innendichtung Joint intérieur Inner weatherstripping 905315 a2 = 3 - 5 mm / 905316 a2 = 4 - 6 mm / 905317 a2 = 6 - 8 mm — y [mm]									Bohrmass x Trusquinage x Hole distance x
34 - 42	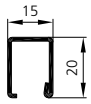 901226 901526	a1 = 2 mm 905312	**42**	**41**	**40**	**41**	**40**	**39**	**39**	**38**	**37**	8 [mm]
		a1 = 5 mm 905314	**39**	**38**	**37**	**38**	**37**	**36**	**36**	**35**	**34**	



Diese theoretischen Verglasungstabellen gelten nur für flächenbündig gesetzte Glashalteleisten (Bohrmass x).
Bei versetzter Anordnung der Glashalteleisten sowie Toleranzen bei den Füllelementen sind Vorversuche durchzuführen.

Ces tableaux théoriques de vitrage sont seulement valables pour des parcloses affleurées (trusquinage x).
Lors d'une disposition décalée des parcloses, ainsi que pour les tolérances concernant les éléments de remplissage, des essais préalables doivent être effectués.

These theoretical glazing tables apply only to flush-fitting glazing beads (distance between holes x).
Where glazing beads are placed alternately and where there are tolerances in the infill element, a trial run is necessary before.

Verglasungsvarianten
Trockenverglasung
2 Glashalteleisten

Variantes de vitrages
Vitrage à sec
2 parcloses

Alternative glazing versions
Dry glazing
2 glazing beads

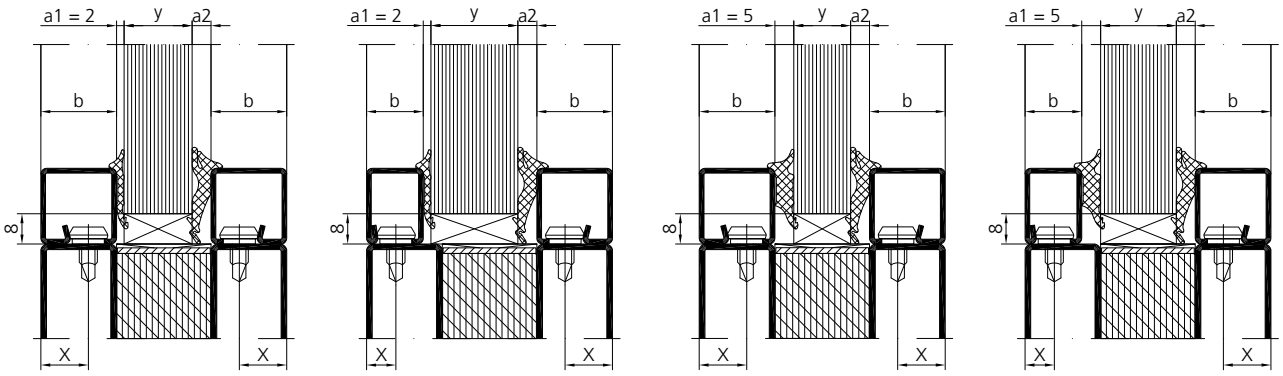

Glasdicke Epaisseur de verre Glass thickness y [mm]	Glashalteleiste Stahl/Edelstahl Parclose acier/acier inox Glazing beads steel/stainless steel b [mm] Stahl / Acier / Steel: Nr. Edelstahl /Acier Inox / Stainless steel: Nr.		Aussendichtung Joint extérieur Outer weatherstr.	Innendichtung Joint intérieur Inner weatherstripping 905315 a2 = 3 - 5 mm / 905316 a2 = 4 - 6 mm / 905317 a2 = 6 - 8 mm — y [mm]									Bohrmass x Trusquinage x Hole distance x
12 - 20	901227 901527	901227 901527	a1 = 2 mm 905312	20	19	18	19	18	17	17	16	15	13 [mm]
			a1 = 5 mm 905314	17	16	15	16	15	14	14	13	12	
12 - 20	901204 -	901204 -	a1 = 2 mm 905312	20	19	18	19	18	17	17	16	15	10 [mm]
			a1 = 5 mm 905314	17	16	15	16	15	14	14	13	12	
17 - 25	901226 901526	901227 901527	a1 = 2 mm 905312	25	24	23	24	23	22	22	21	20	8/13 [mm]
			a1 = 5 mm 905314	22	21	20	21	20	19	19	18	17	
17 - 25	☐20/10/2 ☐20/10/2	901228 901528	a1 = 2 mm 905312	25	24	23	24	23	22	22	21	20	5/13 [mm]
			a1 = 5 mm 905314	22	21	20	21	20	19	19	18	17	
22 - 30	901226 901526	901226 901526	a1 = 2 mm 905312	30	29	28	29	28	27	27	26	25	8 [mm]
			a1 = 5 mm 905314	27	26	25	26	25	24	24	23	22	
27 - 35	☐20/10/2 ☐20/10/2	901226 901526	a1 = 2 mm 905312	35	34	33	34	33	32	32	31	30	5/8 [mm]
			a1 = 5 mm 905314	32	31	30	31	30	29	29	28	27	
32 - 40	☐20/10/2 ☐20/10/2	☐20/10/2 ☐20/10/2	a1 = 2 mm 905312	40	39	38	39	38	37	37	36	35	5 [mm]
			a1 = 5 mm 905314	37	36	35	36	35	34	34	33	32	

Verglasungsvarianten
Nassverglasung
1 Glashalteleiste

Variantes de vitrages
Vitrage au silicone
1 parclose

Alternative glazing versions
Silicone glazing
1 glazing bead

Standard-Silikon
Silicone - Standard
Standard - Silicone

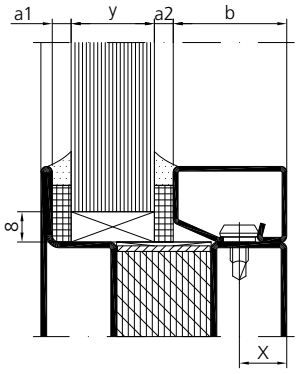

Glasdicke Epaisseur de verre Glass thickness y [mm]	Glashalteleiste Stahl/Edelstahl Parclose acier/acier inox Glazing beads steel/stainless steel b [mm] Stahl / Acier / Steel: Nr. Edelstahl /Acier Inox / Stainless steel: Nr.	Aussendichtung Joint extérieur Outer weatherstr.	Innendichtung Joint intérieur Inner weatherstripping 948003 a2 = 3 mm	948004 a2 = 4 mm	948005 a2 = 5 mm	948006 a2 = 6 mm	Bohrmass x Trusquinage x Hole distance x
			alternativ (Höhe/Hauteur/Height 20 mm)				
			948007	948008	948009	948010	
			y [mm]				
15 - 21	35 / 20 — 901247 / 901547	a1 = 3 mm	21	20	19	18	13 [mm]
		a1 = 4 mm	20	19	18	17	
		a1 = 5 mm	19	18	17	16	
		a1 = 6 mm	18	17	16	15	
20 - 26	30 / 20 — 901246 / 901546	a1 = 3 mm	26	25	24	23	13 [mm]
		a1 = 4 mm	25	24	23	22	
		a1 = 5 mm	24	23	22	21	
		a1 = 6 mm	23	22	21	20	
20 - 26	30 / 20 — 901206 / -	a1 = 3 mm	26	25	24	23	10 [mm]
		a1 = 4 mm	25	24	23	22	
		a1 = 5 mm	24	23	22	21	
		a1 = 6 mm	23	22	21	20	
25 - 31	25 / 20 — 901228 / 901528	a1 = 3 mm	31	30	29	28	13 [mm]
		a1 = 4 mm	30	29	28	27	
		a1 = 5 mm	29	28	27	26	
		a1 = 6 mm	28	27	26	25	
25 - 31	25 / 20 — 901205 / -	a1 = 3 mm	31	30	29	28	10 [mm]
		a1 = 4 mm	30	29	28	27	
		a1 = 5 mm	29	28	27	26	
		a1 = 6 mm	28	27	26	25	
30 - 36	20 / 20 — 901227 / 901527	a1 = 3 mm	36	35	34	33	13 [mm]
		a1 = 4 mm	35	34	33	32	
		a1 = 5 mm	34	33	32	31	
		a1 = 6 mm	33	32	31	30	
30 - 36	20 / 20 — 901204 / -	a1 = 3 mm	36	35	34	33	10 [mm]
		a1 = 4 mm	35	34	33	32	
		a1 = 5 mm	34	33	32	31	
		a1 = 6 mm	33	32	31	30	

Diese theoretischen Verglasungstabellen gelten nur für flächenbündig gesetzte Glashalteleisten (Bohrmass x).
Bei versetzter Anordnung der Glashalteleisten sowie Toleranzen bei den Füllelementen sind Vorversuche durchzuführen.

Ces tableaux théoriques de vitrage sont seulement valables pour des parcloses affleurées (trusquinage x).
Lors d'une disposition décalée des parcloses, ainsi que pour les tolérances concernant les éléments de remplissage, des essais préalables doivent être effectués.

These theoretical glazing tables apply only to flush-fitting glazing beads (distance between holes x).
Where glazing beads are placed alternately and where there are tolerances in the infill element, a trial run is necessary before.

Verarbeitung Zubehör
Mise en œuvre accessoires
Assembly accessories

Verglasungsvarianten
Nassverglasung
1 Glashalteleiste

Variantes de vitrages
Vitrage au silicone
1 parclose

Alternative glazing versions
Silicone glazing
1 glazing bead

Standard-Silikon
Silicone - Standard
Standard - Silicone

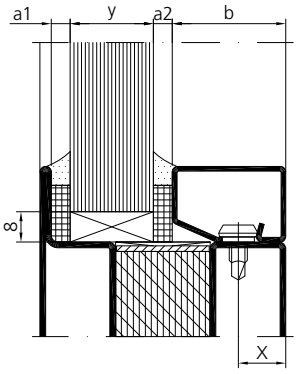

Glasdicke Epaisseur de verre Glass thickness y [mm]	Glashalteleiste Stahl/Edelstahl Parclose acier/acier inox Glazing beads steel/stainless steel b [mm] Stahl / Acier / Steel: Nr. Edelstahl /Acier Inox / Stainless steel: Nr.	Aussendichtung Joint extérieur Outer weatherstr.	Innendichtung Joint intérieur Inner weatherstripping 948003 a2 = 3 mm	948004 a2 = 4 mm	948005 a2 = 5 mm	948006 a2 = 6 mm	Bohrmass x Trusquinage x Hole distance x
			alternativ (Höhe/Hauteur/Height 20 mm)				
			948007	948008	948009	948010	
			y [mm]				
33 - 39	16.5 / 20 — 901231 / 901531	a1 = 3 mm	39	38	37	36	8 [mm]
		a1 = 4 mm	38	37	36	35	
		a1 = 5 mm	37	36	35	34	
		a1 = 6 mm	36	35	34	33	
35 - 41	15 / 20 — 901226 / 901526	a1 = 3 mm	41	40	39	38	8 [mm]
		a1 = 4 mm	40	39	38	37	
		a1 = 5 mm	39	38	37	36	
		a1 = 6 mm	38	37	36	35	
40 - 46	10 / 20 — 901241 -	a1 = 3 mm	46	45	44	43	16 [mm]
		a1 = 4 mm	45	44	43	42	
		a1 = 5 mm	44	43	42	41	
		a1 = 6 mm	43	42	41	40	
47.5 - 53.5	2.5 / 20 — 901245 -	a1 = 3 mm	53.5	52.5	51.5	50.5	16 [mm]
		a1 = 4 mm	52.5	51.5	50.5	49.5	
		a1 = 5 mm	51.5	50.5	49.5	48.5	
		a1 = 6 mm	50.5	49.5	48.5	47.5	

Diese theoretischen Verglasungstabellen gelten nur für flächenbündig gesetzte Glashalteleisten (Bohrmass x).
Bei versetzter Anordnung der Glashalteleisten sowie Toleranzen bei den Füllelementen sind Vorversuche durchzuführen.

Ces tableaux théoriques de vitrage sont seulement valables pour des parcloses affleurées (trusquinage x).
Lors d'une disposition décalée des parcloses, ainsi que pour les tolérances concernant les éléments de remplissage, des essais préalables doivent être effectués.

These theoretical glazing tables apply only to flush-fitting glazing beads (distance between holes x).
Where glazing beads are placed alternately and where there are tolerances in the infill element, a trial run is necessary before.

Verglasungsvarianten
Nassverglasung
2 Glashalteleisten

Variantes de vitrages
Vitrage au silicone
2 parcloses

Alternative glazing versions
Silicone glazing
2 glazing beads

Standard-Silikon
Silicone - Standard
Standard - Silicone

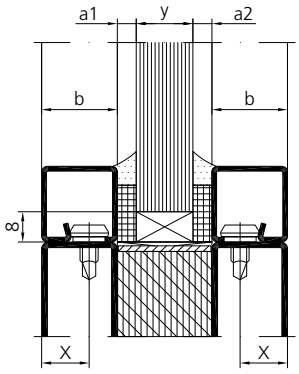

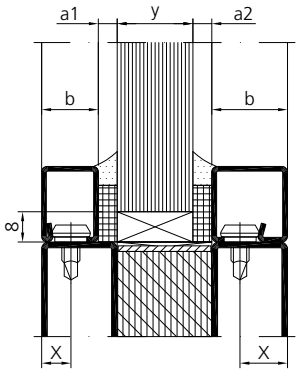

Glas-dicke Epaisseur de verre Glass thickness y [mm]	Glashalteleiste Stahl/Edelstahl Parclose acier/acier inox Glazing beads steel/stainless steel b [mm] Stahl / Acier / Steel: Nr. / Edelstahl /Acier Inox / Stainless steel: Nr.		Aussendichtung Joint extérieur Outer weatherstr.	Innendichtung Joint intérieur Inner weatherstripping 948003 a2 = 3 mm / 948004 a2 = 4 mm / 948005 a2 = 5 mm / 948006 a2 = 6 mm; alternativ (Höhe/Hauteur/Height 20mm) 948007 / 948008 / 948009 / 948010 y [mm]				Bohr-mass x Trusqui-nage x Hole dis-tance x
13 - 19	901227 / 901527 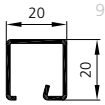	901227 / 901527 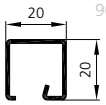	a1 = 3 mm	19	18	17	16	13 [mm]
			a1 = 4 mm	18	17	16	15	
			a1 = 5 mm	17	16	15	14	
			a1 = 6 mm	16	15	14	13	
13 - 19	901204 / - 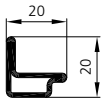	901204 / - 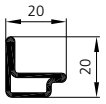	a1 = 3 mm	19	18	17	16	10 [mm]
			a1 = 4 mm	18	17	16	15	
			a1 = 5 mm	17	16	15	14	
			a1 = 6 mm	16	15	14	13	
16 - 22	901231 / 901531 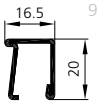	901227 / 901527 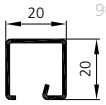	a1 = 3 mm	22	21	20	19	8/13 [mm]
			a1 = 4 mm	21	20	19	18	
			a1 = 5 mm	20	19	18	17	
			a1 = 6 mm	19	18	17	16	
18 - 24	901226 / 901526 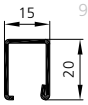	901227 / 901527 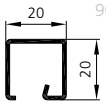	a1 = 3 mm	24	23	22	21	8/13 [mm]
			a1 = 4 mm	23	22	21	20	
			a1 = 5 mm	22	21	20	19	
			a1 = 6 mm	21	20	19	18	
18 - 24	901241 / - 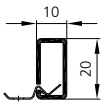	901228 / 901528 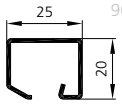	a1 = 3 mm	24	23	22	21	16/13 [mm]
			a1 = 4 mm	23	22	21	20	
			a1 = 5 mm	22	21	20	19	
			a1 = 6 mm	21	20	19	18	
18 - 24	901231 / 901531 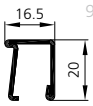	901231 / 901531 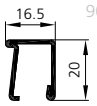	a1 = 3 mm	24	23	22	21	8 [mm]
			a1 = 4 mm	23	22	21	20	
			a1 = 5 mm	22	21	20	19	
			a1 = 6 mm	21	20	19	18	

Verglasungsvarianten
Nassverglasung
2 Glashalteleisten

Variantes de vitrages
Vitrage au silicone
2 parcloses

Alternative glazing versions
Silicone glazing
2 glazing beads

Standard-Silikon
Silicone - Standard
Standard - Silicone

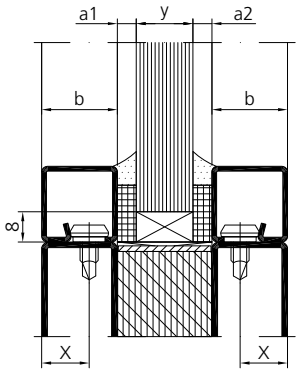

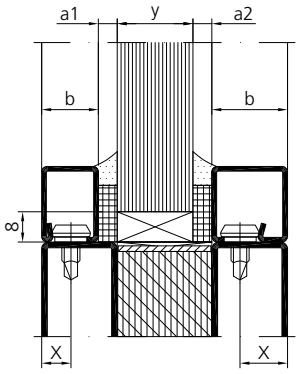

Glas-dicke Epaisseur de verre Glass thickness y [mm]	Glashalteleiste Stahl/Edelstahl Parclose acier/acier inox Glazing beads steel/stainless steel b [mm] Stahl / Acier / Steel: Nr. / Edelstahl /Acier Inox / Stainless steel: Nr.	Stahl / Acier / Steel: Nr. / Edelstahl /Acier Inox / Stainless steel: Nr.	Aussendichtung Joint extérieur Outer weatherstr.	Innendichtung Joint intérieur Inner weatherstripping 948003 a2 = 3 mm	948004 a2 = 4 mm	948005 a2 = 5 mm	948006 a2 = 6 mm	Bohr-mass x Trusqui-nage x Hole dis-tance x
				alternativ (Höhe/Hauteur/Height 20 mm) 948007	948008	948009	948010	
				y [mm]				
23 - 29	901226 / 901526	901226 / 901526	a1 = 3 mm	29	28	27	26	8 [mm]
			a1 = 4 mm	28	27	26	25	
			a1 = 5 mm	27	26	25	24	
			a1 = 6 mm	26	25	24	23	
26 - 32	901241 / -	901231 / 901531	a1 = 3 mm	32	31	30	29	16/8 [mm]
			a1 = 4 mm	31	30	29	28	
			a1 = 5 mm	30	29	28	27	
			a1 = 6 mm	29	28	27	26	
28 - 34	901241 / -	901226 / 901526	a1 = 3 mm	34	33	32	31	16/8 [mm]
			a1 = 4 mm	33	32	31	30	
			a1 = 5 mm	32	31	30	29	
			a1 = 6 mm	31	30	29	28	
33 - 39	901241 / -	901241 / -	a1 = 3 mm	39	38	37	36	16 [mm]
			a1 = 4 mm	38	37	36	35	
			a1 = 5 mm	37	36	35	34	
			a1 = 6 mm	36	35	34	33	
40.5 - 46.5	901245 / -	901241 / -	a1 = 3 mm	46.5	45.5	44.5	43.5	16 [mm]
			a1 = 4 mm	45.5	44.5	43.5	42.5	
			a1 = 5 mm	44.5	43.5	42.5	41.5	
			a1 = 6 mm	43.5	42.5	41.5	40.5	
48 - 54	901245 / -	901245 / -	a1 = 3 mm	54	53	52	51	16 [mm]
			a1 = 4 mm	53	52	51	50	
			a1 = 5 mm	52	51	50	49	
			a1 = 6 mm	51	50	49	48	

Verglasungsvarianten | Variantes de vitrages | Alternative glazing versions

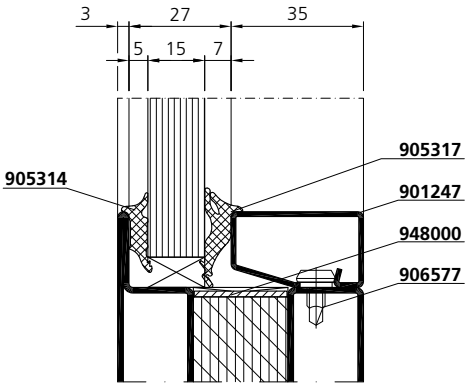

fl_vv_0001

Stahlrohre / Stahlwinkel als Einzelstäbe oder als Rahmen verschweisst.
Stahl- oder Edelstahlrohr s ≥ 1.5 mm
Stahl- oder Edelstahlwinkel s ≥ 3 mm

Tubes / équerres en acier en barres individuelles ou en cadres soudés.
Tube en acier ou en acier inox s ≥ 1.5 mm
équerre en acier ou en acier inox s ≥ 3 mm

Steel tube / steel angles as single bars or welded as frame.
Steel or stainless steel tube s ≥ 1.5 mm
Steel or stainless steel angles s ≥ 3 mm

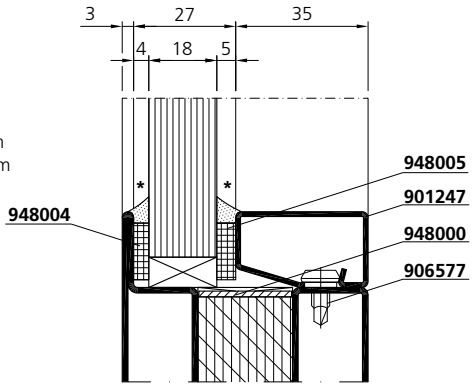

fl_vv_0002

Glasunterlage
Hartholzklotz L=80-100
wahlweise Promatect H

Support de verre
Cale de bois dur L=80-100
au choix Promatect H

Glass support
Hard wood block L=80-100
optionally Promatect H

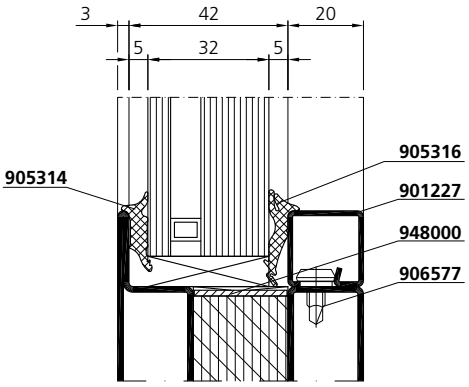

fl_vv_0003

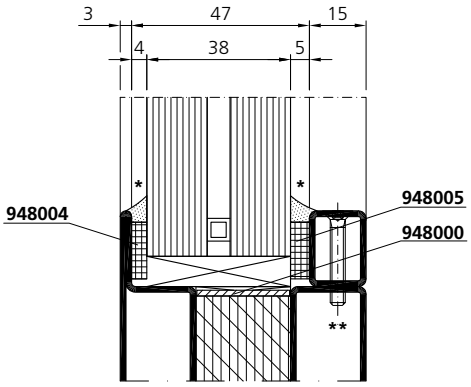

fl_vv_0004

* Wahlweise Versiegelung durch Silikon-, Acryl- oder PU Dichtstoff.

Etanchéité au choix avec joint silicone, acrylique ou PU.

Optionally sealed with silicone, acryl or PU sealant.

** Verschraubungen mittels Schraube M4 wahlweise Blechschraube Ø 4.8 x 38 Abstände à (Ecke) ≤ 70 / ≤ 400 mit Gewinde oder mittels St.-Einnietmutter.

Fixation avec vis M4 au choix vis à tôle, Ø 4.8 x 38, distances à (angle) ≤ 70 / ≤ 400 avec filetage ou au moyen d'un rivet taraudé en acier.

Mounted with M4 screw optionally sheet-metal screw Ø 4.8 x 38 distances of (corner) ≤ 70 / ≤ 400 with thread or with steel rivet nut.

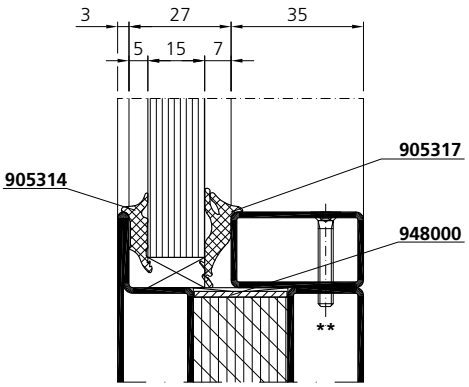

fl_vv_0005

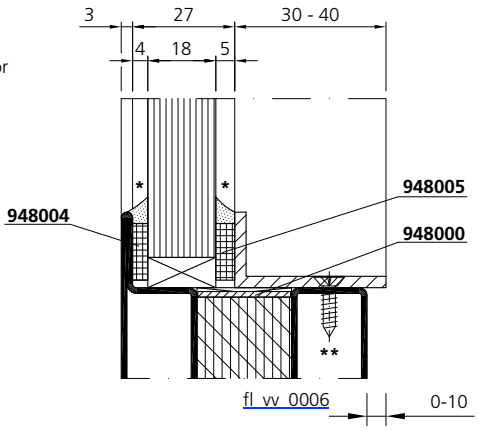

fl_vv_0006

Grundsätzlich sind alle Verglasungsvarianten als Trocken- oder Nassverglasung ausführbar.
En principe toutes les versions de vitrage sont exécutables comme vitrage à sec ou au silicone.
Basically all glazing variants can be carried out as dry or wet glazing.

Verglasungsvarianten — Variantes de vitrages — Alternative glazing versions

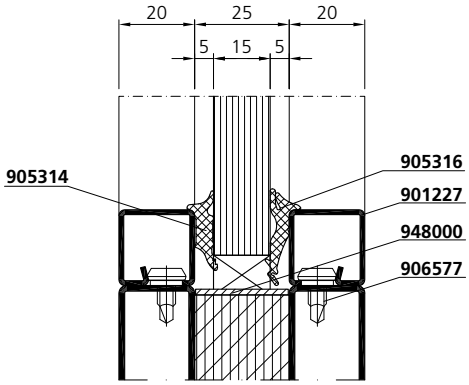

fl_vv_0007

Glasunterlage
Hartholzklotz L=80-100
wahlweise Promatect H

Support de verre
Cale de bois dur L=80-100
au choix Promatect H

Glass support
Hard wood block L=80-100
optionally Promatect H

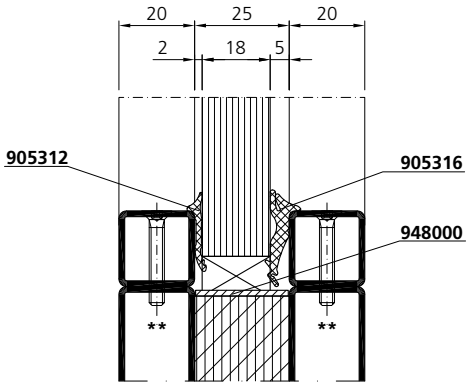

fl_vv_0009

* Wahlweise Versiegelung durch Silikon-, Acryl- oder PU Dichtstoff.

Etanchéité au choix avec joint silicone, acrylique ou PU.

Optionally sealed with silicone, acryl or PU sealant.

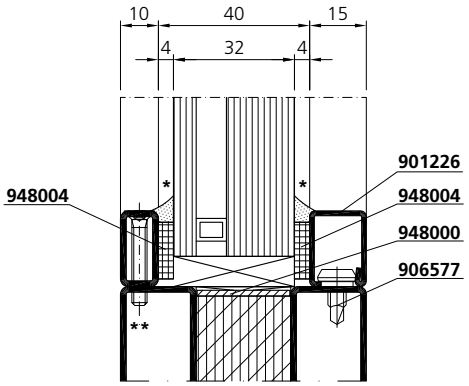

fl_vv_0010

** Verschraubungen mittels Schraube M4 wahlweise Blechschraube Ø 4.8 x 38 Abstände à (Ecke) ≤ 70 / ≤ 400 mit Gewinde oder mittels St.-Einnietmutter.

Fixation avec vis M4 au choix vis à tôle, Ø 4.8 x 38, distances à (angle) ≤ 70 / ≤ 400 avec filetage ou au moyen d'un rivet taraudé en acier.

Mounted with M4 screw optionally sheet-metal screw Ø 4.8 x 38 distances of (corner) ≤ 70 / ≤ 400 with thread or with steel rivet nut.

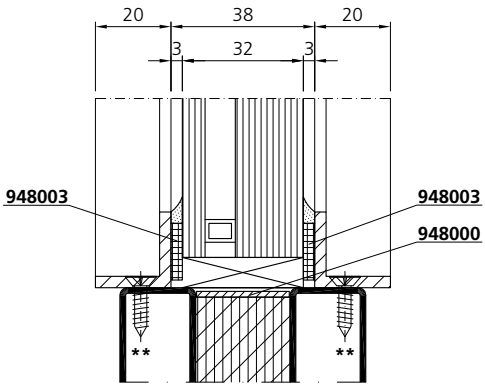

fl_vv_0011 0-10

Stahlrohre / Stahlwinkel als Einzelstäbe oder als Rahmen verschweisst.
Stahl- oder Edelstahlrohr s ≥ 1.5 mm
Stahl- oder Edelstahlwinkel s ≥ 3 mm

Tubes / équerres en acier en barres individuelles ou en cadres soudés.
Tube en acier ou en acier inox s ≥ 1.5 mm
équerre en acier ou en acier inox s ≥ 3 mm

Steel tube / steel angles as single bars or welded as frame.
Steel or stainless steel tube s ≥ 1.5 mm
Steel or stainless steel angles s ≥ 3 mm

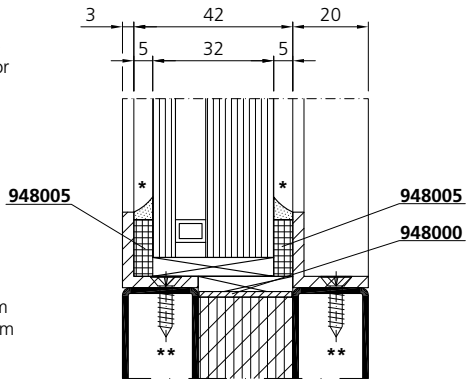

fl_vv_0012

Grundsätzlich sind alle Verglasungsvarianten als Trocken- oder Nassverglasung ausführbar.
En principe toutes les versions de vitrage sont exécutables comme vitrage à sec ou au silicone.
Basically all glazing variants can be carried out as dry or wet glazing.

Verglasungsvarianten — Variantes de vitrages — Alternative glazing versions

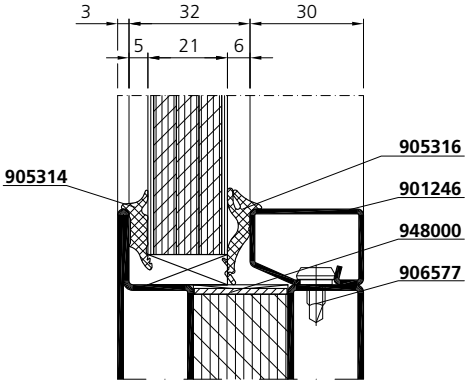

fl_vv_0013

Füllungen/Remplissages/Fillings
3 × "Promatect H"-Platten/panneaux/panels
(6 mm dick/d'épaisseur/thick)
1 × "Promatect H"-Platte/panneau/panel
(25 mm dick/d'épaisseur/thick)
2 × "GKF"-Platte/panneau/panel
(12 mm dick/d'épaisseur/thick)

Paneele mit Stahl-, Alu-, CrNi-, Ms- oder Cu-Blech (1,0 - 1,5 dick) beplankt, aufgeklebt mit "Promat-Kleber K84"

Panneaux en tôle d'acier, alu, CrNi, Ms ou Cu (épais de 1,0 - 1,5), remplissage en panneaux collés, collés avec „Promat K84"

Panels with steel, alu, CrNi, Ms or Cu sheets (1,0 - 1,5 thick) layered, glued on with „Promat-glue K84"

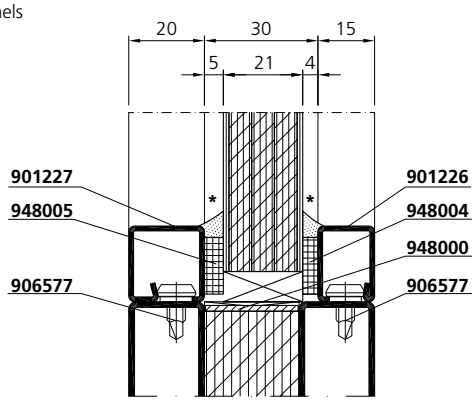

fl_vv_0014

Glasunterlage Hartholzklotz L=80-100
wahlweise Promatect H

Support de verre cale de bois dur L=80-100
au choix Promatect H

Glass support hard wood block L=80-100
Optionally Promatect H

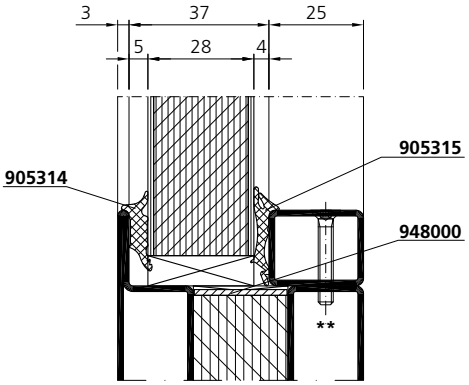

fl_vv_0015

Mineralfaserplatte nicht brennbar
(Klasse A2 DIN 4102)
Rohdichte ≥ 100 kg/m³.

Plaque de laine minérale incombustible
(classe A2 DIN 4102) desité ≥ 100 kg/m³

Mineral fibre board non-combustible
(class A2 DIN 4102)
molded density ≥ 100 kg/m³

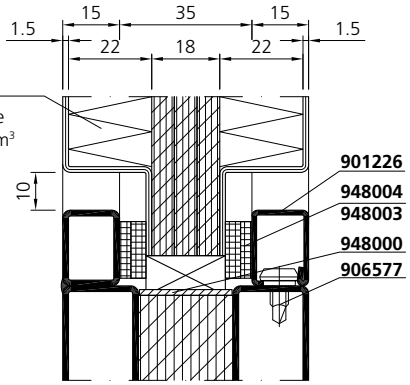

fl_vv_0016

* Wahlweise Versiegelung durch Silikon-, Acryl- oder PU Dichtstoff.
Etanchéité au choix avec joint silicone, acrylique ou PU.
Optionally sealed with silicone, acryl or PU sealant.

** Verschraubungen mittels Schraube M4
wahlweise Blechschraube Ø 4.8 × 38
Abstände à (Ecke) ≤ 70 / ≤ 400 mit Gewinde oder mittels St.-Einnietmutter.

Fixation avec vis M4 au choix vis à tôle, Ø 4.8 × 38, distances à (angle) ≤ 70 / ≤ 400 avec filetage ou au moyen d'un rivet taraudé en acier.

Mounted with M4 screw optionally sheet-metal screw Ø 4.8 × 38 distances of (corner) ≤ 70 / ≤ 400 with thread or with steel rivet nut.

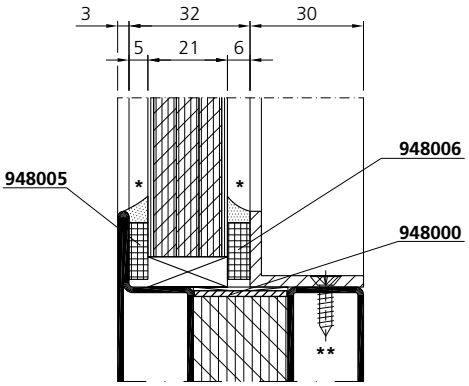

fl_vv_0017

Stahlrohre / Stahlwinkel als Einzelstäbe oder als Rahmen verschweisst.
Stahl- oder Edelstahlrohr s ≥ 1.5 mm
Stahl- oder Edelstahlwinkel s ≥ 3 mm

Tubes / équerres en acier en barres individuelles ou en cadres soudés.
Tube en acier ou en acier inox s ≥ 1.5 mm
équerre en acier ou en acier inox s ≥ 3 mm

Steel tube / steel angles as single bars or welded as frame.
Steel or stainless steel tube s ≥ 1.5 mm
Steel or stainless steel angles s ≥ 3 mm

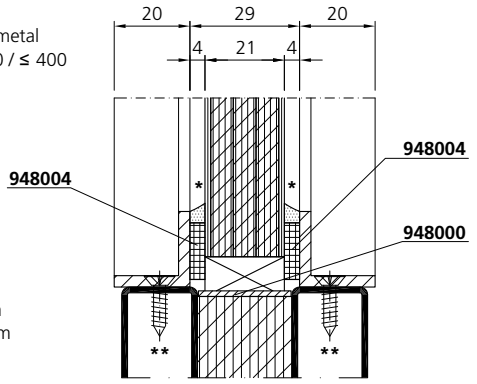

fl_vv_0018 0-10

Grundsätzlich sind alle Verglasungsvarianten als Trocken- oder Nassverglasung ausführbar.
En principe toutes les versions de vitrage sont exécutables comme vitrage à sec ou au silicone.
Basically all glazing variants can be carried out as dry or wet glazing.

Verglasungsvarianten — Variantes de vitrages — Alternative glazing versions

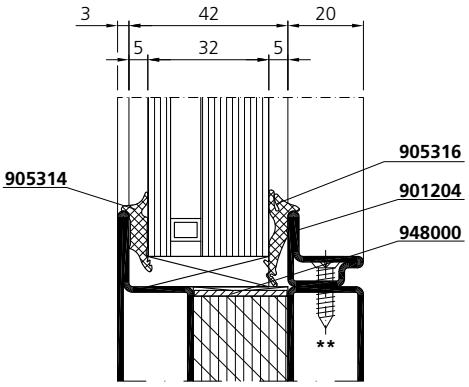

fl_vv_0019

Füllungen/Remplissages/Fillings
3 × "Promatect H"-Platten/panneaux/panels
(6 mm dick/d'épaisseur/thick)
1 × "Promatect H"-Platte/panneau/panel
(25 mm dick/d'épaisseur/thick)
2 × "GKF"-Platte/panneau/panel
(12 mm dick/d'épaisseur/thick)

Paneele mit Stahl-, Alu-, CrNi-, Ms- oder Cu-Blech (1,0 - 1,5 dick) beplankt, aufgeklebt mit "Promat-Kleber K84"

Panneaux en tôle d'acier, alu, CrNi, Ms ou Cu (épais de 1,0 - 1,5), remplissage en panneaux collés, collés avec „Promat K84"

Panels with steel, alu, CrNi, Ms or Cu sheets (1,0 - 1,5 thick) layered, glued on with „Promat-glue K84"

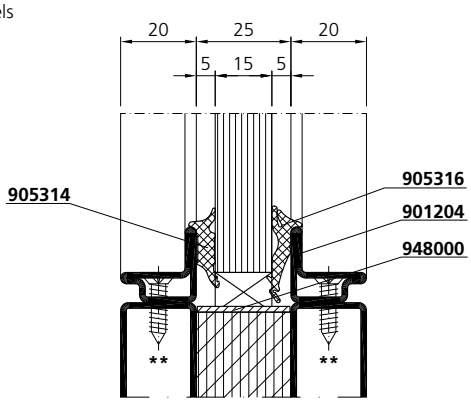

fl_vv_0020

Glasunterlage
Hartholzklotz L=80-100
wahlweise Promatect H

Support de verre
Cale de bois dur L=80-100
au choix Promatect H

Glass support
Hard wood block L=80-100
optionally Promatect H

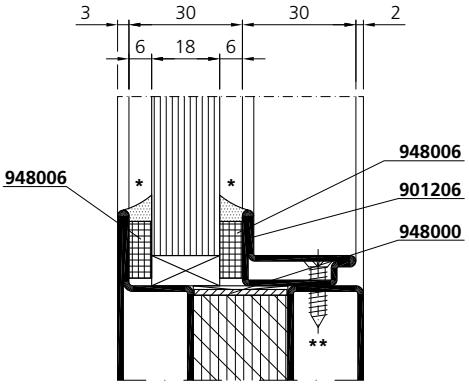

fl_vv_0021

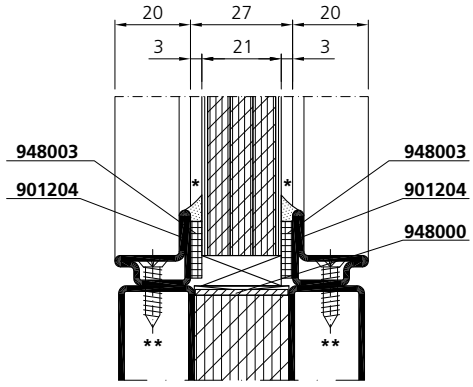

fl_vv_0022

* Wahlweise Versiegelung durch Silikon-, Acryl- oder PU Dichtstoff.

Etanchéité au choix avec joint silicone, acrylique ou PU.

Optionally sealed with silicone, acryl or PU sealant.

** Verschraubungen mittels Schraube M4 wahlweise Blechschraube Ø 4.8 × 38 Abstände a (Ecke) ≤ 70 / ≤ 400 mit Gewinde oder mittels St.-Einnietmutter.

Fixation avec vis M4 au choix vis à tôle, Ø 4.8 × 38, distances à (angle) ≤ 70 / ≤ 400 avec filetage ou au moyen d'un rivet taraudé en acier.

Mounted with M4 screw optionally sheet-metal screw Ø 4.8 × 38 distances of (corner) ≤ 70 / ≤ 400 with thread or with steel rivet nut.

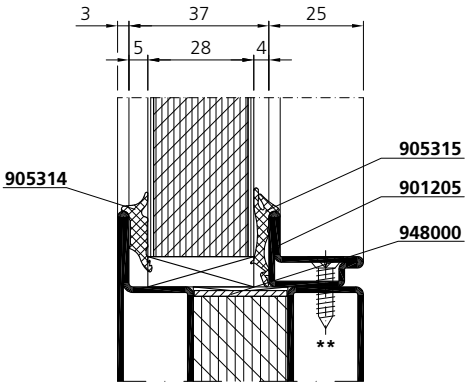

fl_vv_0023

Stahlrohre / Stahlwinkel als Einzelstäbe oder als Rahmen verschweisst.
Stahl- oder Edelstahlrohr s ≥ 1.5 mm
Stahl- oder Edelstahlwinkel s ≥ 3 mm

Tubes / équerres en acier en barres individuelles ou en cadres soudés.
Tube en acier ou en acier inox s ≥ 1.5 mm
équerre en acier ou en acier inox s ≥ 3 mm

Steel tube / steel angles as single bars or welded as frame.
Steel or stainless steel tube s ≥ 1.5 mm
Steel or stainless steel angles s ≥ 3 mm

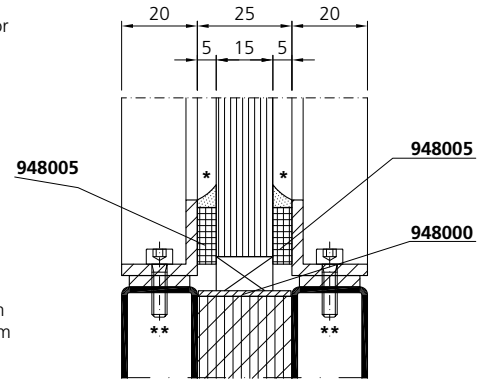

fl_vv_0024

Grundsätzlich sind alle Verglasungsvarianten als Trocken- oder Nassverglasung ausführbar.
En principe toutes les versions de vitrage sont exécutables comme vitrage à sec ou au silicone.
Basically all glazing variants can be carried out as dry or wet glazing.

		4
System EI60 / EI30		
Systemübersicht		4.1.1 - 4.1.4
Anwendungszeichnungen		4.2.1 - 4.2.8
	Systemschnitte	4.2.1 - 4.2.2
	Systempläne	4.2.3 - 4.2.7
	Konstruktionsdetails	4.2.8

Système EI60 / EI30		
Tableau du système		4.1.1 - 4.1.4
Coupes et plans		4.2.1 - 4.2.8
	Coupes du système	4.2.1 - 4.2.2
	Plans du système	4.2.3 - 4.2.7
	Détails de construction	4.2.8

System EI60 / EI30		
Synopsis of system		4.1.1 - 4.1.4
Sections and plans		4.2.1 - 4.2.8
	System sections	4.2.1 - 4.2.2
	System plans	4.2.3 - 4.2.7
	Construction details	4.2.8

Symbole

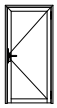

1-flügelige Tür ohne Antipanik-Funktion
Porte à 1 vantail sans fonction anti-panique
Single-leaved door without anti-panic-function

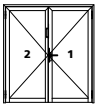

2-flügelige Tür ohne Antipanik-Funktion
Porte à 2 vantaux sans fonction anti-panique
Double-leaved door without anti-panic-function

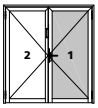

2-flügelige Tür, Verwendung Forster Artikel auf Gangflügel
Porte à 2 vantaux, utilisation des articles Forster sur le vantail de service
Double-leaved door, use Forster articles for opening leaf

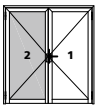

2-flügelige Tür, Verwendung Forster Artikel auf Standflügel
Porte à 2 vantaux, utilisation des articles Forster sur le vantail semi-fixe
Double-leaved door, use Forster articles for fixed leaf

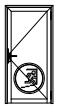

1-flügelige Tür mit Antipanik-Funktion
Porte à 1 vantail avec fonction anti-panique
Single-leaved door with anti-panic-function

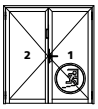

2-flügelige Tür mit Antipanik-Funktion auf Gangflügel
Porte à 2 vantaux avec fonction anti-panique sur le vantail de service
Double-leaved door with anti-panic-function only on opening leaf

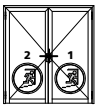

2-flügelige Tür mit Antipanik-Funktion auf Stand- und Gangflügel
Porte à 2 vantaux avec fonction anti-panique sur le vantail de service et le vantail semi-fixe
Double-leaved door with anti-panic-function on opening and fixed leaf

Symboles



Türen ohne Antipanik-Anforderung
Portes sans exigence anti-panique
Doors without anti-panic requirement



Türen mit Antipanik-Anforderung
Portes avec exigence anti-panique
Doors with anti-panic requirement



Artikel gemäss Norm EN 179
Référence selon norme EN 179
Article according to EN 179



Artikel gemäss Norm EN 1125
Référence selon norme EN 1125
Article according to EN 1125

Symbols

Zeichnungsdaten – dwg

Die in dieser Dokumentation gezeigten Schnitte und Pläne mit nachstehenden Bezeichnungen stehen als dwg-Daten unter **www.forster-profile.ch/downloads** zur Verfügung.

In der PDF-Version der Dokumentation sind diese Zeichnungen mit einem Link versehen.

fl_ep_xxxx Einbaupläne
fl_kd_xxxx Konstruktionsdetails
fl_sd_xxxx Systemdetails
fl_sp_xxxx Systempläne
fl_vv_xxxx Verglasungsdetails
fl_wa_xxxx Wandanschlüsse

Dessins en dwg

Les coupes et les plans présentés dans cette documentation avec les désignations ci-dessous sont disponibles au format DWG sous **www.forster-profile.ch/téléchargement.**

Dans la version PDF de la documentation, ces dessins sont dotés d'un lien.

fl_ep_xxxx Plans de la mise en œuvre
fl_kd_xxxx Détails de construction
fl_sd_xxxx Coupes du système
fl_sp_xxxx Plans du système
fl_vv_xxxx Détails de vitrage
fl_wa_xxxx Raccords muraux

Drawing data – dwg

The sections and plans in this documentation with the below-mentioned designations are available as DWG files on **www.forster-profile.ch/downloads.**

In the PDF version of the documentation, these drawings are provided with a link.

fl_ep_xxxx Processing plans
fl_kd_xxxx Construction details
fl_sd_xxxx System sections
fl_sp_xxxx System plans
fl_vv_xxxx Glazing details
fl_wa_xxxx Wall abutments

Das System auf einen Blick

Forster fuego light – EI60/EI30

Ausgangsmaterial
- Stahl verzinkt (ZM - GV/GC)
- Edelstahl 1.4301, geschliffen, Korn 220-240 mit Schutzfolie

Profilmasse
- Schmalste Profilquerschnitte: Kastenbreite 50 mm
- Blendrahmen-/Flügelmass nur 130 mm
- Bautiefe Flügel und Rahmen 65 mm, flächenbündig

Harmonisierung
- Brand- und Rauchschutz: gleiche Ansicht wie Forster presto

Schloss und Beschlag
- Systemabgestimmte Beschläge
- Formschöne Edelstahl-Griffgarnituren und schlanke Rollentürbänder
- Integrierte, unsichtbare Türschliesssysteme

Verarbeitung
- Äusserst wirtschaftliche Fertigung ohne Sondereinrichtung
- Vorkonfektionierte Profile für den rationellen Schlosseinbau sowie für den Einbau des integrierten Türschliessers (Dorma ITS 96)

Wichtig !

Einzelne in diesem Ordner gezeigten Anwendungsbeispiele und Verarbeitungshinweise entsprechen nicht den in Ihrem Land gültigen Brandschutznormen.

Massgebend sind ausschliesslich die für Ihr Land gültigen Zulassungen.

Zulassungen und Elementgrössen siehe auch www.forster-profile.ch.

Le système en un coup d'œil

Forster fuego light – EI60/EI30

Matériau de base
- Profilés en acier zingué (ZM - GV/GC)
- Acier inox 1.4301, meulé, grain 220-240 avec film adhésif

Dimensions des profilés
- Finesse des profilés : largeur des profilés de 50 mm
- Dimensions du cadre dormant / vantail de seulement 130 mm
- Profondeur du vantail et du cadre 65 mm, affleuré

Harmonisation
- Système de profilés coupe-feu ayant des faces vues identiques au Forster presto pare-flamme

Serrures et quincailleries
- Ferrements harmonisées au système
- Garnitures de poignées en acier inox aux formes élégantes et paumelles de portes élancées
- Systèmes de ferme-portes intégrés et cachés

Finitions
- Mise en œuvre extrêmement économique sans outillage spécial
- Profilés préentaillés pour montage rationnel des serrures et du ferme-porte encastré (Dorma ITS 96)

Important !

Les exemples de mise en œuvre présentés ci-après ne sont pas tous conformes à la réglementation en vigueur dans votre pays.

En conséquence, nous vous demandons de vous reporter aux procès-verbaux de classement en cours de validité dans votre pays.

Procès verbaux et dimensions des éléments voir www.forster-profile.ch.

The system at a glance

Forster fuego light – EI60/EI30

Base material
- Profiles in galvanised steel (ZM - GV/GC)
- Stainless steel 1.4301, grinded, 220-240 grain with adhesive protection tape

Profile dimensions
- Extremely slim profile cross-sections: box width 50 mm
- Outer frame/leaf size only 130 mm
- Structural depth of leaf and frame 65 mm, flush-fitting

Compatibility
- Fire and smoke protection: identical appearance as Forster presto

Locks and Fittings
- Fittings to match the system
- Attractively shaped stainless steel handles set and slender roller door hinges
- Concealed and integrated door closing systems

Processing
- Extremely economical manufacture, no special machinery needed
- Prepared profiles for efficient lock fitting and assembly of the integrated door closing system (Dorma ITS 96)

Important !

Some of the construction details and processing guidelines, mentioned in this file, do not correspond to the fire protecting standards in your country.

Only the certificates valid in your country are relevant. Please check with your specific countries representatives.

Test certificates and dimensions of elements see www.forster-profile.ch.

Systemübersicht | Tableau de système | Synopsis of system

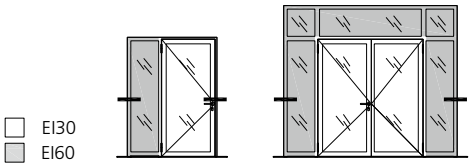

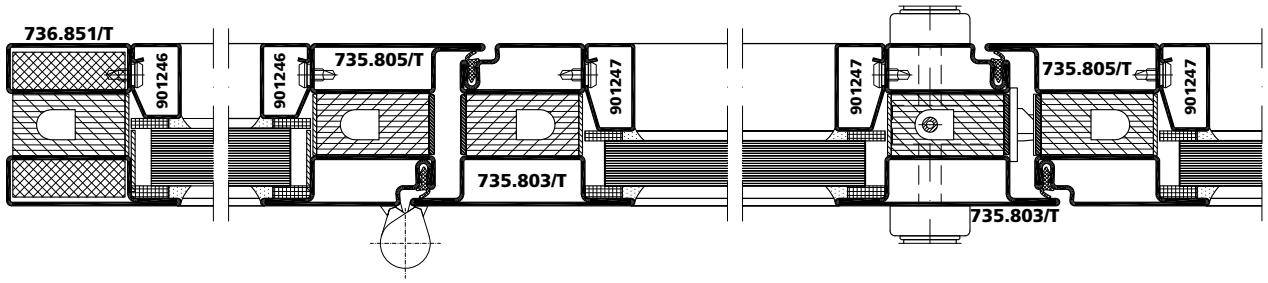

Rahmenprofile Festverglasung — **EI60**
Profilés de cadre vitrage fixe — **EI60**
Frame profiles fixed glazing — **EI60**

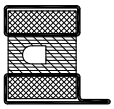

Tür: Flügel- und Rahmenprofile — **EI30**
Porte: profilés de cadre et de vantail — **EI30**
Door: frame and leaf profiles — **EI30**

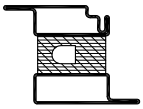

Schlösser — **EI30**
Serrures — **EI30**
Locks — **EI30**

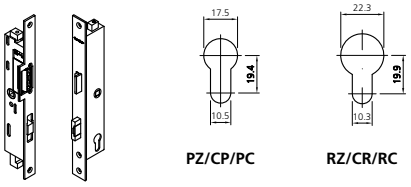

Bänder — **EI60**
Paumelles — **EI60**
Hinges — **EI60**

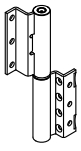

Zubehör — **EI60**
Accessoires — **EI60**
Accessories — **EI60**



Systemübersicht | Tableau de système | Synopsis of system

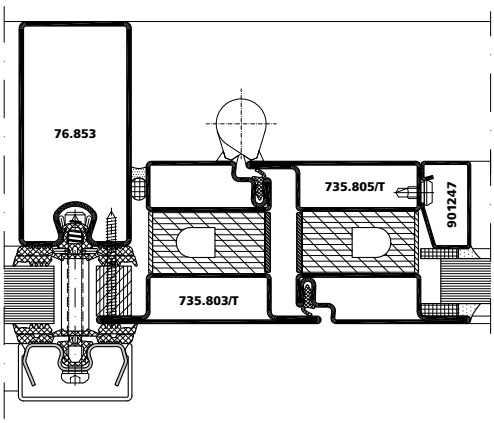

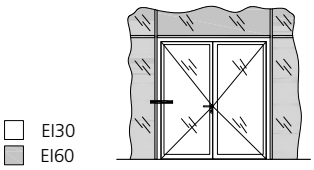

EI30
EI60

Rahmenprofile **Profilés de cadre** **Frame profiles**	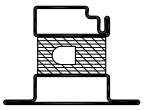	**EI30** **EI30** **EI30**
Flügelprofile **Profilés de vantail** **Leaf profiles**	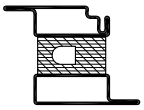	**EI30** **EI30** **EI30**
Schlösser **Serrures** **Locks**	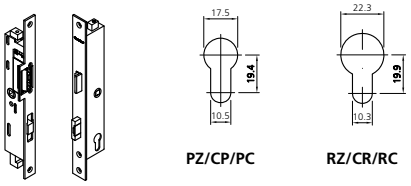 PZ/CP/PC RZ/CR/RC	**EI30** **EI30** **EI30**
Bänder **Paumelles** **Hinges**	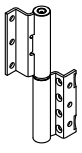	**EI30** **EI30** **EI30**
Zubehör **Accessoires** **Accessories**		**EI30** **EI30** **EI30**



The Dolder Grand *****, CH-Zürich

Systemschnitte | Coupes du système | System sections

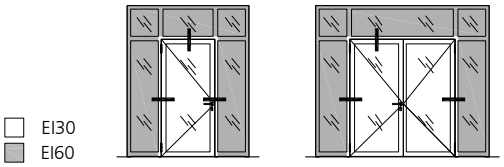

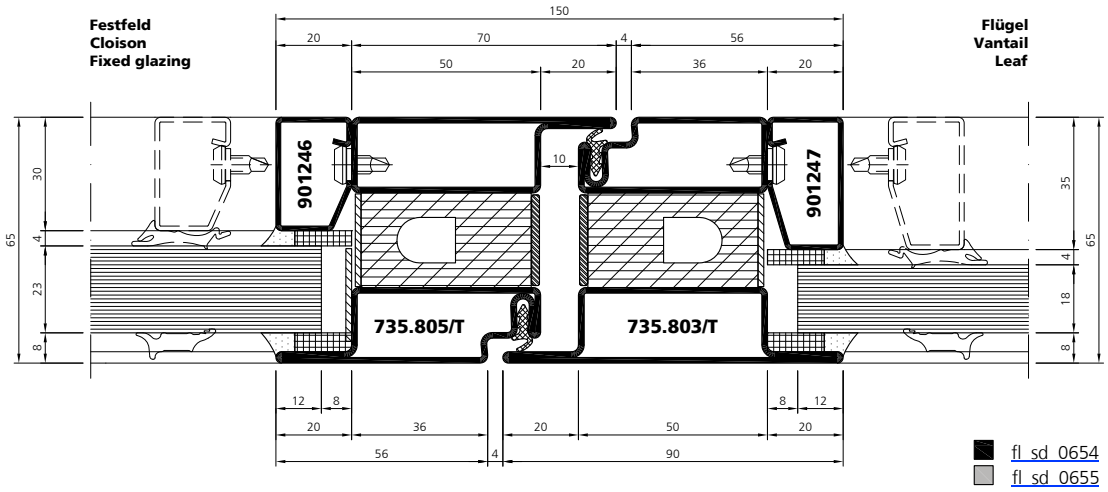

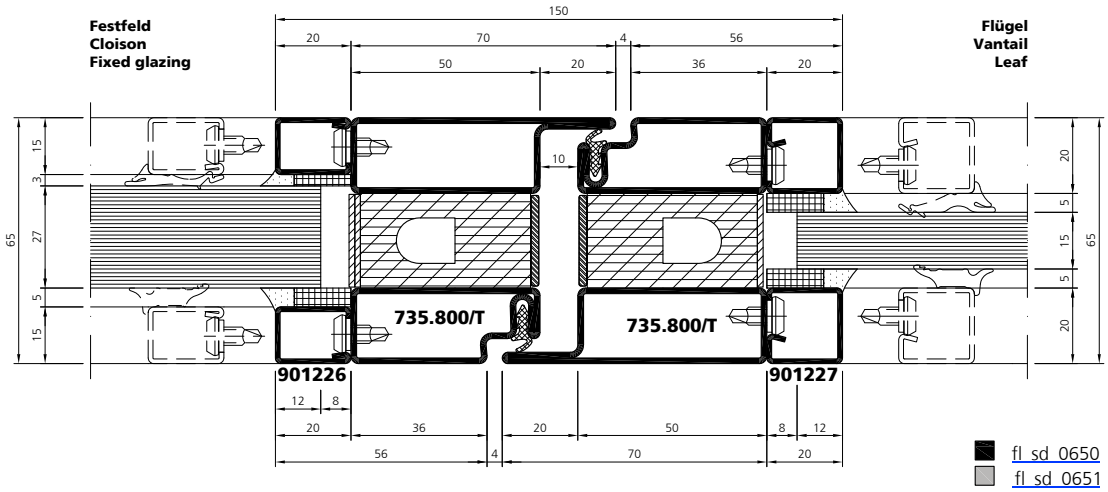

Systemschnitte | Coupes du système | System sections

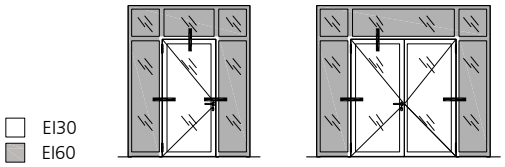

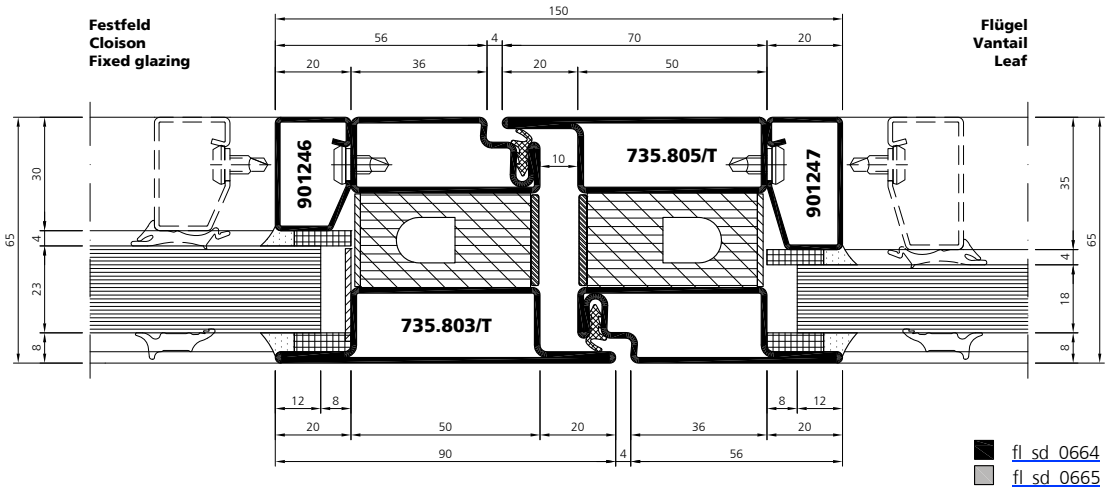

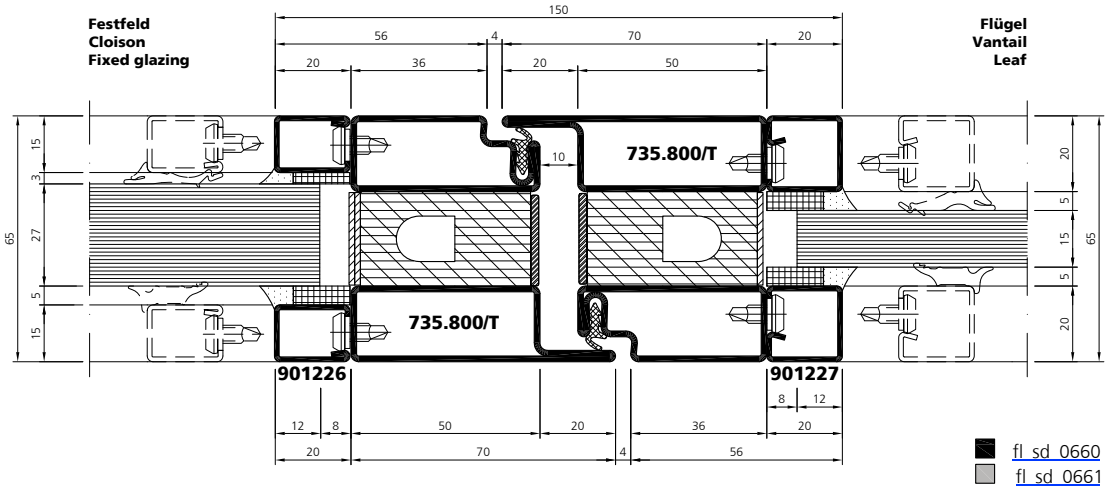

Übersicht Systempläne | Tableau des plans du système | Synopsis of system plans

Stahl / Acier / Steel

Edelstahl / Acier inox / Stainless steel

EI30

EI60

1

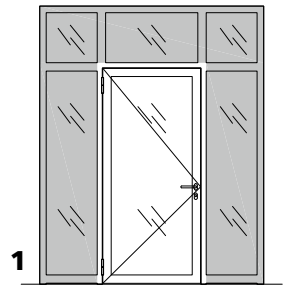

fl_sp_0013
fl_sp_0018

2

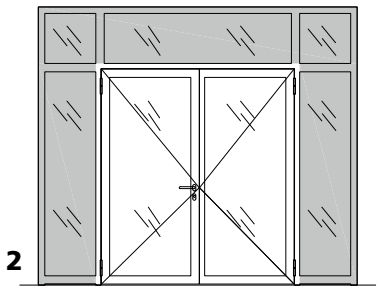

fl_sp_0015
fl_sp_0020

Systemschnitte | Coupes du système | System sections

fl_sp_0013
fl_sp_0018

A - A

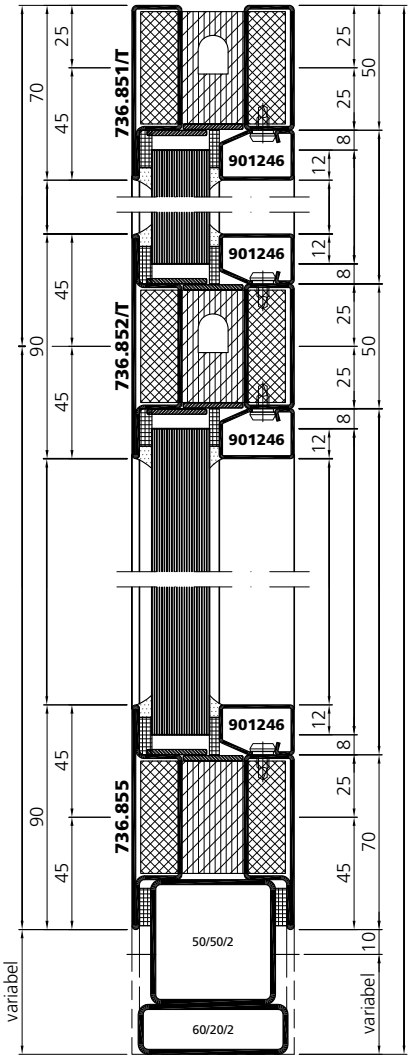

B - B

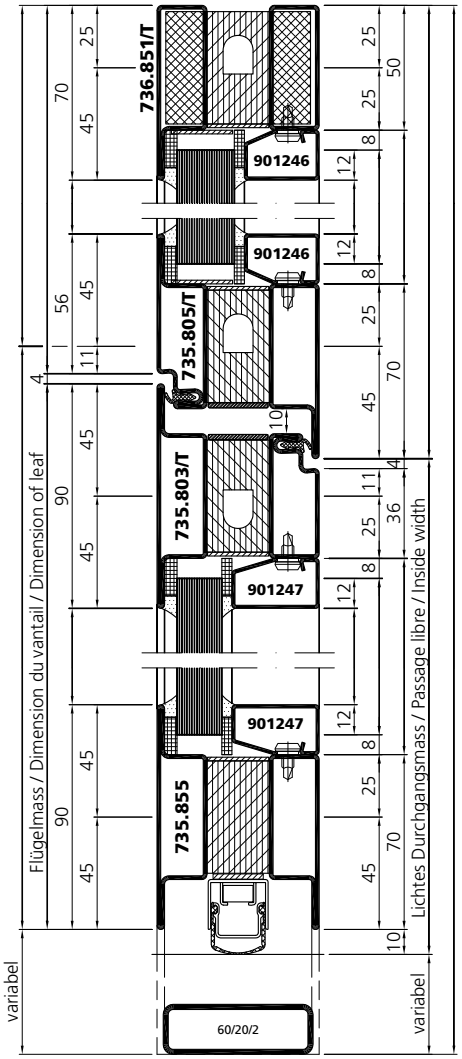

D - D

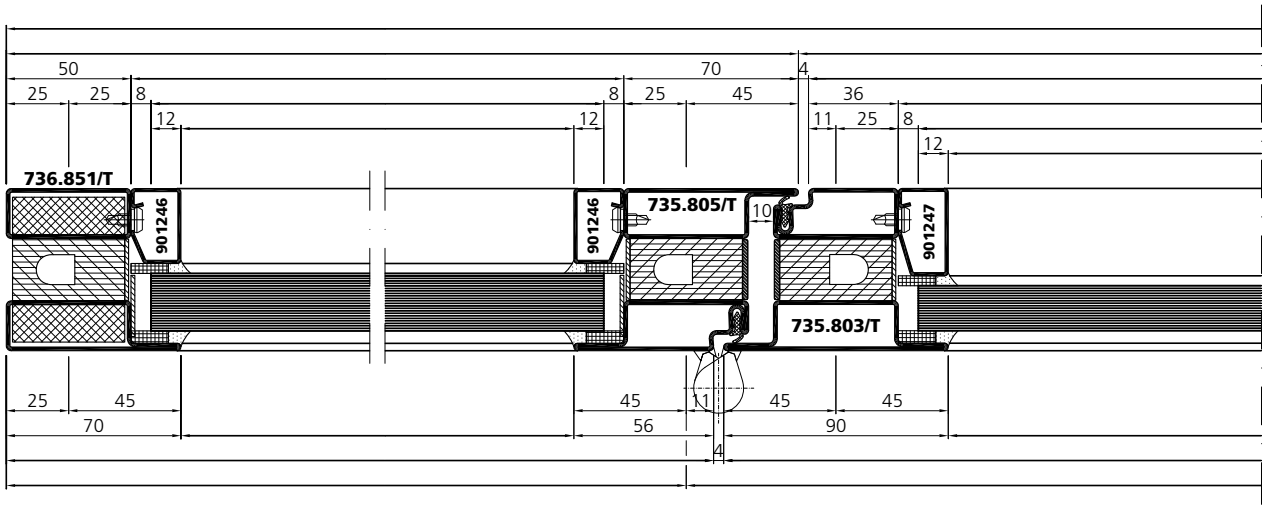

Systemschnitte | Coupes du système | System sections

fl_sp_0013
fl_sp_0018

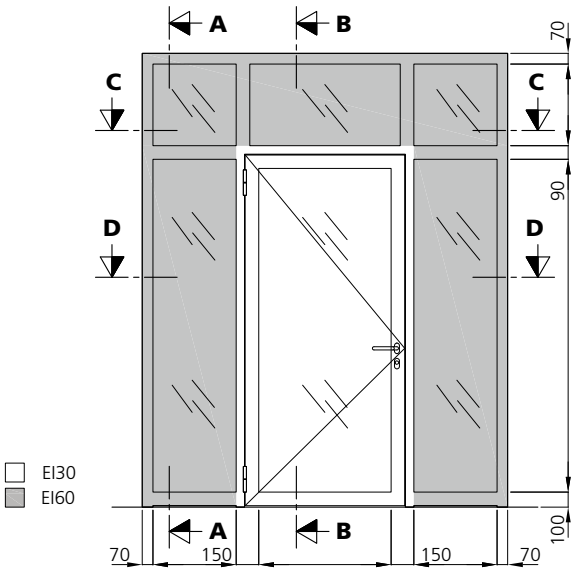

C - C

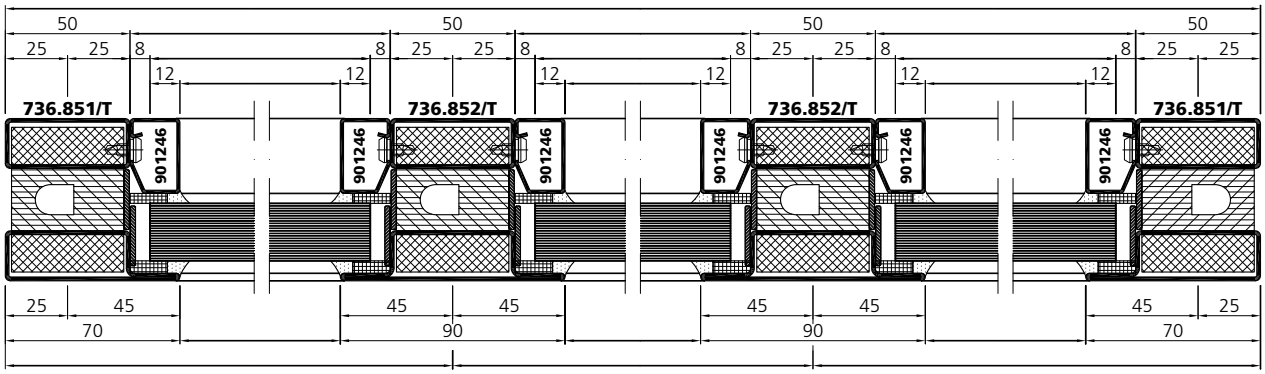

D - D

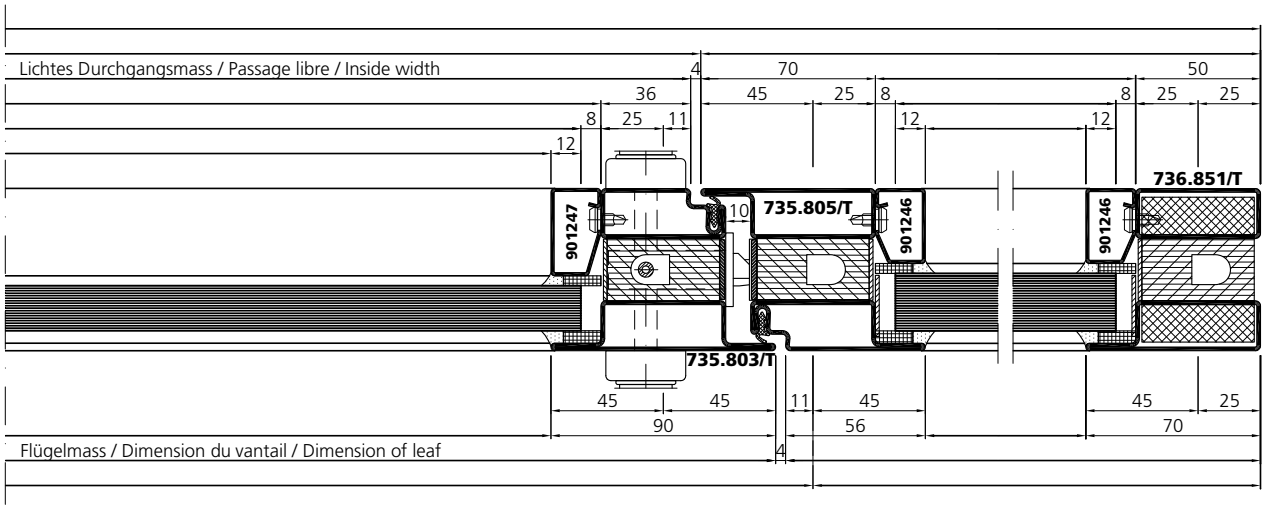

06/18

Systempläne | Plans du système | System plans

fl_sp_0015
fl_sp_0020

A - A

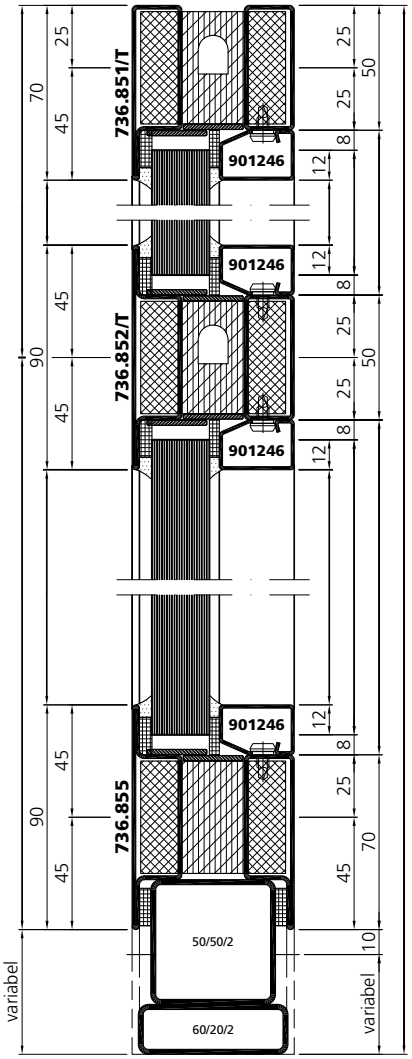

B - B

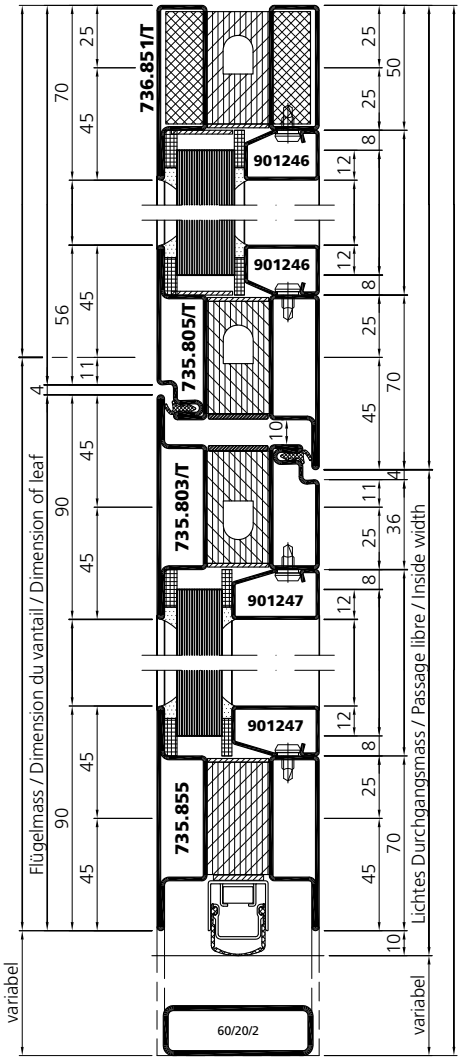

D - D

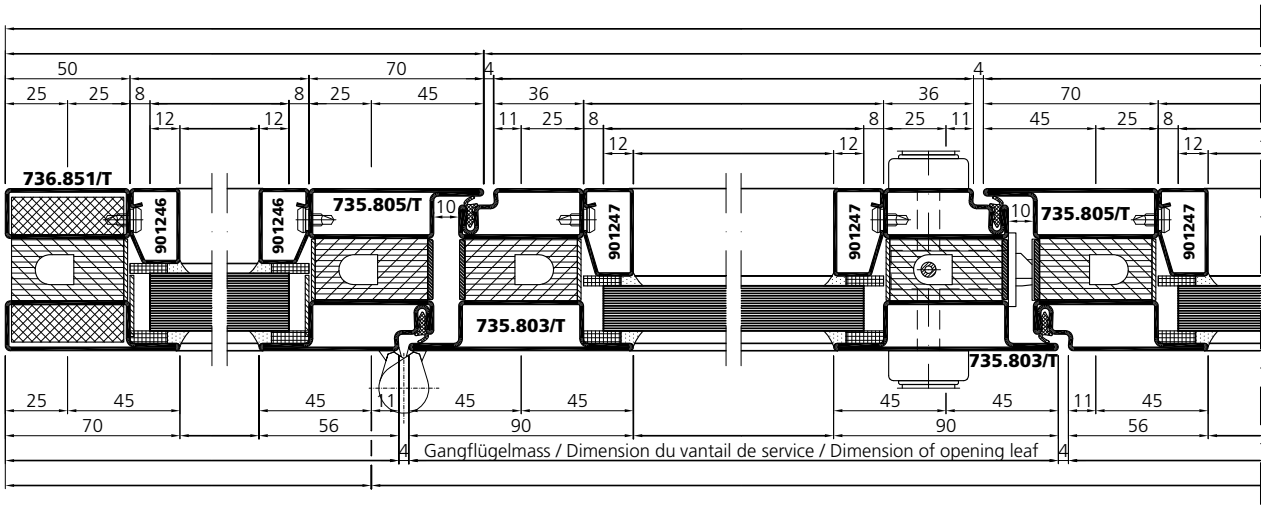

Systempläne | Plans du système | System plans

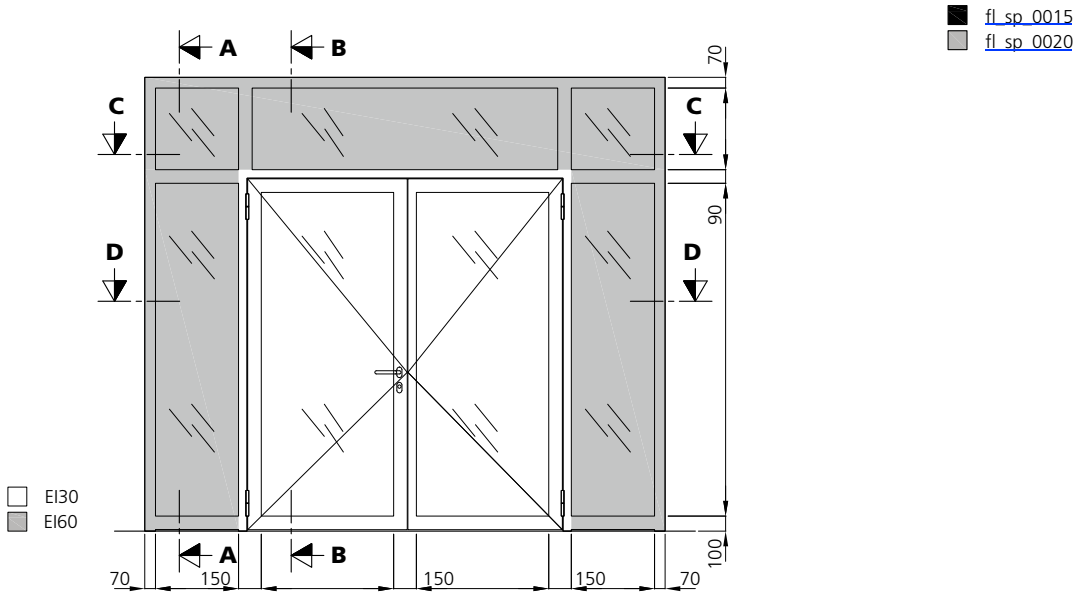

C - C

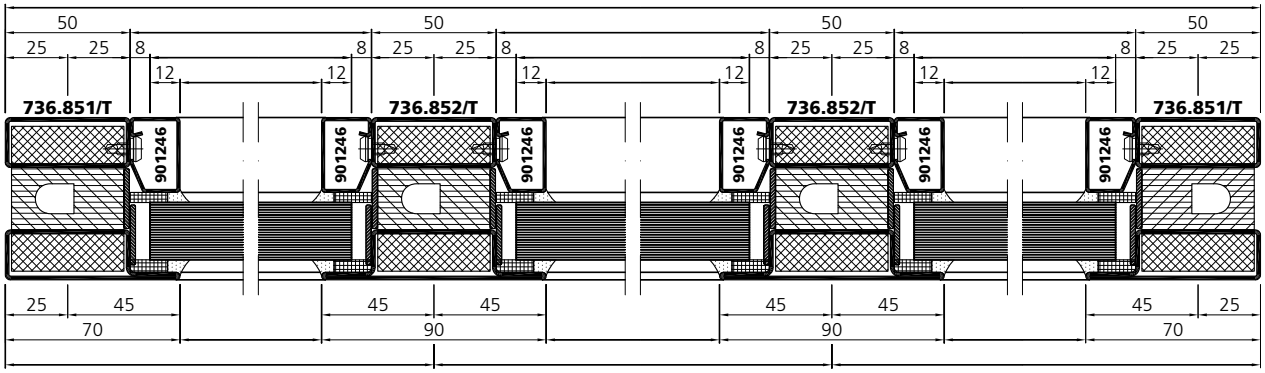

D - D

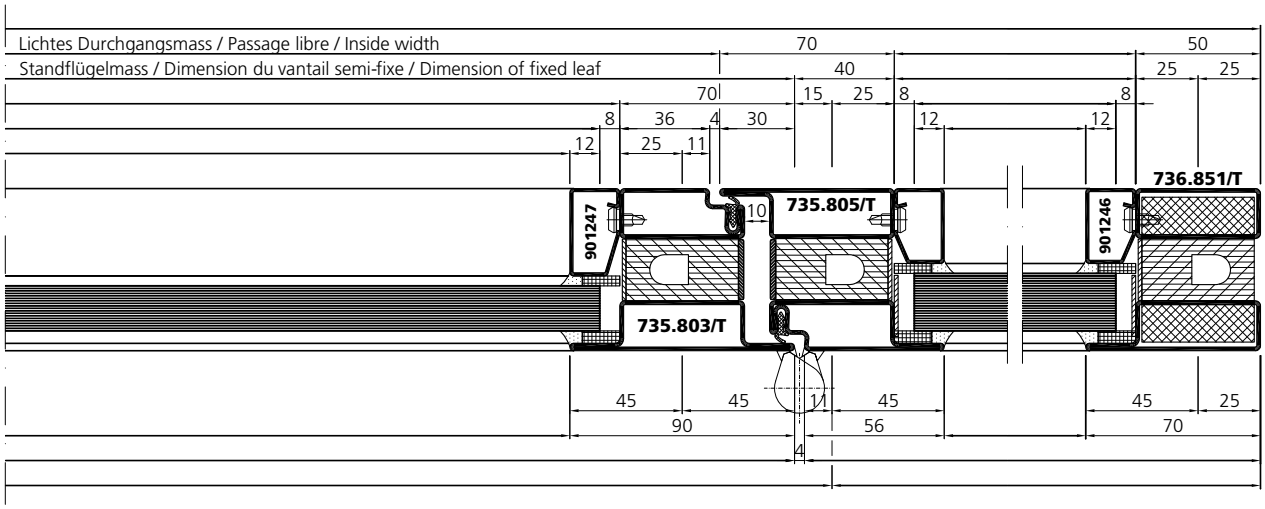

Konstruktionsdetails — Détails de construction — Construction details

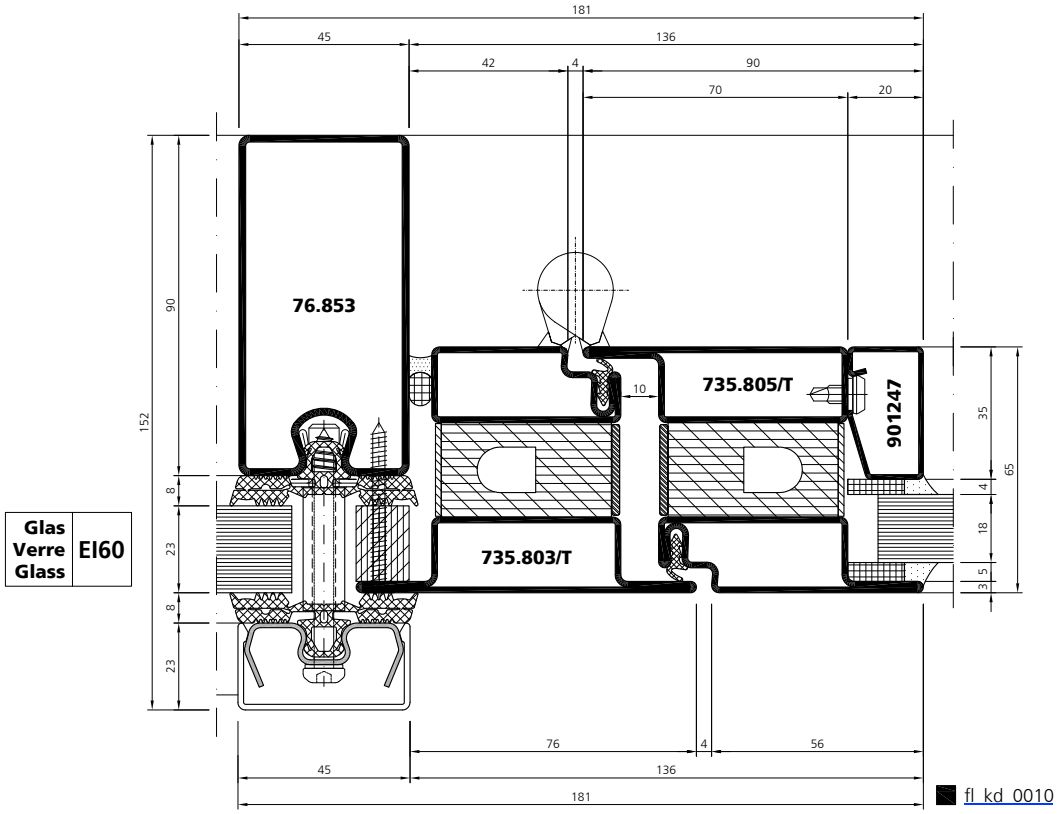

fl_kd_0010

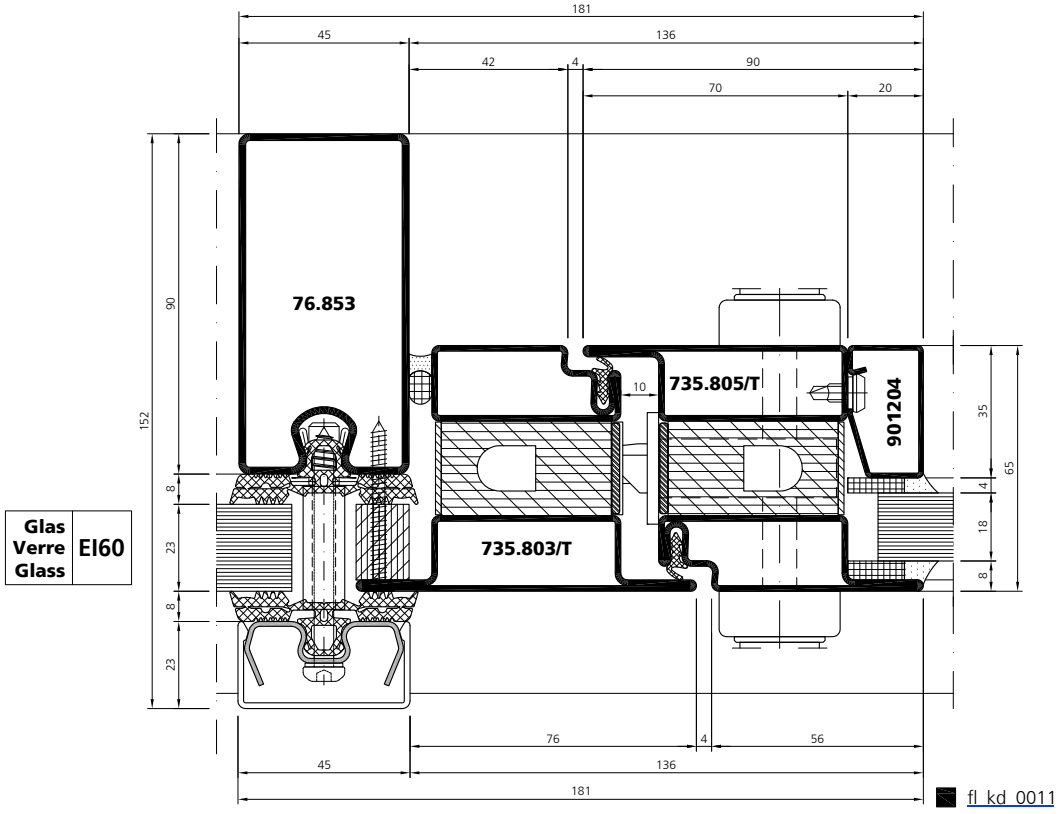

fl_kd_0011

		5
System EI60		
Systemübersicht		5.1.1 - 5.1.4
Profile		5.2.1 - 5.2.6
Beschläge		5.3.1 - 5.3.52
Zubehör		5.4.1 - 5.4.12
Anwendungszeichnungen		5.5.1 - 5.5.42
	Systemschnitte	5.5.1 - 5.5.13
	Systempläne	5.5.14 - 5.5.26
	Wandanschlüsse	5.5.27 - 5.5.37
	Konstruktionsdetails	5.5.38 - 5.5.42
Verarbeitung Profile		5.6.1 - 5.6.18
Verarbeitung Beschläge		5.7.1 - 5.7.106
Verarbeitung Zubehör		5.8.1 - 5.8.24

Système EI60		
Tableau du système		5.1.1 - 5.1.4
Profilés		5.2.1 - 5.2.6
Quincaillerie		5.3.1 - 5.3.52
Accessoires		5.4.1 - 5.4.12
Coupes et plans		5.5.1 - 5.5.42
	Coupes du système	5.5.1 - 5.5.13
	Plans du système	5.5.14 - 5.5.26
	Raccords muraux	5.5.27 - 5.5.37
	Détails de construction	5.5.38 - 5.5.42
Mise en œuvre profilés		5.6.1 - 5.6.18
Mise en œuvre quincaillerie		5.7.1 - 5.7.106
Mise en œuvre accessoires		5.8.1 - 5.8.24

System EI60		
Synopsis of system		5.1.1 - 5.1.4
Profiles		5.2.1 - 5.2.6
Fittings		5.3.1 - 5.3.52
Accessories		5.4.1 - 5.4.12
Sections and plans		5.5.1 - 5.5.42
	System sections	5.5.1 - 5.5.13
	System plans	5.5.14 - 5.5.26
	Wall abutments	5.5.27 - 5.5.37
	Construction details	5.5.38 - 5.5.42
Processing profiles		5.6.1 - 5.6.18
Processing fittings		5.7.1 - 5.7.106
Processing accessories		5.8.1 - 5.8.24

Symbole

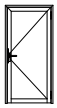

1-flügelige Tür ohne Antipanik-Funktion
Porte à 1 vantail sans fonction anti-panique
Single-leaved door without anti-panic-function

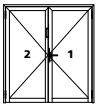

2-flügelige Tür ohne Antipanik-Funktion
Porte à 2 vantaux sans fonction anti-panique
Double-leaved door without anti-panic-function

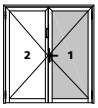

2-flügelige Tür, Verwendung Forster Artikel auf Gangflügel
Porte à 2 vantaux, utilisation des articles Forster sur le vantail de service
Double-leaved door, use Forster articles for opening leaf

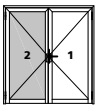

2-flügelige Tür, Verwendung Forster Artikel auf Standflügel
Porte à 2 vantaux, utilisation des articles Forster sur le vantail semi-fixe
Double-leaved door, use Forster articles for fixed leaf

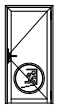

1-flügelige Tür mit Antipanik-Funktion
Porte à 1 vantail avec fonction anti-panique
Single-leaved door with anti-panic-function

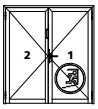

2-flügelige Tür mit Antipanik-Funktion auf Gangflügel
Porte à 2 vantaux avec fonction anti-panique sur le vantail de service
Double-leaved door with anti-panic-function only on opening leaf

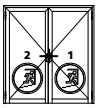

2-flügelige Tür mit Antipanik-Funktion auf Stand- und Gangflügel
Porte à 2 vantaux avec fonction anti-panique sur le vantail de service et le vantail semi-fixe
Double-leaved door with anti-panic-function on opening and fixed leaf

Symboles



Türen ohne Antipanik-Anforderung
Portes sans exigence anti-panique
Doors without anti-panic requirement



Türen mit Antipanik-Anforderung
Portes avec exigence anti-panique
Doors with anti-panic requirement



Artikel gemäss Norm EN 179
Référence selon norme EN 179
Article according to EN 179



Artikel gemäss Norm EN 1125
Référence selon norme EN 1125
Article according to EN 1125

Symbols

Zeichnungsdaten – dwg

Die in dieser Dokumentation gezeigten Schnitte und Pläne mit nachstehenden Bezeichnungen stehen als dwg-Daten unter **www.forster-profile.ch/downloads** zur Verfügung.

In der PDF-Version der Dokumentation sind diese Zeichnungen mit einem Link versehen.

fl_ep_xxxx Einbaupläne
fl_kd_xxxx Konstruktionsdetails
fl_sd_xxxx Systemdetails
fl_sp_xxxx Systempläne
fl_vv_xxxx Verglasungsdetails
fl_wa_xxxx Wandanschlüsse

Dessins en dwg

Les coupes et les plans présentés dans cette documentation avec les désignations ci-dessous sont disponibles au format DWG sous **www.forster-profile.ch/téléchargement.**

Dans la version PDF de la documentation, ces dessins sont dotés d'un lien.

fl_ep_xxxx Plans de la mise en œuvre
fl_kd_xxxx Détails de construction
fl_sd_xxxx Coupes du système
fl_sp_xxxx Plans du système
fl_vv_xxxx Détails de vitrage
fl_wa_xxxx Raccords muraux

Drawing data – dwg

The sections and plans in this documentation with the below-mentioned designations are available as DWG files on **www.forster-profile.ch/downloads.**

In the PDF version of the documentation, these drawings are provided with a link.

fl_ep_xxxx Processing plans
fl_kd_xxxx Construction details
fl_sd_xxxx System sections
fl_sp_xxxx System plans
fl_vv_xxxx Glazing details
fl_wa_xxxx Wall abutments

Das System auf einen Blick

Forster fuego light – EI60

Ausgangsmaterial
- Stahl verzinkt (ZM – GV/GC)
- Edelstahl 1.4301, geschliffen, Korn 220-240 mit Schutzfolie

Profilmasse
- Schmalste Profilquerschnitte: Kastenbreite 30 / 50 mm
- Blendrahmen-/Flügelmass nur 130 mm
- Bautiefe Flügel und Rahmen 65 mm, flächenbündig

Harmonisierung
- Brand- und Rauchschutz: gleiche Ansicht wie Forster presto

Schloss und Beschlag
- Systemabgestimmte Beschläge
- Formschöne Edelstahl-Griffgarnituren und schlanke Rollentürbänder

Verarbeitung
- Äusserst wirtschaftliche Fertigung ohne Sondereinrichtung
- Vorkonfektionierte Profile für den rationellen Schlosseinbau

Flächenbündige verblechte Tür EI60 siehe separate Broschüre.

Wichtig

Einzelne in diesem Ordner gezeigten Anwendungsbeispiele und Verarbeitungshinweise entsprechen nicht den in Ihrem Land gültigen Brandschutznormen.

Massgebend sind ausschliesslich die für Ihr Land gültigen Zulassungen.

Zulassungen und Elementgrössen siehe auch www.forster-profile.ch.

Le système en un coup d'œil

Forster fuego light – EI60

Matériau de base
- Profilés en acier zingué (ZM – GV/GC)
- Acier inox 1.4301, meulé, grain 220-240 avec film adhésif

Dimensions des profilés
- Finesse des profilés : largeur des profilés de 30 / 50 mm
- Dimensions du cadre dormant / vantail de seulement 130 mm
- Profondeur du vantail et du cadre 65 mm, affleuré

Harmonisation
- Système de profilés coupe-feu ayant des faces vues identiques au Forster presto pare-flamme

Serrures et qincailleries
- Quincailleries harmonisées au système
- Garnitures de poignées en acier inox aux formes élégantes et paumelles de portes élancées

Finitions
- Mise en œuvre extrêmement économique sans outillage spécial
- Profilés préentaillés pour le montage rationnel des serrures

Porte en tôle affleurée EI60 voir brochure séparée.

Important

Les exemples de mise en œuvre présentés ci-après ne sont pas tous conformes à la réglementation en vigueur dans votre pays.

En conséquence, nous vous demandons de vous reporter aux procès-verbaux de classement en cours de validité dans votre pays.

Procès verbaux et dimensions des éléments voir www.forster-profile.ch.

The system at a glance

Forster fuego light – EI60

Base material
- Profiles in galvanised steel (ZM – GV/GC)
- Stainless steel 1.4301, grinded, 220-240 grain with adhesive protection tape

Profile dimensions
- Extremely slim profile cross-sections: box width 30 / 50 mm
- Outer frame/leaf size only 130 mm
- Structural depth of leaf and frame 65 mm, flush-fitting

Compatibility
- Fire and smoke protection: identical appearance as Forster presto

Locks and Fittings
- Fittings to match the system
- Attractively shaped stainless steel handles set and slender roller door hinges

Processing
- Extremely economical manufacture, no special machinery needed
- Prepared profiles for efficient lock fitting

Flush mounted sheet metal door EI60 see separate brochure.

Important

Some of the construction details and processing guidelines, mentioned in this file, do not correspond to the fire protecting standards in your country.

Only the certificates valid in your country are relevant. Please check with your specific countries representatives.

Test certificates and dimensions of elements see www.forster-profile.ch.

EI60

Stahl
Acier
Steel

Edelstahl
Acier inox
Stainless steel

VFL 5.1.2

Systemübersicht — Tableau du système — Synopsis of system

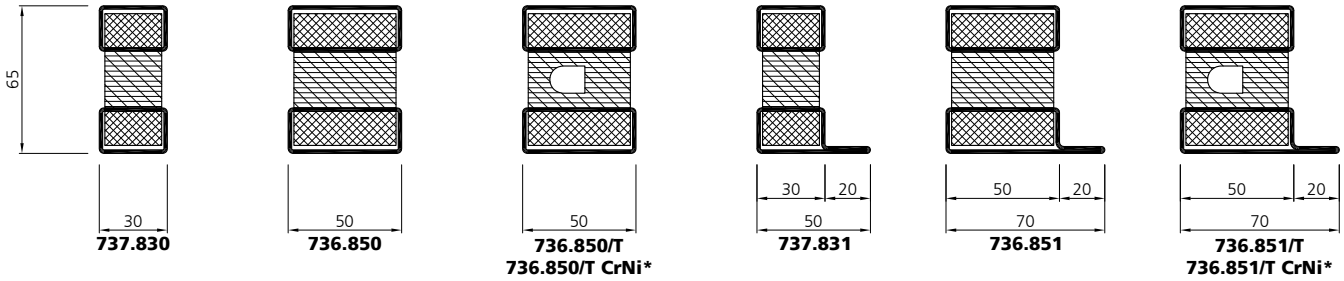

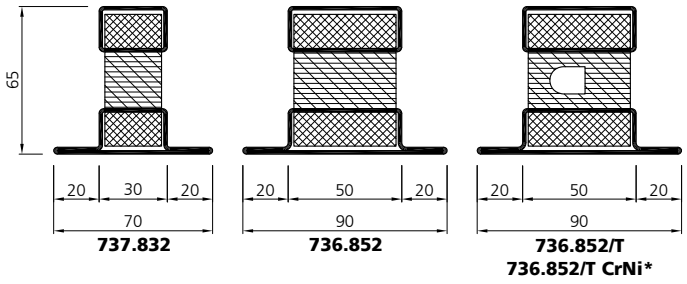

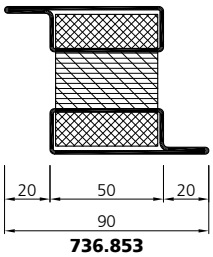

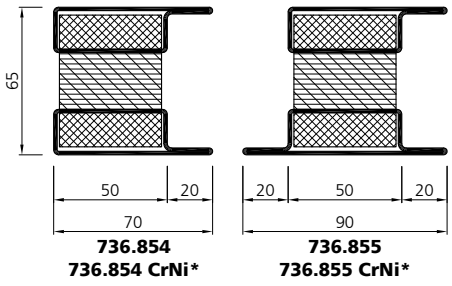

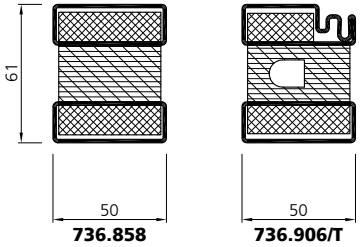

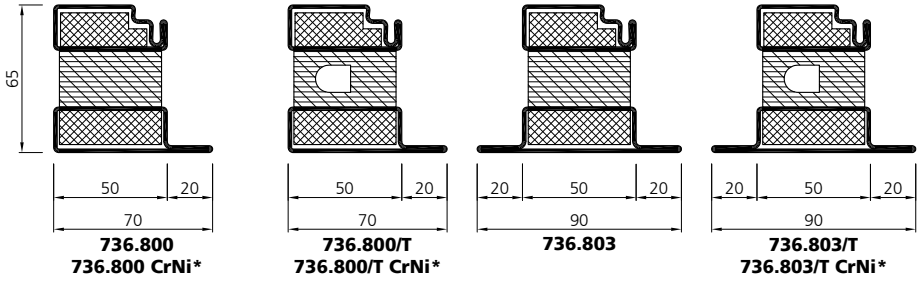

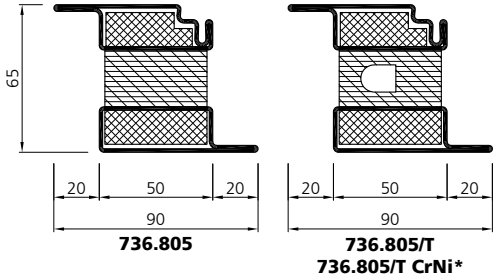

* auf Anfrage / sur demande / on request

06/18

Systemübersicht | Tableau du système | Synopsis of system

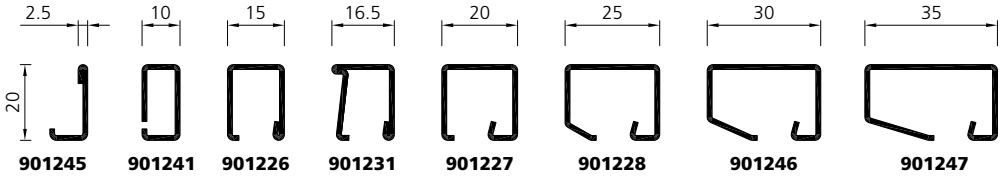

901245 **901241** **901226** **901231** **901227** **901228** **901246** **901247**



906577 (VE 100 Stk/pcs)
906578 (VE 1000 Stk/pcs)
906579 (Mag. 200 Stk/pcs)



906421

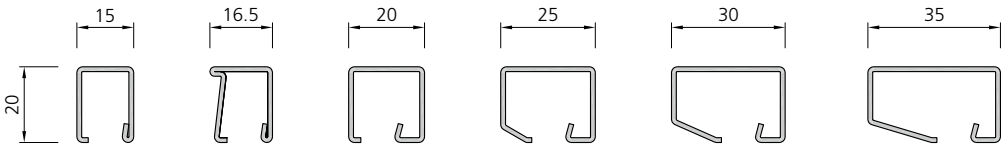

901526 **901531** **901527** **901528** **901546** **901547**



906583

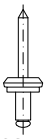

906574



905312 2 mm
905314 5 mm
905315 3-5 mm
905316 4-6 mm
905317 6-8 mm



948007 3mm
948008 4mm
948009 5mm
948010 6mm



948003 3mm
948004 4mm
948005 5mm
948006 6mm



905307 **905406**



905401



903204

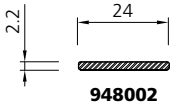

948002

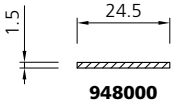

948000

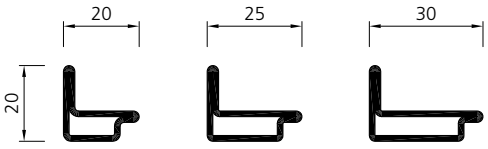

901204 **901205*** **901206***



905703 **905702**
Dichtstück
Pièce d'étanchéité
Sealing piece

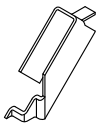

906322 / 906324
906323 / 906325
Füllblech
Pièce de remplissage
Sealing wedge

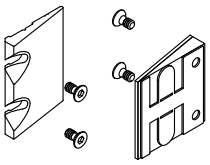

955002 (1-flg.)
955003 (2-flg.)
Dichtkeil
Pièce d'étanchéité
Sealing wedge

* auf Anfrage / sur demande / on request

06/18

EI60

Stahl / Acier / Steel — Edelstahl / Acier inox / Stainless steel

VFL 5.1.4

Systemübersicht | Tableau du système | Synopsis of system



907662
907664
(15 mm)



907667
907668
(15 mm)



907663
(17 mm)



907669
(17 mm)

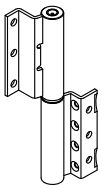

907650
-
907657
(11.5 mm)

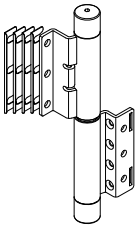

907680
907681
(13.5 mm)

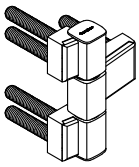

907670 / 907671
(36 mm)
907672 / 907673
(20 mm)

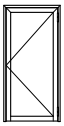

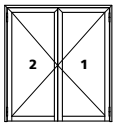

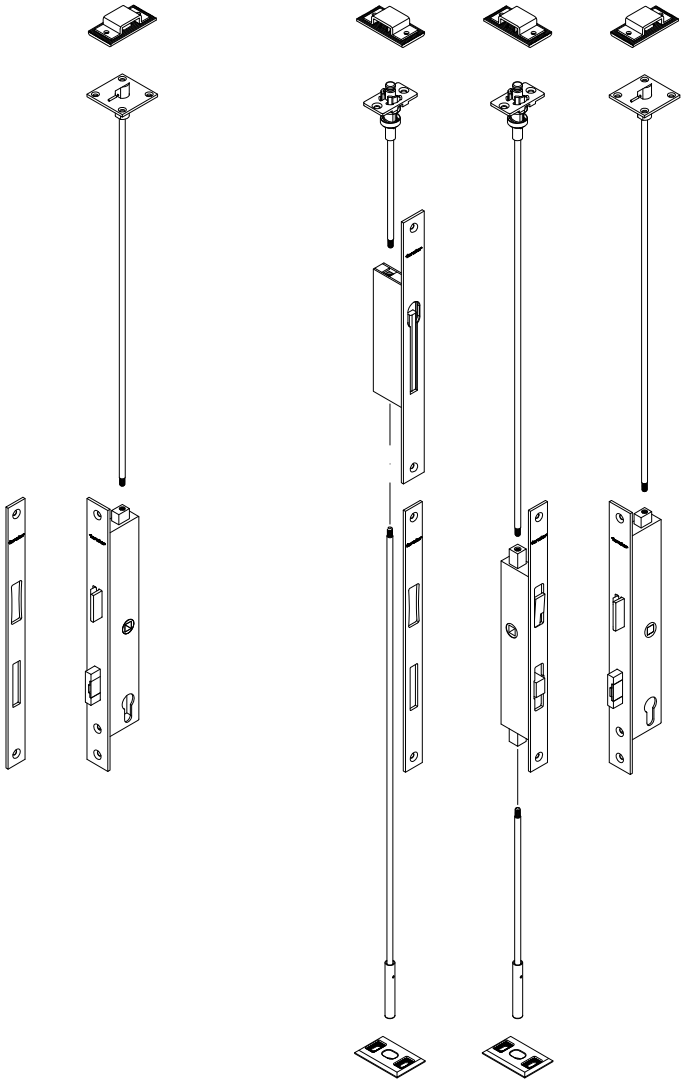

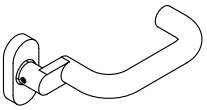

907350

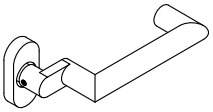

907351

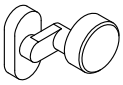

907356



907353



907352

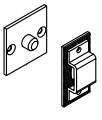

957044

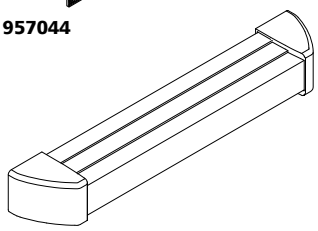

907294 - 907297
907368 - 907371

06/18

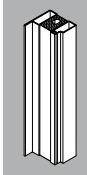

Profile / Profilés / Profiles
Stahl / Acier / Steel

Profile / Profilés / Profiles (1:4)	Art. Nr. art. no.	m	L [mm]	G [kg/m]	O [m²/m]	e_y [mm]	e_z [mm]
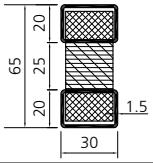	**737.830**	ZM	6000	4.164	0.196	32.5	15.0
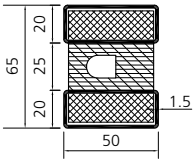	**736.850**	ZM	6000	5.755	0.224	32.5	25.0
	736.850/T			5.687			
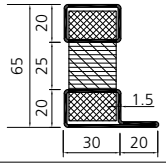	**737.831**	ZM	6000	4.568	0.232	27.1	19.4
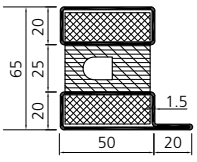	**736.851**	ZM	6000	6.216	0.269	28.5	29.5
	736.851/T			6.148			
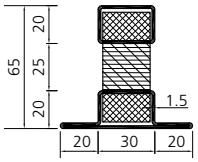	**737.832**	ZM	6000	5.010	0.271	23.3	35.0
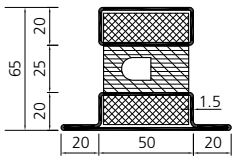	**736.852**	ZM	6000	6.651	0.325	25.4	45.0
	736.852/T			6.583			
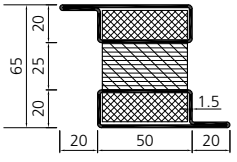	**736.853**	ZM	6000	6.677	0.308	32.5	44.5
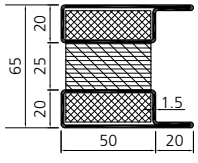	**736.854**	ZM	6000	6.677	0.310	37.1	32.5

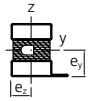

Schwerpunktabstand / Distance au centre de gravité / Distance of center of gravity

m = Material / Matériau / Material

O = Umlaufende Oberfläche per Laufmeter / Surface périphérique par mètre courant / Outlying surface per running meter

EI60

Stahl
Acier
Steel

Profile
Stahl

Profilés
Acier

Profiles
Steel

Profile / Profilés / Profiles (1:4)	Art. Nr. art. no.	m	L [mm]	G [kg/m]	O [m²/m]	e_y [mm]	e_z [mm]
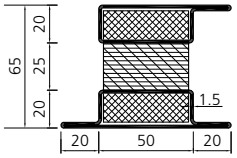	**736.855**	ZM	6000	7.112	0.335	29.3	48.6
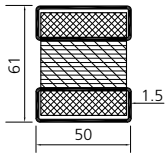	**736.858**	ZM	6000	5.432	0.223	30.5	30.5
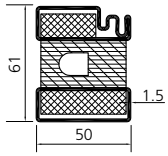	**736.906/T**	ZM	6000	5.459	0.254	32.1	26.4
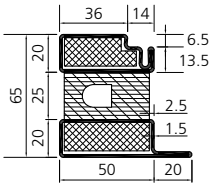	**736.800**	ZM	6000	6.229	0.286	29.3	30.1
	736.800/T			6.160			
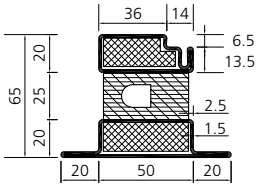	**736.803**	ZM	6000	6.664	0.328	26.3	45.7
	736.803/T			6.595			
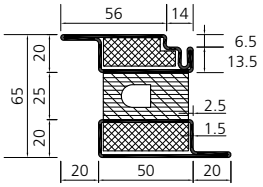	**736.805**	ZM	6000	6.663	0.328	33.0	45.7
	736.805/T			6.594			

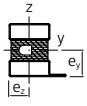

Schwerpunktabstand
Distance au centre de gravité
Distance of center of gravity

m = Material
Matériau
Material

O = Umlaufende Oberfläche per Laufmeter
Surface périphérique par mètre courant
Outlying surface per running meter

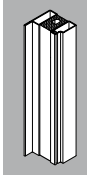

Glashalteleisten aus Stahl

Parcloses en acier

Glazing beads of steel

Profile Profilés Profiles (1:4)	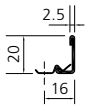	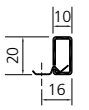	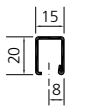	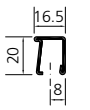	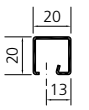	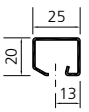
Art. Nr. art. no.	**901245**	**901241**	**901226**	**901231**	**901227**	**901228**
m	bandverzinkt / sendzimir / hot-dippet galvanized					
L [mm]	6000					
G [kg/m]	0.329	0.496	0.568	0.603	0.657	0.734
O [m²/m]	0.038	0.052	0.059	0.064	0.067	0.075

Profile Profilés Profiles (1:4)	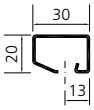	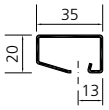	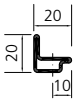	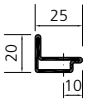	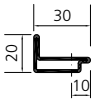
Art. Nr. art. no.	**901246**	**901247**	**901204**	**901205***	**901206***
m	bandverzinkt / sendzimir / hot-dippet galvanized			ZM	
L [mm]	6000				
G [kg/m]	0.829	0.922	0.844	0.956	1.074
O [m²/m]	0.083	0.095	0.064	0.069	0.074

m = Material / Matériau / Material

O = Umlaufende Oberfläche per Laufmeter / Surface périphérique par mètre courant / Outlying surface per running meter

* auf Anfrage / sur demande / on request

EI60

Stahl
Acier
Steel

VFL 5.2.4

Vorgerichtete Profile Stahl

Gangflügel für den Schlosseinbau

- mit Zylinderausfräsung RZ/PZ
- Drückerausfräsung, DH = 1040 mm
- Ausnehmung für Schlosskasten
- Befestigung für Forster fuego light Systemschlösser
- Länge 2530 mm / 3000 mm

Profilés préentaillés Acier

Vantail de service pour montage de la serrure

- Avec fraisage pour cylindre CR/CP
- Fraisage pour poignée, hauteur de poignée à 1040 mm
- Entaille pour boîtier de serrure
- Fixation pour serrures Forster fuego light
- Longueur de 2530 mm / 3000 mm

Prepared profiles Steel

Opening leaf for lock fitting

- With cylinder cut-out RC/PC
- Handle cut-out, handle height 1040 mm
- Recess for lock case
- Fastening for Forster fuego light system locks
- Length 2530 mm / 3000 mm

Einsteckschloss
Serrure à mortaiser
Mortise lock

1- und 2-flügelig
1 et 2 vantaux
single and double leaved

DIN links / gauche / left

DIN rechts / droite / right

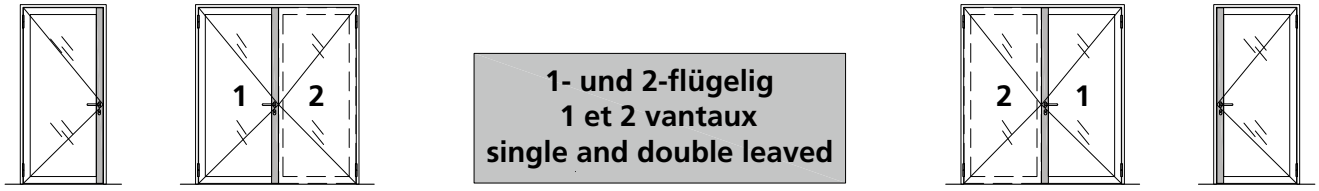

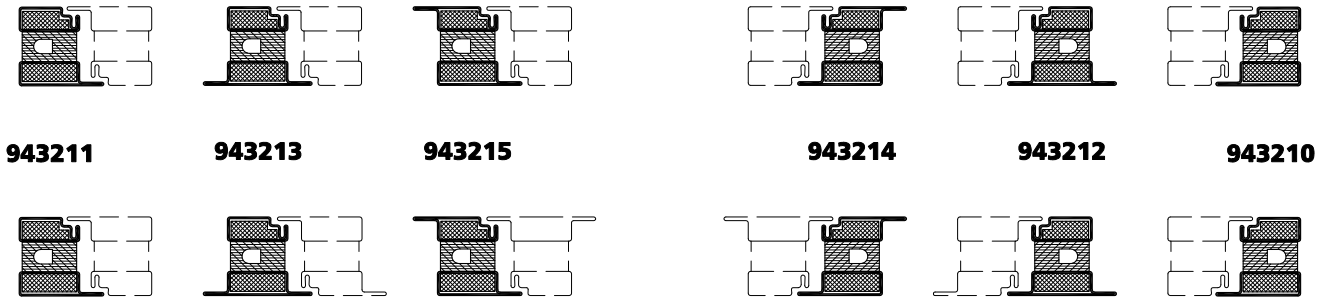

943211 **943213** **943215** **943214** **943212** **943210**

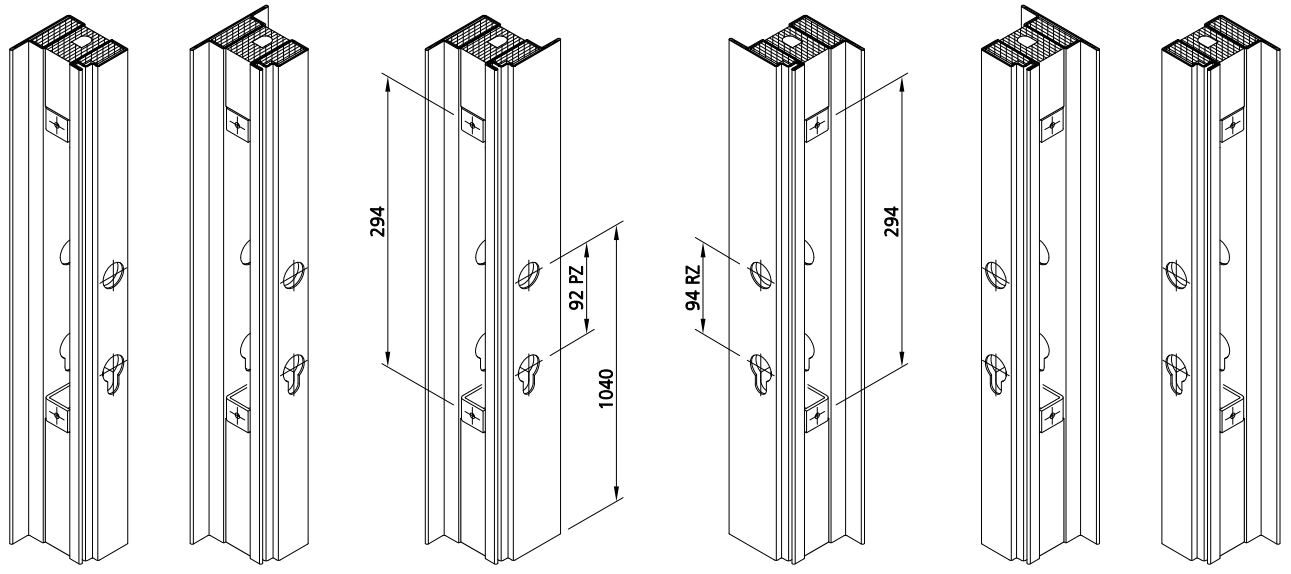

Profile Edelstahl / Profilés Acier inox / Profiles Stainless steel

Profile / Profilés / Profiles (1:4)	Art. Nr. art. no.	m	L [mm]	G [kg/m]	O [m²/m]	e_y [mm]	e_z [mm]	mo [m²/m]
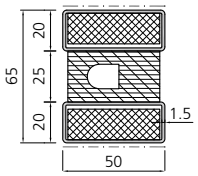	**736.850/T CrNi***	1.4301	6000	5.768	0.224	32.5	25.0	0.100
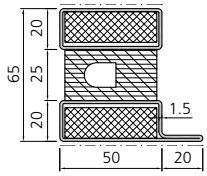	**736.851/T CrNi***	1.4301	6000	6.263	0.269	28.5	29.5	0.120
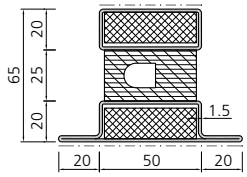	**736.852/T CrNi***	1.4301	6000	6.706	0.325	25.4	45.0	0.140
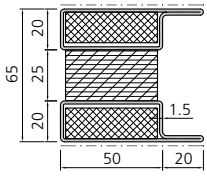	**736.854 CrNi***	1.4301	6000	6.809	0.310	32.5	37.1	0.140
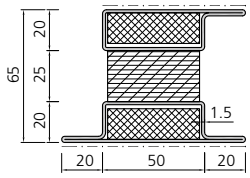	**736.855 CrNi***	1.4301	6000	7.252	0.335	29.3	48.6	0.140
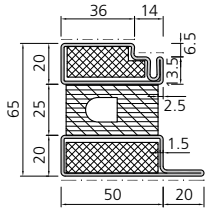	**736.800 CrNi***	1.4301	6000	6.341	0.286	29.3	30.1	0.120
	736.800/T CrNi*			6.273				

* auf Anfrage / sur demande / on request

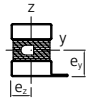

Schwerpunktabstand / Distance au centre de gravité / Distance of center of gravity

m = Material / Matériau / Material

O = Umlaufende Oberfläche per Laufmeter / Surface périphérique par mètre courant / Outlying surface per running meter

mo = Schleifbare Oberfläche / Surface ponçable / Grindable surface

Profile Edelstahl — Profilés Acier inox — Profiles Stainless steel

Profile / Profilés / Profiles (1:4)	Art. Nr. art. no.	m	L [mm]	G [kg/m]	O [m²/m]	e_y [mm]	e_z [mm]	mo [m²/m]
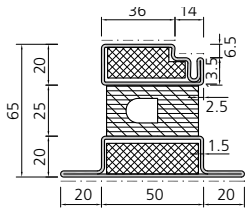	**736.803/T CrNi***	1.4301	6000	6.716	0.325	26.3	45.7	0.140
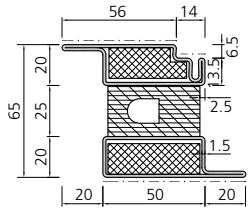	**736.805/T CrNi***	1.4301	6000	6.731	0.325	33.0	45.7	0.140

— · — · — geschliffen, Korn 220-240, mit Schutzfolie
meulé, grain 220-240, avec film adhésif
grinded, 220-240 grain, with adhesive protection tape

* auf Anfrage / sur demande / on request

Glashalteleisten aus Edelstahl — Parcloses en acier inox — Glazing beads of stainless steel

Profile Profilés Profiles (1:4)	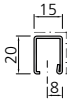			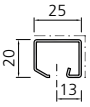	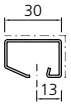	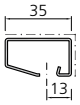
Art. Nr. art. no.	**901526**	**901531**	**901527**	**901528**	**901546**	**901547**
m	CrNi 1.4301					
L [mm]	6000					
G [kg/m]	0.572	0.613	0.661	0.735	0.834	0.927
O [m²/m]	0.059	0.064	0.067	0.075	0.083	0.093
mo [m²/m]	0.035	0.036	0.040	0.045	0.050	0.055

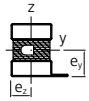

Schwerpunktabstand / Distance au centre de gravité / Distance of center of gravity

m = Material / Matériau / Material

O = Umlaufende Oberfläche per Laufmeter / Surface périphérique par mètre courant / Outlying surface per running meter

mo = Schleifbare Oberfläche / Surface ponçable / Grindable surface

06/18

Ermittlung der richtigen Schlossfunktion

Déterminer la fonction adéquate de la serrure

Determination of the correct lock function

Weist die Tür eine **Fluchtfunktion** auf?

Une **fonction anti-panique** est-elle affectée à la porte?

Does the door have an **escape function?**

NEIN / NON / NO →

Funktion W
(Bei Einfallenschloss ohne Zusatzfalle nach oben)
Fonction W
(Pour serrure à bec de cane sans verrouillage supplémentaire haut)
Function W
(For single mortise deadlock without supplementary top shootbolt)

Funktion L+W
(Bei Einfallenschloss mit Zusatzfalle nach oben)
Fonction L+W
(Pour serrure à bec de cane avec verrouillage supplémentaire haut)
Function L+W
(For single mortise deadlock with supplementary top shootbolt)

JA / OUI / YES ↓

Ist auf der Aussenseite ein Drücker montiert?

Une poignée est-elle montée sur le côté extérieur?

Is a handle fitted on the outside?

NEIN / NON / NO →

Funktion E
Auf der Aussenseite darf nie ein Drücker montiert werden.
Fonction E
Il ne doit jamais y avoir de poignée sur le côté extérieur.
Function E
It is never allowed to fit a handle on the outside.

JA / OUI / YES ↓

Muss / darf die Tür nach einer Paniköffnung geöffnet bleiben?

La porte peut-elle/doit-elle rester ouverte après un actionnement antipanique?

Must / is the door allowed to remain opened after panic opening?

NEIN / NON / NO →

Funktion B
Nach einer Paniköffnung bleibt dir Tür von aussen her nach wie vor geschlossen (Drücker abgekoppelt). Der Riegel bleibt jedoch eingezogen.
Fonction B
Après un actionnement antipanique la porte doit continuer à être condamnée depuis l'extérieur (poignée désaccouplée). Le bec de cane reste enclenché.
Function B
After panic opening the door remains closed as before from the outside (handle uncoupled).
The bolt remains however pulled in.

JA / OUI / YES ↓

Funktion D
Nach der Paniköffnung ist die Tür auch von aussen her zugänglich (z.B. Feuerwehrzugang).
Fonction D
Après actionnement antipanique la porte peut aussi être ouverte depuis l'extérieur (p.ex. accès pompiers)
Function D
After panic opening the door is accessible from the outside (e.g. fire service access)

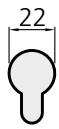

RZ / CR / RC
Rundzylinder
Cylindre rond
Round cylinder



PZ / CP / PC
Profilzylinder
Cylindre profilé
Profile cylinder

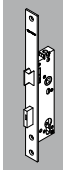

Beschläge
Quincaillerie
Fittings

Schliessfunktionen

Schliessfunktionen für 1- und 2-flügelige Türen

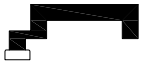

mit Öffnungsfunktion
avec fonction d'ouverture
with opening function

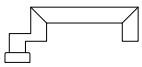

ohne Öffnungsfunktion
sans fonction d'ouverture
without opening function

Fonctions de fermeture

Fonctions de fermeture pour portes à 1 et 2 vantaux

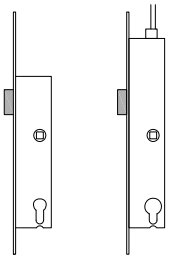

Grundstellung
(Schloss entriegelt)
Position initiale
(Serrure débloquée)
Basic position
(Lock unlocked)

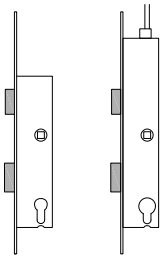

Schaltstellung
(Schloss verriegelt)
Position condamnée
(Serrure barré)
Switch position
(Lock locked)

Locking functions

Locking functions for single and double leaved doors

Die Antipanik-Funktion ist ausgerichtet auf auswärts öffnende Konstruktionen. Bei einwärts öffnender Konstruktion muss die Schliessfunktion entgegengesetzt sein (Sonderbestellung).

La fonction anti-panique est conçue pour un ouvrant à l'extérieur. En cas d'ouverture à l'intérieur la fonction de fermeture est inversée (commande spéciale).

The anti-panic function is ment to doors opening outwards. In case of doors opening inwards the locking function has to be on opposite side (special order).

DIN links / gauche / left

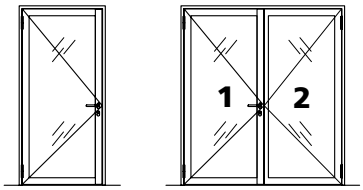

DIN-Angaben beziehen sich immer auf den Gangflügel.

Spécifications DIN se réfèrent toujours au vantail de service.

DIN specifications always refer to the opening leaf.

DIN rechts / droite / right

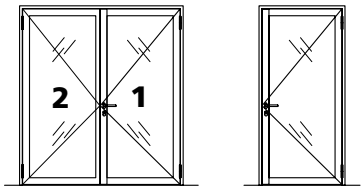

Schliessfunktionen

Funktion W
Wechselfunktion ohne Anti-Panik

Einsatzort
Türen ohne Panikfunktion, die eine Begehung von innen und aussen ohne Schlüssel entweder dauernd ermöglichen oder dauernd verhindern müssen

Grundstellung
Die Tür kann auf der Bandseite nur mit dem Schlüssel geöffnet werden.

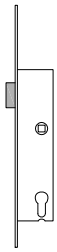

Schaltstellung
Ein Öffnen der Tür ist auf der Bandseite und Bandgegenseite ohne Schlüssel nicht möglich

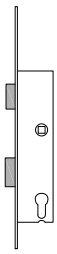

Schlossdefinition W

Panikfunktion:	Nein
Wechselfunktion:	**Ja**
Schliessende Falle:	Ja
Riegel:	Ja
Vierkant-Nuss:	9 mm durchgehend
Mass Nuss/Zyl.	94 (RZ), 92 (PZ)
Dornmass:	35 mm
Stulpplatte:	CrNi 29.5x320x3
Zusatzverriegelung nach oben:	Nein

Fonctions de fermeture

Fonction W
Fonction à levier sans anti-panique

Lieu d'application
Portes sans fonction anti-panique qui doivent autoriser ou empêcher en permanence un accès de l'intérieur et de l'extérieur sans clé

Position initiale
La porte peut seulement être ouverte avec la clé, sur le côté paumelle.

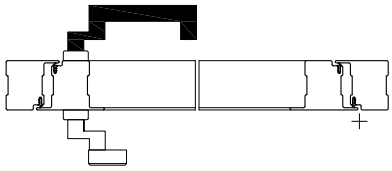

Position condamnée
L'ouverture de la porte n'est pas possible sans clé, côté paumelle et sur le côté opposé aux paumelles.

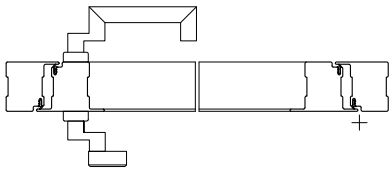

Définition de serrure W

Fonct. anti-panique:	non
Fonction à levier:	**oui**
Bec de cane à condamnation:	oui
Pêne:	oui
Fouillot carré:	9 mm en continu
Cote fouillot/cyl.	94 (CR), 92 (CP)
Dist. au cylindre:	35 mm
Cale:	CrNi 29,5x320x3
Verrouillage suppl. vers le haut:	non

Locking functions

Function W
Lever handle set without anti-panic version

Usage
Doors without panic function that must continuously provide or continuously prevent access from inside and outside without a key

Basic position
On the hinge side the door can only be opened with the key.

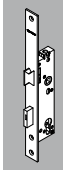

Switch position
The door cannot be opened on the hinge side or the side opposite the hinge without the key.

Lock definition W

Panic function:	No
Latch function:	**Yes**
Locking latch:	Yes
Bolt:	Yes
Square spindle:	9 mm continuous
Dimension spindle/cyl.	94 (RC), 92 (PC)
Pin size:	35 mm
Face plate:	CrNi 29.5x320x3
Additional lock above:	No

Schliessfunktionen

Funktion L+W
Leerlauffunktion mit Wechsel ohne Anti-Panik

Einsatzort
Türen ohne Panikfunktion, die eine Begehung von innen und aussen ohne Schlüssel entweder dauernd ermöglichen oder dauernd verhindern müssen

Grundstellung
Beide Türdrücker, oder Türdrücker mit Knopf (Schlüssel), sind angekoppelt. Die Tür ist begehbar.

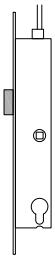

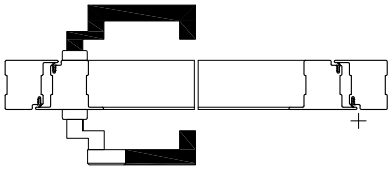

Schaltstellung
Beide Türdrücker sind abgekoppelt.
Ein Öffnen der Tür ist auf der Bandseite und Bandgegenseite ohne Schlüssel nicht möglich.

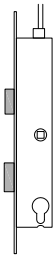

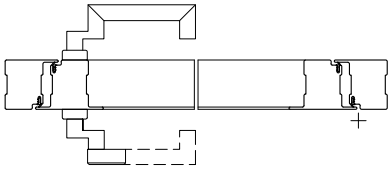

Schlossdefinition L+W

Panikfunktion:	Nein
Wechselfunktion:	**Ja**
Schliessende Falle:	Ja
Riegel:	Ja
Vierkant-Nuss:	9 mm durchgehend
Mass Nuss/Zyl.	94 (RZ), 92 (PZ)
Dornmass:	35 mm
Stulpplatte:	CrNi 29.5x320x3
Zusatzverriegelung nach oben:	Möglich

Fonctions de fermeture

Fonction L+W
Fonction avec levier sans anti-panique

Lieu d'application
Portes sans fonction anti-panique qui doivent autoriser ou empêcher en permanence un accès de l'intérieur et de l'extérieur sans clé

Position initiale
Les deux poignées de portes ou le bouton de porte avec poignée (clé), sont accouplées. La porte est praticable.

Position condamnée
Les deux poignées de portes sont désaccouplées.
L'ouverture de la porte n'est pas possible sans clé, côté paumelle et sur le côté opposé aux paumelles.

Définition de serrure L+W

Fonct. anti-panique:	non
Fonction à levier:	**oui**
Bec de cane à condamnation:	oui
Pêne:	oui
Fouillot carré:	9 mm en continu
Cote fouillot/cyl.	94 (CR), 92 (CP)
Dist. au cylindre:	35 mm
Cale:	CrNi 29.5x320x3
Verrouillage suppl. vers le haut:	possible

Locking functions

Function L+W
Idling function with lever without anti-panic version

Usage
Doors without panic function that must continuously provide or continuously prevent access from inside and outside without a key

Basic position
Both door handles, or handle with knob (key) are connected. The door can be opened.

Switch position
Both door handles are disconnected.
The door cannot be opened on the hinge side or the side opposite the hinge without the key.

Lock definition L+W

Panic function:	No
Latch function:	**Yes**
Locking latch:	Yes
Bolt:	Yes
Square spindle:	9 mm continuous
Dimension spindle/cyl.	94 (RC), 92 (PC)
Pin size:	35 mm
Face plate:	CrNi 29.5x320x3
Additional lock above:	Possible

Schliessfunktionen

Funktion B
Umschaltfunktion mit Anti-Panik

Einsatzort
Fluchttüren, die je nach Bedarf entweder eine dauernde Begehbarkeit von aussen sicherstellen müssen, oder den Zutritt von aussen zeitweise verunmöglichen sollen.
Besondere Beachtung gilt der Schlüsselbetätigung.

Grundstellung
Beide Türdrücker sind angekoppelt. Die Tür ist begehbar.
Achtung: Um den Aussendrücker anzukoppeln muss der Schlüssel beim Aufschliessen um eine 1/4 Drehung überdreht werden. Wird der Schlüssel nur bis in die vertikale Stellung gedreht (wie gewohnt), bleibt der Aussendrücker in Leerlaufstellung.

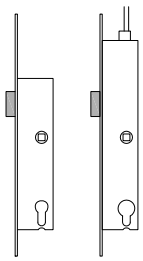

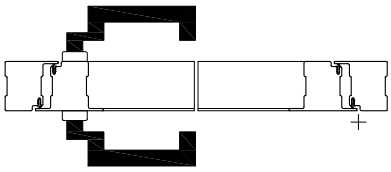

Schaltstellung
Durch Schlüsselbetätigung ist der bandseitige Drücker abgekoppelt.
Nach Betätigung der Anti-Panikfunktion bleibt der Drücker auf der Bandseite abgekoppelt.

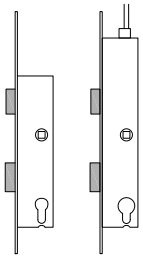

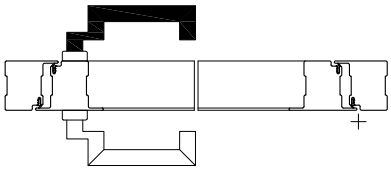

Schlossdefinition B

Panikfunktion:	Ja
Wechselfunktion:	**Nein**
Schliessende Falle:	Ja
Riegel:	Ja
Vierkant-Nuss:	9 mm **geteilt**
Mass Nuss/Zyl.	94 (RZ), 92 (PZ)
Dornmass:	35 mm
Stulpplatte:	CrNi 29.5x320x3
Zusatzverriegelung nach oben:	Möglich

Fonctions de fermeture

Fonction B
Fonction avec anti-panique

Lieu d'application
Portes de secours devant garantir au besoin un accès permanent de l'extérieur ou empêcher temporairement l'accès de l'extérieur.
L'actionnement de la clé doit faire l'objet d'une attention particulière.

Position initiale
Les deux poignées de portes sont accouplées. La porte est praticable.
Attention: pour coupler la poignée extérieure, il faut tourner, à l'ouverture, la clé d'un 1/4 de tour de plus. Si l'on tourne seulement la clé jusqu'en position verticale (cas habituel), la poignée extérieure reste sans fonction.

Position condamnée
En actionnant la clé, la poignée côté paumelle est désaccouplée.
Après avoir actionné la fonction anti-panique, la poignée côté paumelle reste désaccouplée.

Définition de serrure B

Fonct. anti-panique:	oui
Fonction à levier: non	
Bec de cane à condamnation:	oui
Pêne:	oui
Fouillot carré:	9 mm **fractionné**
Cote fouillot/cyl.	94 (CR), 92 (CP)
Dist. au cylindre:	35 mm
Cale:	CrNi 29.5x320x3
Verrouillage suppl. vers le haut:	possible

Locking functions

Function B
Switch function with anti-panic version

Usage
Escape doors that must either provide continuous access from the outside, or temporarily prevent access from the outside.
Key actuation requires special attention.

Basic position
Both door handles are connected. The door can be opened.
Attention: To couple the exterior handle, the key must be over-turned by 1/4 of a turn when unlocking. If the key is only turned to the vertical position (as usual), the exterior handle remains uncoupled.

Switch position
The handle on the hinge side is disconnected by turning the key.
After actuating the panic version the handle remains disconnected on the hinge side.

Lock definition B

Panic function:	Yes
Latch function:	**No**
Locking latch:	Yes
Bolt:	Yes
Square spindle:	9 mm **split**
Dimension spindle/cyl.	94 (RC), 92 (PC)
Pin size:	35 mm
Face plate:	CrNi 29.5x320x3
Additional lock above:	Possible

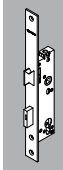

Schliessfunktionen

Funktion D
Durchgangsfunktion mit Anti-Panik

Einsatzort
Fluchttüren, welche nach einer Paniken-triegelung von aussen her zugänglich sein müssen, zwecks Feuerwehrzugang oder bei Gefahr des Aussperrens.
Zu beachten: Bei versehentlicher Öff-nung von der Innenseite her, muss die Türe erneut mit dem Schlüssel verriegelt werden.

Grundstellung
Türdrücker und Druckstange oder beide Türdrücker betätigen die Falle. Die Tür ist begehbar.

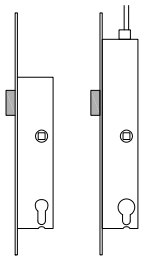

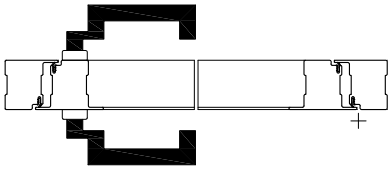

Schaltstellung
Durch Schlüsselbetätigung wird die Tür durch den Riegel zugehalten. Nach Betä-tigung der Antipanik-Funktion ist die Tür wieder von beiden Seiten begehbar.

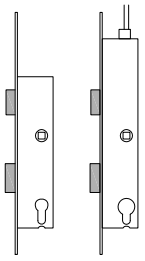

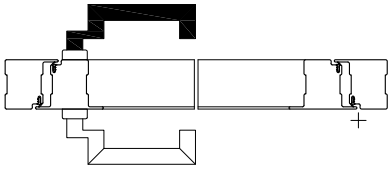

Nach einer Paniköffnung bleibt der Riegel eingezogen und die Türe ist von aussen her begehbar (Feuer-wehrzugang).

Schlossdefinition D

Panikfunktion:	Ja
Wechselfunktion:	**Nein**
Schliessende Falle:	Ja
Riegel:	Ja
Vierkant-Nuss:	9 mm **geteilt**
Mass Nuss/Zyl.	94 (RZ), 92 (PZ)
Dornmass:	35 mm
Stulpplatte:	CrNi 29.5x320x3
Zusatzverriegelung nach oben:	Möglich

Fonctions de fermeture

Fonction D
Zone de circulation avec anti-panique

Lieu d'application
Portes de secours qui doivent être acces-sibles de l'extérieur après un déverrouil-lage anti-panique pour permettre l'accès des pompiers ou pour éviter le risque de ne plus pouvoir entrer.
Attention: en cas d'ouverture acciden-telle de l'intérieur, il faut de nouveau verrouiller la porte avec la clé.

Position initiale
La poignée et la barre ou les deux poi-gnées commandent le bec de cane. La porte est praticable.

Position condamnée
En actionnant la clé, la porte est fermée par le pêne. Après avoir actionné la fonc-tion anti-panique, la porte est practicable dans les deux sens.

Après avoir actionné la fonction anti-panique, le pêne reste dedans et la porte est practicable de l'extérieur (accès des pompiers).

Définition de serrure D

Fonct. anti-panique:	oui
Fonction à levier:	**non**
Bec de cane à condamnation:	oui
Pêne:	oui
Fouillot carré:	9 mm **fractionné**
Cote fouillot/cyl.	94 (CR), 92 (CP)
Dist. au cylindre:	35 mm
Cale:	CrNi 29.5x320x3
Verrouillage suppl. vers le haut:	possible

Locking functions

Function D
Transit function with anti-panic version

Usage
Escape doors that must be accessible from the outside after panic unlocking for the purpose of fire service access or in case of a risk of locking out.
To be noted: In case of unintentional opening from the inside, the door must be locked again using the key.

Basic position
Door handle or panic 'pushbar' or both are on activate the latch. The door is accessible.

Switch position
The door is kept shut though the dead bolt by turning the key. After activity of the panic function the door is continuing accessible from both sides.

After activity of the panic function, the bolt remains however pulled in and the door is continuing accessible from outside (fire service access).

Lock definition D

Panic function:	Yes
Latch function:	**No**
Locking latch:	Yes
Bolt:	Yes
Square spindle:	9 mm **split**
Dimension spindle/cyl.	94 (RC), 92 (PC)
Pin size:	35 mm
Face plate:	CrNi 29.5x320x3
Additional lock above:	Possible

Schliessfunktionen

Funktion E
Wechselfunktion mit Anti-Panik

Einsatzort
Fluchttüren, bei denen eine unberechtigte Öffnung von aussen ohne Schlüssel **dauernd** verhindert werden soll (auch nach einer Panikentriegelung).

Grundstellung
Die Tür ist auf der Bandseite nur mit dem Schlüssel zu öffnen.

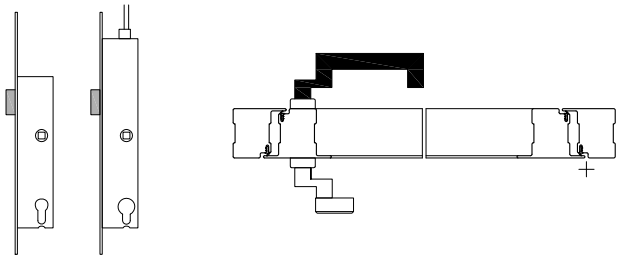

Schaltstellung
Auf der Bandgegenseite kann die Tür über den Drücker, auch bei ausgeschlossenem Riegel, immer geöffnet werden.

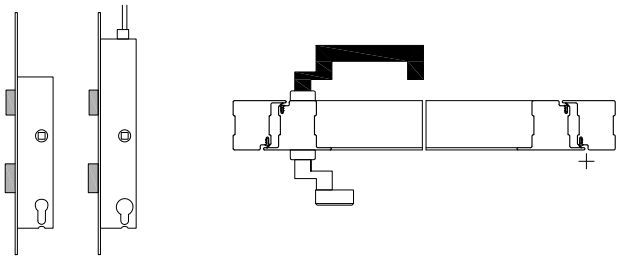

Auf der Aussenseite darf NIE ein Drücker montiert werden!

Schlossdefinition E

Panikfunktion:	Ja
Wechselfunktion:	**Ja**
Schliessende Falle:	Ja
Riegel:	Ja
Vierkant-Nuss:	9 mm durchgehend
Mass Nuss/Zyl.	94 (RZ), 92 (PZ)
Dornmass:	35 mm
Stulpplatte:	CrNi 29.5x320x3
Zusatzverriegelung nach oben:	Möglich

Fonctions de fermeture

Fonction E
Fonction à levier avec anti-panique

Lieu d'application
Portes de secours devant empêcher **en permanence** une ouverture non autorisée de l'extérieur sans clé (même après un déverrouillage anti-panique).

Position initiale
La porte peut seulement être ouverte avec la clé, côté paumelle.

Position condamnée
Sur le côté opposé aux paumelles, la porte peut toujours être ouverte au moyen de la poignée, même avec verrou.

Ne JAMAIS monter une poignée sur la face extérieure!

Définition de serrure E

Fonct. anti-panique:	oui
Fonction à levier:	**oui**
Bec de cane à condamnation:	oui
Pêne:	oui
Fouillot carré:	9 mm en continu
Cote fouillot/cyl.	94 (CR), 92 (CP)
Dist. au cylindre:	35 mm
Cale:	CrNi 29.5x320x3
Verrouillage suppl. vers le haut:	possible

Locking functions

Function E
Lever handle set with anti-panic version

Usage
Escape doors on which unauthorised opening from the outside without a key must be **permanently** prevented (also after panic unlocking).

Basic position
On the hinge side the door can only be opened with the key.

Switch position
The door can always be opened on the side opposite the hinge by using the handle, even if the bolt is shot

On the outside it is NEVER allowed to fit a handle!

Lock definition E

Panic function:	Yes
Latch function:	**Yes**
Locking latch:	Yes
Bolt:	Yes
Square spindle:	9 mm continuous
Dimension spindle/cyl.	94 (RC), 92 (PC)
Pin size:	35 mm
Face plate:	CrNi 29.5x320x3
Additional lock above:	Possible

Beschläge
Übersicht Schlösser

Quincaillerie
Tableau de serrures

Fittings
Synopsis of locks

Einsteckschloss

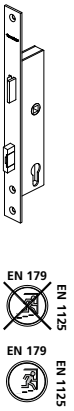

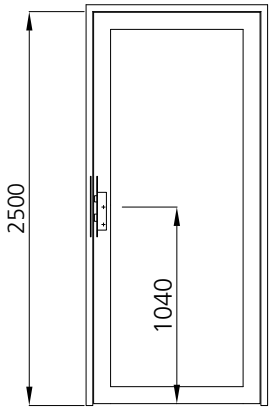

Serrure à mortaiser

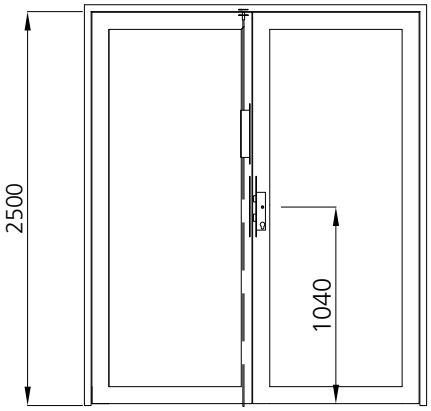

Single mortise deadlock

Einsteckschloss mit oberer Verriegelung

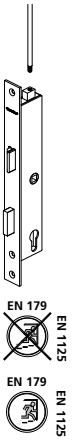

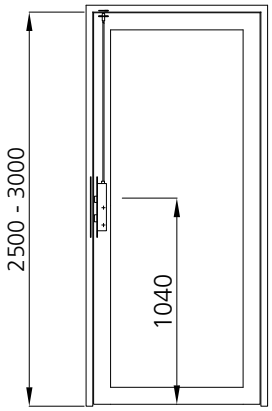

Serrure à mortaiser avec verrouillage supérieur

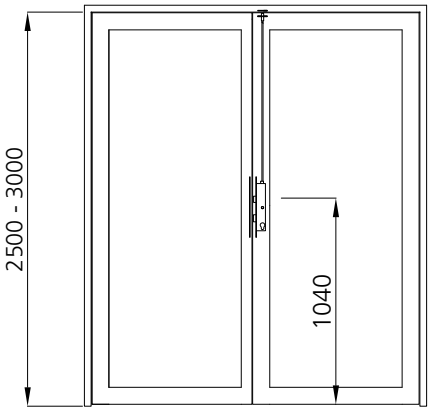

Single mortise deadlock with top shootbolt

Massgebend sind ausschliesslich die für Ihr Land gültigen Zulassungen.

Nous vous demandons de vous reporter aux procès-verbaux de classement en cours de validité dans votre pays.

Only the certificates valid in your country are relevant.

Übersicht Beschlageinbau Disposition de la quincaillerie Placement of fittings

EN 179 Notausgangsverschlüsse
Fermetures sorties d'urgences
Emergency exit devices

EN 1125 Paniktürverschlüsse
Fermetures anti-paniques
Panic exit devices

22 / 17
RZ / CR / RC PZ / CP / PC

E-Öffner
Ouverture électrique
Electric door opener

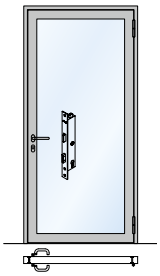

RZ/CR/RC = fl_ep_0120
PZ/CP/PC = fl_ep_0160

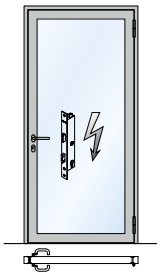

RZ/CR/RC = fl_ep_0121
PZ/CP/PC = fl_ep_0161

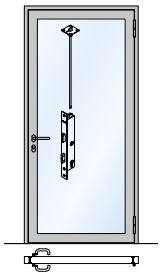

RZ/CR/RC = fl_ep_0122
PZ/CP/PC = fl_ep_0162

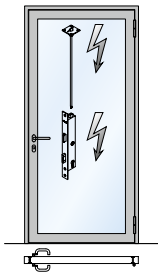

RZ/CR/RC = fl_ep_0123
PZ/CP/PC = fl_ep_0163

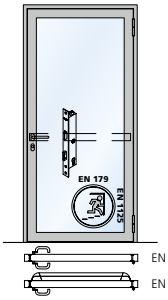

RZ/CR/RC = fl_ep_0130
PZ/CP/PC = fl_ep_0170

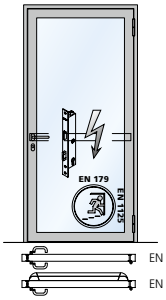

RZ/CR/RC = fl_ep_0131
PZ/CP/PC = fl_ep_0171

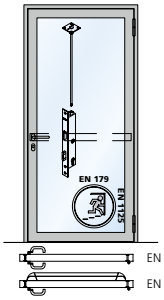

RZ/CR/RC = fl_ep_0132
PZ/CP/PC = fl_ep_0172

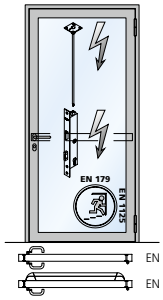

RZ/CR/RC = fl_ep_0133
PZ/CP/PC = fl_ep_0173

Übersicht Beschlageinbau Disposition de la quincaillerie Placement of fittings

EN 179 Notausgangsverschlüsse
Fermetures sorties d'urgences
Emergency exit devices

EN 1125 Paniktürverschlüsse
Fermetures anti-paniques
Panic exit devices

22 RZ / CR / RC

17 PZ / CP / PC

E-Öffner
Ouverture électrique
Electric door opener

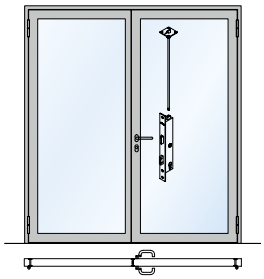

RZ/CR/RC = fl_ep_0124
PZ/CP/PC = fl_ep_0164

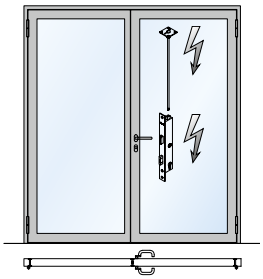

RZ/CR/RC = fl_ep_0125
PZ/CP/PC = fl_ep_0165

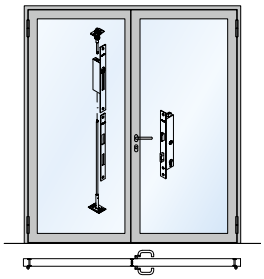

RZ/CR/RC = fl_ep_0126
PZ/CP/PC = fl_ep_0166

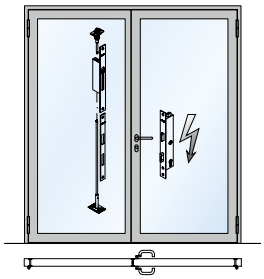

RZ/CR/RC = fl_ep_0127
PZ/CP/PC = fl_ep_0167

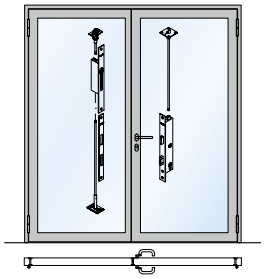

RZ/CR/RC = fl_ep_0128
PZ/CP/PC = fl_ep_0168

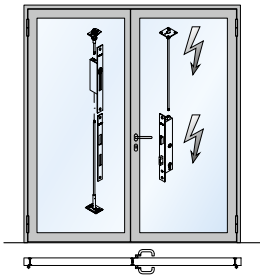

RZ/CR/RC = fl_ep_0129
PZ/CP/PC = fl_ep_0169

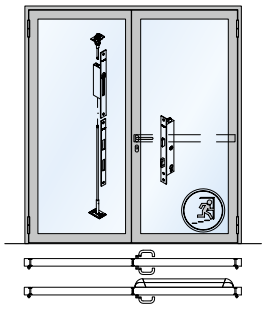

RZ/CR/RC = fl_ep_0134
PZ/CP/PC = fl_ep_0174

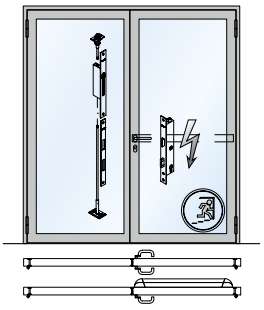

RZ/CR/RC = fl_ep_0135
PZ/CP/PC = fl_ep_0175

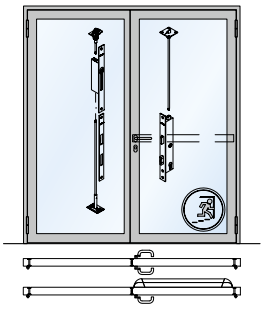

RZ/CR/RC = fl_ep_0136
PZ/CP/PC = fl_ep_0176

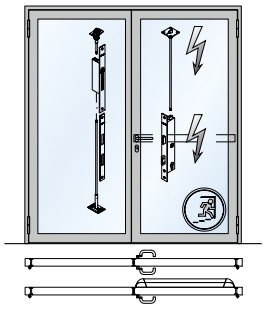

RZ/CR/RC = fl_ep_0137
PZ/CP/PC = fl_ep_0177

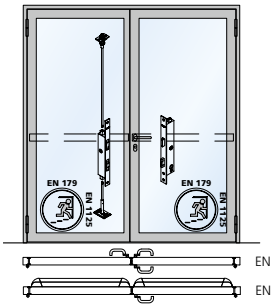

EN 179
EN 1125

RZ/CR/RC = fl_ep_0138
PZ/CP/PC = fl_ep_0178

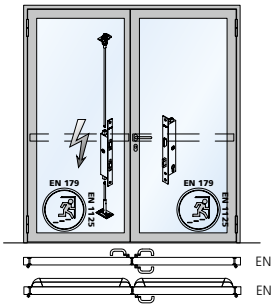

EN 179
EN 1125

RZ/CR/RC = fl_ep_0140
PZ/CP/PC = fl_ep_0180

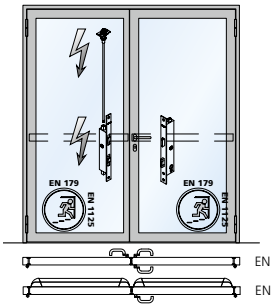

EN 179
EN 1125

RZ/CR/RC = fl_ep_0143
PZ/CP/PC = fl_ep_0183

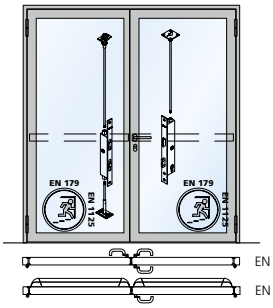

EN 179
EN 1125

RZ/CR/RC = fl_ep_0139
PZ/CP/PC = fl_ep_0179

Beschläge
Schlossgarnituren, 1-flügelig

Quincaillerie
Garnitures de serrures, 1 vantail

Fittings
Sets of locks, 1 leaf

* Umlegbare Falle (Funktion W + E)
Bec du cane basculant (Fonction W + E)
Switchable handle (Function W + E)

RZ Ø 22 mm
PZ Ø 17 mm

DIN links / gauche / left

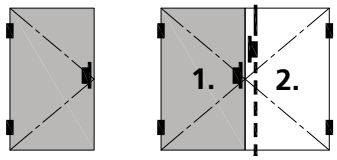

DIN rechts / droite / right

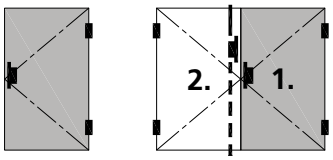

		Funktion / fonction / function							
		W	E	B	D	W	E	B	D
Garnitur Nr. / garniture no / set no	**RZ**	**947751***	**947753***	**947730**		**947751***	**947753***	**947731**	
	PZ	**947750***	**947752***	**947728**		**947750***	**947752***	**947729**	
Abbildung: DIN rechts fig.: DIN droite fig.: DIN right		EN 179 / EN 1125	EN 179 / EN 1125	EN 179 / EN 1125	EN 179 / EN 1125	EN 179 / EN 1125	EN 179 / EN 1125	EN 179 / EN 1125	EN 179 / EN 1125
Schliessblech/ 947023 gâche / keep		1x	1x	1x	1x	1x	1x	1x	1x
Einsteckschloss / serrure à mortaiser/ mortise lock	RZ	907444*	907446*	907230	**907421**	907444*	907446*	907231	**907420**
	PZ	907443*	907445*	907228	**907403**	907443*	907445*	907229	**907402**

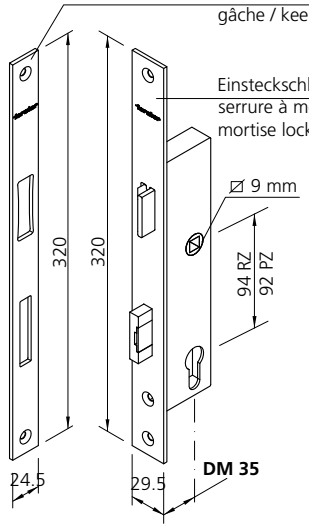

Senkschrauben M5 x 16 mm beiliegend / vis coniques M5 x 16 mm jointes / countersunk screw M5 x 16 mm supplied

Befestigungsset Art. Nr. 947001 für Schliessblech zusätzlich bestellen.
Commander séparément la garniture de montage, art. no. 947001.
Order mounting set art. no. 947001 separately.



Beschläge
Schlossgarnituren, 1-flügelig, mit Verriegelung nach oben

Quincaillerie
Garnitures de serrures, 1 vantail, avec verrouillage supérieur

Fittings
Sets of locks, 1 leaf, with top shootbolt

mit Schliessmulde
avec gâche réglable
with locking recess

RZ Ø 22 mm
PZ Ø 17 mm

DIN links / gauche / left

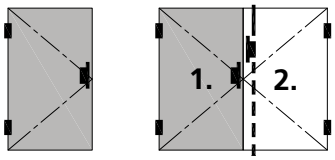

DIN rechts / droite / right

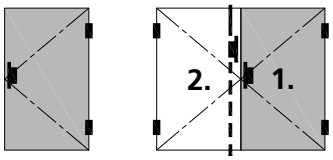

Abbildung: DIN rechts
fig.: DIN droite
fig.: DIN right

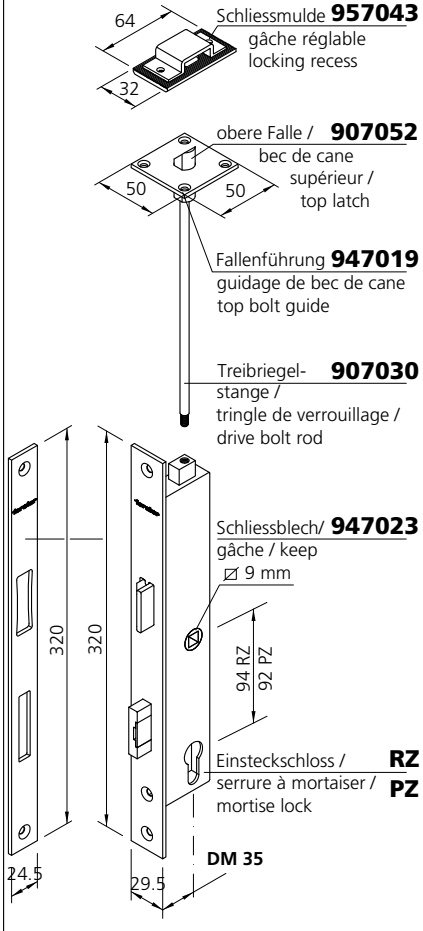

	Funktion / fonction / function							
	L+W	**E**	**B**	**D**	**L+W**	**E**	**B**	**D**
	Einzelteile bestellen pièces détachées à commander order individual parts							
Schliessmulde **957043** gâche réglable locking recess	1x	1x	1x	1x	1x	1x	1x	1x
obere Falle / bec de cane supérieur / top latch **907052**	1x	1x	1x	1x	1x	1x	1x	1x
Fallenführung **947019** guidage de bec de cane top bolt guide	1x	1x	1x	1x	1x	1x	1x	1x
Treibriegelstange / tringle de verrouillage / drive bolt rod **907030**	1x	1x	1x	1x	1x	1x	1x	1x
Schliessblech / gâche / keep **947023** ⌀ 9 mm	1x	1x	1x	1x	1x	1x	1x	1x
	EN 179 ~~EN 1125~~	EN 179 EN 1125	EN 179 EN 1125	EN 179 EN 1125	~~EN 179~~ EN 1125	EN 179 EN 1125	EN 179 EN 1125	EN 179 EN 1125
Einsteckschloss / serrure à mortaiser / mortise lock **RZ**	**907234**	**907238**	**907242**	**907219**	**907235**	**907239**	**907243**	**907218**
PZ	**907232**	**907236**	**907240**	**907217**	**907233**	**907237**	**907241**	**907216**

Senkschrauben M5 x 16 mm beiliegend / vis coniques M5 x 16 mm jointes / countersunk screw M5 x 16 mm supplied

Befestigungsset Art. Nr. 947001 für Schliessblech zusätzlich bestellen.
Commander séparément la garniture de montage, art. no. 947001.
Order mounting set art. no. 947001 separately.



Beschläge
Schlossgarnituren, 1-flügelig, mit Verriegelung nach oben

Quincaillerie
Garnitures de serrures, 1 vantail, avec verrouillage supérieur

Fittings
Sets of locks, 1 leaf, with top shootbolt

mit Schliessblech
avec gâche
with keep

RZ Ø 22 mm
PZ Ø 17 mm

DIN links / gauche / left

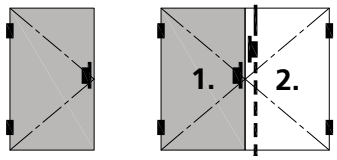

DIN rechts / droite / right

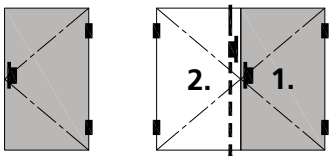

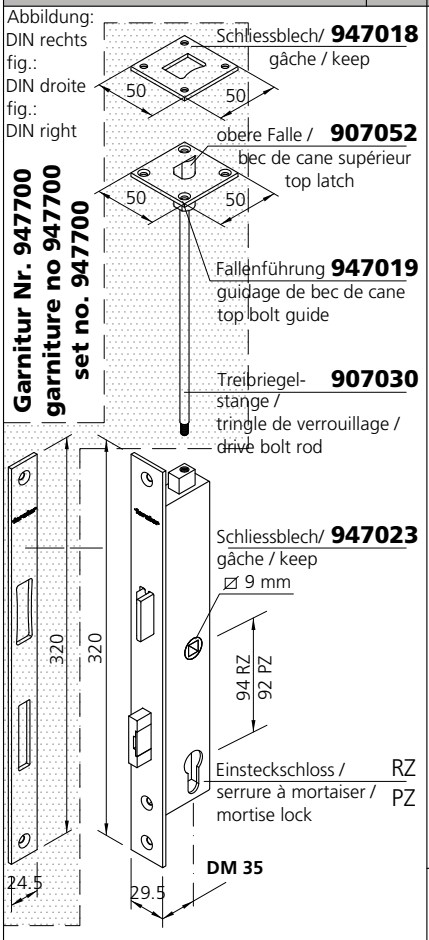

		Funktion / fonction / function							
		L+W	E	B	D	L+W	E	B	D
Garnitur Nr. / garniture no / set no	**RZ**	**947734**	**947738**	**947742**		**947735**	**947739**	**947743**	
	PZ	**947732**	**947736**	**947740**		**947733**	**947737**	**947741**	
Schliessblech/ **947018** gâche / keep		1x	1x	1x	1x	1x	1x	1x	1x
obere Falle / **907052** bec de cane supérieur top latch		1x	1x	1x	1x	1x	1x	1x	1x
Fallenführung **947019** guidage de bec de cane top bolt guide		1x	1x	1x	1x	1x	1x	1x	1x
Treibriegel- **907030** stange / tringle de verrouillage / drive bolt rod		1x	1x	1x	1x	1x	1x	1x	1x
Schliessblech/ **947023** gâche / keep ⌀ 9 mm		1x	1x	1x	1x	1x	1x	1x	1x
Einsteckschloss / serrure à mortaiser / mortise lock	RZ	907234	907238	907242	907219	907235	907239	907243	907218
	PZ	907232	907236	907240	907217	907233	907237	907241	907216

Senkschrauben M5 x 16 mm beiliegend / vis coniques M5 x 16 mm jointes / countersunk screw M5 x 16 mm supplied

Befestigungsset Art. Nr. 947001 für Schliessblech zusätzlich bestellen.
Commander séparément la garniture de montage, art. no. 947001.
Order mounting set art. no. 947001 separately.



Beschläge
Schlossgarnituren, 2-flügelig

Quincaillerie
Garnitures de serrures, 2 vantaux

Fittings
Sets of locks, 2 leaf

* Umlegbare Falle (Funktion E)
Bec du cane basculant (Fonction E)
Switchable handle (Function E)

RZ Ø 22 mm
PZ Ø 17 mm

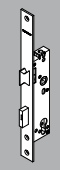

Abbildung: DIN rechts / fig.: DIN droite / fig.: DIN right

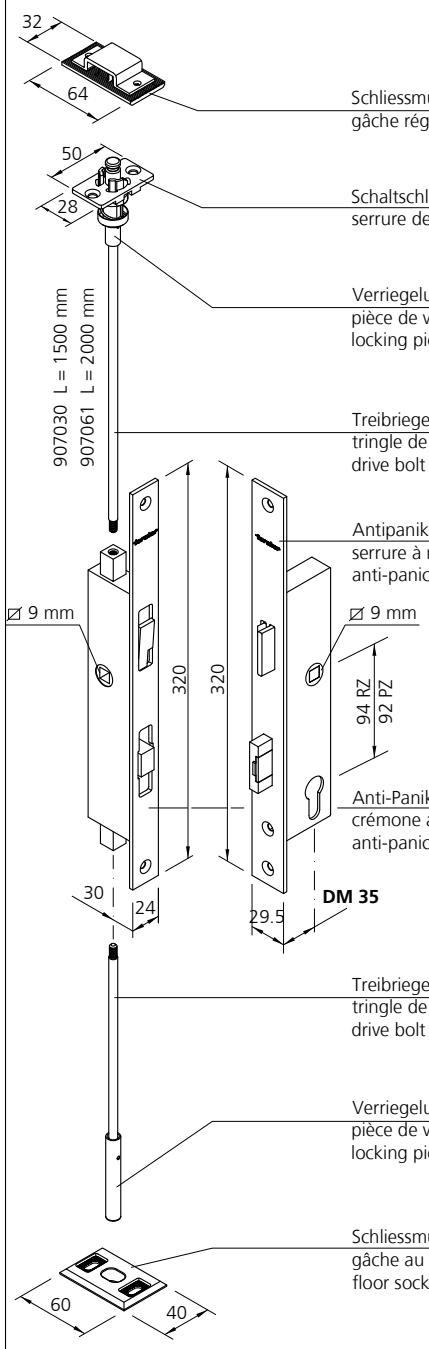

		DIN links / gauche / left			DIN rechts / droite / right		
		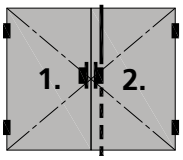			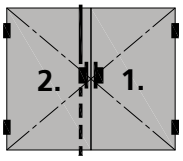		
		Funktion / fonction / function					
		E	B	D	E	B	D
		Einzelteile bestellen pièces détachées à commander order individual parts					
Schliessmulde / gâche réglable / locking recess	**957042**	1x	1x	1x	1x	1x	1x
Schaltschloss / serrure de maintien / switch latch	**947214**	1x	1x	1x	1x	1x	1x
Verriegelungsstück oben / pièce de verrouillage haut / locking piece top /	**907056**	1x	1x	1x	1x	1x	1x
Treibriegelstange / tringle de verrouillage / drive bolt rod	**907030/ 907061**	1x	1x	1x	1x	1x	1x
Antipanik-Einsteckschloss / serrure à mortaiser anti-panique / anti-panic mortise lock	**RZ** **PZ**	**907448*** **907447***	**907255** **907253**	**907431** **907411**	**907448*** **907447***	**907256** **907254**	**907430** **907410**
		EN 179 EN 1125	EN 179 EN 1125	EN 179 EN 1125	EN 179 EN 1125	EN 179 EN 1125	EN 179 EN 1125
Anti-Panik-Gegenkasten / crémone anti-panique / anti-panic opposite lock	**907291**	**907291**	**907291**	**907291**	**907291**	**907291**	**907291**
Treibriegelstange / tringle de verrouillage / drive bolt rod	**907030**	wahlweise / au choix / at choice			wahlweise / au choix / at choice		
Verriegelungsstück unten / pièce de verrouillage bas / locking piece bottom	**907057**	wahlweise / au choix / at choice			wahlweise / au choix / at choice		
Schliessmulde / gâche au sol / floor socket	**907054**	wahlweise / au choix / at choice			wahlweise / au choix / at choice		
Senkschrauben M5 x 16 mm beiliegend / vis coniques M5 x 16 mm jointes / countersunk screw M5 x 16 mm supplied							

Beschläge
Schlossgarnituren, 2-flügelig, mit Verriegelung nach oben

Quincaillerie
Garnitures de serrures, 2 vantaux, avec verrouillage supérieur

Fittings
Sets of locks, 2 leaf, with top shootbolt

RZ Ø 22 mm
PZ Ø 17 mm

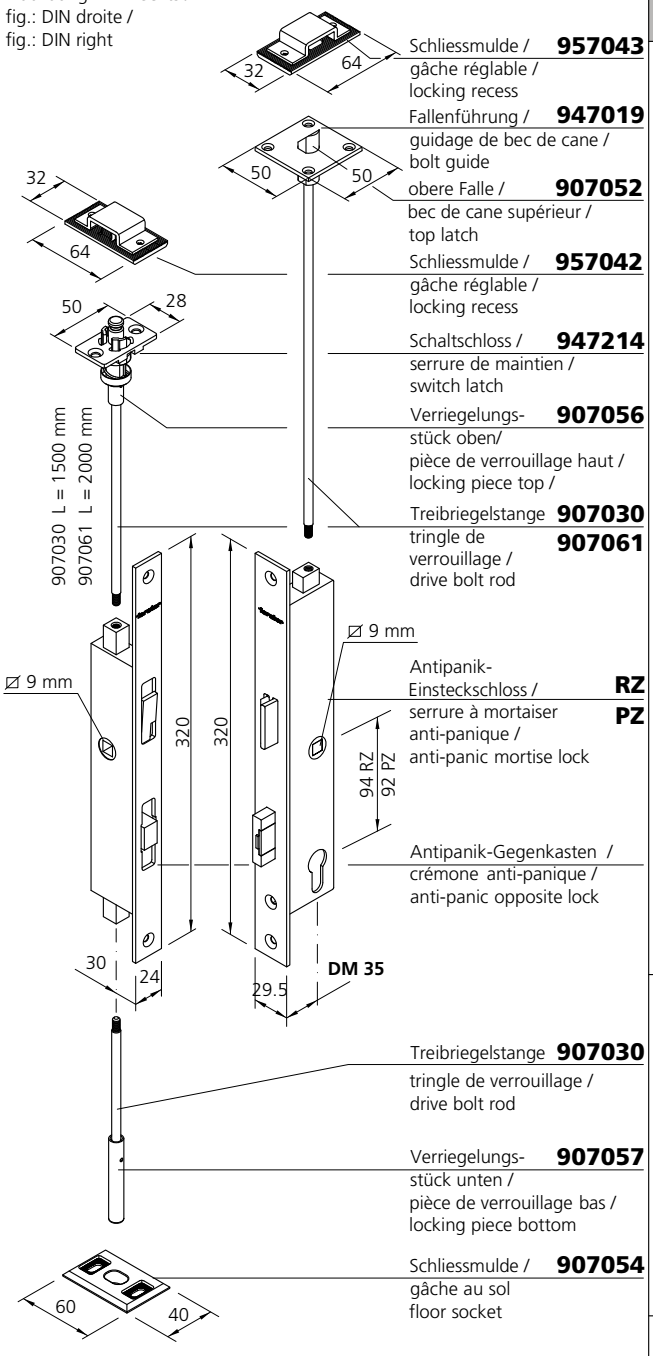

	DIN links / gauche / left			DIN rechts / droite / right		
	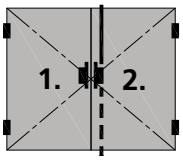			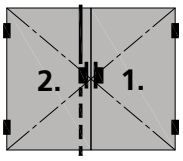		
	Funktion / fonction / function					
	E	B	D	E	B	D
	Einzelteile bestellen pièces détachées à commander order individual parts					
Schliessmulde / gâche réglable / locking recess **957043**	1x	1x	1x	1x	1x	1x
Fallenführung / guidage de bec de cane / bolt guide **947019**	1x	1x	1x	1x	1x	1x
obere Falle / bec de cane supérieur / top latch **907052**	1x	1x	1x	1x	1x	1x
Schliessmulde / gâche réglable / locking recess **957042**	1x	1x	1x	1x	1x	1x
Schaltschloss / serrure de maintien / switch latch **947214**	1x	1x	1x	1x	1x	1x
Verriegelungsstück oben/ pièce de verrouillage haut / locking piece top **907056**	1x	1x	1x	1x	1x	1x
Treibriegelstange / tringle de verrouillage / drive bolt rod **907030** **907061**	2x	2x	2x	2x	2x	2x
Antipanik-Einsteckschloss / serrure à mortaiser anti-panique / anti-panic mortise lock **RZ** **PZ**	**907259** **907257**	**907263** **907261**	**907215** **907213**	**907260** **907258**	**907264** **907262**	**907214** **907212**
	EN 179 EN 1125	EN 179 EN 1125	EN 179 EN 1125	EN 179 EN 1125	EN 179 EN 1125	EN 179 EN 1125
Antipanik-Gegenkasten / crémone anti-panique / anti-panic opposite lock	**907291**	**907291**	**907291**	**907291**	**907291**	**907291**
Treibriegelstange / tringle de verrouillage / drive bolt rod **907030**	wahlweise / au choix / at choice			wahlweise / au choix / at choice		
Verriegelungsstück unten / pièce de verrouillage bas / locking piece bottom **907057**	wahlweise / au choix / at choice			wahlweise / au choix / at choice		
Schliessmulde / gâche au sol / floor socket **907054**	wahlweise / au choix / at choice			wahlweise / au choix / at choice		
Senkschrauben M5 x 16 mm beiliegend / vis coniques M5 x 16 mm jointes / countersunk screw M5 x 16 mm supplied						

Beschläge
Schlossgarnituren, 2-flügelig, mit Elektrotüröffner

Quincaillerie
Garnitures de serrures, 2 vantaux, avec ouverture électrique

Fittings
Sets of locks, 2 leaf, with electro door opener

* Umlegbare Falle (Funktion E)
Bec du cane basculant (Fonction E)
Switchable handle (Function E)

RZ Ø 22 mm
PZ Ø 17 mm

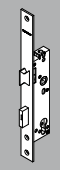

Abbildung: DIN rechts / fig.: DIN droite / fig.: DIN right

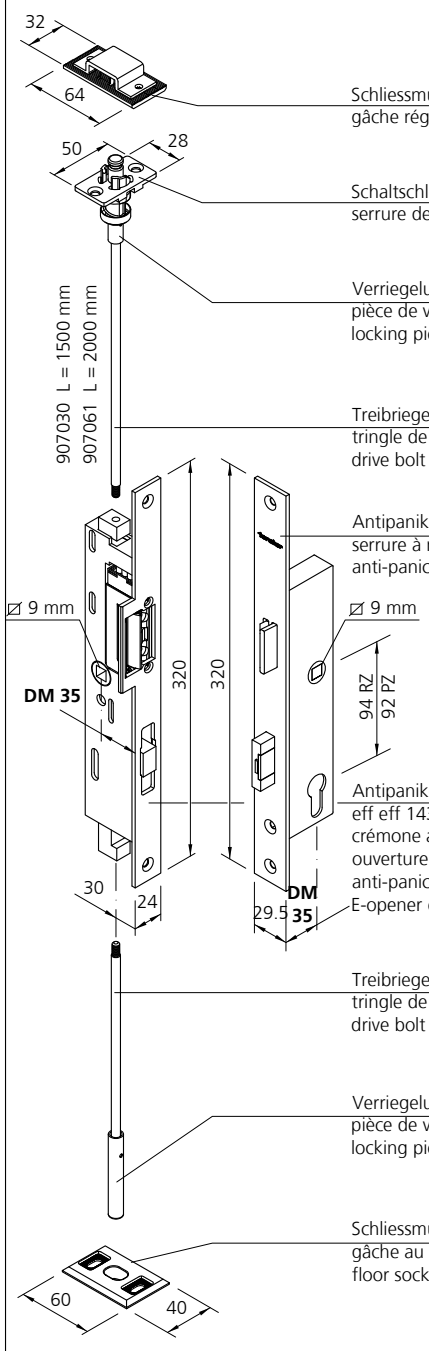

		DIN links / gauche / left			DIN rechts / droite / right		
		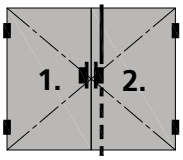			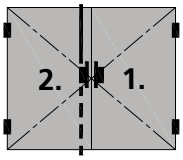		
		Funktion / fonction / function					
		E	**B**	**D**	**E**	**B**	**D**
		Einzelteile bestellen pièces détachées à commander order individual parts					
Schliessmulde / gâche réglable / locking recess	**957042**	1x	1x	1x	1x	1x	1x
Schaltschloss / serrure de maintien / switch latch	**947214**	1x	1x	1x	1x	1x	1x
Verriegelungsstück oben/ pièce de verrouillage haut / locking piece top /	**907056**	1x	1x	1x	1x	1x	1x
Treibriegelstange / tringle de verrouillage / drive bolt rod	**907030/ 907061**	1x	1x	1x	1x	1x	1x
Antipanik-Einsteckschloss / serrure à mortaiser anti-panique / anti-panic mortise lock	**RZ** **PZ**	**907448*** **907447***	**907255** **907253**	**907431** **907411**	**907448*** **907447***	**907256** **907254**	**907430** **907410**
		EN 179 EN 1125	EN 179 EN 1125	EN 179 EN 1125	EN 179 EN 1125	EN 179 EN 1125	EN 179 EN 1125
Antipanik-Gegenkasten mit E-Öffner eff eff 143 crémone anti-panique avec ouverture électrique eff eff 143 anti-panic opposite lock with E-opener eff eff 143		**907440**	**907440**	**907440**	**907439**	**907439**	**907439**
Treibriegelstange / tringle de verrouillage / drive bolt rod	**907030**	wahlweise / au choix / at choice			wahlweise / au choix / at choice		
Verriegelungsstück unten/ pièce de verrouillage bas / locking piece bottom	**907057**	wahlweise / au choix / at choice			wahlweise / au choix / at choice		
Schliessmulde / gâche au sol / floor socket	**907054**	wahlweise / au choix / at choice			wahlweise / au choix / at choice		
Senkschrauben M5 x 16 mm beiliegend / vis coniques M5 x 16 mm jointes / countersunk screw M5 x 16 mm supplied							

Beschläge
Schlossgarnituren, 2-flügelig, mit Elektrotüröffner

Quincaillerie
Garnitures de serrures, 2 vantaux, avec ouverture électrique

Fittings
Sets of locks, 2 leaf, with electro door opener

* Umlegbare Falle (Funktion E)
Bec du cane basculant (Fonction E)
Switchable handle (Function E)

RZ Ø 22 mm
PZ Ø 17 mm

Abbildung: DIN rechts / fig.: DIN droite / fig.: DIN right

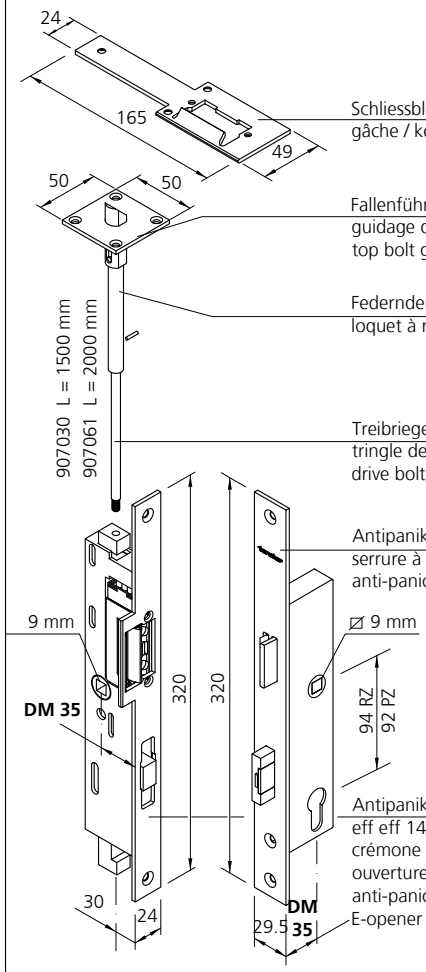

	DIN links / gauche / left			DIN rechts / droite / right		
	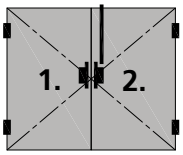			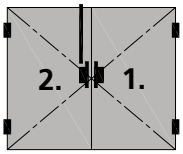		
	Funktion / fonction / function					
	E	B	D	E	B	D
	Einzelteile bestellen pièces détachées à commander order individual parts					
Schliessblech / gâche / keep	957032	957032	957032	957033	957033	957033
Fallenführung / guidage de bec de cane / top bolt guide **947019**	1x	1x	1x	1x	1x	1x
Federnder Schnappriegel/ loquet à ressort / spring safety catch **907055**	1x	1x	1x	1x	1x	1x
Treibriegelstange / tringle de verrouillage / drive bolt rod **907030/ 907061**	1x	1x	1x	1x	1x	1x
Antipanik-Einsteckschloss / serrure à mortaiser anti-panique / anti-panic mortise lock **RZ**	907448*	907255	907431	907448*	907256	907430
PZ	907447*	907253	907411	907447*	907254	907410
	EN 179 EN 1125	EN 179 EN 1125	EN 179 EN 1125	EN 179 EN 1125	EN 179 EN 1125	EN 179 EN 1125
Antipanik-Gegenkasten mit E-Öffner eff eff 143 crémone anti-panique avec ouverture électrique eff eff 143 anti-panic opposite lock with E-opener eff eff 143	907440	907440	907440	907439	907439	907439

Senkschrauben M5 x 16 mm beiliegend / vis coniques M5 x 16 mm jointes / countersunk screw M5 x 16 mm supplied

Beschläge
Falztreibriegel

Quincaillerie
Crémone à lévier

Fittings
Drive bolt lock

EN 179 EN 1125

RZ Ø 22 mm
PZ Ø 17 mm

DIN links / gauche / left

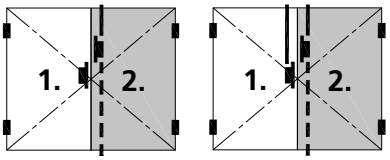

DIN rechts / droite / right

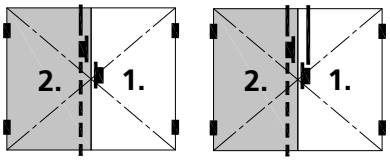

Abbildung: DIN rechts / fig.: DIN droite / fig.: DIN right

Einzelteile bestellen
pièces détachées à commander
order individual parts

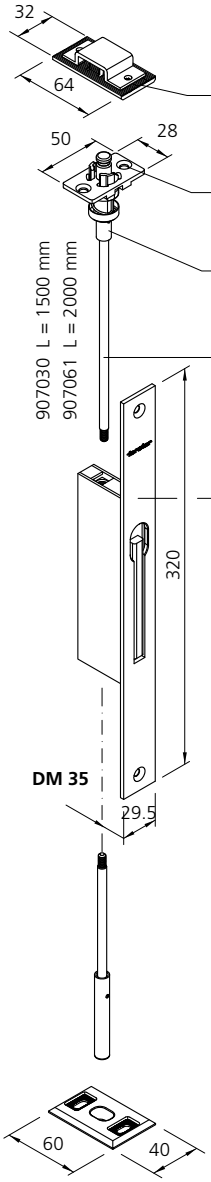

Schliessmulde / **957042**
gâche réglable / locking recess

Schaltschloss / **947214**
serrure de maintien / switch latch

Verriegelungsstück oben/ **907056**
pièce de verrouillage haut /
locking piece top /

Treibriegelstange / **907030 / 907061**
tringle de verrouillage / drive bolt rod

Falztreibriegel / **907438**
crémone à levier /
drive bolt lock

Senkschrauben M5 x 16 mm beiliegend
vis coniques M5 x 16 mm jointes
countersunk screw M5 x 16 mm supplied

Unterlagsplatten für Befestigung Falztreibriegel /
Plaque en acier pour la fixation de la crémone à levier /
Steel plate for fixing the opposite lock for steel profiles

für Stahlprofile / pour profilés en acier / for steel profiles
Art. Nr. / art. no. / art. no. 947026
für Edelstahlprofil / pour profilés en acier inox / for stainless steel profiles
Art. Nr. / art. no. / art. no. 947025
zusätzlich bestellen / à commander en supplément / to be ordered in addition

wahlweise / à choix / at choice :
Treibriegelstange / tringle de verrouillage / drive bolt rod
Art. Nr. / art. no. / art. no. 907030
Verriegelungsstück unten / pièce de verrouillage inférieur / locking piece bottom
Art. Nr. / art. no. / art. no. 907057
Schliessmulde / gâche au sol / floor socket
Art. Nr. / art. no. / art. no. 907054

Beschläge
Schlösser für 1-flügelige Türen

Quincaillerie
Serrures pour portes à 1 vantail

Fittings
Locks for 1 leaf doors

Abbildung Figure Figure	Bezeichnung Désignation Designation	Verkaufseinheit Unité de vente Sales unit	Art.Nr. art. no. art. no.
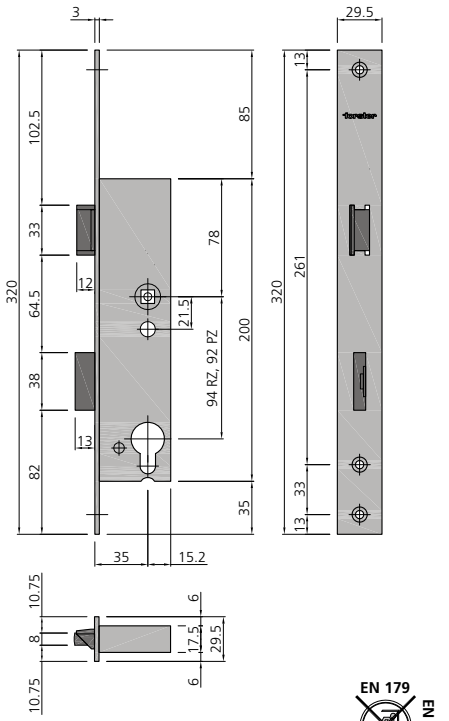	 Zylinder Ø 22 mm oder Zylinder Ø 17 mm; Umlegbare Falle (Funktion W + E); Anlieferzustand DIN rechts; Forster-Stulp Edelstahl geschliffen; 1 tourig; Schlosskasten verzinkt; inklusive Befestigungsschrauben Cylindre Ø 22 mm ou cylindre Ø 17 mm; pêne basculant (Fonction W + E); livré DIN droite; têtière Forster en acier inox poli; 1 tour; boîtier de serrure zingué; avec vis de fixation Ø 22 mm cylinder or Ø 17 mm cylinder; switchable handle (Function W + E); supplied DIN right; Forster front plate stainless steel polished; 1 turn; lock casing galvanised; including fastening screws		
	Wechselfunktion ohne Antipanik W **Fonction à levier sans anti-panique W** **Lever handle set without anti-panic W**		
EN 179 EN 1125	DIN links, DIN gauche, DIN left DIN rechts, DIN droite, DIN right — Ø 22 mm	1 Stk./pce **RZ**	**907444**
	DIN links, DIN gauche, DIN left DIN rechts, DIN droite, DIN right — Ø 17 mm	**PZ**	**907443**
	Wechselfunktion mit Antipanik E **Fonction à levier avec anti-panique E** **Lever handle set with anti-panic version E**		
EN 179 EN 1125	DIN links, DIN gauche, DIN left DIN rechts, DIN droite, DIN right — Ø 22 mm	1 Stk./pce **RZ**	**907446**
	DIN links, DIN gauche, DIN left DIN rechts, DIN droite, DIN right — Ø 17 mm	**PZ**	**907445**
	Durchgangsfunktion mit Antipanik D **Zone de circulation avec anti-panique D** **Transit function with anti-panic version D**		
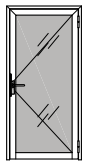 EN 179 EN 1125	DIN links, DIN gauche, DIN left DIN rechts, DIN droite, DIN right — Ø 22 mm	1 Stk./pce **RZ**	**907421** **907420**
	DIN links, DIN gauche, DIN left DIN rechts, DIN droite, DIN right — Ø 17 mm	**PZ**	**907403** **907402**
	Umschaltfunktion mit Antipanik B **Fonction avec anti-panique B** **Switch function with anti-panic version B**		
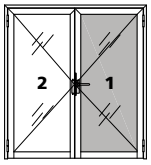 EN 179 EN 1125	DIN links, DIN gauche, DIN left DIN rechts, DIN droite, DIN right — Ø 22 mm	1 Stk./pce **RZ**	**907230** **907231**
	DIN links, DIN gauche, DIN left DIN rechts, DIN droite, DIN right — Ø 17 mm	**PZ**	**907228** **907229**

Beschläge
Schlösser für 2-flügelige Türen

Quincaillerie
Serrures pour portes à 2 vantaux

Fittings
Locks for 2 leaf doors

Abbildung Figure Figure	Bezeichnung Désignation Designation	Verkaufseinheit Unité de vente Sales unit		Art.Nr. art. no. art. no.
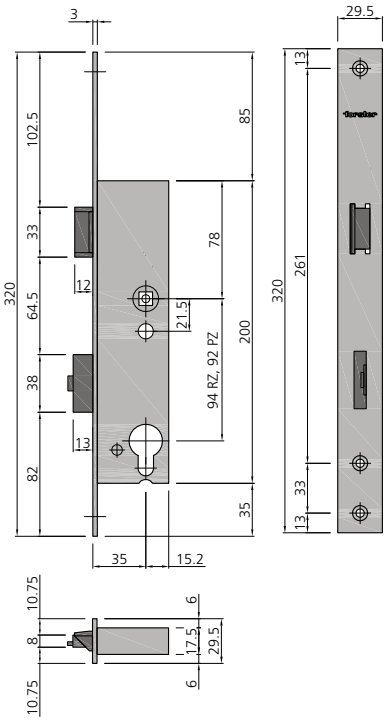	 Zylinder Ø 22 mm oder Zylinder Ø 17 mm; Umlegbare Falle (Funktion W + E); Anlieferzustand DIN rechts; Forster-Stulp Edelstahl geschliffen; 1 tourig; Schlosskasten verzinkt; inklusive Befestigungsschrauben Cylindre Ø 22 mm ou cylindre Ø 17 mm; pêne basculant (Fonction W + E); livré DIN droite; têtière Forster en acier inox poli; 1 tour; boîtier de serrure zingué; avec vis de fixation Ø 22 mm cylinder or Ø 17 mm cylinder; switchable handle (Function W + E); supplied DIN right; Forster front plate stainless steel polished; 1 turn; lock casing galvanised; including fastening screws			
	In Kombination mit Antipanik-Gegenkasten und Antipanik-Gegenkasten mit E-Öffner Combinaison crémone anti-panique simple avec crémone anti-panique avec ouverture électrique To be associated with anti-panic opposite lock and anti-panic opposite lock with E-opener			
	Wechselfunktion mit Antipanik **E** Fonction à levier avec anti-panique **E** Lever handle set with anti-panic version **E**			
EN 179 EN 1125	DIN links, DIN gauche, DIN left DIN rechts, DIN droite, DIN right — Ø 22 mm	1 Stk./pce	**RZ**	**907448**
	DIN links, DIN gauche, DIN left DIN rechts, DIN droite, DIN right — Ø 17 mm		**PZ**	**907447**
	Durchgangsfunktion mit Antipanik **D** Zone de circulation avec anti-panique **D** Transit function with anti-panic version **D**			
EN 179 EN 1125	DIN links, DIN gauche, DIN left DIN rechts, DIN droite, DIN right — Ø 22 mm	1 Stk./pce	**RZ**	**907431** **907430**
	DIN links, DIN gauche, DIN left DIN rechts, DIN droite, DIN right — Ø 17 mm		**PZ**	**907411** **907410**
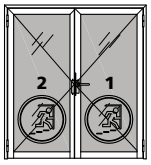	Umschaltfunktion mit Antipanik **B** Fonction avec anti-panique **B** Switch function with anti-panic version **B**			
EN 179 EN 1125	DIN links, DIN gauche, DIN left DIN rechts, DIN droite, DIN right — Ø 22 mm	1 Stk./pce	**RZ**	**907255** **907256**
	DIN links, DIN gauche, DIN left DIN rechts, DIN droite, DIN right — Ø 17 mm		**PZ**	**907253** **907254**

Beschläge
Schlösser für 1-flügelige Türen
mit Verriegelung nach oben

Quincaillerie
Serrures pour portes à 1 vantail
avec verrouillage vers le haut

Fittings
Locks for 1 leaf doors
with top shootbolt

Abbildung Figure Figure	Bezeichnung Désignation Designation		Verkaufseinheit Unité de vente Sales unit		Art. Nr. art. no. art. no.
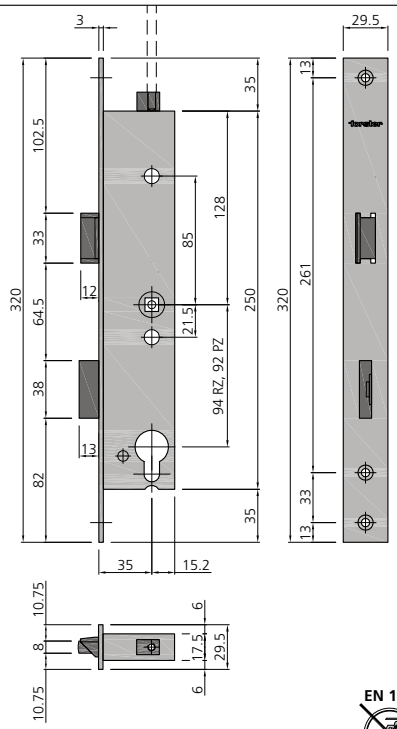	 **RZ** **PZ** Zylinder Ø 22 mm oder Zylinder Ø 17 mm; Forster-Stulp Edelstahl geschliffen; 1 tourig; Schlosskasten verzinkt; inklusive Befestigungsschrauben Cylindre Ø 22 mm ou cylindre Ø 17 mm; têtière Forster en acier inox poli; 1 tour; boîtier de serrure zingué; avec vis de fixation Ø 22 mm cylinder or Ø 17 mm cylinder; Forster front plate stainless steel polished; 1 turn; lock casing galvanised; including fastening screws			
	Leerlauffunktion mit Wechsel ohne Antipanik **L+W** Fonction avec levier sans anti-panique **L+W** Idling function with lever without anti-panic version **L+W**				
EN 179 EN 1125	DIN links, DIN gauche, DIN left DIN rechts, DIN droite, DIN right		1 Stk./pce	**RZ**	**907234** **907235**
	DIN links, DIN gauche, DIN left DIN rechts, DIN droite, DIN right			**PZ**	**907232** **907233**
	Wechselfunktion mit Antipanik **E** Fonction à levier avec anti-panique **E** Lever handle set with anti-panic version **E**				
EN 179 EN 1125	DIN links, DIN gauche, DIN left DIN rechts, DIN droite, DIN right	Ø 22 mm	1 Stk./pce	**RZ**	**907238** **907239**
	DIN links, DIN gauche, DIN left DIN rechts, DIN droite, DIN right	Ø 17 mm		**PZ**	**907236** **907237**
	Durchgangsfunktion mit Antipanik **D** Zone de circulation avec anti-panique **D** Transit function with anti-panic version **D**				
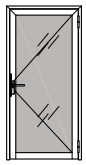 EN 179 EN 1125	DIN links, DIN gauche, DIN left DIN rechts, DIN droite, DIN right	Ø 22 mm	1 Stk./pce	**RZ**	**907219** **907218**
	DIN links, DIN gauche, DIN left DIN rechts, DIN droite, DIN right	Ø 17 mm		**PZ**	**907217** **907216**
	Umschaltfunktion mit Antipanik **B** Fonction avec anti-panique **B** Switch function with anti-panic version **B**				
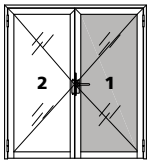 EN 179 EN 1125	DIN links, DIN gauche, DIN left DIN rechts, DIN droite, DIN right	Ø 22 mm	1 Stk./pce	**RZ**	**907242** **907243**
	DIN links, DIN gauche, DIN left DIN rechts, DIN droite, DIN right	Ø 17 mm		**PZ**	**907240** **907241**

Beschläge
Schlösser für 2-flügelige Türen
mit Verriegelung nach oben

Quincaillerie
Serrures pour portes à 2 vantaux
avec verrouillage vers le haut

Fittings
Locks for 2 leaf doors
with top shootbolt

Abbildung Figure Figure	Bezeichnung Désignation Designation	Verkaufseinheit Unité de vente Sales unit		Art. Nr. art. no. art. no.
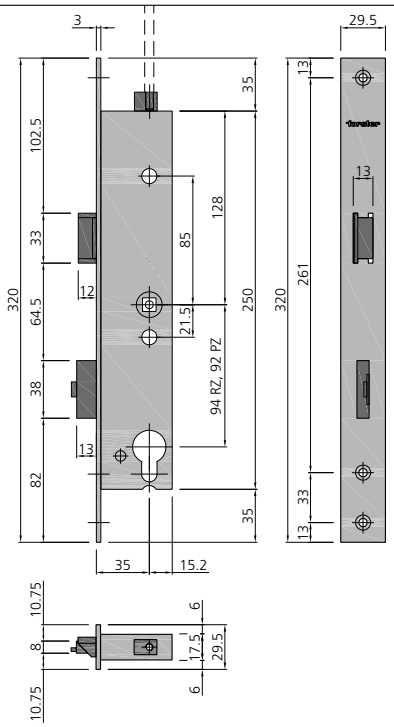	 **RZ** **PZ** Zylinder Ø 22 mm oder Zylinder Ø 17 mm; Forster-Stulp Edelstahl geschliffen; 1 tourig; Schlosskasten verzinkt; inklusive Befestigungsschrauben Cylindre Ø 22 mm ou cylindre Ø 17 mm; têtière Forster en acier inox poli; 1 tour; boîtier de serrure zingué; avec vis de fixation Ø 22 mm cylinder or Ø 17 mm cylinder; Forster front plate stainless steel polished; 1 turn; lock casing galvanised; including fastening screws			
	In Kombination mit Antipanik-Gegenkasten En combinaison avec crémone anti-panique To be combined with opposite lock anti-panic			
	Wechselfunktion mit Antipanik **E** Fonction à levier avec anti-panique **E** Lever handle set with panic version **E**			
EN 179 EN 1125	DIN links, DIN gauche, DIN left DIN rechts, DIN droite, DIN right Ø 22 mm	1 Stk./pce	**RZ**	**907259** **907260**
	DIN links, DIN gauche, DIN left DIN rechts, DIN droite, DIN right Ø 17 mm		**PZ**	**907257** **907258**
	Durchgangsfunktion mit Antipanik **D** Zone de circulation avec anti-panique **D** Transit function with anti-panic version **D**			
EN 179 EN 1125	DIN links, DIN gauche, DIN left DIN rechts, DIN droite, DIN right Ø 22 mm	1 Stk./pce	**RZ**	**907215** **907214**
	DIN links, DIN gauche, DIN left DIN rechts, DIN droite, DIN right Ø 17 mm		**PZ**	**907213** **907212**
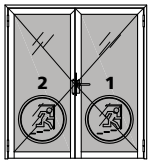	Umschaltfunktion mit Antipanik **B** Fonction avec anti-panique **B** Switch function with panic version **B**			
EN 179 EN 1125	DIN links, DIN gauche, DIN left DIN rechts, DIN droite, DIN right Ø 22 mm	1 Stk./pce	**RZ**	**907263** **907264**
	DIN links, DIN gauche, DIN left DIN rechts, DIN droite, DIN right Ø 17 mm		**PZ**	**907261** **907262**

Beschläge
Umlenkung E-Öffner
907068

Einsatz bei 2-flügligen Türen:
- im Standflügel bei Kombination von E-Öffner mit Standflügelverriegelung 907438

Quincaillerie
Déviation ouverture électrique
907068

Utiliser pour portes à deux vantaux:
- dans le vantail semi-fixe en combinaison l'ouverture électrique avec verrouillage du vantail semi-fixe 907438

Fittings
Redirect door-opener
907068

Use for double-leaf doors:
- in the inactive leaf for combination of E-opener with inactive leaf lock 907438

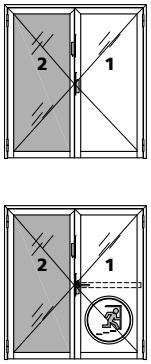

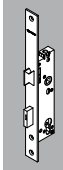

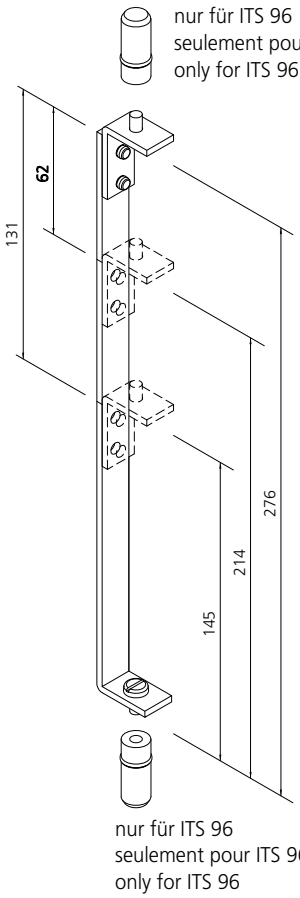

auf Mass zuschneiden
couper sur mesure
cut to length

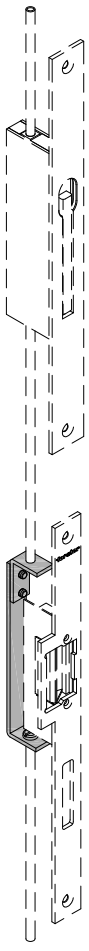

Beschläge
Standflügelverriegelungen

Quincaillerie
Verrouillage du vantail semi-fixe

Fittings
Inactive leaf locks

Abbildung Figure Figure	Bezeichnung Désignation Designation	Verkaufseinheit Unité de vente Sales unit	Art. Nr. art. no. art. no.
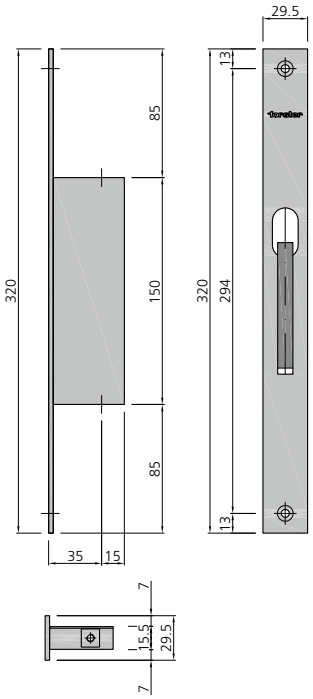	Forster-Stulp Edelstahl geschliffen; Schlosskasten verzinkt; Anschlussgewinde M5; Hub = 18 mm; inklusive Befestigungsschrauben Têtière Forster en acier inox poli; boîtier de serrure zingué; filetage de raccordement M5; course = 18 mm; avec vis de fixation Forster front plate stainless steel polished; lock casing galvanised; connecting thread M5; stroke = 18 mm; including fastening screws Selbstverriegelndes Falztreibriegel-Schloss Crémone à levier avec verrouillage automatique Self-locking drive bolt lock 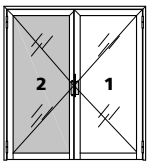 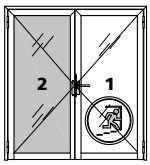	1 Stk.	**907438**
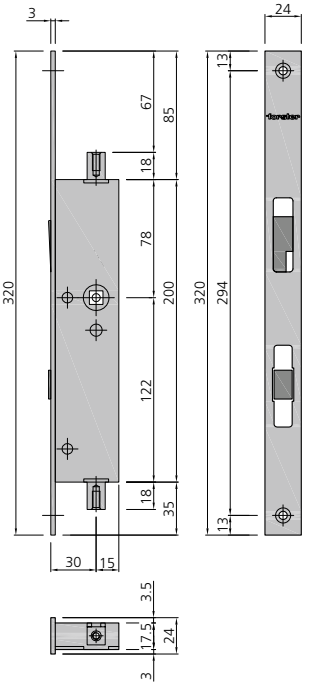 	Für Voll-Antipanik-Türen; DIN links und DIN rechts verwendbar; Forster-Stulp Edelstahl geschliffen; Schlosskasten verzinkt; Anschlussgewinde M5; Hub = 12 mm; inklusive Befestigungsschrauben Pour porte à fonction anti-panique; utilisation possible DIN gauche et DIN droite; têtière Forster en acier inox poli; boîtier de serrure zingué; filetage de raccordement M5; course = 12 mm; avec vis de fixation For full-panic doors; applicable on DIN left and DIN right; Forster front plate stainless steel polished; lock casing galvanised; connecting thread M5; stroke = 12 mm; including fastening screws Antipanik-Gegenkasten Crémone anti-panique Opposite lock anti-panic-version 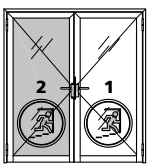	1 Stk.	**907291**

Beschläge
Standflügelverriegelungen

Quincaillerie
Verrouillage du vantail semi-fixe

Fittings
Inactive leaf locks

Abbildung Figure Figure	Bezeichnung Désignation Designation	Verkaufseinheit Unité de vente Sales unit	Art. Nr. art. no. art. no.
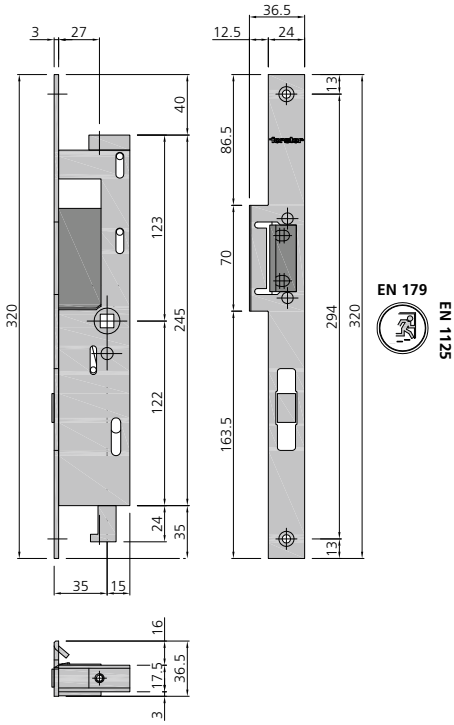	Forster-Stulp Edelstahl geschliffen; Schlosskasten verzinkt; Anschlussgewinde M5 (30 mm); Hub = 12 mm; inklusive Befestigungsschrauben; E-Öffner 12-24 Volt, AC und DC Têtière Forster en acier inox poli; boîtier de serrure zingué; filetage de raccordement M5 (30 mm); course = 12 mm; avec vis de fixation; Ouverture électrique 12-24 Volt, AC et DC Forster front plate stainless steel polished; lock casing galvanised; connecting thread M5 (30 mm); stroke = 12 mm; including fastening screws; E-opener 12-24 Volt, AC and DC Antipanik-Gegenkasten mit E-Öffner eff eff 143 Crémone anti-panique avec ouverture électrique eff eff 143 Anti-panic version opposite lock with E-opener eff eff 143 DIN links, DIN gauche, DIN left DIN rechts, DIN droite, DIN right 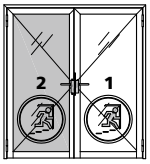	1 Stk.	**907440** **907439**

Beschläge
Schliessbleche

Quincaillerie
Gâches

Fittings
Keeps

Abbildung Figure Figure	Bezeichnung Désignation Designation	Verkaufseinheit Unité de vente Sales unit	Art. Nr. art. no. art. no.
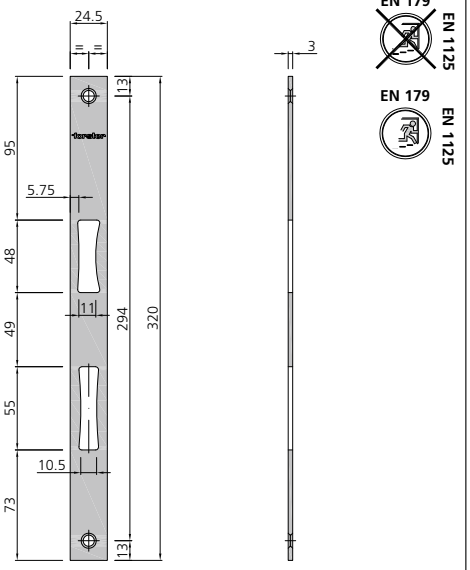	Schliessblech für Einsteckschloss und Einsteckschloss mit oberer Verriegelung Gâche pour serrure à mortaiser et serrure à mortaiser avec verrouillage supérieur Keep for single mortise deadlock and single mortise deadlock with top shootbolt	1 Stk./pce	**947023**

Beschläge
Schliessbleche

Quincaillerie
Gâches

Fittings
Keeps

Abbildung Figure Figure	Bezeichnung Désignation Designation	Verkaufseinheit Unité de vente Sales unit	Art.Nr. art. no. art. no.
DIN rechts, DIN droite, DIN right 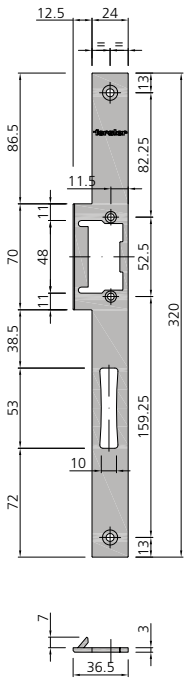 DIN links spiegelbildlich, DIN gauche inversée DIN left inversely	Schliessblech für E-Öffner **eff eff 142x, 143, 118x, Dorma 442 (vertikal)** Edelstahl geschliffen Gâche pour ouverture électrique **eff eff 142x, 143, 118x, Dorma 442 (vertical)** acier inox brossé mat Keep for electro door opener **eff eff 142x, 143, 118x, Dorma 442 (vertical)** brushed stainless steel DIN links, DIN gauche, DIN left DIN rechts, DIN droite, DIN right	1 Stk./pce	**957031** **957030**
DIN links, DIN gauche, DIN left 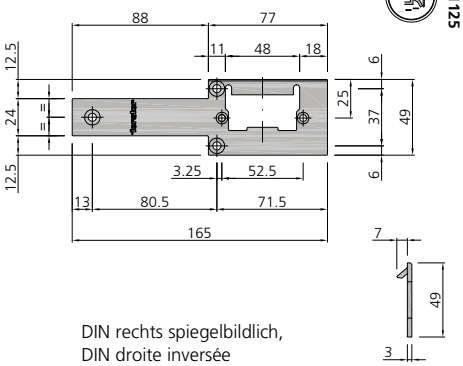 DIN rechts spiegelbildlich, DIN droite inversée DIN right inversely	Schliessblech für E-Öffner **eff eff 142x, 143, 118x, Dorma 442 (horizontal, 1- und 2-flügelig)** Edelstahl geschliffen Gâche pour ouverture électrique **eff eff 142x, 143, 118x Dorma 442 (horizontal, à 1 et 2 vantaux)** acier inox brossé mat Keep for electro door opener **eff eff 142x, 143, 118x Dorma 442 (horizontal, single and double leaved)** brushed stainless steel DIN links, DIN gauche, DIN left DIN rechts, DIN droite, DIN right	1 Stk./pce	**957033** **957032**

Beschläge
Schliessbleche

Quincaillerie
Gâches

Fittings
Keeps

Abbildung Figure Figure	Bezeichnung Désignation Designation	Verkaufseinheit Unité de vente Sales unit	Art. Nr. art. no. art. no.
DIN rechts DIN droite DIN right 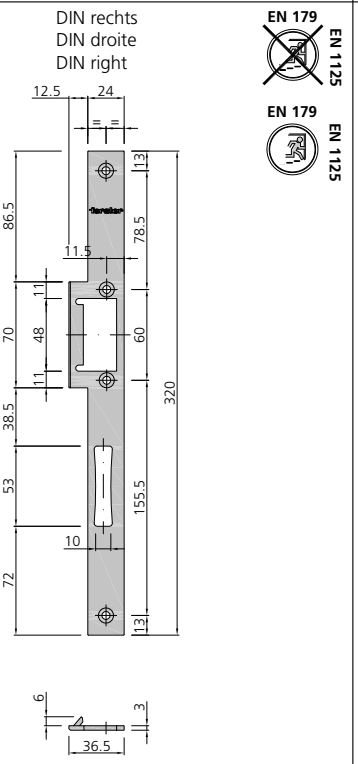 DIN links spiegelbildlich DIN gauche inversée DIN left inversely	Schliessblech für E-Öffner **eff eff 141, 131** **(vertikal)** Edelstahl geschliffen Gâche pour ouverture électrique **eff eff 141, 131** **(vertical)** acier inox brossé mat Keep for electro door opener **eff eff 141, 131** **(vertical)** brushed stainless steel DIN links, DIN gauche, DIN left DIN rechts, DIN droite, DIN right	1 Stk./pce	**957035** **957034**
DIN links DIN gauche DIN left 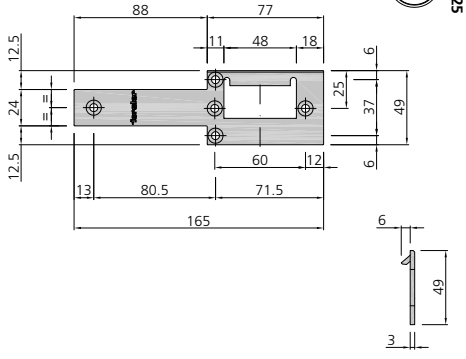 DIN rechts spiegelbildlich DIN droite inversée DIN right inversely	Schliessblech für E-Öffner **eff eff 141, 131** **(horizontal, 1- und 2-flügelig)** Edelstahl geschliffen Gâche pour ouverture électrique **eff eff 141, 131** **(horizontal, à 1 et 2 vantaux)** acier inox brossé mat Keep for electro door opener **eff eff 141, 131** **(horizontal, single and double leaved)** brushed stainless steel DIN links, DIN gauche, DIN left DIN rechts, DIN droite, DIN right	1 Stk./pce	**957037** **957036**

Beschläge
Schliessbleche

Quincaillerie
Gâches

Fittings
Keeps

Abbildung Figure Figure	Bezeichnung Désignation Designation	Verkaufseinheit Unité de vente Sales unit	Art.Nr. art. no. art. no.
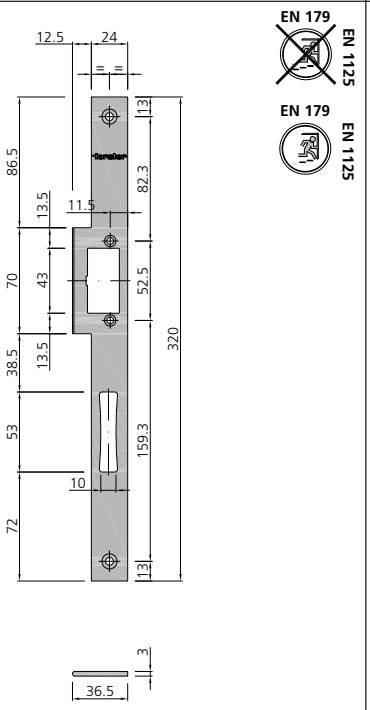	Schliessblech für E-Öffner **IST (vertikal), eff eff 118 Profix 2** DIN links und DIN rechts anwendbar Edelstahl geschliffen Gâche pour ouverture électrique **IST (vertical), eff eff Profix 2** utilisage DIN gauche et DIN droite acier inox brossé mat Keep for electro door opener **IST (vertical), eff eff Profix 2** usage DIN left and DIN right brushed stainless steel	1 Stk./pce	**957028**
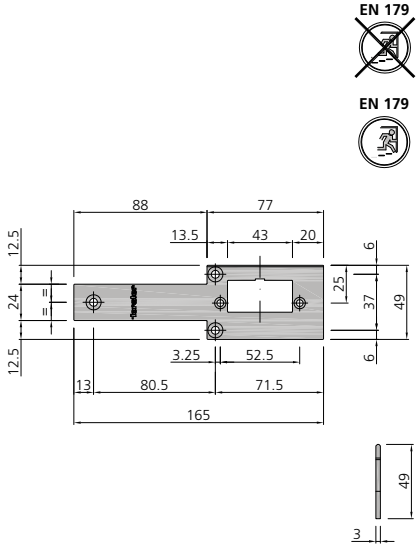	Schliessblech für E-Öffner **IST (horizontal, 1- und 2-flügelig)** DIN links und DIN rechts verwendbar Edelstahl geschliffen Gâche pour ouverture électrique **IST** **(horizontal, à 1 et 2 vantaux)** utilisable DIN gauche et DIN droite acier inox brossé mat Keep for electro door opener **IST** **(horizontal, single and double leaved)** usable DIN left and DIN right brushed stainless steel	1 Stk./pce	**957029**

Beschläge
Schliessbleche

Quincaillerie
Gâches

Fittings
Keeps

Abbildung Figure Figure	Bezeichnung Désignation Designation	Verkaufseinheit Unité de vente Sales unit	Art.Nr. art. no. art. no.
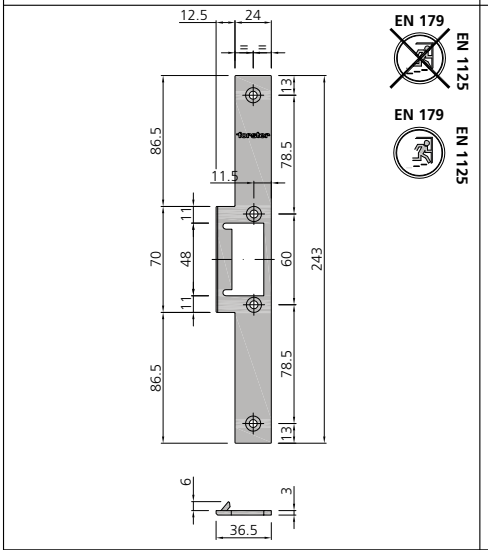	Schliessblech für E-Öffner **eff eff 331 und Dorma TV50x** DIN links und DIN rechts anwendbar Edelstahl geschliffen Gâche pour ouverture électrique **eff eff 331 et Dorma TV50x** utilisé DIN gauche et DIN droite acier inox brossé mat Keep for electro door opener **eff eff 331 and Dorma TV50x** for use DIN left and DIN right brushed stainless steel	1 Stk./pce	**957038**
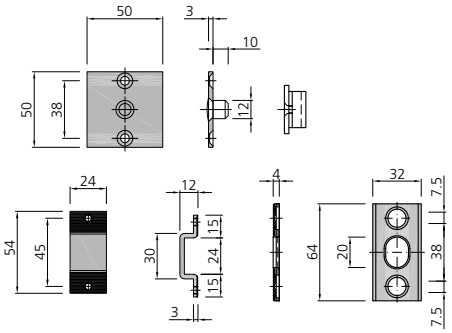	Sicherungsbolzen Edelstahl Goujon de sécurité acier inox Locking pin stainless steel	1 Stk./pce	**957044**
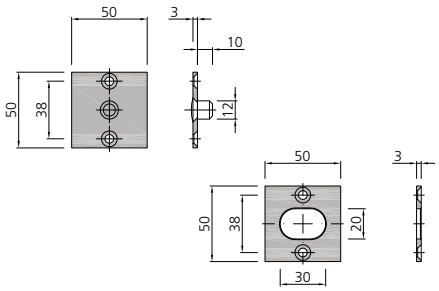	Sicherungsbolzen Edelstahl Goujon de sécurité acier inox Locking pin stainless steel	1 Stk./pce	**957010**
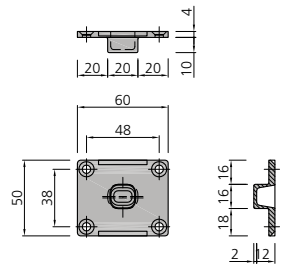	Schliessmulde Edelstahl Auge de fermeture acier inox Locking recess stainless steel	1 Stk./pce	**907051**

Beschläge
Obere Verriegelung
Gangflügel

Quincaillerie
Verrouillage supérieur
Vantail de service

Fittings
Top shootbolt
Opening leaf

Abbildung Figure Figure	Bezeichnung Désignation Designation	Verkaufseinheit Unité de vente Sales unit	Art.Nr. art no art. no.
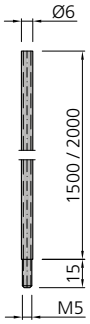 EN 179 EN 1125 EN 179 EN 1125	Treibriegelstange Tringle de verrouillage Drive bolt rod Ø 6 - 1500 mm Ø 6 x 1.5 mm - 2000 mm	1 Stk./pce	**907030** **907061**
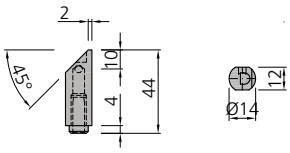 EN 179 EN 1125 EN 179 EN 1125	Obere Falle Bec de cane supérieur Top latch	1 Stk./pce	**907052**
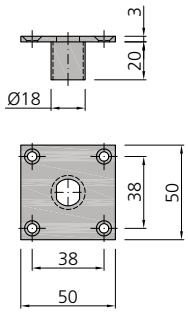 EN 179 EN 1125 EN 179 EN 1125	Fallenführung für obere Falle Guidage de bec de cane pour bec de cane supérieur Bolt guide for top latch	1 Stk./pce	**947019**
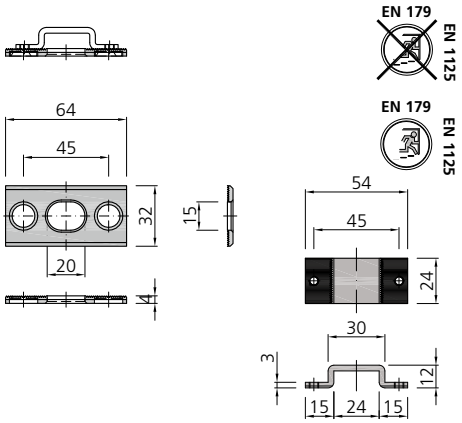 EN 179 EN 1125 EN 179 EN 1125	Schliessmulde Gâche réglable Locking recess	1 Stk./pce	**957043**
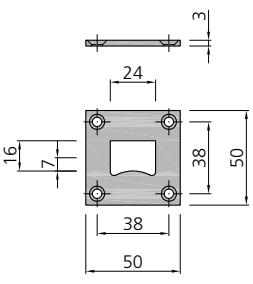	Schliessblech Gâche Keep	1 Stk./pce	**947018**

Beschläge
Obere Verriegelung
Standflügel

Quincaillerie
Verrouillage supérieur
Vantail semi-fixe

Fittings
Top shootbolt
Fixed leaf

Abbildung Figure Figure	Bezeichnung Désignation Designation	Verkaufseinheit Unité de vente Sales unit	Art.Nr. art. no. art. no.
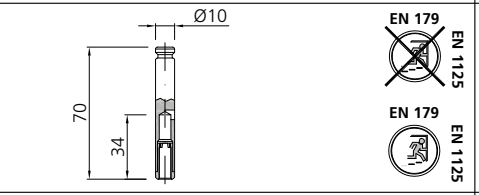	Verriegelungsstück oben Pièce de verrouillage supérieur Locking piece top	1 Stk./pce	**907056**
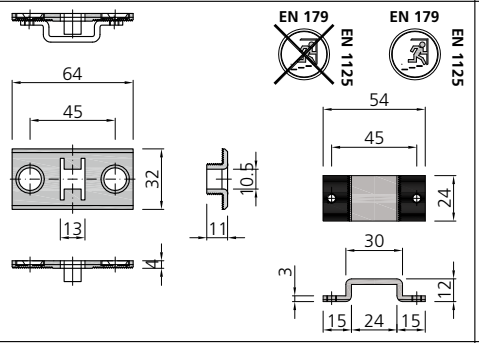	Schliessmulde Gâche réglable Locking recess	1 Stk./pce	**957042**
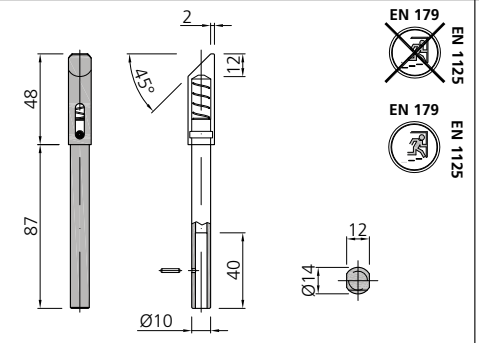	Federnder Schnappriegel Loquet à ressort Spring safety catch	1 Stk./pce	**907055**
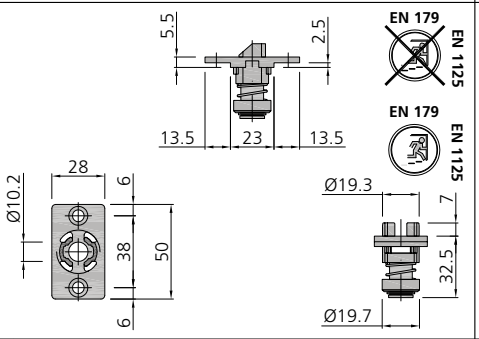	Schaltschloss Serrure de maintien Switch latch	1 Stk./pce	**947214**
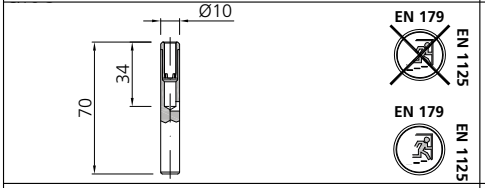	Verriegelungsstück unten Pièce de verrouillage inférieur Locking piece bottom	1 Stk./pce	**907057**
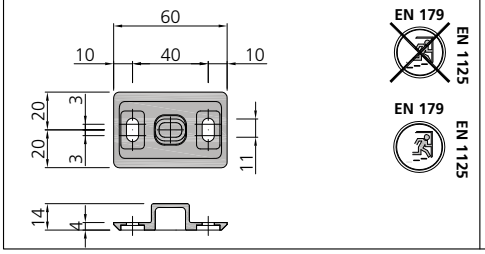	Schliessmulde unten Verstellbereich +/- 2,5 mm Gâche au sol Plage de réglage +/- 2,5 mm Floor socket Adjustment range +/- 2,5 mm	1 Stk./pce	**907054**

Beschläge
Verdecktliegender Mitnehmerhaken

Quincaillerie
Taquet d'entraînement cachée

Fittings
Concealed carry bar

Abbildung Figure Figure	Bezeichnung Désignation Designation	Verkaufseinheit Unité de vente Sales unit	Art. Nr. art. no. art. no.
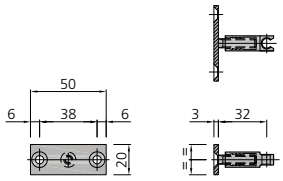	Stangenführung Ø 6 mm Edelstahl Guide de tringle Ø 6 mm acier inox Rod guide Ø 6 mm stainless steel	1 Stk./pce	**947051**
DIN links DIN gauche DIN left 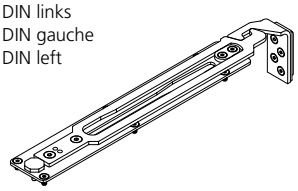 DIN rechts DIN droite DIN right 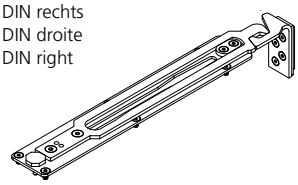 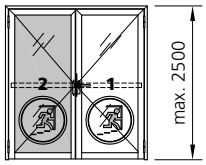	EN 179 EN 1125 Verdecktliegender Mitnehmerhaken Einsatz nur bei 2-flügeligen Antipaniktüren inkl. Befestigungsschrauben Taquet d'entraînement caché utilisation seulement pour des portes anti-paniques à deux vantaux avec vis de fixation Concealed carry bar for use on panic escape rebated double leaved doors only, including fastening screws Grösse / Dimension / Size 1 Gangflügelbreite / Largeur de vantail de service / active leaf width 860 (885*) - 1000 mm DIN links, DIN gauche, DIN left DIN rechts, DIN droite, DIN right Grösse / Dimension / Size 2 Gangflügelbreite / Largeur de vantail de service / active leaf width 940 (965*) - 1400 mm DIN links, DIN gauche, DIN left DIN rechts, DIN droite, DIN right * mit integriertem Türschliesser avec ferme-porte caché with concealed door closer	1 Stk./pce 1 Stk./pce	**957083** **957082** **957085** **957084**
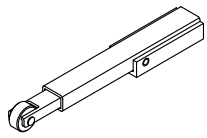 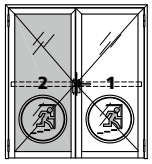	EN 179 EN 1125 Mitnehmerklappe aufgesetzt Stahl verzinkt, Einsatz nur bei 2-flügeligen Antipaniktüren Taquet d'entraînement quincaillerie acier zingué, utilisation seulement pour des portes anti-paniques à deux vantaux Attached carry bar galvanized steel, for use on panic doors with 2 leaves only	1 Stk./pce	**907103**
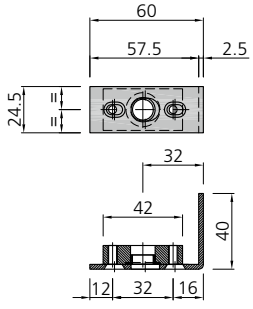	EN 179 EN 1125 EN 179 EN 1125 Stangenführung unten Verstellbereich +/- 2,5 mm, inklusive Befestigungsschrauben Guide de tringle de verrouillage basse Plage de réglage +/- 2,5 mm, avec vis de fixation Rod guide low Adjustment range +/- 2,5 mm, including fastening screws	1 Stk./pce	**957065**

Beschläge
Drücker

Quincaillerie
Poignées

Fittings
Handles

Abbildung Figure Figure	Bezeichnung Désignation Designation	Verkaufseinheit Unité de vente Sales unit	Art. Nr. art. no. art. no.
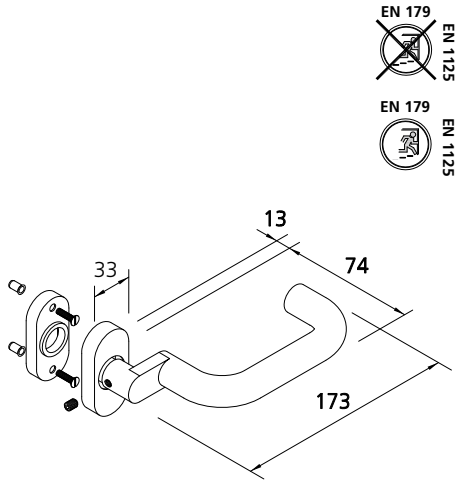	Türdrücker mit Rückhaltefeder Edelstahl (matt geschliffen), Dorn 9 mm Poignée de porte ressort de rappel acier inox (poli mat), carré de 9 mm Door handle with backing spring stainless steel (polished mat finish), nut spindle 9 mm 2 Stk. M5 x 20 mm Schrauben mit Einnietmutter 2 pcs de M5 x 20 mm vis avec rivet taraudé 2 units M5 x 20 mm screws with rivet nut	1 Stk. / pce	**907350**
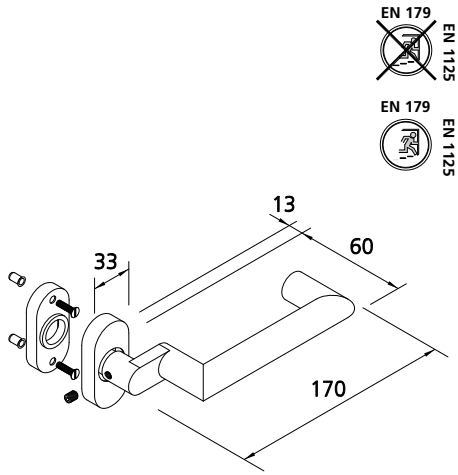	Türdrücker mit Rückhaltefeder Edelstahl (matt geschliffen), Dorn 9 mm Poignée de porte ressort de rappel acier inox (poli mat), carré de 9 mm Door handle with backing spring stainless steel (polished mat finish), nut spindle 9 mm 2 Stk. M5 x 20 mm Schrauben mit Einnietmutter 2 pcs de M5 x 20 mm vis avec rivet taraudé 2 units M5 x 20 mm screws with rivet nut	1 Stk. / pce	**907351**
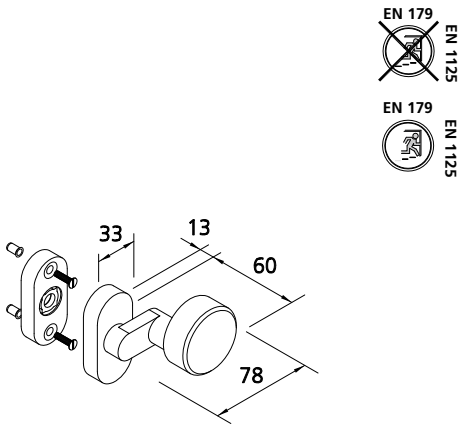	Türknopf Edelstahl (matt geschliffen), Dorn 9 mm Bouton de porte acier inox (poli mat), carré de 9 mm Door knob stainless steel (polished mat finish), nut spindle 9 mm 2 Stk. M5 x 20 mm Schrauben mit Einnietmutter 2 pcs de M5 x 20 mm vis avec rivet taraudé 2 units M5 x 20 mm screws with rivet nut	1 Stk. / pce	**907356**

Beschläge
Antipanik-Druckstangen

Quincaillerie
Pushbar anti-panique

Fittings
Anti-panic pushbar

Abbildung Figure Figure	Bezeichnung Désignation Designation	Verkaufseinheit Unité de vente Sales unit	Art.Nr. art. no. art. no.
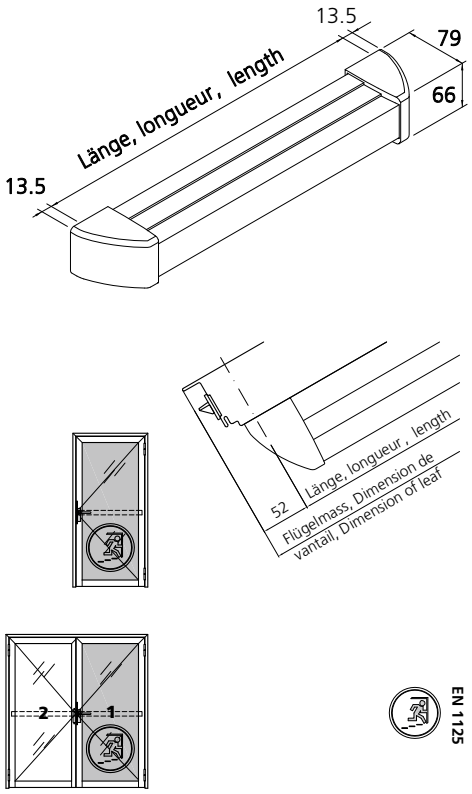	**Antipanik-Druckstange** für Gangflügel mit 23° Drehwinkel DIN links und DIN rechts verwendbar inkl. Befestigungsmaterial, Aluminium eloxiert **Pushbar anti-panique** pour vantail de service avec angle d'ouverture 23° Utilisable DIN gauche ou DIN droite accessoires de fixation inclus, aluminium anodisé **Panic pushbar** for active leaf with 23° angle of tilt, Using for opening left and right, including fixing kit, aluminium anodized Länge, longueur, length 650 - 799 mm Länge, longueur, length 800 - 950 mm Länge, longueur, length 951 - 1100 mm Länge, longueur, length 1101 - 1250 mm Zuschnitt auf Mass (max. 150 mm) à couper sur mesure (max. 150 mm) to cut to final length (max 150 mm)	1 Stk./pce	**907294** **907295** **907296** **907297**
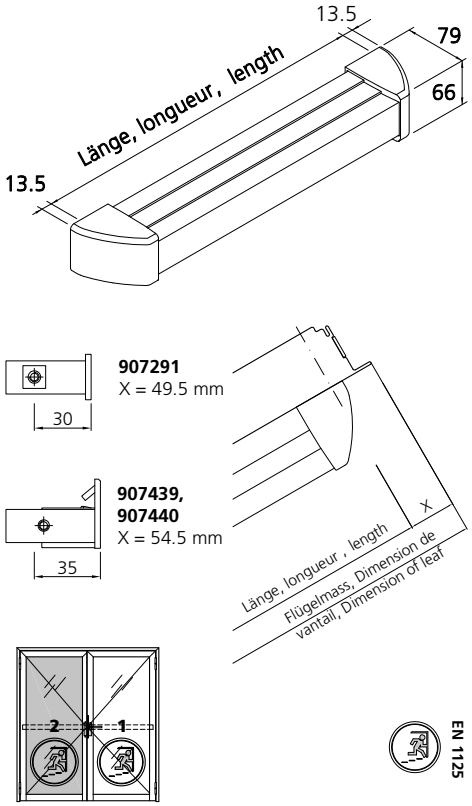	**Antipanik-Druckstange** für Standflügel mit 35° Drehwinkel DIN links und DIN rechts verwendbar inkl. Befestigungsmaterial, Aluminium eloxiert **Pushbar anti-panique** pour vantail de semi-fixe avec angle 35° pour l'ouverture Utilisable DIN gauche ou DIN droite accessoires de fixation inclus, aluminium anodisé **Panic pushbar** for inactive leaf with 35° angle of tilt, Using for opening left and right, including fixing kit, aluminium anodized Länge, longueur, length 650 - 799 mm Länge, longueur, length 800 - 950 mm Länge, longueur, length 951 - 1100 mm Länge, longueur, length 1101 - 1250 mm Zuschnitt auf Mass (max. 150 mm) à couper sur mesure (max. 150 mm) to cut to final length (max 150 mm)	1 Stk./pce	**907368** **907369** **907370** **907371**

Beschläge
Drückerstifte / Rosetten

Quincaillerie
Tiges de poignées / rosaces

Fittings
Handle shafts / Rosettes

Abbildung Figure Figure	Bezeichnung Désignation Designation	Verkaufseinheit Unité de vente Sales unit	Art.Nr. art. no. art. no.
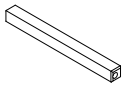 EN 179 EN 1125 EN 179 EN 1125	Standard Drückerstift für Drückerpaar Carré de poignée standard pour paire de poignées Standard door handle shaft for pair of handles	1 Stk./pce	**907315**
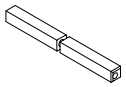 Dorn 9 mm carré de 9 mm nut spindle 9 mm	Anti-Panik Drückerstift für Drückerpaar und Drücker, Knopf mit Druckstange Carré de poignée anti panique pour paire de poignées et poignée, bouton avec pushbar anti-panique Door handle shaft panic version for pair of panic door handles and handle, knob with panic pushbar	1 Stk./pce	**907319**
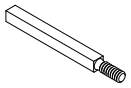	Wechsel Drückerstift für Drücker und Knopf, L = 115 mm für Antipanik-Druckstange und Knopf, L = 95 mm Changement carré de poignée pour poignée et bouton, L = 115 mm pour Pushbar-anti-panique et bouton, L = 95 mm Door handle shaft for handle and knob, L = 115 mm for Panic Pushbar and knob, L = 95 mm	1 Stk./pce	**907339** (L = 115 mm) **917305** (L = 95 mm)
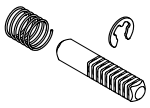	Drückerstift für einseitige Betätigung, L = 55 mm Carré de poignée pour actionnement d'un seul côté, L = 55 mm Door handle shaft for one side actuation, L = 55 mm	1 Stk./pce	**907375** (L = 55 mm)
RZ 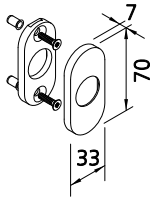 EN 179 EN 1125 EN 179 EN 1125 PZ 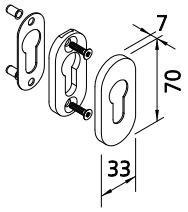	Zylinderrosette für Ø 22 mm Rosace pour Ø 22 mm Rosette for Ø 22 mm Zylinderrosette für Ø 17 mm Rosace pour Ø 17 mm Rosette for Ø 17 mm Edelstahl (matt geschliffen) 2 Stk. M5 x 20 mm Schrauben mit Einnietmutter acier inox (poli matt) 2 pces de M5 x 20 mm vis avec rivet taraudé stainless steel (polished mat finish) 2 units M5 x 20 mm screws with rivet nut	2 Stk./pcs **RZ** 2 Stk./pcs **PZ**	**907352** **907353**



Inselspital, CH-Bern

Beschläge
Anordnung der Bänder

Quincaillerie
Positionnement des paumelles

Fittings
Placement of hinges

Standard

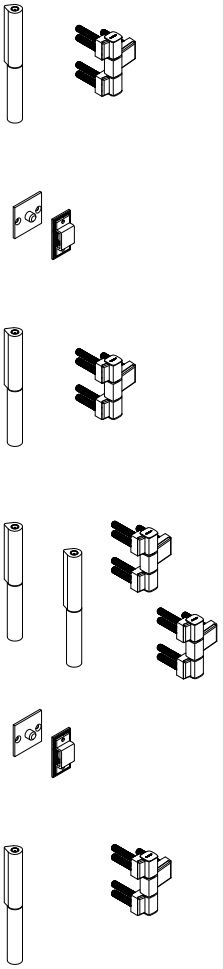

Standard

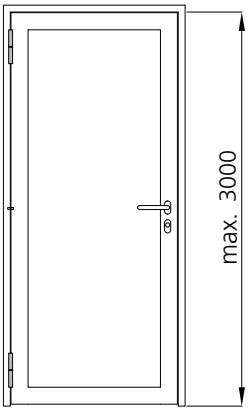

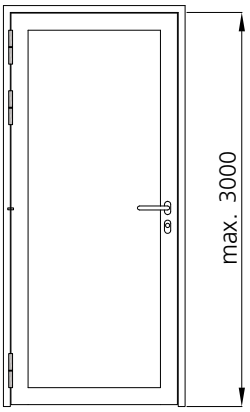

Standard

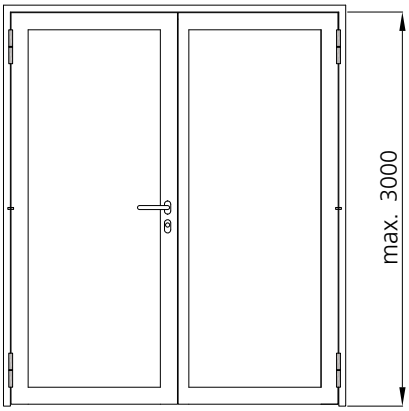

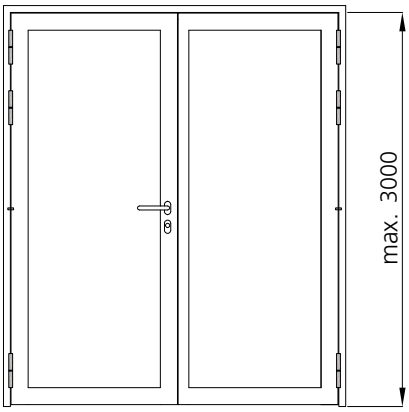

Drehflügeltürantrieb

Immer 3 Bänder
(2 x oben, 1 x unten)

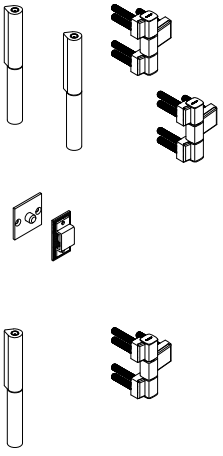

Ouvre-portes automatiques

Toujours 3 paumelles
(2 x en haut, 1 x en bas)

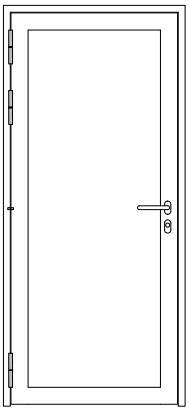

Hinged door mechanism

Always 3 hinges
(2 x on top, 1 x down)

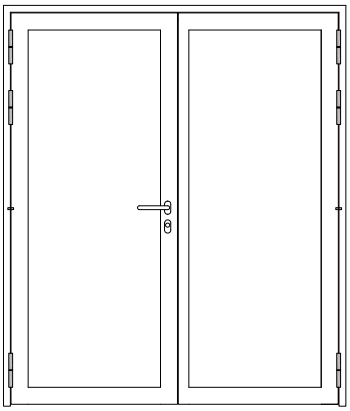

Beschläge
Montageabstände
bei Türen mit 3 Bändern

Quincaillerie
Distances de montage
pour portes avec 3 paumelles

Fittings
Mounting distances
for doors with 3 hinges

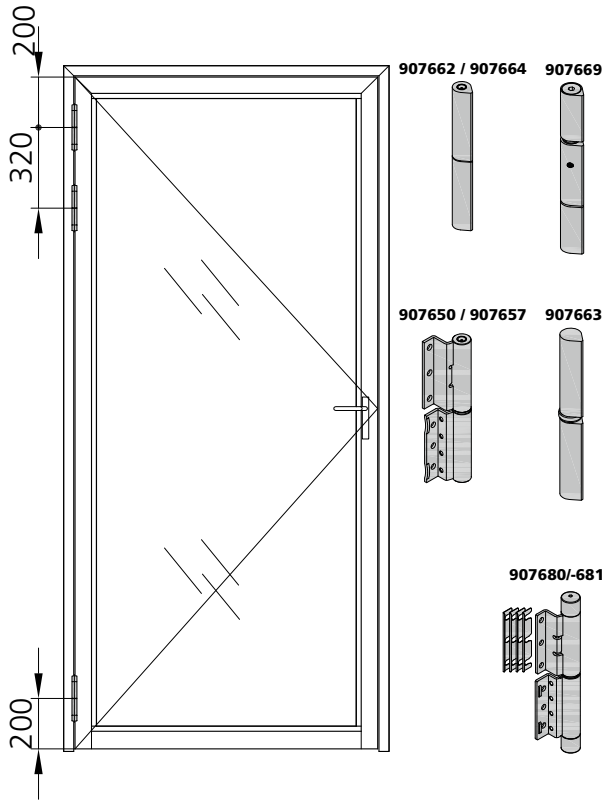

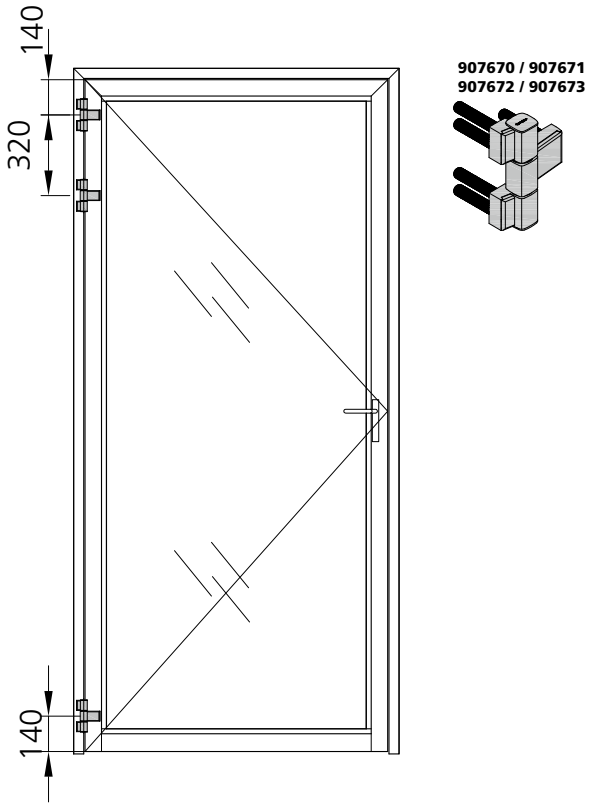

Beschläge
Aushängehöhe

Quincaillerie
Hauteur de dégondage

Fittings
Distance for unhinge

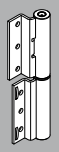

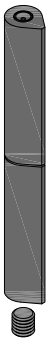

907662
907664

Dorn verstellbar

Boulon régable en hauteur

Nut spindle height adjustable

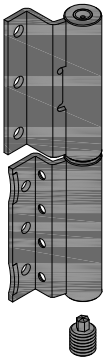

907650
-
907657

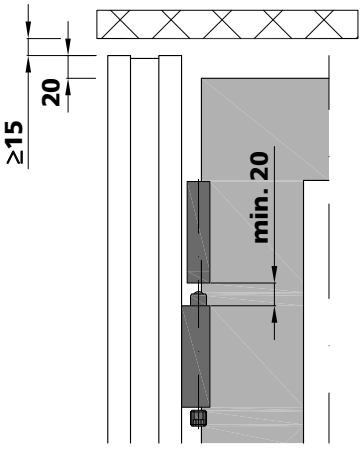

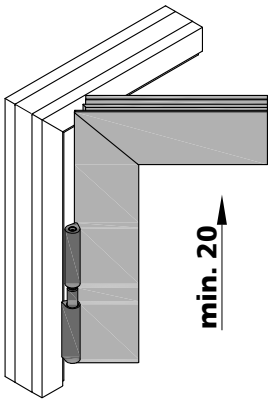



907663

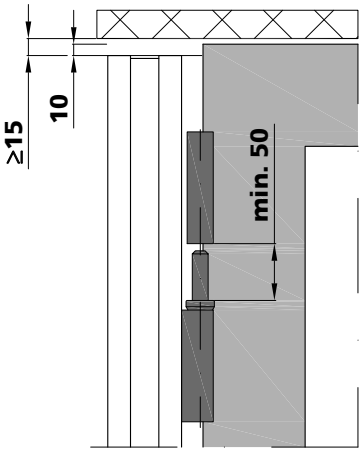

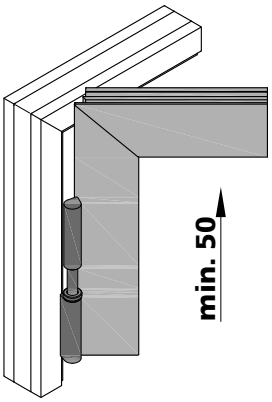



907667
907668

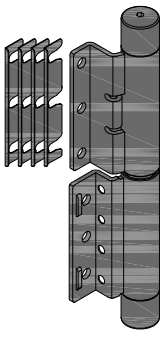

907680
907681

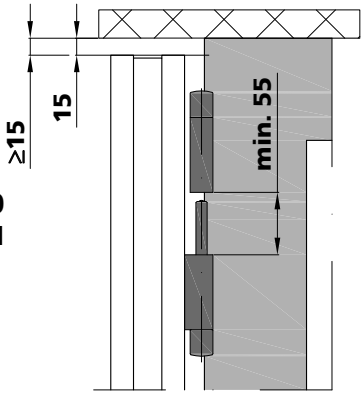

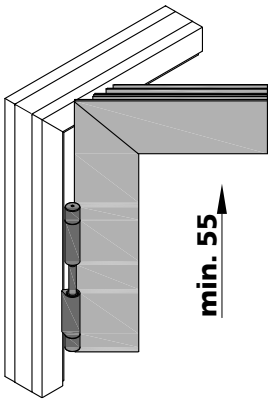

Beschläge
Bänder Beständigkeitsklassen

Quincaillerie
Classes de résistance des paumelles

Fittings
Hinge resistance classes

Korrosionsbeständigkeit	**Einsatzbedingungen**
Klasse 0: Keine bestimmte Korrosionsbeständigkeit	Keine spezifischen Einsatzbedingungen, bei denen ein festgelegtes Korrosionsverhalten relevant ist
Klasse 1: Geringe Beständigkeit	Innenbereich in trockener Umgebung
Klasse 2: Moderate Beständigkeit	Innenbereich, in dem Kondensation auftreten kann
Klasse 3: Hohe Beständigkeit	Aussenbereich, in dem gelegentlich oder häufige Befeuchtung, Regen oder Tau auftreten kann
Klasse 4: Sehr hohe Beständigkeit	Aussenbereich mit sehr harten Bedingungen
Klasse 5: Aussergewöhnlich hohe Beständigkeit	Aussenbereich mit aussergewöhnlich harten Bedingungen, bei denen ein Langzeitschutz des Produktes erforderlich ist

Auszug aus Norm EN 1670 (Anhang A)

Résistance à la corrosion	**Conditions d'utilisation**
Classe 0: pas de résistance à la corrosion définie	Aucune condition d'utilisation spécifique lorsqu'il n'y a pas de résistance à la corrosion définie
Classe 1: faible résistance	Utilisation en intérieur dans une atmosphère sèche
Classe 2: résistance modérée	Utilisation en intérieur avec condensation possible
Classe 3: résistance élevée	Utilisation en extérieur avec pluie ou rosée occasionnelle ou fréquente
Classe 4: résistance très élevée	Utilisation en extérieur dans des conditions très sévères
Classe 5: résistance exceptionnellement élevée	Utilisation en extérieur dans des conditions exceptionnellement sévères nécessitant une protection à long terme du produit

Extrait de la norme EN 1670 (annexe A)

Corrosion resistance	**Service conditions**
Grade 0: no defined corrosion resistance	No specific service conditions where a defined corrosion resistance is not relevant
Grade 1: low corrosion resistance	Service indoors in warm dry atmospheres
Grade 2: moderate corrosion resistance	Service indoors where condensation may occur
Grade 3: high corrosion resistance	Service outdoors where occasional or frequent wetting by rain or dew may occur
Grade 4: very high corrosion resistance	Service outdoors in very severe conditions
Grade 5: exceptionally high corrosion resistance	Service outdoors in exceptionally severe conditions where long-term protection of the product is required

Extract from standard EN 1670 (annexe A)

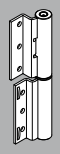

Beschläge
Anschweissband
Höhenverstellbar

Quincaillerie
Paumelles à souder
Réglables en hauteur

Fittings
Weld-on hinge
Adjustable in height

Abbildung Figure Figure	Bezeichnung Désignation Designation	Verkaufseinheit Unité de vente Sales unit	Art. Nr. art. no. art. no.
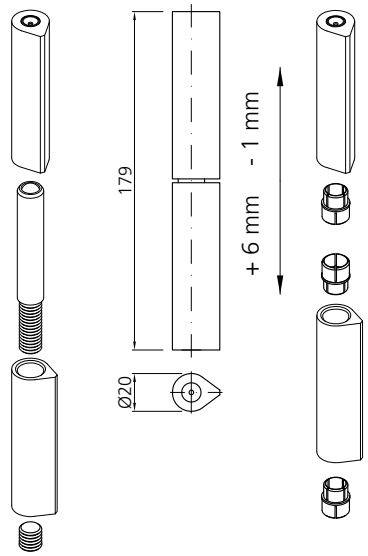	Stahl-Anschweissband höhenverstellbar, auf Kugel gelagert, mit Schmiernippel, Stahl blank, Korrosionsbeständigkeit Klasse 0 Paumelle à souder en acier réglables en hauteur, bille en acier trempé tournant sur une pastille en laiton, avec graisseur, acier brut, résistance à la corrosion classe 0 Steel weld-on hinge adjustable in height, lying on a ball end, with lubrication nipple, steel blank, corrosion resistance class 0 Drehpunktabstand 15 mm / Axe de rotation 15 mm / Pivot spacing 15 mm	2 Stk./pcs	**907662**
	Edelstahl-Anschweissband höhenverstellbar, auf Kugel gelagert, mit Schmiernippel, Korrosionsbeständigkeit Klasse 4 Paumelle à souder en acier inox réglables en hauteur, bille en acier trempé tournant sur une pastille en laiton, avec graisseur, résistance à la corrosion classe 4 Stainless steel weld-on hinge adjustable in height, lying on a ball end, with lubrication nipple, corrosion resistance class 4 Drehpunktabstand 15 mm / Axe de rotation 15 mm / Pivot spacing 15 mm	2 Stk./pcs	**907664**

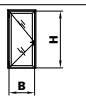

Zulässige Lasten der Türen in [kg]
Charges admissibles des portes en [kg]
Permissible loads of the doors in [kg]

Flügelhöhe H in [mm] / Hauteur de vantail H en [mm] / Leaf height H in [mm]	600	800	1000	1200	1400
3000	340	300	260	230	210
2800	330	290	250	220	200
2600	320	270	240	210	190
2400	300	250	220	190	170
2200	280	240	200	180	160
2000	280	230	200	170	150
1800	260	210	180	160	140

Flügelbreite B in [mm] / largeur de vantail B en [mm] / Leaf width B in [mm]

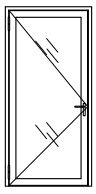

Bandrichteisen-Set
Kit outil d'ajustage pour paumelles
Hinge adjusting set

909210

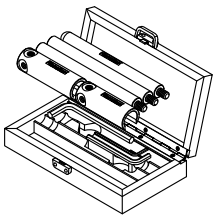

Anschweisslehre
Gabarit de soudage
Welding template

909029

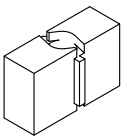

Schmier-Set
Kit de graissage
Lubrication set

909240

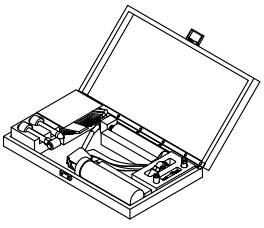

Abdeckkappe als Schutz für Farbbeschichtung einsetzen
Utiliser le bouchon comme protection peinture
Use cover cap to protect colour coating

907064



EG Konformitätserklärung 477110014
EG déclaration de conformité 477110014
EG declaration of conformity 477110014

Beschläge
Anschweissband
Höhen- / seiten- / tiefenverstellbar

Quincaillerie
Paumelles à souder
Réglables en hauteur, latéralement et en profondeur

Fittings
Weld-on hinge
Adjustable in height, sideways and in depth

Abbildung Figure Figure	Bezeichnung Désignation Designation	Verkaufseinheit Unité de vente Sales unit	Art. Nr. art. no. art. no.
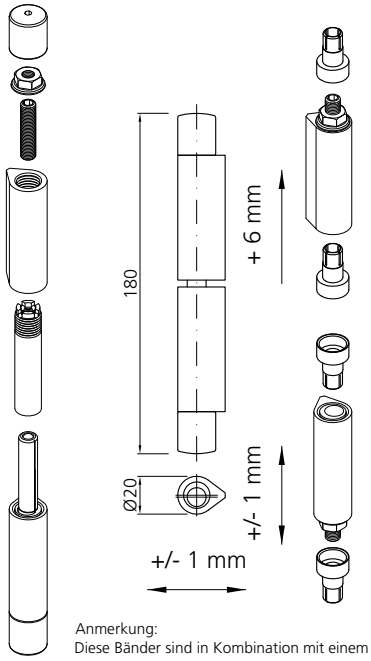 Anmerkung: Diese Bänder sind in Kombination mit einem Drehflügelantrieb nicht geprüft. Remarque: Ces paumelles ne sont pas certifiées en combinaison avec un entraînement d'ouvrant à la française. Note: These hinges have not been tested in combination with door openers.	**Stahl-Anschweissband** höhen-, seiten-, und tiefenverstellbar, auf Kugel gelagert, mit Schmiernippel, Stahl blank, Korrosionsbeständigkeit Klasse 0 **Paumelle à souder en acier** réglables en hauteur, latéralement et en profondeur bille en acier trempé tournant sur une pastille en laiton avec graisseur, acier brut, résistance à la corrosion classe 0 **Steel weld-on hinge** adjustable in heightsideways and in depth, lying on a ball end, with lubrication nipple, steel blank, corrosion resistance class 0 Drehpunktabstand 15 mm / Axe de rotation de 15 mm / Pivot spacing 15 mm	2 Stk./pcs	**907667**
	Edelstahl-Anschweissband höhen-, seiten-, und tiefenverstellbar, auf Kugel gelagert, mit Schmiernippel, Korrosionsbeständigkeit Klasse 3 **Paumelle à souder en acier inox** réglables en hauteur, latéralement et en profondeur bille en acier trempé tournant sur une pastille en laiton avec graisseur, résistance à la corrosion classe 3 **Stainless steel weld-on hinge** adjustable in heightsideways and in depth lying on a ball end, with lubrication nipple, corrosion resistance class 3 Drehpunktabstand 15 mm / Axe de rotation de 15 mm / Pivot spacing 15 mm	2 Stk./pcs	**907668**

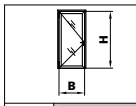

Zulässige Lasten der Türen in [kg]
Charges admissibles des portes en [kg]
Permissible loads of the doors in [kg]

Flügelhöhe H in [mm] / Hauteur de vantail H en [mm] / Leaf height H in [mm]						
	3000	340	300	260	230	210
	2800	330	290	250	220	200
	2600	320	270	240	210	190
	2400	300	250	220	190	170
	2200	280	240	200	180	160
	2000	280	230	200	170	150
	1800	260	210	180	160	140
		600	**800**	**1000**	**1200**	**1400**

Flügelbreite B in [mm] / largeur de vantail B en [mm] / Leaf width B in [mm]

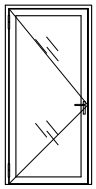

Einsatz zu Rätschenschlüssel
Outil pour clé à cliquet
Insert for rached spanner

909209



Bandrichteisen-Set
Kit outil d'ajustage pour paumelles
Hinge adjusting set

909210

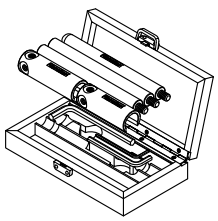

Schmier-Set
Kit de graissage
Lubrication set

909240

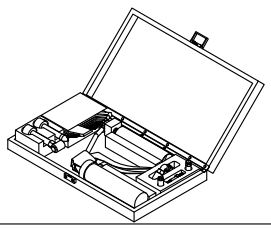

Anschweisslehre
Gabarit de soudage
Welding template

909029

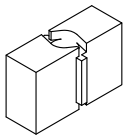

Schmieraufsatz
Embout pour lubrification
Cap for lubrication

907058



Abdeckkappe als Schutz für Farbbeschichtung einsetzen
Utiliser le bouchon comme protection peinture
Use cover cap to protect colour coating

907065



EG Konformitätserklärung 477110014
EG déclaration de conformité 477110014
EG declaration of conformity 477110014

Beschläge
Anschweissband

Quincaillerie
Paumelle à souder

Fittings
Weld-on hinge

Abbildung Figure Figure	Bezeichnung Désignation Designation	Verkaufseinheit Unité de vente Sales unit	Art. Nr. art. no. art. no.
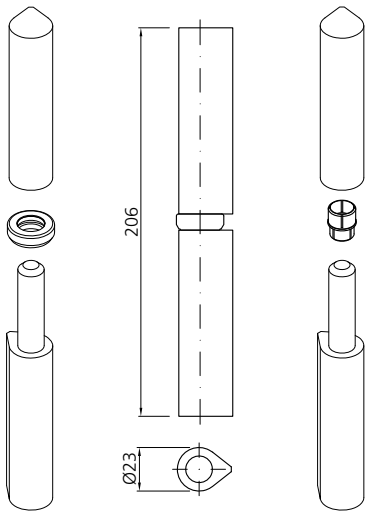	Stahl-Anschweissband mit Axialkugellager, Stahl blank, Korrosionsbeständigkeit Klasse 0 Paumelle à souder en acier avec roulement à billes axial, acier brut, résistance à la corrosion classe 0 Steel weld-on hinge with axial ball bearing, steel blank, corrosion resistance class 0 Drehpunktabstand 17 mm Axe de rotation 17 mm Pivot spacing 17 mm	1 Stk./pce	**907663**

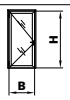

Zulässige Lasten der Türen in [kg]
Charges admissibles des portes en [kg]
Permissible loads of the doors in [kg]

Flügelhöhe H in [mm] / Hauteur de vantail H en [mm] / Leaf height H in [mm]	600	800	1000	1200	1400
3000	370	360	350	340	320
2800	370	360	350	340	320
2600	360	350	340	330	320
2400	360	340	330	320	310
2200	360	340	320	320	310
2000	350	340	320	310	300
1800	350	330	320	300	290

Flügelbreite B in [mm] / largeur de vantail B en [mm] / Leaf width B in [mm]

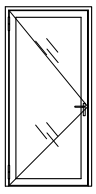

Bandrichteisen-Set
Kit outil d'ajustage pour paumelles
Hinge adjusting set

909210

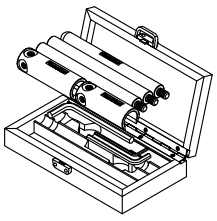

Anschweisslehre
Gabarit de soudage
Welding template

909030

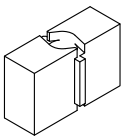

Schmier-Set
Kit de graissage
Lubrication set

909240

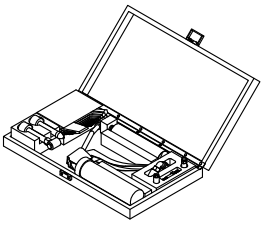

Abdeckkappe: als Schutz für Farbbeschichtung einsetzen
Utiliser le bouchon comme protection peinture
Use cover cap to protect colour coating

907064



EG Konformitätserklärung 477010014
EG déclaration de conformité 477010014
EG declaration of conformity 477010014

Beschläge
Anschweissband
Höhenverstellbar

Quincaillerie
Paumelle à souder
Régables en hauteur

Fittings
Weld-on hinge
Adjustable in height

Abbildung Figure Figure	Bezeichnung Désignation Designation	Verkaufseinheit Unité de vente Sales unit	Art. Nr. art. no. art. no.
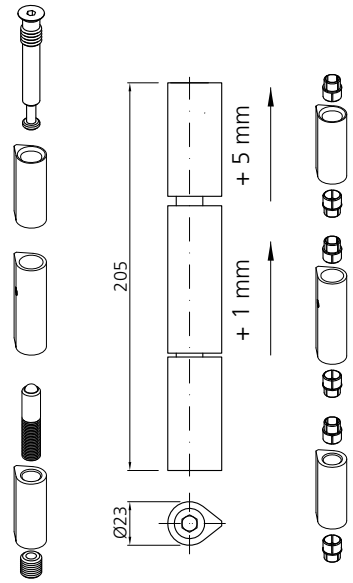	Stahl-Anschweissband höhenverstellbar, auf Kugel gelagert, Stahl blank, Korrosionsbeständigkeit Klasse 0 Paumelle à souder en acier réglables en hauteur, bille en acier trempé tournant sur une pastille en laiton, acier brut, résistance à la corrosion classe 0 Steel weld-on hinge adjustable in height, lying on a ball end steel blank, corrosion resistance class 0 Drehpunktabstand 17 mm Axe de rotation 17 mm Pivot spacing 17 mm	1 Stk./pce	**907669**

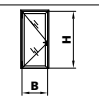

Zulässige Lasten der Türen in [kg]
Charges admissibles des portes en [kg]
Permissible loads of the doors in [kg]

Flügelhöhe H in [mm] / Hauteur de vantail H en [mm] / Leaf height H in [mm]	600	800	1000	1200	1400
3000	410	400	390	380	370
2800	410	400	390	380	370
2600	400	390	380	370	360
2400	400	380	370	360	350
2200	400	380	370	360	350
2000	390	380	360	350	340
1800	390	370	360	340	330

Flügelbreite B in [mm] / largeur de vantail B en [mm] / Leaf width B in [mm]

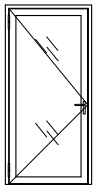

Bandrichteisen-Set
Kit outil d'ajustage pour paumelles
Hinge adjusting set

909210

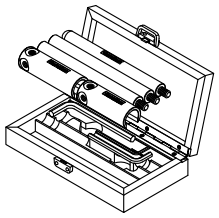

Anschweisslehre
Gabarit de soudage
Welding template

909030

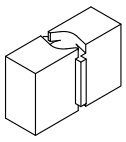

Distanzhalter
Distanceurs
Distance pieces

909028

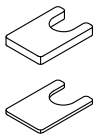

Abdeckkappe als Schutz für Farbbeschichtung einsetzen
Utiliser le bouchon comme protection peinture
Use cover cap to protect colour coating

907064



EG Konformitätserklärung 477110014
EG déclaration de conformité 477110014
EC declaration of conformity 477110014

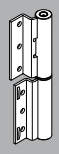

Beschläge
Falzanschraubband
Höhenverstellbar

Quincaillerie
Paumelles à visser
Réglables en hauteur

Fittings
Screw-on hinge
Adjustable in height

Abbildung Figure Figure	Bezeichnung Désignation Designation	Verkaufseinheit Unité de vente Sales unit	Art. Nr. art. no. art. no.
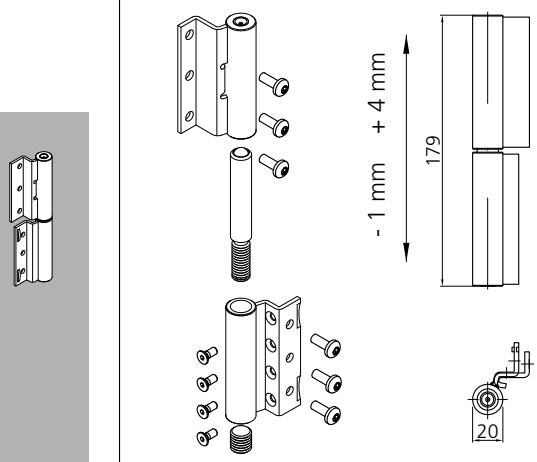	Falzanschraubband höhenverstellbar, auf Kugel gelagert, mit Schmiernippel, Korrosionsbeständigkeit Klasse 4 Paumelle à visser réglables en hauteur, logée sur billes, avec graisseur, Résistance à la corrosion classe 4 Screw-on hinge adjustable in height, lying on a ball end, with lubrication nipple, Corrosion resistance class 4		
	Band TOP (oben), Paumelle TOP (en haut), Hinge TOP (top)		
	Stahl verzinkt-blau, acier zingué-bleu, galvanized-blue steel		
	DIN rechts, DIN droite, DIN right	1 Stk./pce	**907650**
	DIN links, DIN gauche, DIN left	1 Stk./pce	**907651**
	Edelstahl, acier inox, stainless steel		
	DIN rechts, DIN droite, DIN right	1 Stk./pce	**907652**
	DIN links, DIN gauche, DIN left	1 Stk./pce	**907653**
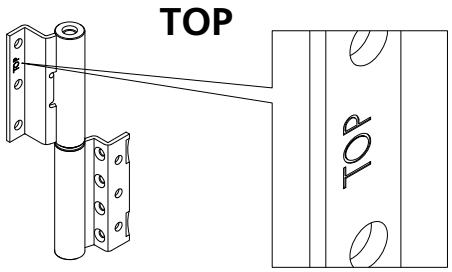	**Band LOW (unten), Paumelle LOW (basse), Hinge LOW (low)**		
	Stahl verzinkt-blau, acier zingué-bleu, galvanized-blue steel		
	DIN rechts, DIN droite, DIN right	1 Stk./pce	**907654**
	DIN links, DIN gauche, DIN left	1 Stk./pce	**907655**
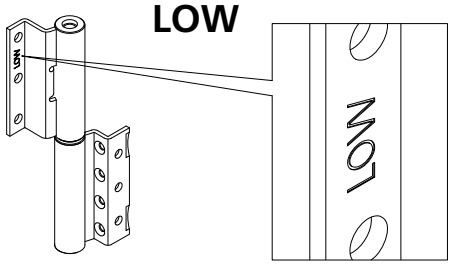	**Edelstahl, acier inox, stainless steel**		
	DIN rechts, DIN droite, DIN right	1 Stk./pce	**907656**
	DIN links, DIN gauche, DIN left	1 Stk./pce	**907657**

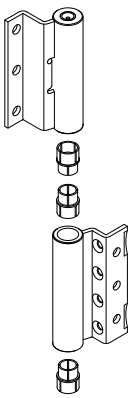



907064

Abdeckkappe: als Schutz für Farbbeschichtung einsetzen
Utiliser le bouchon comme protection peinture
Use cover cap to protect colour coating

Schmierset
Kit de graissage
Lubrication set

909240

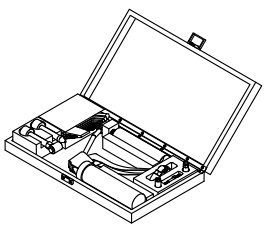

Bohrlehre inklusiv Bohrer und Gewindeformer
Gabarit de perçage mèche et taraud incluse
Drilling template bit and tapper included

909110

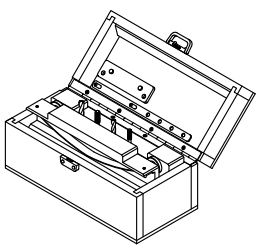

EG Konformitätserklärung 477114014
EG déclaration de conformité 477114014
EG declaration of conformity 477114014

Beschläge
Falzanschraubband
Höhenverstellbar

Quincaillerie
Paumelles à visser
Réglables en hauteur

Fittings
Screw-on hinge
Adjustable in height

2 Bänder
2 paumelles
2 hinges

Gewicht Türflügel unter 140 kg
Poids du vantail inférieur à 140 kg
Leaf weight up to 140 kg
(< 140kg)

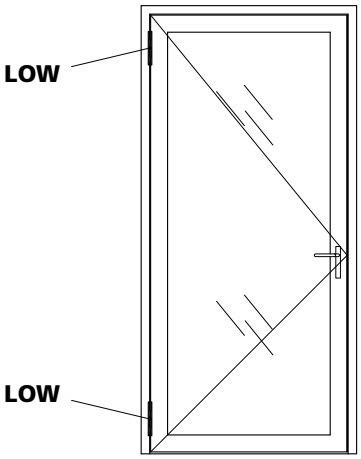

3 Bänder
3 paumelles
3 hinges

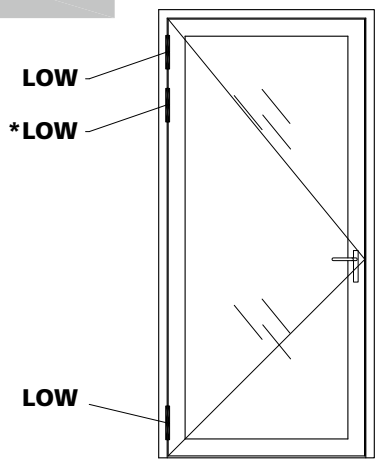

*3. Band wahlweise
3. paumelle au choix
3. hinge if required

2 Bänder
2 paumelles
2 hinges

Gewicht Türflügel über 140 kg
Poids du vantail supérieur à 140 kg
Leaf weight above 140 kg
(≥ 140kg)

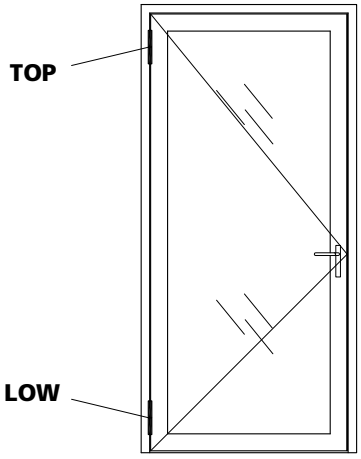

3 Bänder
3 paumelles
3 hinges

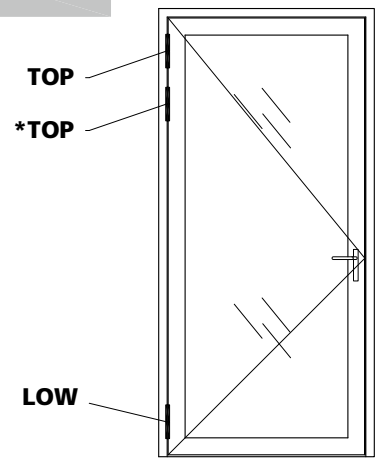

*3. Band wahlweise
3. paumelle au choix
3. hinge if required



Zulässige Lasten pro Türflügel in [kg]
Charges admissibles des portes en [kg]
Permissible loades of the doors in [kg]

Flügelhöhe H in [mm] / Hauteur de vantail H en [mm] / Leaf height H in [mm]	600	800	1000	1200	1400
3000	340	300	260	230	210
2800	330	290	250	220	200
2600	320	270	240	210	190
2400	300	250	220	190	170
2200	280	240	200	180	160
2000	280	230	200	170	150
1800	260	210	180	160	140

Flügelbreite B in [mm] / largeur de vantail B en [mm] / Leaf width B in [mm]

* auf Anfrage
sur demande
on request

Anmerkung:
Diese Bänder sind in Kombination mit einem Drehflügelantrieb nicht geprüft.
Remarque:
Ces paumelles ne sont pas certifiées en combinaison avec un entraînement d'ouvrant à la française
Note:
These hinges have not been tested in combination with door openers.

Beschläge
Falzanschraubband
Höhen- / seiten- / tiefenverstellbar

Quincaillerie
Paumelle à visser
Réglables en hauteur, latéralement et en profondeur

Fittings
Screw-on hinge
Adjustable in height, sideways and in depth

Abbildung Figure Figure	Bezeichnung Désignation Designation	Verkaufseinheit Unité de vente Sales unit	Art.Nr. art. no. art. no.
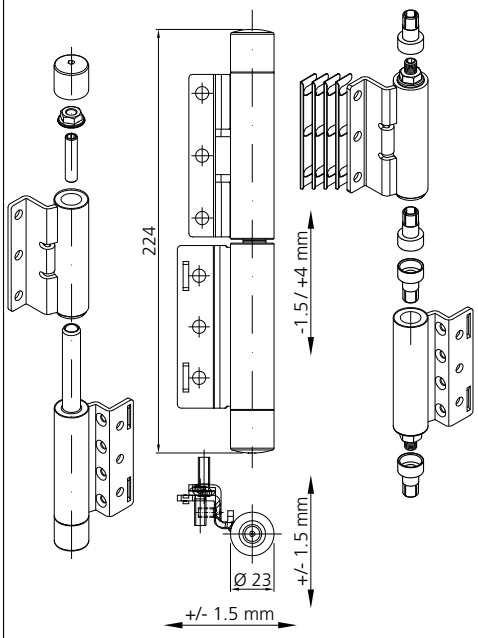	3D-Falzanschraubband höhen-, seiten-, und tiefenverstellbar, auf Kugel gelagert, mit Schmiernippel, Korrosionsbeständigkeit Klasse 4 3D-Paumelle à visser réglables en hauteur, latéralement et en profondeur bille en acier trempé tournant sur une pastille en laiton avec graisseur, résistance à la corrosion classe 4 3D-Screw-on hinge adjustable in height, sideways and in depth lying on a ball end, with lubrication nipple, corrosion resistance class 4 **Edelstahl, acier inox, stainless steel** DIN rechts, DIN droite, DIN right DIN links, DIN gauche, DIN left	 1 Stk./pce 1 Stk./pce	 **907680** **907681**

Für Ersatz
Pour remplacement
For reserves

907027

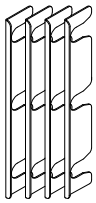

Bohrlehre inklusiv Bohrer und Gewindeformer
Gabarit de perçage mèche et taraud y inclus
Drilling template bit and tapper included

909110

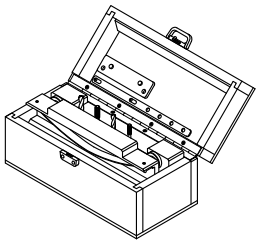

Abdeckkappe als Schutz für Farbbeschichtung einsetzen
Utiliser le bouchon comme protection peinture
Use cover cap to protect colour coating

900265

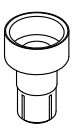

Schmierset
Jeu de graissage
Lubrication set

909240

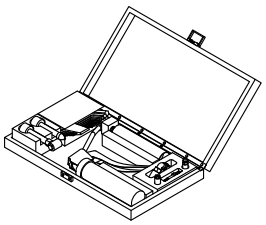

Leistungserklärung 0432-CPR-00191-01
Déclaration de performance 0432-CPR-00191-01
Declaration of performance 0432-CPR-00191-01

Beschläge
Falzanschraubband
Höhen- / seiten- / tiefenverstellbar

Quincaillerie
Paumelle à visser
Réglables en hauteur, latéralement et en profondeur

Fittings
Screw-on hinge
Adjustable in height, sideways and in depth

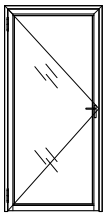

2 Bänder
2 paumelles
2 hinges

ohne / sans / without 947025, 947026

2 Bänder / 2 paumelles / 2 hinges	Zulässige Lasten der Türen in [kg] / Charges admissibles des portes en [kg] / Permissible loads of the doors in [kg]				
Flügelhöhe H in [mm] / Hauteur de vantail H en [mm] / Leaf height H in [mm]					
3000	340	300	260	230	210
2800	330	290	250	220	200
2600	320	270	240	210	190
2400	300	250	220	190	170
2200	280	240	200	180	160
2000	280	230	200	160	140
1800	260	210	170	140	120
	600	**800**	**1000**	**1200**	**1400**
	Flügelbreite B in [mm] / largeur de vantail B en [mm] / Leaf width B in [mm]				

mit / avec / with 947025, 947026

2 Bänder / 2 paumelles / 2 hinges	Zulässige Lasten der Türen in [kg] / Charges admissibles des portes en [kg] / Permissible loads of the doors in [kg]				
Flügelhöhe H in [mm] / Hauteur de vantail H en [mm] / Leaf height H in [mm]					
3000	350	340	320	320	310
2800	340	330	320	320	310
2600	340	330	320	310	300
2400	340	320	320	300	300
2200	330	320	310	300	290
2000	320	320	300	290	280
1800	320	310	300	280	270
	600	**800**	**1000**	**1200**	**1400**
	Flügelbreite B in [mm] / largeur de vantail B en [mm] / Leaf width B in [mm]				

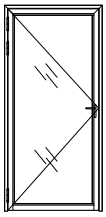

3 Bänder
3 paumelles
3 hinges

ohne / sans / without 947025, 947026

3 Bänder / 3 paumelles / 3 hinges	Zulässige Lasten der Türen in [kg] / Charges admissibles des portes en [kg] / Permissible loads of the doors in [kg]				
Flügelhöhe H in [mm] / Hauteur de vantail H en [mm] / Leaf height H in [mm]					
3000	400	360	310	270	250
2800	400	350	300	260	240
2600	380	330	280	250	230
2400	360	300	260	230	200
2200	340	280	240	210	190
2000	330	270	240	190	160
1800	310	250	200	170	140
	600	**800**	**1000**	**1200**	**1400**
	Flügelbreite B in [mm] / largeur de vantail B en [mm] / Leaf width B in [mm]				

mit / avec / with 947025, 947026

3 Bänder / 3 paumelles / 3 hinges	Zulässige Lasten der Türen in [kg] / Charges admissibles des portes en [kg] / Permissible loads of the doors in [kg]				
Flügelhöhe H in [mm] / Hauteur de vantail H en [mm] / Leaf height H in [mm]					
3000	420	410	380	380	370
2800	410	400	380	380	370
2600	410	400	380	370	360
2400	410	380	380	360	360
2200	400	380	370	360	350
2000	380	380	360	350	330
1800	380	370	360	340	320
	600	**800**	**1000**	**1200**	**1400**
	Flügelbreite B in [mm] / largeur de vantail B en [mm] / Leaf width B in [mm]				

Beschläge
Alu-Anschraubband höhen-, seiten- und tiefenverstellbar

Quincaillerie
Paumelle à visser en alu, réglable en hauteur, en profondeur et latéralement

Fittings
Height, side and depth adjustable screw-on hinge in alu

Abbildung Figure Figure	Bezeichnung Désignation Designation	Verkaufseinheit Unité de vente Sales unit	Art.Nr. art. no. art. no.
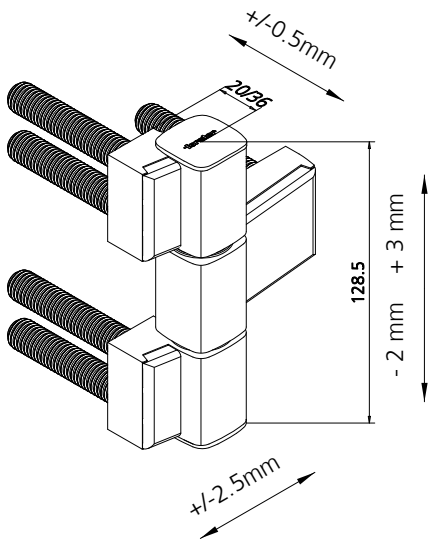	**Alu-Anschraubband** höhen-, seiten-, und tiefenverstellbar, Korrosionsbeständigkeit Klasse 4 20 mm Aluminium roh 20 mm Aluminium eloxiert 36 mm Aluminium roh 36 mm Aluminium eloxiert **Paumelle à visser en alu** réglables en hauteur, latéralement et en profondeur, résistance à la corrosion classe 4 20 mm aluminium brut 20 mm aluminium anodisé 36 mm aluminium brut 36 mm aluminium anodisé **Aluminium screw-on hinge** adjustable in height sideways and in depth, corrosion resistance class 4 20 mm aluminium blank 20 mm aluminium anodised 36 mm aluminium blank 36 mm aluminium anodised	1 Stk./pce	**907672** **907673** **907670** **907671**

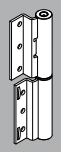

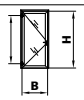

Zulässige Lasten der Türen in [kg], **2 Bänder** je Flügel
Charges admissibles des portes en [kg], **2 paumelles** par vantail
Permissible loads of the doors in [kg], **2 hinges** each leaf

Flügelhöhe H in [mm] / Hauteur de vantail H en [mm] / Leaf height H in [mm]	600	800	1000	1100	1200	1300
3000	160	160	160	160	155	142
2900	160	160	160	160	149	137
2800	160	160	160	156	144	132
2700	160	160	160	150	138	126
2600	160	160	158	143	132	121
2500	160	160	151	137	126	116
2400	160	160	144	131	120	111
2300	160	160	137	124	114	105
2200	160	160	130	118	108	100
2100	160	154	123	112	102	94
2000	160	145	116	105	96	89
1900	160	136	109	99	91	84

Flügelbreite B in [mm] / largeur de vantail B en [mm] / Leaf width B in [mm]

	Alu roh Alu brut Alu blank	Alu elox. Alu anod. Alu anod.
20 mm	**907672**	**907673**
36 mm	**907670**	**907671**

Bohrlehre
Gabarit de perçage
Drilling template

909106

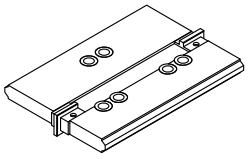

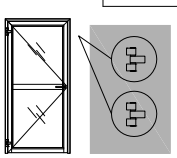

EG Konformitätserklärung 475114112
EG déclaration de conformité 475114112
EG declaration of conformity 475114112

Beschläge
Alu-Anschraubband höhen-, seiten- und tiefenverstellbar

Quincaillerie
Paumelle à visser en alu, réglable en hauteur, en profondeur et latéralement

Fittings
Height, side and depth adjustable screw-on hinge in alu

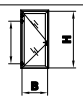

Zulässige Lasten der Türen in [kg], **3 Bänder** je Flügel
Charges admissibles des portes en [kg], **3 paumelles** par vantail
Permissible loads of the doors in [kg], **3 hinges** each leaf

Flügelhöhe H in [mm] / Hauteur de vantail H en [mm] / Leaf height H in [mm]	Flügelbreite B in [mm] / largeur de vantail B en [mm] / Leaf width B in [mm]					
	600	**800**	**1000**	**1100**	**1200**	**1300**
3000	250	250	250	244	224	206
2900	250	250	250	235	215	198
2800	250	250	247	226	207	190
2700	250	250	237	216	198	183
2600	250	250	227	207	190	175
2500	250	250	217	198	181	167
2400	250	250	207	188	173	159
2300	250	246	197	179	164	151
2200	250	234	187	170	156	144
2100	250	221	177	161	147	136
2000	250	208	167	151	139	128
1900	250	196	157	142	130	120

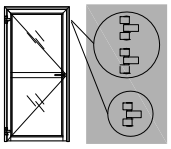

	Alu roh Alu brut Alu blank	Alu elox. Alu anod. Alu anod.
20 mm	**907672**	**907673**
36 mm	**907670**	**907671**

Bohrlehre
Gabarit de perçage
Drilling template

909106

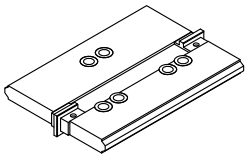

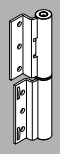



Piscine les Argoulets (Complexe Alex Jany), FR-Toulouse

Zubehör
Federn / Klemmknöpfe
Füllstücke

Accessoires
Ressorts / Boutons de fixation
Pièce de remplissage

Accessories
Springs / Stud fasteners
Filler pieces

Abbildung Figure Figure	Bezeichnung Désignation Designation	Verkaufseinheit Unité de vente Sales unit	Art. Nr. art. no. art. no.
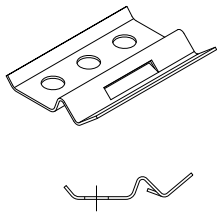	Feder für Glashalteleisten mit Haltehaken, Edelstahl Ressort pour parcloses avec crochet de retenue, acier inox Spring for glazing beads with retaining clamp, stainless steel Hinweis: keine zerstörungsfreie Demontage der Glashalteleiste möglich Remarque: pas de démontage possible des parcloses sans destruction Notice: non-destructive removing of glazing beads not possible	100 Stk./pcs	**906421**
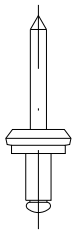	Klemmknopf-Niet Edelstahl 1.4567 Bouton de fixation rivet pop acier inox 1.4567 Stud fastener, pop-rivet stainless steel 1.4567	100 Stk./pcs	**906574**
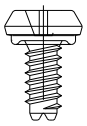	Klemmknopfschraube selbstfurchend Edelstahl 1.4404 Bouton de fixation autotaraudeur acier inox 1.4404 Stud fastener self-tapping stainless steel 1.4404	100 Stk./pcs	**906583**
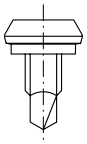	Klemmknopfschraube selbstbohrend für Glashalteleisten, Stahl chromatiert Bouton de fixation autoforeur pour parcloses, acier chromaté Stud fastener self drilling for glazing beads, chromated steel	100 Stk./pcs 1000 Stk./pcs Mag. 200 Stk./pcs	**906577** **906578** **906579**
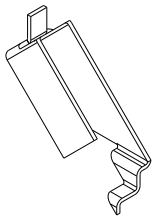	Füllstück für Profilwechsel, rechts Stahl Pièce de remplissage pour changement de profilé, droite acier Filler piece for profile change, right steel	2 Stk. / pcs	**906322**
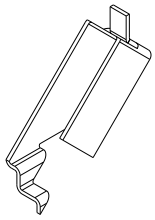	Füllstück für Profilwechsel, links Stahl Pièce de remplissage pour changement de profilé, gauche acier Filler piece for profile change, left steel	2 Stk. / pcs	**906323**

Zubehör
Füllstücke

Accessoires
Pièce de remplissage

Accessories
Filler pieces

Abbildung Figure Figure	Bezeichnung Désignation Designation	Verkaufseinheit Unité de vente Sales unit	Art. Nr. art. no. art. no.
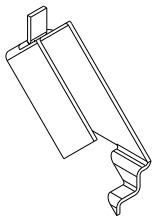	Füllstück für Profilwechsel, rechts Edelstahl Pièce de remplissage pour changement de profilé, droite acier inox Filler piece for profile change, right stainless steel	2 Stk. / pcs	**906324**
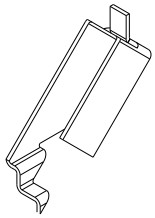	Füllstück für Profilwechsel, links Edelstahl Pièce de remplissage pour changement de profilé, gauche acier inox Filler piece for profile change, left stainless steel	2 Stk. / pcs	**906325**
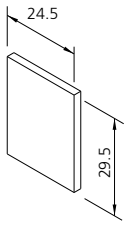	Einschweissblech 2.5 mm dick Plaque à souder 2.5 mm d'épaisseur Weld-in plate 2.5 mm thick Stahl, acier, steel Edelstahl, acier inox, stainless steel	 10 Stk. / pcs 10 Stk. / pcs	 **947026** **947025**
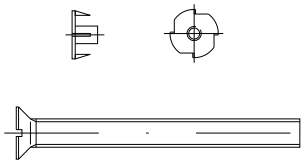	Einbauset für Schliessbleche Bestehend aus: - Einschlagmutter M5 - Senkschraube M5 x 50 Kit de montage pour gâches Comprenant: - écrou à enfoncer M5 - vis conique M5 x 50 Installation set for keeps Consists of: - drive-in nut M5 - countersunk screw M5 x50	10 Stk. / pcs	**947001**
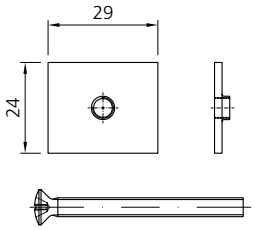	Schraubenset Schloss/Schliessbleche Bestehend aus: - Einschweissplatte mit Gewinde - Senkschraube M5 x 55 Kit de montage pour gâches Comprenant: - plaque à souder avec filetage - vis conique M5 x 55 Installation set for keeps Consists of: - welding plate with thread - countersunk screws M5 x 55	10 Stk. / pcs	**947055**

Zubehör
Einschieblinge

Accessoires
Renforts

Accessories
Plug-in module

Abbildung Figure Figure	Bezeichnung Désignation Designation	Verkaufseinheit Unité de vente Sales unit	Art. Nr. art. no. art. no.
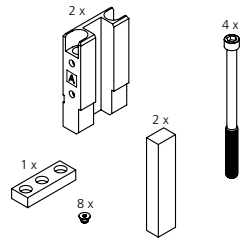	Einschiebling Set Montagestoss Sprosse Kit de renfort Manchonnage traverse Plug-in module set Site joint transom Nur im Set erhältlich Disponible seulement en kit Only available in set	1 Stk. / pce	**956300**
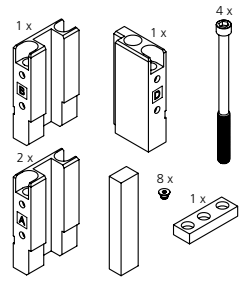	Einschiebling Set Montagestoss Ecke rechts/oben Kit de renfort Manchonnage angle droite/haut Plug-in module set Site joint corner right/top Nur im Set erhältlich Disponible seulement en kit Only available in set	1 Stk. / pce	**956301**
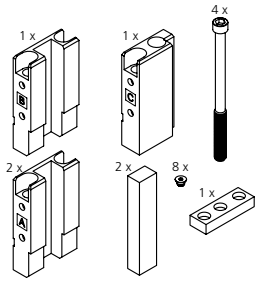	Einschiebling Set Montagestoss Ecke links/oben Kit de renfort Manchonnage angle gauche/haut Plug-in module set Site joint corner left/top Nur im Set erhältlich Disponible seulement en kit Only available in set	1 Stk. / pce	**956302**
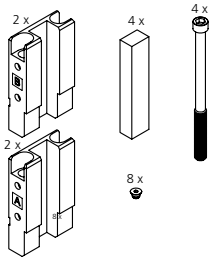	Einschiebling Set Montagestoss Festfeld Kit de renfort Manchonnage vitrage fixe Plug-in module set Site joint fixed glazing Nur im Set erhältlich Disponible seulement en kit Only available in set	1 Stk. / pce	**956303**
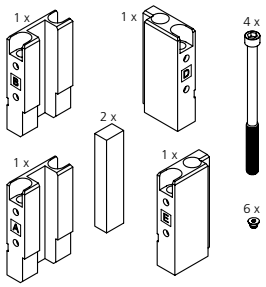	Einschiebling Set Montagestoss Türrahmen Kit de renfort Manchonnage cadre de porte Plug-in module set Site joint door frame Nur im Set erhältlich Disponible seulement en kit Only available in set	1 Stk. / pce	**956304**
	Blindnietmutter M8 Tubtara M8 Rivet nut M8	100 Stk./pcs	**906840**

Zubehör
Dichtungen

Accessoires
Joints

Accessories
Weatherstrippings

Abbildung Figure Figure	Bezeichnung Désignation Designation	Verkaufseinheit Unité de vente Sales unit	Art. Nr. art. no. art. no.
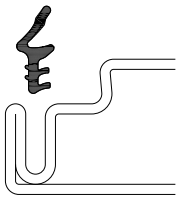	Anschlagdichtung für Türprofil CR schwarz Joint de butée pour portes CR noir Weatherstripping for door profiles CR black	100 m	**905307**
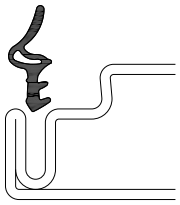	Anschlagdichtung für Türprofil RS CR schwarz Joint de butée S (pare-fumée) CR noir Weatherstripping for door profiles S (smoke proofed) CR black	100 m	**905406**
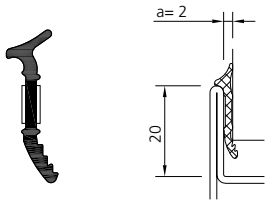	Glasdichtung aussen EPDM schwarz Joint de vitrage extérieur EPDM noir Outside glazing seal EPDM black Zweiseitiges Butylklebeband für Verglasung bei Aussenanwendung Bande adhésive de butyle double face pour vitrage, lors d'utilisation extérieure Double-sided butyl strip for glazing, for external use	100 m	**905312**
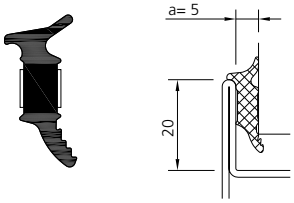	Glasdichtung aussen EPDM schwarz Joint de vitrage extérieur EPDM noir Outside glazing seal EPDM black Zweiseitiges Butylklebeband für Verglasung bei Aussenanwendung Bande adhésive de butyle double face pour vitrage, lors d'utilisation extérieure Double-sided butyl strip for glazing, for external use	100 m	**905314**
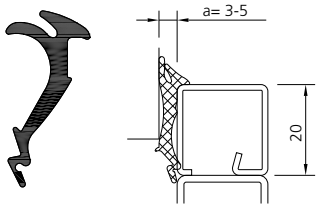	Glasdichtung innen EPDM schwarz Joint de vitrage intérieur EPDM noir Inner glazing seal EPDM black	100 m	**905315**
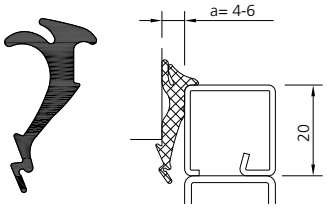	Glasdichtung innen EPDM schwarz Joint de vitrage intérieur EPDM noir Inner glazing seal EPDM black	100 m	**905316**

Zubehör
Dichtungen

Accessoires
Joints

Accessories
Weatherstrippings

Abbildung Figure Figure	Bezeichnung Désignation Designation	Verkaufseinheit Unité de vente Sales unit	Art. Nr. art. no. art. no.
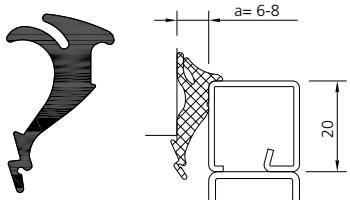	Glasdichtung innen EPDM schwarz Joint de vitrage intérieur EPDM noir Inner glazing seal EPDM black	100 m	**905317**
	Schwellendichtung CR schwarz Joint de seuil CR noir Bottom rail weatherstripping CR black	37 m	**905401**
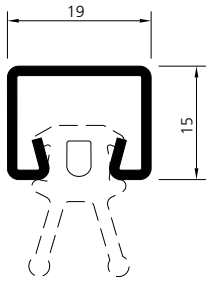	Halteprofil zu Schwellendichtung aus feuerverzinktem Bandstahl Profilé de fixation pour joint de seuil en feuillard d'acier zingué au feu Holding profile for bottom rail weatherstripping made from hot-dip galvanized strip	6 m	**903204**
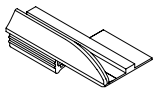 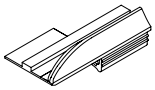	Dichtungsstück oben Pièce d'étanchéité supérieur Top weatherstripping DIN rechts, DIN droite, DIN right DIN links, DIN gauche, DIN left	 10 Stk. / pcs 10 Stk. / pcs	 **905702** **905703**
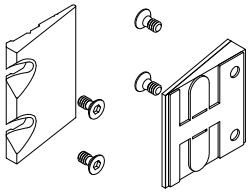	Dichtkeil-Set Kit pièce d'étanchéité Sealing wedge set 1-flügelig, 1 vantail, single-leaved 2-flügelig, 2 vantaux, double-leaved	 1 Stk. / pce 1 Stk. / pce	 **955002** **955003**
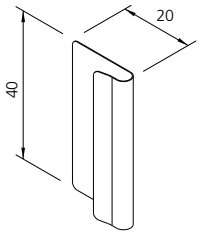	Fallenschutz Edelstahl 1.4301 Pièce de protection frottement bec de cane Acier inox 1.4301 Latch protection Stainless steel 1.4301	10 Stk. / pcs	**907062**

Zubehör / Accessoires / Accessories
Dichtungen / Joints / Weatherstrippings

Abbildung Figure Figure	Bezeichnung Désignation Designation	Verkaufseinheit Unité de vente Sales unit	Art. Nr. art. no. art. no.
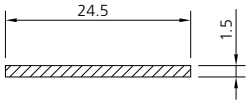	Brandschutzstreifen (grau) einseitig selbstklebend, Einsatz im Glasfalz Bande intumescente (gris) autocollant 1 face, pour feuillure du verre Intumescent strip (grey) unilateral self-adhesive, for glass rebate	25 m	**948000**
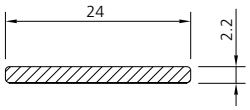	Brandschutzstreifen (schwarz) inkl. Befestigungsschrauben (900141) 50 Stk. Einsatz im Türfalz Bande intumescente (noir) incl. vis de fixation (900141) 50 pcs pour feuillure de porte Intumescent strip (black) incl. fixing screws (900141) 50 pcs for door rebate	15 m	**948002**
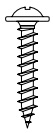	Sicherungsschraube 3 x 16, für Brandschutzstreifen 948017 und 948002 (Ersatz), Stahl verzinkt, schwarz chromatiert Vis de fixation 3 x 16, pour bandes intumescentes 948017 et 948002 (remplacement), acier galvanisé, chromaté noir Fastening screw 3 x 16, for intumescent strips 948017 and 948002 (replacement), steel galvanised, black chromated	50 Stk./pcs	**900141**
	Primer für Forster Brandschutzstreifen Dose à 236 ml Primer pour bandes intumescentes Forster Boîte de 236 ml Primer for Forster intumescent strips Can at 236 ml	1 Stk/pce	**908205**
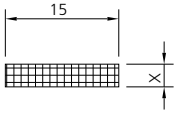	Brandschutz-Verglasungsband 15 mm einseitig selbstklebend, keramikfaserfrei, weiss Bandes de vitrage résistant au feu 15 mm autocollant 1 face, sans fibre céramique, blanc Fire resistant glazing tape 15 mm unilateral self-adhesive, ceramic fibre free, white x = 3 mm x = 4 mm x = 5 mm x = 6 mm	 20 m 20 m 20 m 20 m	 **948003** **948004** **948005** **948006**
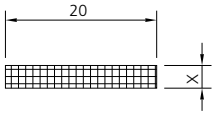	Brandschutz-Verglasungsband 20 mm einseitig selbstklebend, keramikfaserfrei, weiss Bandes de vitrage résistant au feu 20 mm autocollant 1 face, sans fibre céramique, blanc Fire resistant glazing tape 20 mm unilateral self-adhesive, ceramic fibre free, white x = 3 mm x = 4 mm x = 5 mm x = 6 mm	 20 m 20 m 20 m 20 m	 **948007** **948008** **948009** **948010**

Verarbeitungshilfen — Aides à la mise en œuvre — Processing aids

Abbildung Figure Figure	Bezeichnung Désignation Designation	Verkaufseinheit Unité de vente Sales unit	Art. Nr. art. no. art. no.
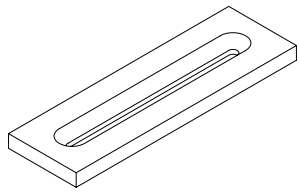	Schweisshilfe für Edelstahl Kupfer Aide de soudage pour acier inox cuivre Welding template for stainless steel copper	1 Stk/pce	**909025**
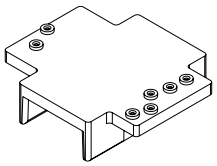	Bohrlehre Gabarit de perçage Drilling template Klemmknopf, Art. Nr. 906577/906578 Befestigungsfeder, Art.Nr. 906420/906421 bouton-pression, art. no. 906577/906578 ressort de fixation, art. no. 906420/906421 stud fastener, art. no. 906577/906578 fastening spring, art. no. 906420/906421	1 Stk./pce	**909104**
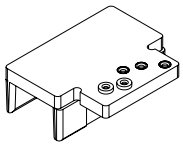	Bohrlehre Gabarit de perçage Drilling template Befestigungsfeder, Art.Nr. 906420/906421 Klemmknopf, Art. Nr. 906583 Klemmniete, Art. Nr. 906574 ressort de fixation, art. no. 906420/906421 bouton-pression, art. no. 906583 rivet de serrage, art. no. 906574 fastening spring, art. no. 906420/906421 stud fastener, art. no. 906583 clamping rivet, art. no. 906574	1 Stk./pce	**909105**
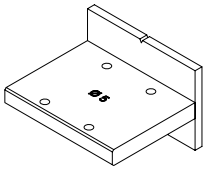	Bohrlehre zu Einschiebling-Set Outil de perçage pour kit de renfort Drilling template for plug-in module set	1 Stk/pce	**959101**
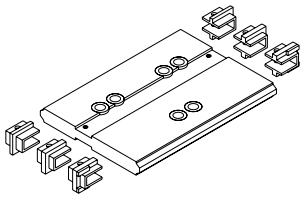	Bohrlehre Gabarit de perçage Drilling template Aluminium-Anschraubband 3-teilig, Art. Nr. 907670/907671/907672/907673 Paumelle à visser en aluminium à 3 branches, art. no. 907670/907671/907672/907673 Aluminium screw-on hinge in 3 parts, art. no. 907670/907671/907672/907673	1 Stk./pce	**909106**
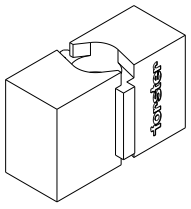	Anschweisslehre Gabarit de soudage Welding template Anschweissband 2-teilig, Art. Nr. 907662/907664 3D, Art. Nr. 907667/907668 Paumelle à souder à 2 branches, art. no. 907662/907664 à 3D, art. no. 907667/907668 Weld-on hinge in 2 parts, art. no. 907662/907664 in 3D, art. no. 907667/907668	2 Stk/pcs	**909029**



Verarbeitungshilfen Aides à la mise en œuvre Processing aids

Abbildung Figure Figure	Bezeichnung Désignation Designation	Verkaufseinheit Unité de vente Sales unit	Art. Nr. art. no. art. no.
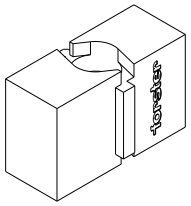	Anschweisslehre Gabarit de soudage Welding template Anschweissband 2-teilig, Art. Nr. 907663 3-teilig, Art. Nr. 907669 Paumelle à souder à 2 branches, art. no. 907663 à 3 branches, art. no. 907669 Weld-on hinge in 2 parts, art. no. 907663 in 3 parts, art. no. 907669	2 Stk/pcs	**909030**
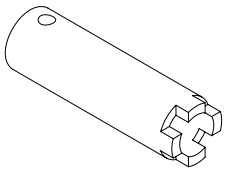	Einsatz zu Rätschenschlüssel für 3D Anschweissband Outil pour clé à cliquet pour paumelles 3D Insert for rached spanner for 3D welding hinges	1 Stk/pce	**909209**
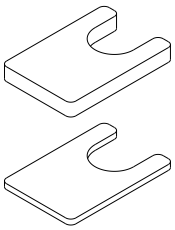	Distanzhalter zu Anschweissband Art. Nr. 907669 Distanceurs pour paumelle à souder art. no. 907669 Spacer for weld-on hinge art. no. 907669	1 Stk/pce	**909028**
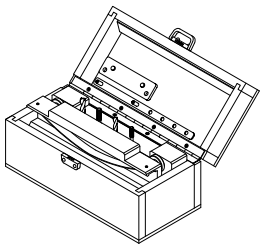	Bohrlehre zu Falzanschraubbänder 907650-57, 907680-81 inklusiv Bohrer 909219, 909220 und Gewindeformer 909221, 909222 Gabarit de perçage pour paumelles à visser 907650-57, 907680-81 mèche 909219, 909220 et taraud 909221, 909222 inclus Drilling template for screw-on hinges 907650-57, 907680-81 bit 909219, 909220 and tapper 909221, 909222 included	1 Stk/pce	**909110**
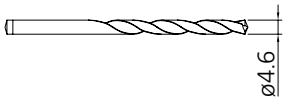	Ersatz Bohrer Ø 4.6mm zu Bohrlehre Art. Nr. 909110 Mèche de rechange Ø 4.6mm pour gabarit de perçage art. no. 909110 Replacement bit Ø 4.6mm for drilling template art. no. 909110	2 Stk/pcs	**909219**
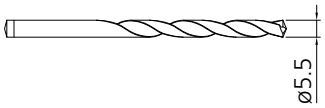	Ersatz Bohrer Ø 5.5mm zu Bohrlehre Art. Nr. 909110 Mèche de rechange Ø 5.5mm pour gabarit de perçage art. no. 909110 Replacement bit Ø 5.5mm for drilling template art. no. 909110	2 Stk/pcs	**909220**
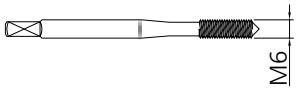	Ersatz Gewindeformer M6 zu Bohrlehre Art. Nr. 909110 Taraud de rechange M6 pour gabarit de perçage art. no. 909110 Replacement thread former M6 for drilling template art. no. 909110	1 Stk/pce	**909221**

Verarbeitungshilfen — Aides à la mise en œuvre — Processing aids

Abbildung Figure Figure	Bezeichnung Désignation Designation	Verkaufseinheit Unité de vente Sales unit	Art. Nr. art. no. art. no.
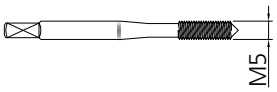	Ersatz Gewindeformer M5 zu Bohrlehre Art. Nr. 909110 Taraud de rechange M5 pour gabarit de perçage art. no. 909110 Replacement thread former M5 for drilling template art. no. 909110	1 Stk/pce	**909222**
	Richtwerkzeug-Set für Anschweissbänder Kit outil de réglage pour paumelles à souder Adjusting set for weld-on hinges Anschweissband 2-teilig, Art. Nr. 907662/907664/907663 3D, Art. Nr. 907667/907668 3-teilig, Art. Nr. 907669 Paumelle à souder à 2 branches, art. no. 907662/907664/907663 à 3D, art. no. 907667/907668 à 3 branches, art. no. 907669 Weld-on hinge in 2 parts, art. no. 907662/907664/907663 in 3D, art. no. 907667/907668 in 3 parts, art. no. 907669	1 Stk/pce	**909210**
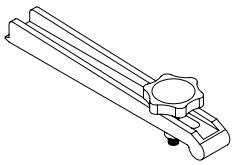	Aushebewerkzeug für Buchsen für Alu-Anschraubbänder 907670-73 Extracteur de douilles pour paumelles à visser alu 907670-73 Forcing tool (bushes) for alu screw-on hinges 907670-73	1 Stk./pce	**909207**
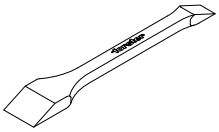	Glaskelle Levier en bois pour vitrage Wooden glazing wedge	1 Stk./pce	**909218**
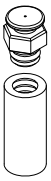	Schmieraufsatz für Bänder 907667/907668 Embout pour lubrification pour paumelles 907667/907668 Cap for lubrication for hinges 907667/907668	1 Stk./pce	**907058**
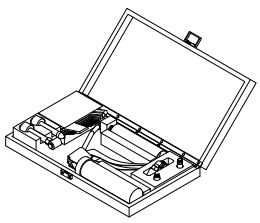	Schmierset für Anschweissbandrollen und Falzanschraubband Kit de graissage pour paumelles à souder et à visser Lubrication set for hinges	1 Stk./pce	**909240**
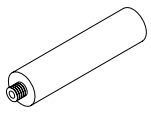	Fettkartuschen Ersatz, 125 g, für Schmierset 909240 Cartouches de graisse remplacement, 125 g, pour kit de graissage 909240 Grease cartridges replacement, 125 g, for lubrication set 909240	5 Stk./pcs	**908007**

Verarbeitungshilfen — Aides à la mise en œuvre — Processing aids

Abbildung Figure Figure	Bezeichnung Désignation Designation	Verkaufseinheit Unité de vente Sales unit	Art. Nr. art. no. art. no.
	Bohrschrauben-Setzgerät (230 V) komplett, inklusive Koffer Appareil à poser les vis autoforeuses (230 V) complet, avec coffret Power driver for self-cutting screws (230 V) complete incl. case	1 Stk./pce	**909203**
	Schrauben-Vorsatzgerät (Ersatz) Adaptateur pour tournevis (rechange) Power driver adapter (replacement)	1 Stk./pce	**909204**
	Schrauben-Einsatz (passend zu Art. Nr. 909203) Jeu de tournevis (pour art. no. 909203) Screwdriver bit (fitting art. no. 90920	2 Stk./pcs	**909205**
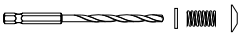	Set Spiralbohrer Spiralbohrer Ø 4 mm mit Sechskantschaft, inkl. Montageanleitung Kit mèche hélicoïdale mèche hélicoïdale Ø 4 mm avec tige à six pans, avec instructions de montage Spiral bit set spiral bit Ø 4 mm with hex shaft, incl. fitting instruction	1 Stk./pce	**909216**
	Spiralbohrer Ø 4 mm mit Sechskantschaft Mèche hélicoïdale Ø 4 mm avec tige à six pans Spiral bit Ø 4 mm with hex shaft	5 Stk./pcs	**909217**
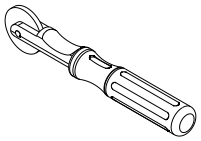	Einrollwerkzeug für Dichtung Roulette pour joint Rolling tool for weatherstripping	1 Stk./pce	**909001**
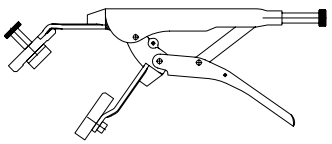	Setzzange Schweisshilfe für Schliessmulden 957042, 957043, 907072, 907073 Gabarit de pose Aide de soudage pour gâches réglables 957042, 957043, 907072, 907073 Placement jig Welding help for locking recesses 957042, 957043, 907072, 907073	1 Stk./pce	**909230**
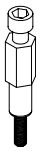	Handsetzgerät für Blindnietmutter M8 für Einschieblinge Outil pour la pose de tubtara M8 pour renforts Manual setting tool for rivet nut M8 for plug-in modules	1 Stk./pce	**959200**

Verarbeitungshilfen Aides à la mise en œuvre Processing aids

Abbildung Figure Figure	Bezeichnung Désignation Designation	Verkaufseinheit Unité de vente Sales unit	Art. Nr. art. no. art. no.
	Schweisstisch für Rahmen forster CREASWISS Table à souder pour cadre forster CREASWISS Welding table for frames forster CREASWISS	auf Anfrage sur demande on request	
	Starter-Kit für Gehrungsschleifen von CrNi-Profilen Appareils et matériels de ponçage pour profilés en acier inox Toolings and materials for stainless steel profiles	1 Stk./pce	**909005**
	Abdeckkappen für Anschraubbänder Art. Nr. 907680, 907681 Lackierschutz, wiederverwendbar Bouchons de protection pour paumelles à visser art. no. 907680, 907681 Protection pour laquage, réutilisable Cover caps for weld-on hinges art. no. 907680, 907681 Coat-protective, re-usable	50 Stk./pcs	**900265**
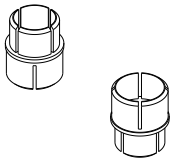	Abdeckkappen für Anschweissbänder und Falzanschraubbänder Lackierschutz, wiederverwendbar Bouchons de protection pour paumelles à souder et paumelles à visser Protection pour laquage, réutilisable Cover caps for weld-on hinges and screw-on hinges Coat-protective, re-usable	60 Stk./pcs	**907064**
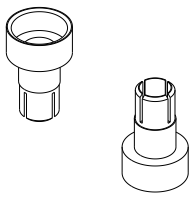	Abdeckkappen für Anschweissband Art. Nr. 907667, 907668 Lackierschutz, wiederverwendbar Bouchons de protection pour paumelles à souder art. no. 907667, 907668 Protection pour laquage, réutilisable Cover caps for weld-on hinge art. no. 907667, 907668 Coat-protective, reu-sable	60 Stk./pcs	**907065**
	Distanzplatten für Falzanschraubbänder 907680/907681, Ersatz Plaques de distance pour paumelles à visser 907680/907681, remplacement Distance plates for screw-on hinges 907680/907681, replacement	4 Stk./pcs	**907027**
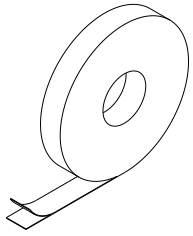	Montageklebeband 1.5 x 19 mm, temperaturbeständig bis 230 °C Bande de montage autocollante 1.5 x 19 mm, résistant à la chaleur jusqu'à 230 °C Adhesive tape 1.5 x 19 mm, heat resistant up to 230 °C(3.6 Pt)	11 m	**906026**



Fussballstadion Arena, CH-Thun

Systemschnitte | Coupes du système | System sections

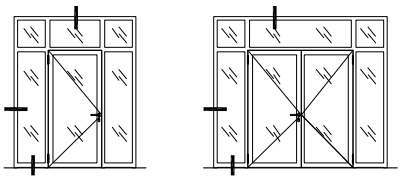

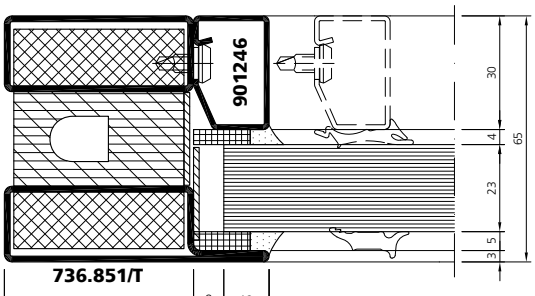

fl_sd_0603
fl_sd_0604

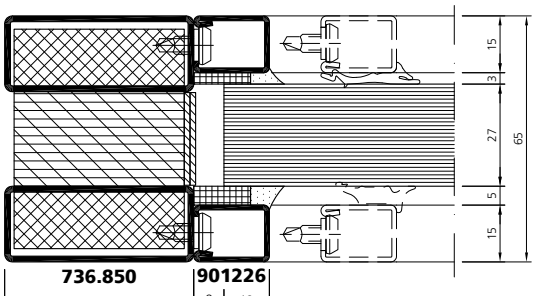

fl_sd_0601
fl_sd_0602

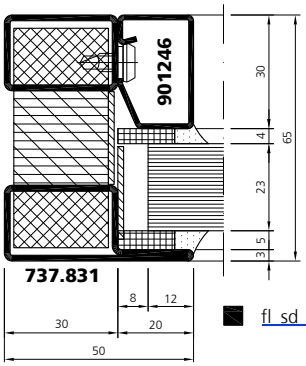

fl_sd_0607

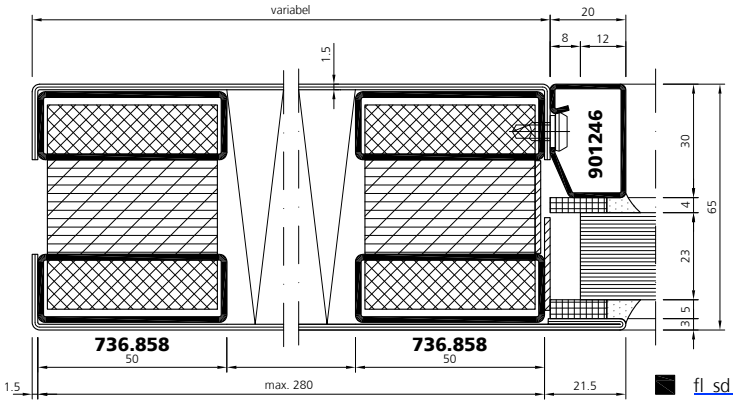

fl_sd_0605

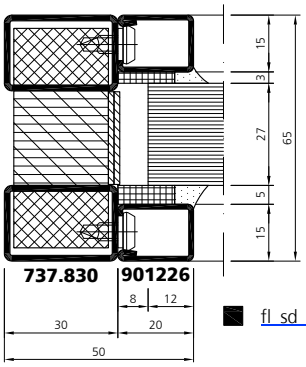

fl_sd_0608

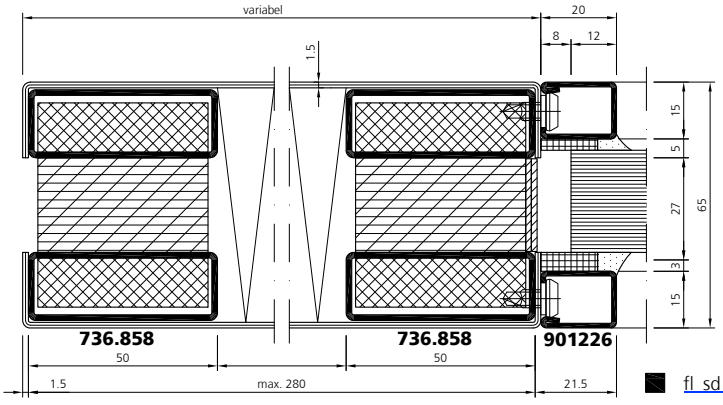

fl_sd_0606

Systemschnitte | Coupes du système | System sections

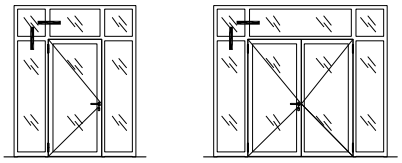

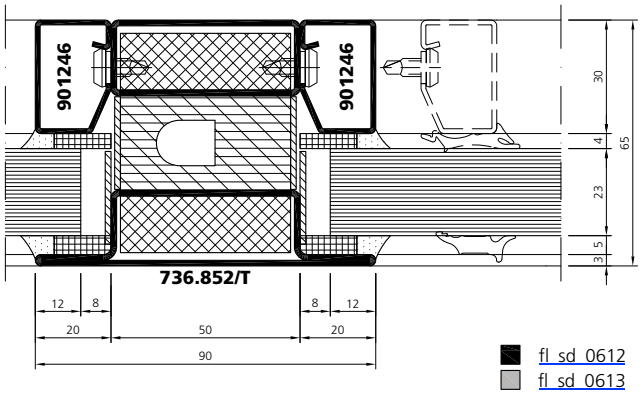

fl_sd_0612
fl_sd_0613

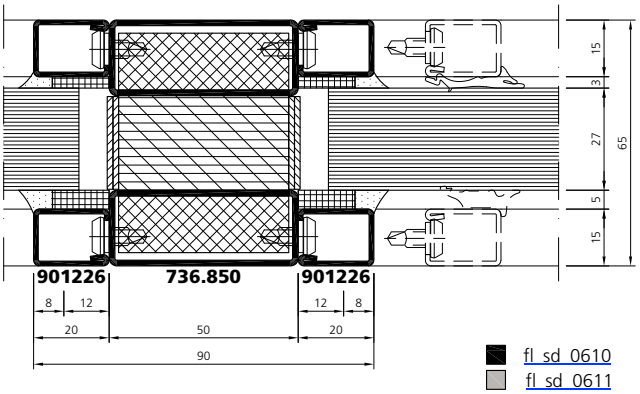

fl_sd_0610
fl_sd_0611

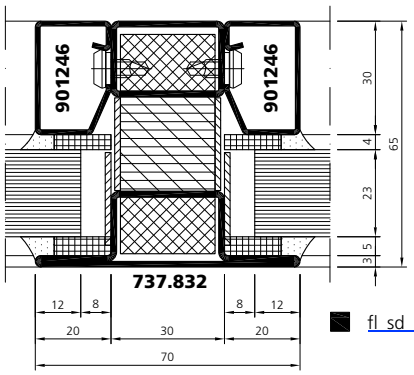

fl_sd_0616

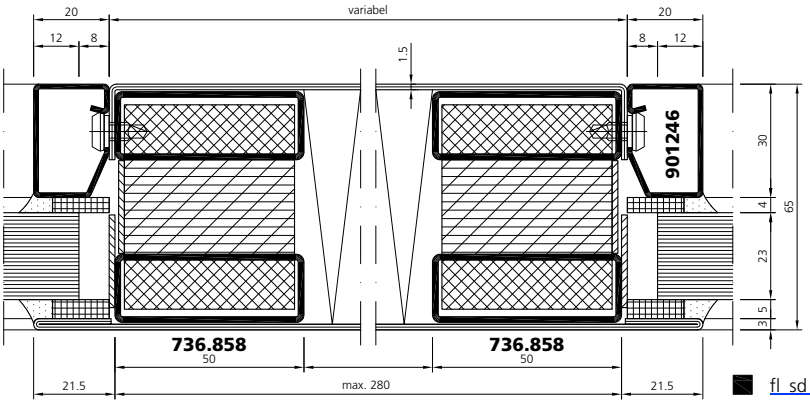

fl_sd_0614

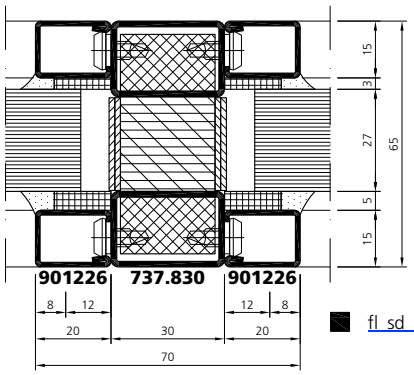

fl_sd_0609

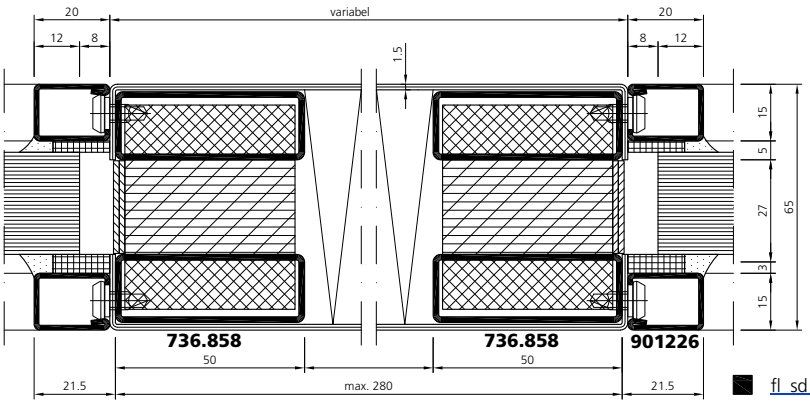

fl_sd_0615

06/18

Systemschnitte | Coupes du système | System sections

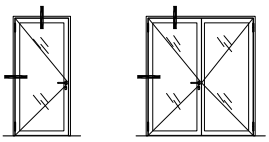

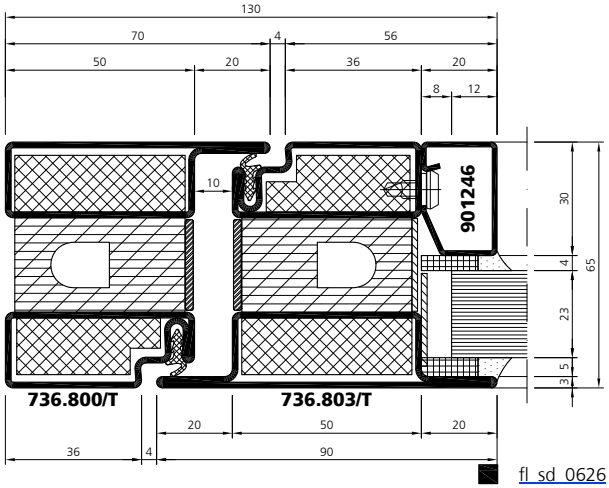

fl_sd_0626
fl_sd_0627

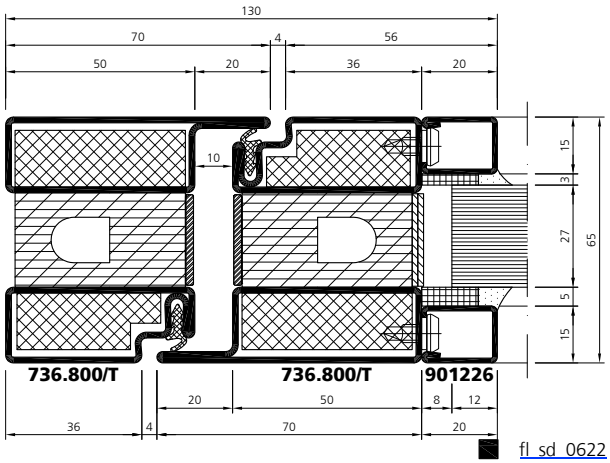

fl_sd_0622
fl_sd_0623

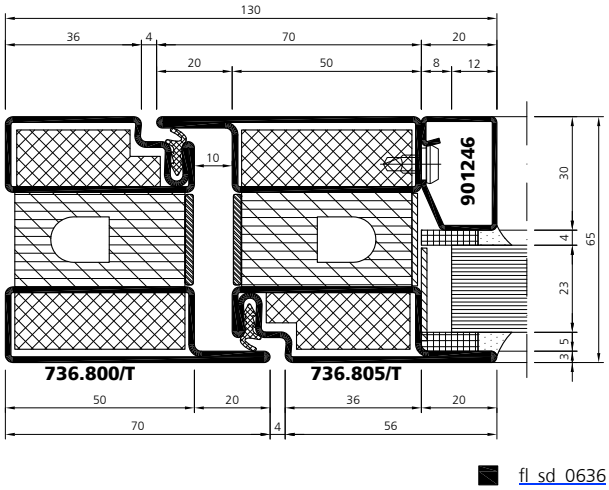

fl_sd_0636
fl_sd_0637

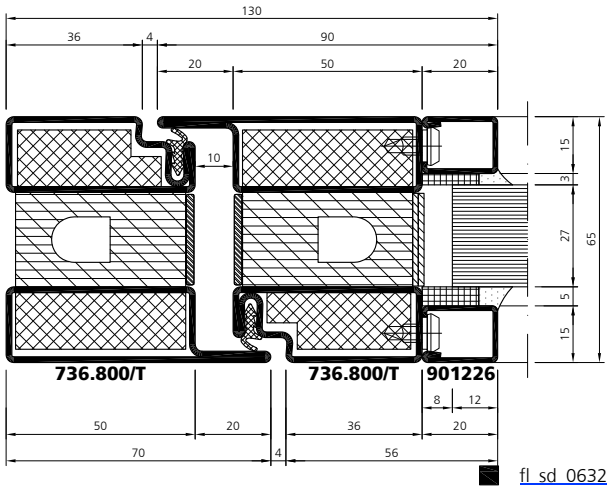

fl_sd_0632
fl_sd_0633

06/18

Systemschnitte | Coupes du système | System sections

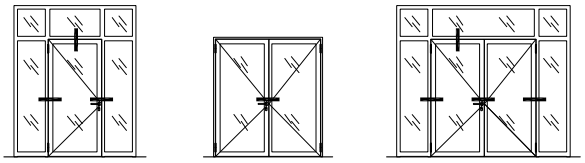

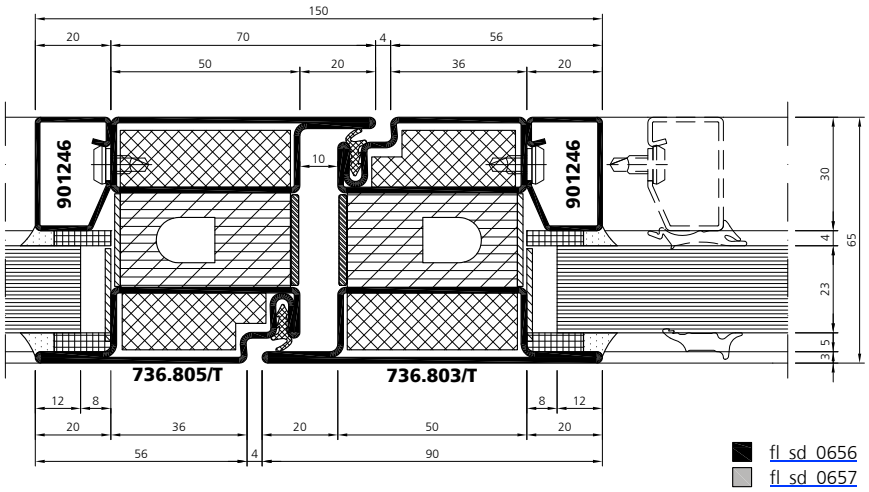

fl_sd_0656
fl_sd_0657

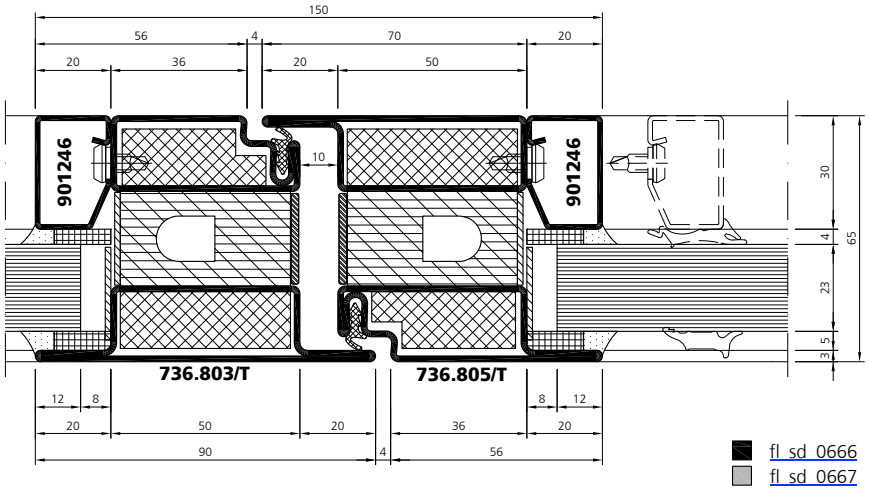

fl_sd_0666
fl_sd_0667

Systemschnitte | Coupes du système | System sections

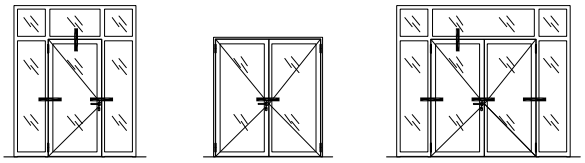

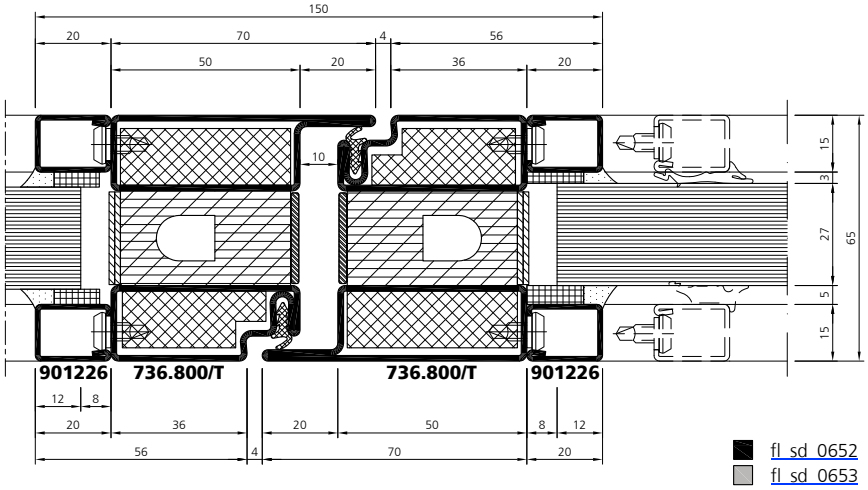

fl_sd_0652
fl_sd_0653

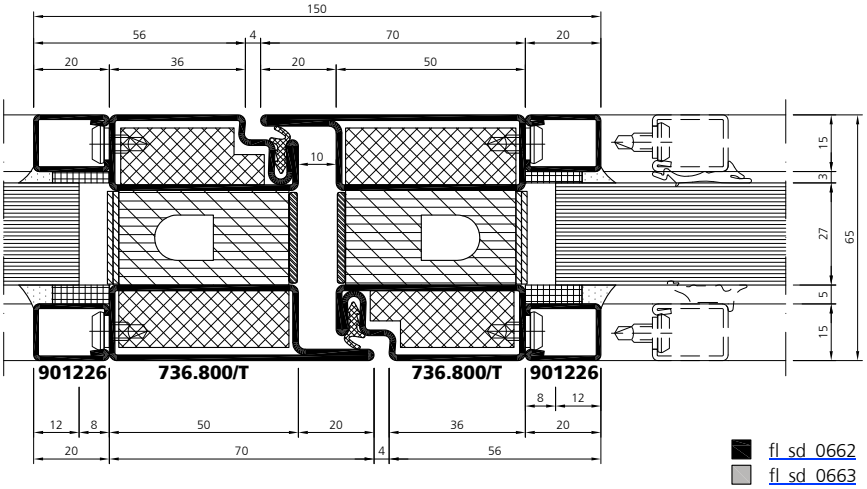

fl_sd_0662
fl_sd_0663

Systemschnitte | Coupes du système | System sections

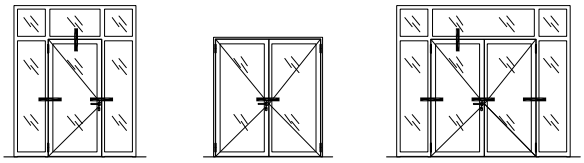

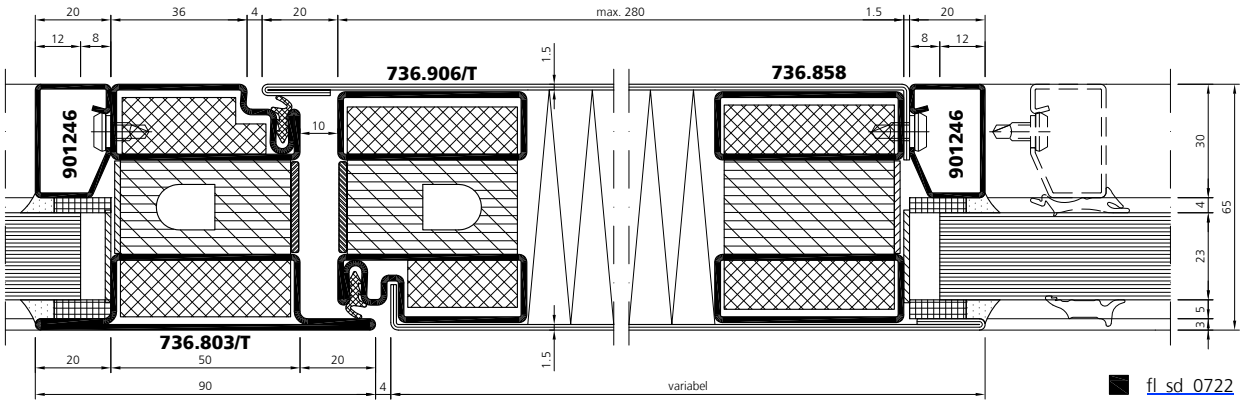

fl_sd_0722

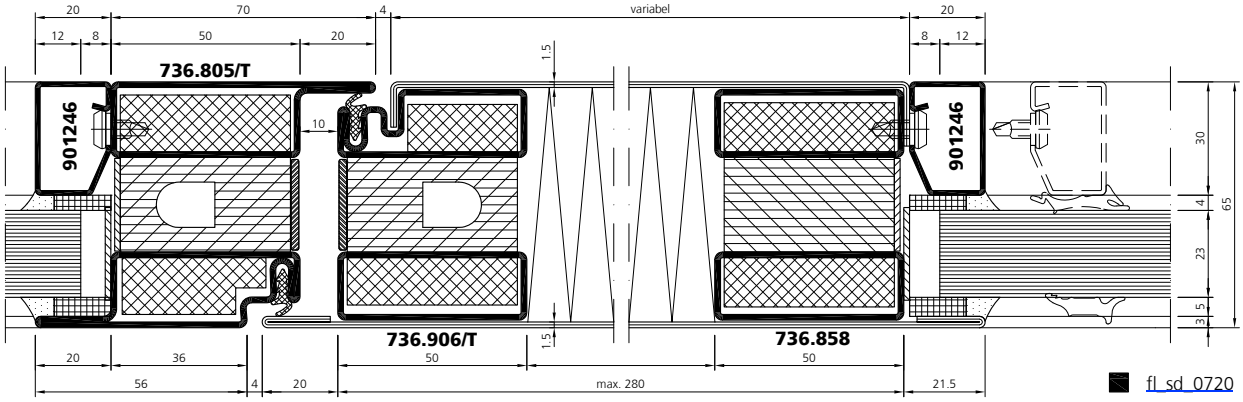

fl_sd_0720

Systemschnitte

Coupes du système

System sections

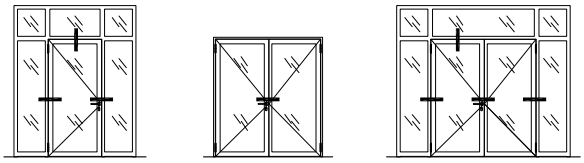

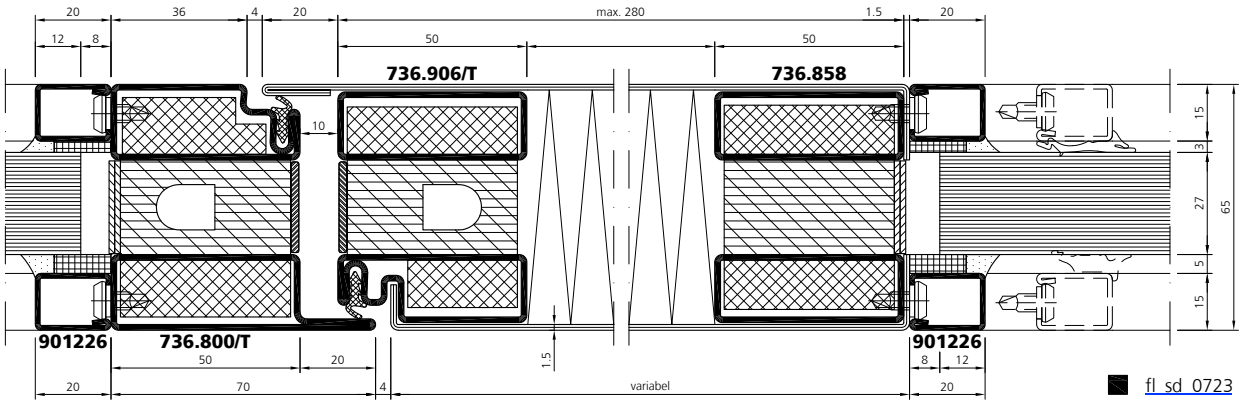

fl_sd_0723

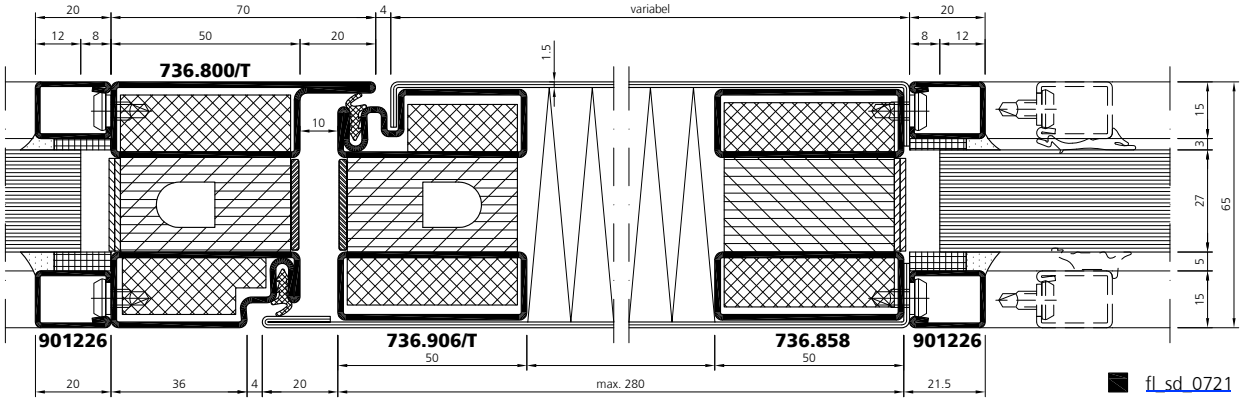

fl_sd_0721

Systemschnitte | Coupes du système | System sections

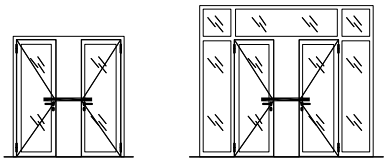

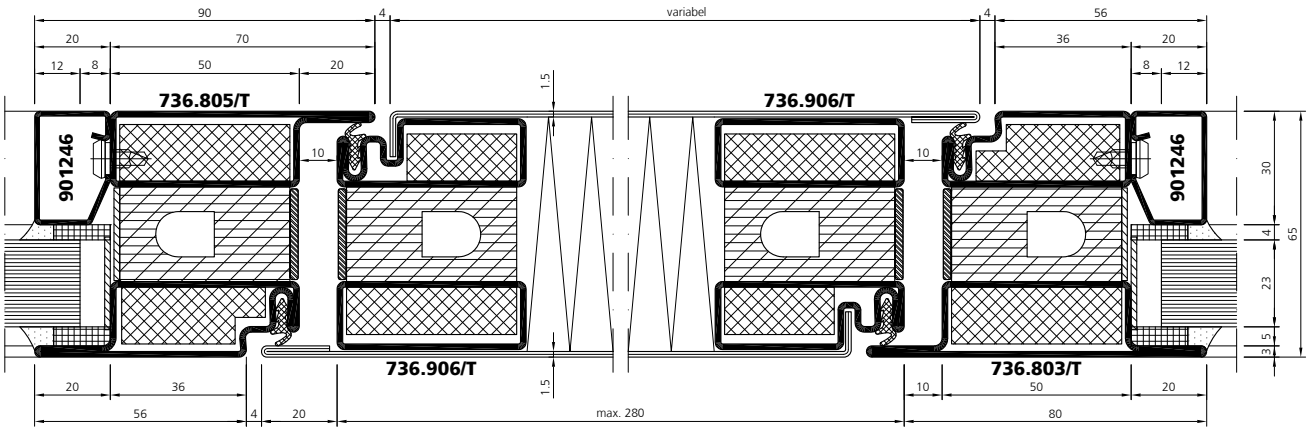

fl_sd_0728

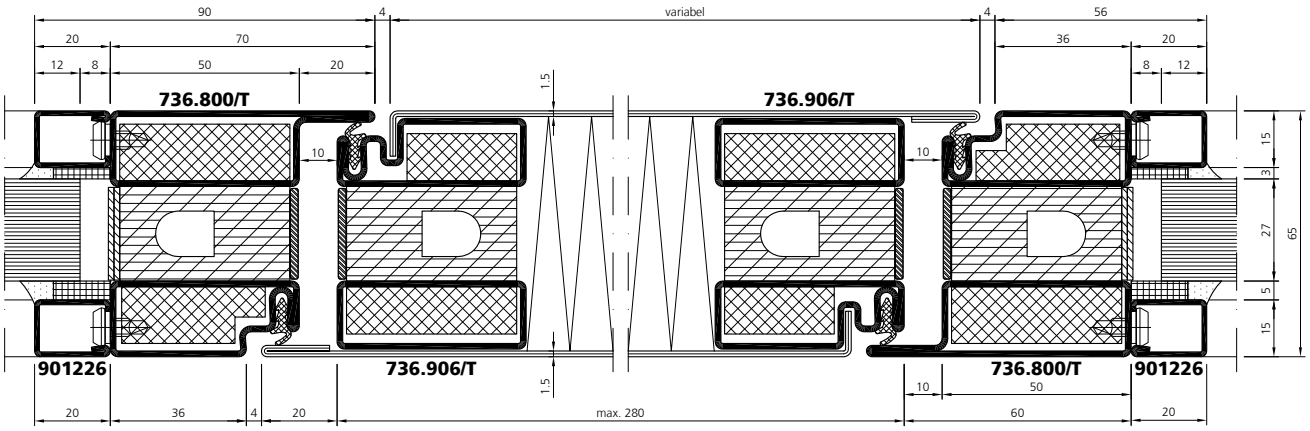

fl_sd_0729

Systemschnitte | Coupes du système | System sections

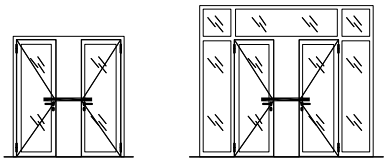

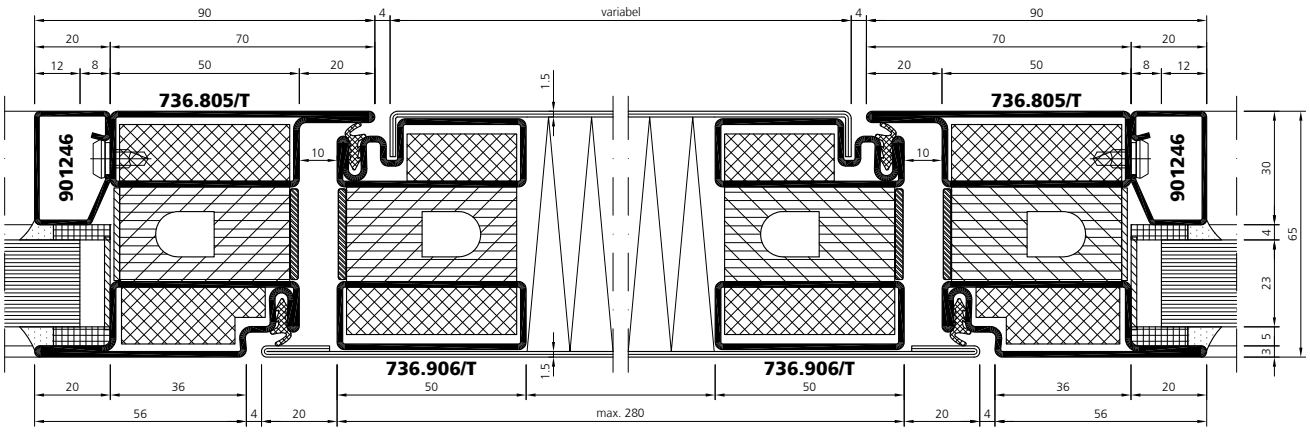

fl_sd_0730

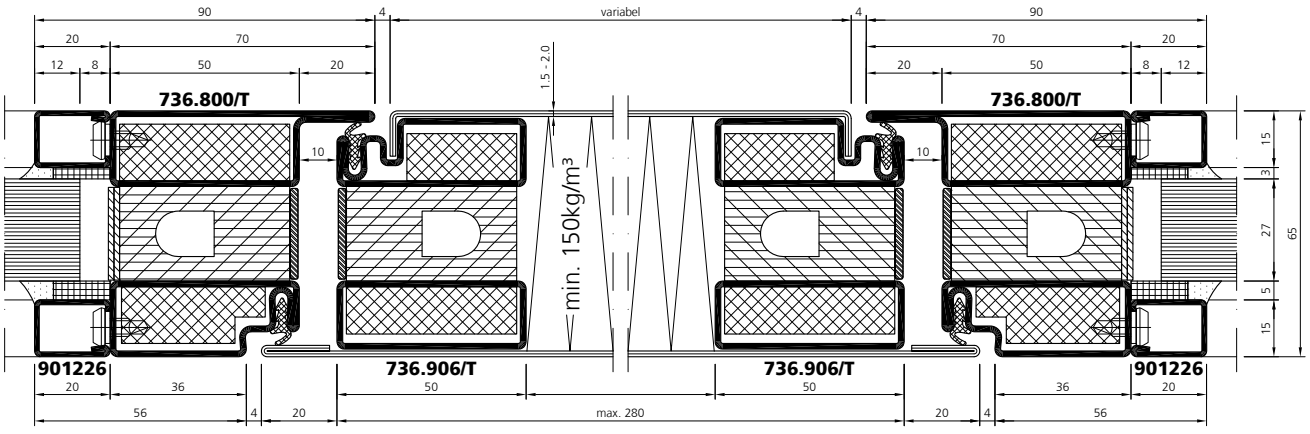

fl_sd_0731

Systemschnitte | Coupes du système | System sections

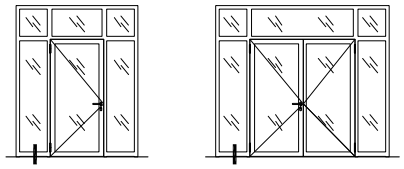

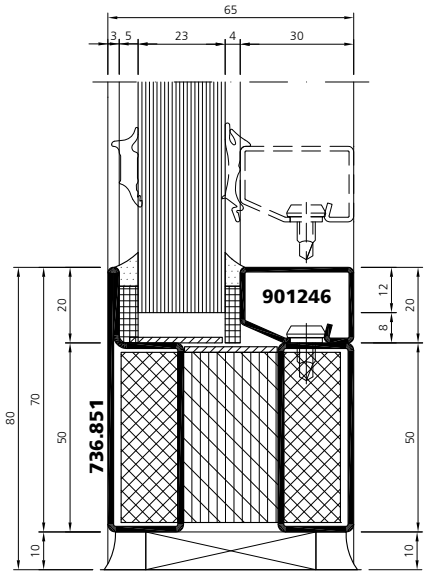

fl_sd_0690
fl_sd_0691

fl_sd_0740 (2 x 736.858)

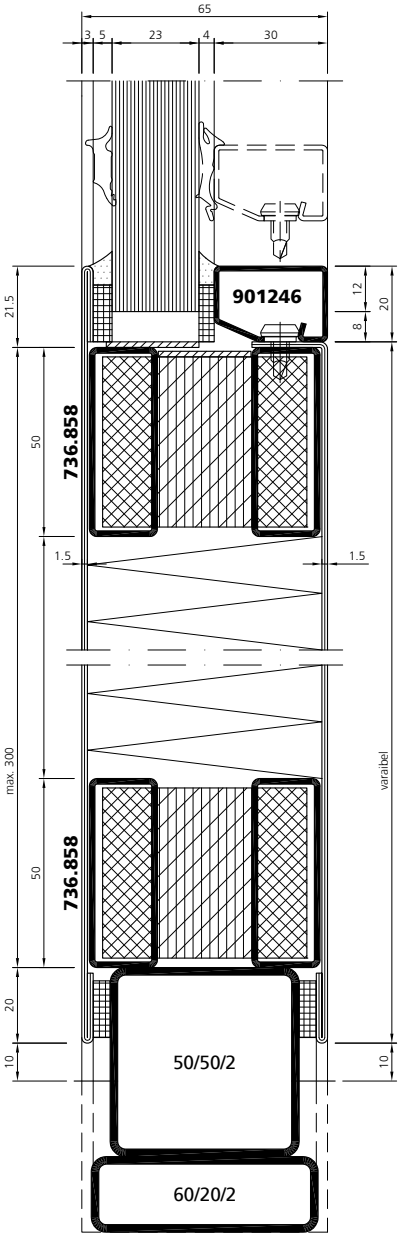

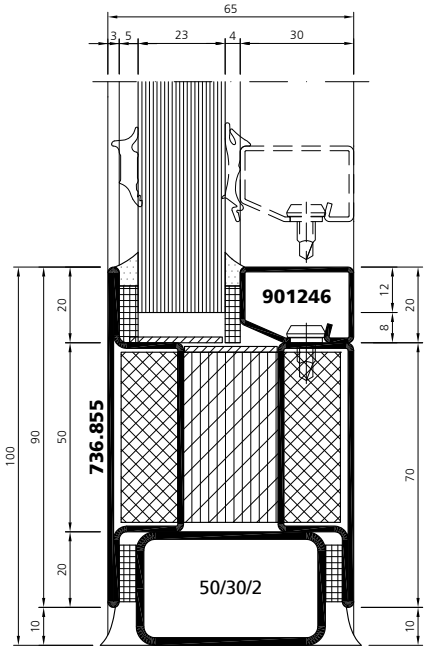

fl_sd_0692
fl_sd_0693

fl_sd_0738 (2 x 736.858)

fl_sd_0736

fl_sd_0694 (736.855)
fl_sd_0695 (736.855 CrNi)

Systemschnitte

Coupes du système

System sections

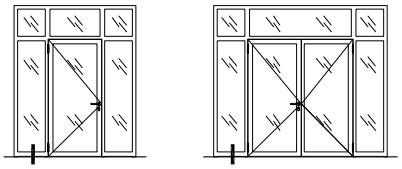

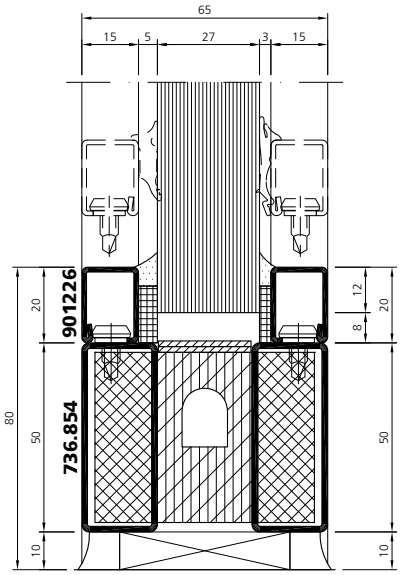

fl_sd_0680
fl_sd_0681
fl_sd_0741 (2 x 736.858)

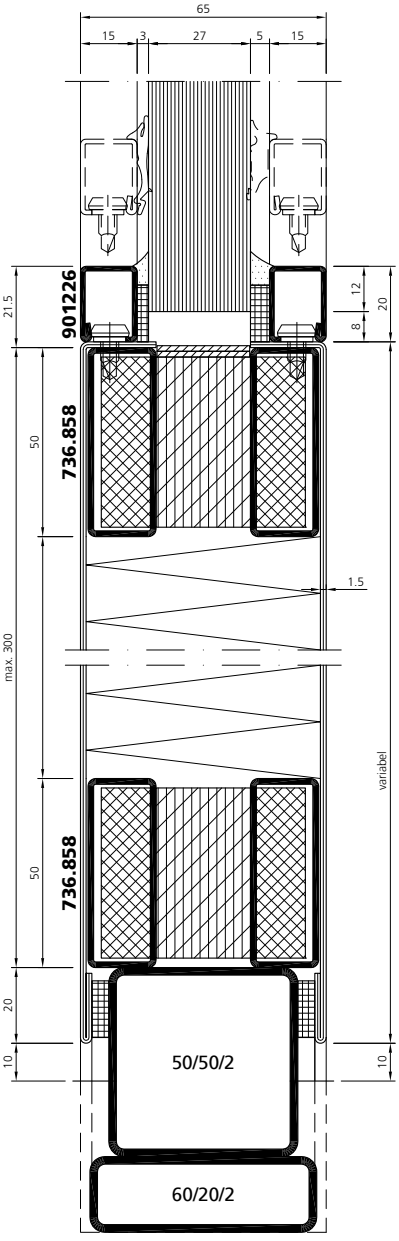

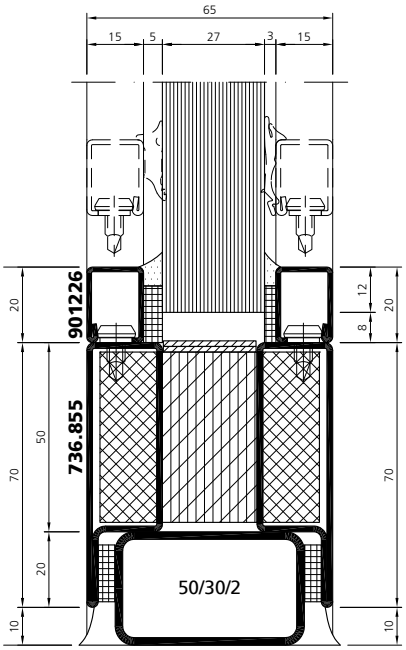

fl_sd_0682
fl_sd_0683
fl_sd_0739 (2 x 736.858)

fl_sd_0737
fl_sd_0684 (736.854)
fl_sd_0685 (736.854 CrNi)

Systemschnitte | Coupes du système | System sections

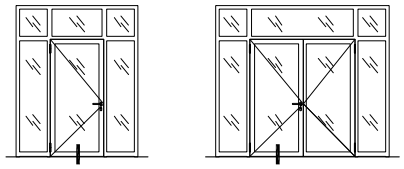

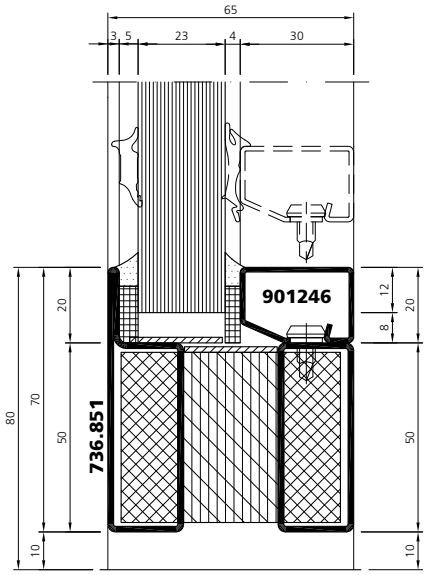

fl_sd_0710
fl_sd_0711

fl_sd_0734 (2 x 736.858)

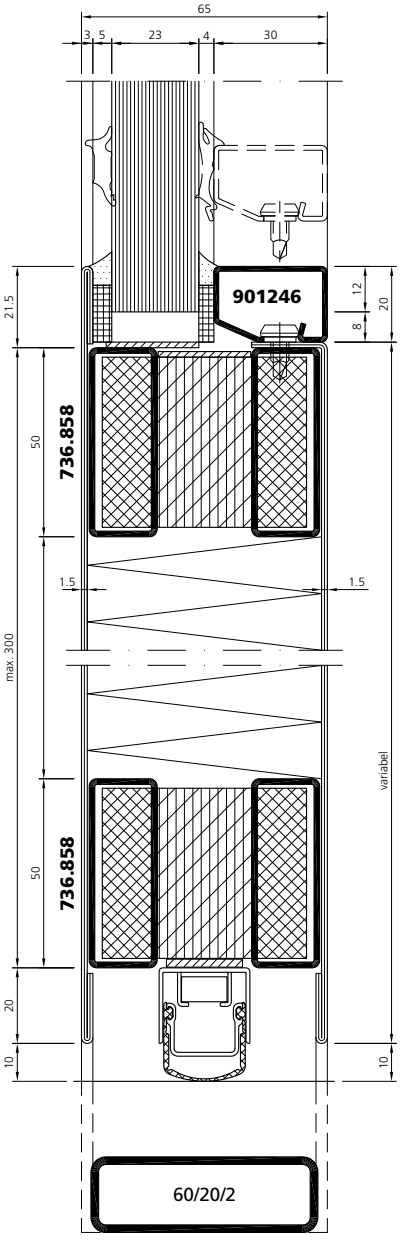

fl_sd_0732

fl_sd_0714 (736.855)
fl_sd_0715 (736.855 CrNi)

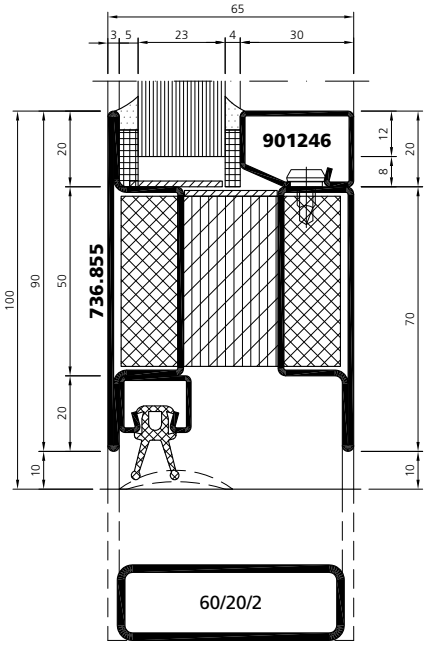

fl_sd_0716

fl_sd_0712 (Athmer Stadi)
fl_sd_0713 (Athmer Stadi)

Systemschnitte | Coupes du système | System sections

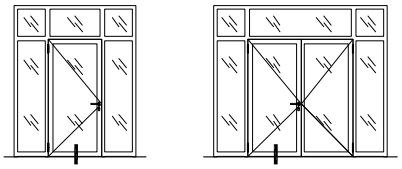

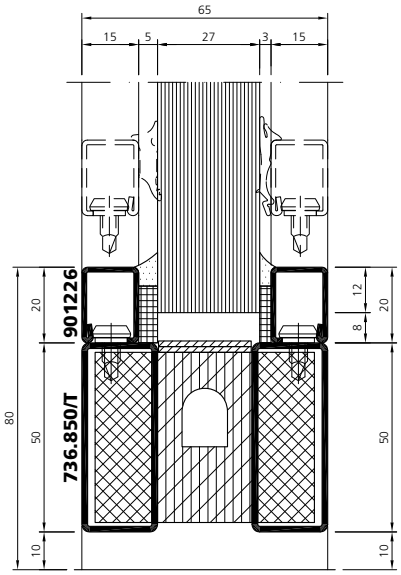

fl_sd_0700
fl_sd_0701

fl_sd_0735 (2 x 736.858)

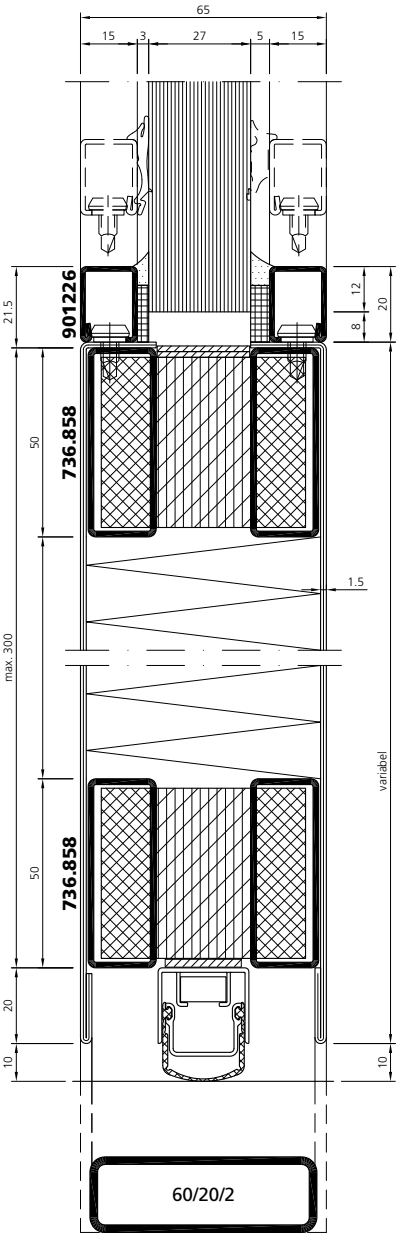

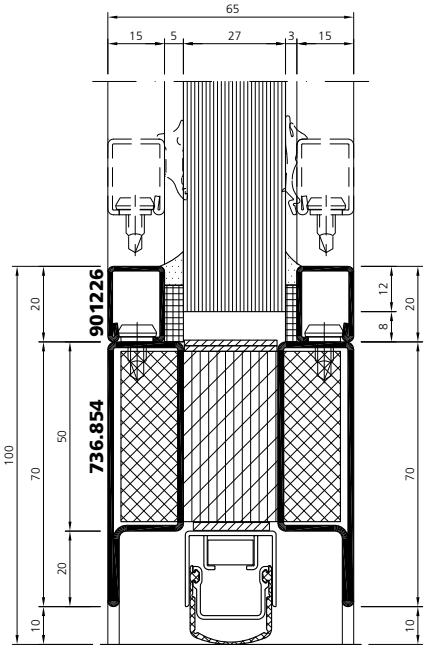

fl_sd_0702
fl_sd_0703

fl_sd_0733

fl_sd_0704 (736.854)
fl_sd_0705 (736.854 CrNi)

Übersicht Systempläne

1	einflügelige Tür
2	• mit Seitenteil
3	• mit zwei Seitenteilen
4	• mit Oberlicht
5	• mit Oberlicht und Seitenteil
6	• mit Oberlicht und zwei Seitenteilen
7	zweiflügelige Tür
8	• mit Seitenteil
9	• mit zwei Seitenteilen
10	• mit Oberlicht
11	• mit Oberlicht und Seitenteil
12	• mit Oberlicht und zwei Seitenteilen
13	Festverglasung

Tableau des plans du système

porte à un vantail
• avec partie latérale fixe
• avec deux parties latérales fixes
• avec imposte
• avec imposte et partie latérale fixe
• avec imposte et deux parties latérales fixes
porte à deux vantaux
• avec partie latérale fixe
• avec deux parties latérales fixes
• avec imposte
• avec imposte et partie latérale fixe
• avec imposte et deux parties latérales fixes
vitrage fixe

Synopsis of system plans

single-leaved door
• with screen abutment
• with 2 screen abutments
• with fanlight
• with fanlight and screen abutment
• with fanlight and 2 screen abutments
double-leaved door
• with screen abutment
• with 2 screen abutments
• with fanlight
• with fanlight and screen abutment
• with fanlight and 2 screen abutments
fixed glazing

■ Stahl / Acier / steel

□ Edelstahl / Acier inox / stainless steel

1

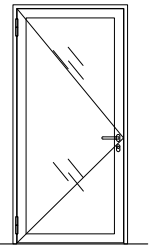

■ fl_sp_0094
□ fl_sp_0102

2

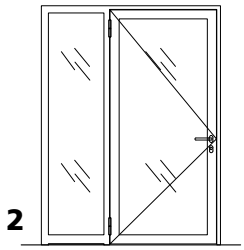

■ fl_sp_0085
□ fl_sp_0090

3

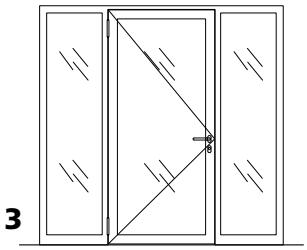

■ fl_sp_0097
□ fl_sp_0105

4

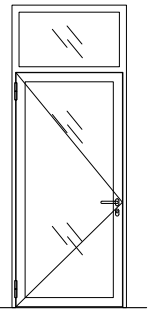

■ fl_sp_0095
□ fl_sp_0103

5

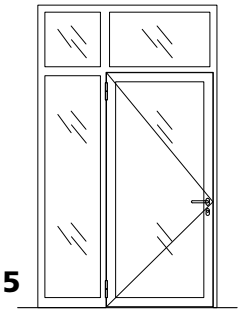

■ fl_sp_0096
□ fl_sp_0104

6

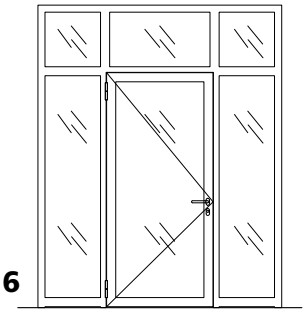

■ fl_sp_0086
□ fl_sp_0091

Übersicht Systempläne Tableau des plans du système Synopsis of system plans

7

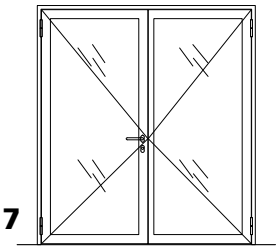

fl_sp_0098
fl_sp_0106

8

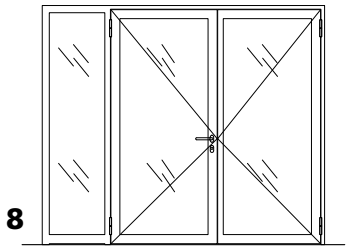

fl_sp_0087
fl_sp_0092

9

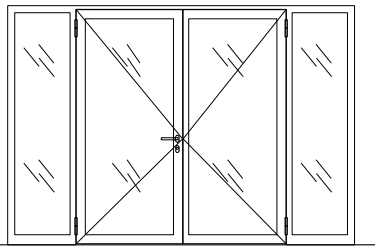

fl_sp_0101
fl_sp_0109

10

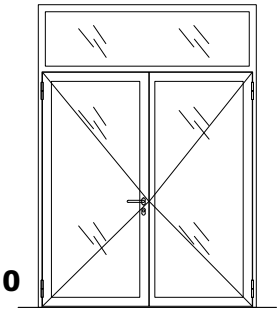

fl_sp_0099
fl_sp_0107

11

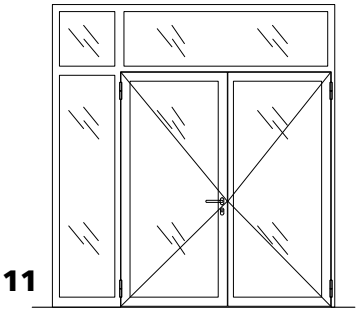

fl_sp_0100
fl_sp_0108

12

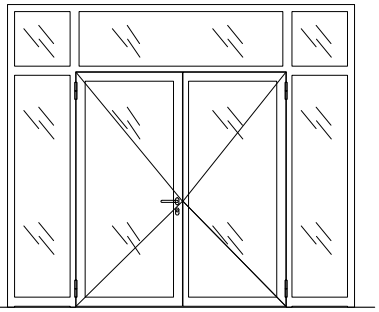

fl_sp_0088
fl_sp_0093

13

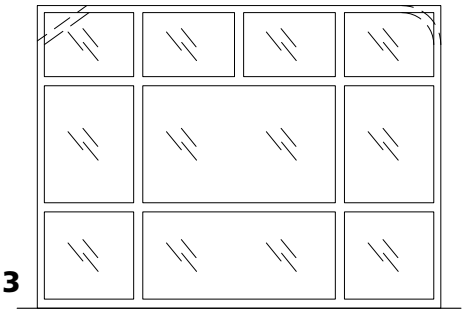

fl_sp_0083
fl_sp_0084

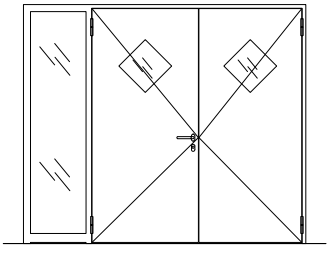

Systempläne | Plans du système | System plans

fl_sp_0083
fl_sp_0084

A - A

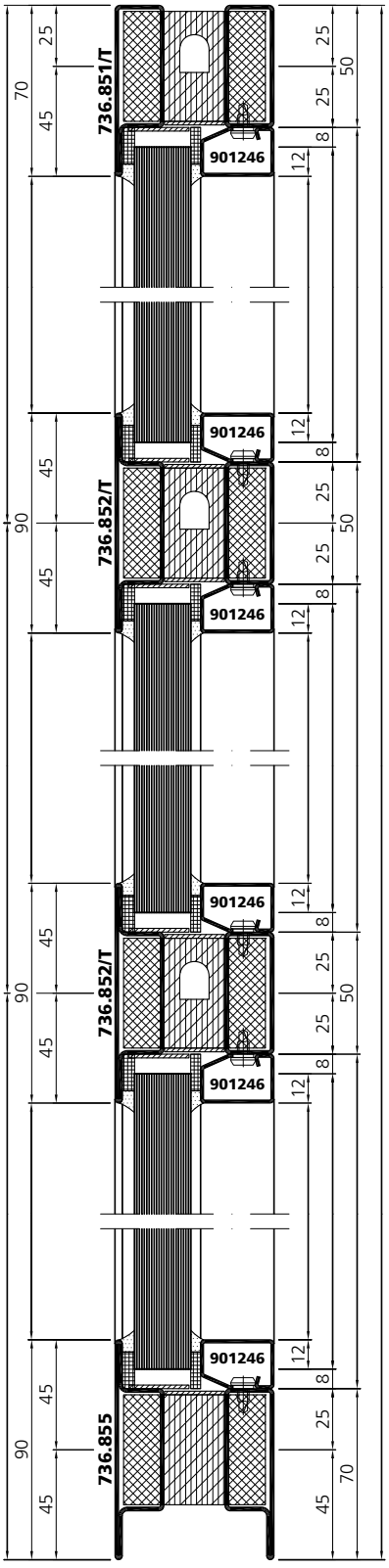

Systempläne | Plans du système | System plans

fl_sp_0083
fl_sp_0084

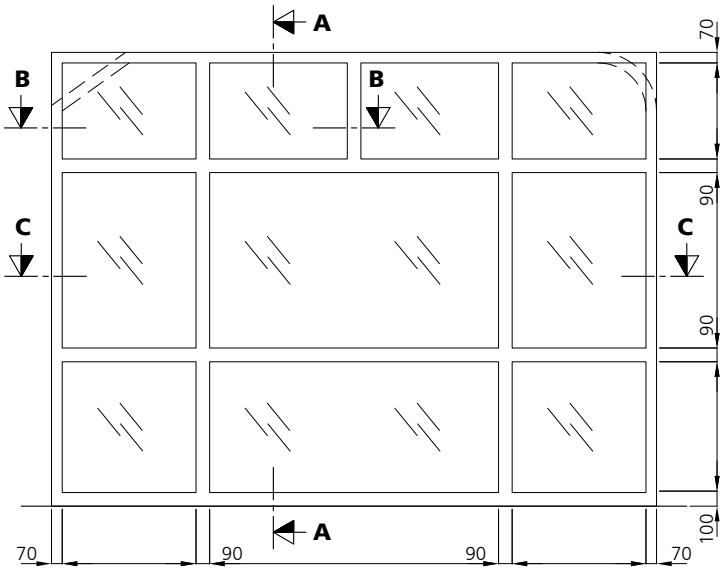

B - B

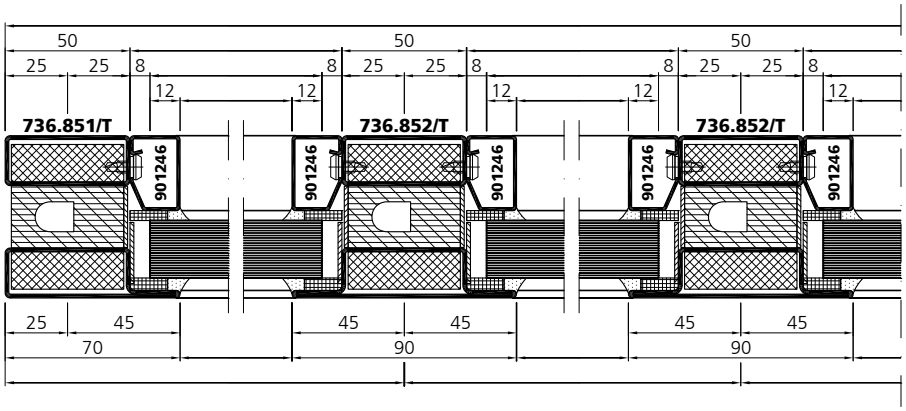

C - C

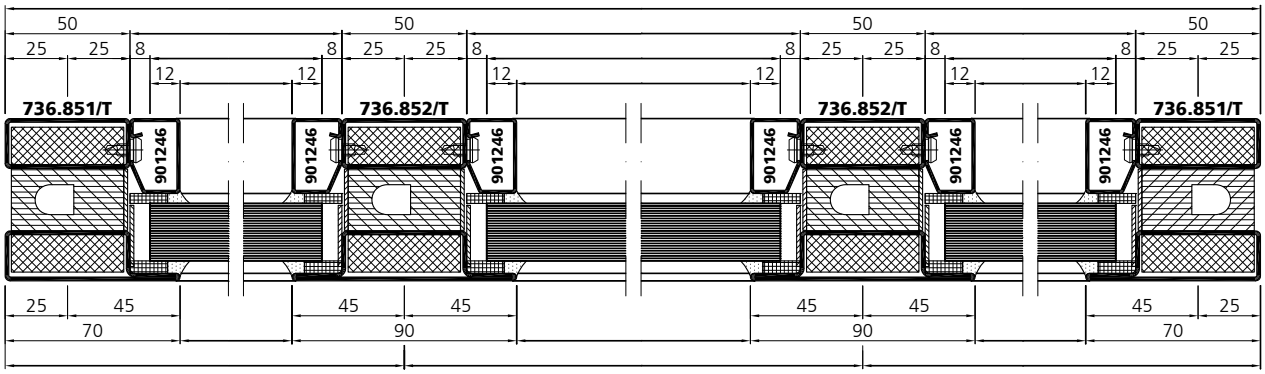

Systempläne | Plans du système | System plans

fl_sp_0085
fl_sp_0090

A - A

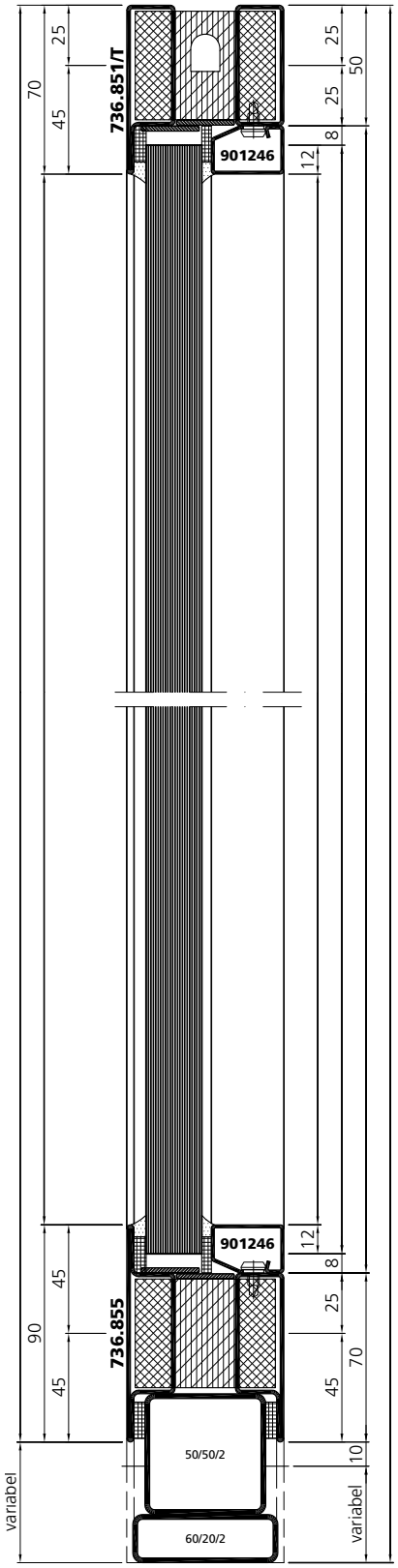

B - B

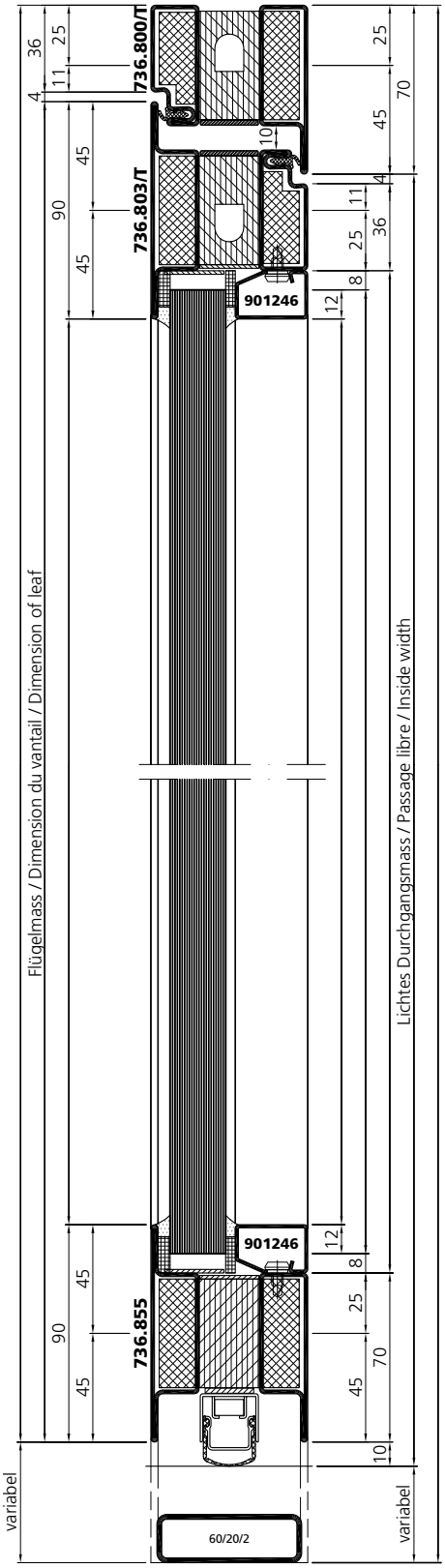

Systempläne | Plans du système | System plans

fl_sp_0085
fl_sp_0090

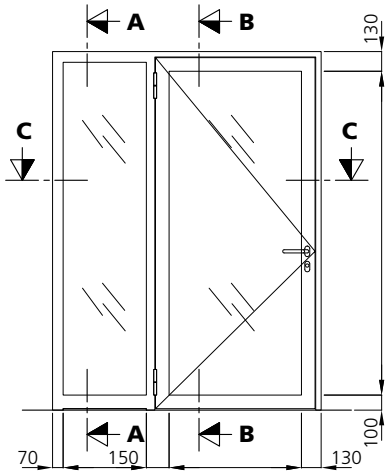

C - C

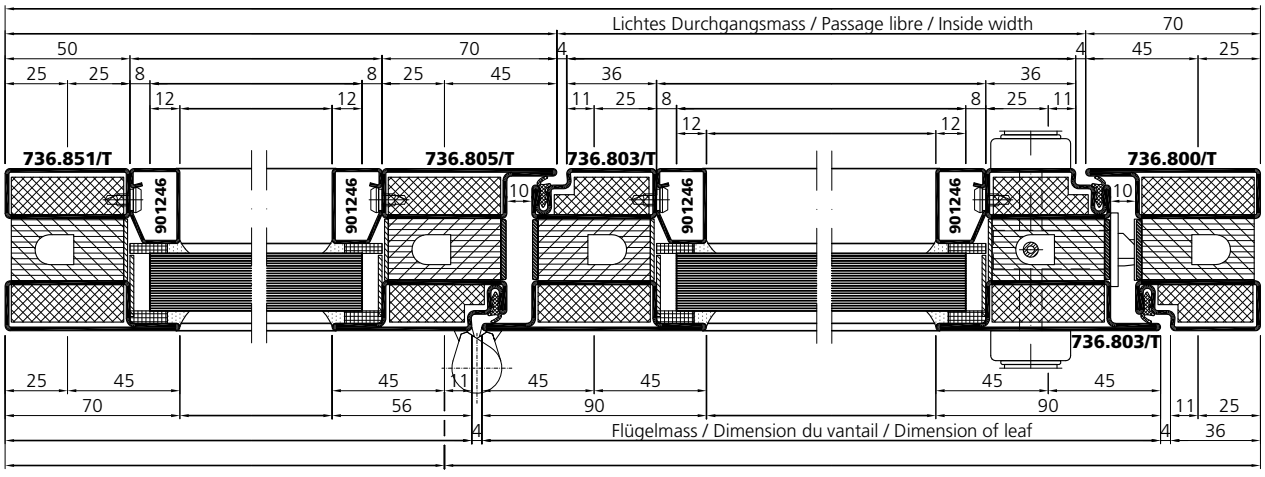

Systempläne | Plans du système | System plans

fl_sp_0086
fl_sp_0091

A - A

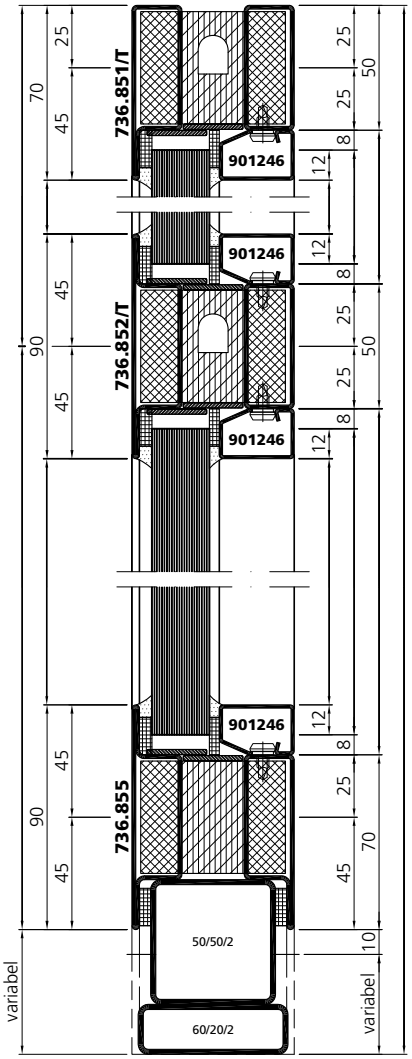

B - B

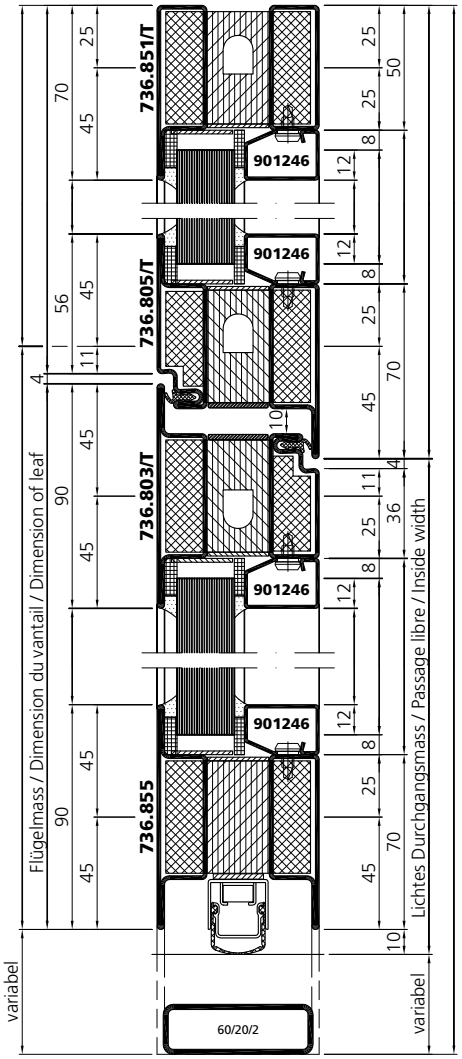

D - D

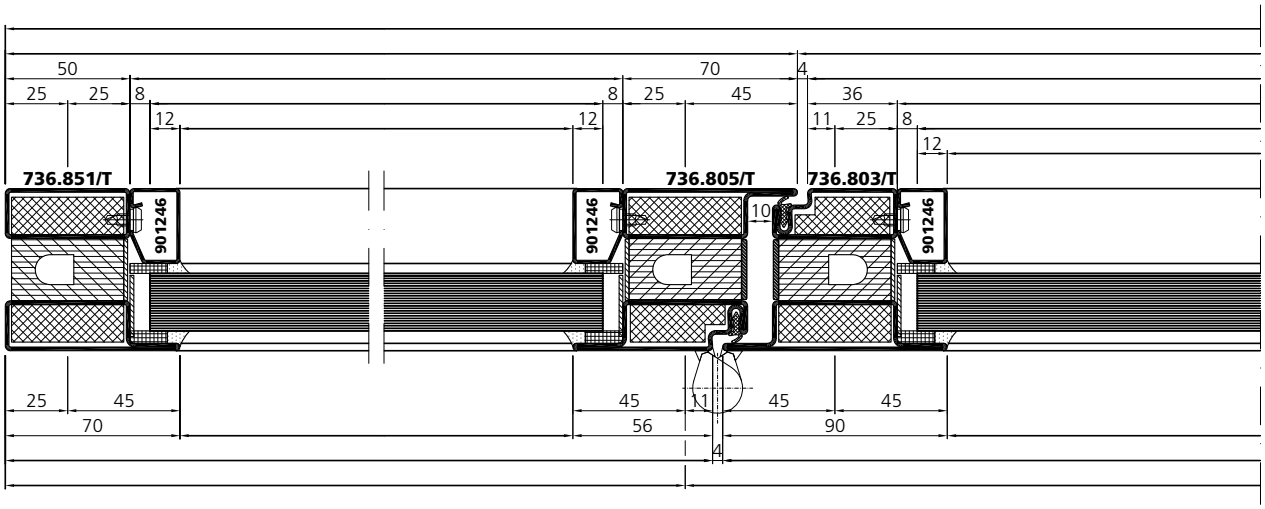

Systempläne | Plans du système | System plans

fl_sp_0086
fl_sp_0091

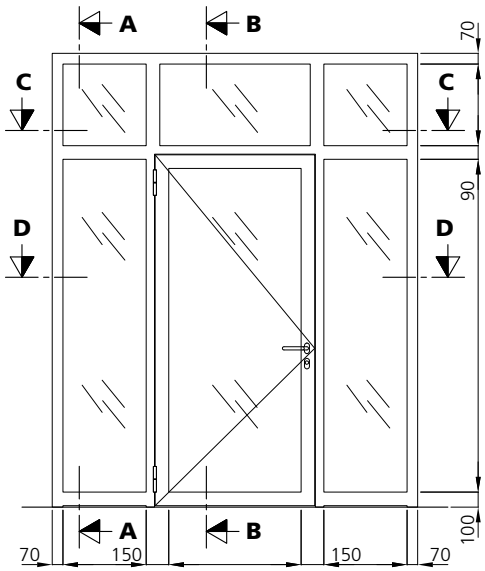

C - C

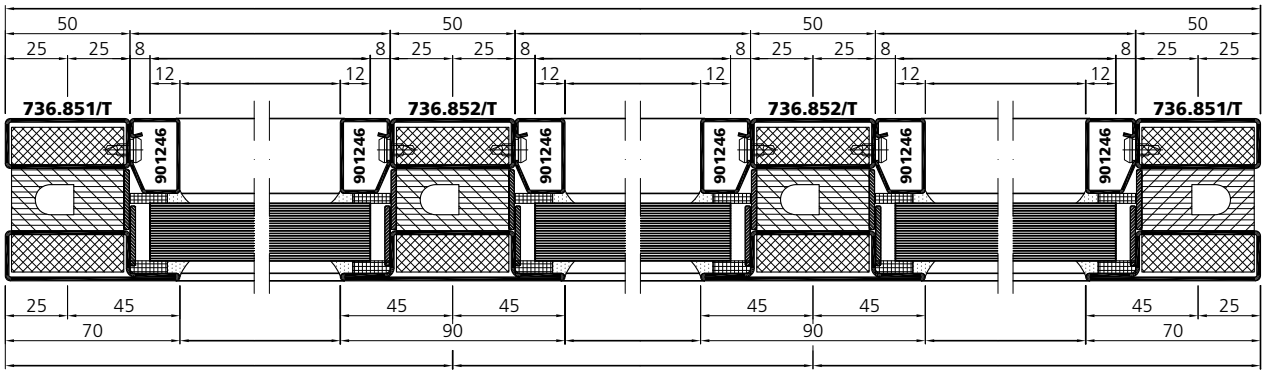

D - D

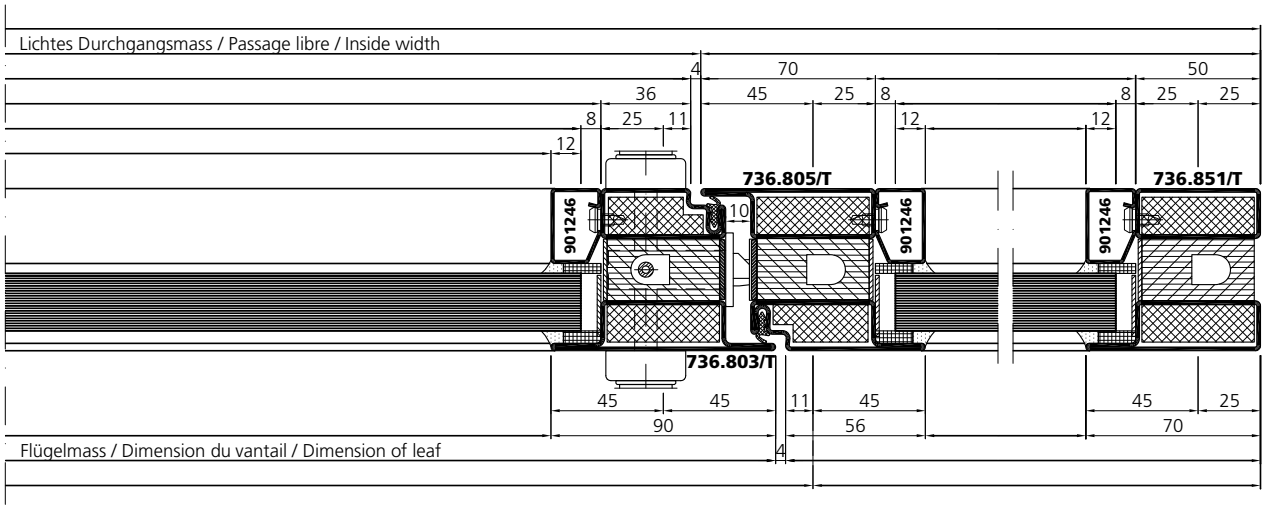

Systempläne | Plans du système | System plans

fl_sp_0087
fl_sp_0092

A - A

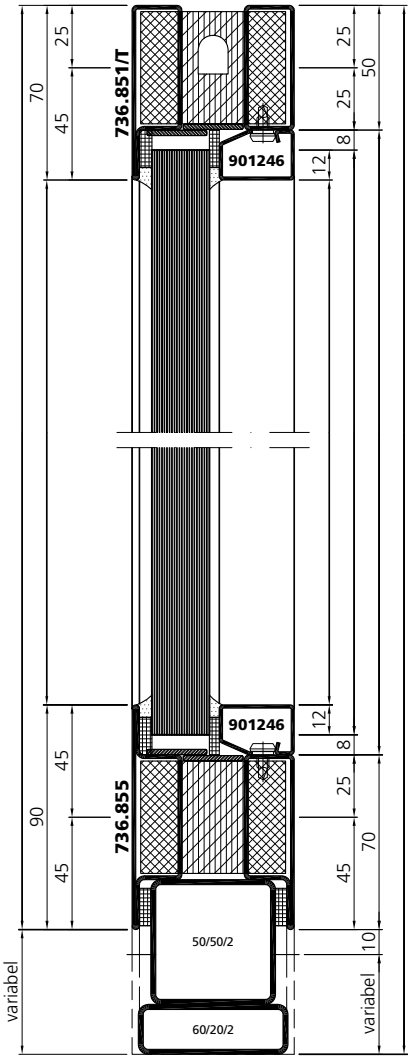

B - B

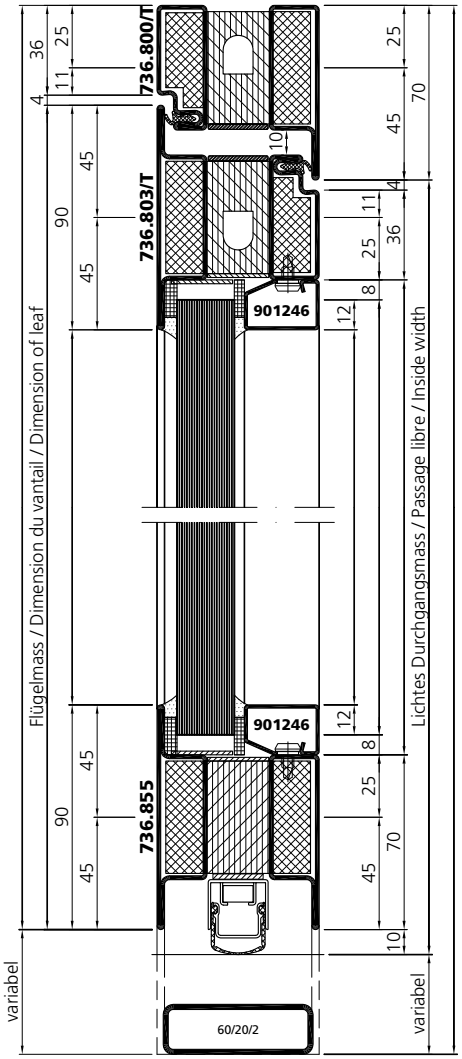

C - C

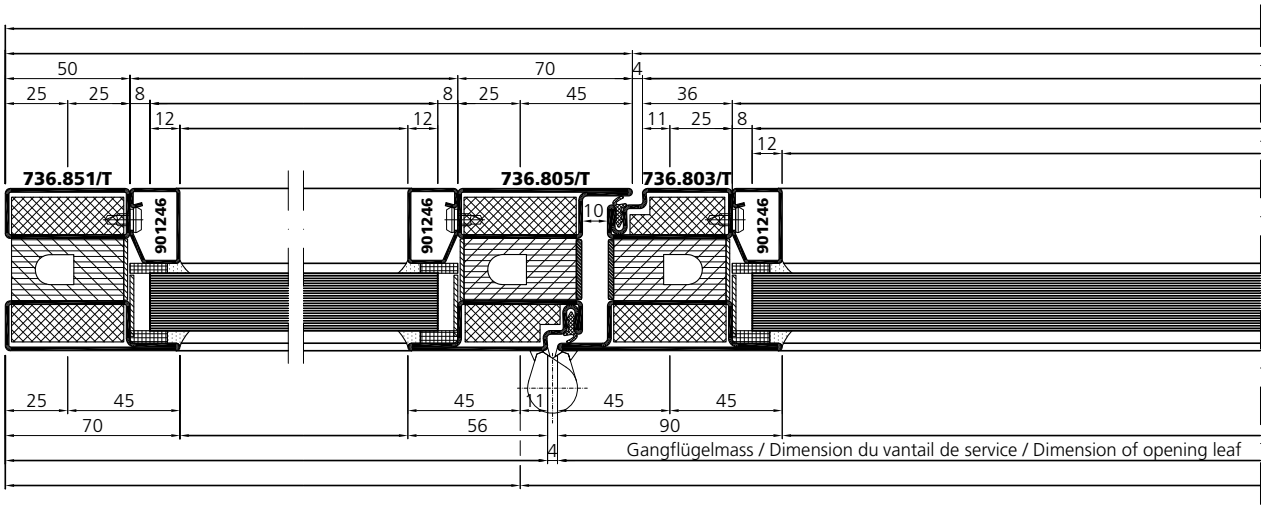

Systempläne | Plans du système | System plans

fl_sp_0087
fl_sp_0092

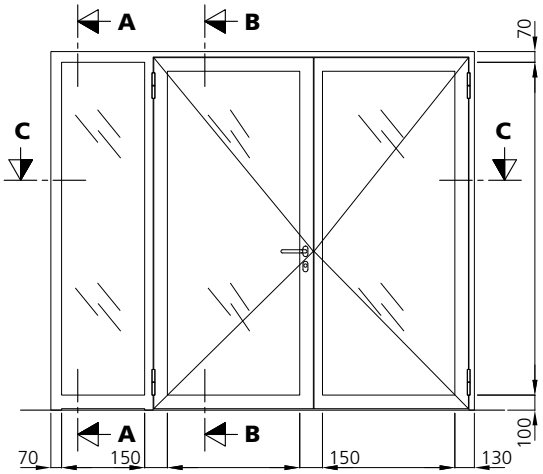

C - C

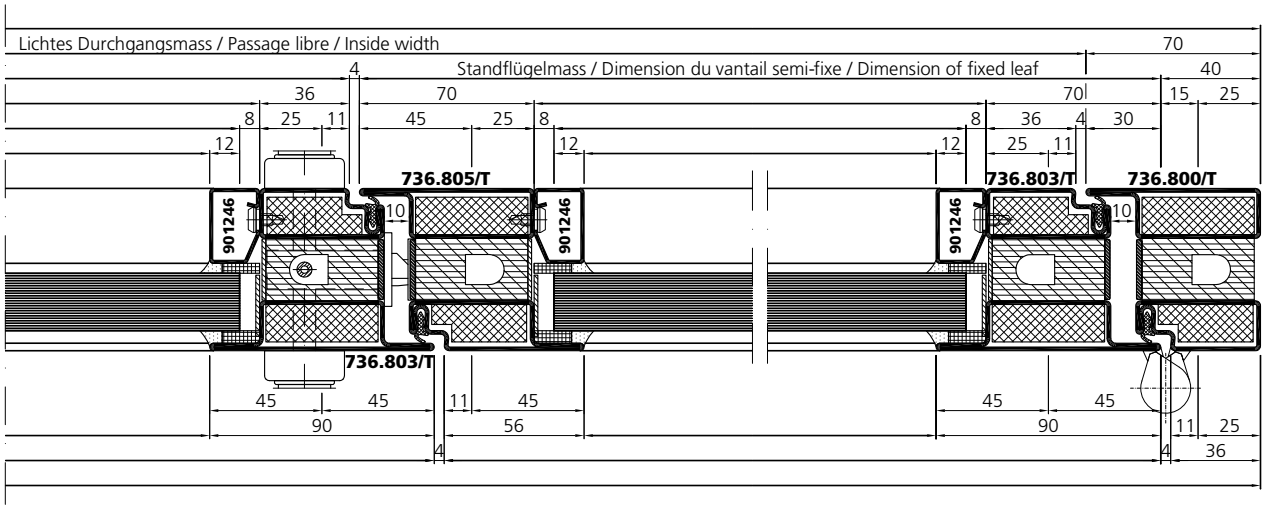

06/18

Systempläne | Plans du système | System plans

fl_sp_0088
fl_sp_0093

A - A

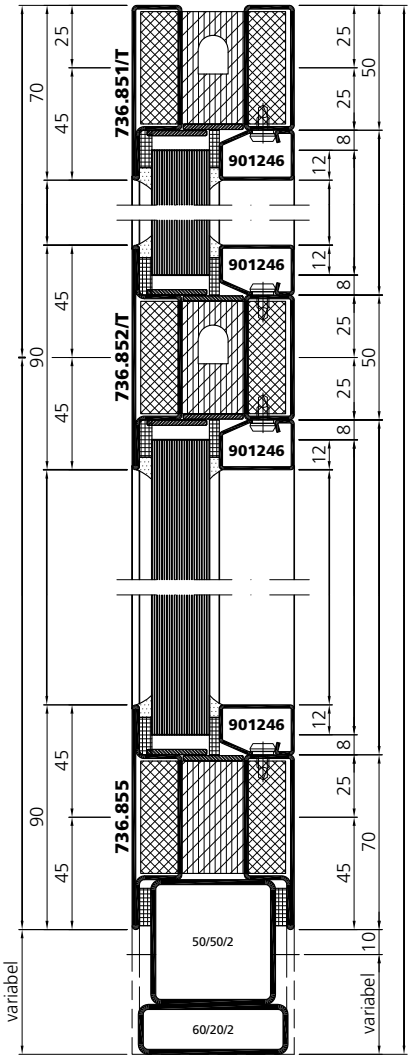

B - B

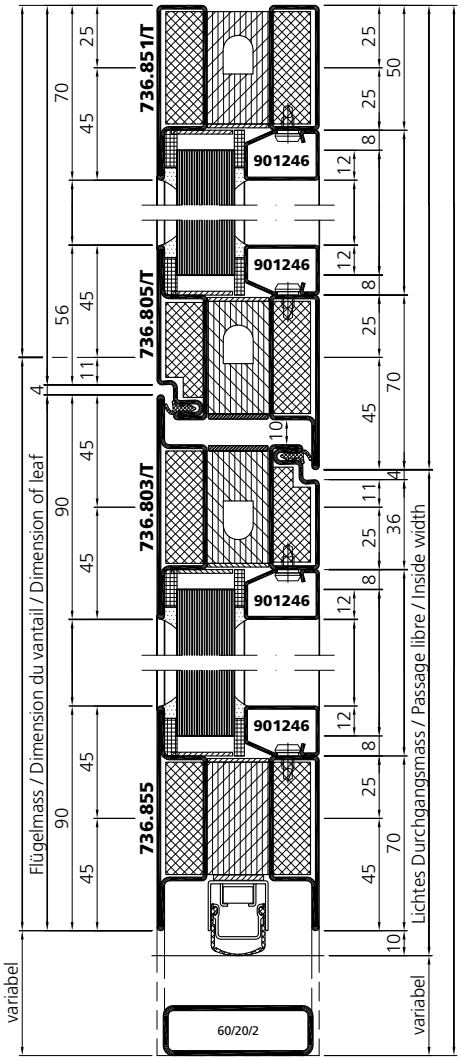

D - D

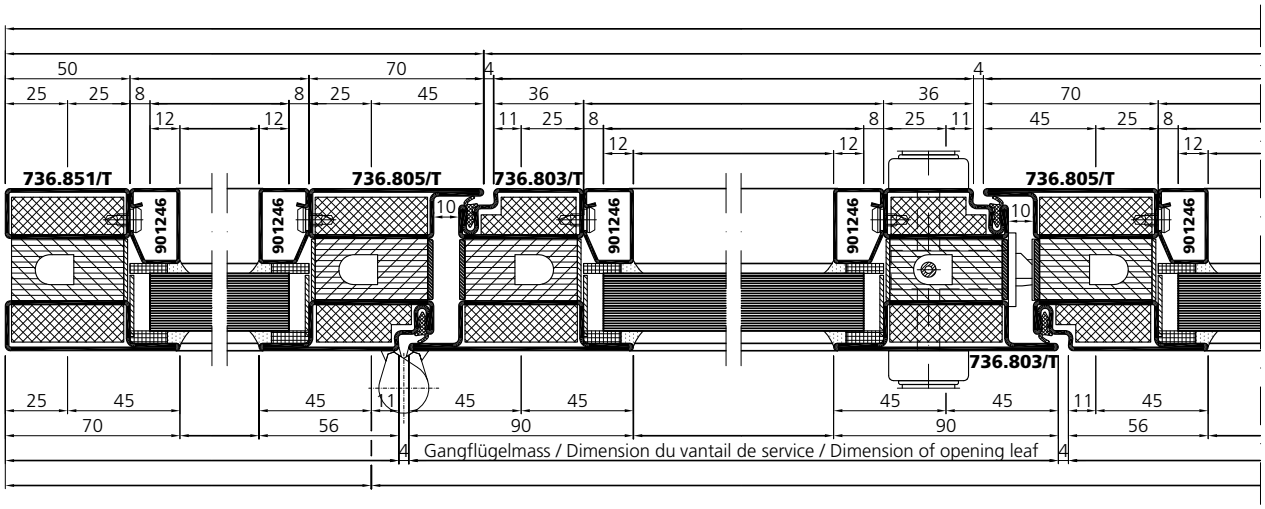

Systempläne | Plans du système | System plans

fl_sp_0088
fl_sp_0093

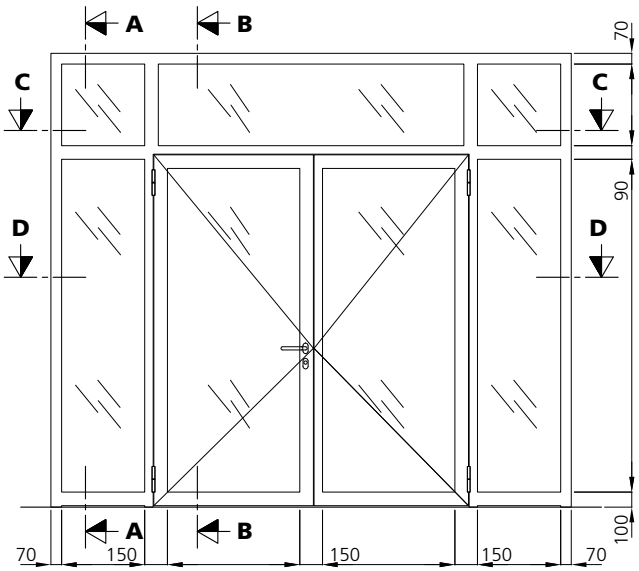

C - C

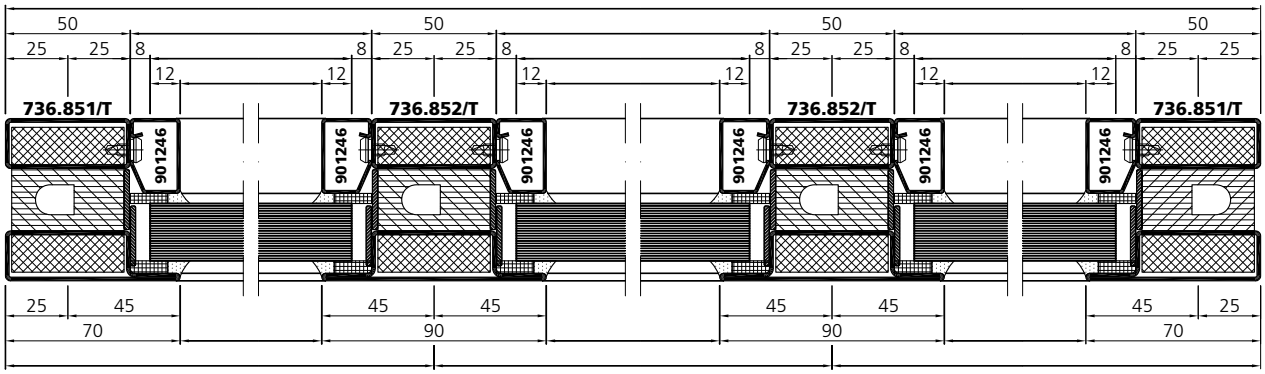

D - D

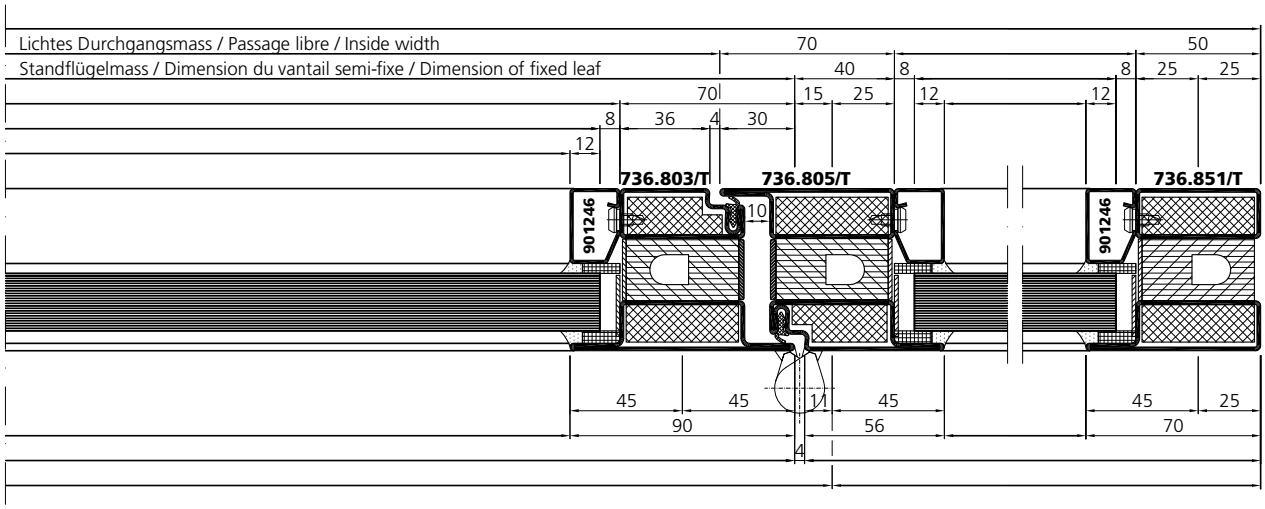

06/18

Befestigungspunkte — Points de fixation — Fixing points

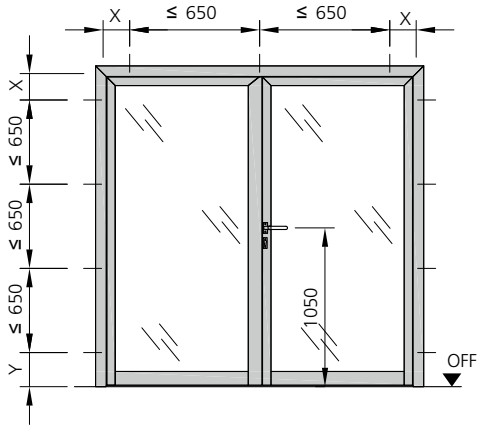

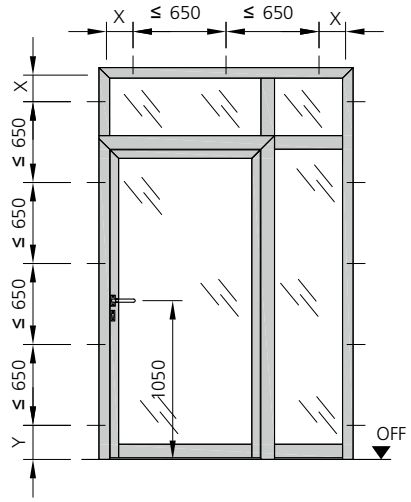

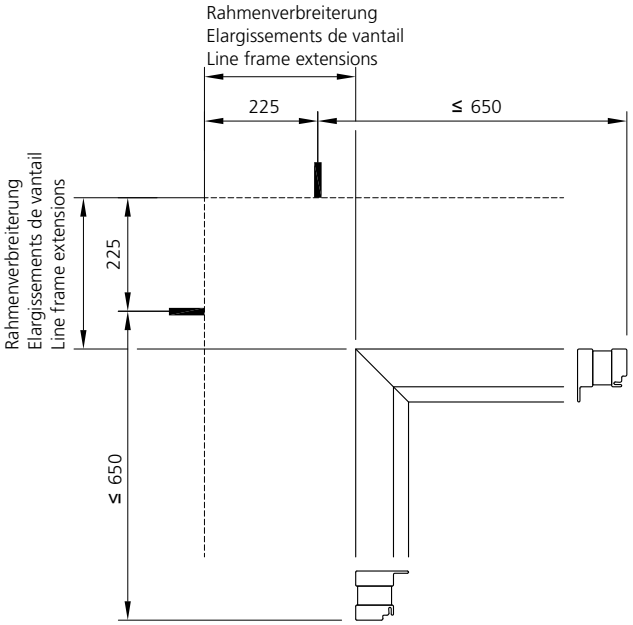

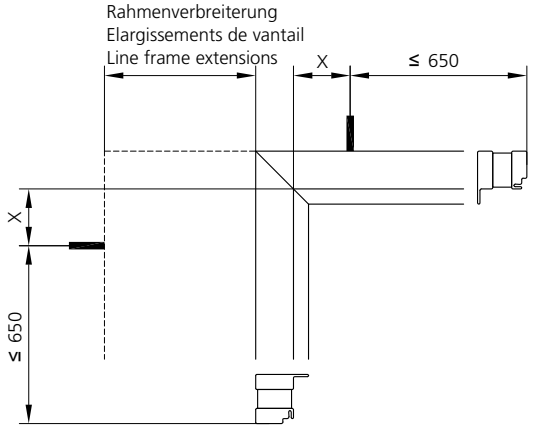

Mass X
Dimension X
Dimension X = 75 ±20

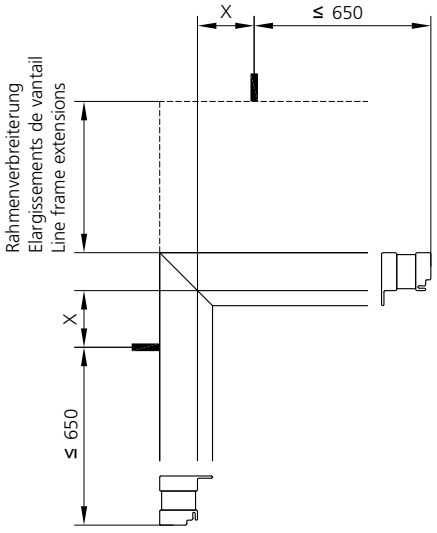

Mass Y
Dimension Y
Dimension Y = 225 / 60 ±20

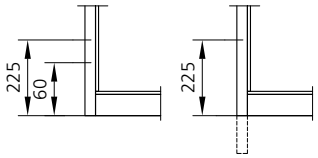

Wandanschlüsse (fl_wa)
Nummernschlüssel

Raccords muraux (fl_wa)
Légende

Wall abutments (fl_wa)
Legend

1	**Befestigungsmittel** (an Massivbauteile z.B. Stahlträger, Mauerwerk, Beton), wahlweise: • zugelassener KS/St-Dübel Ø 10 mm mit dazugehörender Stahlschraube • Universalschraube 'HILTI HUS' • Heco Multi Monti	**Elément de fixation** (sur pièces en massif, par ex. support en acier, maçonnerie, béton), au choix: • Cheville en acier/KS homologuée Ø 10 mm avec vis en acier correspondante • Vis universelle 'HILTI HUS' • Heco Multi Monti	**Means or fastening** (to solid components e.g. steel beams, masonry, concrete), either: • Approved KS/St plug Ø 10 mm with related steel screw • Universal screw 'HILTI HUS' • Heco Multi Monti
2	**Befestigungsmittel** (an Metall-Unterkonstruktionen, Leichtbau) Wahlweise: • metrische Gewindeschraube min. M6 • selbstschneidende Gewindeschraube min. Ø 6.3 mm • Blechschraube min. Ø 4.2 mm	**Moyen de fixation** (sur ossatures métalliques, construction légère) Au choix: • Vis métrique min. M6 • Vis autotaraudeuse min. Ø 6,3 mm • Vis à tôle min. Ø 4,2 mm	**Means of fastening** (to metal substructures, lightweight construction) Either: • Metric tapping screw min. M6 • Self-tapping screw min. Ø 6.3 mm • Sheet metal screw min. Ø 4.2 mm

4	**Distanzstück** Wahlweise aus Stahl/Edelstahl, Hartholz oder "Promatect H"	**Pièce entretoise** Au choix en acier/acier inox, bois dur ou "Promatect H"	**Spacer** Either made of steel/stainless steel, hardwood or "Promatect H"
5	**Füllmaterial** Anschlüsse/Hohlräume mit nichtbrennbarem Material hinterfüttern (z.B. Steinwolle, Mörtel, "Promatect H" oder mittels Brandschutz-Fugenschnur)	**Produit de remplissage** Charger les raccords/cavités de produit ignifuge (par ex. laine minérale, mortier, "Promatect H" ou un cordon de joint anti-feu)	**Filling material** Fill joints/cavities with fire-proof material (e.g. mineral wool, mortar, "Promatect H" or using fire protection joint cord)
6	**Dichtmaterial** Wahlweise Standard-Silikon, Acryl oder PU	**Produit d'étanchéité** Au choix silicone standard, PU ou acrylique	**Sealing material** Either standard-silicone, acrylic or PU

7	**Befestigungslaschen** aus Stahl/Edelstahl, Materialstärke min. 3 mm (wahlweise geschraubt oder geschweisst)	**Brides de fixation** en acier/acier inoxydable, épaisseur min. 3 mm (au choix vissées ou soudées)	**Fixing links** Made of steel/stainless steel, material thickness min. 3 mm (either screw fastened or welded)
8	**Befestigungsschrauben** Metrische Gewindeschraube min. M6	**Vis de fixation** Vis métrique min. M6	**Fastening screws** Metric tapping screw min. M6

9	**Abdeckbleche** Aus Blech 1.5–2.0 mm (Stahl/Edelstahl), Form freibleibend (wahlweise geschraubt, genietet, geschweisst oder geklebt)	**Tôles de recouvrement** Epaisseur 1,5–2,0 mm (acier/acier inox), forme non contractuelle (au choix vissées, rivetées, soudées ou collées)	**Cover plates** Made from sheet metal 1.5–2.0 mm (steel/stainless steel), shape as required (either screw fastened, riveted, welded or bonded)
10	**Abschlusswinkel** Aus Blech 1.5–2.0 mm (Stahl/Edelstahl), Form freibleibend (wahlweise geschraubt, genietet, geschweisst oder geklebt)	**Equerre** Epaisseur 1,5–2,0 mm (acier/acier inox), forme non contractuelle (au choix vissée, rivetée, soudée ou collée)	**End brackets** Made from sheet metal 1.5–2.0 mm (steel/stainless steel), shape as required (either screw fastened, riveted, welded or bonded)
11	**Blechbefestigungen** Wahlweise Blech/Bohrschraube min. Ø 4.8 mm oder Niete min. 4.2 mm	**Eléments de fixation de tôle** Au choix tôle/vis autotaraudeuse min. Ø 4.8 mm ou rivets min. 4.2 mm	**Sheet metal fastenings** Either sheet metal/drilling screw min. Ø 4.8 mm or rivets min. 4.2 mm

Wandanschlüsse
An Massivbauteile

Raccords muraux
Sur pièces massives

Wall abutments
On massive components

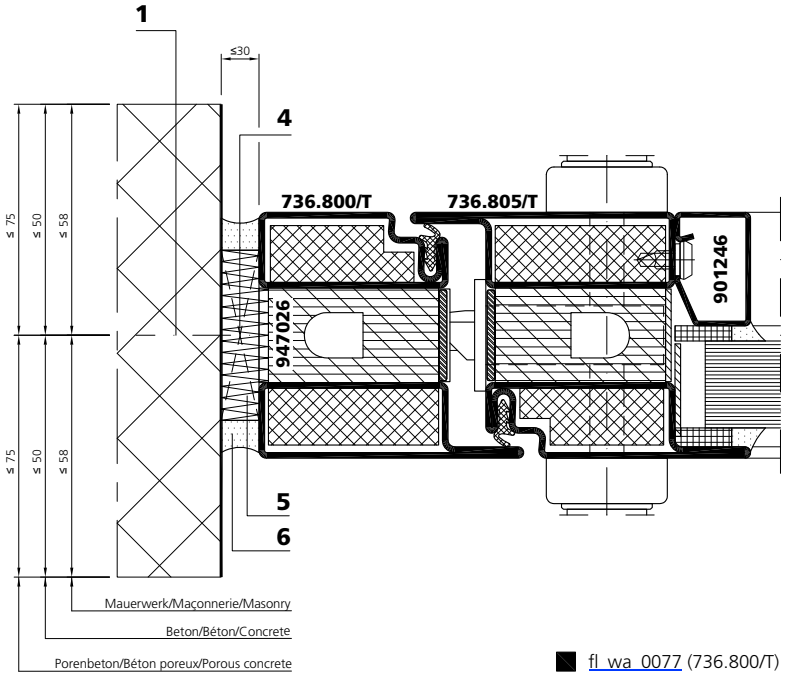

fl_wa_0077 (736.800/T)

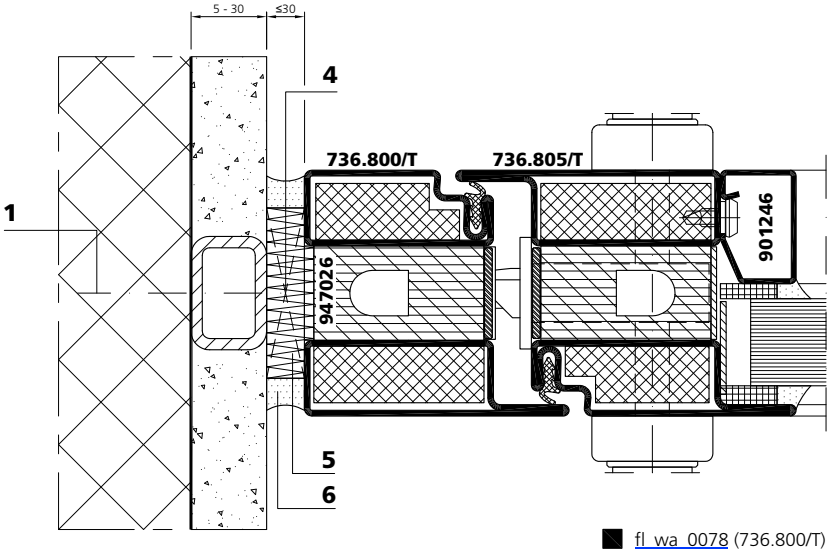

fl_wa_0078 (736.800/T)

Wandanschlüsse
An Massivbauteile

Raccords muraux
Sur pièces massives

Wall abutments
On massive components

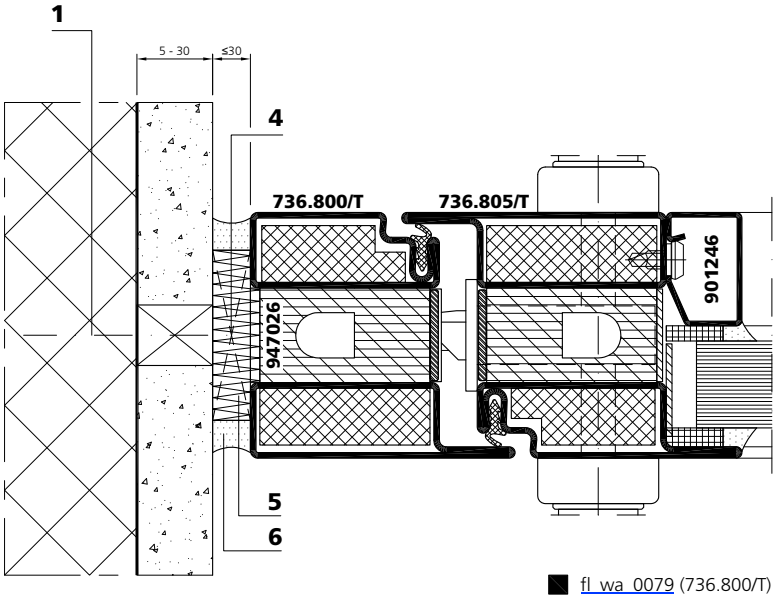

fl_wa_0079 (736.800/T)

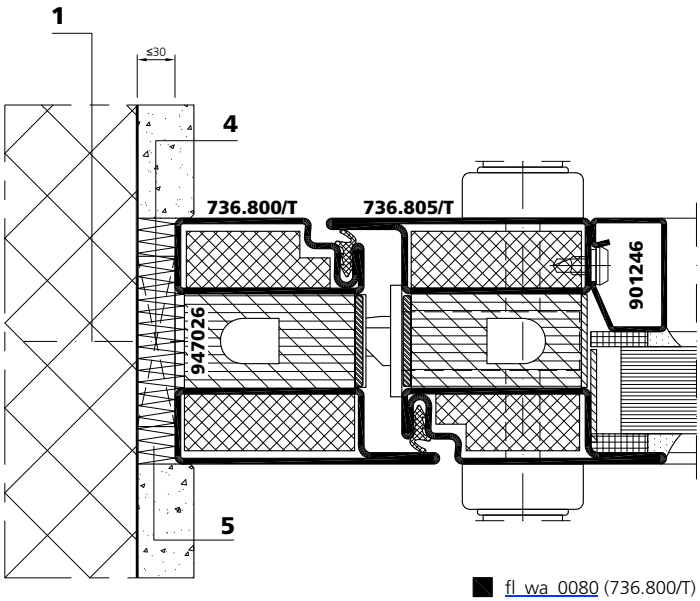

fl_wa_0080 (736.800/T)

Wandanschlüsse
An Massivbauteile

Raccords muraux
Sur pièces massives

Wall abutments
On massive components

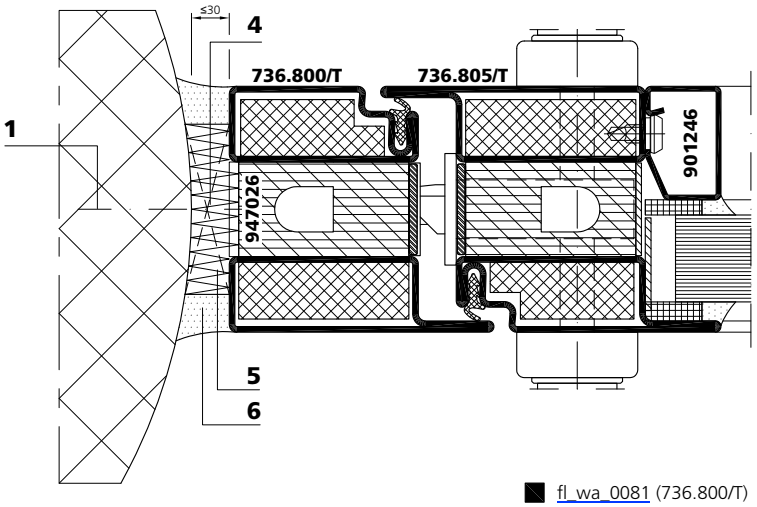

fl_wa_0081 (736.800/T)

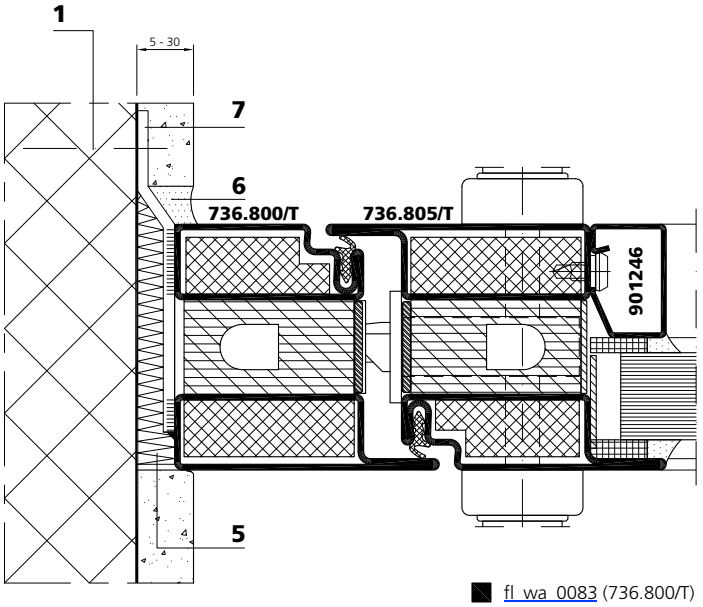

fl_wa_0083 (736.800/T)

Wandanschlüsse
An Massivbauteile

Raccords muraux
Sur pièces massives

Wall abutments
On massive components

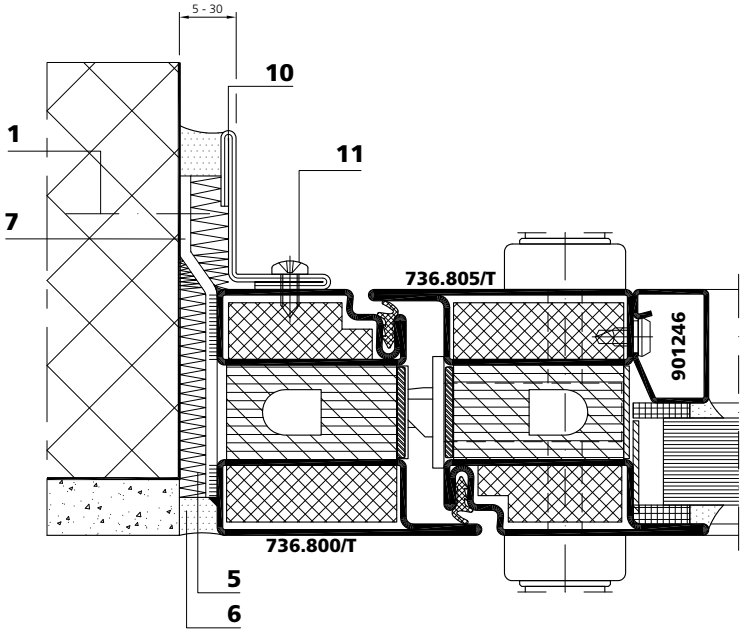

fl_wa_0085 (736.800/T)

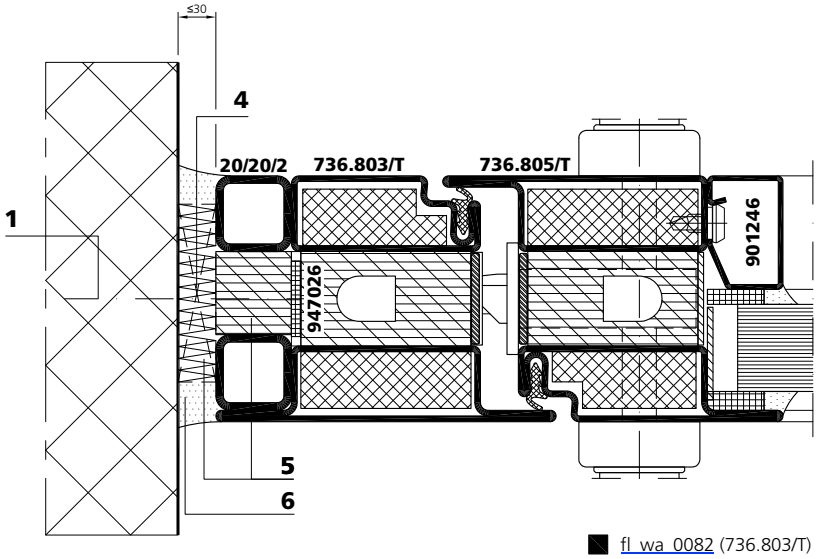

fl_wa_0082 (736.803/T)

Wandanschlüsse
An Massivbauteile

Raccords muraux
Sur pièces massives

Wall abutments
On massive components

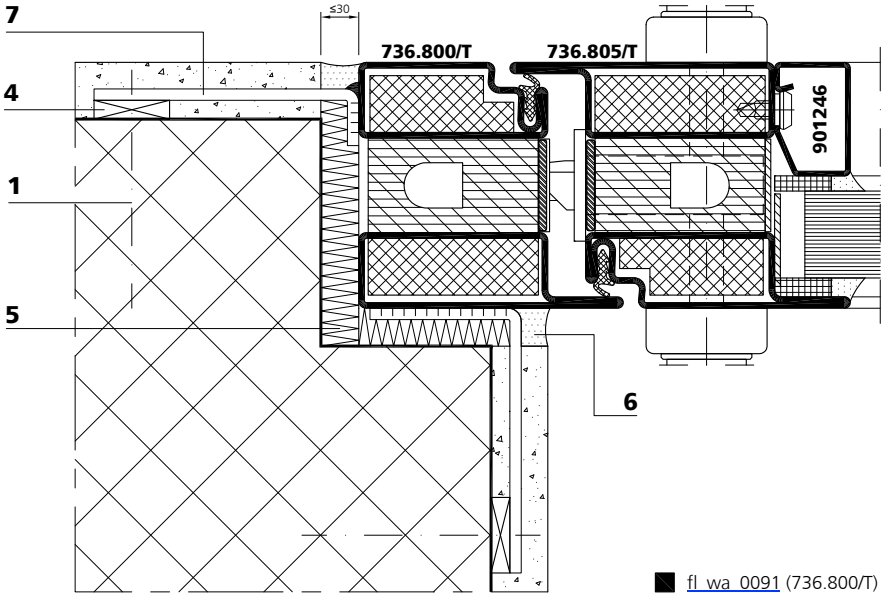

fl_wa_0091 (736.800/T)

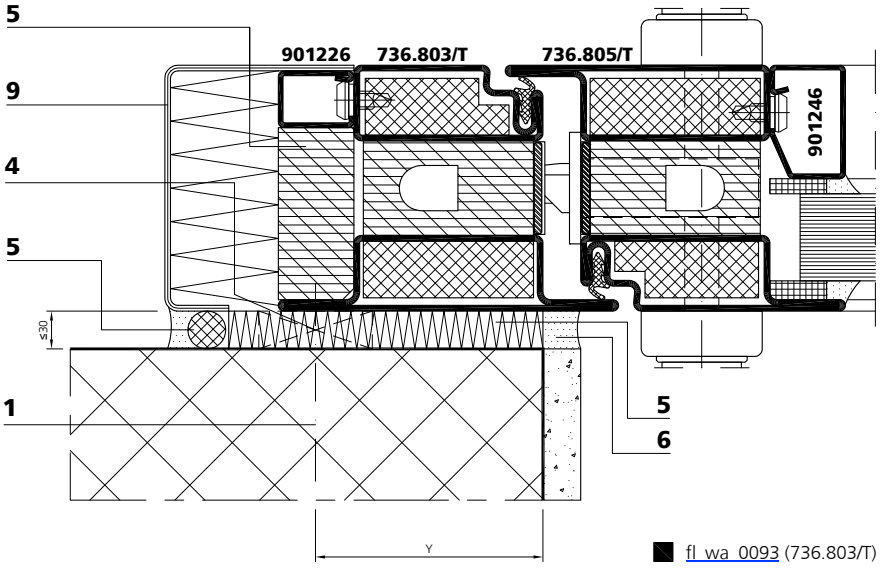

fl_wa_0093 (736.803/T)

Wandanschlüsse
An Massivbauteile

Raccords muraux
Sur pièces massives

Wall abutments
On massive components

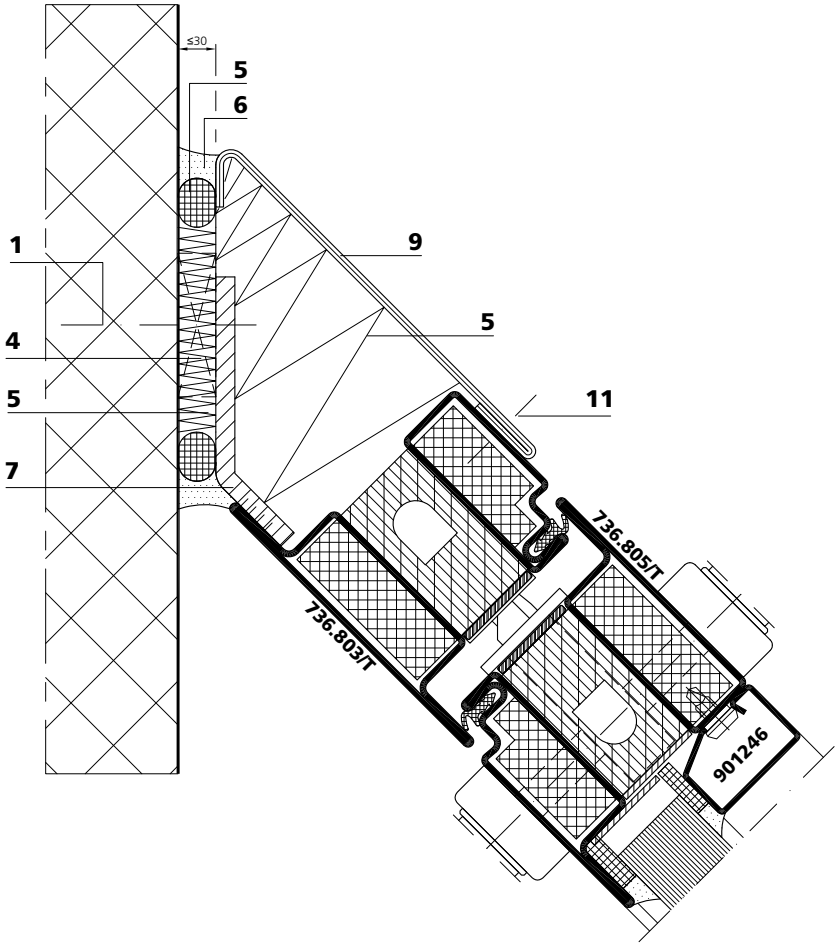

fl_wa_0096 (736.803/T)

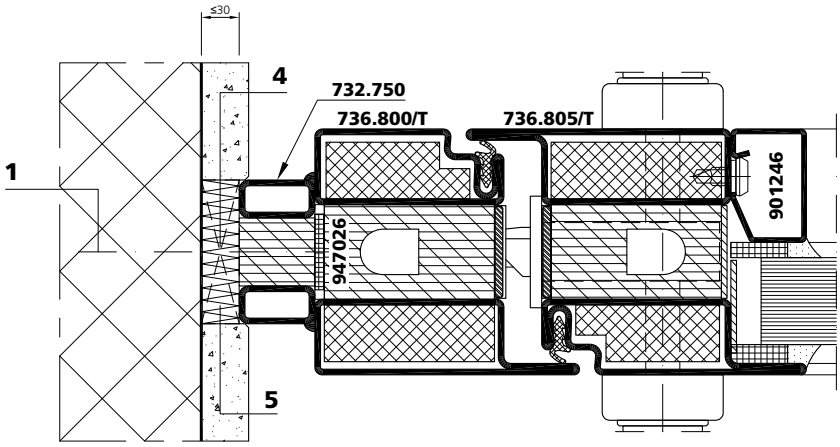

fl_wa_0097 (736.800/T)

Wandanschlüsse
An Montagewand F90

Raccords muraux
Sur cloison F90

Wall abutments
Abutments F90

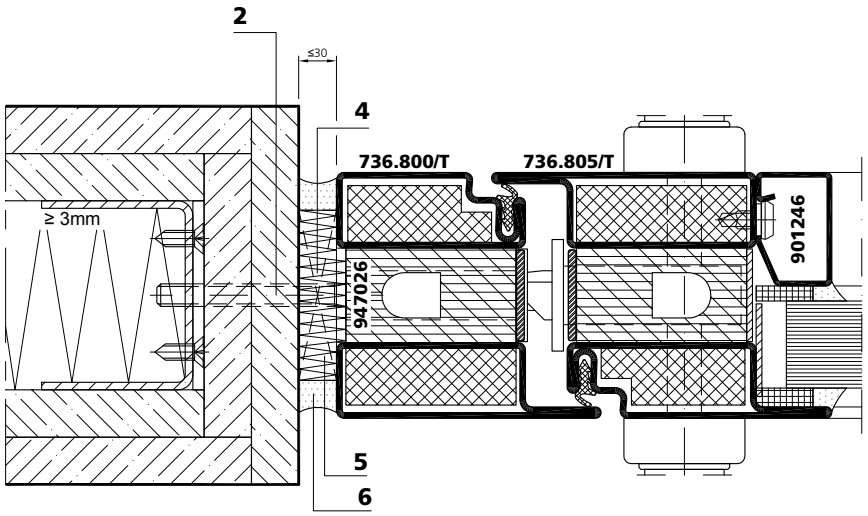

fl_wa_0089 (736.800/T)

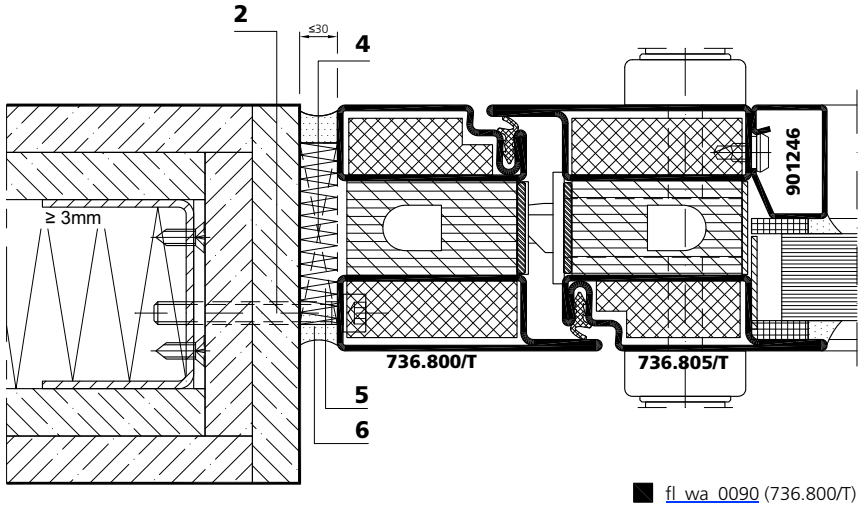

fl_wa_0090 (736.800/T)

Wandanschlüsse
An Montagewand F90

Raccords muraux
Sur cloison F90

Wall abutments
Abutments F90

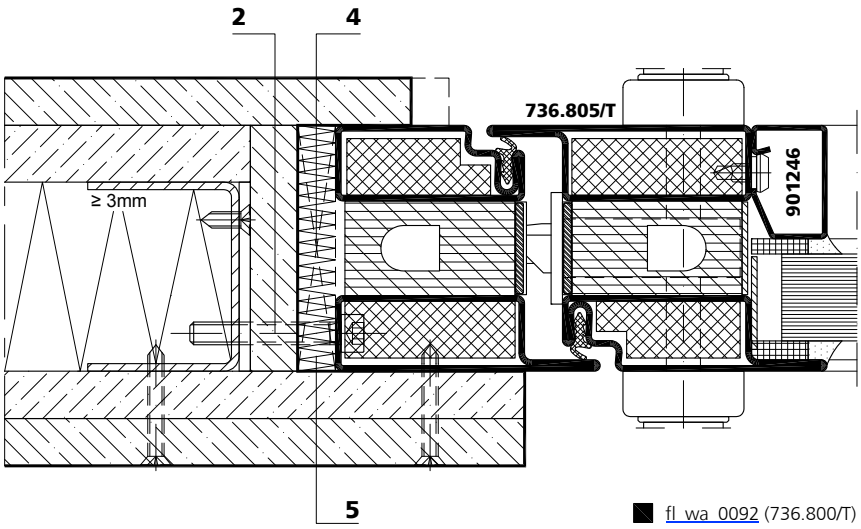

fl_wa_0092 (736.800/T)

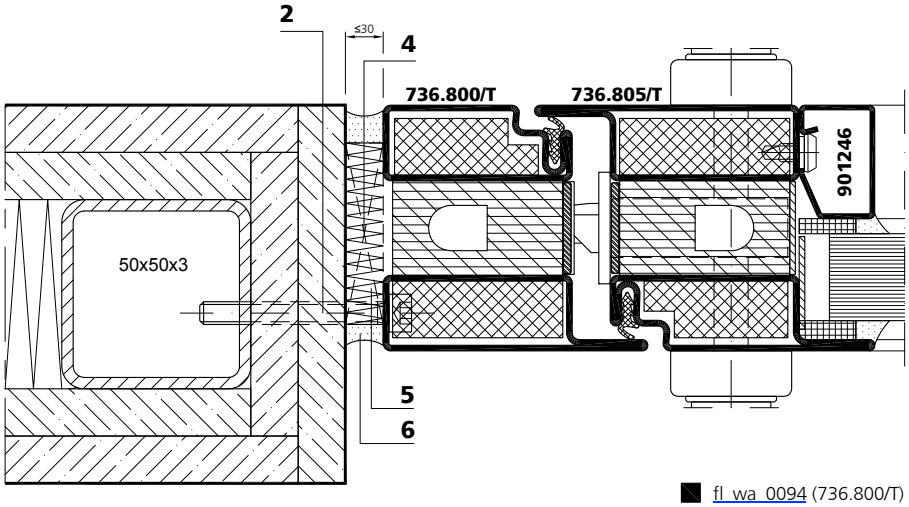

fl_wa_0094 (736.800/T)

Wandanschlüsse
An Montagewand F90 und verkleidete Stahlstützen und Stürze

Raccords muraux
Sur cloison F90 et linteaux et montants en acier garnés

Wall abutments
Abutments F90 and cladded steel supports and croppers

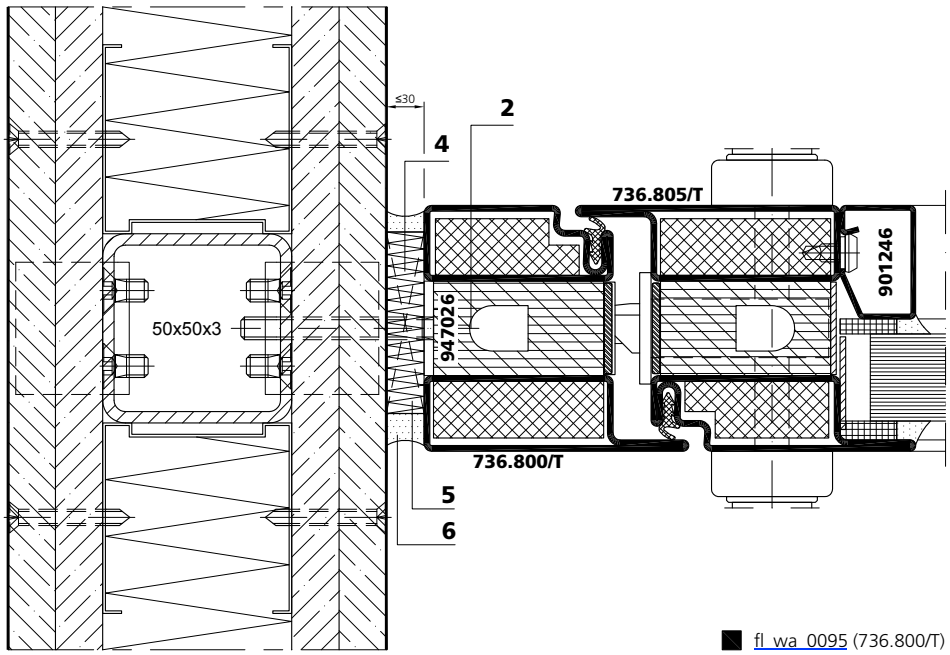

fl_wa_0095 (736.800/T)

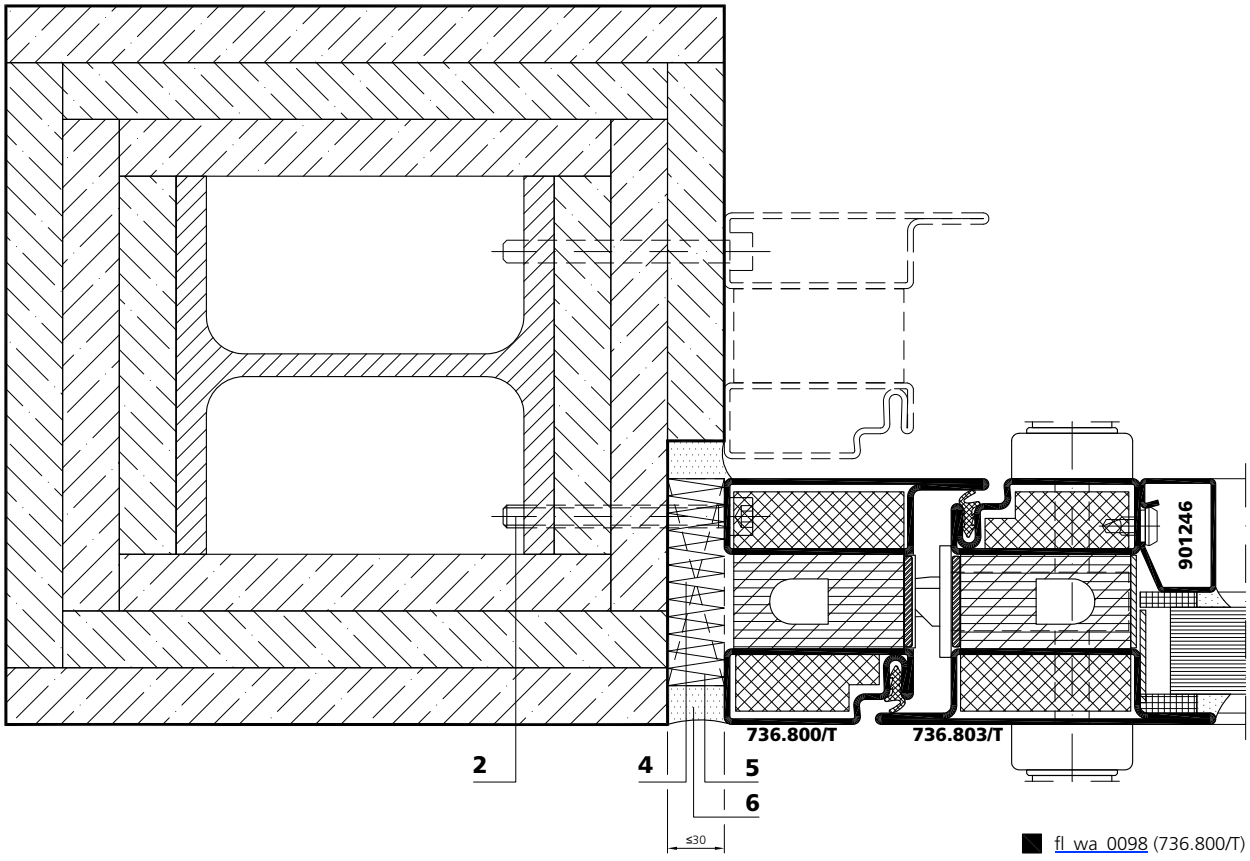

fl_wa_0098 (736.800/T)

Wandanschlüsse
An verkleidete Stahlstützen und Stürze

Raccords muraux
Sur linteaux et montants en acier garnés

Wall abutments
On cladded steel supports and croppers

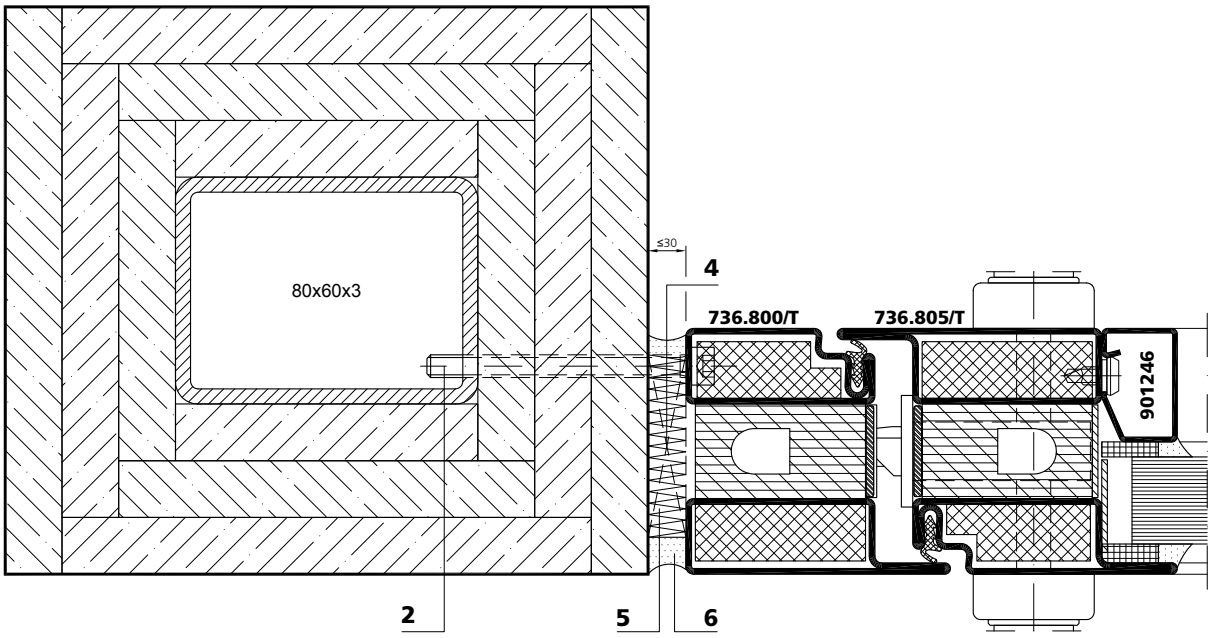

fl_wa_0101 (736.800/T)

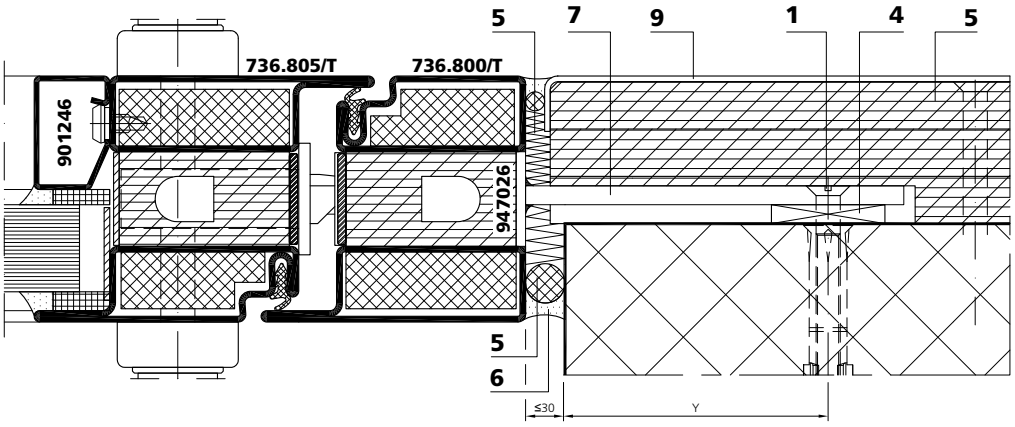

fl_wa_0100 (736.800/T)

Konstruktionsdetails — Détails de construction — Construction details

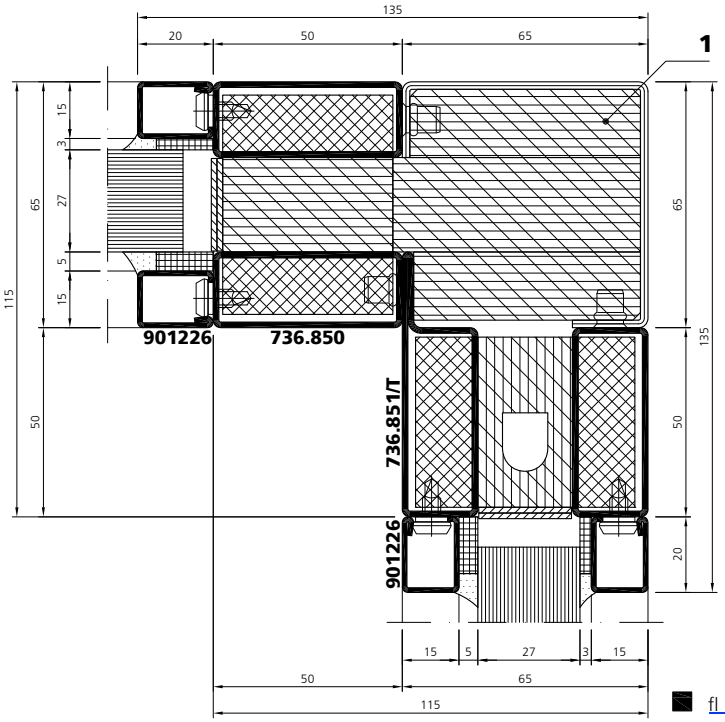

fl_kd_0016

1 Dämmung (min. 100 kg/m3)
Rahmenverbreiterungen mit nicht brennbarem Material auskleiden (Mörtel oder "Promatect H")

Isolation (min. 100 kg/m3)
Revêtir les élargissements de vantail d'un produit ininflammable (mortier ou "Promatect H")

Insulation (min. 100 kg/m3)
Line frame extensions using fire-proof material (mortar or "Promatect H")

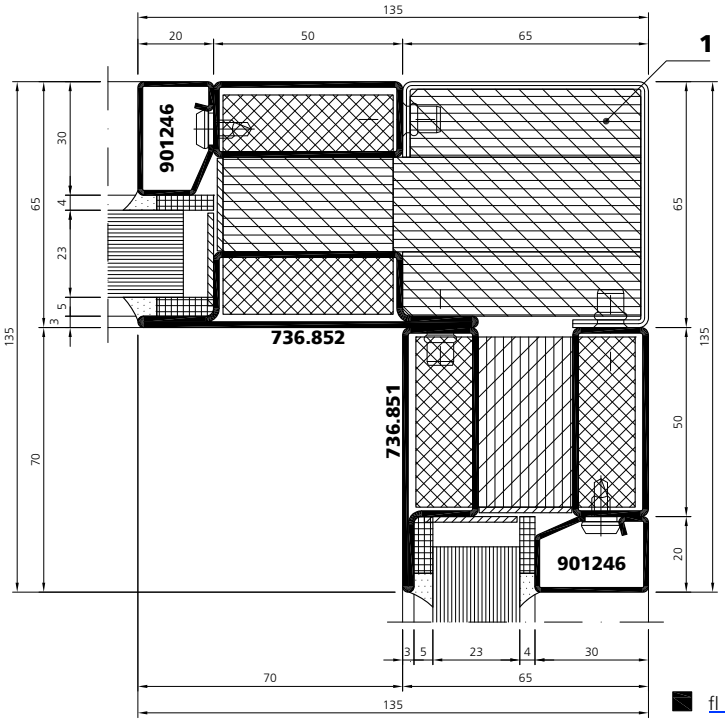

fl_kd_0017

Konstruktionsdetails Détails de construction Construction details

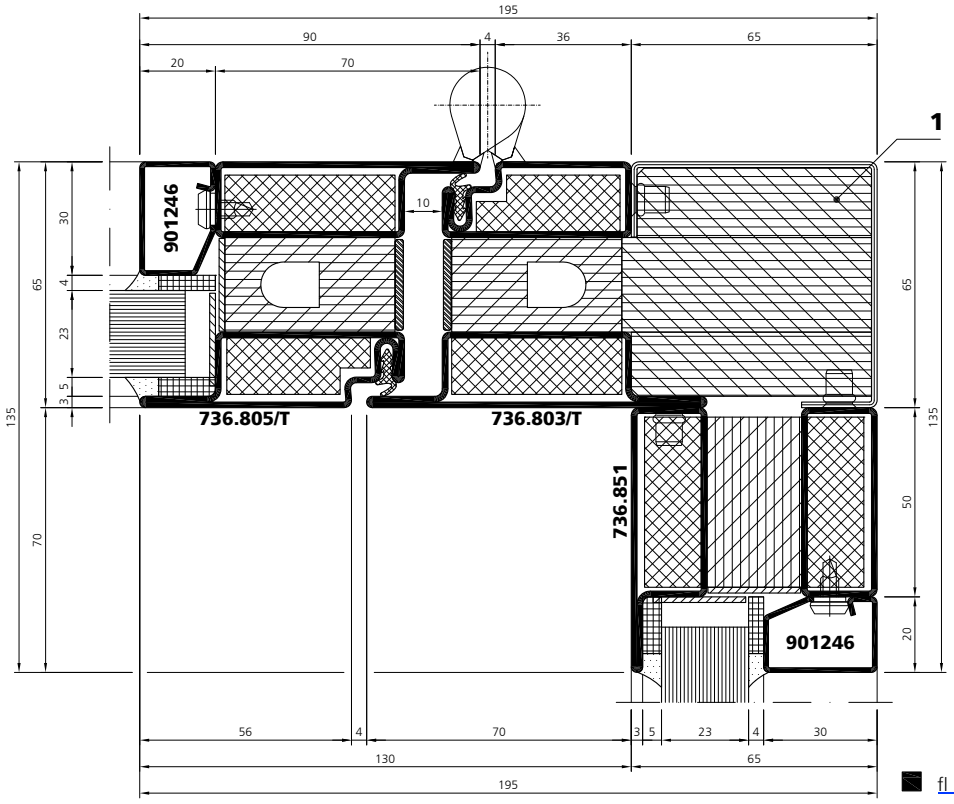

fl_kd_0018

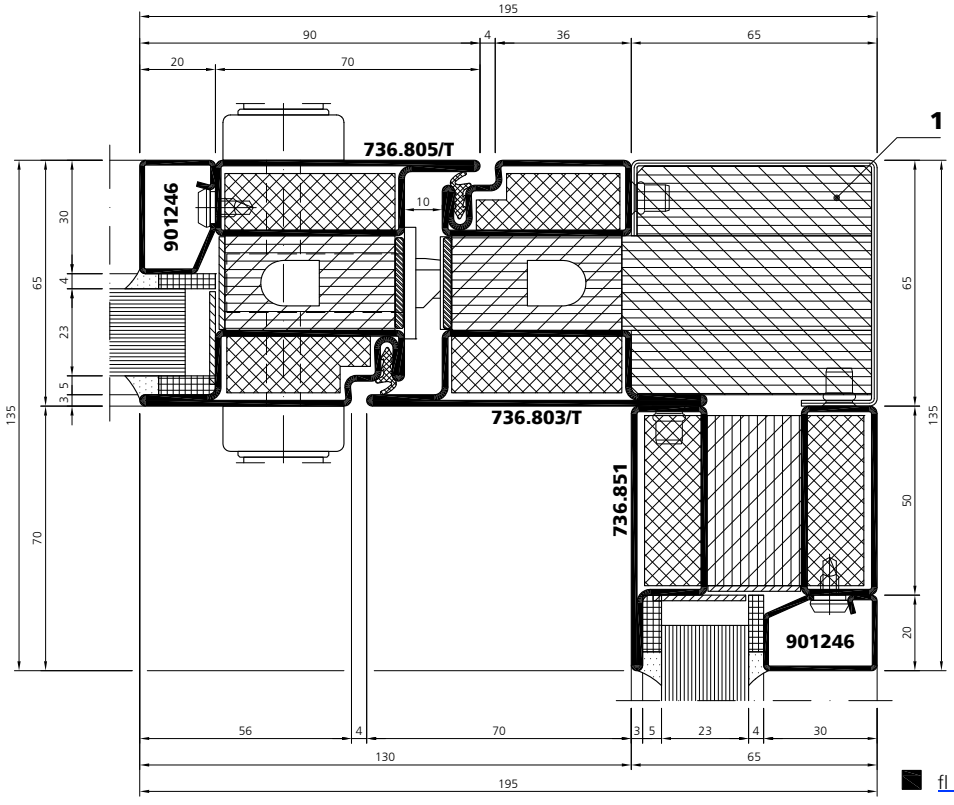

fl_kd_0019

Konstruktionsdetails — Détails de construction — Construction details

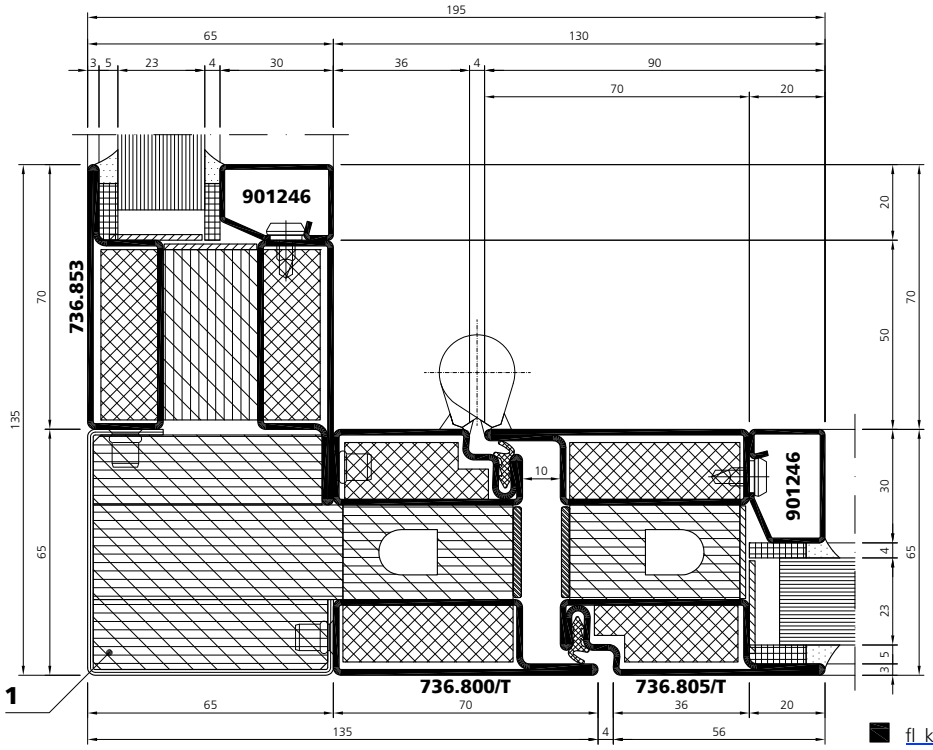

fl_kd_0020

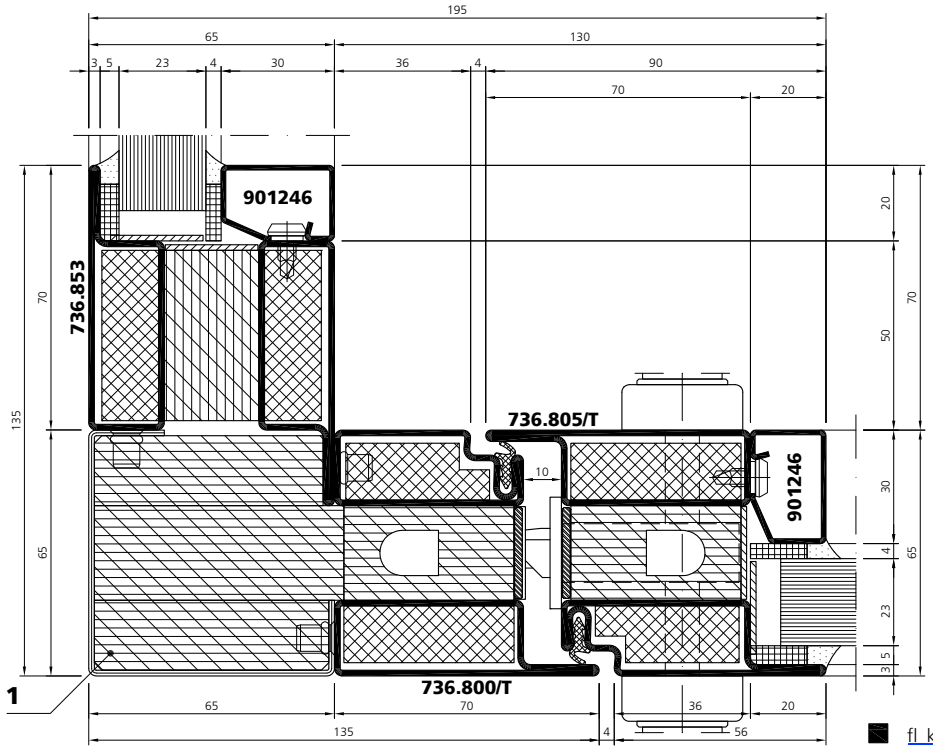

fl_kd_0021

Konstruktionsdetails Détails de construction Construction details

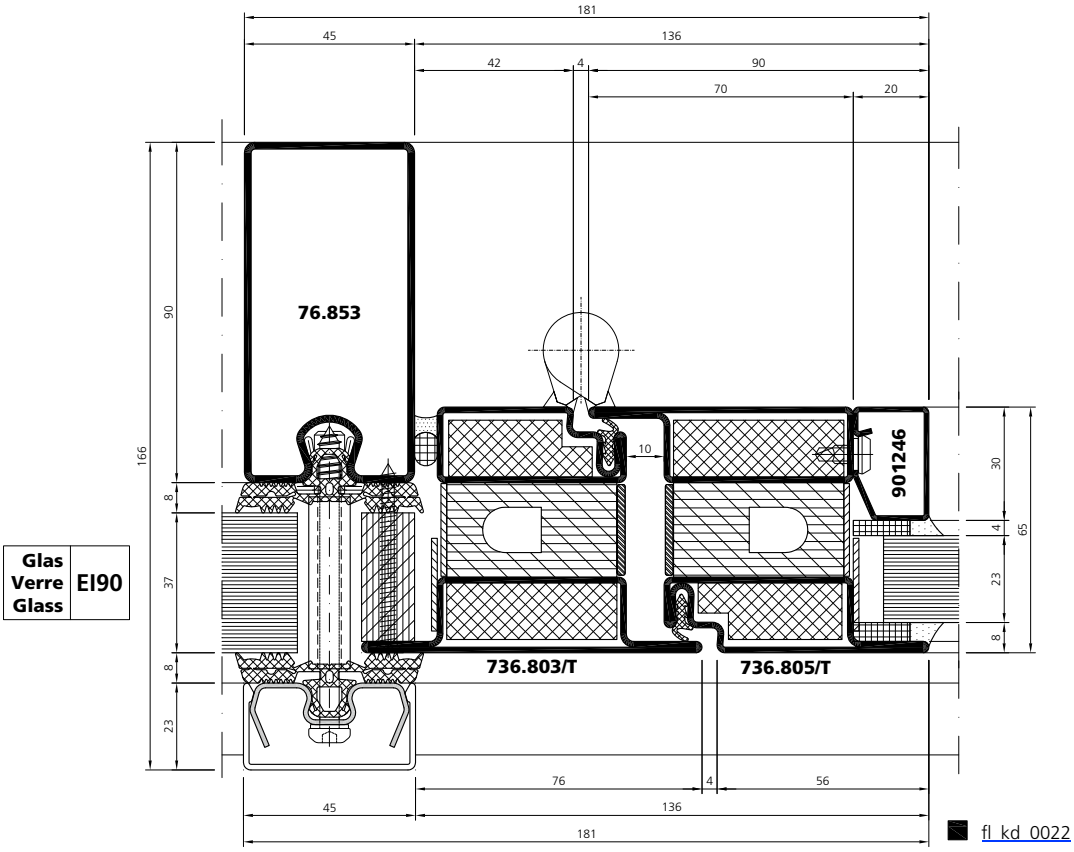

Glas Verre Glass **EI90**

fl_kd_0022

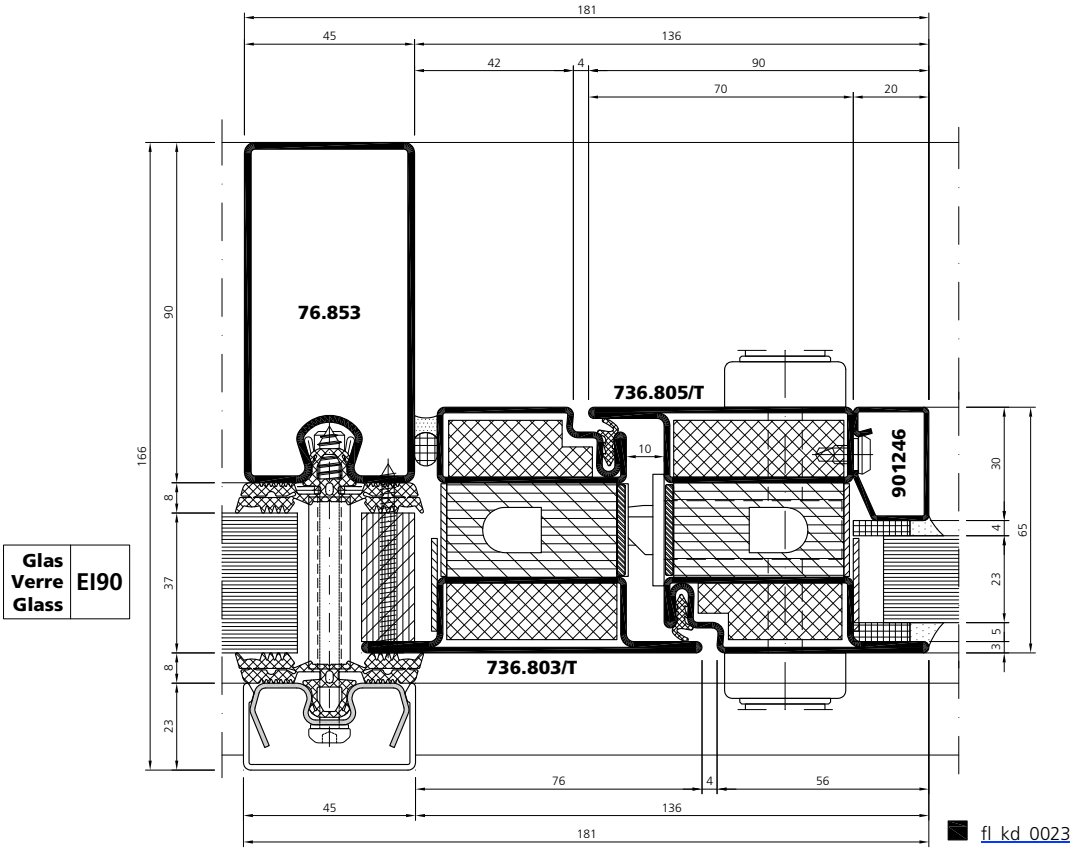

Glas Verre Glass **EI90**

fl_kd_0023

Konstruktionsdetails — Détails de construction — Construction details

Glas / Verre / Glass	EI90

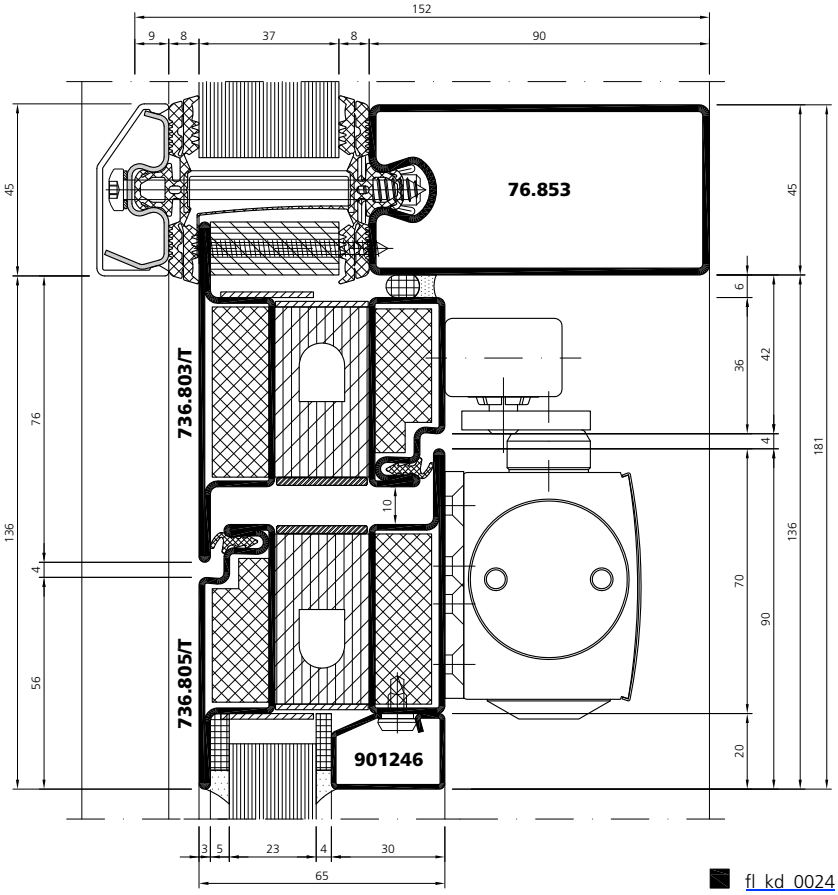

fl_kd_0024

Stossfugenverglasung
Cloison bord à bord
Butt-joint glazing

Eckausbildung in Absprache mit dem Glaslieferanten!

Le type d'exécution de l'angle est à convenir avec le fournisseur de verre!

Corner design in consultation with the glass supplier!

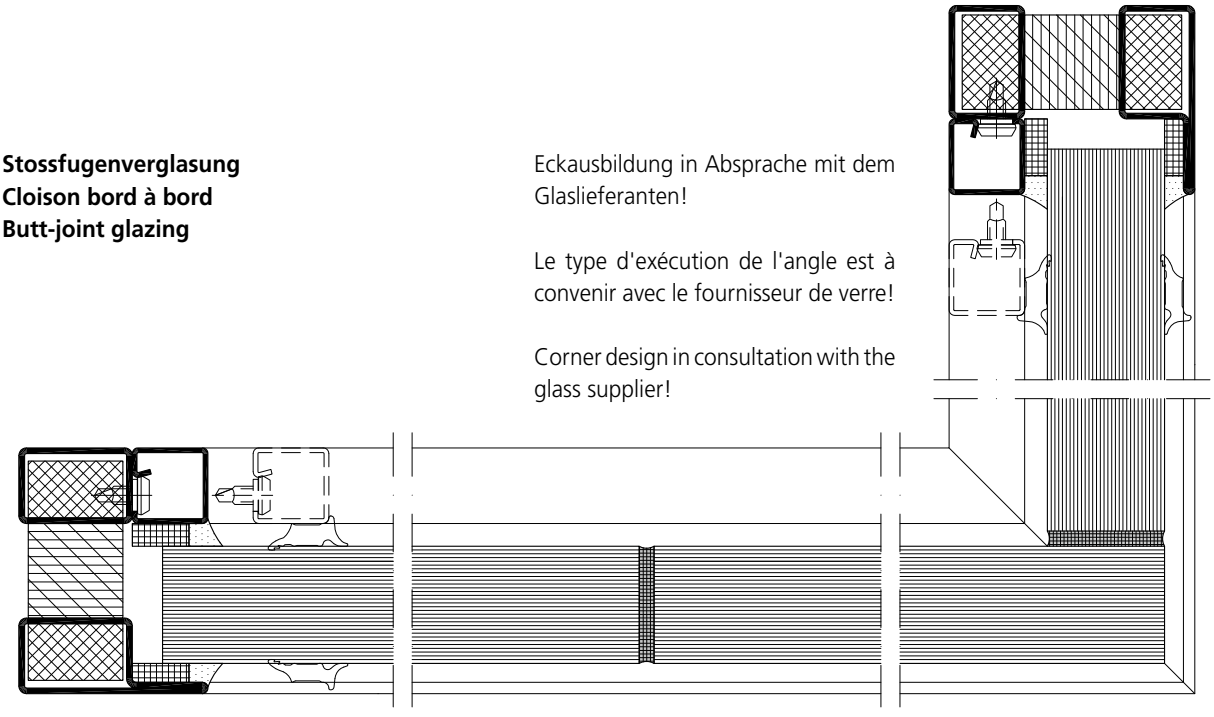

fl_kd_0051

EI60 Stahl / Acier / Steel — Edelstahl / Acier inox / Stainless steel

Verarbeitung
Profile

Mise en œuvre
Profilés

Processing
Profiles



IWC Schaffhausen Branch of Richemont International SA, CH-Schaffhausen

EI60

Stahl
Acier
Steel

VFL 5.6.2

Montagestoss
Einschiebling Set 956300
Sprosse

Manchonnage
Kit de renforts 956300
Traverse

Site joint
Plug-in module 956300
Transom

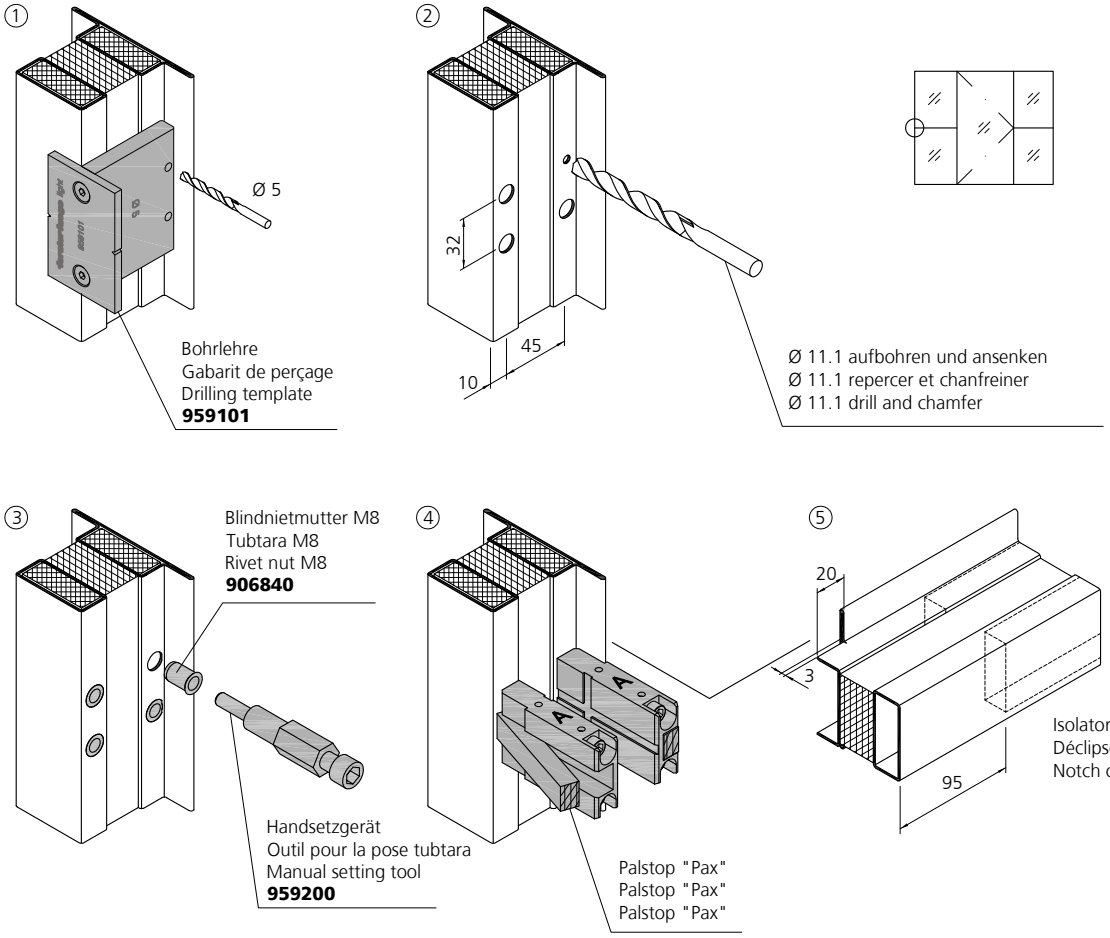



Montagestoss
Einschiebling Set 956300
Sprosse

Manchonnage
Kit de renforts 956300
Traverse

Site joint
Plug-in module 956300
Transom

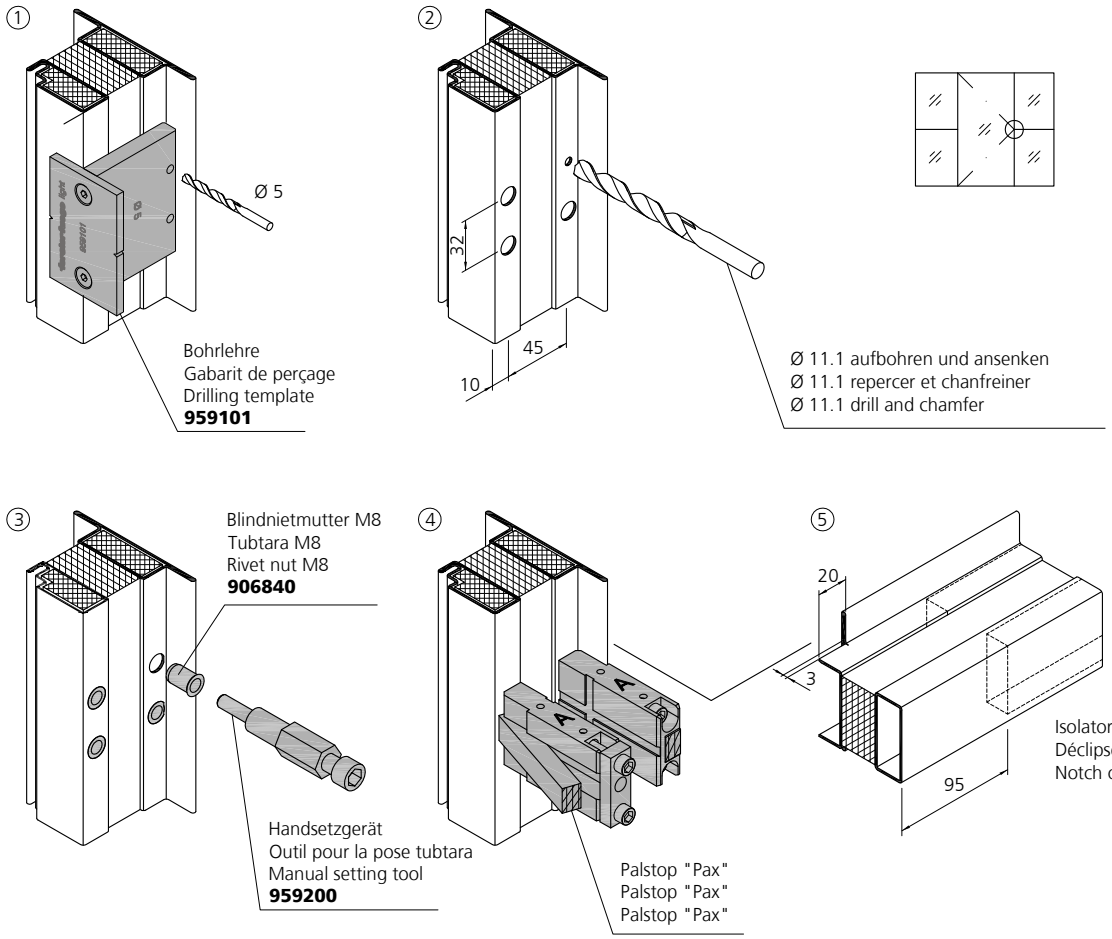

EI60

Stahl
Acier
Steel

VFL 5.6.4

Montagestoss
Einschiebling Set 956301
Ecke rechts/oben

Manchonnage
Kit de renforts 956301
Angle droite/haut

Site joint
Plug-in module 956301
Corner right/top

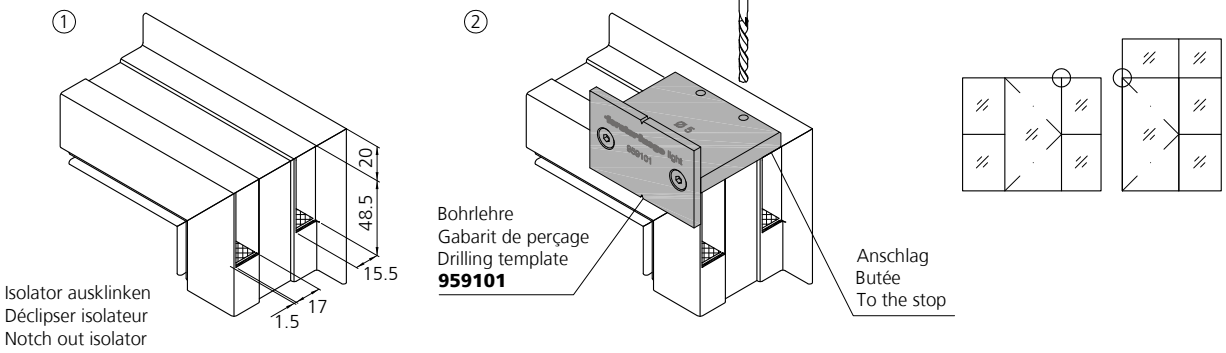

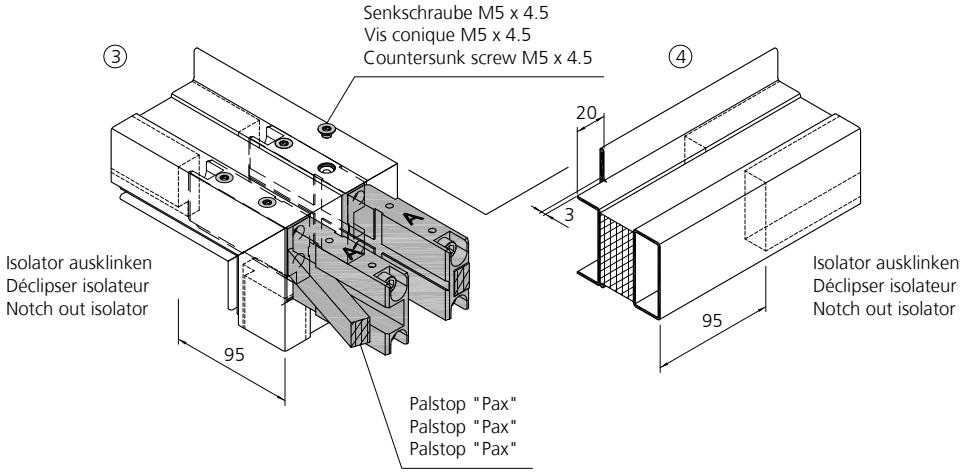

Zwingend als biegesteife Verbindung einzusetzen
Impératif! A utiliser pour rigidifer le raccord
Mandatory to use as a rigid connection

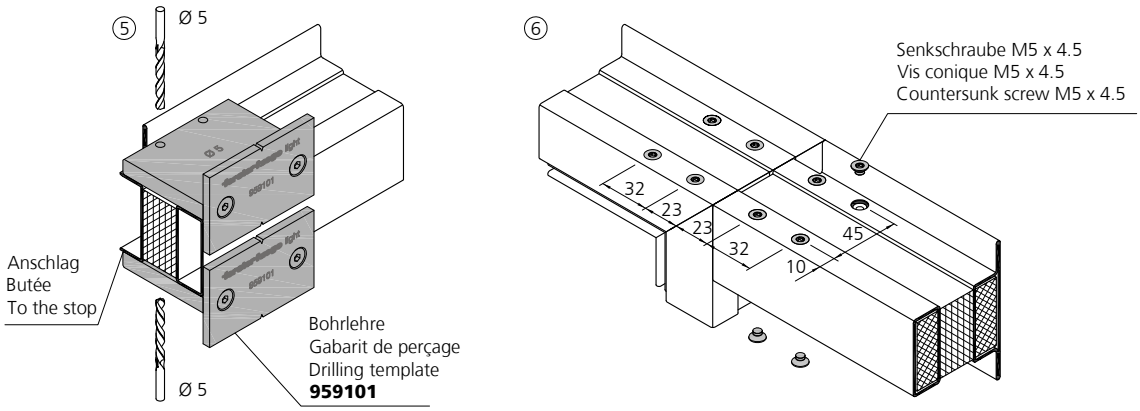

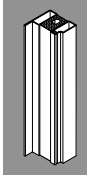

Montagestoss
Einschiebling Set 956302
Ecke links/oben

Manchonnage
Kit de renforts 956302
Angle gauche/haut

Site joint
Plug-in module 956302
Corner left/top

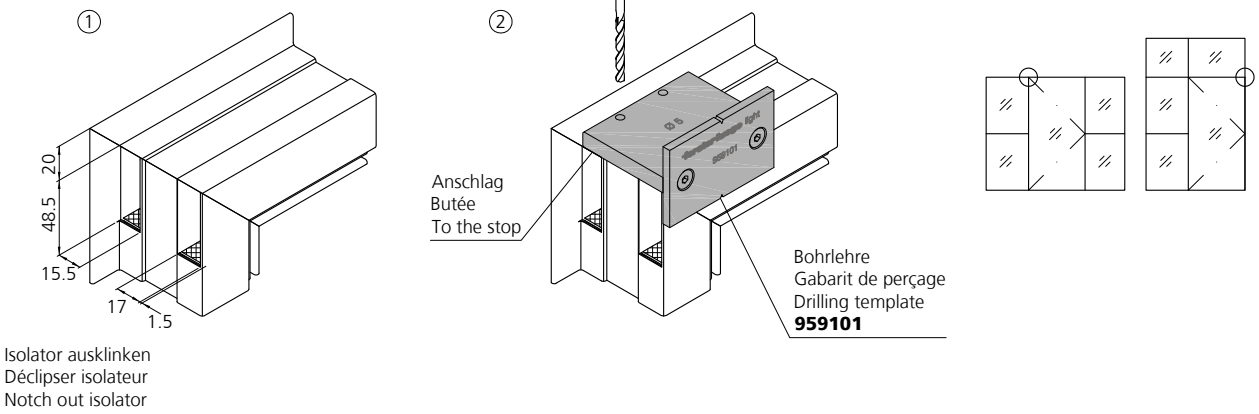

! Zwingend als biegesteife Verbindung einzusetzen
Impératif! A utiliser pour rigidifer le raccord
Mandatory to use as a rigid connection

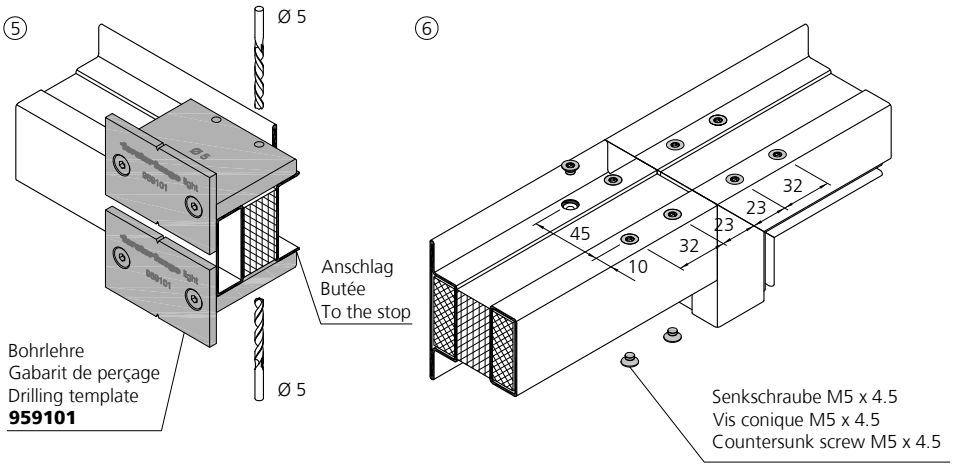

EI60

Stahl
Acier
Steel

VFL 5.6.6

Montagestoss
Einschiebling Set 956303
Festfeld

Manchonnage
Kit de renforts 956303
Vitrage fixe

Site joint
Plug-in module 956303
Fixed glazing

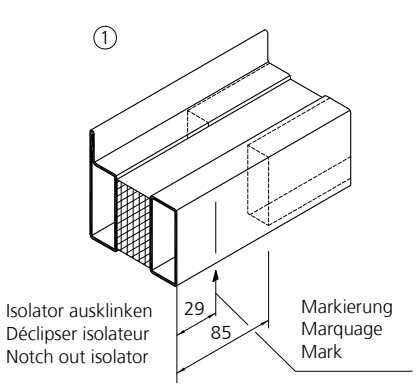

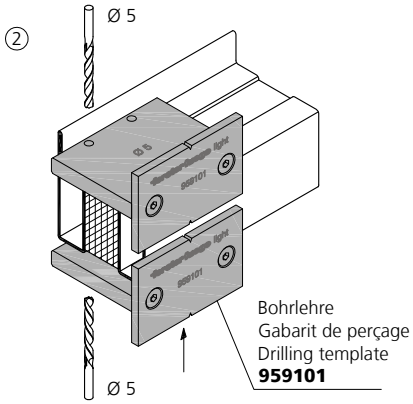

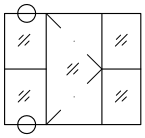

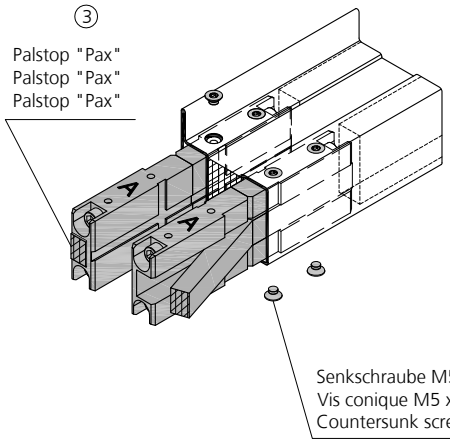

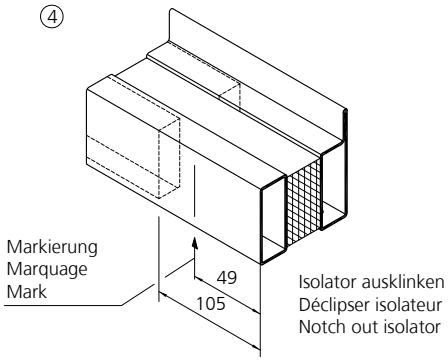

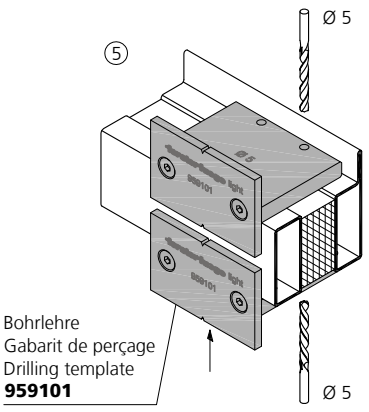

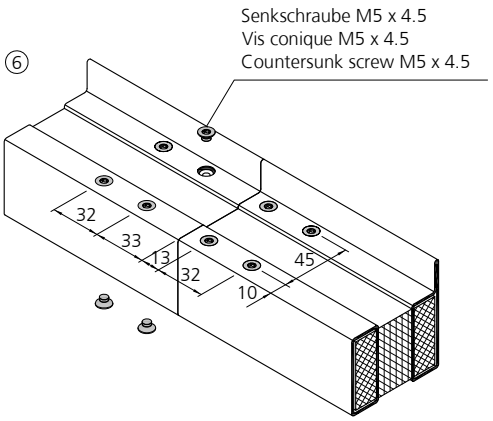



Montagestoss
Einschiebling Set 956304
Türrahmen

Manchonnage
Kit de renforts 956304
Cadre de porte

Site joint
Plug-in module 956304
Door frame

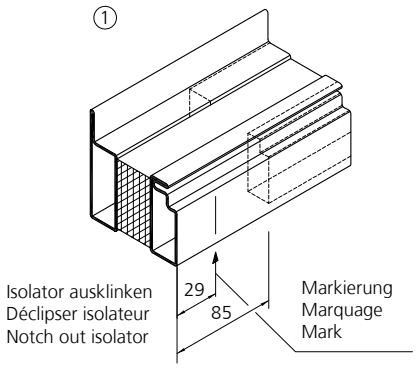

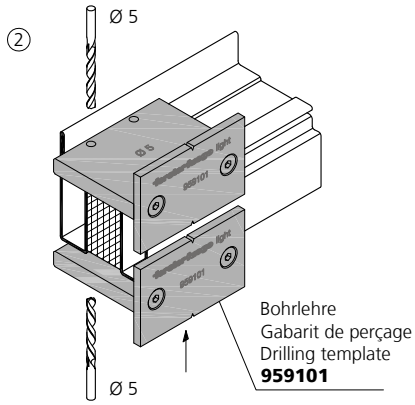

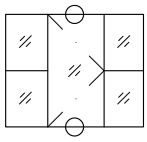

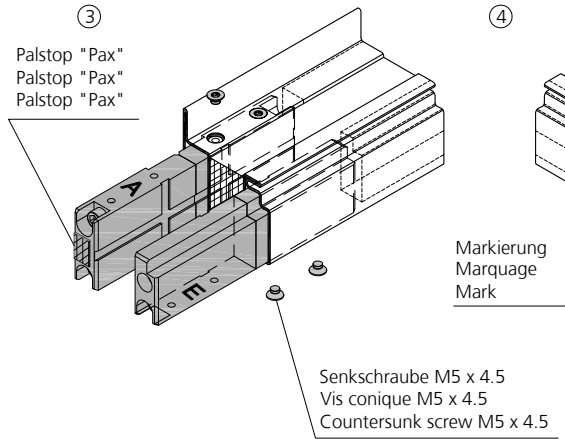

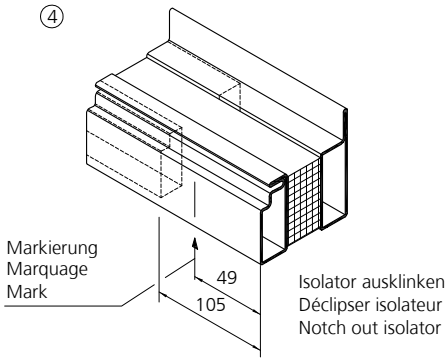

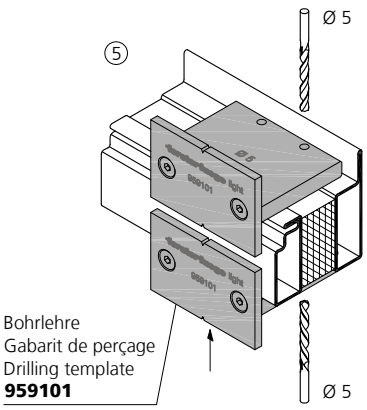

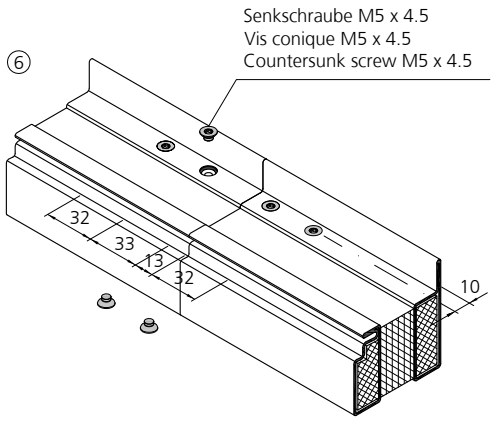

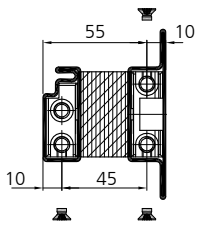

EI60

Stahl
Acier
Steel

VFL 5.6.8

Schweissempfehlung Soudage Welding procedure

Haftpunkte / Points de soudures / Tacking points

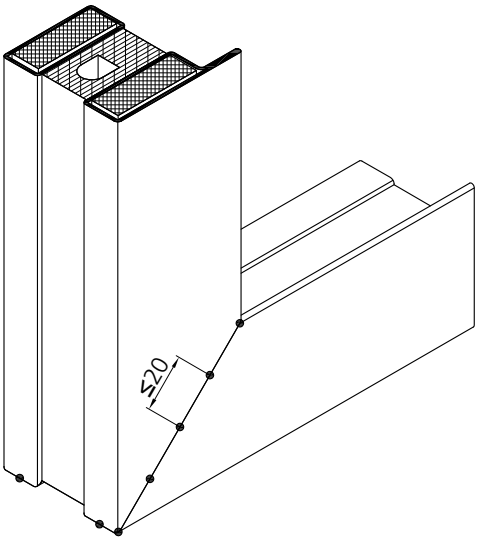

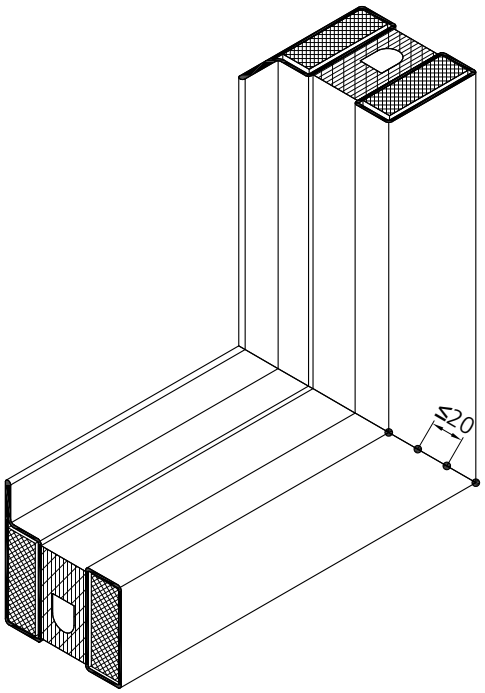

Schweissrichtung / Sens de soudage / Welding direction

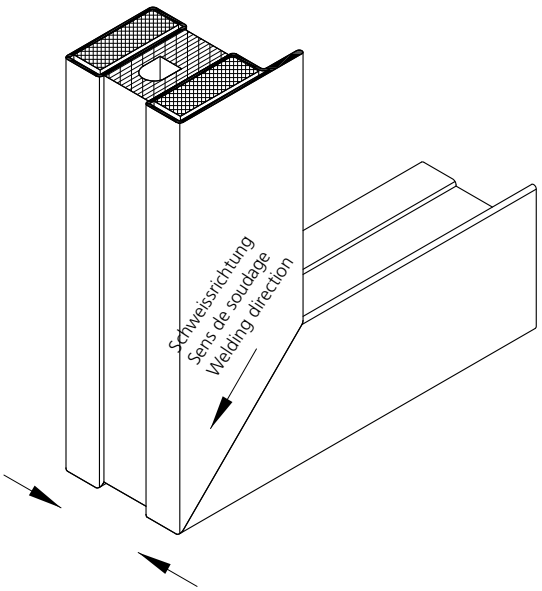

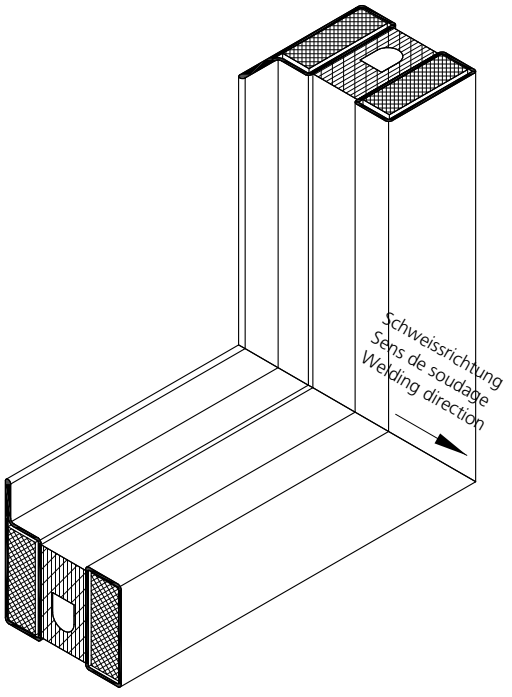

Schweissempfehlung Soudage Welding procedure

Haftpunkte / Points de soudures / Tacking points

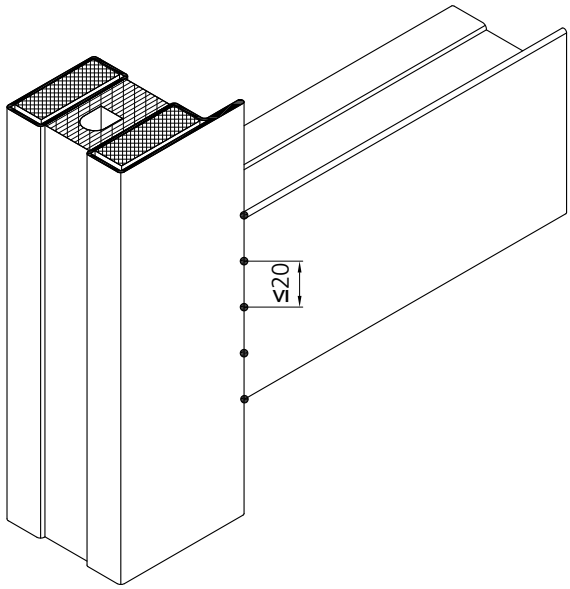

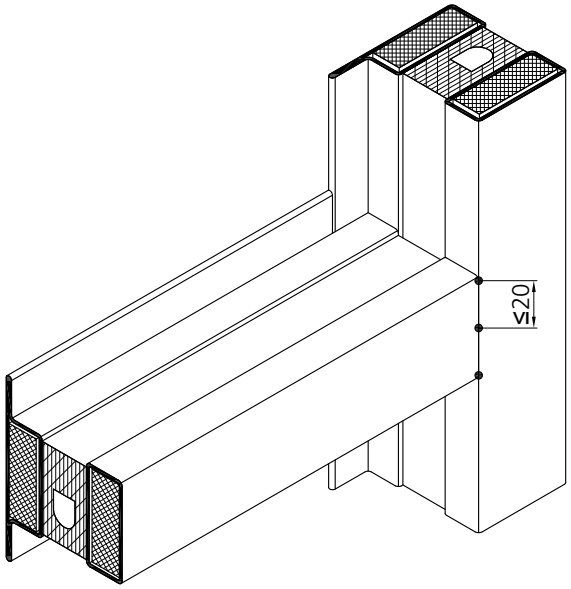

Schweissrichtung / Sens de soudage / Welding direction

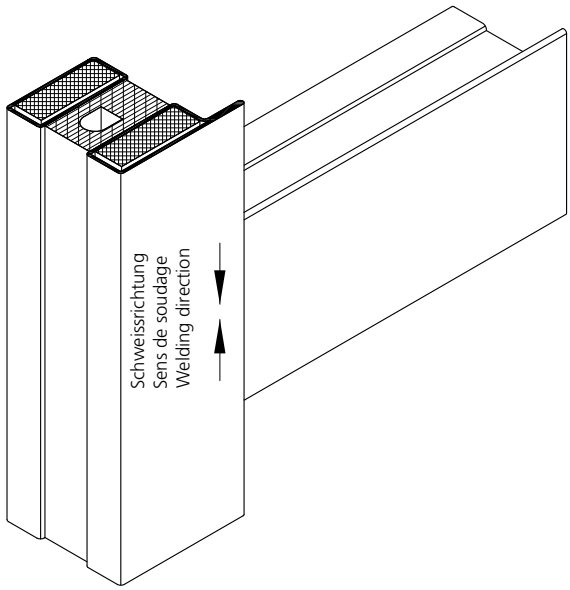

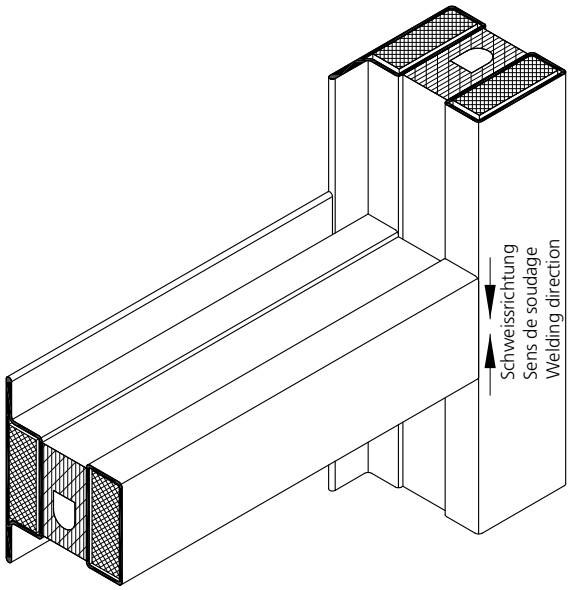

EI60

Stahl
Acier
Steel

VFL 5.6.10

Einsatz der Füllstücke DIN links

Insertion de pièces de remplissage DIN gauche

Insert of filler pieces DIN left

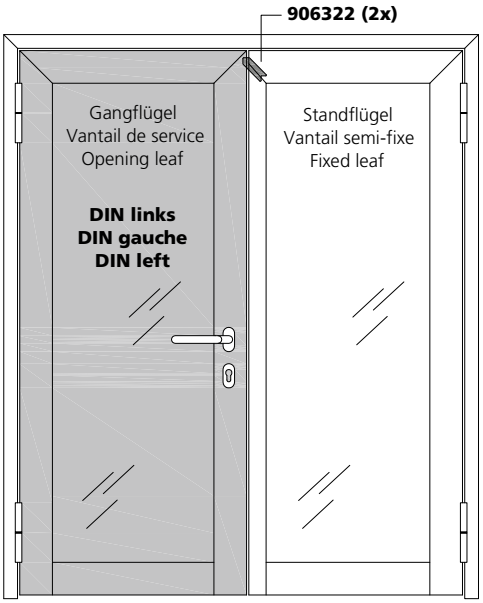

alternativ bei Gehrungsschnitt
alternative pour la coupe de l'onglet
alternative with mitred cut

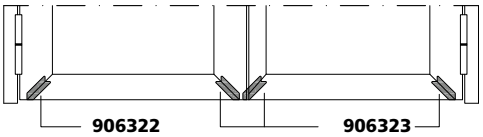

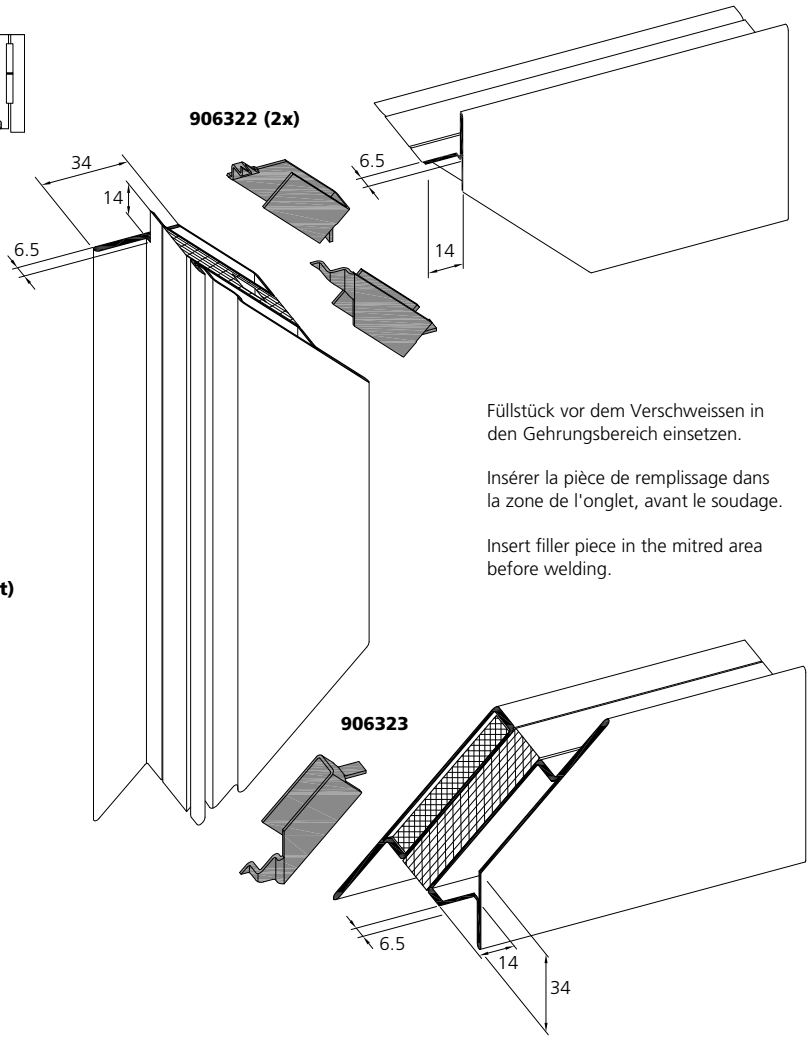

Die Isolation muss in den Profilschalen um die Füllstückbreite zurückgeschnitten werden (je 10 mm).

L'isolation doit être coupée de la largeur de la pièce de remplissage (10 mm respectivement) dans les coques de profilé.

The insulation must be cut back in the profile shells by the width of the filler pieces (10 mm each).

Füllstück vor dem Verschweissen in den Gehrungsbereich einsetzen.

Insérer la pièce de remplissage dans la zone de l'onglet, avant le soudage.

Insert filler piece in the mitred area before welding.

Einsatz der Füllstücke DIN rechts

Insertion de pièces de remplissage DIN droite

Insert of filler pieces DIN right

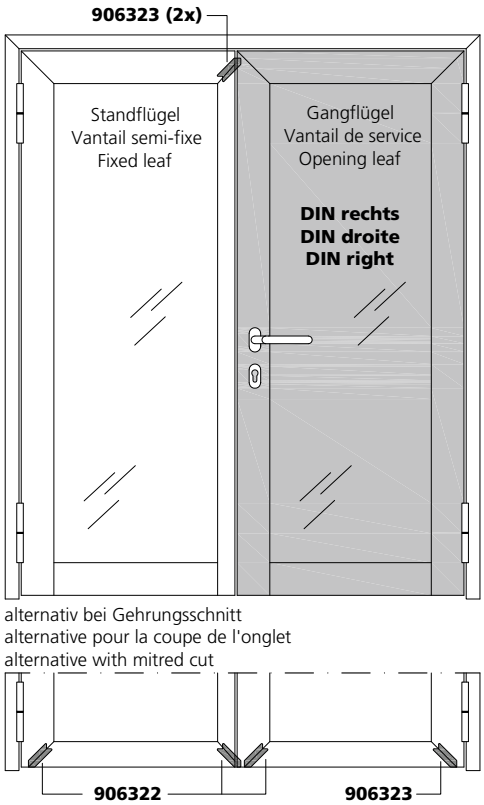

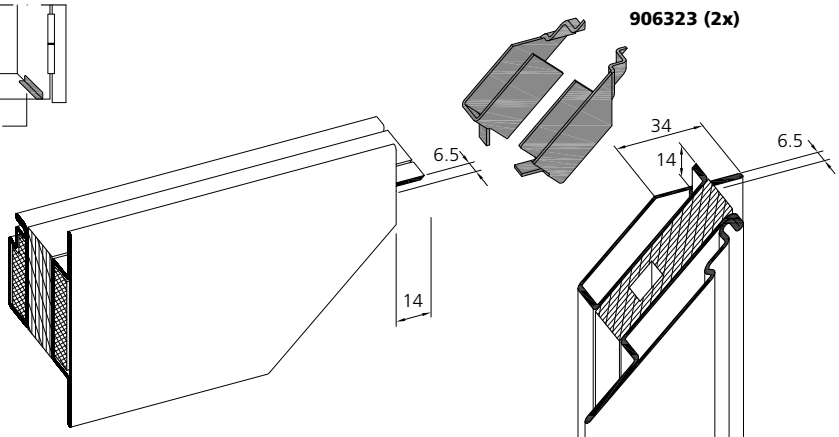

Die Isolation muss in den Profilschalen um die Füllstückbreite zurückgeschnitten werden (je 10 mm).

L'isolation doit être coupée de la largeur de la pièce de remplissage (10 mm respectivement) dans les coques de profilé.

The insulation must be cut back in the profile shells by the width of the filler pieces (10 mm each).

Füllstück vor dem Verschweissen in den Gehrungsbereich einsetzen.

Insérer la pièce de remplissage dans la zone de l'onglet, avant le soudage.

Insert filler piece in the mitred area before welding.

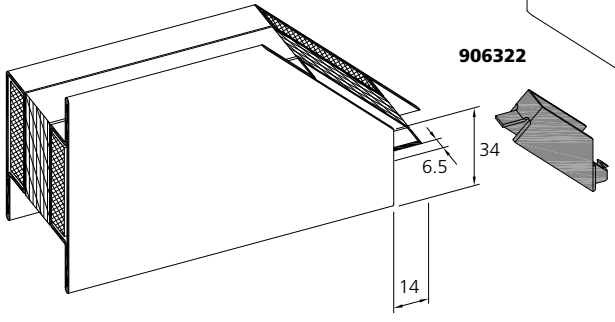

EI60

Stahl
Acier
Steel

VFL 5.6.12

Anordnung Klemmknöpfe

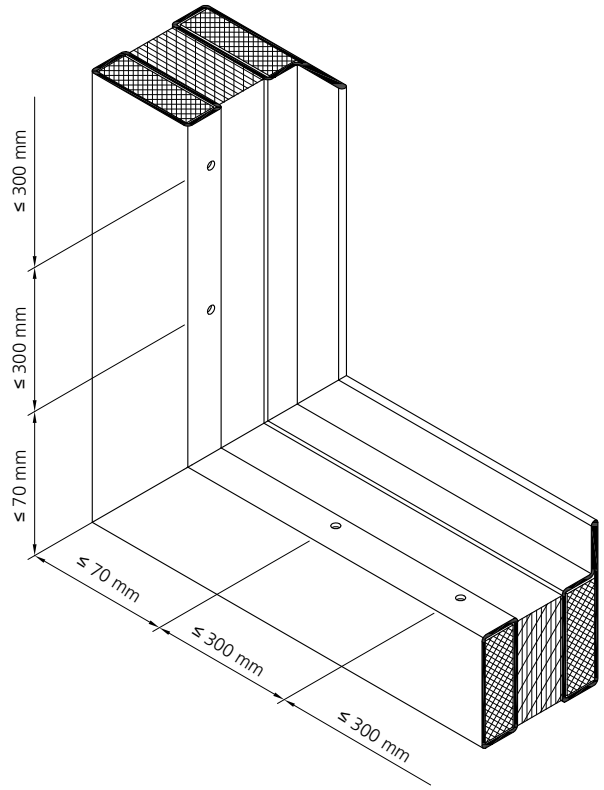

Pose des boutons de serrage

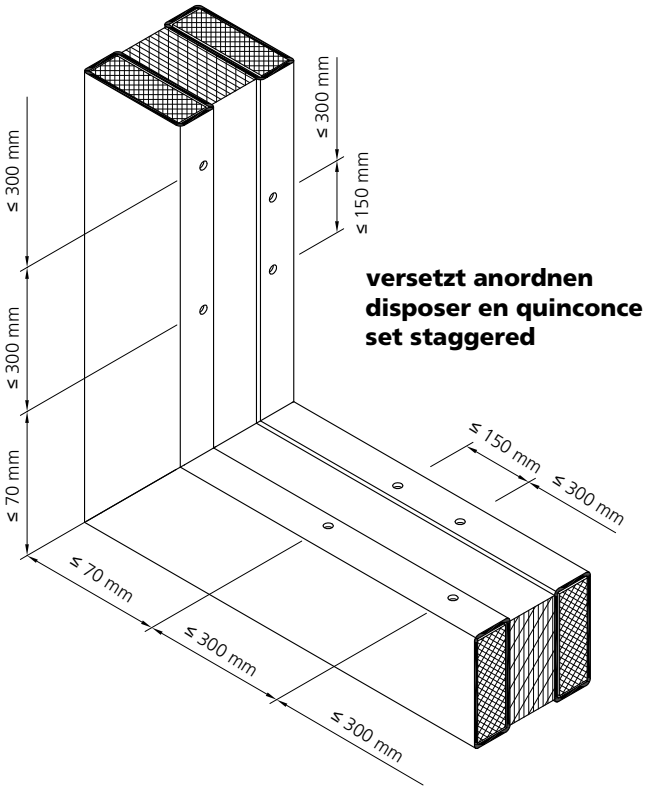

Setting steel studs

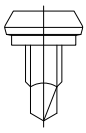

906577 (VE/100 Stk./pcs)
906578 (VE/1000 Stk./pcs)
906579 (VE/Mag. 200 Stk/pcs)

Klemmknöpfe
Bohrschraubensetzgerät Art. Nr. 909203 alternativ Bohrlehre Art. Nr. 909104, Bohrdurchmesser 3.5 mm

Boutons de serrage
Appareil à poser les vis art. no. 909203 alternatif gabarit de perçage art. no. 909104, diamètre de perçage 3.5 mm

Steel studs
Power driver for screws art. no. 909203 alternative drilling template art. no. 909104, drilling diametre 3.5 mm



906421

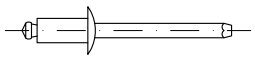

Ø 3.2 x 1.5 - 3 mm

Feder
Bohrlehre Art. Nr. 909105, Bohrdurchmesser 3.3 mm, Befestigung mit handelsüblichem Blindniet aus Stahl verzinkt, Ø 3.2 mm, Klemmlänge 1.5 - 3 mm

Ressort
Gabarit de perçage art. no. 909105, diamètre de perçage 3.3 mm fixation avec rivet borgne du commerce en acier galvanisé, Ø 3.2 mm, longueur de serrage 1.5 - 3 mm

Spring
Drilling template art. no. 909105, drilling diametre 3.3 mm assembly with commercial blind rivets galvanized steel Ø 3.2 mm, clamping length 1.5 - 3 mm



PMS Pädagogische Maturitätsschule CH-Kreuzlingen

Schweissvorgang Soudage Welding procedure

Haftpunkte / Points de soudures / Tacking points

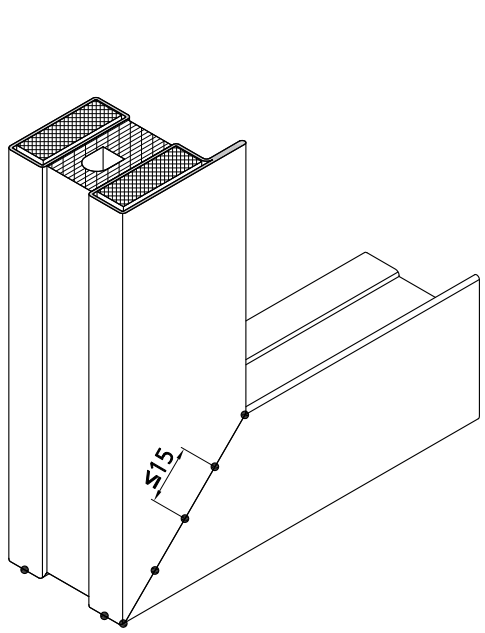

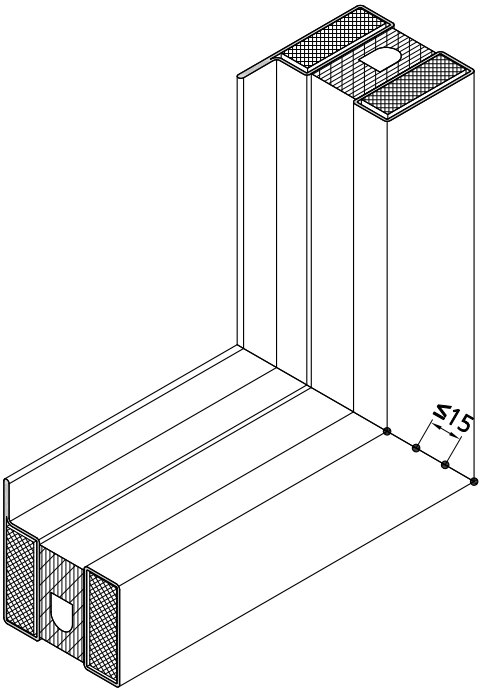

Schweissrichtung / Sens de soudage / Welding direction

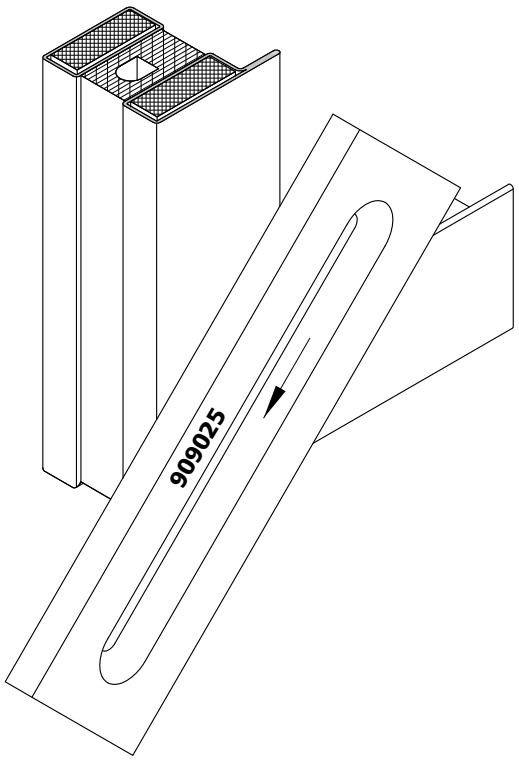

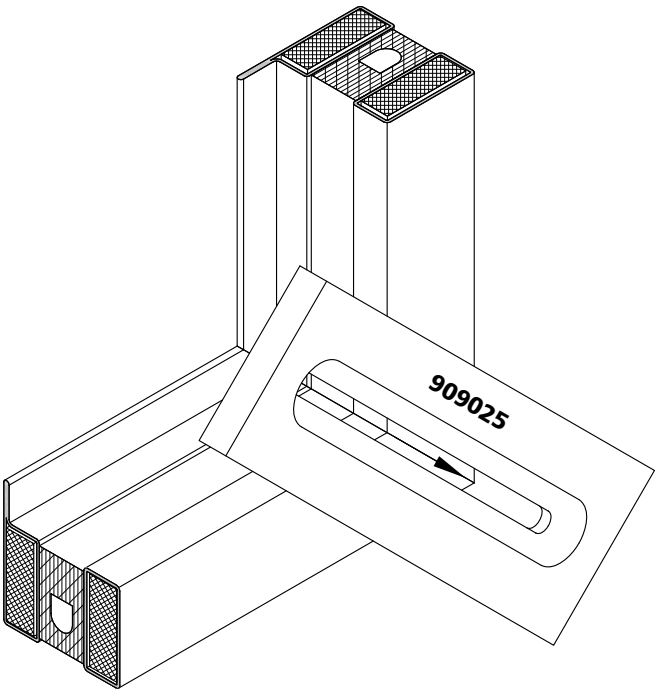

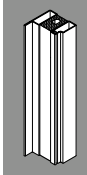

Schweissvorgang Soudage Welding procedure

Haftpunkte / Points de soudures / Tacking points

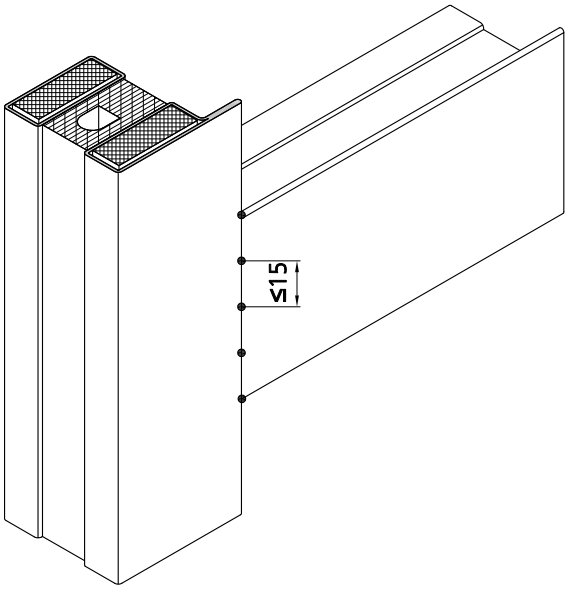

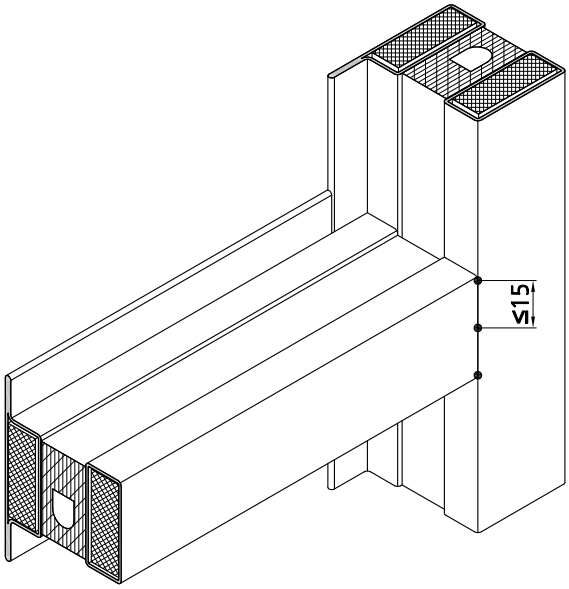

Schweissrichtung / Sens de soudage / Welding direction

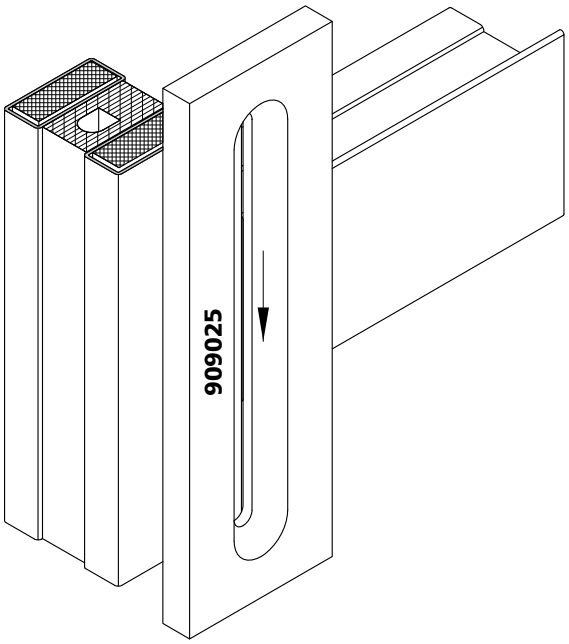

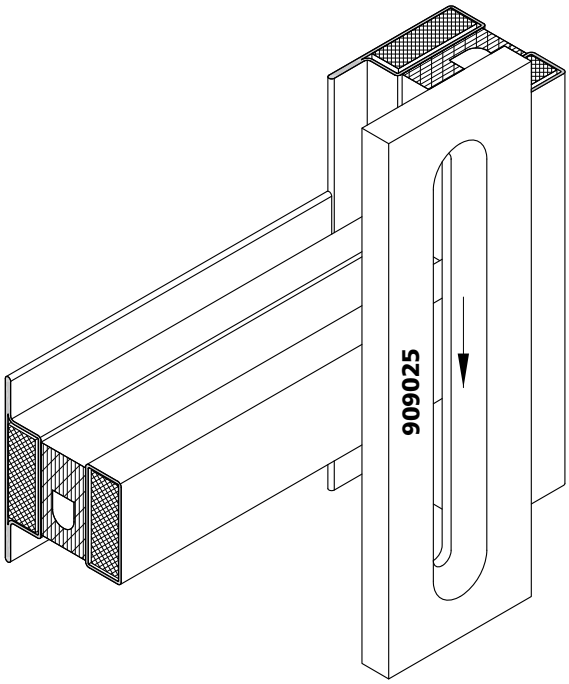

Einsatz der Füllstücke DIN links

Insertion de pièces de remplissage DIN gauche

Insert of filler pieces DIN left

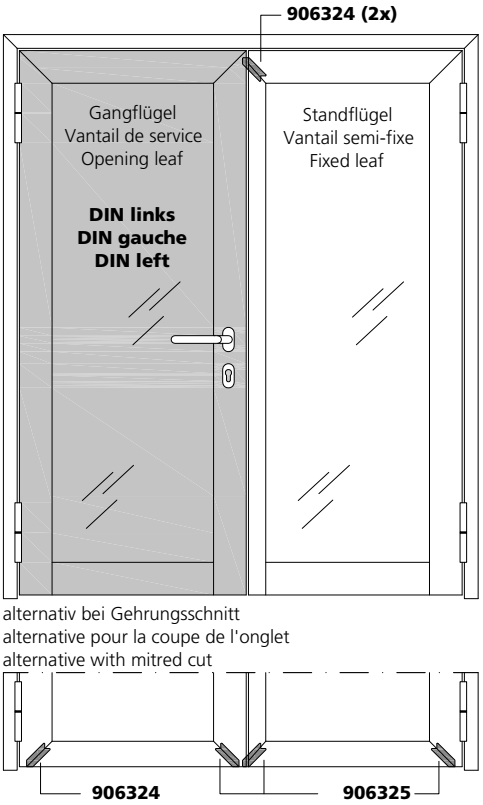

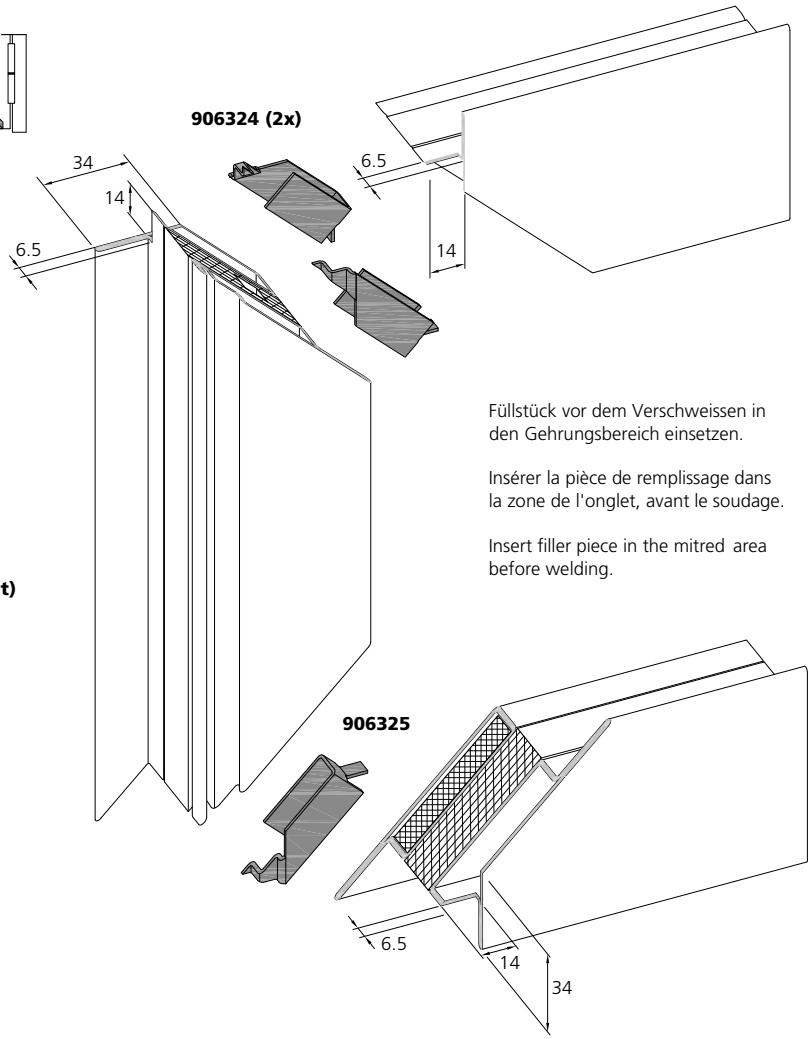

Die Isolation muss in den Profilschalen um die Füllstückbreite zurückgeschnitten werden (je 10 mm).

L'isolation doit être coupée de la largeur de la pièce de remplissage (10 mm respectivement) dans les coques de profilé.

The insulation must be cut back in the profile shells by the width of the filler pieces (10 mm each).

Füllstück vor dem Verschweissen in den Gehrungsbereich einsetzen.

Insérer la pièce de remplissage dans la zone de l'onglet, avant le soudage.

Insert filler piece in the mitred area before welding.

Einsatz der Füllstücke DIN rechts

Insertion de pièces de remplissage DIN droite

Insert of filler pieces DIN right

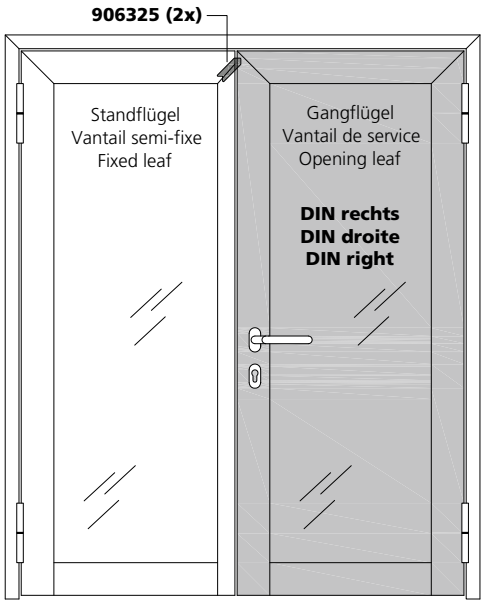

alternativ bei Gehrungsschnitt
alternative pour la coupe de l'onglet
alternative with mitred cut

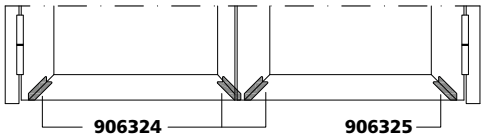

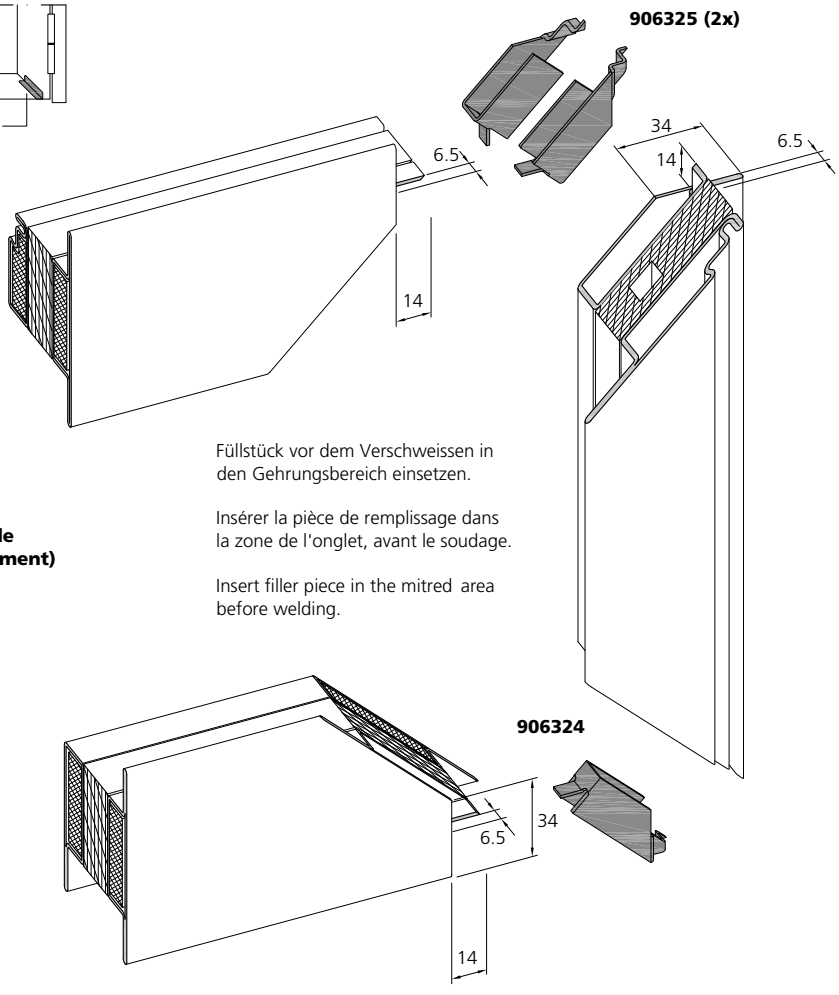

Die Isolation muss in den Profilschalen um die Füllstückbreite zurückgeschnitten werden (je 10 mm).

L'isolation doit être coupée de la largeur de la pièce de remplissage (10 mm respectivement) dans les coques de profilé.

The insulation must be cut back in the profile shells by the width of the filler pieces (10 mm each).

Füllstück vor dem Verschweissen in den Gehrungsbereich einsetzen.

Insérer la pièce de remplissage dans la zone de l'onglet, avant le soudage.

Insert filler piece in the mitred area before welding.

EI60

Edelstahl
Acier inox
Stainless steel

VFL 5.6.18

Anordnung Klemmknöpfe — Pose des boutons de serrage — Setting steel studs

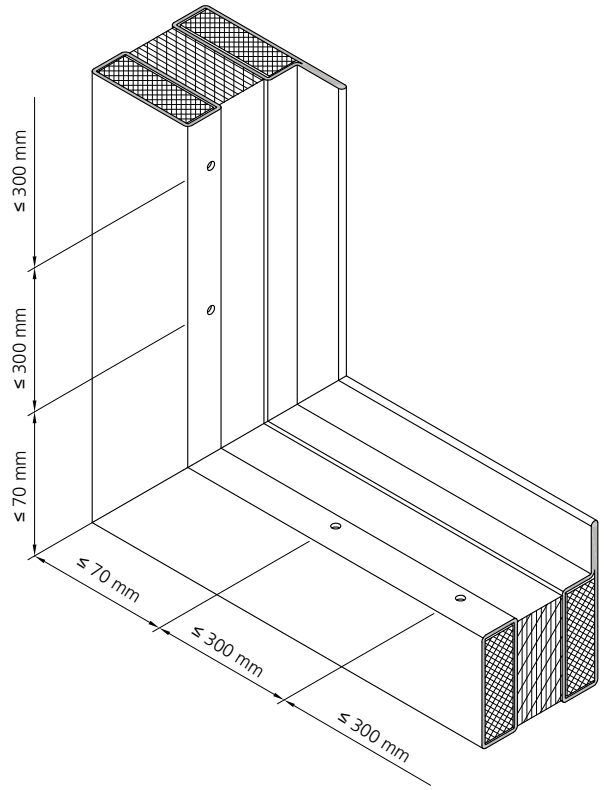

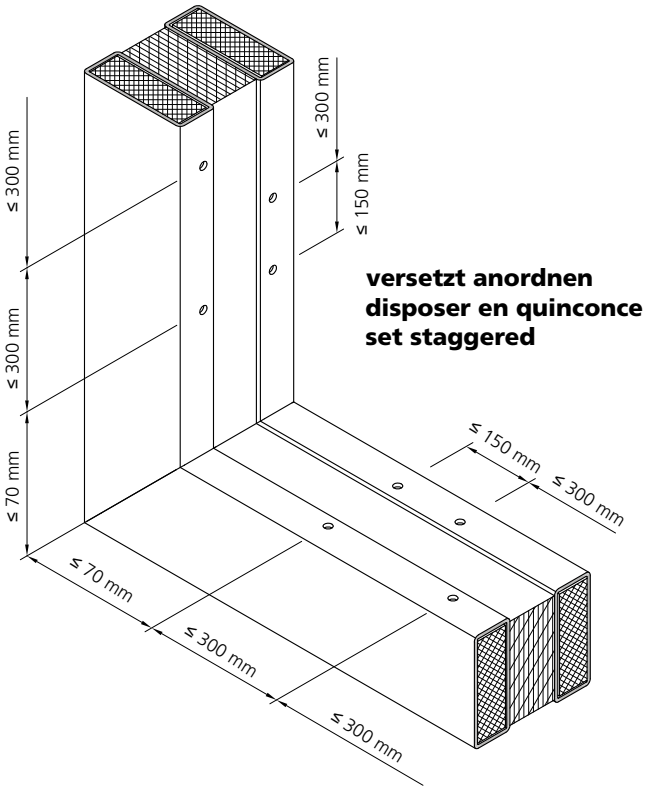

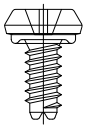

906583 (VE/100 Stk./pcs)
CrNi 1.4404

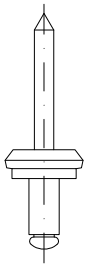

906574 (VE/100 Stk./pcs)
CrNi 1.4567
für Profile CrNi 1.4301
pour profilés en acier inox 1.4301
for profiles in stainless steel 1.4301

Bohrung Klemmknopf-Schraube und Klemmknopf-Niet
Bohrschraubensetzgerät Art. Nr. 909203 und Set Spiralbohrer Art. Nr. 909216, alternativ mit Bohrlehre Art. Nr. 909105, Bohrdurchmesser 4.1 mm

Perçage pour boutons à vis et à rivet
Appareil à poser les vis art. no. 909203 et kit mèche hélicoidale art. no. 909216, alternative avec gabarit de perçage art. no. 909105, diamètre percé 4.1 mm

Drilling of stud fastener screw, stud fastener pop rivet
Power driver for screws art. no. 909203 and spiral bit set art. no. 909216, alternatively with drilling template art. no. 909105, drilling diameter 4.1 mm

Montage Schliessblech — Montage gâche — Installation keep

Montage Schliessblech mit Einbauset
Montage gâche avec Kit de montage
Mounting keep with installation set

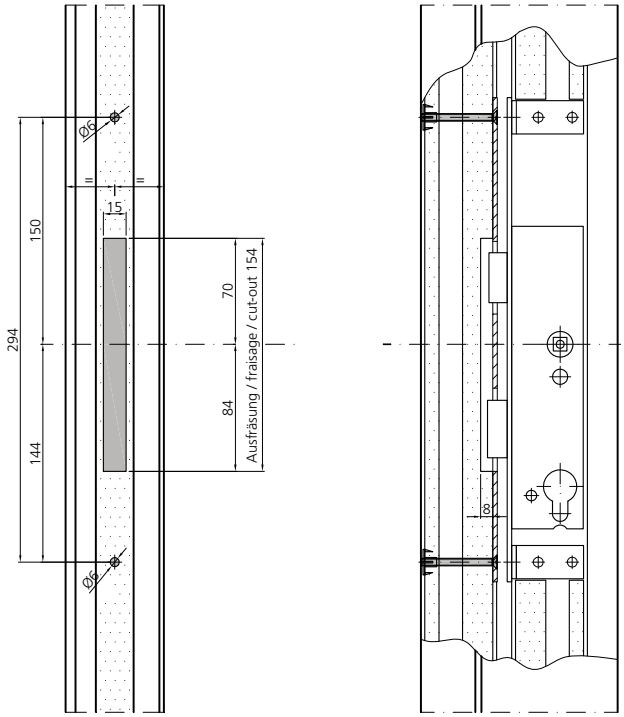

947001
Einbauset für Schliessblech
Kit de montage pour gâche
Installation set for keep

1:1

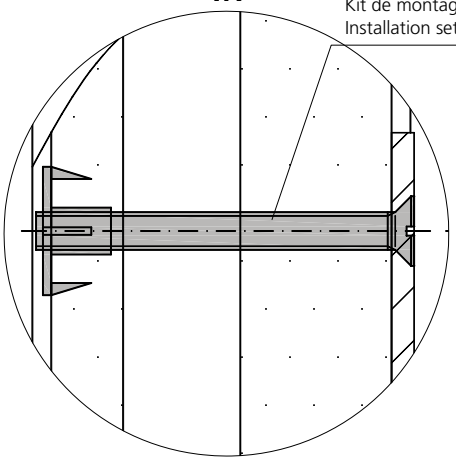

Haftschweissen
Souder par adhérence
Tack weld

1:2

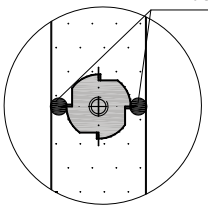

Montage Schliessblech mit Unterlagsplatte
Montage gâche avec pièce de fixation
Mouting keep with ground plate

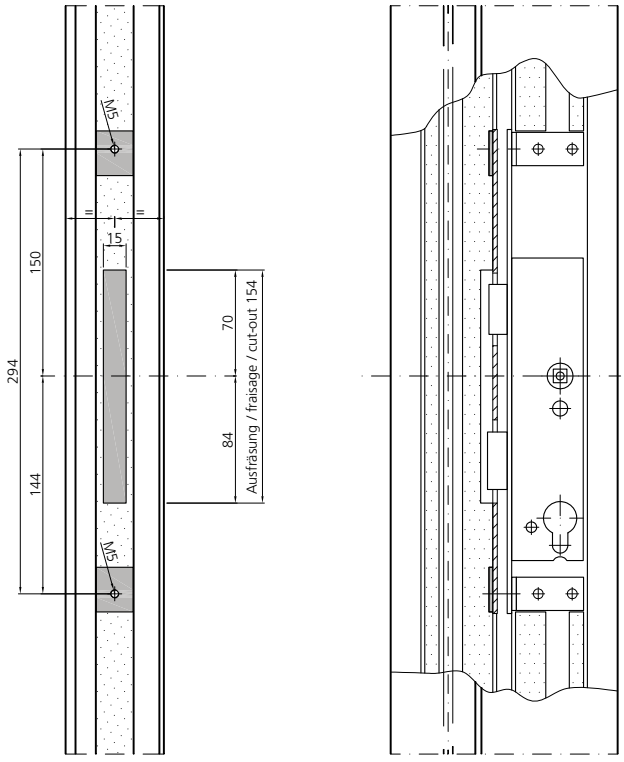

947026 (Stahl, acier, steel)
947025 (Edelstahl, acier inox, stainless steel)
Unterlagsplatte
Pièce de fixation
Ground plate

1:1

Isolator ausfräsen
Fraisage de l'isolateur
Cut-out of insulator

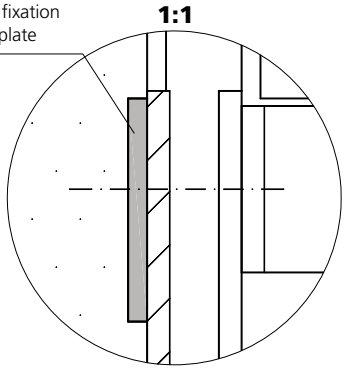

1:2

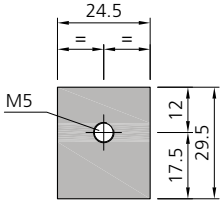

Schlosseinbau RZ | Montage serrure CR | Lock installation RC



fl ep 0120

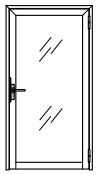

Schlosseinbau PZ | Montage serrure CP | Lock installation PC

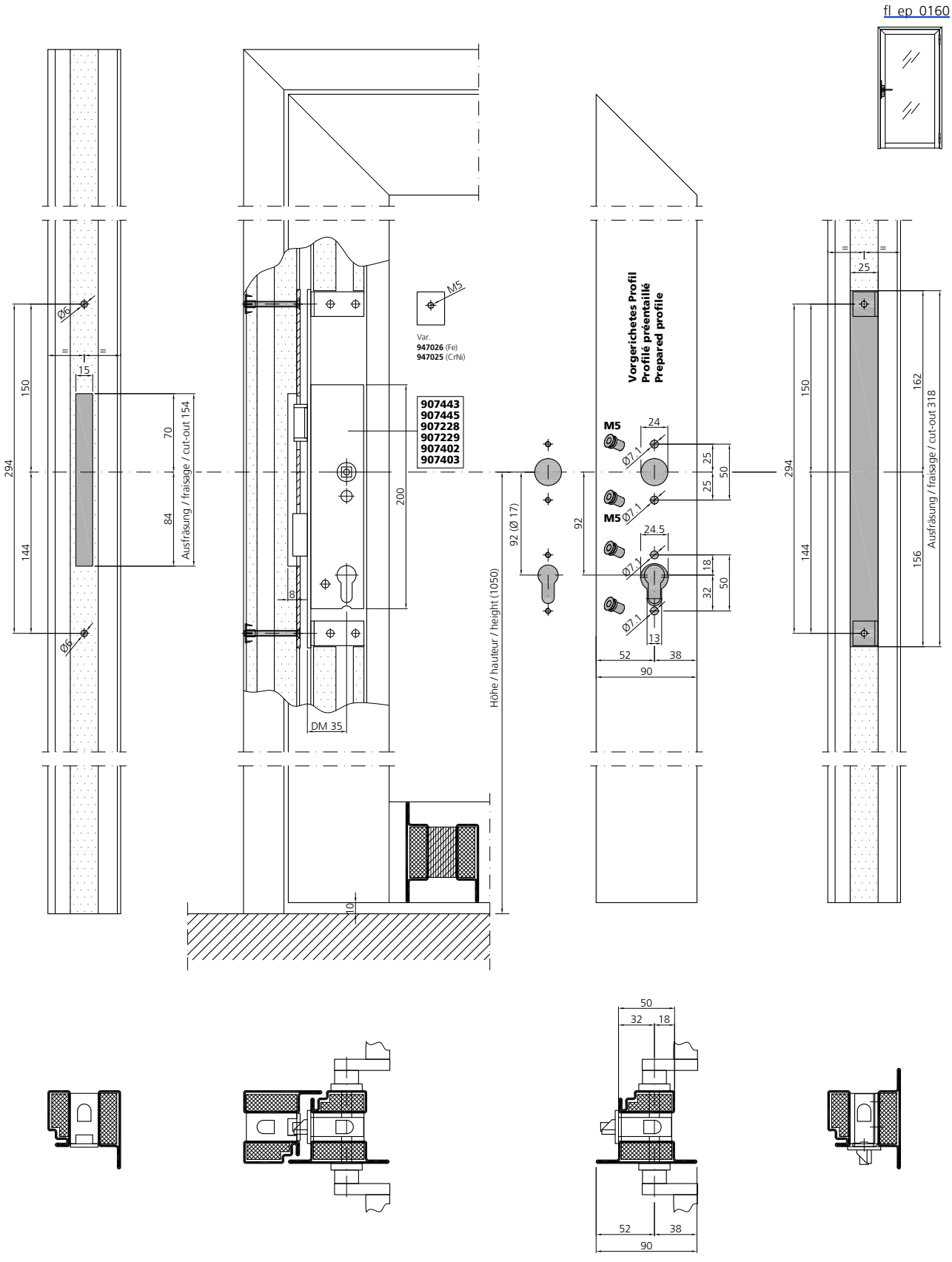

Schlosseinbau RZ
E-Öffner (957030 / 957031)

Montage serrure CR
Ouverture électrique (957030 / 957031)

Lock installation RC
E-opener (957030 / 957031)

fl_ep_0121

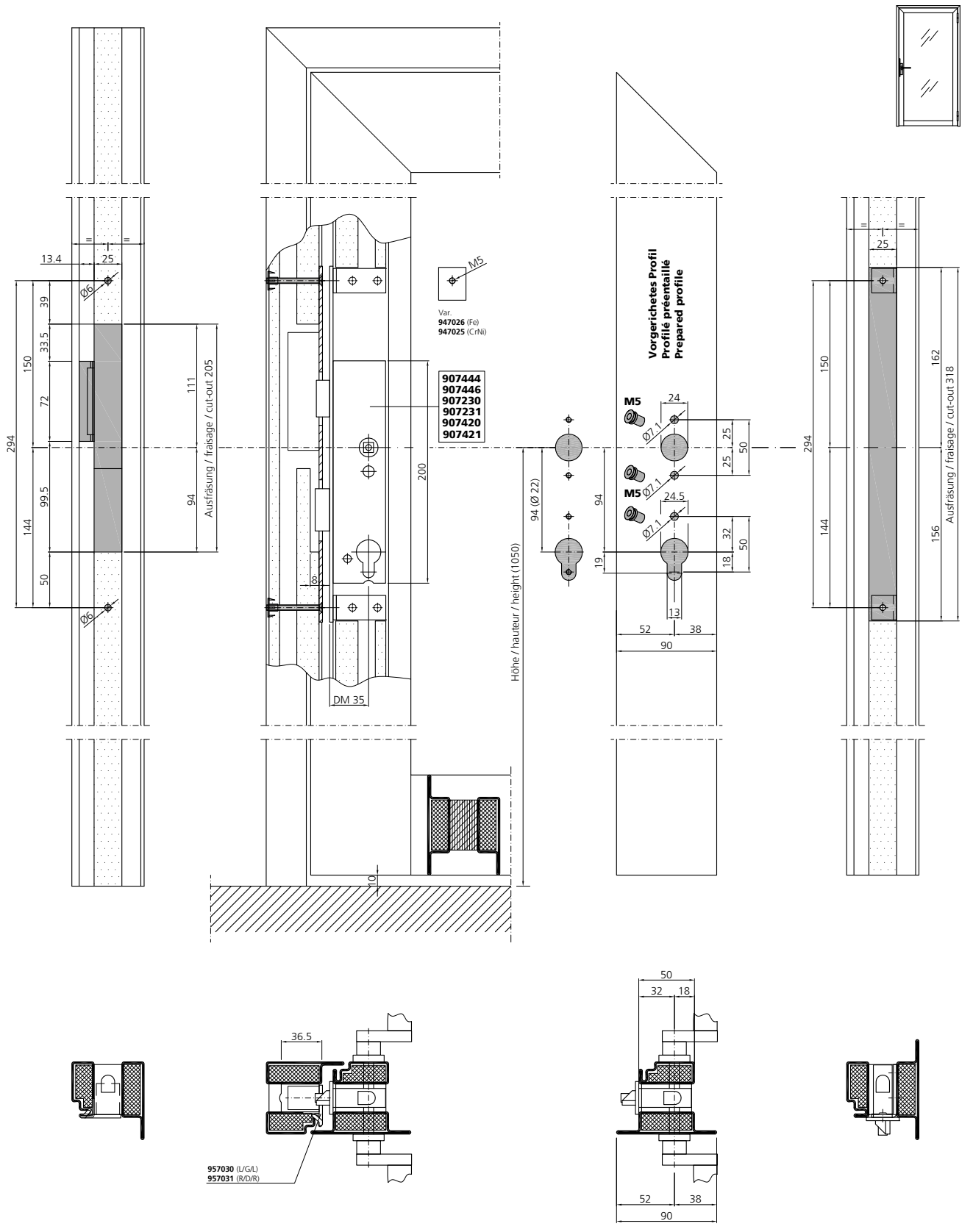

Verarbeitung Beschläge
Mise en œuvre quincaillerie
Assembly fittings

Schlosseinbau RZ
E-Öffner (957034 / 957035)

Montage serrure CR
Ouverture électrique (957034 / 957035)

Lock installation RC
E-opener (957034 / 957035)

fl_ep_0121

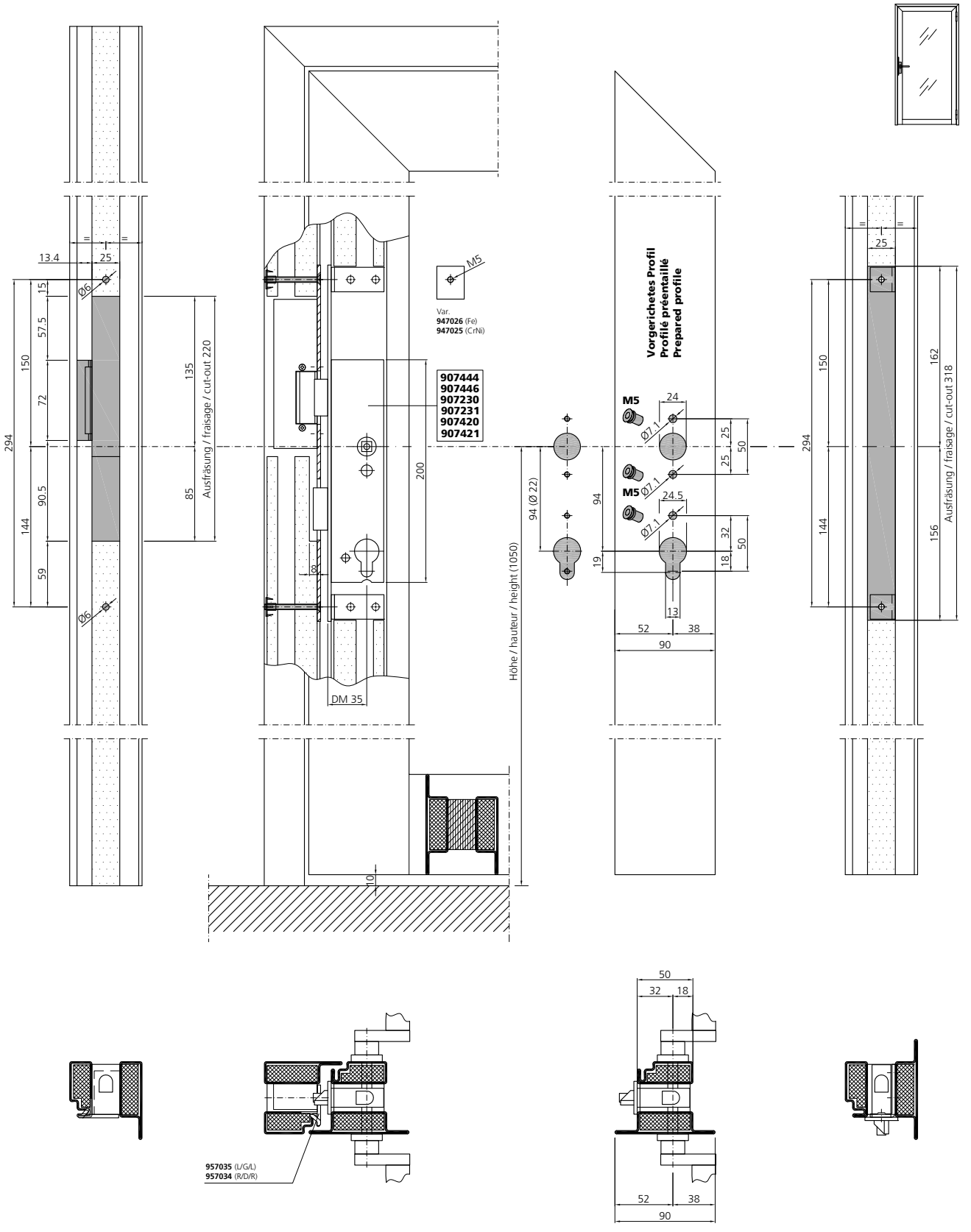

Schlosseinbau RZ
E-Öffner (957028)

Montage serrure CR
Ouverture électrique (957028)

Lock installation RC
E-opener (957028)

fl_ep_0121

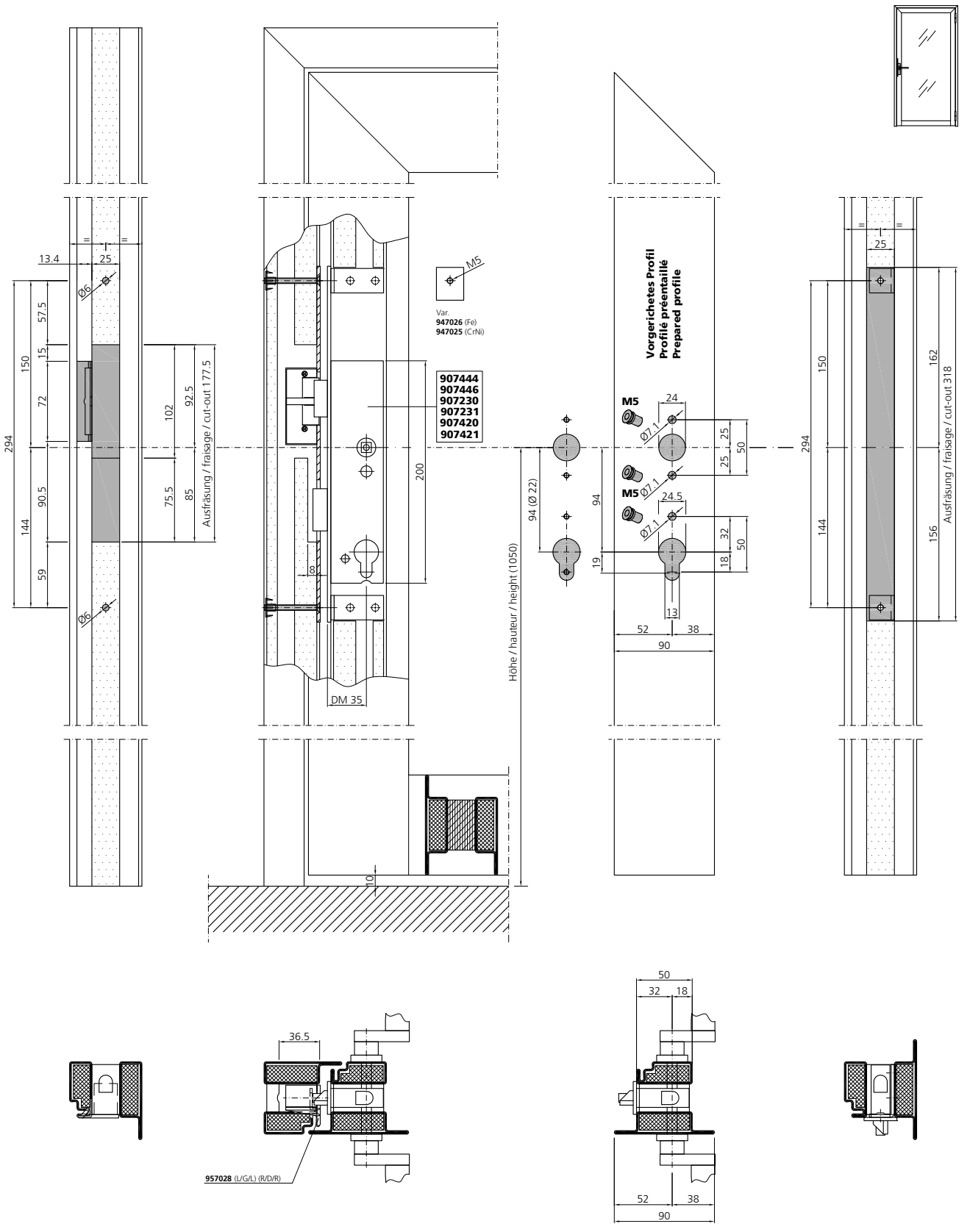

Schlosseinbau PZ
E-Öffner (957030 / 957031)

Montage serrure CP
Ouverture électrique (957030 / 957031)

Lock installation PC
E-opener (957030 / 957031)

fl_ep_0161

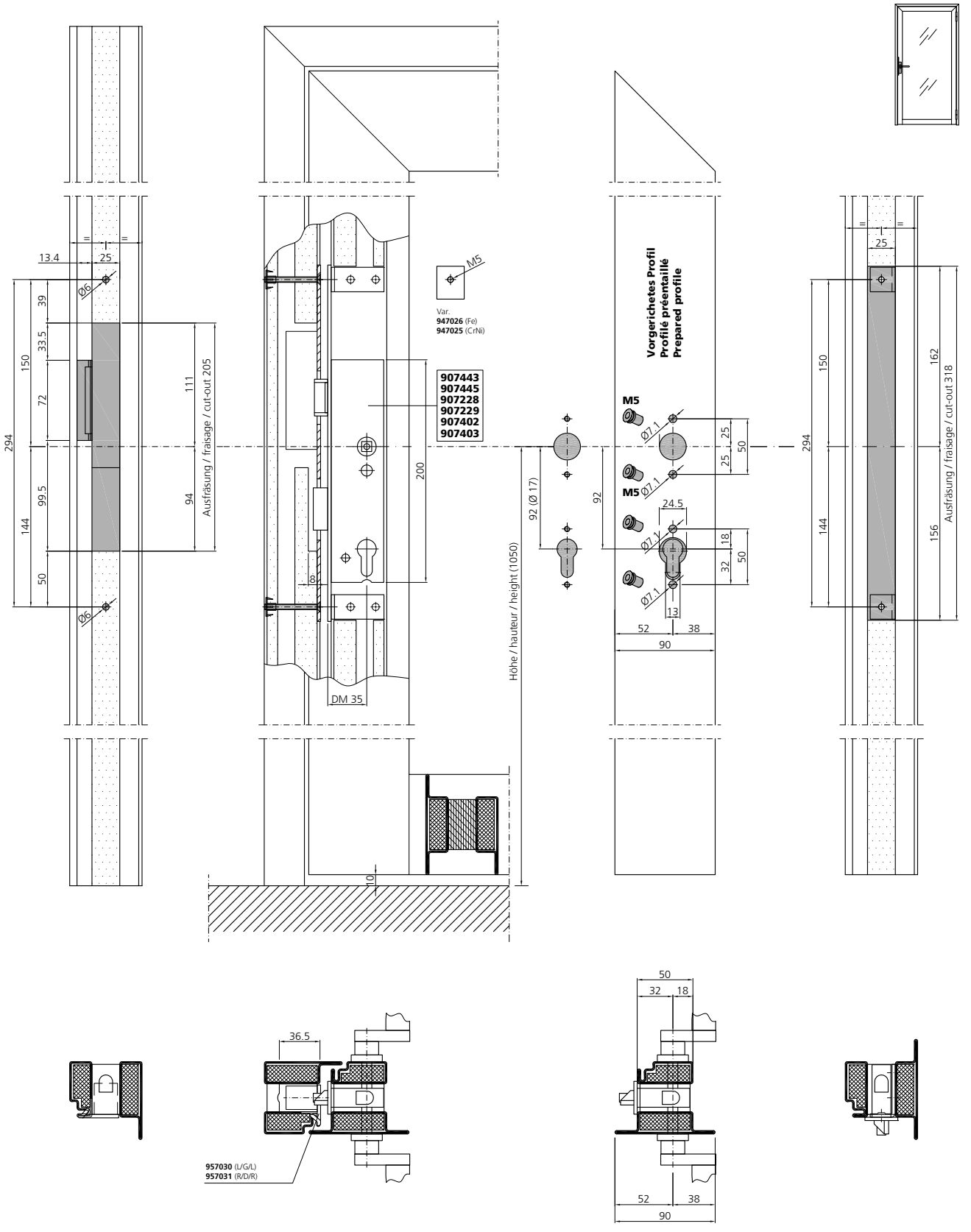

Verarbeitung Beschläge
Mise en œuvre quincaillerie
Assembly fittings

Schlosseinbau PZ
E-Öffner (957034 / 957035)

Montage serrure CP
Ouverture électrique (957034 / 957035)

Lock installation PC
E-opener (957034 / 957035)

fl_ep_0161

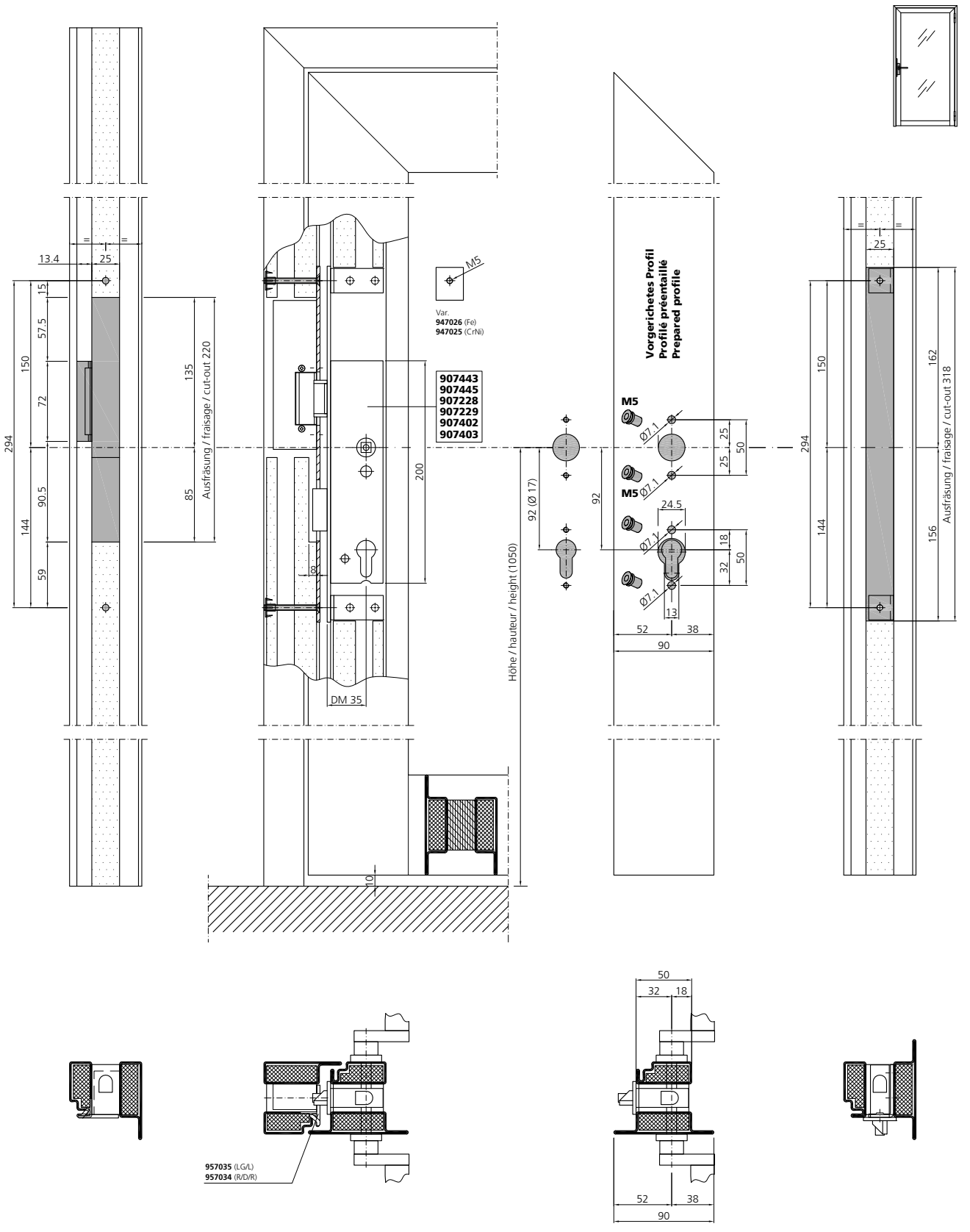

Schlosseinbau PZ
E-Öffner (957028)

Montage serrure CP
Ouverture électrique (957028)

Lock installation PC
E-opener (957028)

fl_ep_0161

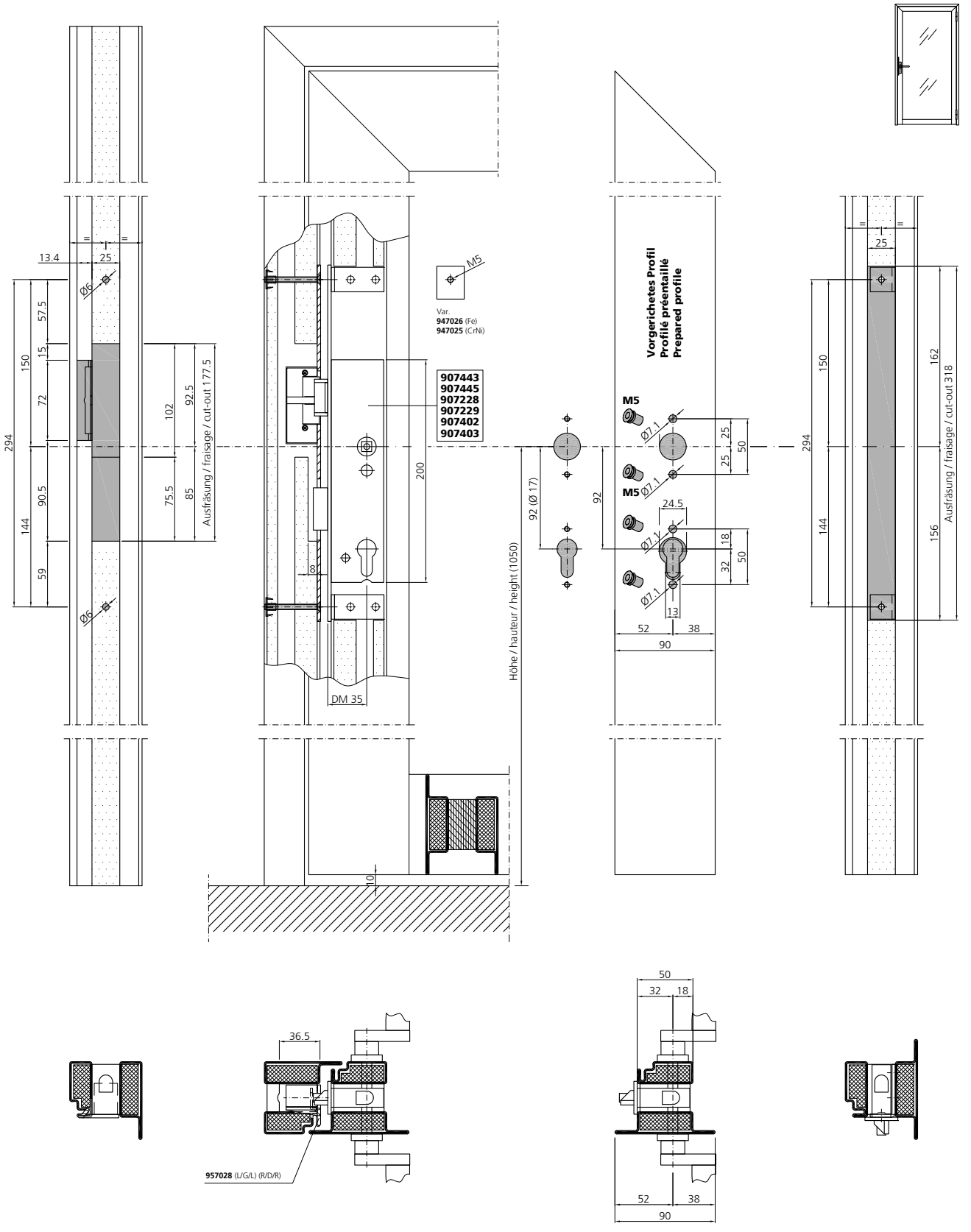

Verarbeitung Beschläge
Mise en œuvre quincaillerie
Assembly fittings

Schlosseinbau RZ
Schliessmulde

Montage serrure CR
Gâche réglable

Lock installation RC
Locking recess

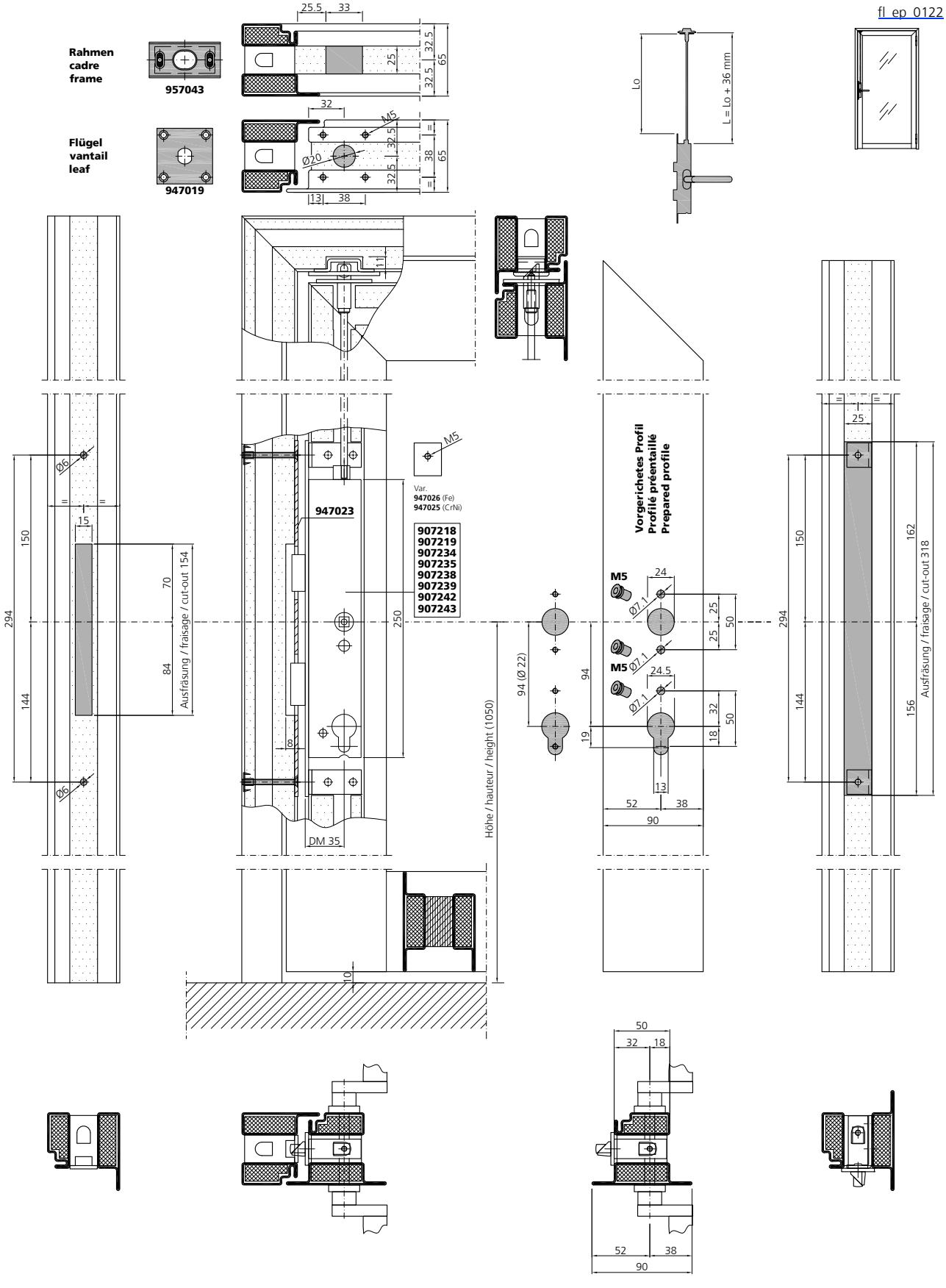

Verarbeitung Beschläge
Mise en œuvre quincaillerie
Assembly fittings

Schlosseinbau RZ
Schliessblech

Montage serrure CR
Gâche

Lock installation RC
Keep

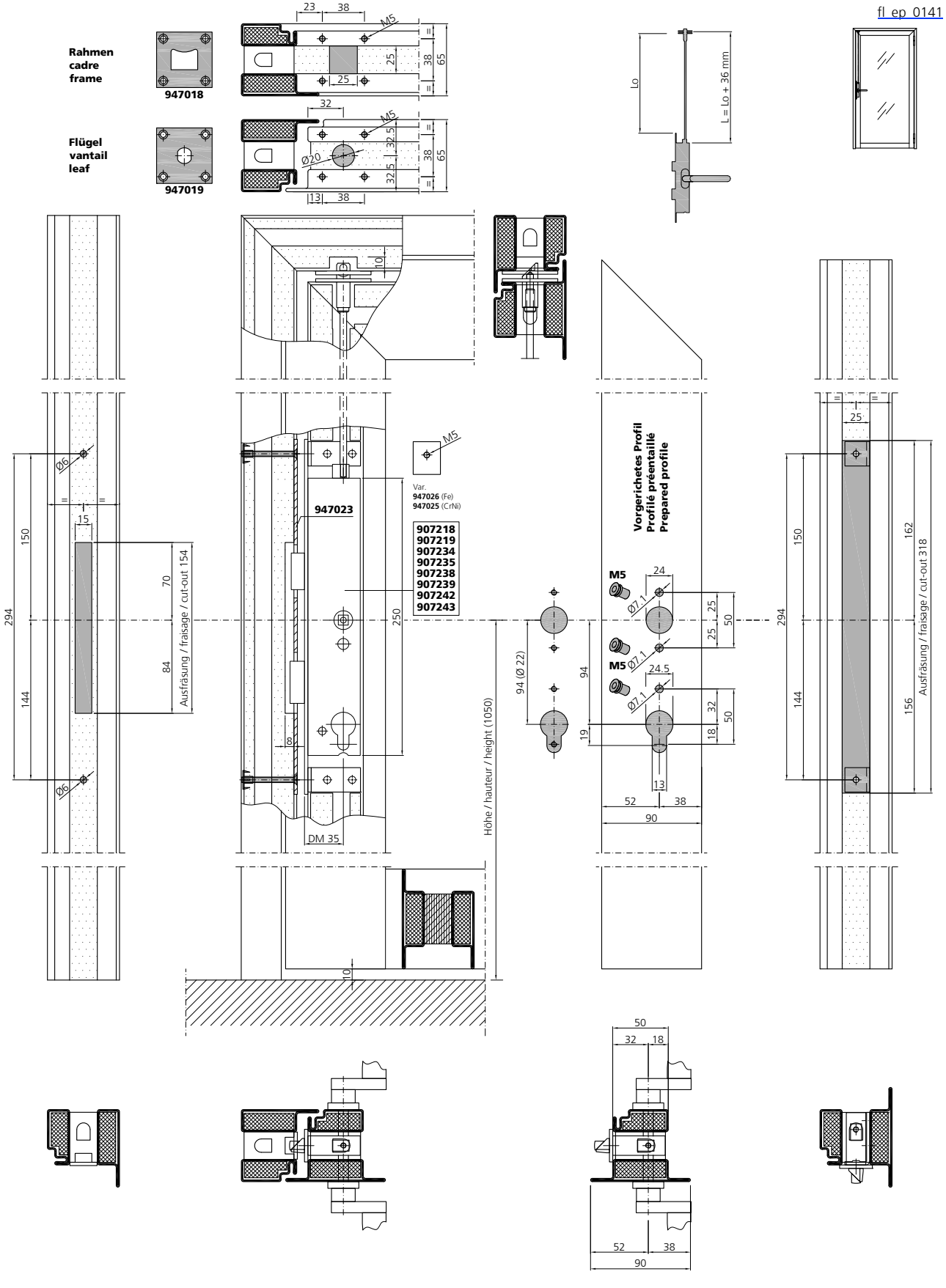

Schlosseinbau PZ
Schliessmulde

Montage serrure CP
Gâche réglable

Lock installation PC
Locking recess

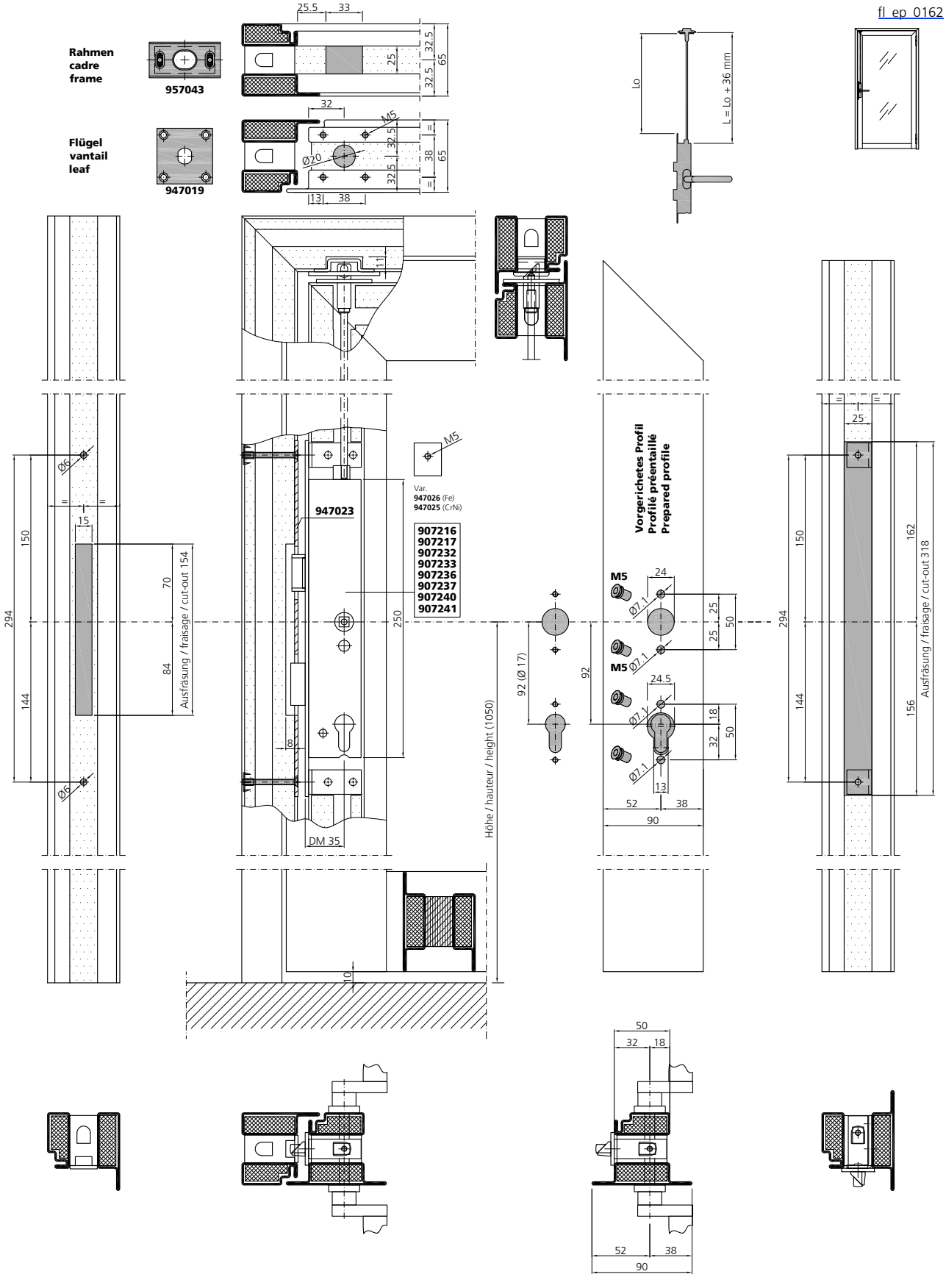

Verarbeitung Beschläge
Mise en œuvre quincaillerie
Assembly fittings

Schlosseinbau PZ
Schliessblech

Montage serrure CP
Gâche

Lock installation PC
Keep

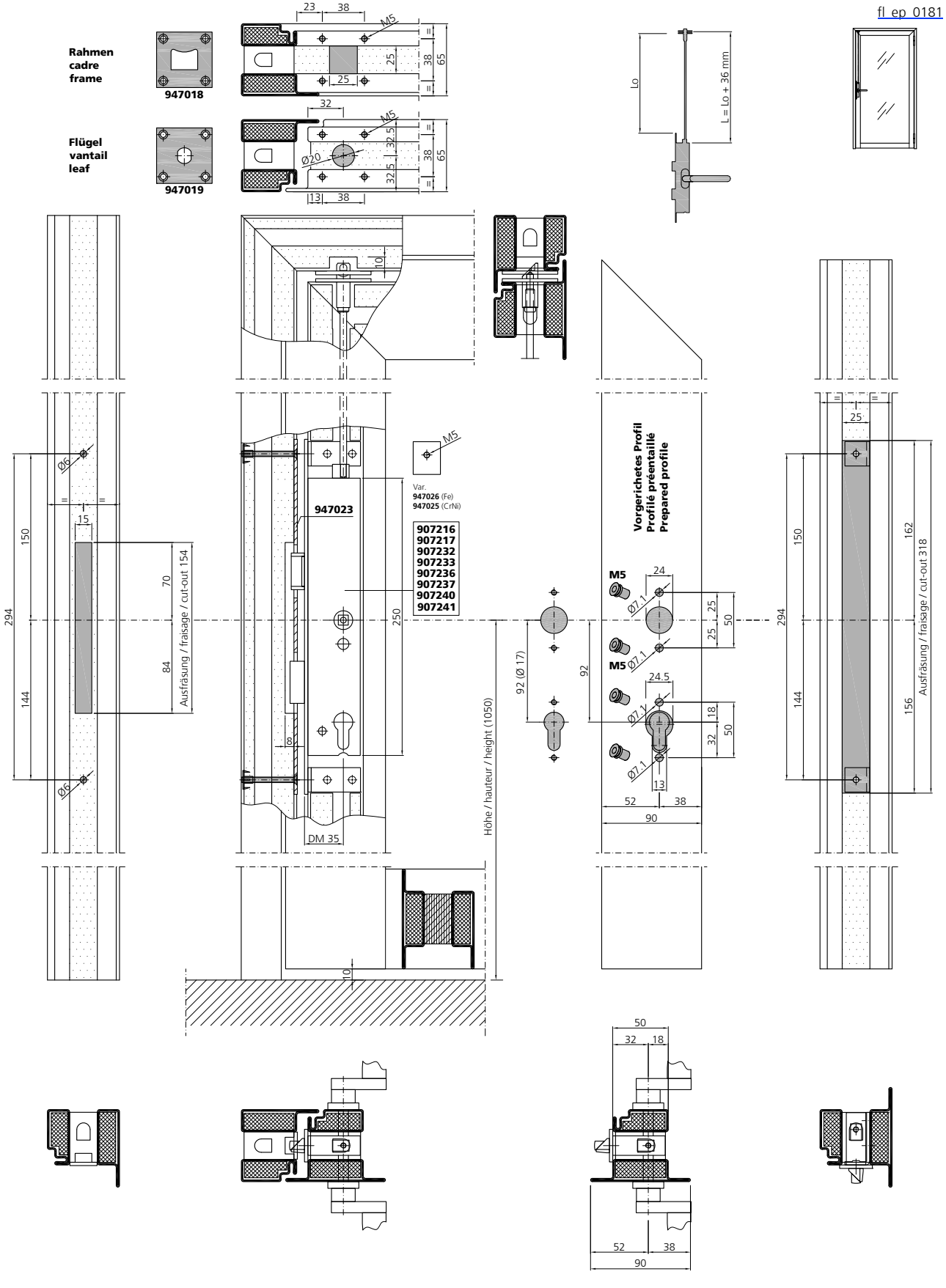

Schlosseinbau RZ
E-Öffner (957030 - 957033)

Montage serrure CR
Ouverture électrique (957030 - 957033)

Lock installation RC
E-opener (957030 - 957033)

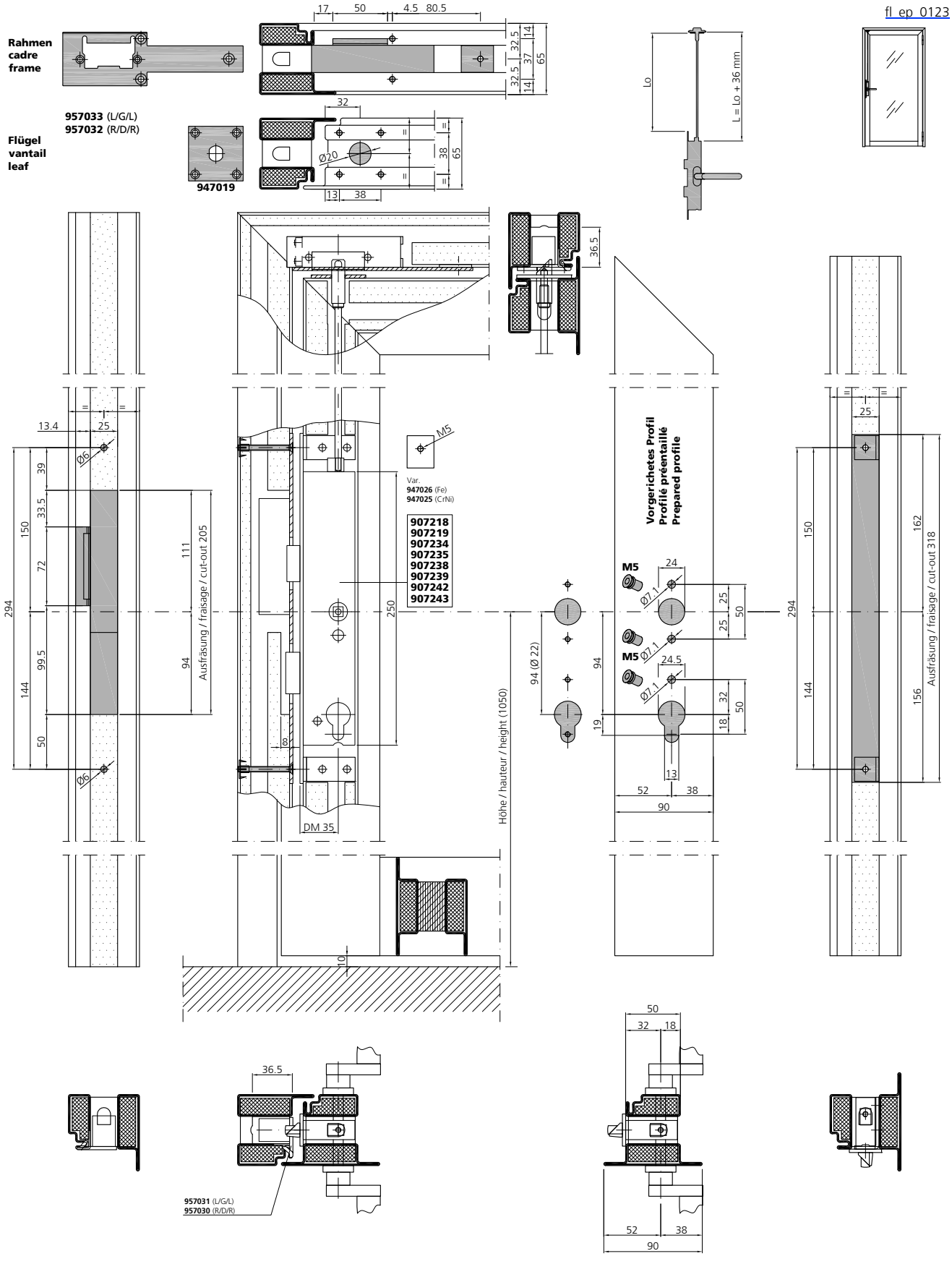

Schlosseinbau RZ
E-Öffner (957034 - 957037)

Montage serrure CR
Ouverture électrique (957034 - 957037)

Lock installation RC
E-opener (957034 - 957037)

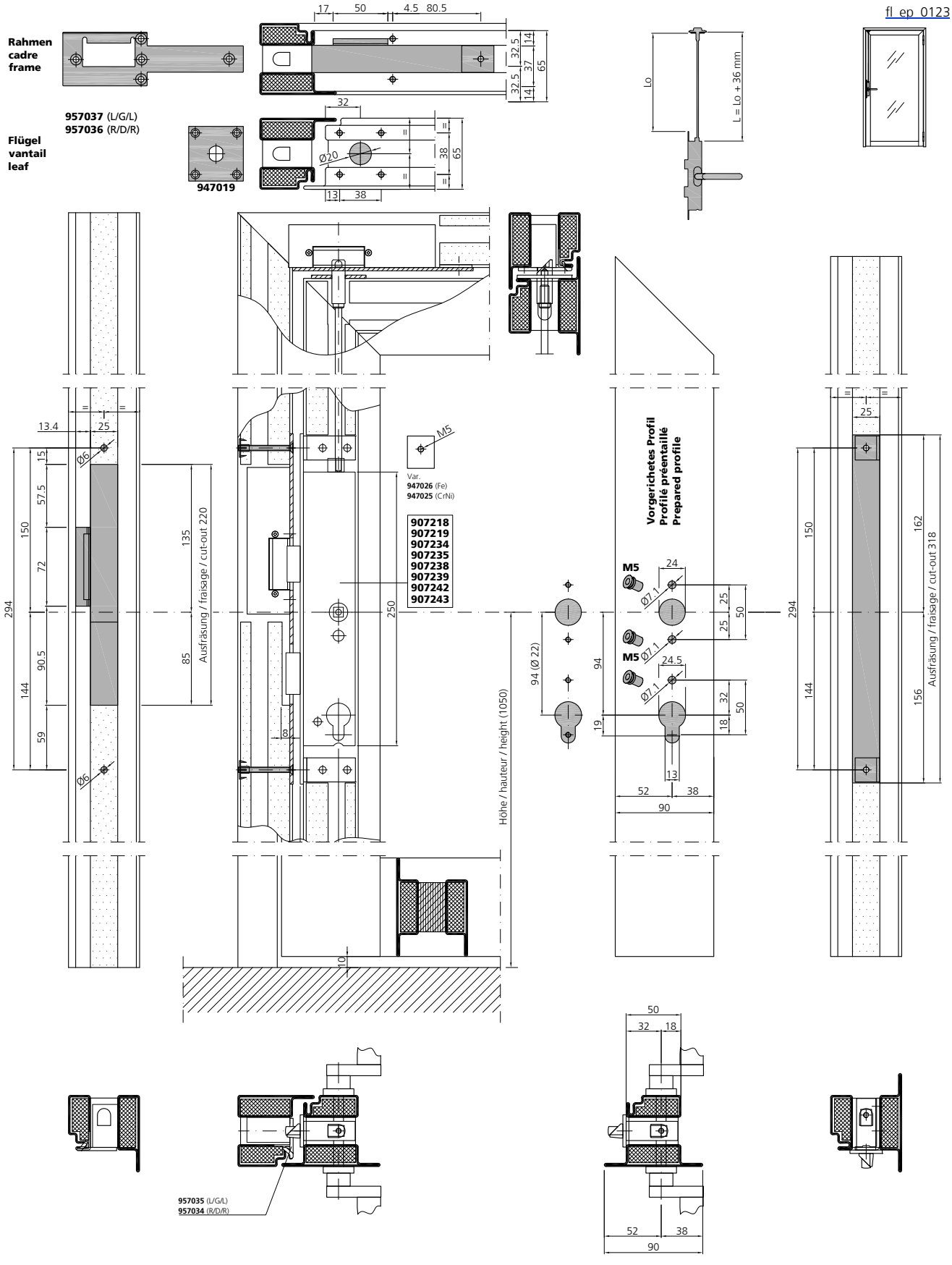

Verarbeitung Beschläge
Mise en œuvre quincaillerie
Assembly fittings

Schlosseinbau RZ
E-Öffner (957028 / 957029)

Montage serrure CR
Ouverture électrique (957028 / 957029)

Lock installation RC
E-opener (957028 / 957029)

fl_ep_0123

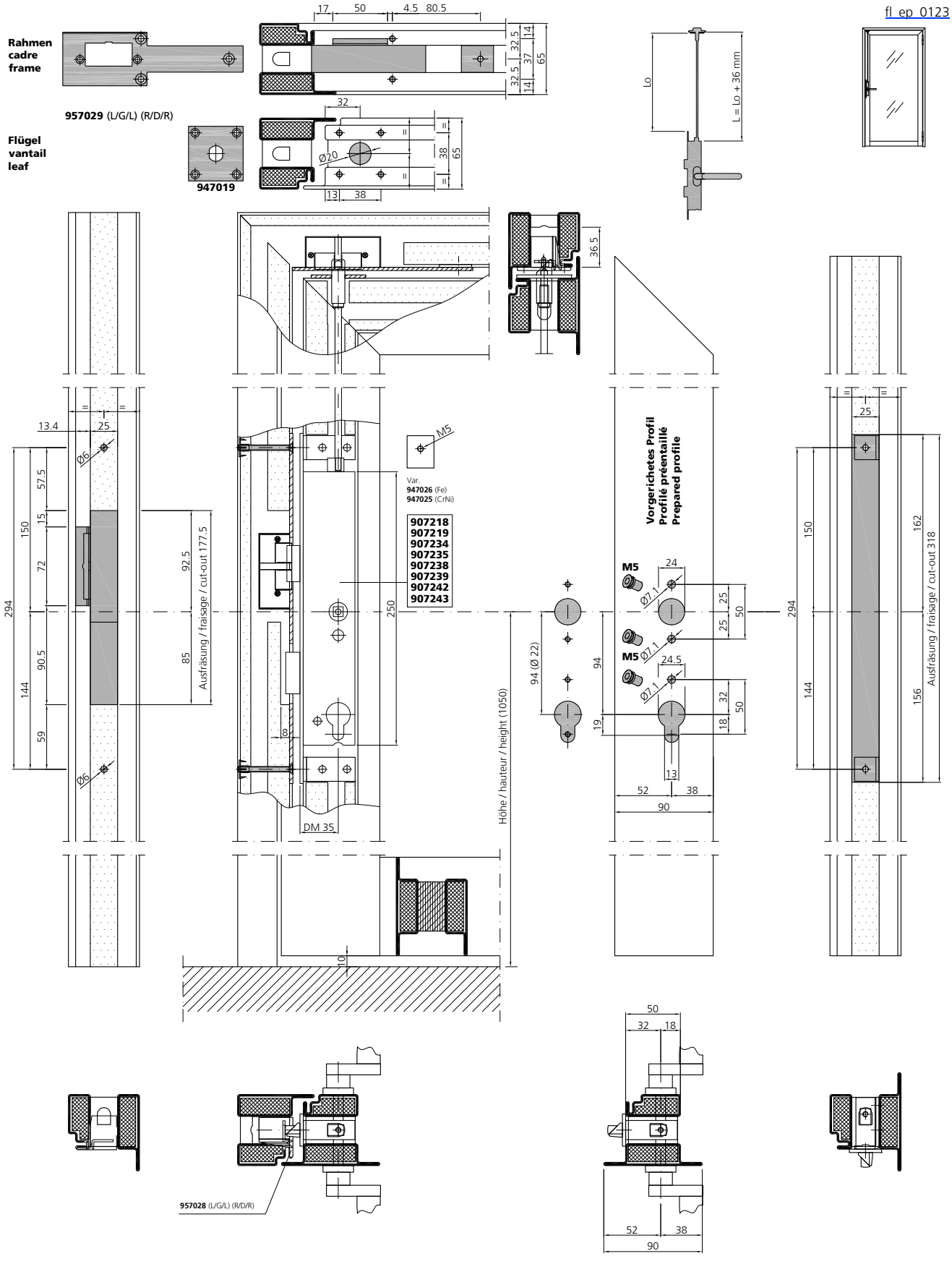

Verarbeitung Beschläge
Mise en œuvre quincaillerie
Assembly fittings

Schlosseinbau PZ
E-Öffner (957030 - 957033)

Montage serrure CP
Ouverture électrique (957030 - 957033)

Lock installation PC
E-opener (957030 - 957033)

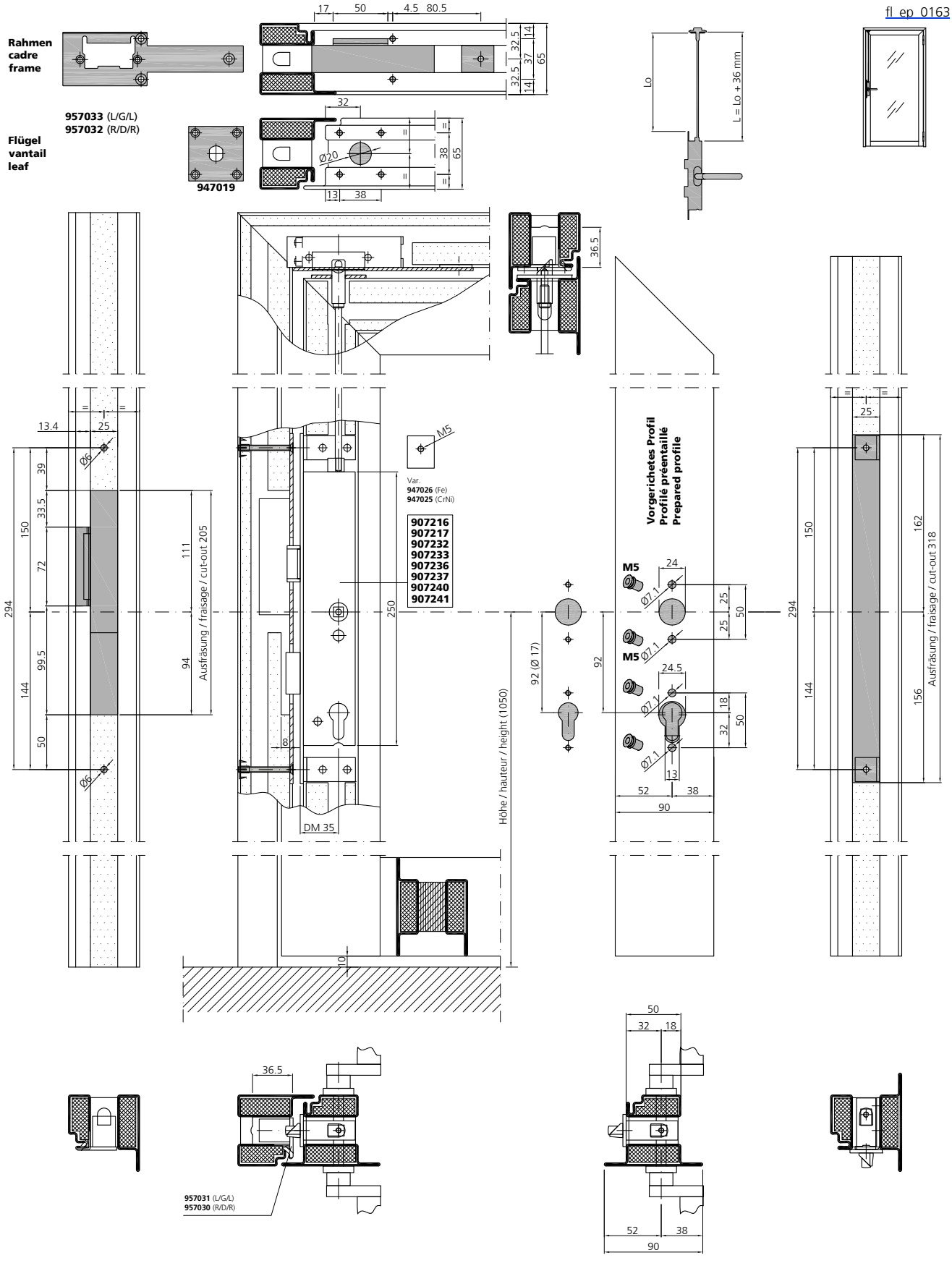

Schlosseinbau PZ
E-Öffner (957034 - 957037)

Montage serrure CP
Ouverture électrique (957034 - 957037)

Lock installation PC
E-opener (957034 - 957037)

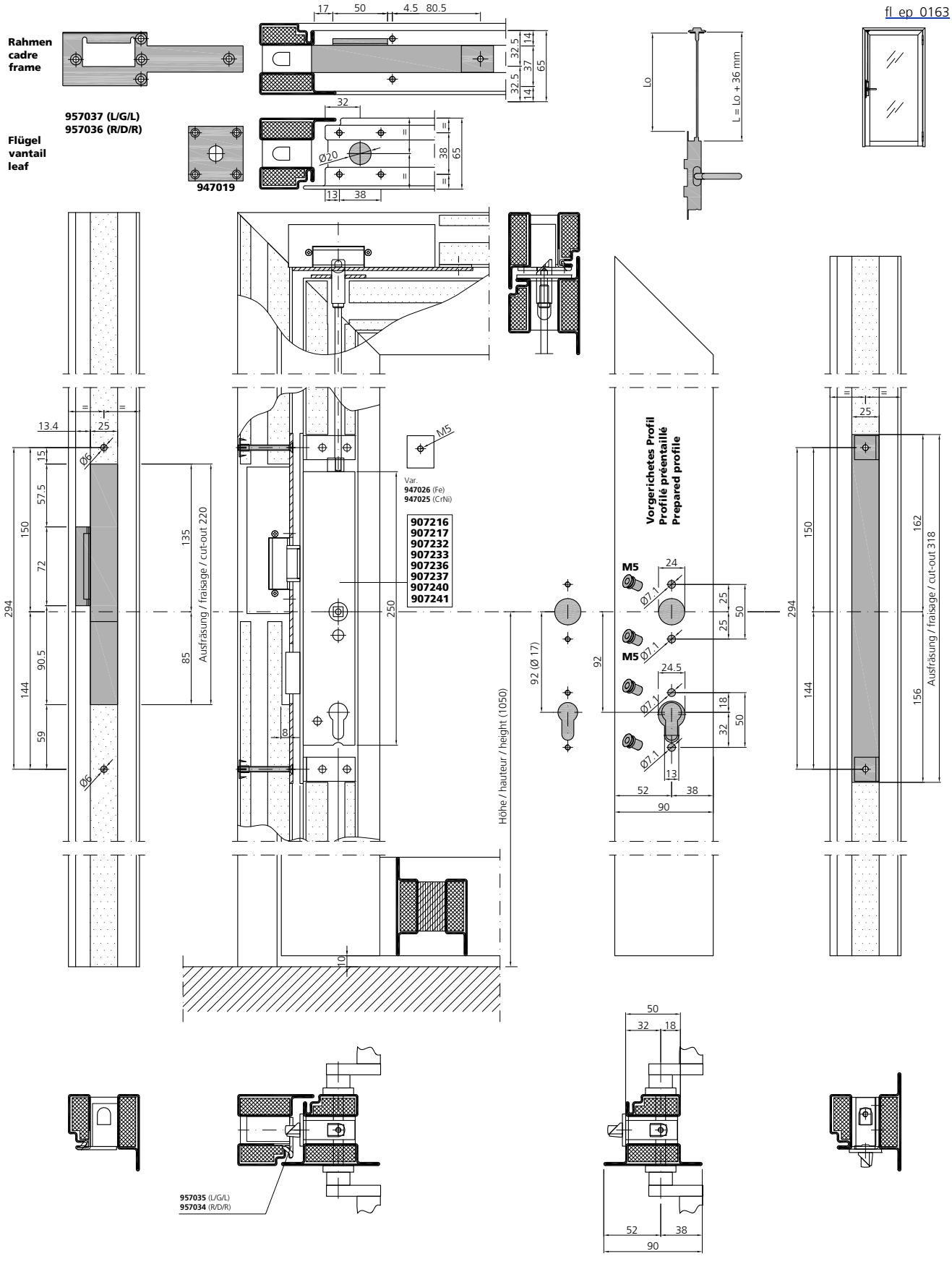

Schlosseinbau RZ
Schliessmulde

Montage serrure CR
Gâche réglable

Lock installation RC
Locking recess

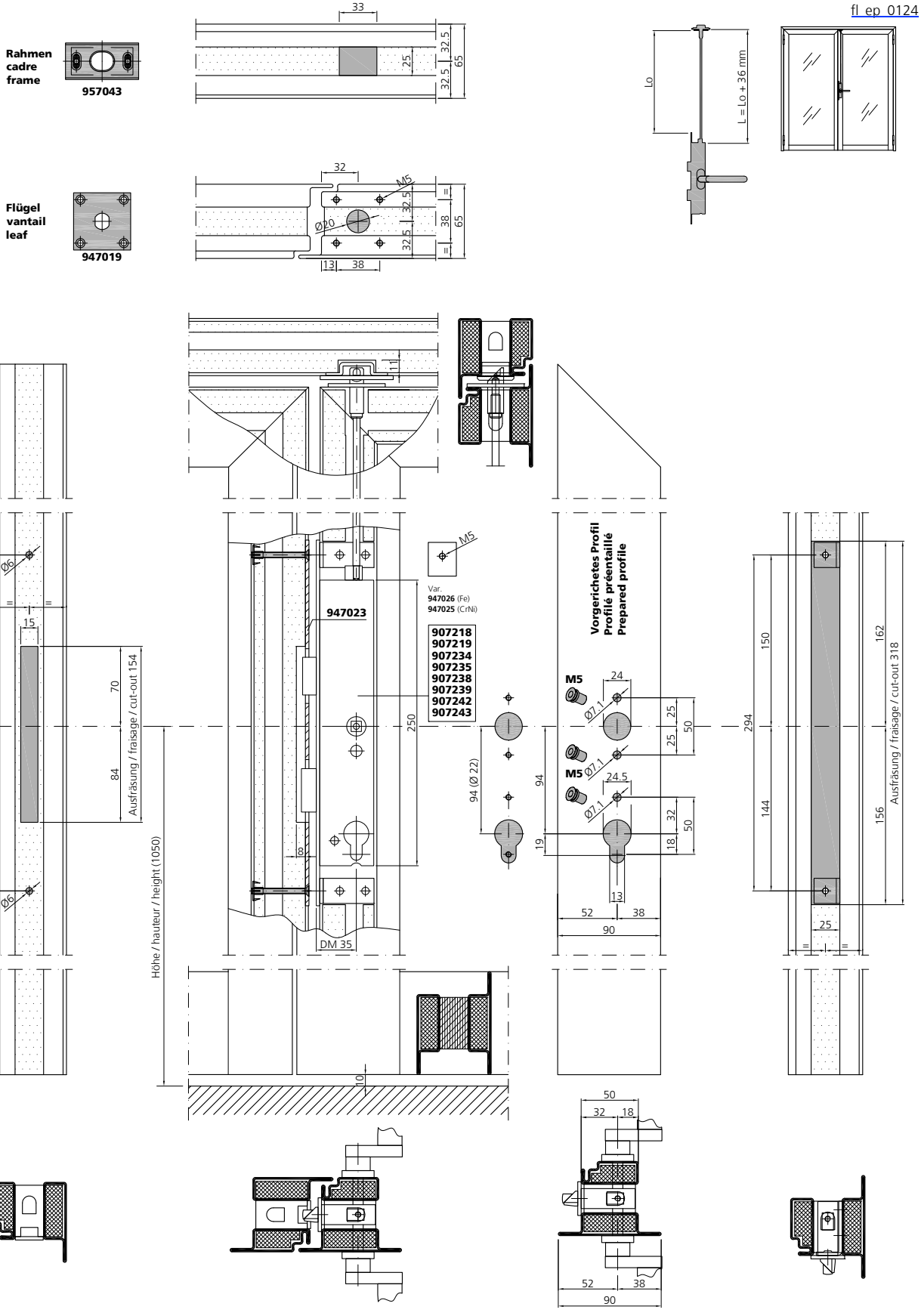

Schlosseinbau RZ
Schliessblech

Montage serrure CR
Gâche

Lock installation RC
Keep

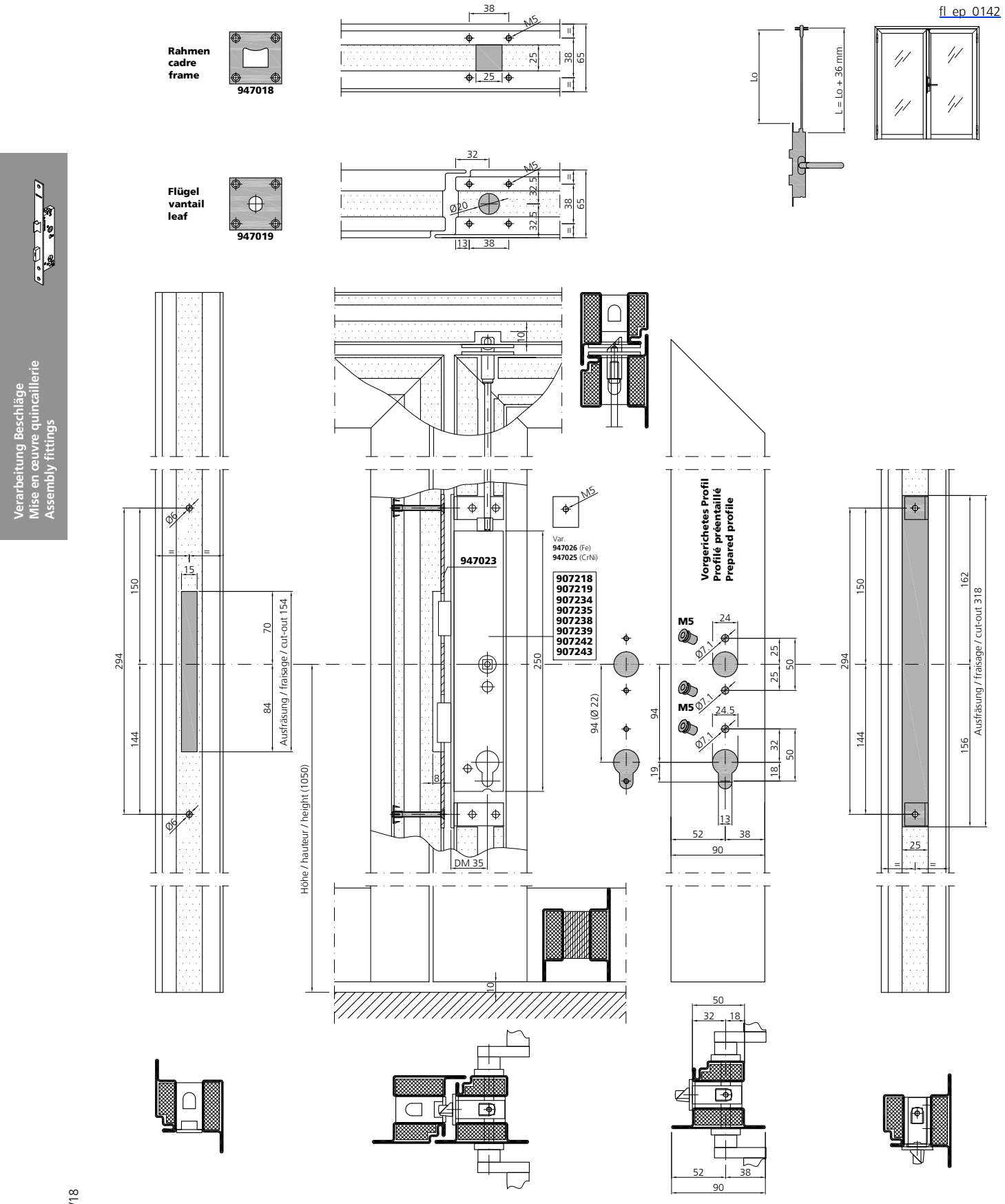

Verarbeitung Beschläge
Mise en œuvre quincaillerie
Assembly fittings

Schlosseinbau PZ
Schliessblech

Montage serrure CP
Gâche

Lock installation PC
Keep

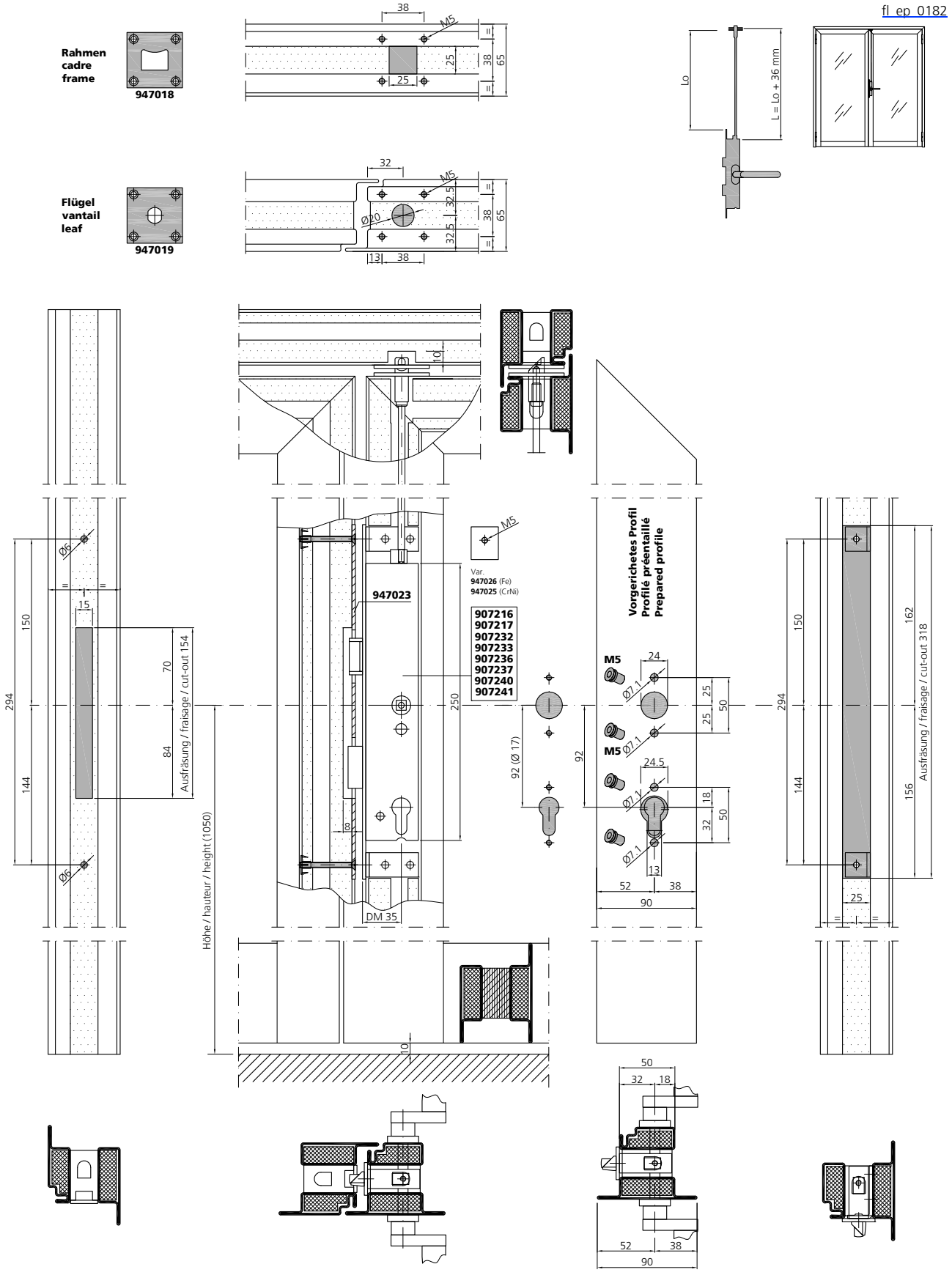

Schlosseinbau PZ
E-Öffner (957030 - 957033)

Montage serrure CP
Ouverture électrique (957030 - 957033)

Lock installation PC
E-opener (957030 - 957033)

fl_ep_0165

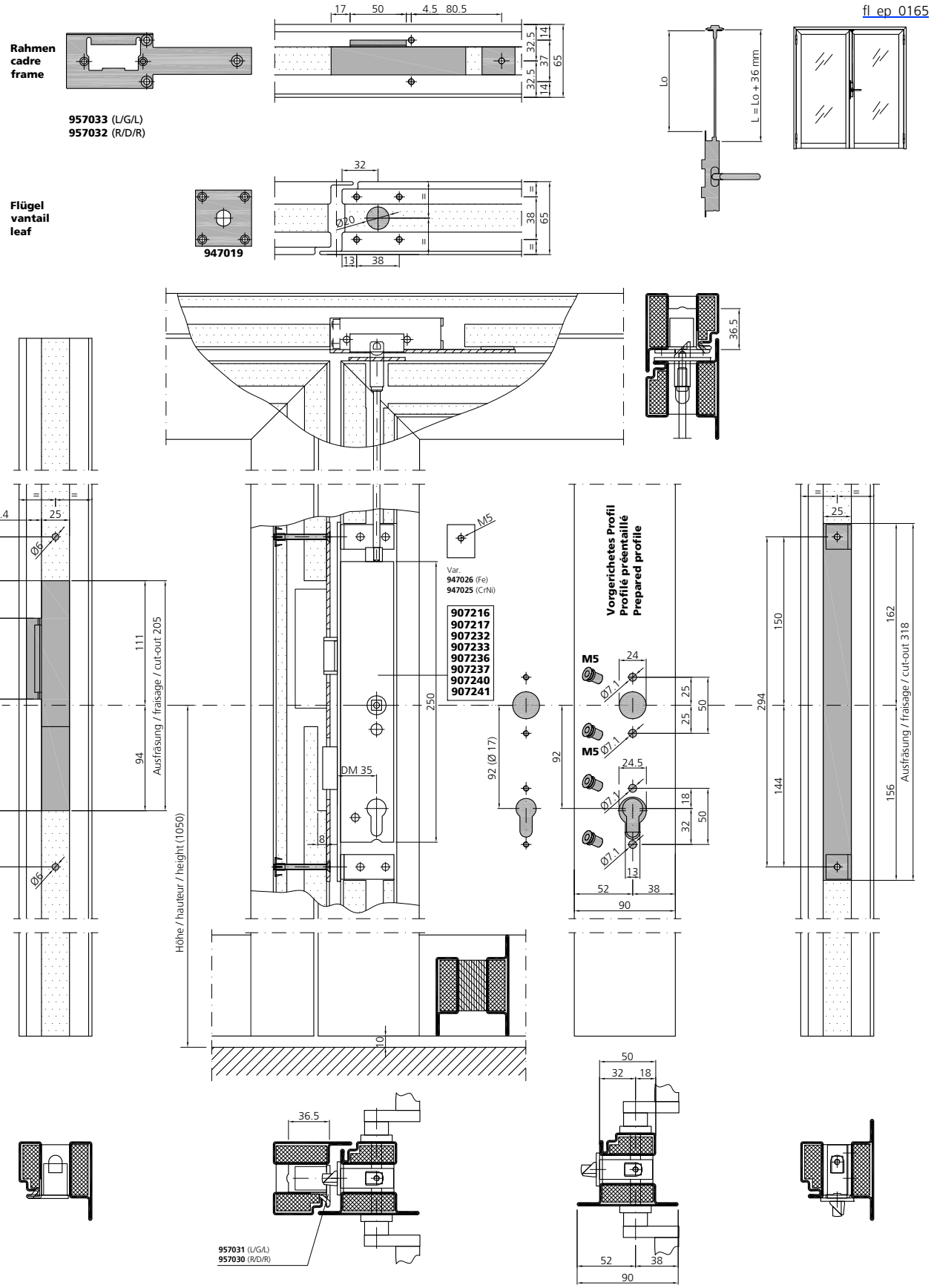

Verarbeitung Beschläge
Mise en œuvre quincaillerie
Assembly fittings

Schlosseinbau PZ
E-Öffner (957034 - 957037)

Montage serrure CP
Ouverture électrique (957034 - 957037)

Lock installation PC
E-opener (957034 - 957037)

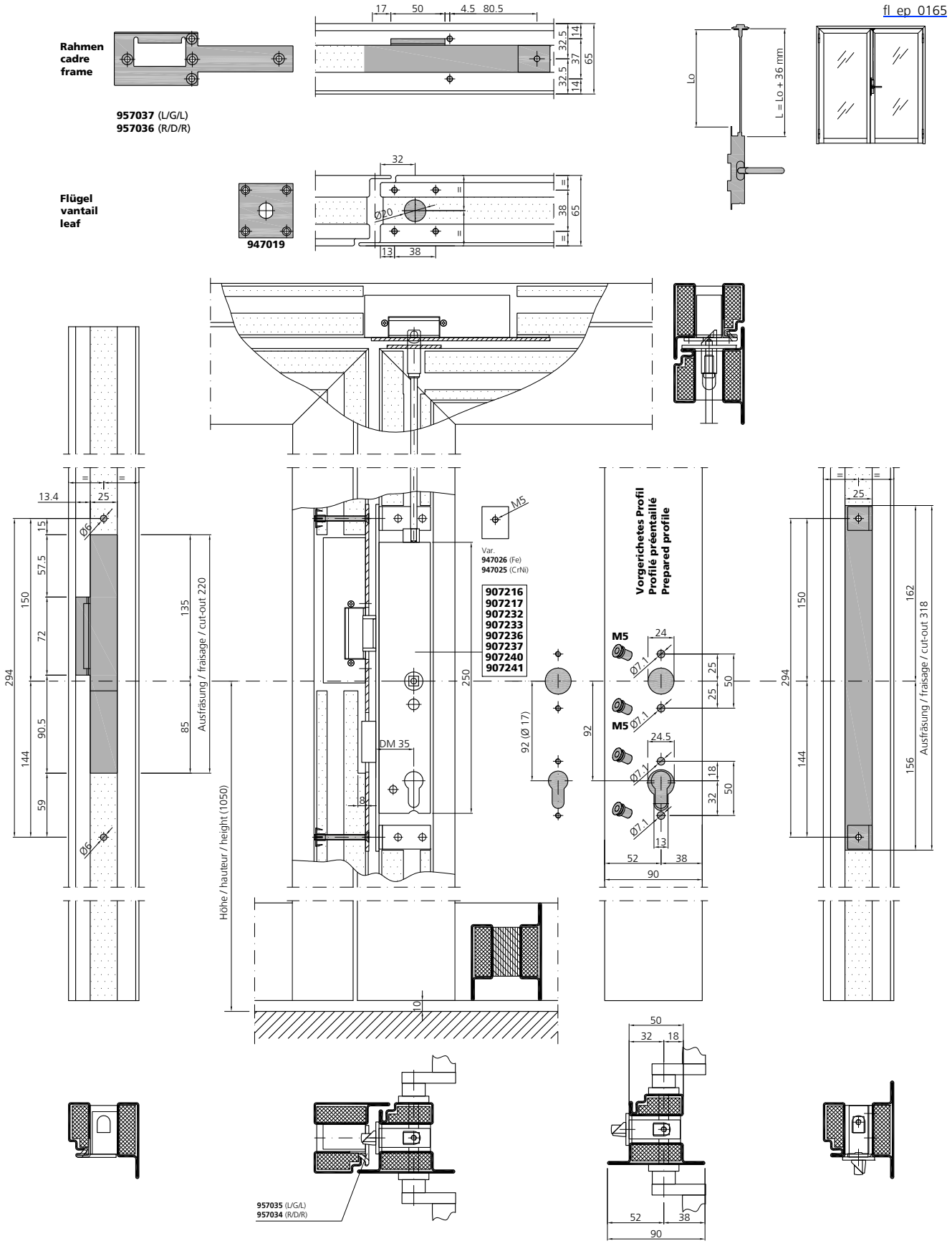

Verarbeitung Beschläge
Mise en œuvre quincaillerie
Assembly fittings

Schlosseinbau PZ
E-Öffner (957028 / 957029)

Montage serrure CP
Ouverture électrique (957028 / 957029)

Lock installation PC
E-opener (957028 / 957029)

fl_ep_0165

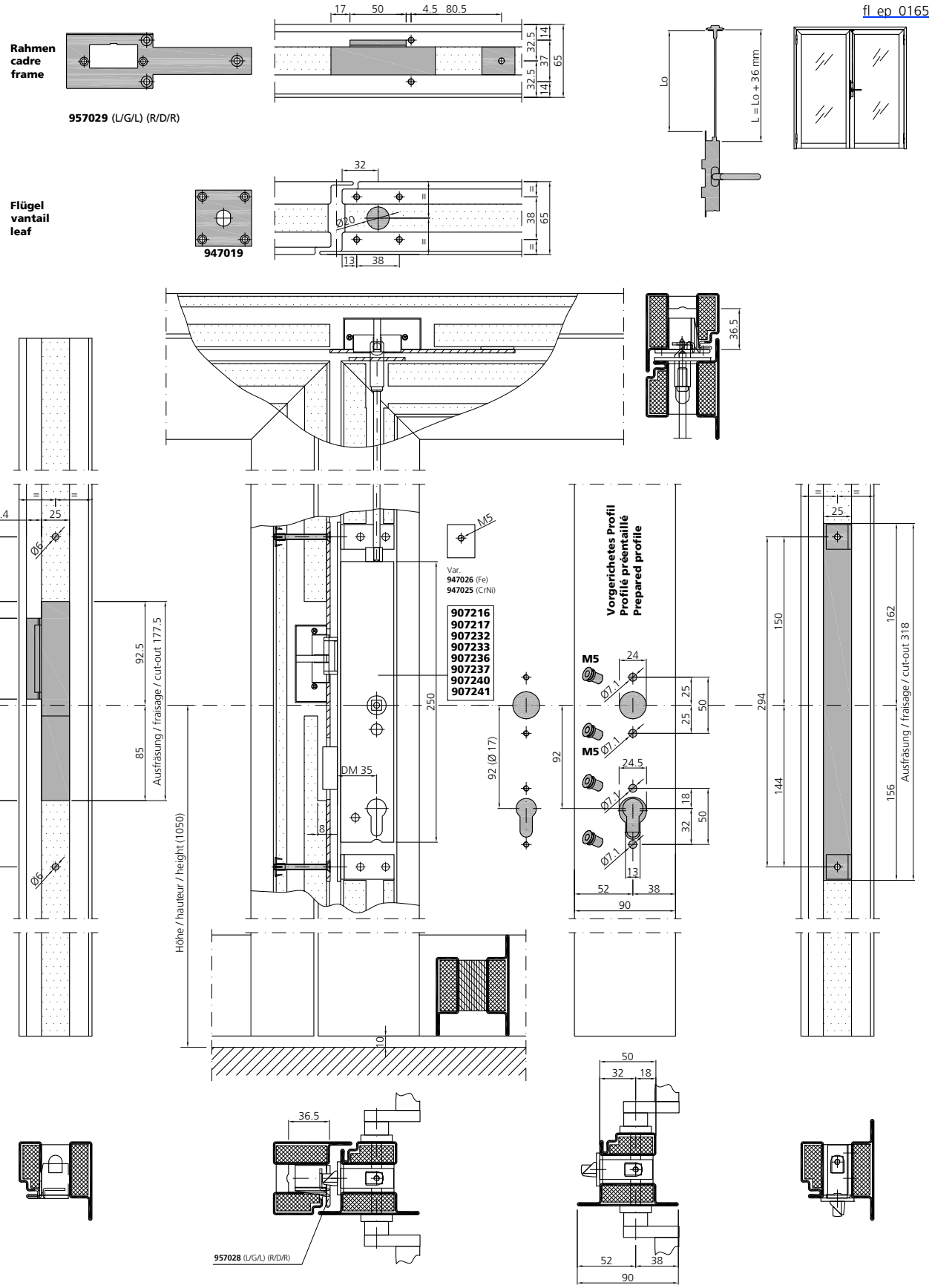



Mercury Tower, RU-Moscow

Schlosseinbau RZ
Falztreibriegel

Montage serrure CR
Crémone à levier

Lock installation RC
Drive bolt lock

fl ep 0126

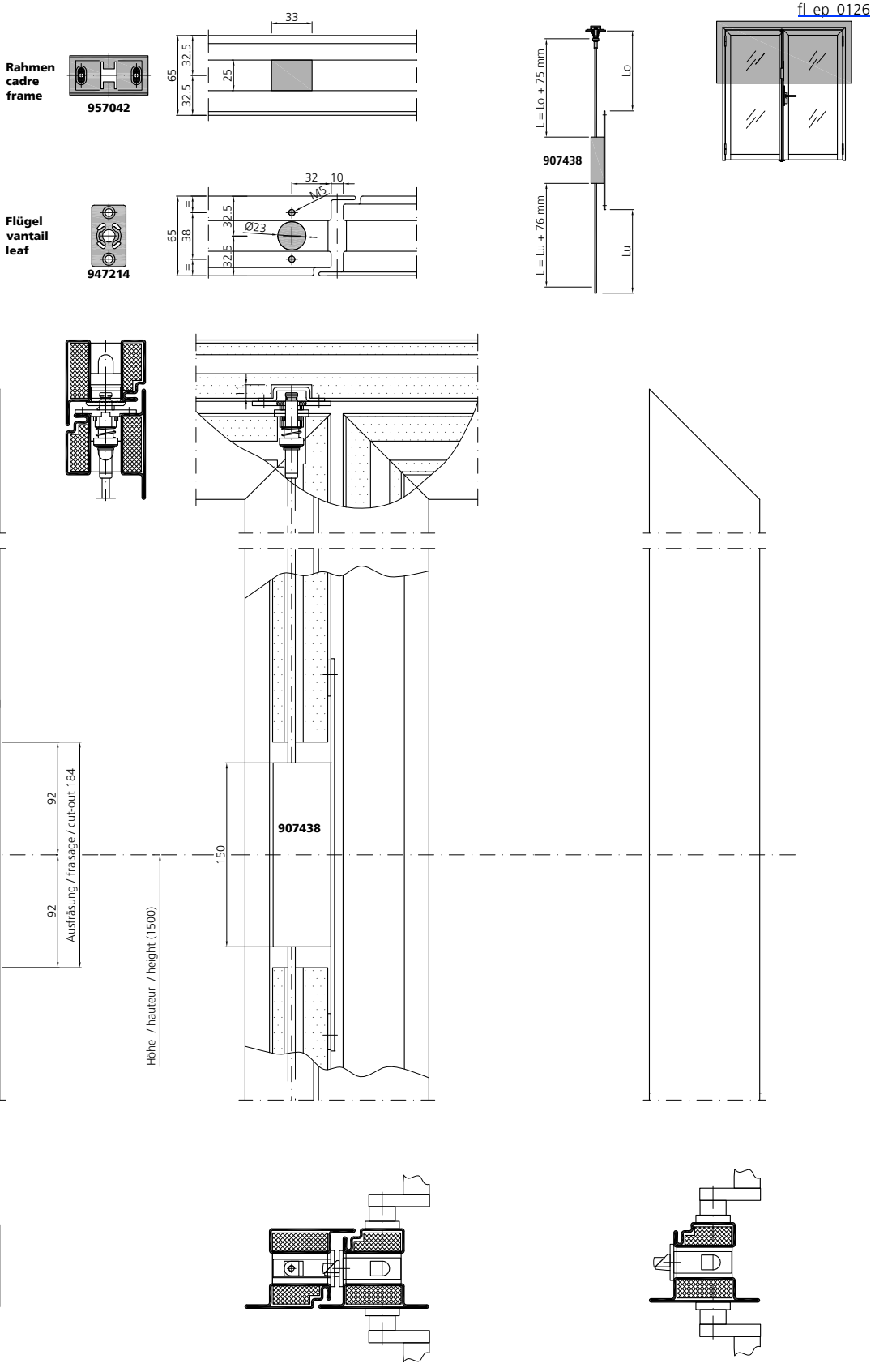

Schlosseinbau RZ
Falztreibriegel

Montage serrure CR
Crémone à levier

Lock installation RC
Drive bolt lock

fl_ep_0126

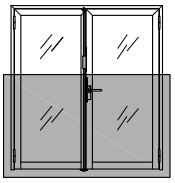

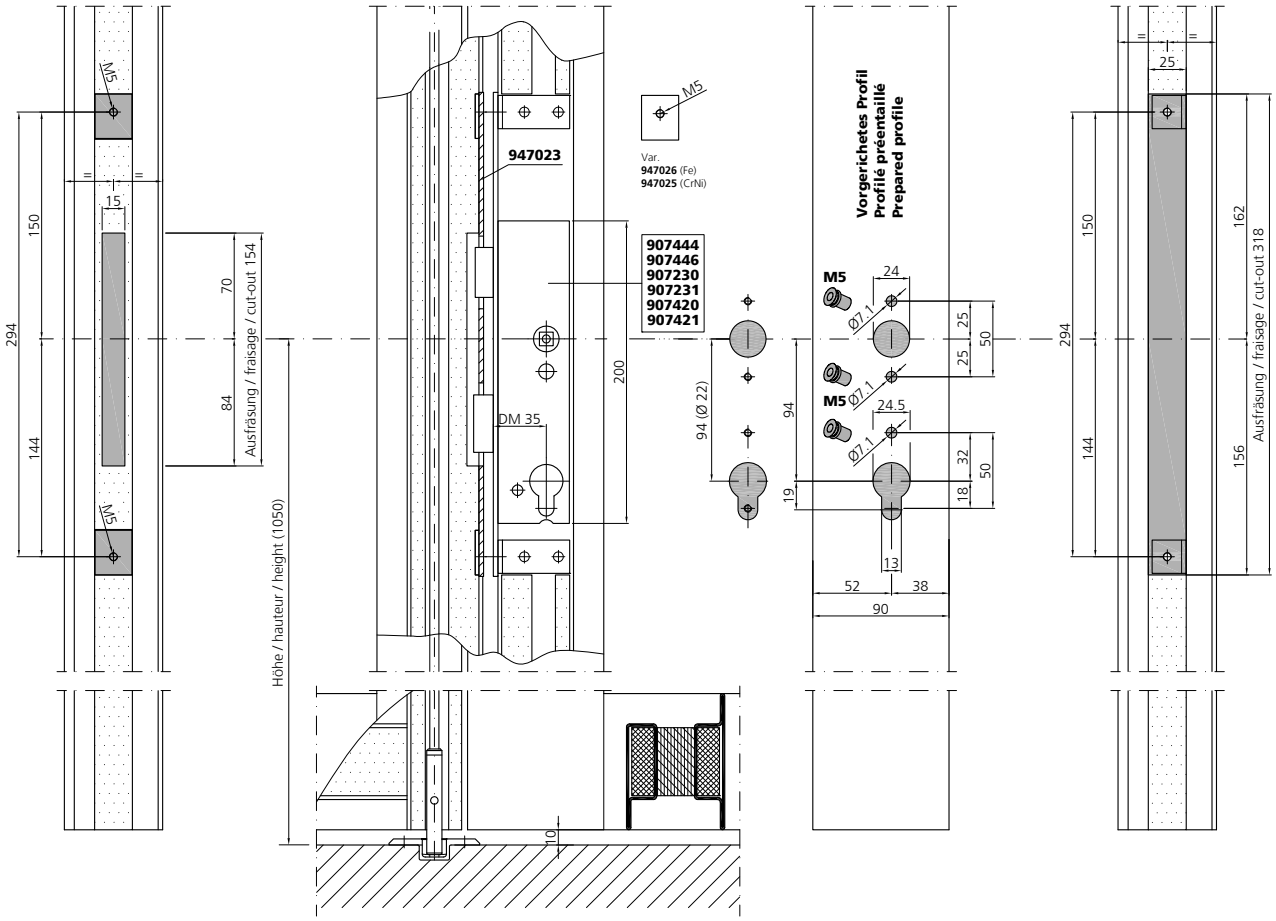

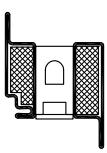

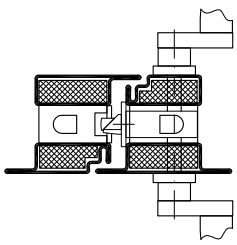

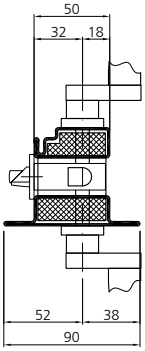

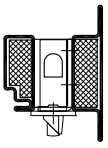



Verarbeitung Beschläge
Mise en œuvre quincaillerie
Assembly fittings

Schlosseinbau PZ
E-Öffner (957030 - 957033) und Falztreibriegel

Montage serrure CP
Ouverture électrique (957030 - 957033) et crémone à levier

Lock installation PC
E-opener (957030 - 957033) and drive bolt lock

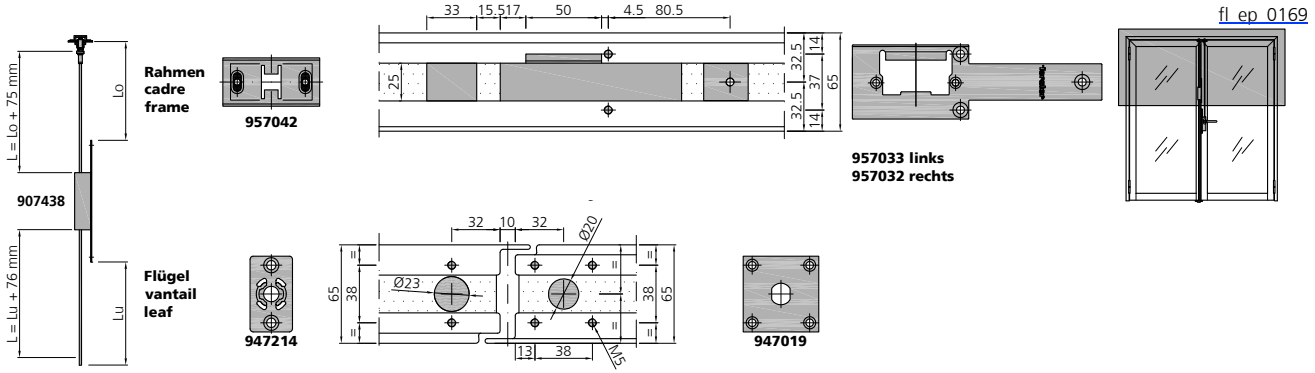

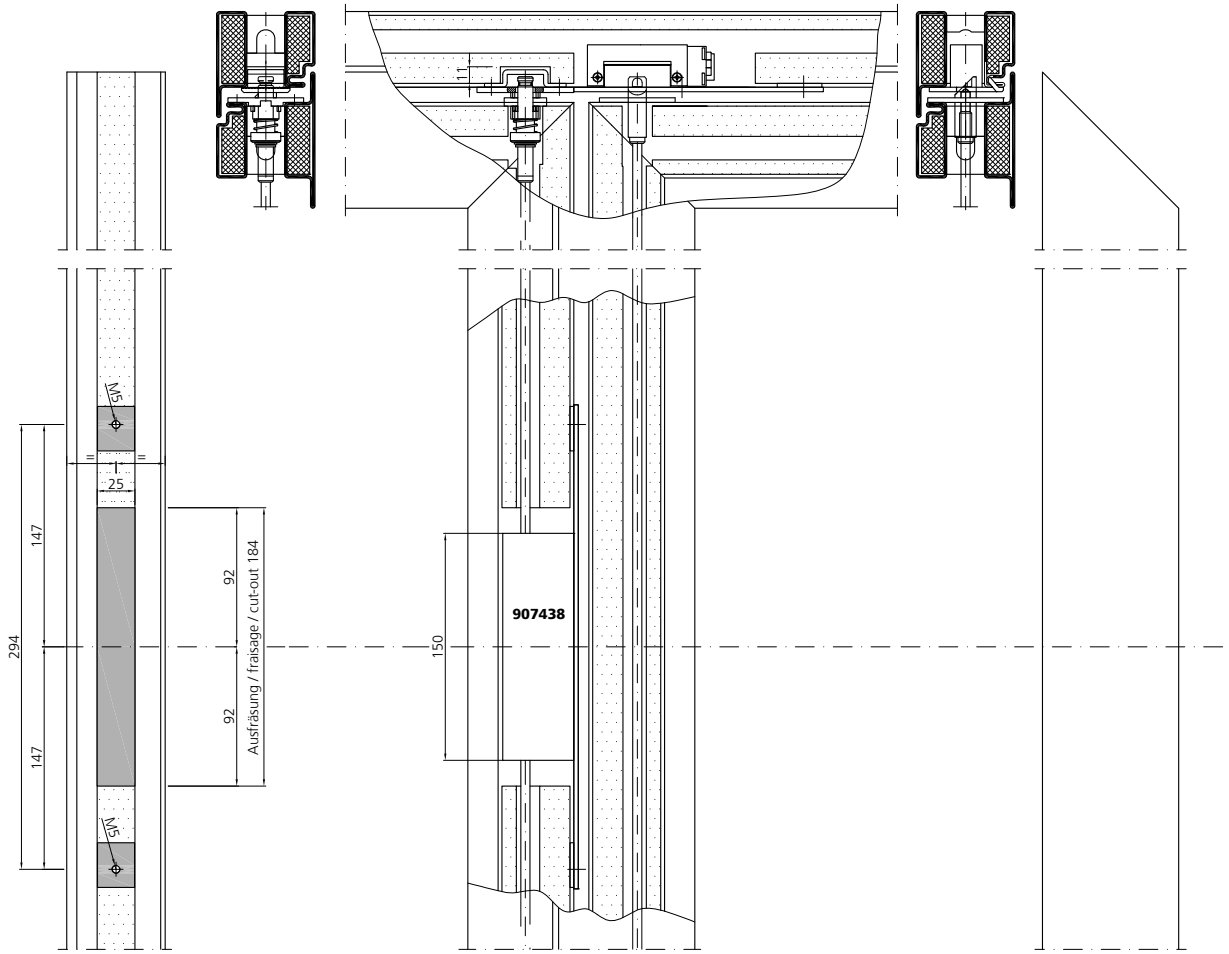

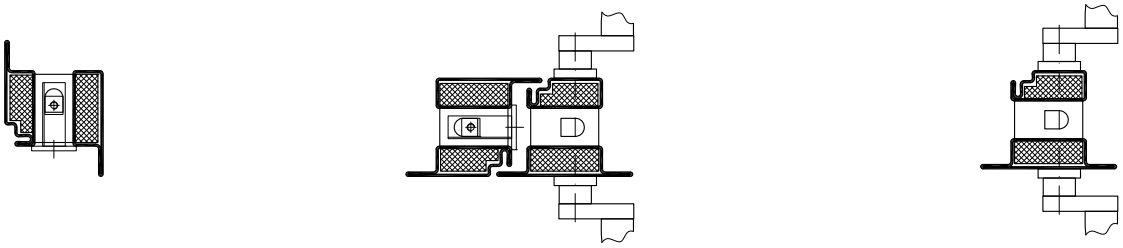

Schlosseinbau PZ
E-Öffner (957030 - 957033) und Falztreibriegel

Montage serrure CP
Ouverture électrique (957030 - 957033) et crémone à levier

Lock installation PC
E-opener (957030 - 957033) and drive bolt lock

fl_ep_0169

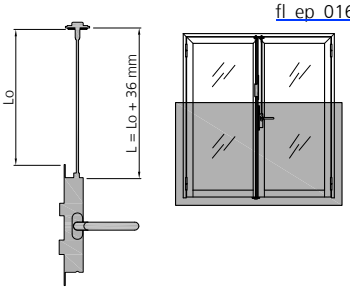

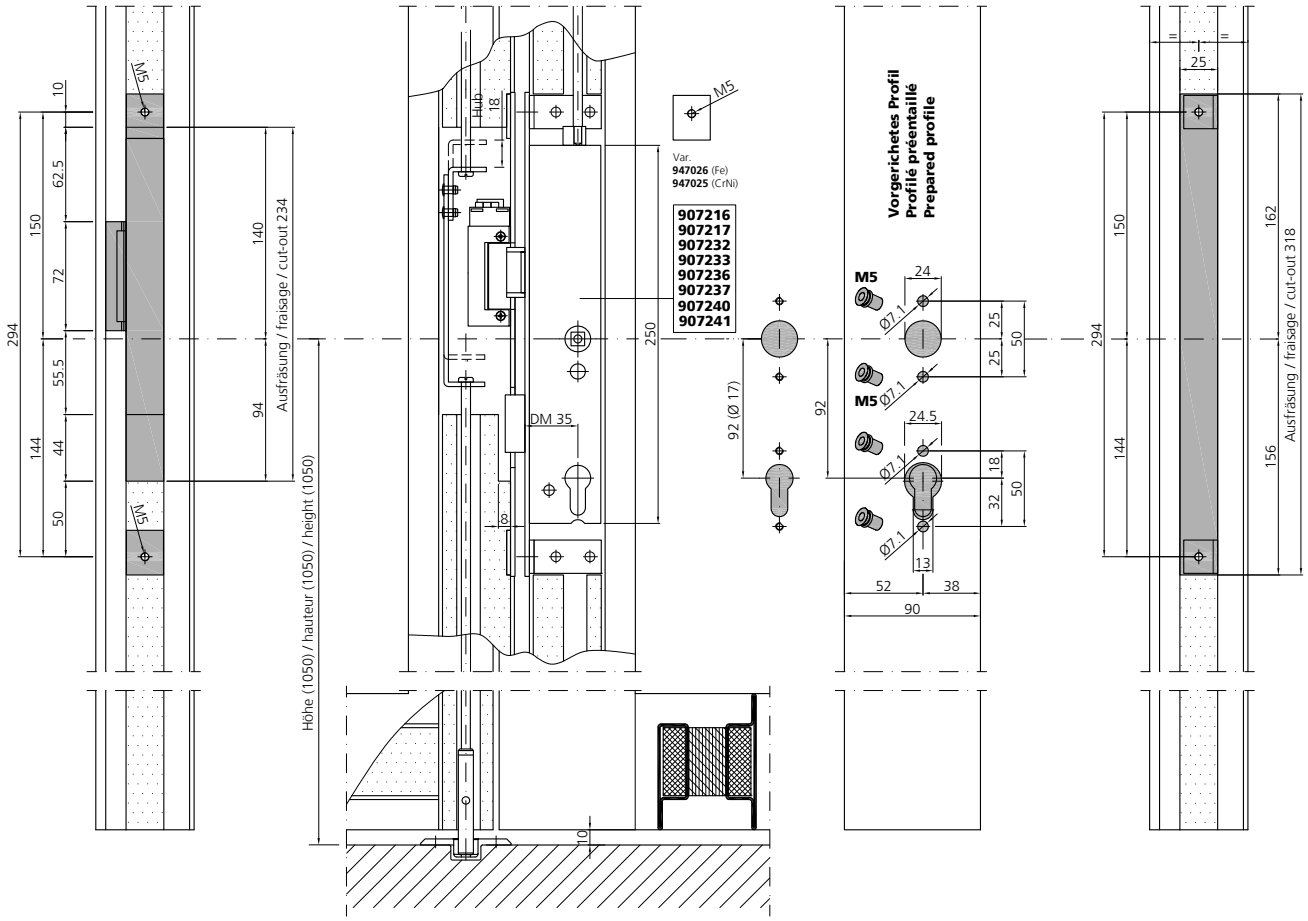

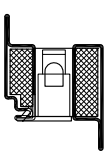

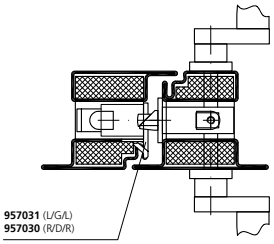

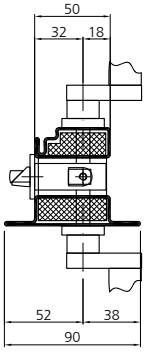

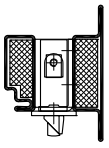

Verarbeitung Beschläge
Mise en œuvre quincaillerie
Assembly fittings

06/18

Schlosseinbau PZ
E-Öffner (957028 / 957029) und Falztreibriegel

Montage serrure CP
Ouverture électrique (957028 / 957029) et crémone à levier

Lock installation PC
E-opener (957028 / 957029) and drive bolt lock

fl_ep_0169

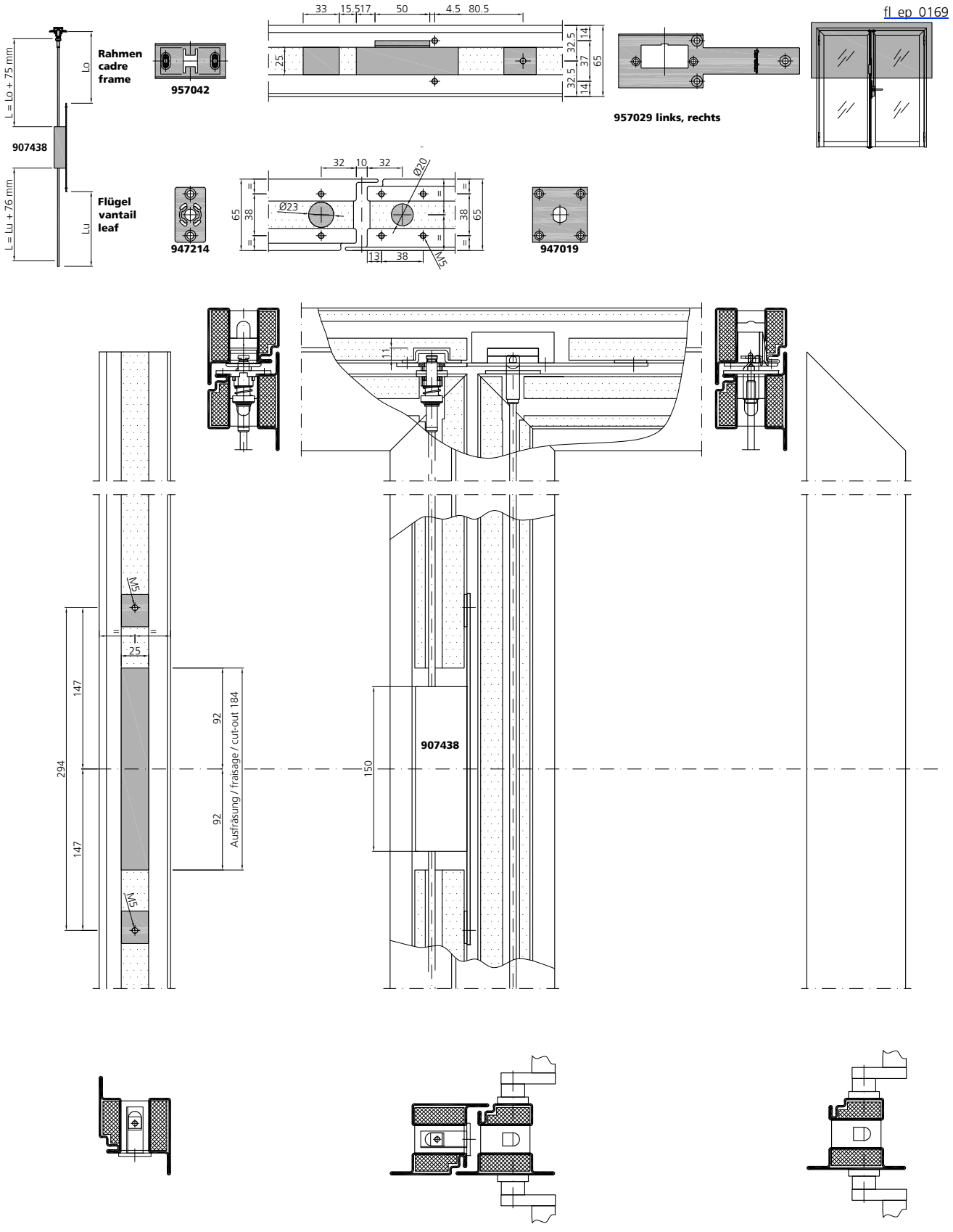

Schlosseinbau PZ
E-Öffner (957028 / 957029) und Falztreibriegel

Montage serrure CP
Ouverture électrique (957028 / 957029) et crémone à levier

Lock installation PC
E-opener (957028 / 957029) and drive bolt lock

fl_ep_0169

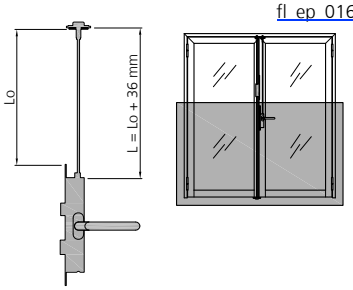

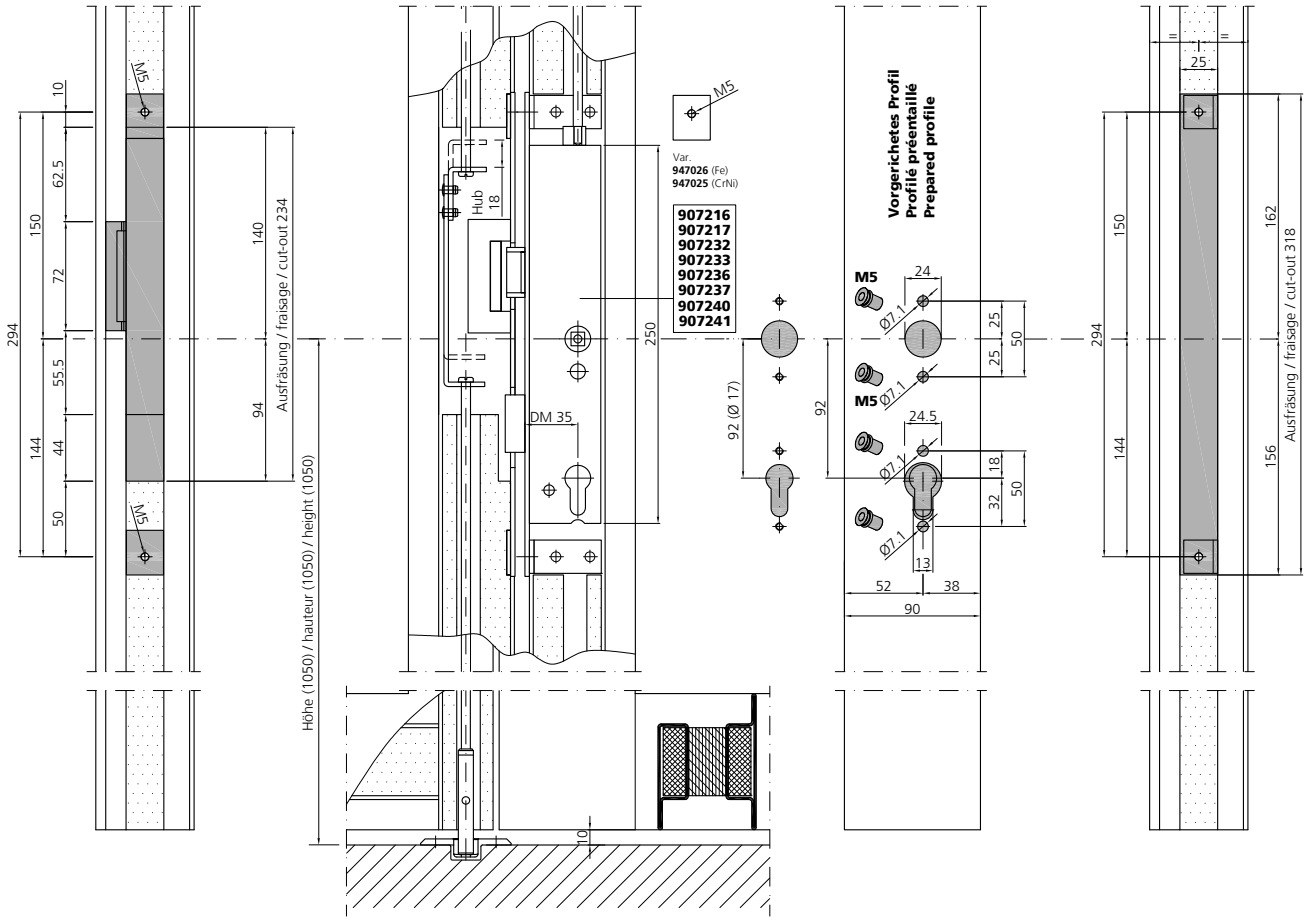

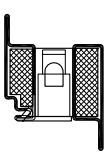

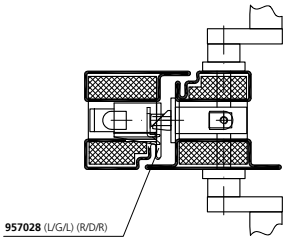

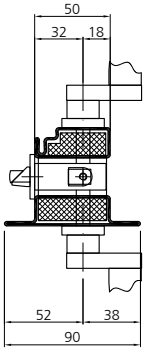

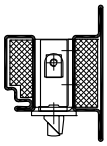

Verarbeitung Beschläge
Mise en œuvre quincaillerie
Assembly fittings

Schlosseinbau RZ — Montage serrure CR — Lock installation RC

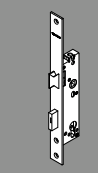

fl_ep_0130



EN 179
EN 1125

Schlosseinbau PZ
E-Öffner (957030 - 957033)

Montage serrure CP
Ouverture électrique (957030 - 957033)

Lock installation PC
E-opener (957030 - 957033)

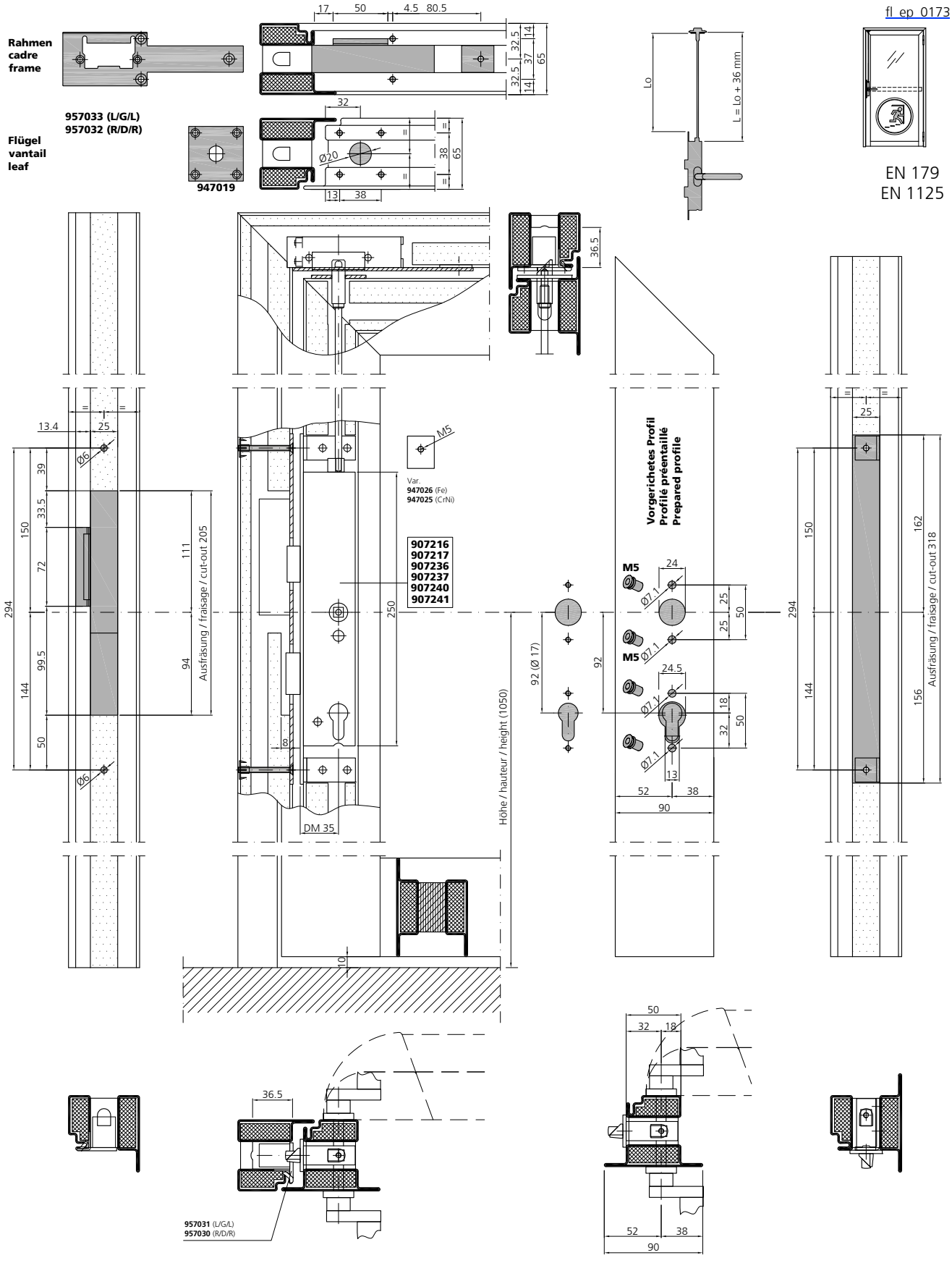

Verarbeitung Beschläge
Mise en œuvre quincaillerie
Assembly fittings

06/18

Schlosseinbau PZ
E-Öffner (957034 - 957037)

Montage serrure CP
Ouverture électrique (957034 - 957037)

Lock installation PC
E-opener (957034 - 957037)

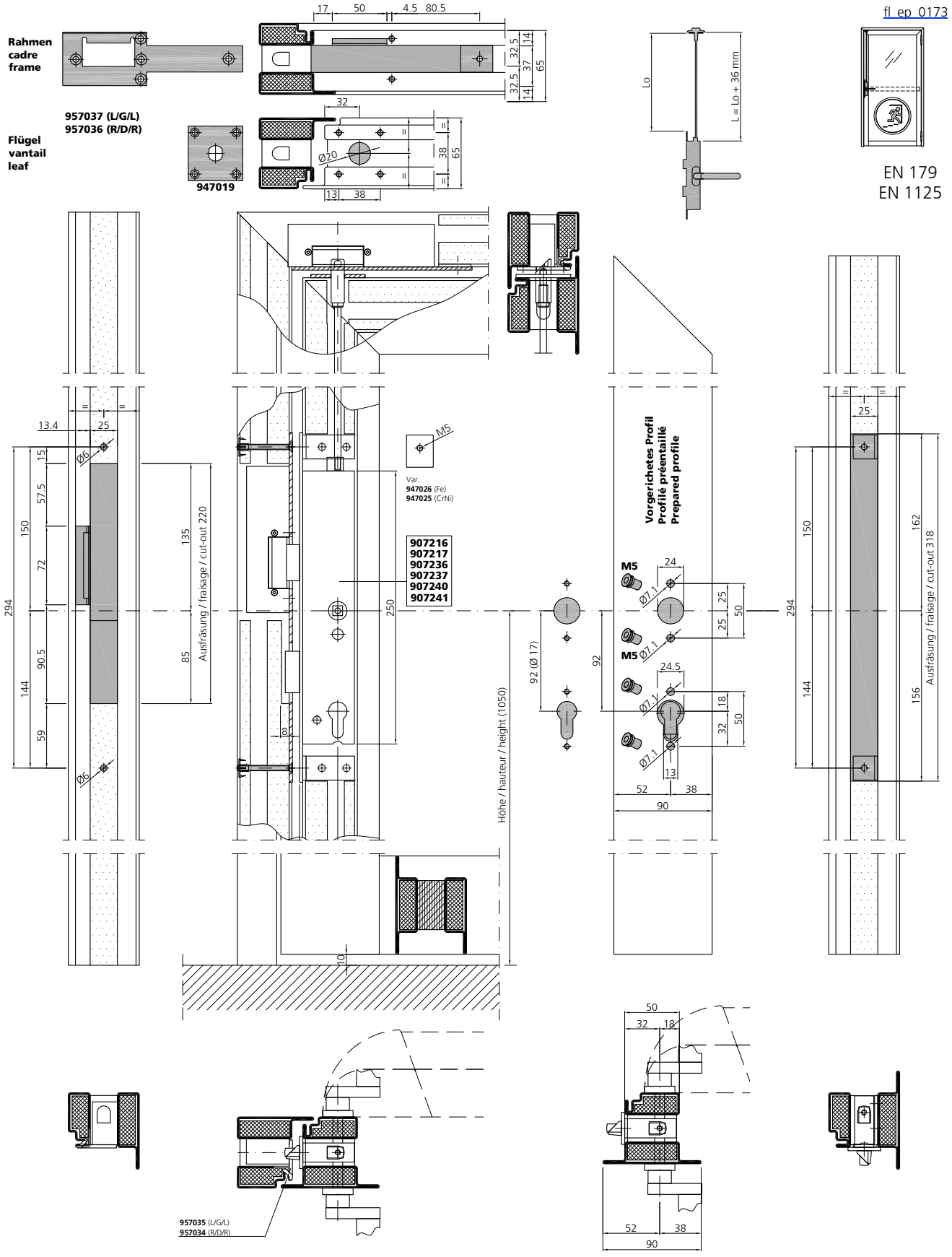

Verarbeitung Beschläge
Mise en œuvre quincaillerie
Assembly fittings

Schlosseinbau PZ
E-Öffner (957028 / 957029)

Montage serrure CP
Ouverture électrique (957028 / 957029)

Lock installation PC
E-opener (957028 / 957029)

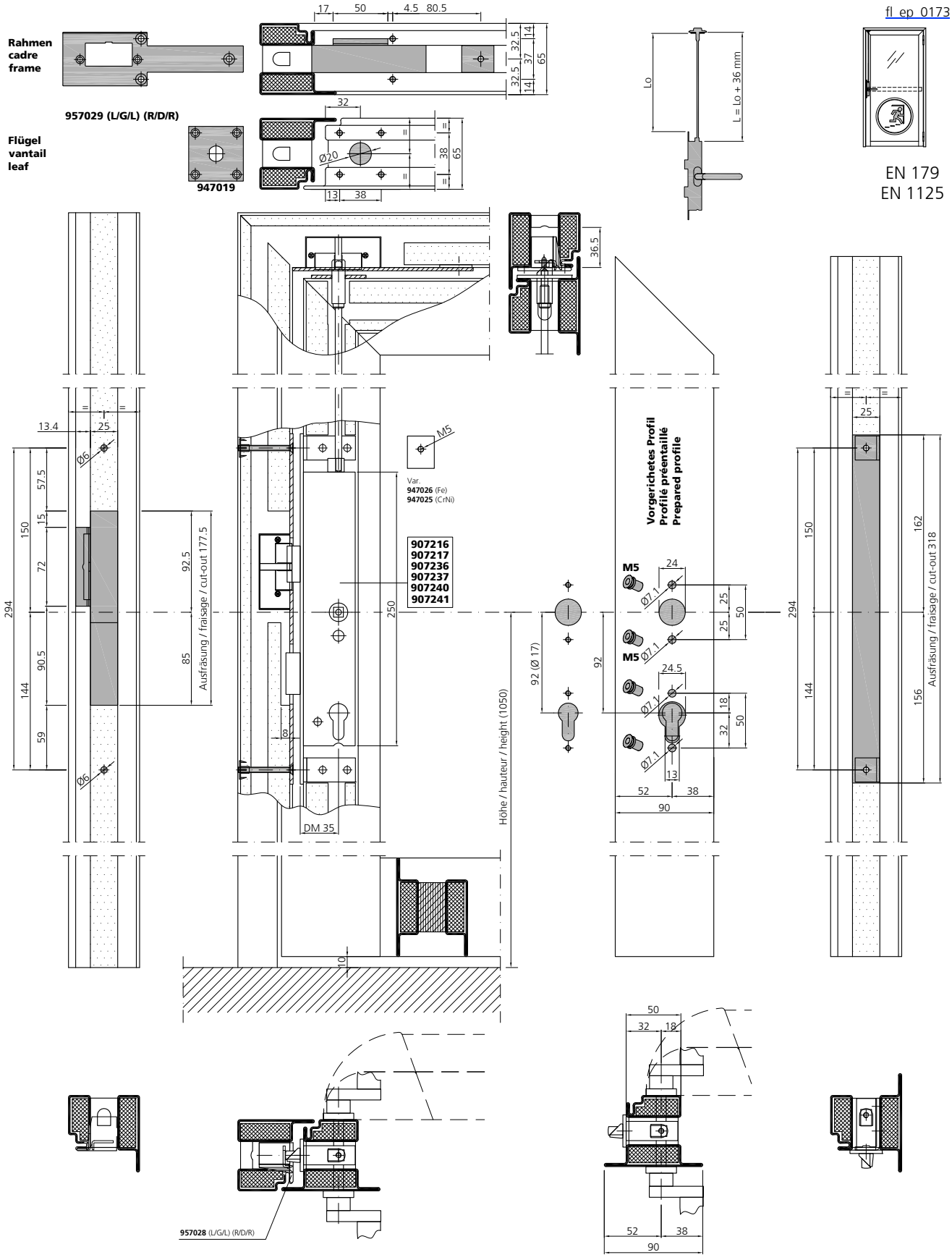

Verarbeitung Beschläge
Mise en œuvre quincaillerie
Assembly fittings

Schlosseinbau RZ
Falztreibriegel

Montage serrure CR
Crémone à levier

Lock installation RC
Drive bolt lock

fl_ep_0134

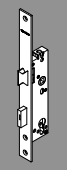

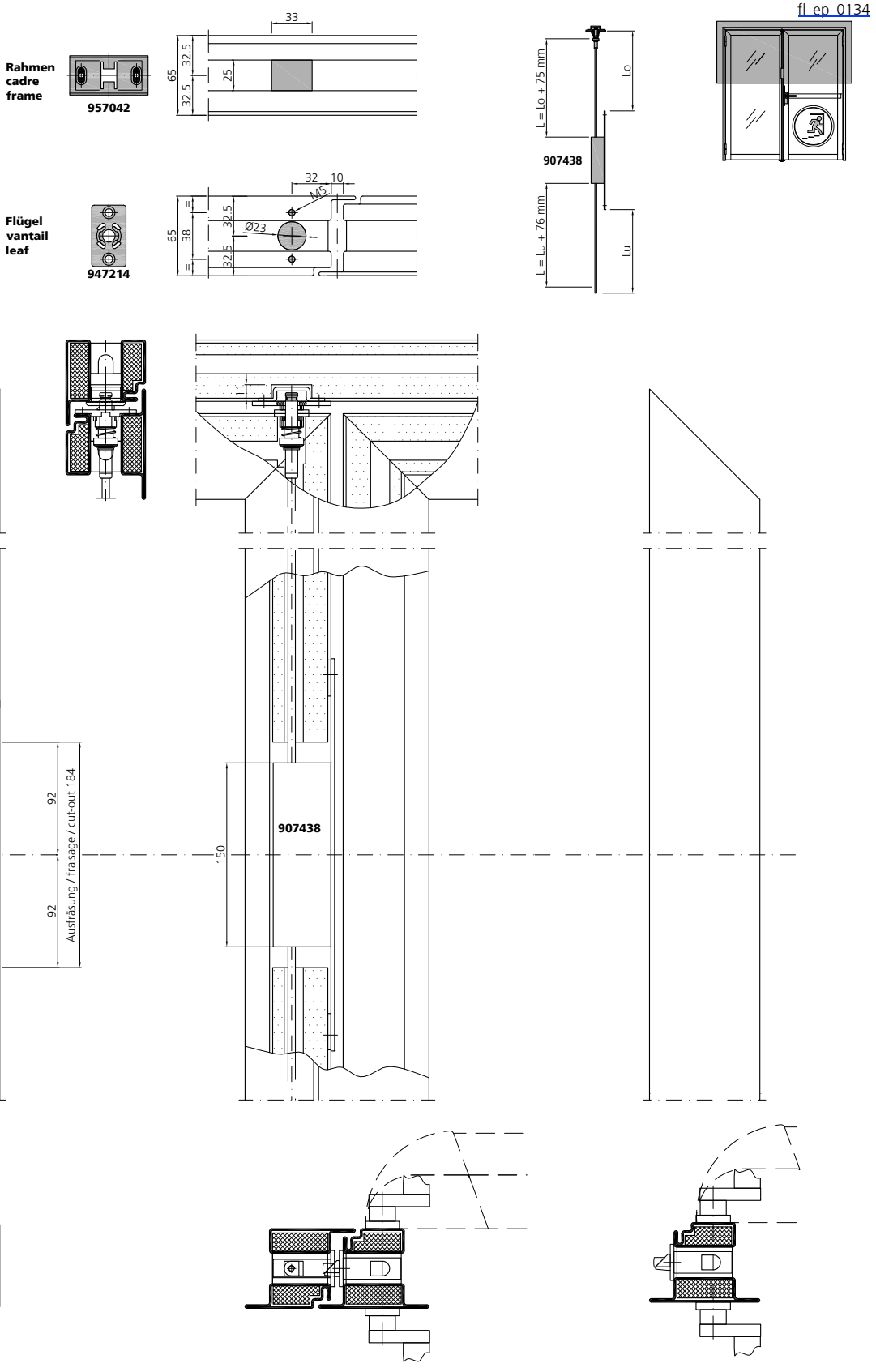

Schlosseinbau RZ
Falztreibriegel

Montage serrure CR
Crémone à levier

Lock installation RC
Drive bolt lock

fl_ep_0134

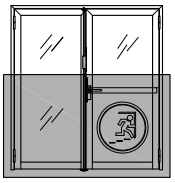

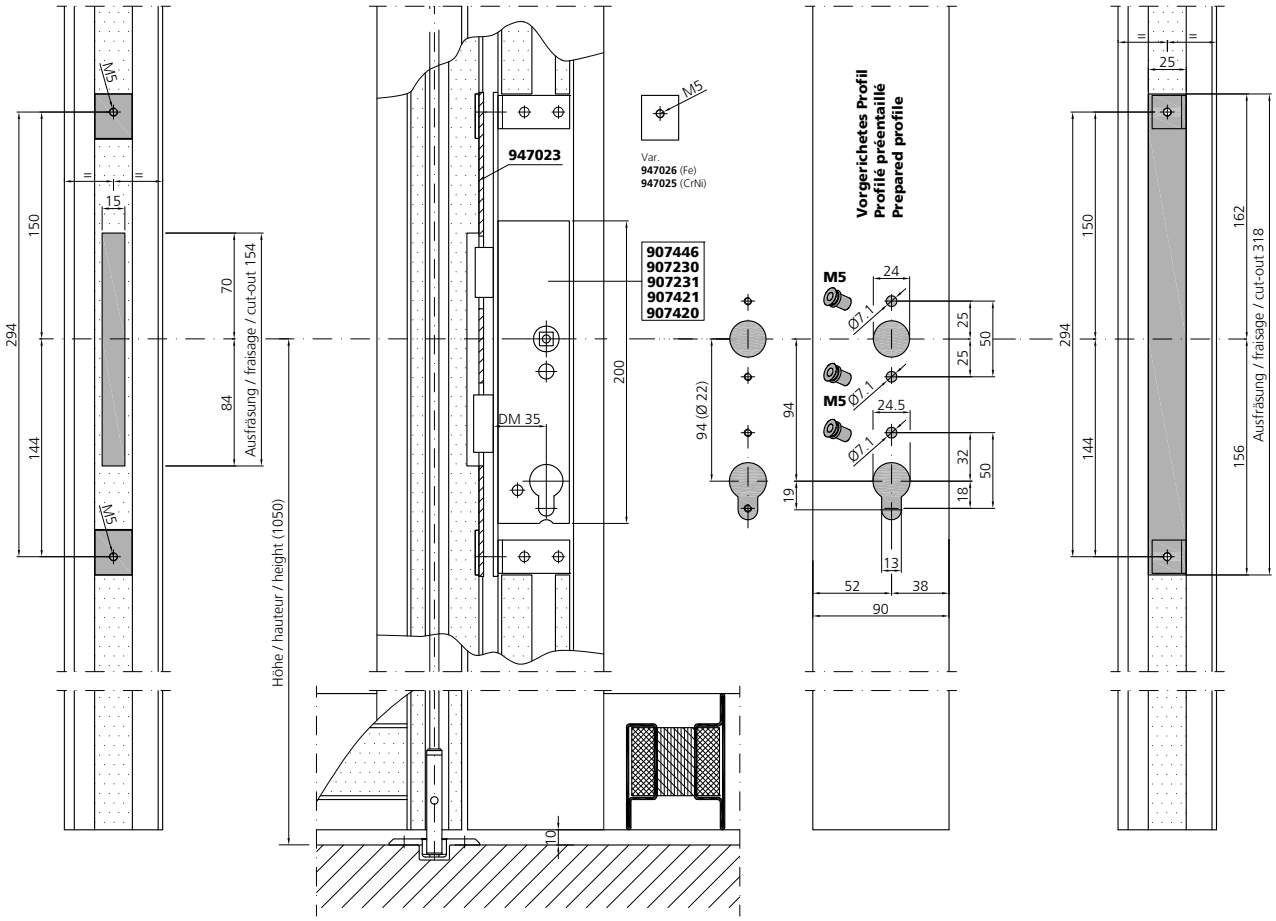

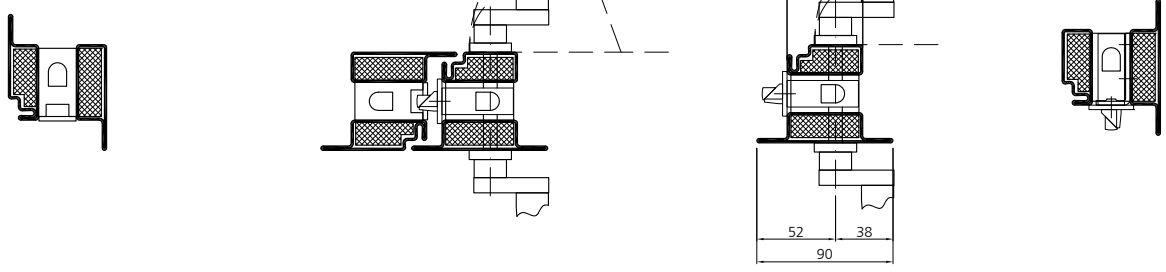

Verarbeitung Beschläge
Mise en œuvre quincaillerie
Assembly fittings

06/18

Schlosseinbau PZ
E-Öffner (957030 - 957033) und Falztreibriegel

Montage serrure CP
Ouverture électrique (957030 - 957033) et crémone à levier

Lock installation PC
E-opener (957030 - 957033) and drive bolt lock

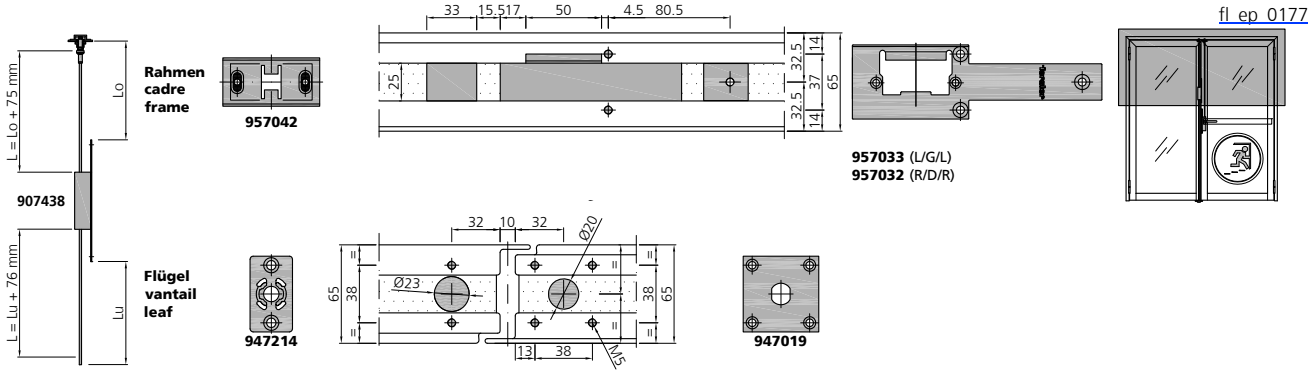

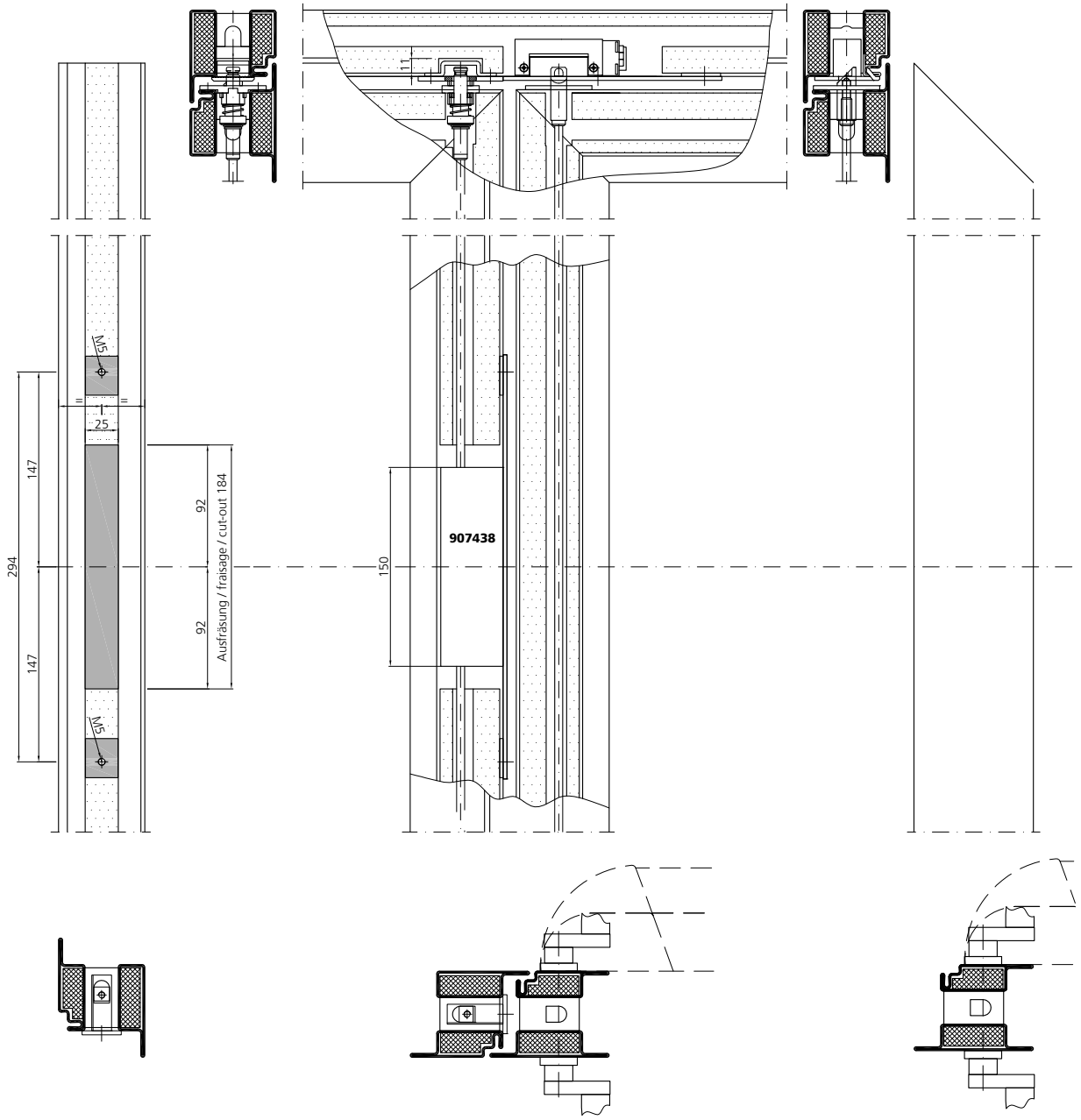

Schlosseinbau PZ
E-Öffner (957030 - 957033) und Falztreibriegel

Montage serrure CP
Ouverture électrique (957030 - 957033) et crémone à levier

Lock installation PC
E-opener (957030 - 957033) and drive bolt lock

fl_ep_0177

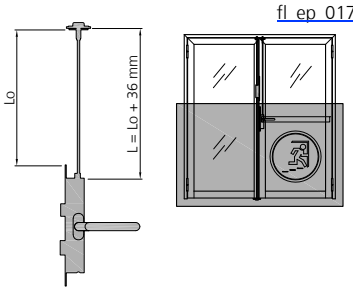

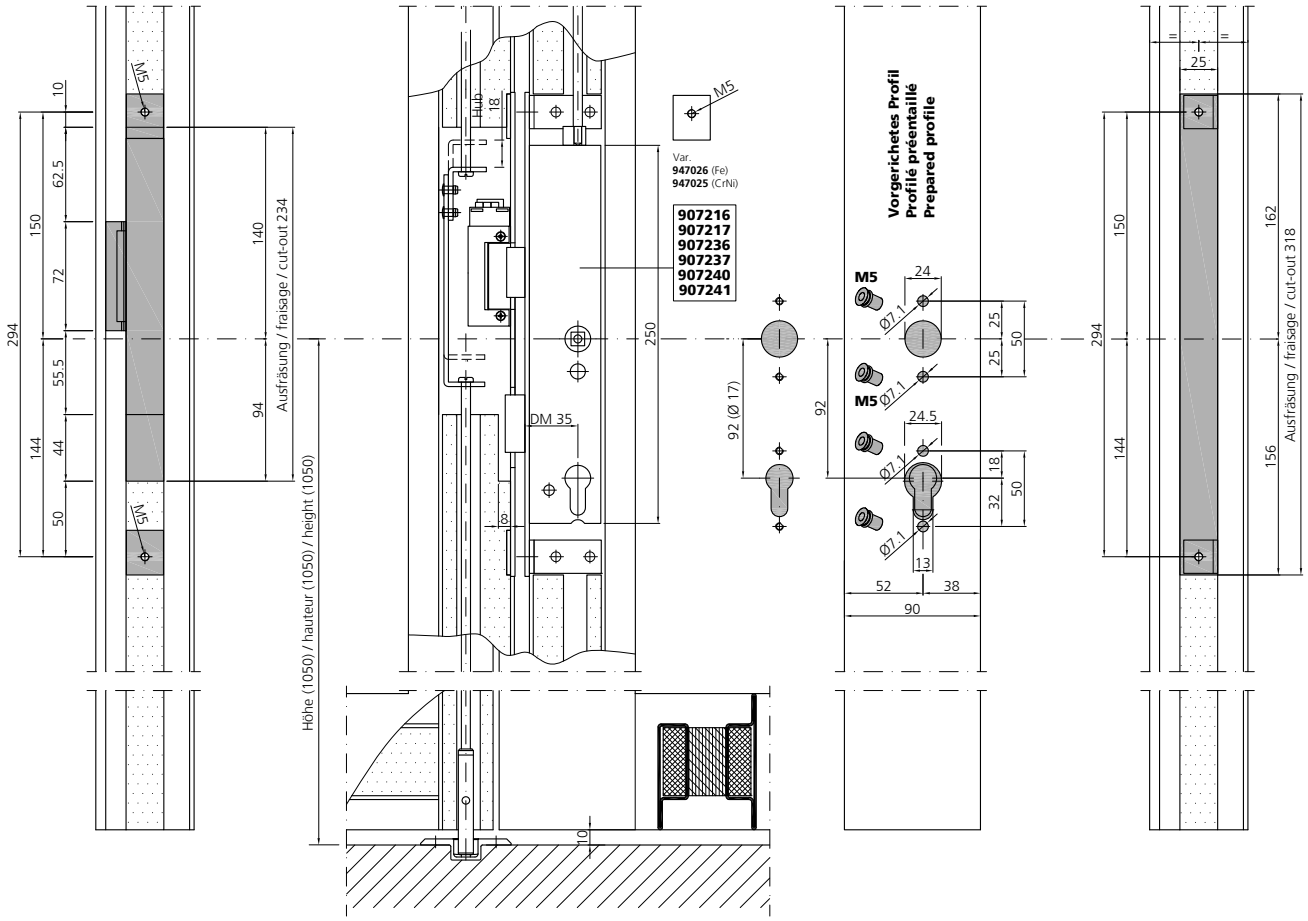

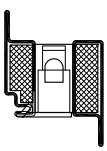

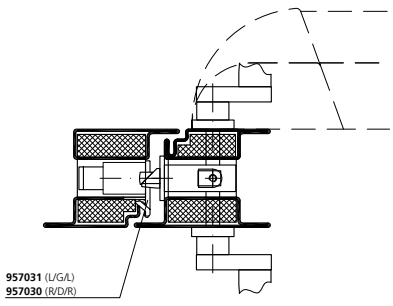

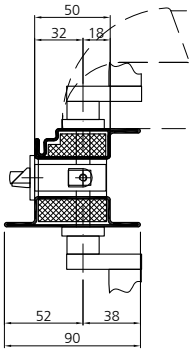

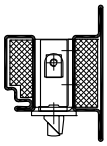

Schlosseinbau PZ
E-Öffner (957028 / 957029) und Falztreibriegel

Montage serrure CP
Ouverture électrique (957028 / 957029) et crémone à levier

Lock installation PC
E-opener (957028 / 957029) and drive bolt lock

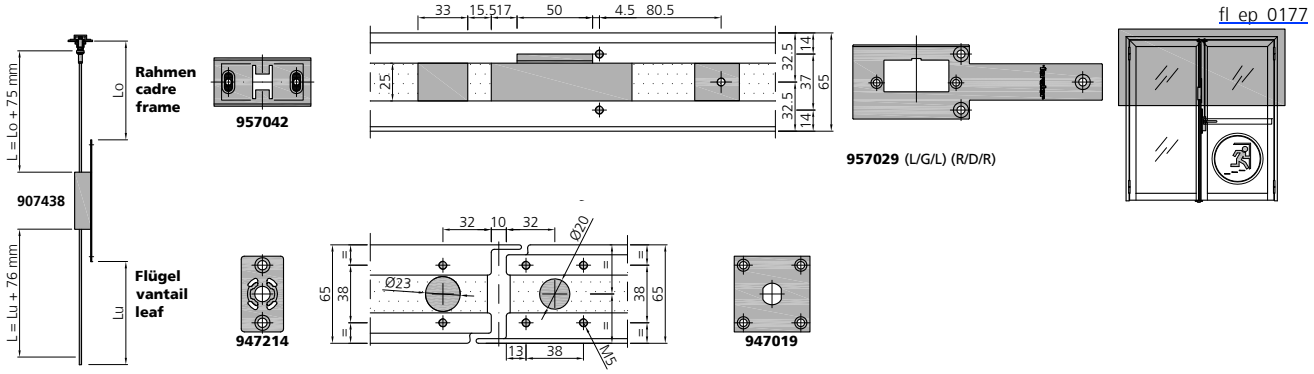

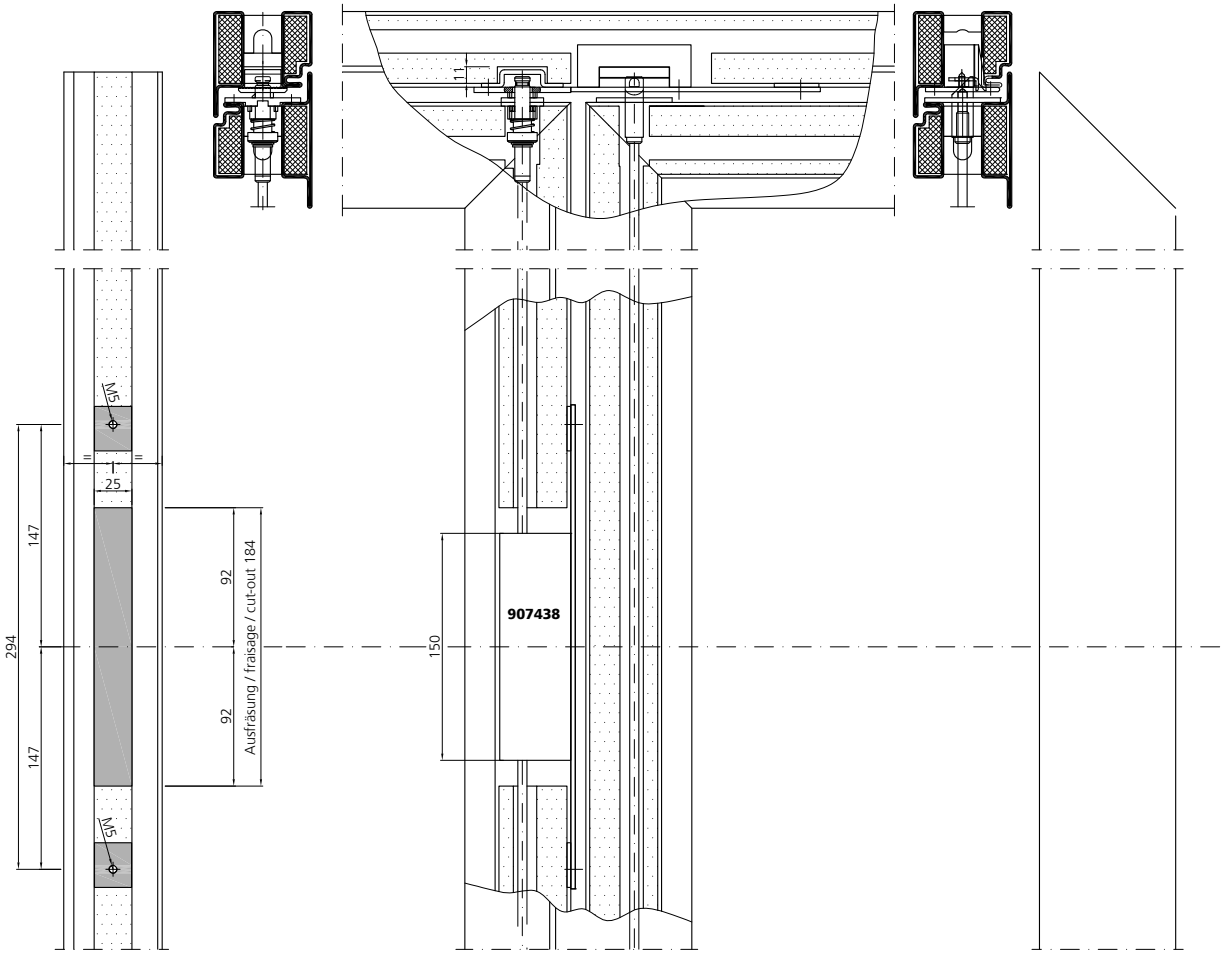

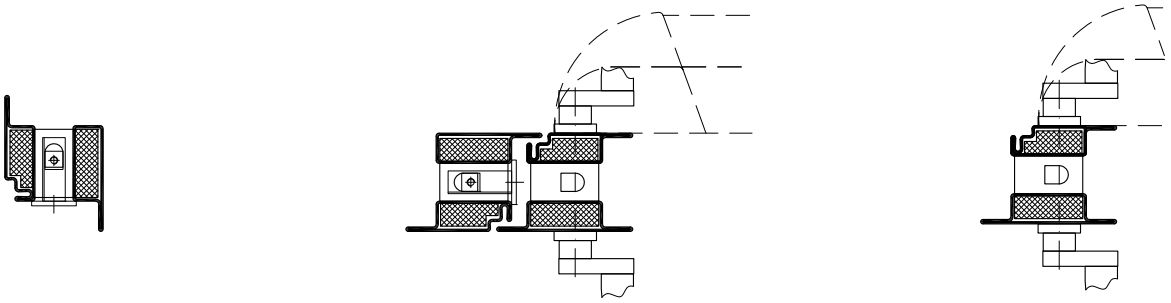

Schlosseinbau PZ
E-Öffner (957028 / 957029) und Falztreibriegel

Montage serrure CP
Ouverture électrique (957028 / 957029) et crémone à levier

Lock installation PC
E-opener (957028 / 957029) and drive bolt lock

fl_ep_0177

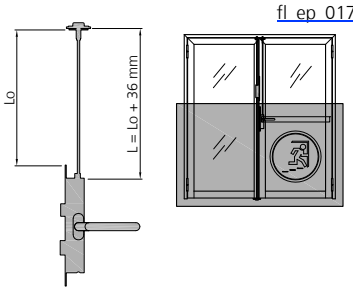

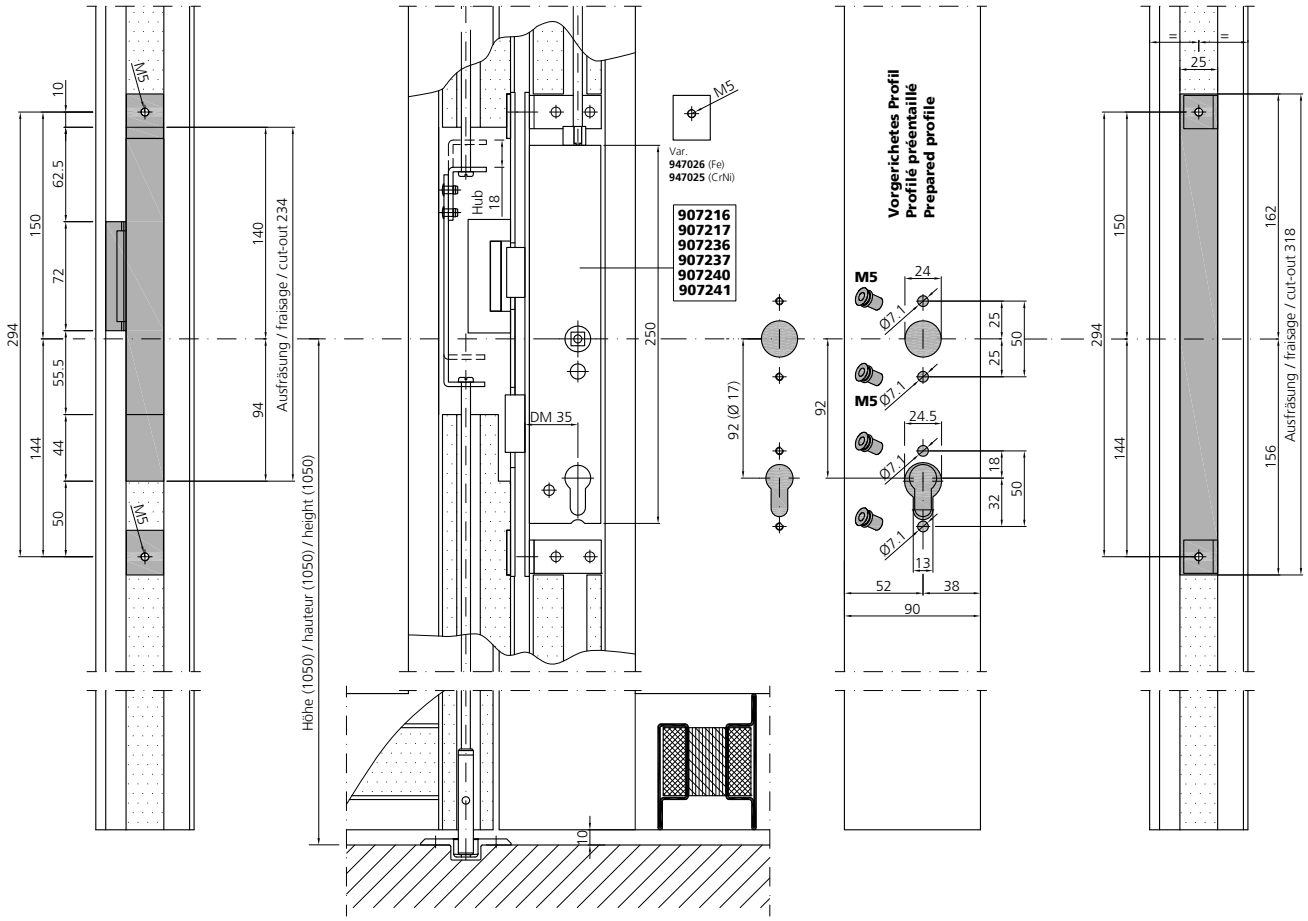

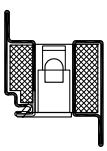

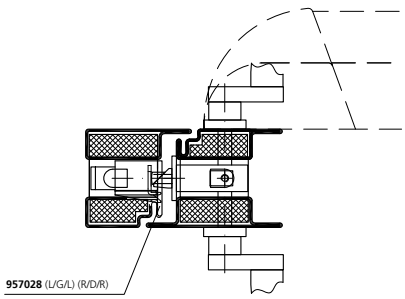

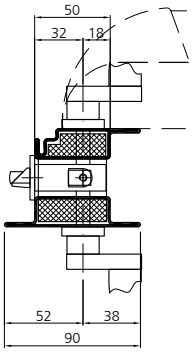

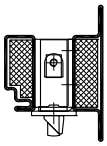

Schlosseinbau RZ
Antipanik-Gegenkasten

Montage serrure CR
Crémone anti-panique

Lock installation RC
Opposite lock anti-panic-version

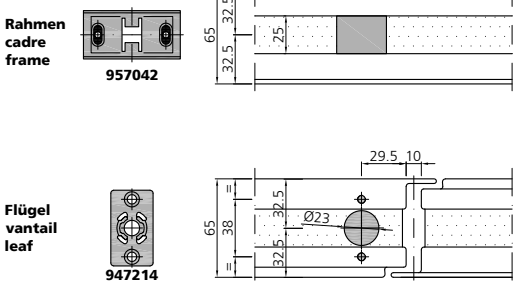

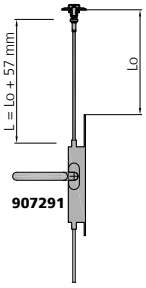

fl ep 0138

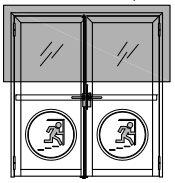

EN 179
EN 1125



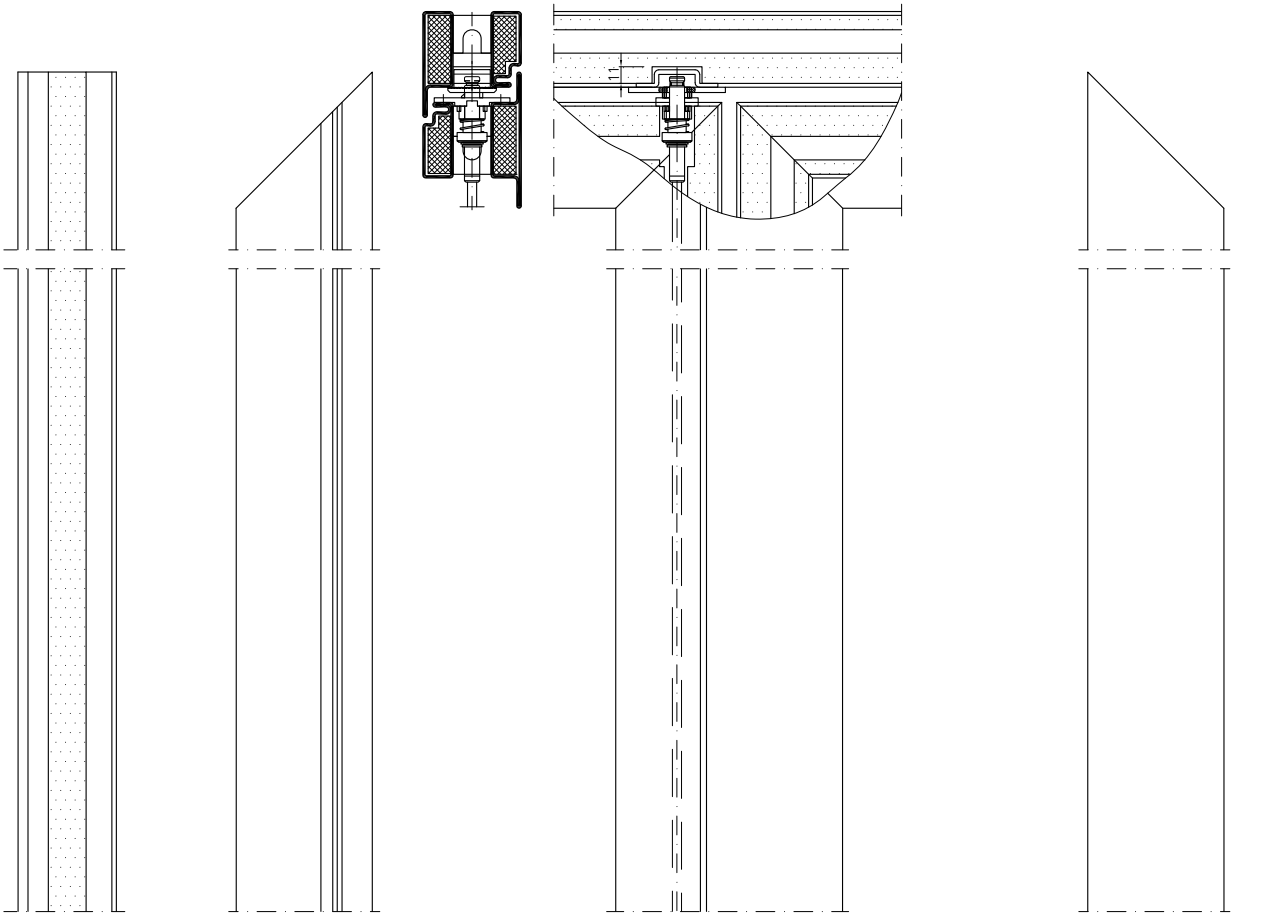

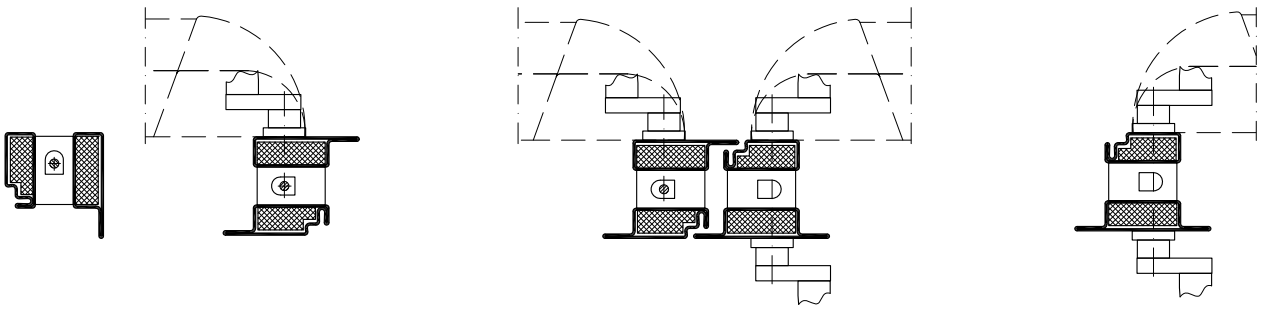

Schlosseinbau RZ
Antipanik-Gegenkasten

Montage serrure CR
Crémone anti-panique

Lock installation RC
Opposite lock anti-panic-version

fl ep 0138

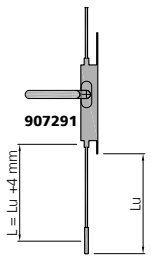

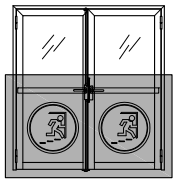

EN 179
EN 1125

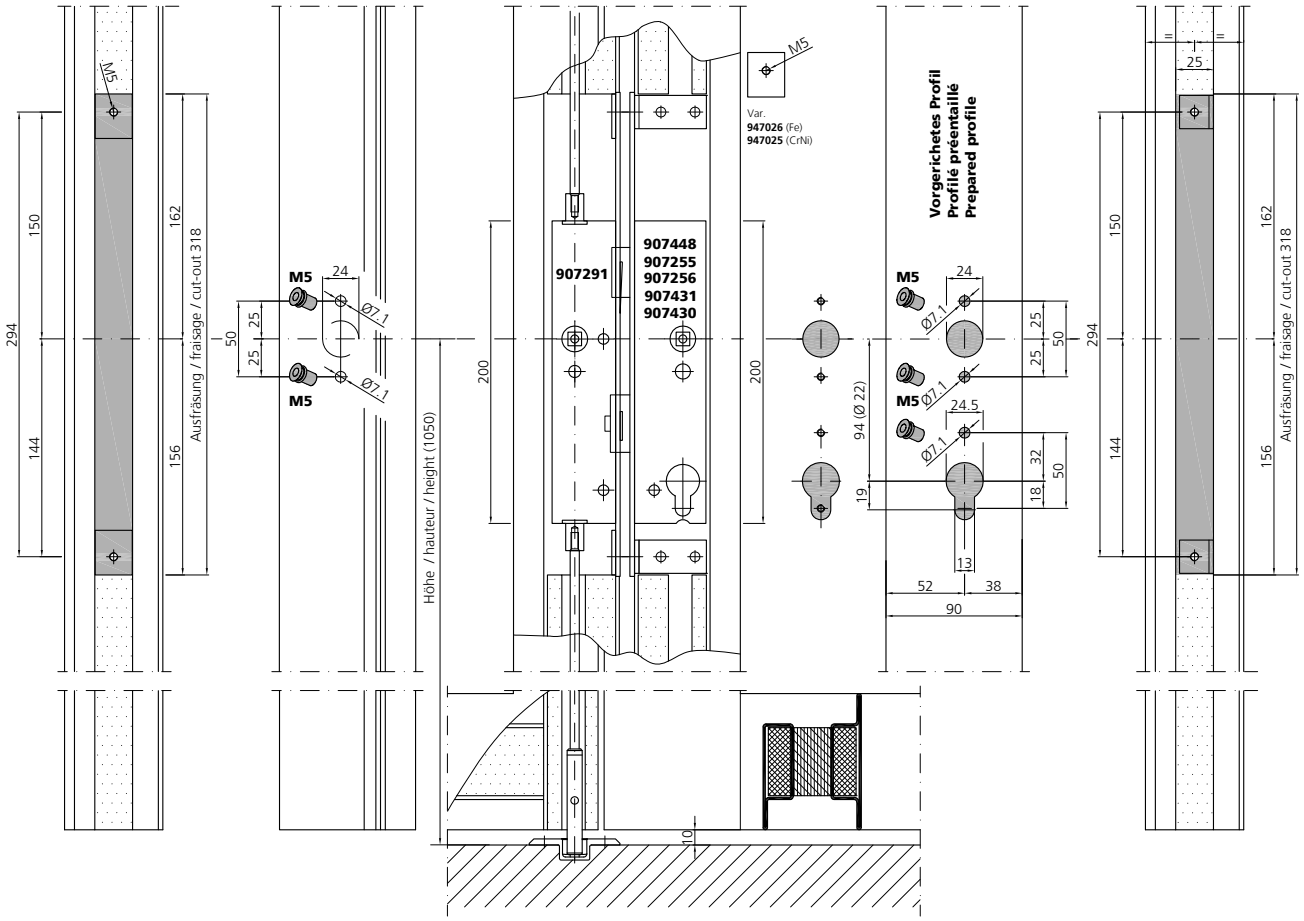

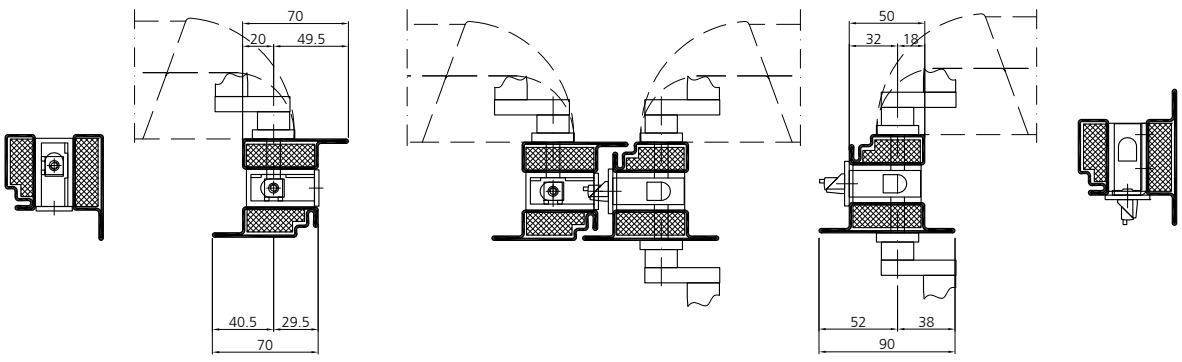

Schlosseinbau PZ
Antipanik-Gegenkasten
mit E-Öffner

Montage serrure CP
Crémone anti-panique
avec ouverture électrique

Lock installation PC
Opposite lock anti-panic-version
with E-opener

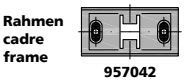

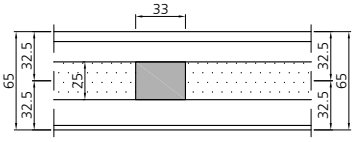



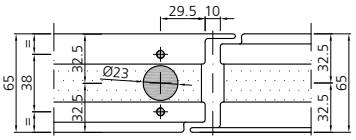

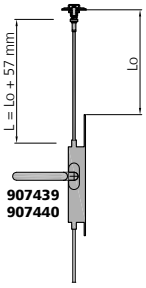

fl ep 0180

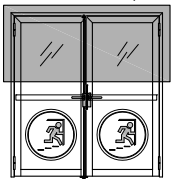

EN 179
EN 1125

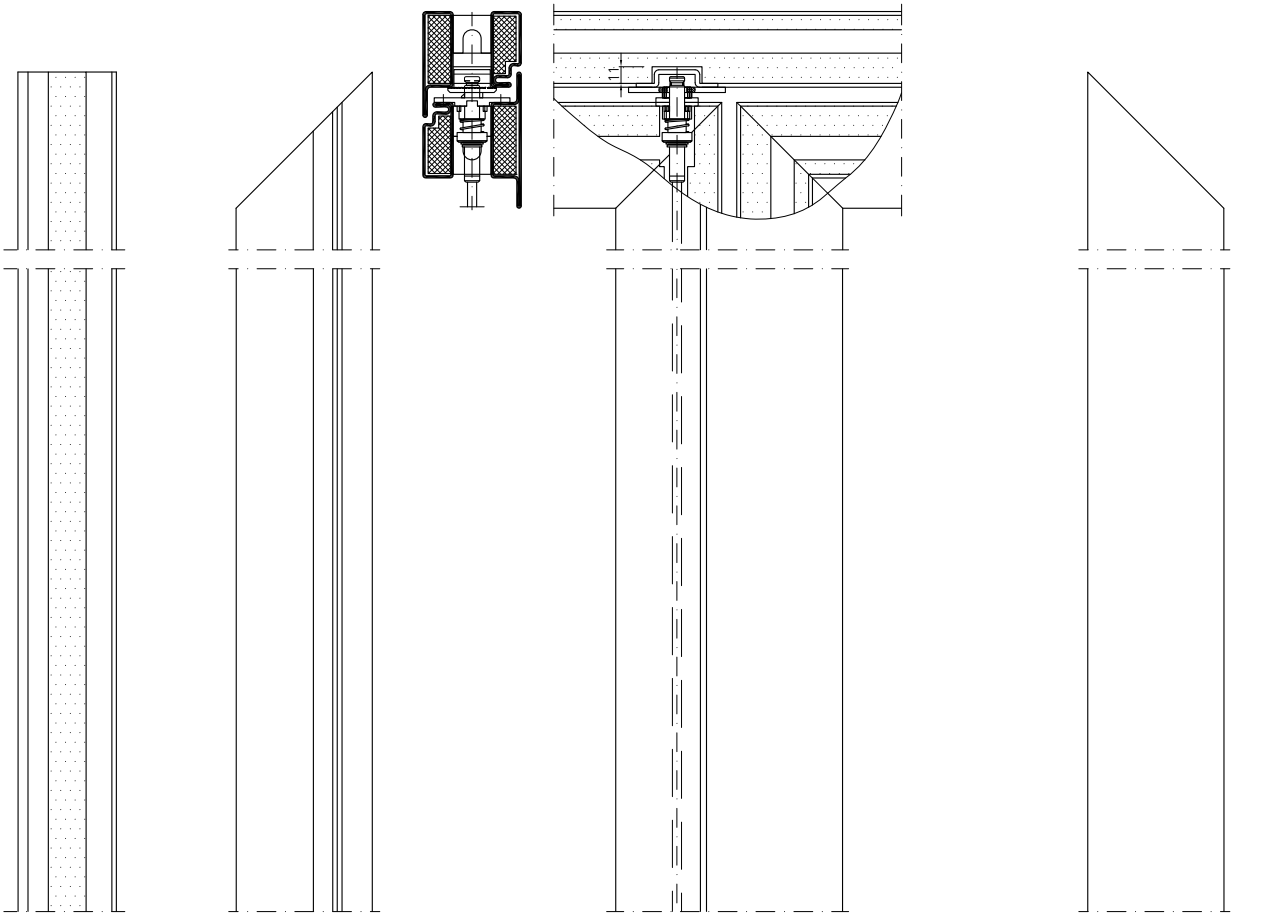

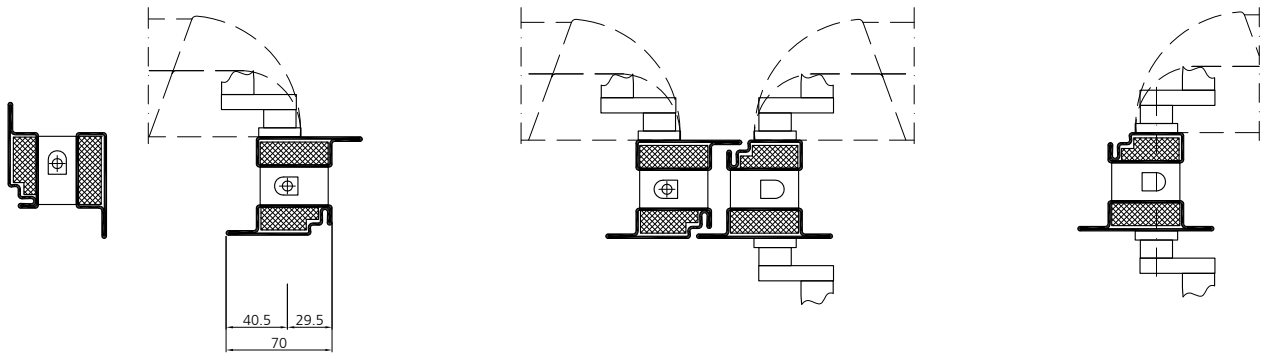

Schlosseinbau PZ
Antipanik-Gegenkasten
mit E-Öffner

Montage serrure CP
Crémone anti-panique
avec ouverture électrique

Lock installation PC
Opposite lock anti-panic-version
with E-opener

fl_ep_0180

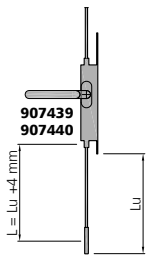

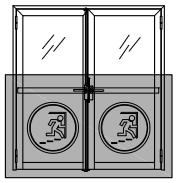

EN 179
EN 1125

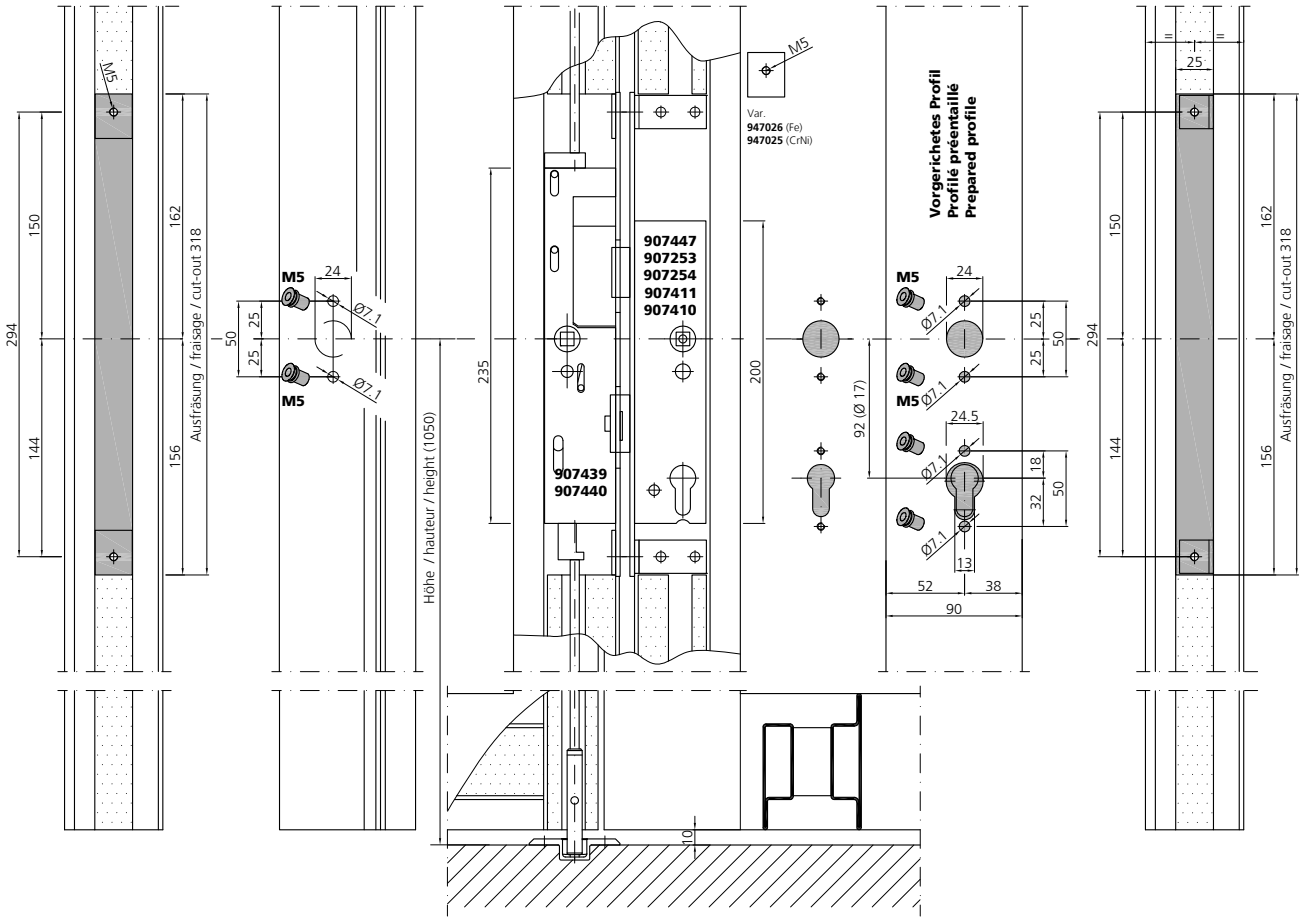

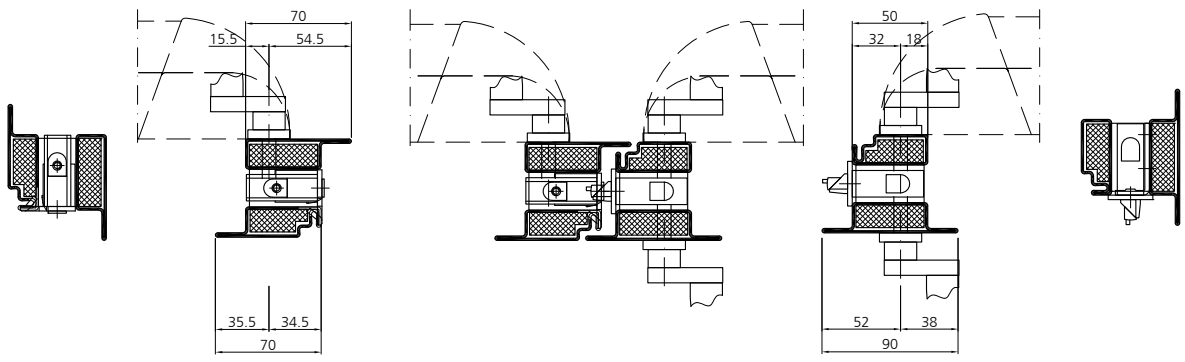

Schlosseinbau RZ
Antipanik-Gegenkasten
mit E-Öffner (957032 / 957033)

Montage serrure CR
Crémone anti-panique avec ouverture électrique (957032 / 957033)

Lock installation RC
Opposite lock anti-panic-version
with E-opener (957032 / 957033)

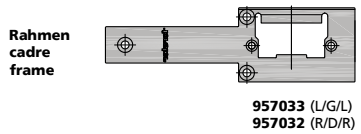

957033 (L/G/L)
957032 (R/D/R)



947019

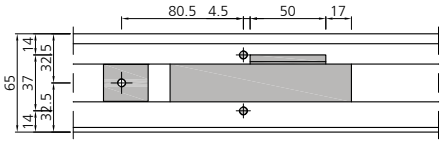

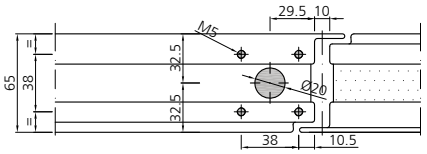

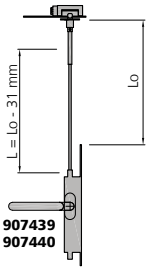

907439
907440

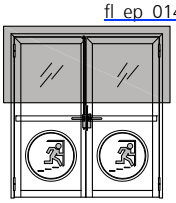

fl ep 0143

EN 179
EN 1125

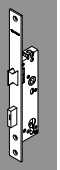

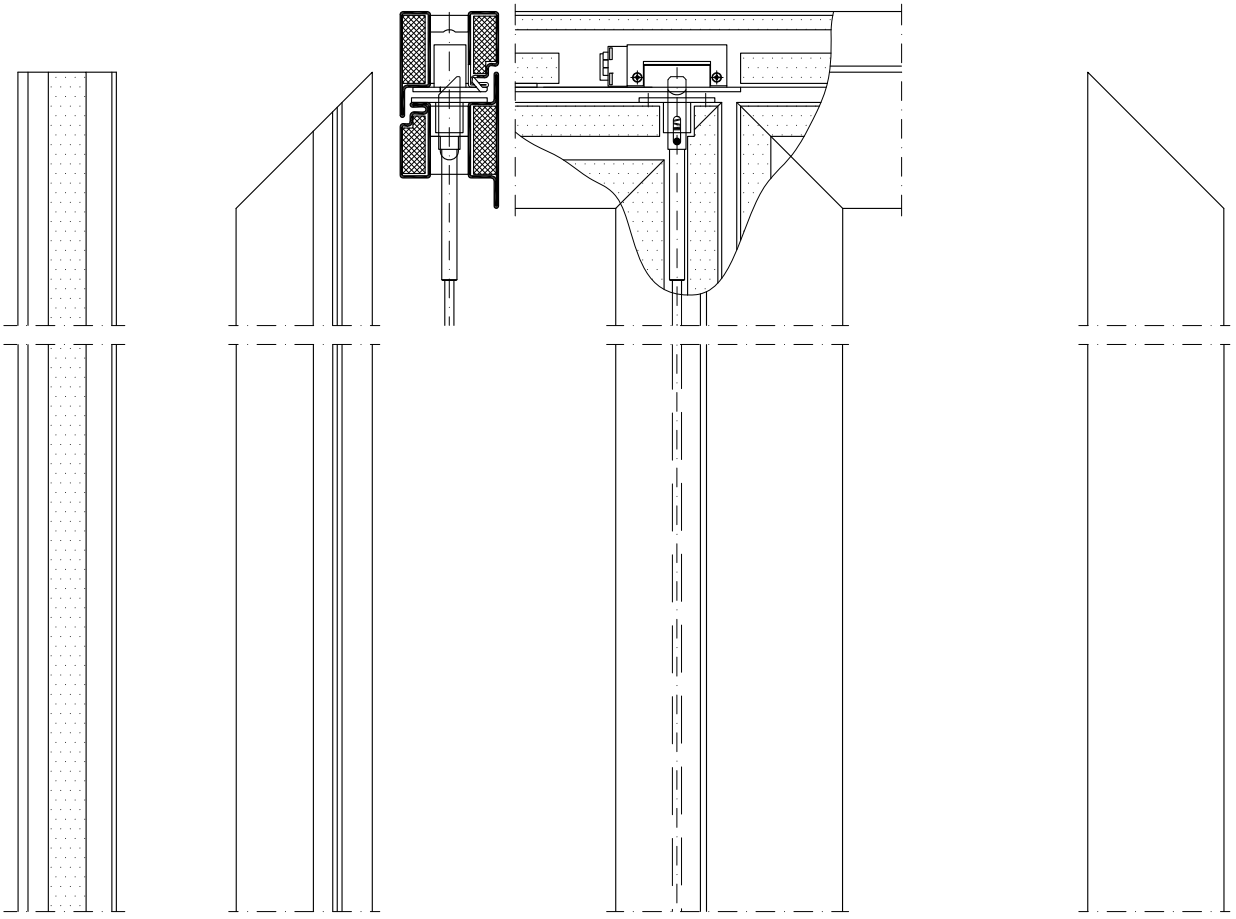

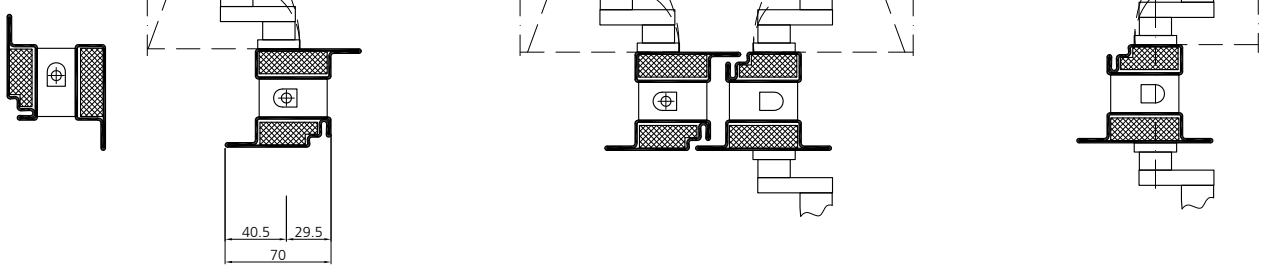

Schlosseinbau RZ
Antipanik-Gegenkasten
mit E-Öffner (957032 / 957033)

Montage serrure CR
Crémone anti-panique avec ouverture électrique (957032 / 957033)

Lock installation RC
Opposite lock anti-panic-version
with E-opener (957032 / 957033)

fl_ep_0143

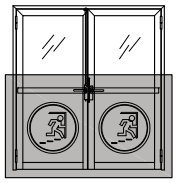

EN 179
EN 1125

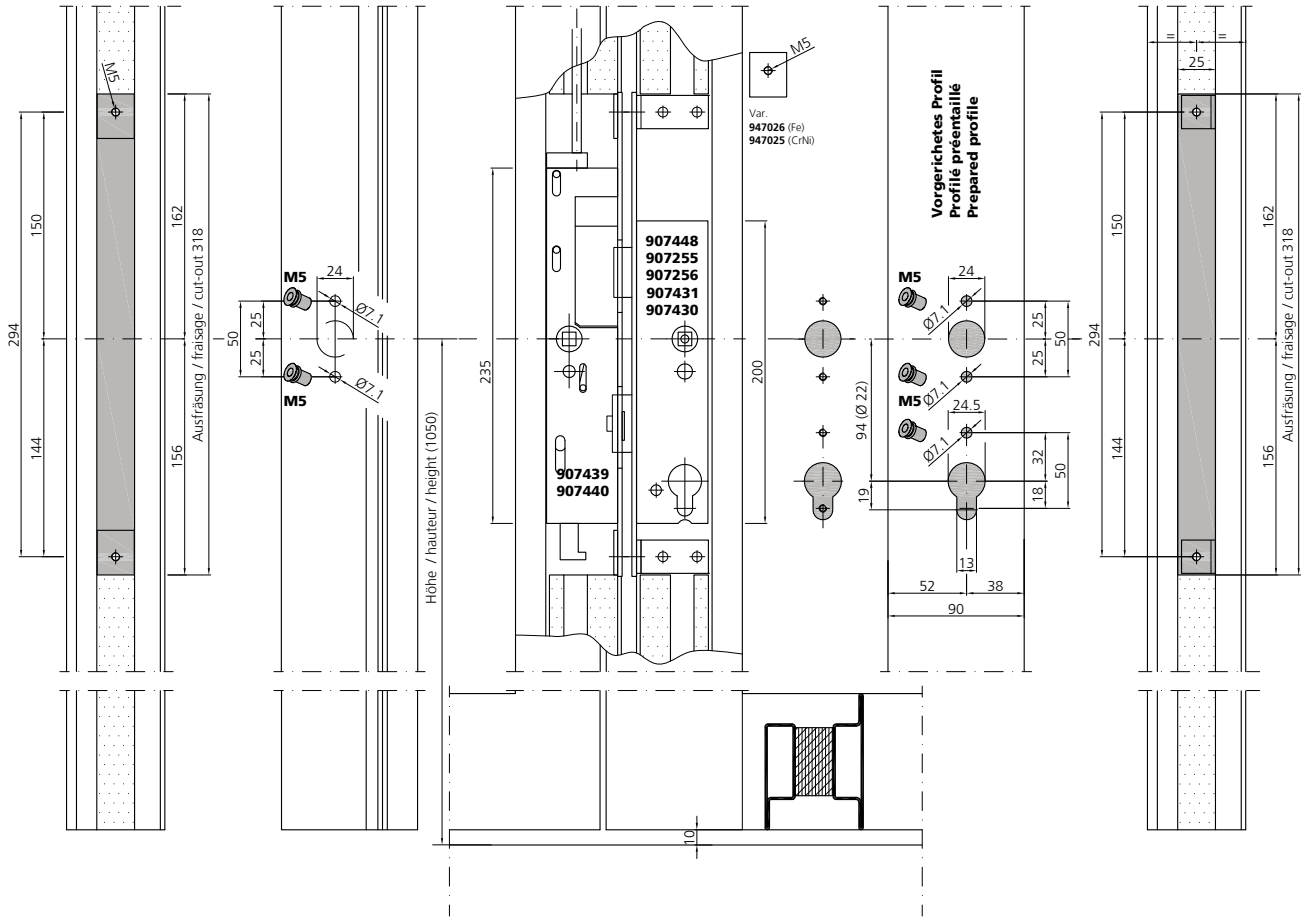

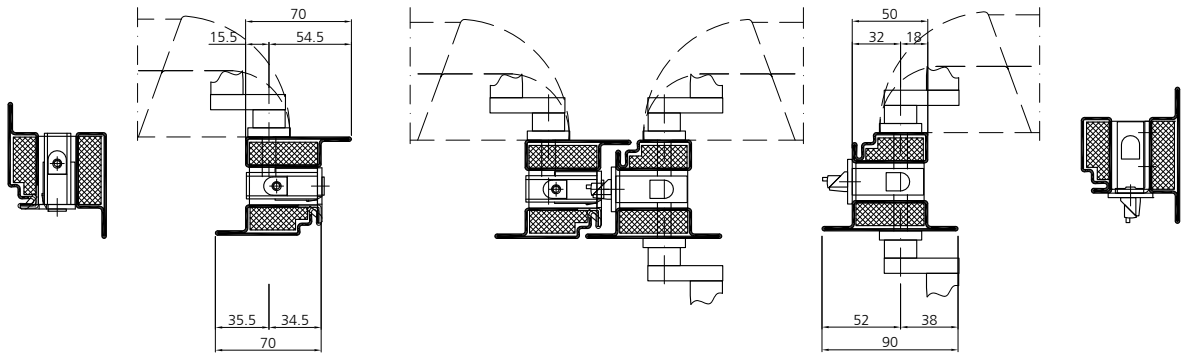

Zuschnitt für Zusatzverriegelung nach oben

Débitage pour verrouillage supplémentaire vers le haut

Cutting for supplementary top shootbolt

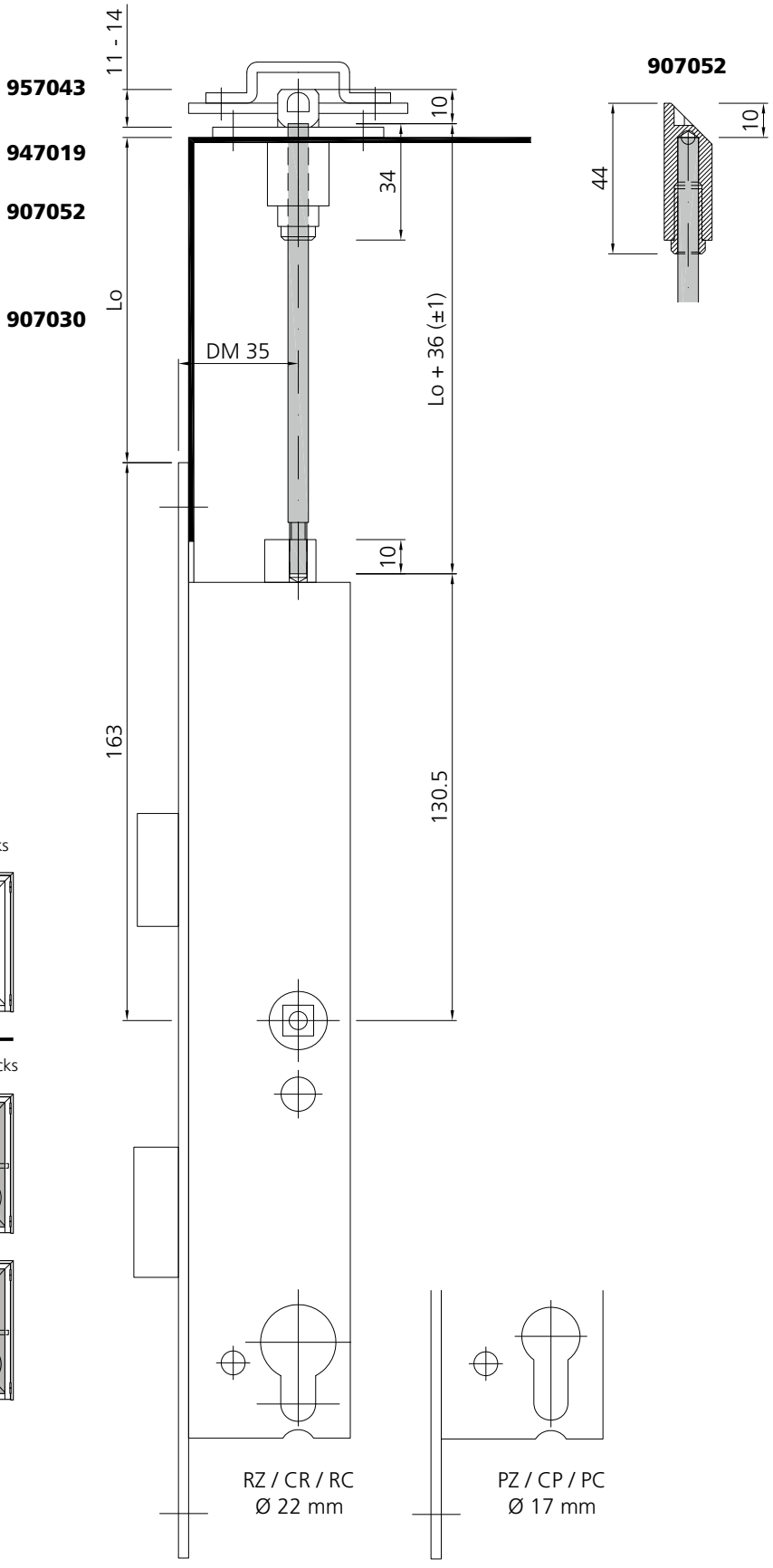

Standard Schlösser / fermetures standards / standard locks

907232 - 907235
907216 - 907219

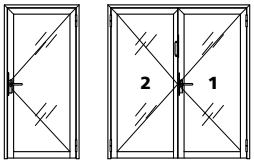

Antipanik Schlösser / fermetures anti-paniques / panic locks

907236 - 907243
907216 - 907219

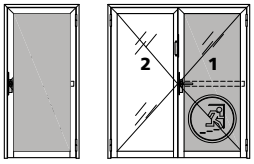

907257 - 907264
907212 - 907215

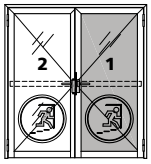

Zuschnitt für Standflügelverriegelung 907438

Débitage pour verrouillage du vantail semi-fixe 907438

Cutting for inactive leaf lock 907438

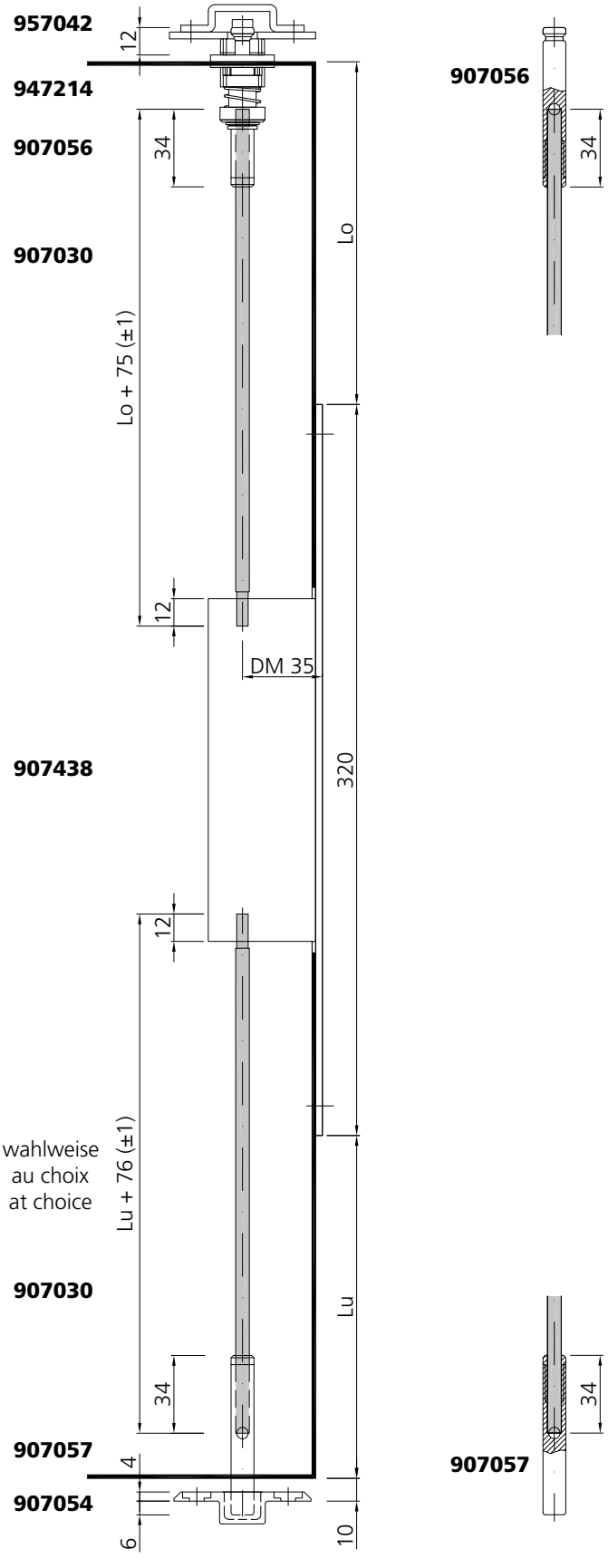

Selbstverriegelndes Falztreibriegel-Schloss
Crémone à levier avec verrouillage automatique
Self-locking drive bolt lock

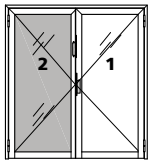

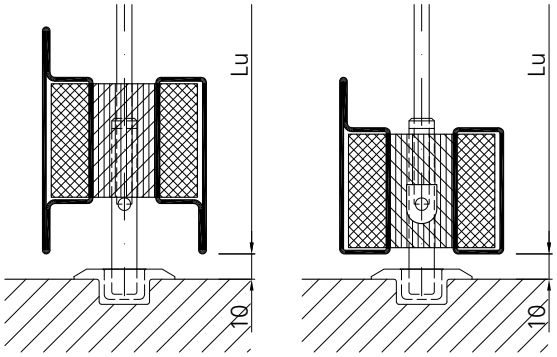

Zuschnitt für Standflügelverriegelung 907438

Débitage pour verrouillage du vantail semi-fixe 907438

Cutting for inactive leaf lock 907438

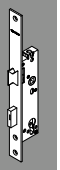

Selbstverriegelndes Falztreibriegel-Schloss und E-Öffner
Crémone à levier avec verrouillage automatique et ouverture électrique
Self-locking drive bolt lock with E-opener

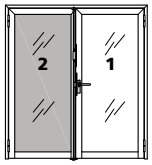

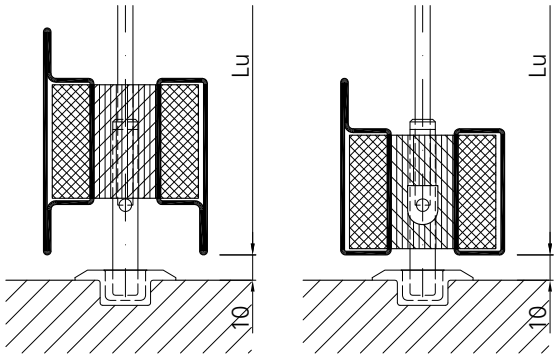

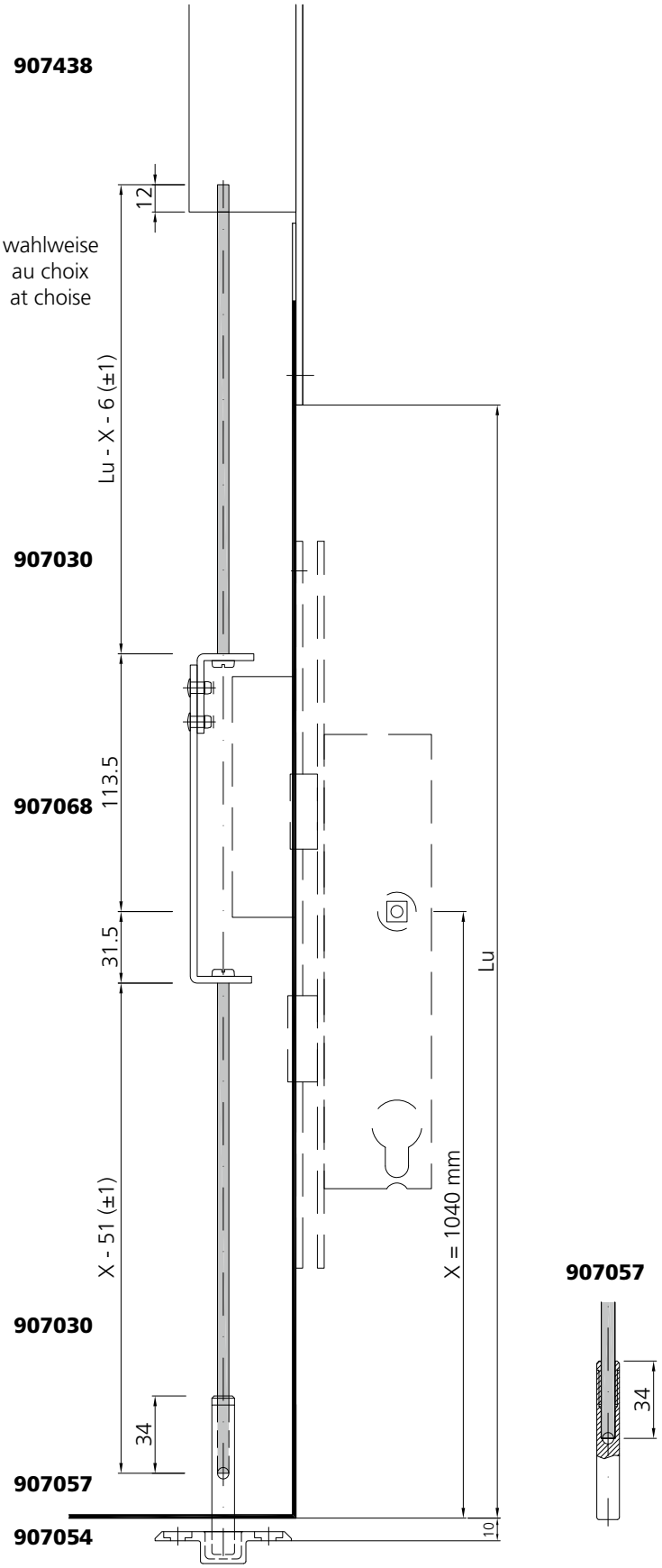

Zuschnitt für Standflügelverriegelung 907291

Débitage pour verrouillage du vantail semi-fixe 907291

Cutting for inactive leaf lock 907291

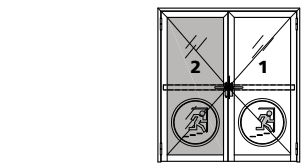

Antipanik Gegenkasten
Crémone anti-panique
Panic-version opposite lock

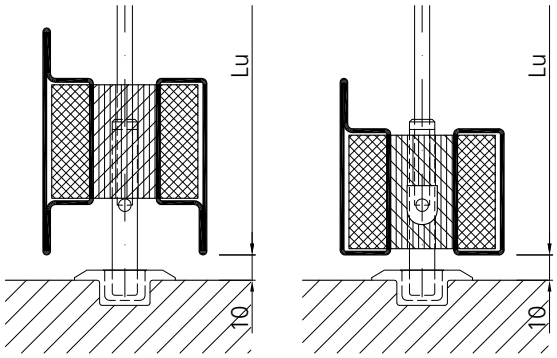

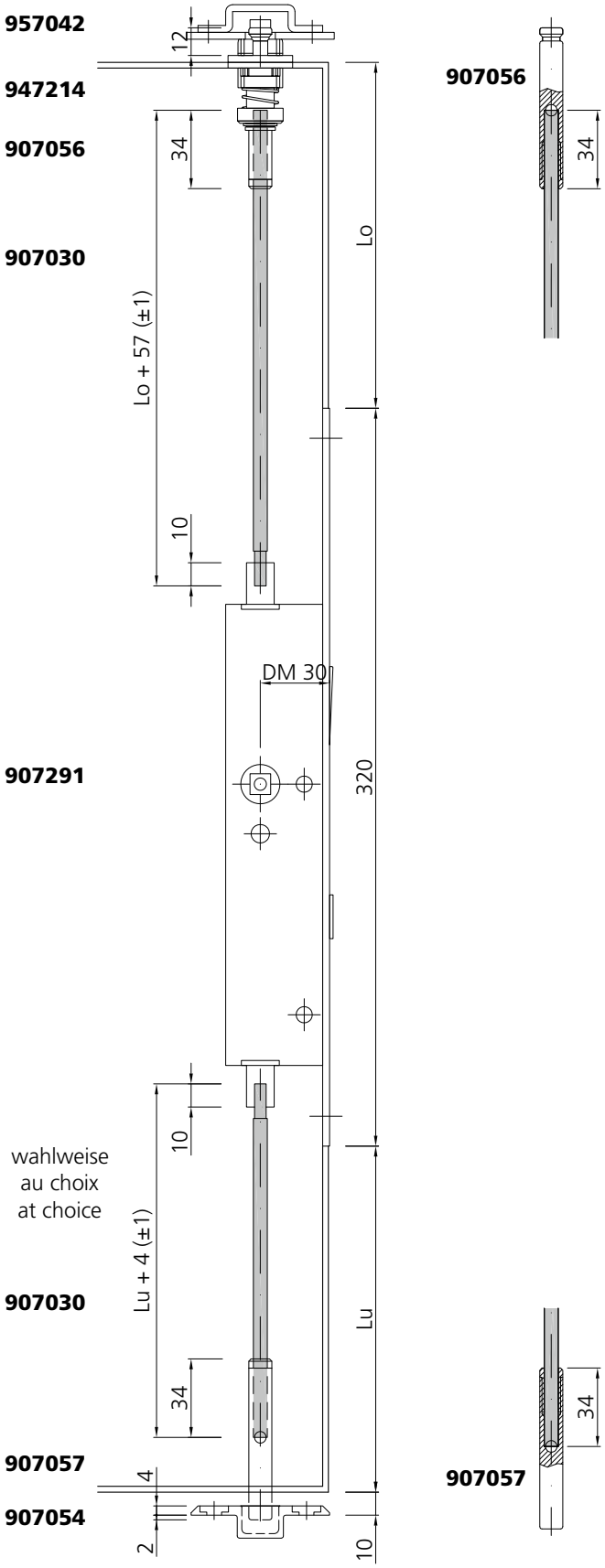

wahlweise
au choix
at choice

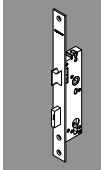

Verarbeitung Beschläge
Mise en œuvre quincaillerie
Assembly fittings

06/18

Zuschnitt für Standflügelverriegelung 907439 / 907440

Débitage pour verrouillage du vantail semi-fixe 907439 / 907440

Cutting for inactive leaf lock 907439 / 907440

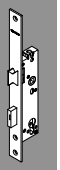

Antipanik Gegenkasten mit E-Öffner
Crémone anti-panique avec ouverture électrique
Panic-version opposite lock with E-opener

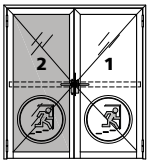

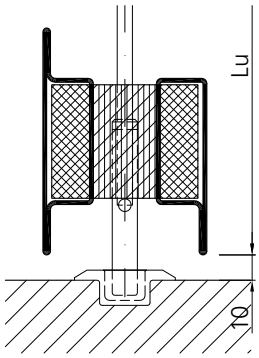

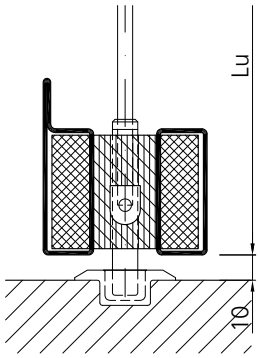

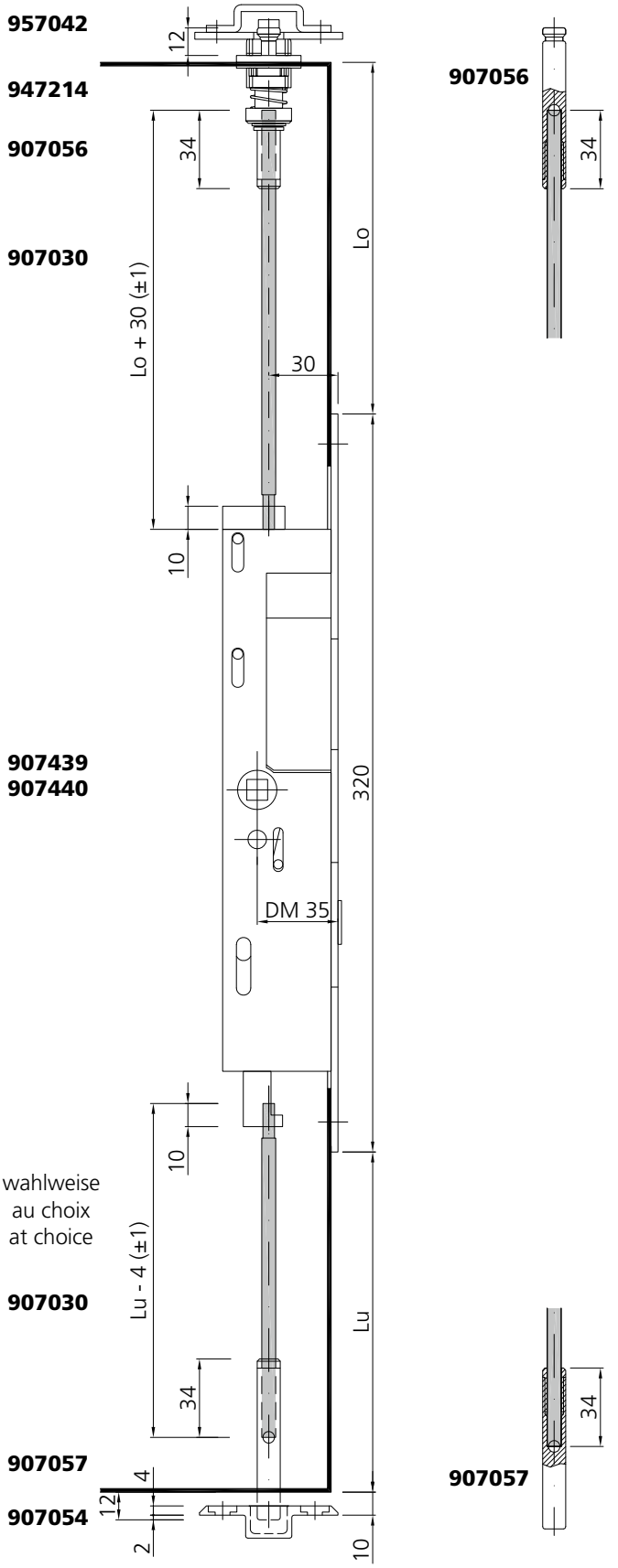

06/18

Zuschnitt für Standflügelverriegelung 907439 / 907440

Débitage pour verrouillage du vantail semi-fixe 907439 / 907440

Cutting for inactive leaf lock 907439 / 907440

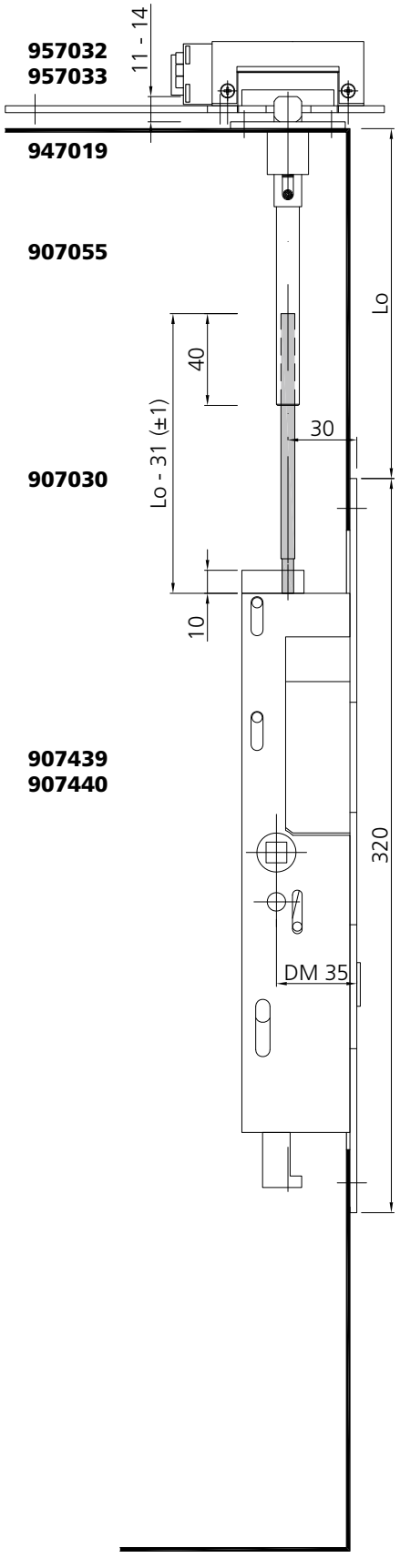

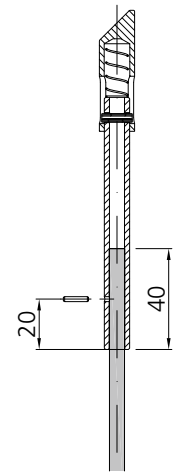

Antipanik Gegenkasten mit E-Öffner
Crémone anti-panique avec ouverture électrique
Opposite lock anti-panic with E-opener

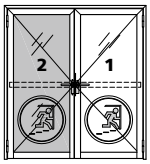

Stangenführung Lage

Positionnement du guide de tringle de verrouillage

Rod guide position



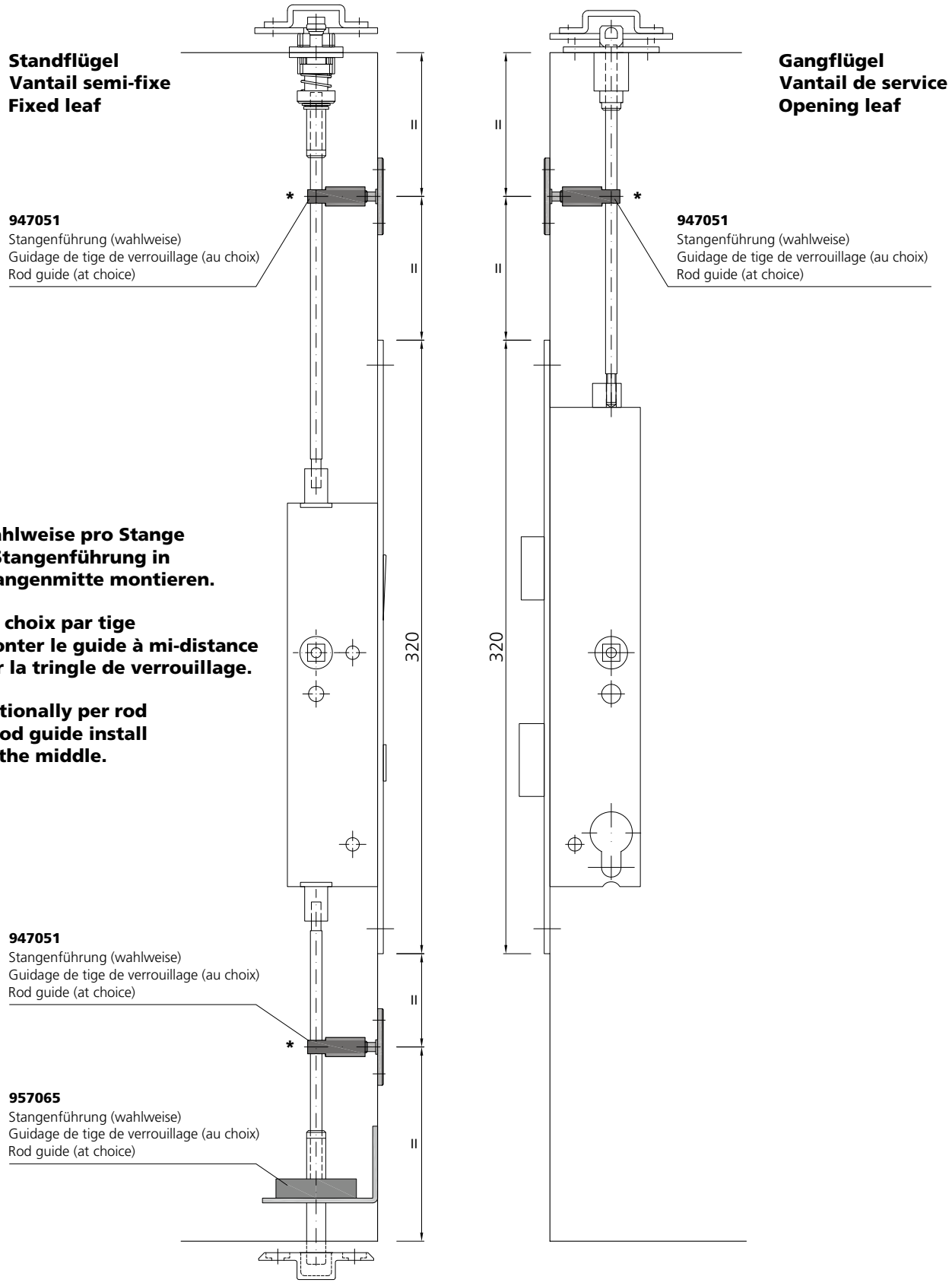

*** Wahlweise pro Stange 1 Stangenführung in Stangenmitte montieren.**

*** Au choix par tige monter le guide à mi-distance sur la tringle de verrouillage.**

*** Optionally per rod 1 rod guide install in the middle.**

Stangeführung Einbau

Montage du guide de tringle de verrouillage

Rod guide installation

1 Bohrung und Gewinde herstellen
Percer les trous et tarauder
Fabricate hole and thread

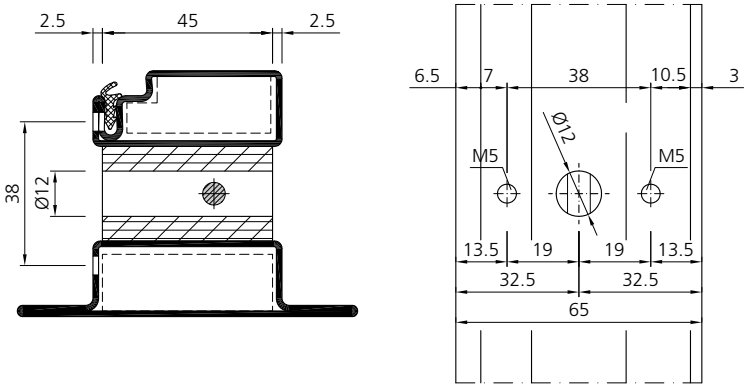

2 Stangenführung auseinander drehen und über die Stange drücken.
Desserer le guide et pousser sur la tige.
Unscrew the rod guide and push over the rod.

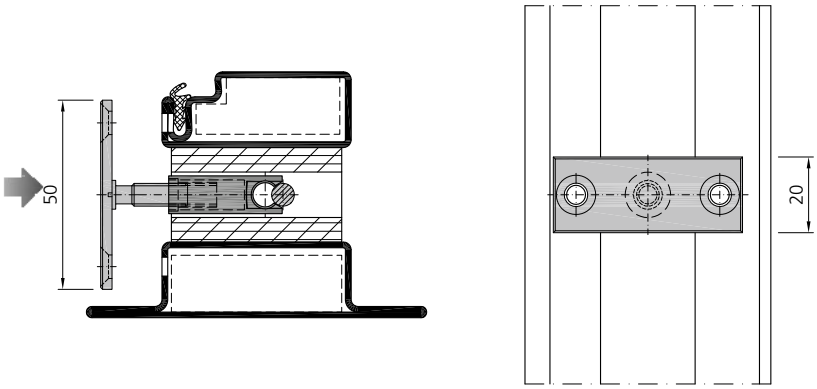

3 Halteplatte bis zum Anschlag eindrehen, so dass Stange in einer Achse bleibt (nicht verbiegen).
Vissez la plaque jusqu'à l'arrêt. La tige doit rester dans l'axe (ne pas plier).
Screw the mounting plate onto the profile, rod must remain in the axis (avoid bending).

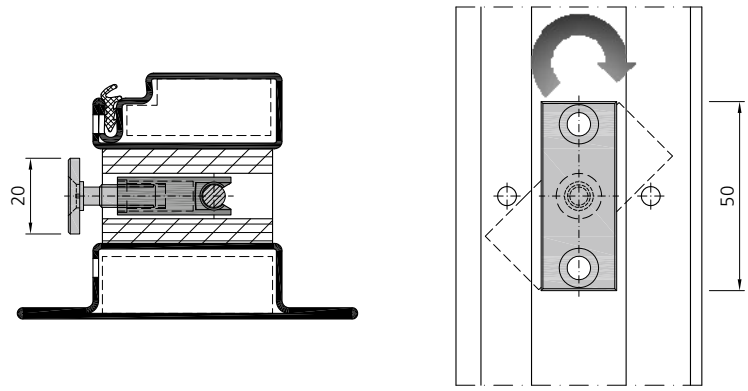

4 Stangenführung verschrauben (Torx M5 x 10 mm) und Funktionskontrolle. Gegebenenfalls Dichtung im Bereich um Schraube ausklinken.
Visser la plaque avec Torx M5 x 10 mm, contrôler le fonctionnement. Si nécessaire, déclipser le joint au niveau de la vis.
Screw the rod guide together (Torx M5 x 10 mm), control function. Notch out the seal in the screw area if necessary.

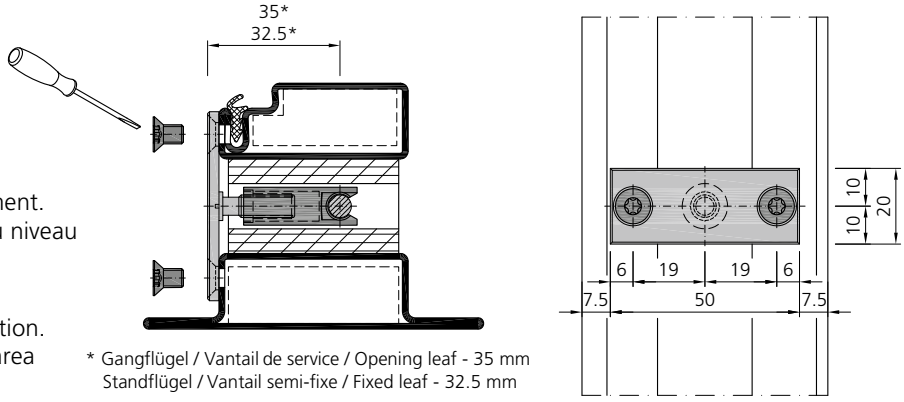

* Gangflügel / Vantail de service / Opening leaf - 35 mm
Standflügel / Vantail semi-fixe / Fixed leaf - 32.5 mm

Stangenführung Einbau unten

Montage du guide de tringle de verrouillage basse

Rod guide installation, bottom

1

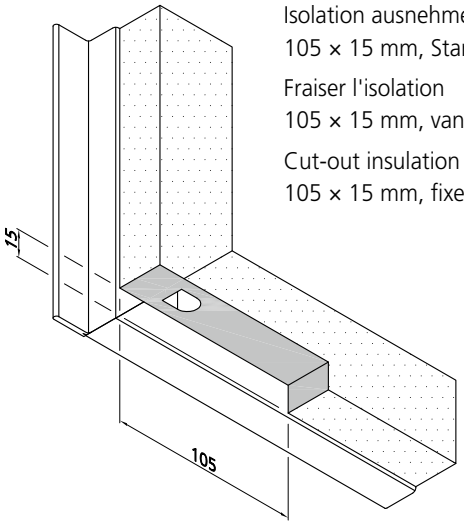

Isolation ausnehmen
105 × 15 mm, Standflügel

Fraiser l'isolation
105 × 15 mm, vantail semi-fixe

Cut-out insulation
105 × 15 mm, fixed leaf

2

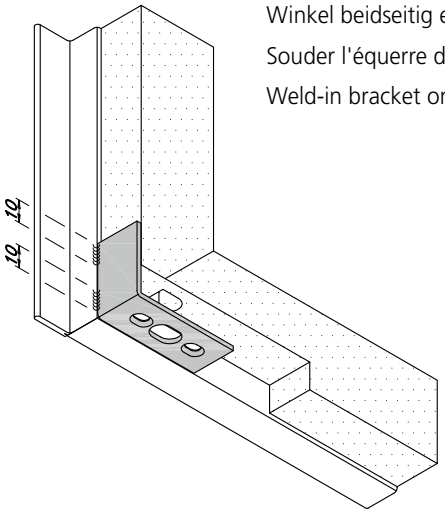

Winkel beidseitig einschweissen

Souder l'équerre des deux côtés

Weld-in bracket on both sides

3

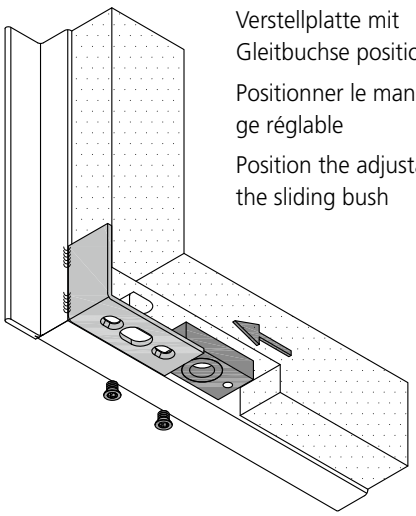

Verstellplatte mit Gleitbuchse positionieren

Positionner le manchon de guidage réglable

Position the adjustable plate with the sliding bush

4

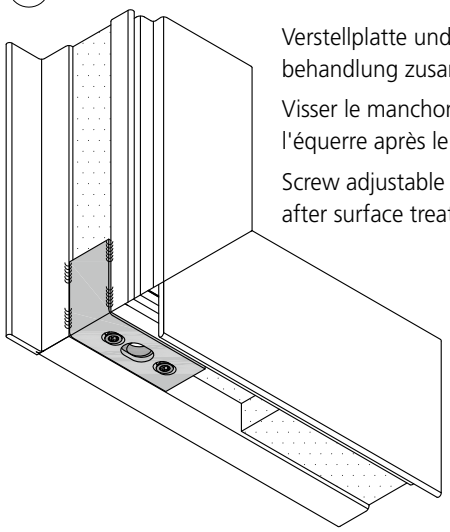

Verstellplatte und Winkel nach Oberflächenbehandlung zusammen schrauben

Visser le manchon de guidage réglable avec l'équerre après le traitement de surface

Screw adjustable plate and bracket together after surface treatment

Art. Nr. 957065

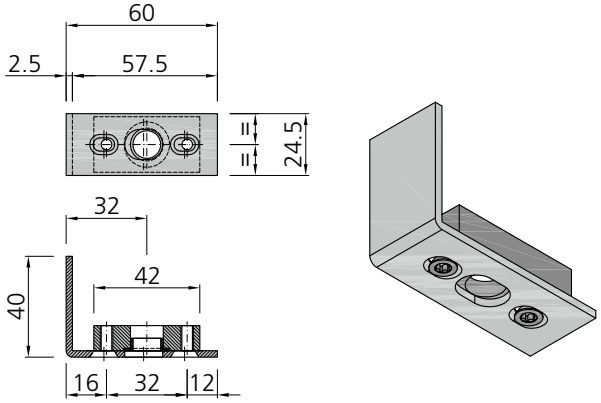



Richti Areal, CH-Wallisellen

Einbau Drücker RZ / PZ

Montage poignée de porte CR / CP

Door handle installation RC / PC

fl_ep_0251

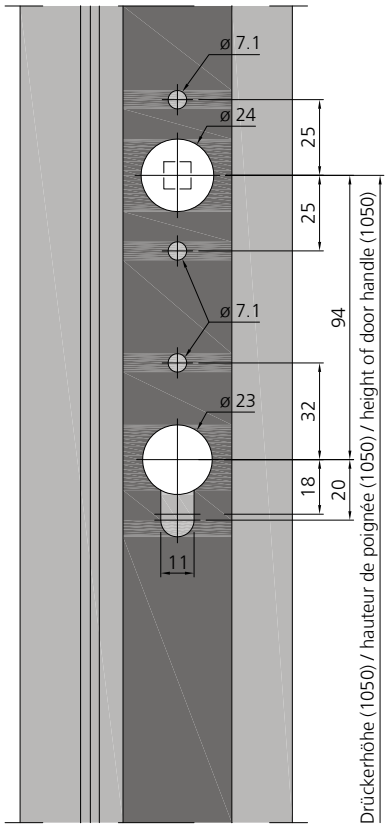

RZ / CR / RC

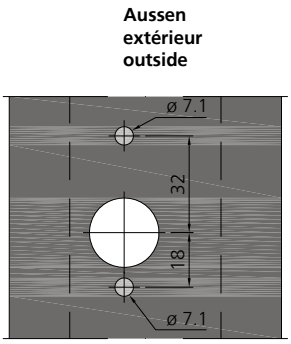

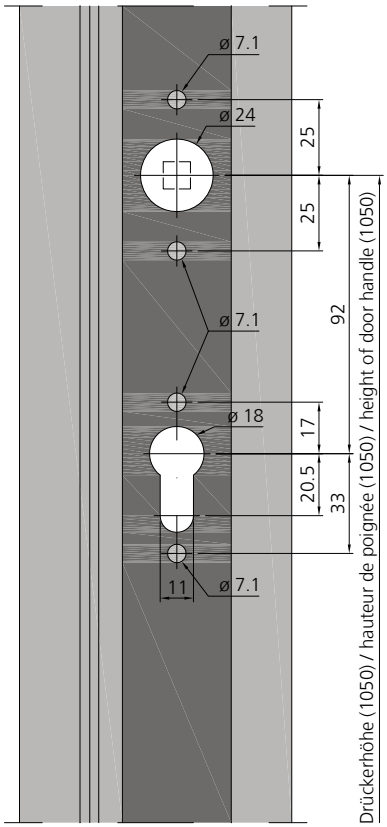

PZ / CP / PC

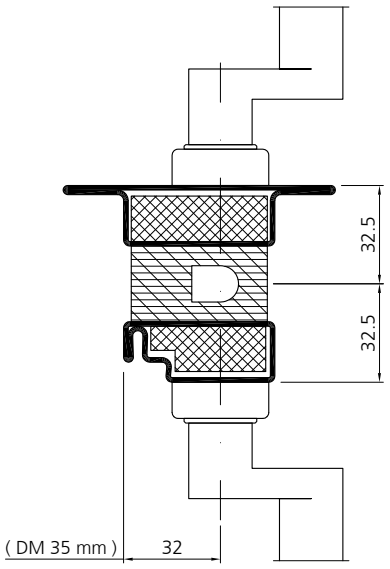

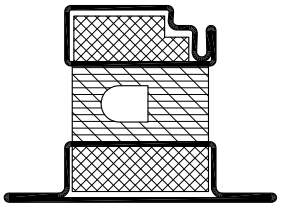

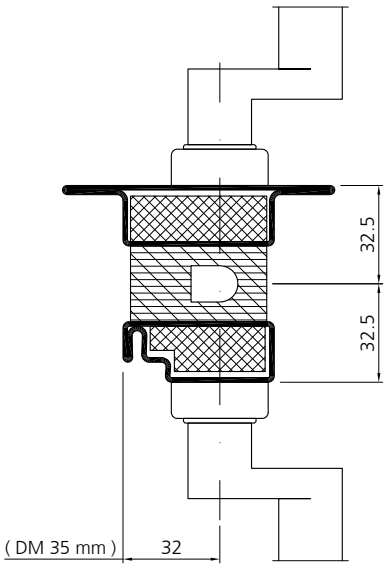

Einbau Antipanik-Druckstange
Gangflügel

Montage pushbar antipanique
Vantail de service

Anti-panic pushbar installation
Opening leaf

fl_ep_0254

	a	b
RZ	94	119
PZ	92	117

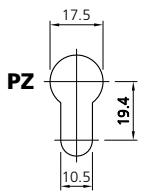

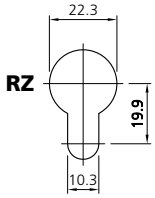

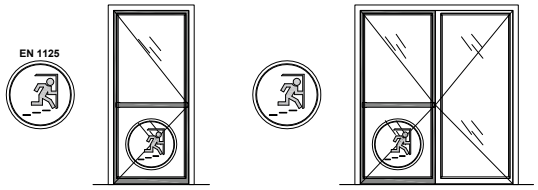

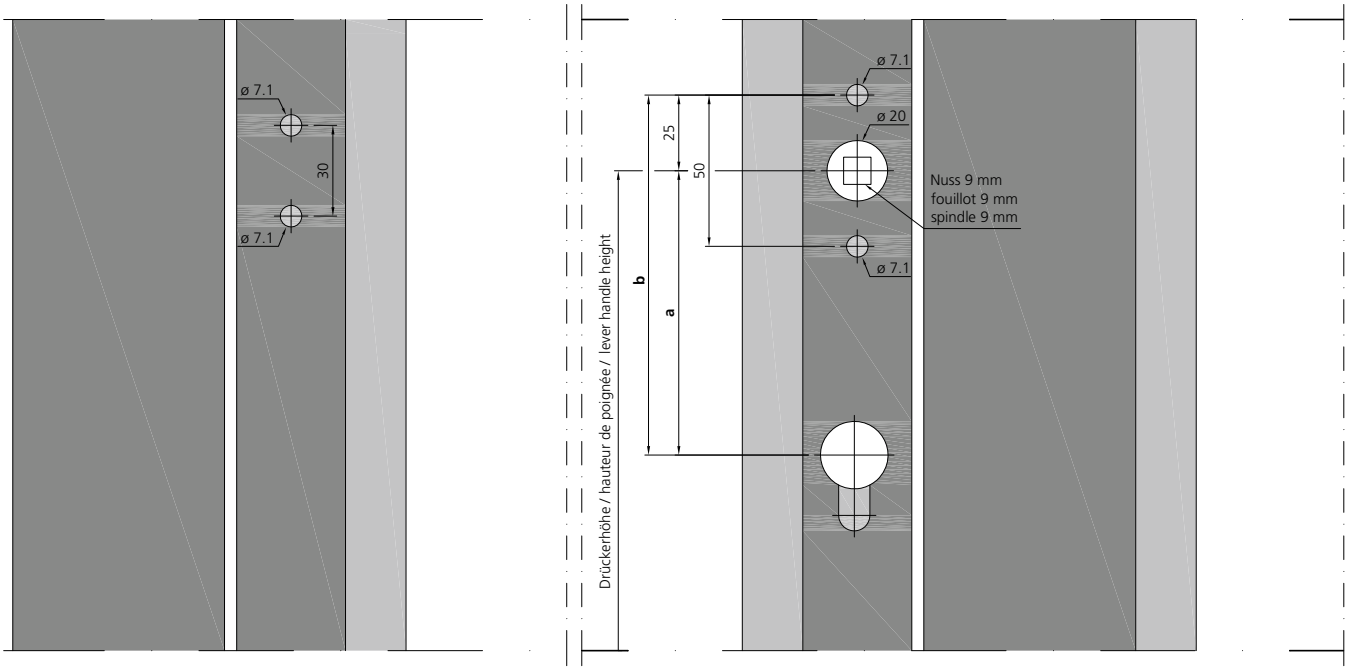

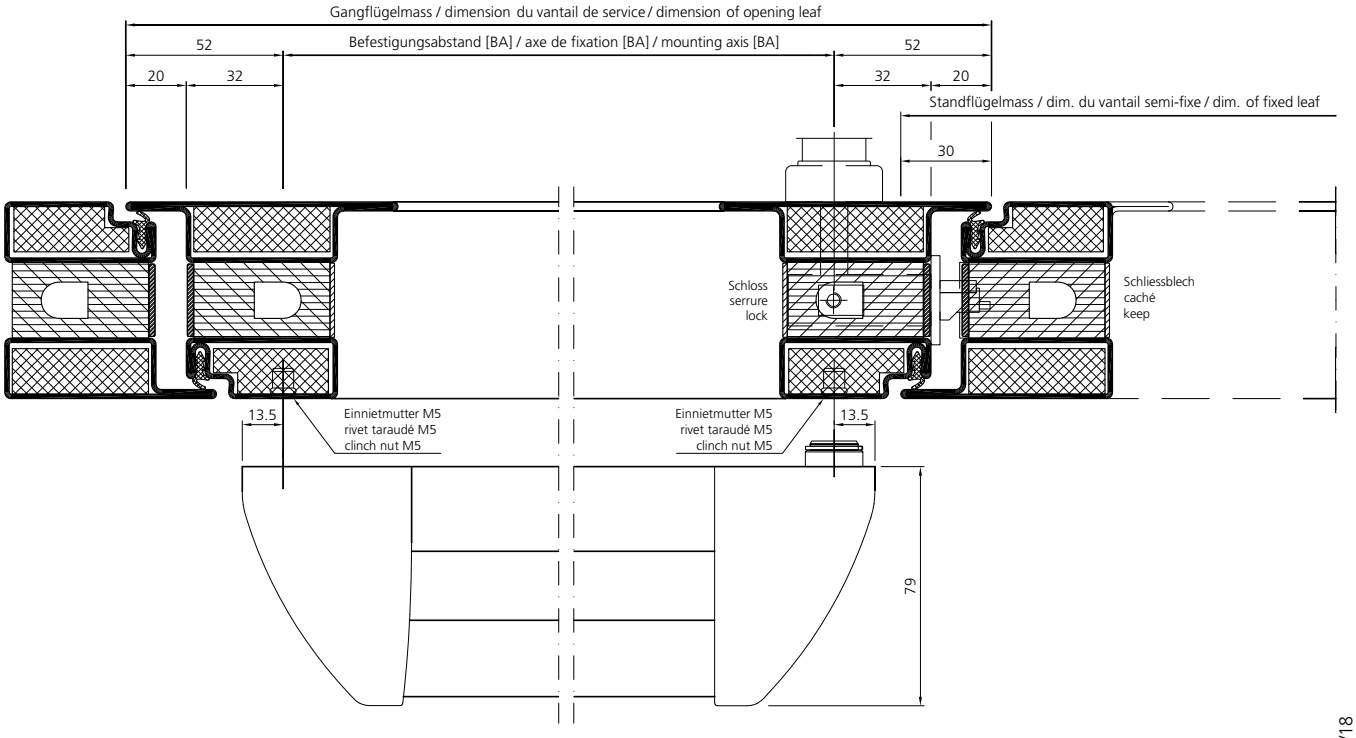

Einbau Drücker
Minimale Flügelbreiten

Montage poignée de porte
Largeurs de vantaux minimales

Door handle installation
Minimum leaf width

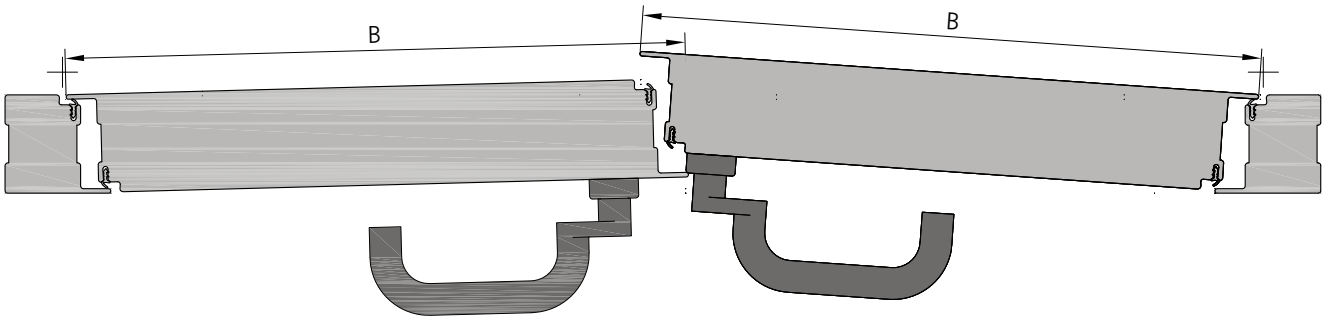

B : min. Flügelbreite / min. largeur de vantail / min. leaf width

Band / Paumelle / Hinge		B
	907650 - 907657	900 mm
	907680 907681	900 mm
	907662 907664	900 mm
	907667 907668	900 mm
	907663	1000 mm
	907669	1000 mm

Band / Paumelle / Hinge		B
	907670 907671	
	907672 907673	1100 mm

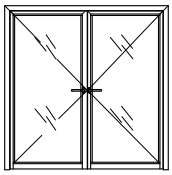

Einbau Druckstange
Minimale Flügelbreiten

Montage pushbar
Largeurs de vantaux minimales

Pushbar installation
Minimum leaf width

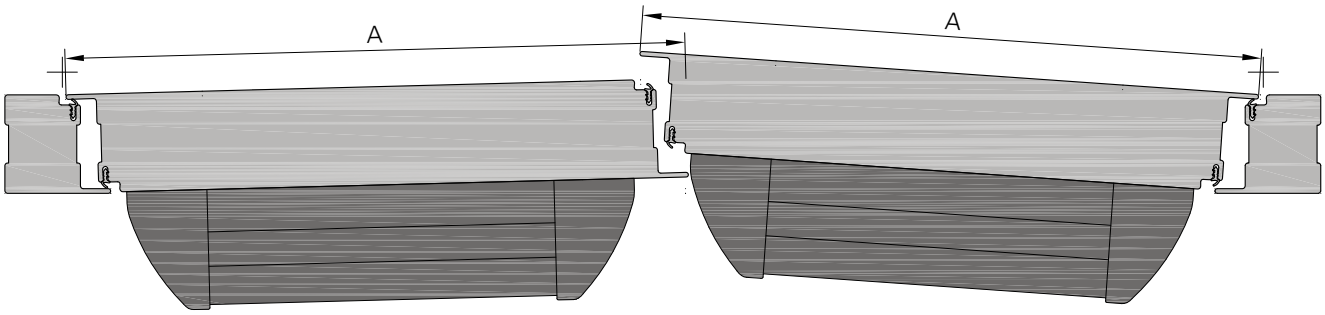

A : min. Flügelbreite / min. largeur de vantail / min. leaf width

Band / Paumelle / Hinge		A
	**907650 - 907657**	850 mm
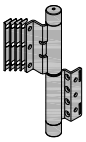	**907680 907681**	850 mm
	**907662 907664**	850 mm
	**907667 907668**	850 mm
	**907663**	850 mm
	**907669**	850 mm

Band / Paumelle / Hinge		A
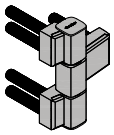	**907670 907671**	
	907672 907673	1100 mm

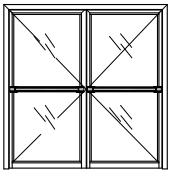



Einbau Antipanik-Druckstange
Standflügel mit Antipanik-Gegenkasten ohne E-Öffner

Montage pushbar antipanique
Vantail semi-fixe avec crémone antipanique avec ouverture électrique

Anti-panic pushbar installation
Fixed leaf with panic opposite lock without E-opener

fl_ep_0257

	a	b
RZ	94	119
PZ	92	117

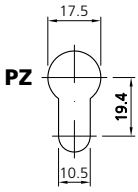

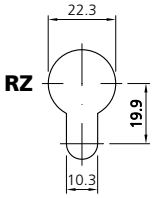

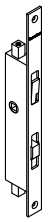

907291



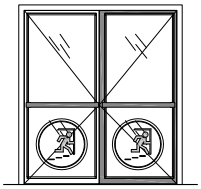

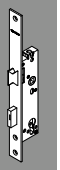

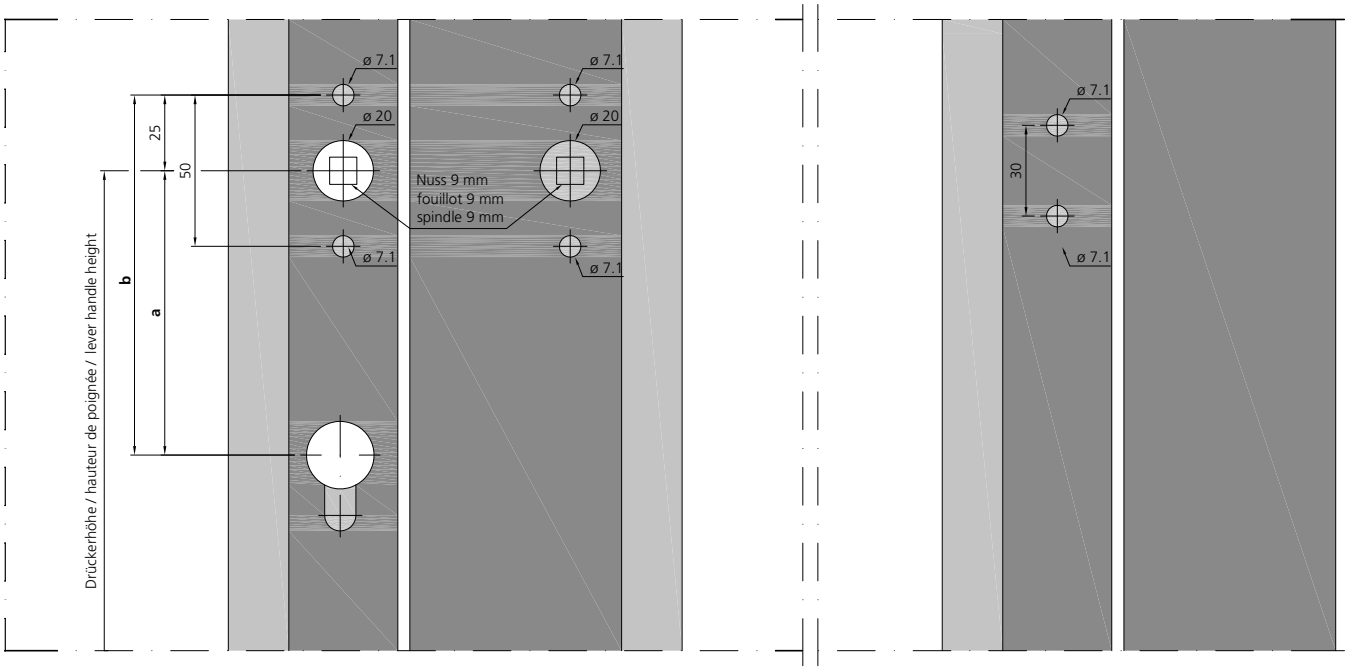

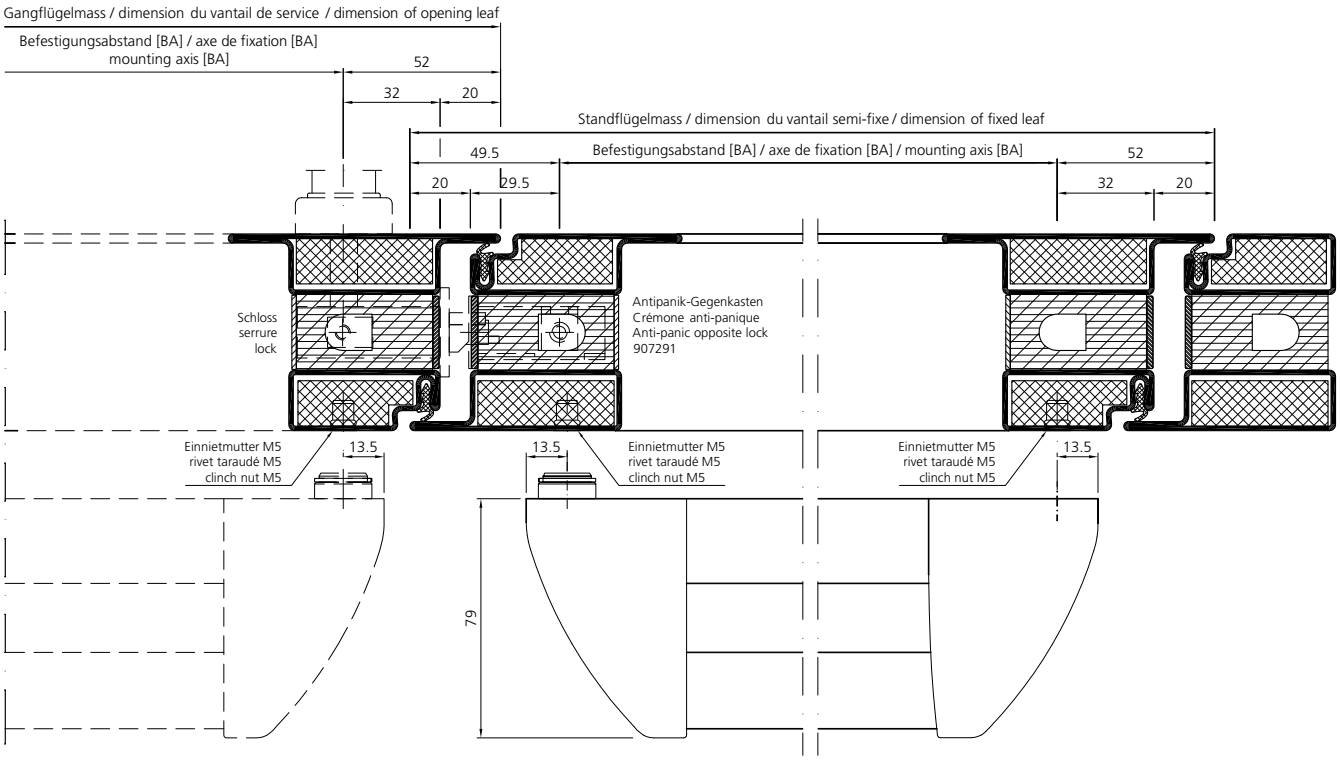

Einbau Antipanik-Druckstange

Standflügel mit Antipanik-Gegenkasten und E-Öffner

fl_ep_0266

Montage pushbar antipanique

Vantail semi-fixe avec crémone anti-panique avec ouverture électrique

Anti-panic pushbar installation

Fixed leaf with panic opposite lock and E-opener

	a	b
RZ	94	119
PZ	92	117

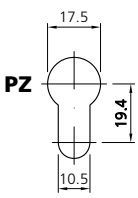

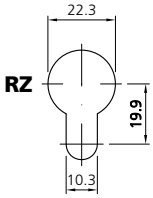

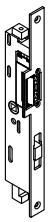

907439 / 907440



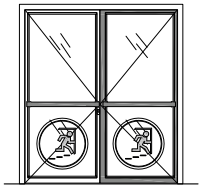

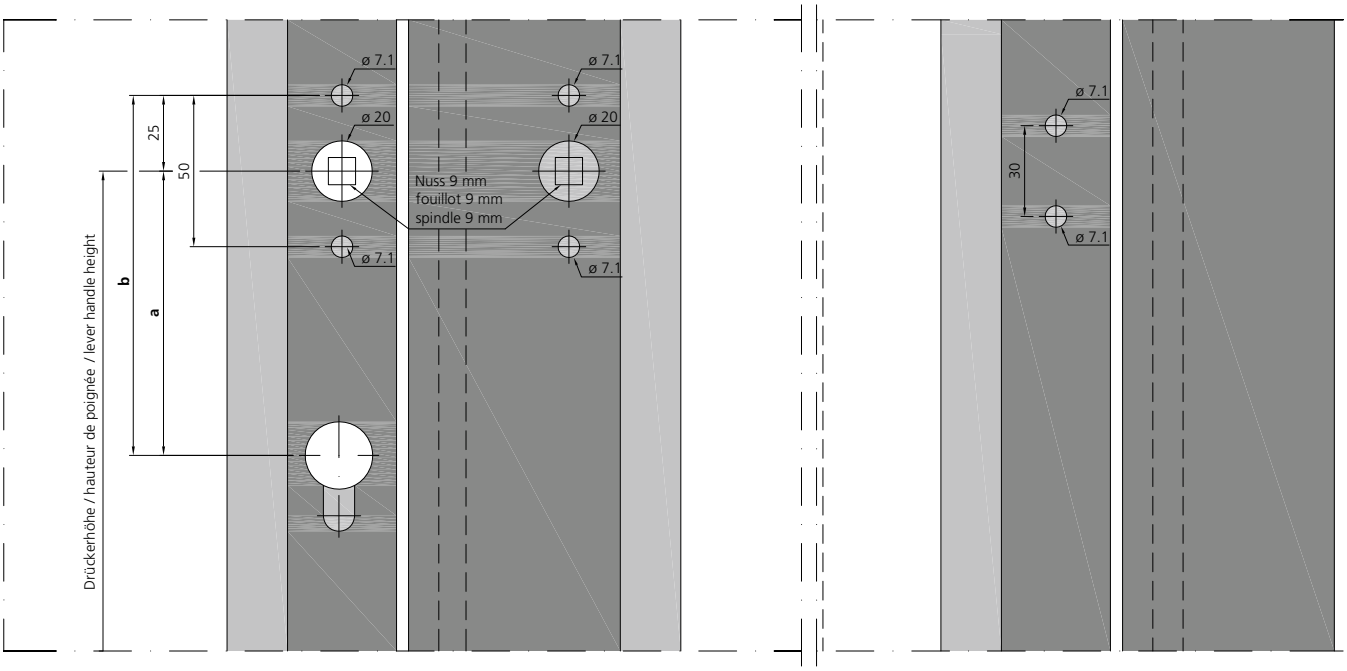

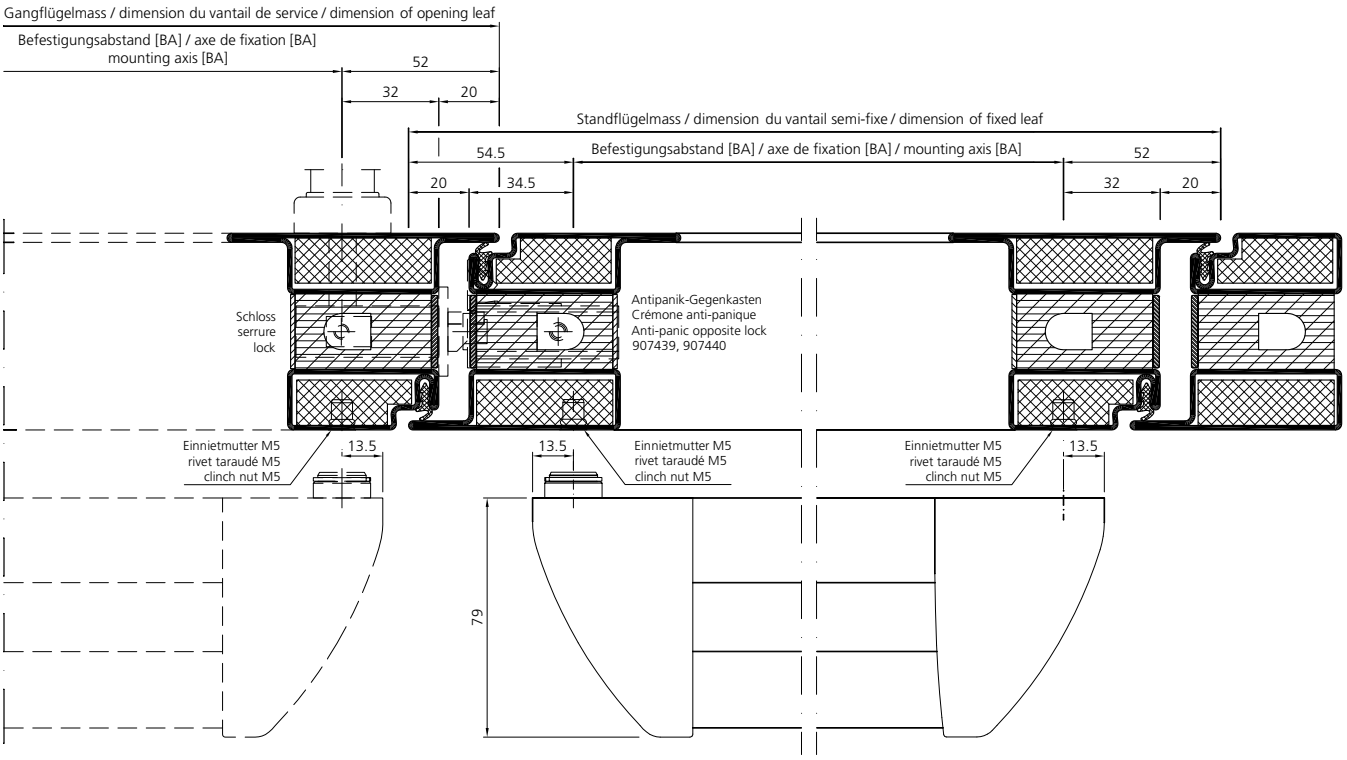

Durchgangsbreite bei 90° Flügelöffnung

Passage avec une ouverture de vantail de 90°

Inside width with 90° leaf opening

Türdrücker
und -knopf
Poignée de porte
et bouton de porte
Door handle
and -knob

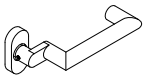

907351



907350



907356

EN 179 EN 1125

EN 179

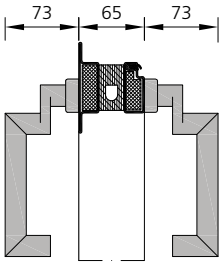

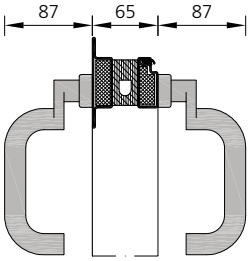

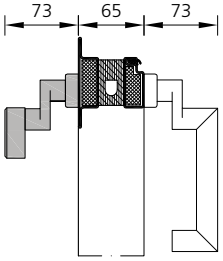

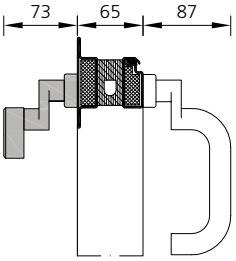

Antipanik-Druckstange
Pushbar anti-panique
Anti-panic pushbar

EN 1125

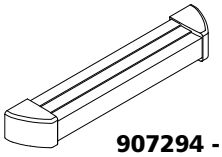

907294 - 907297
907368 - 907371

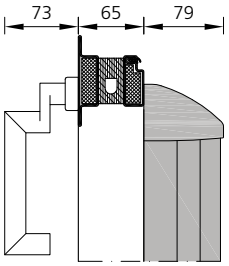

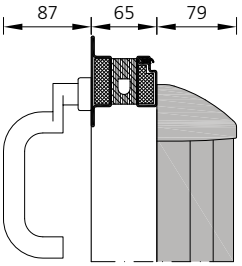

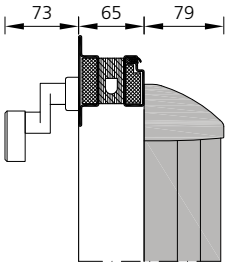

Durchgangsbreite bei 90° Flügelöffnung

Passage avec une ouverture de vantail de 90°

Inside width with 90° leaf opening

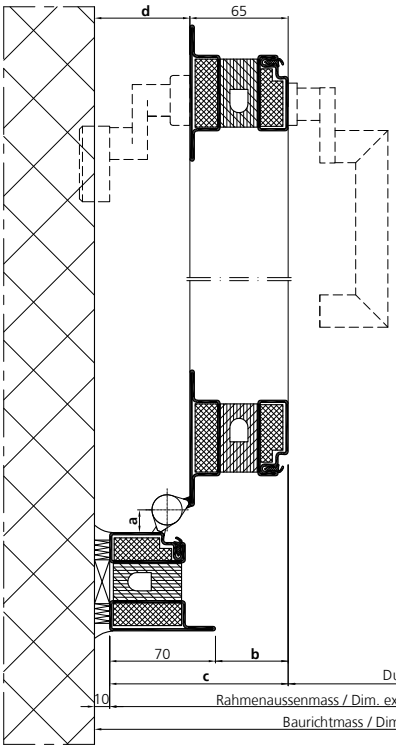

907662 907664	a	15
	b	48
	c	118
	d	63
907667 907668	a	15
	b	48
	c	118
	d	63
907663	a	17
	b	50
	c	120
	d	65
907669	a	17
	b	50
	c	120
	d	65

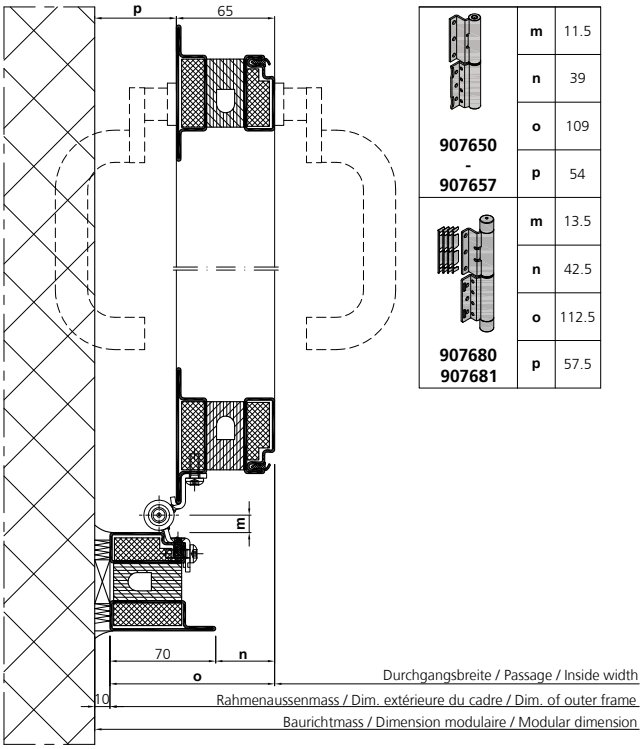

907650 - 907657	m	11.5
	n	39
	o	109
	p	54
907680 907681	m	13.5
	n	42.5
	o	112.5
	p	57.5

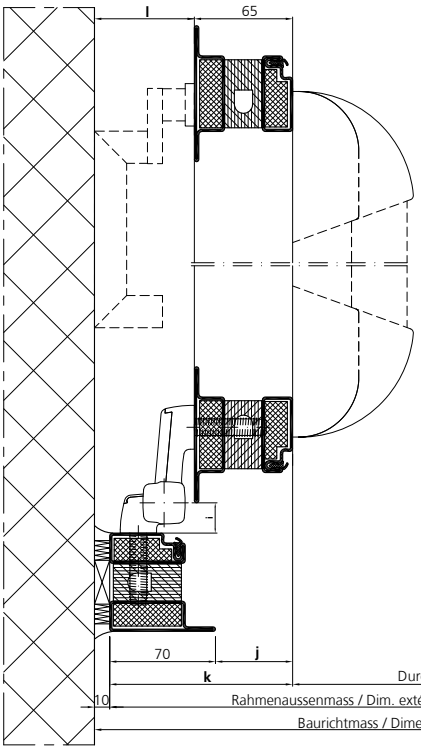

907672 907673	i	20
	j	51
	k	121
	l	66
907670 907671	i	36
	j	67
	k	137
	l	82

Durchgangsbreite bei 90° Flügelöffnung

Passage avec une ouverture de vantail de 90°

Inside width with 90° leaf opening

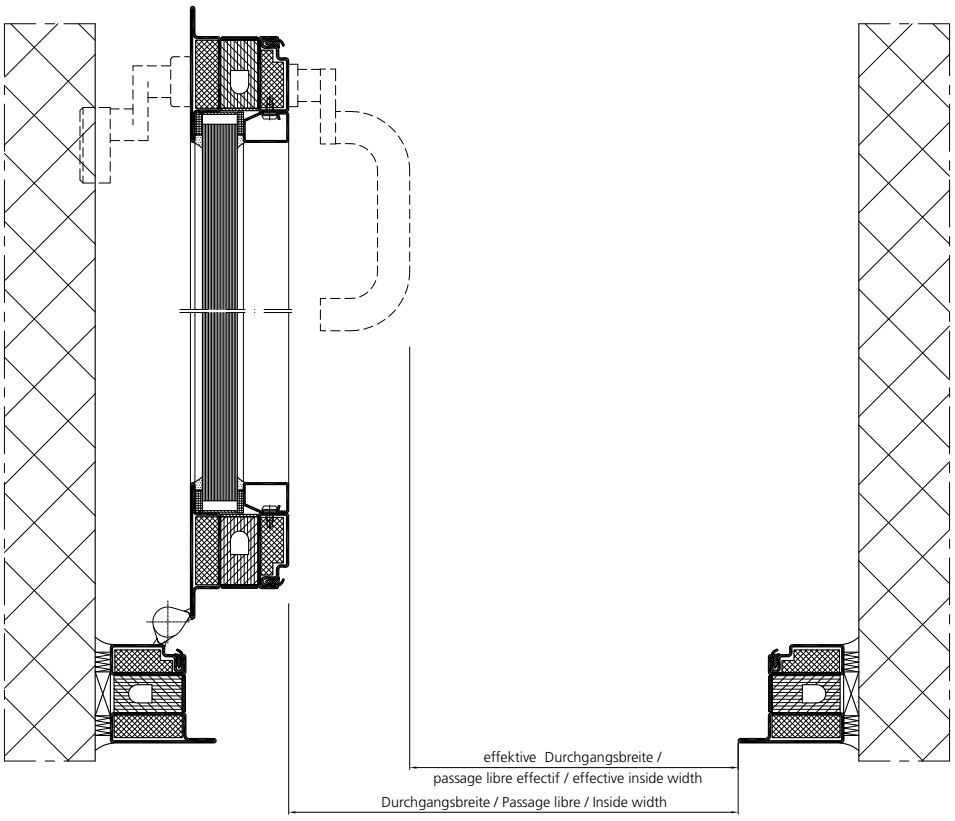

Beschlagseinbau Anschweissband 907662 / 907664

Montage de la quincaillerie Paumelle à souder 907662 / 907664

Installation of fittings Weld-on hinge 907662 / 907664

fl_ep_0101

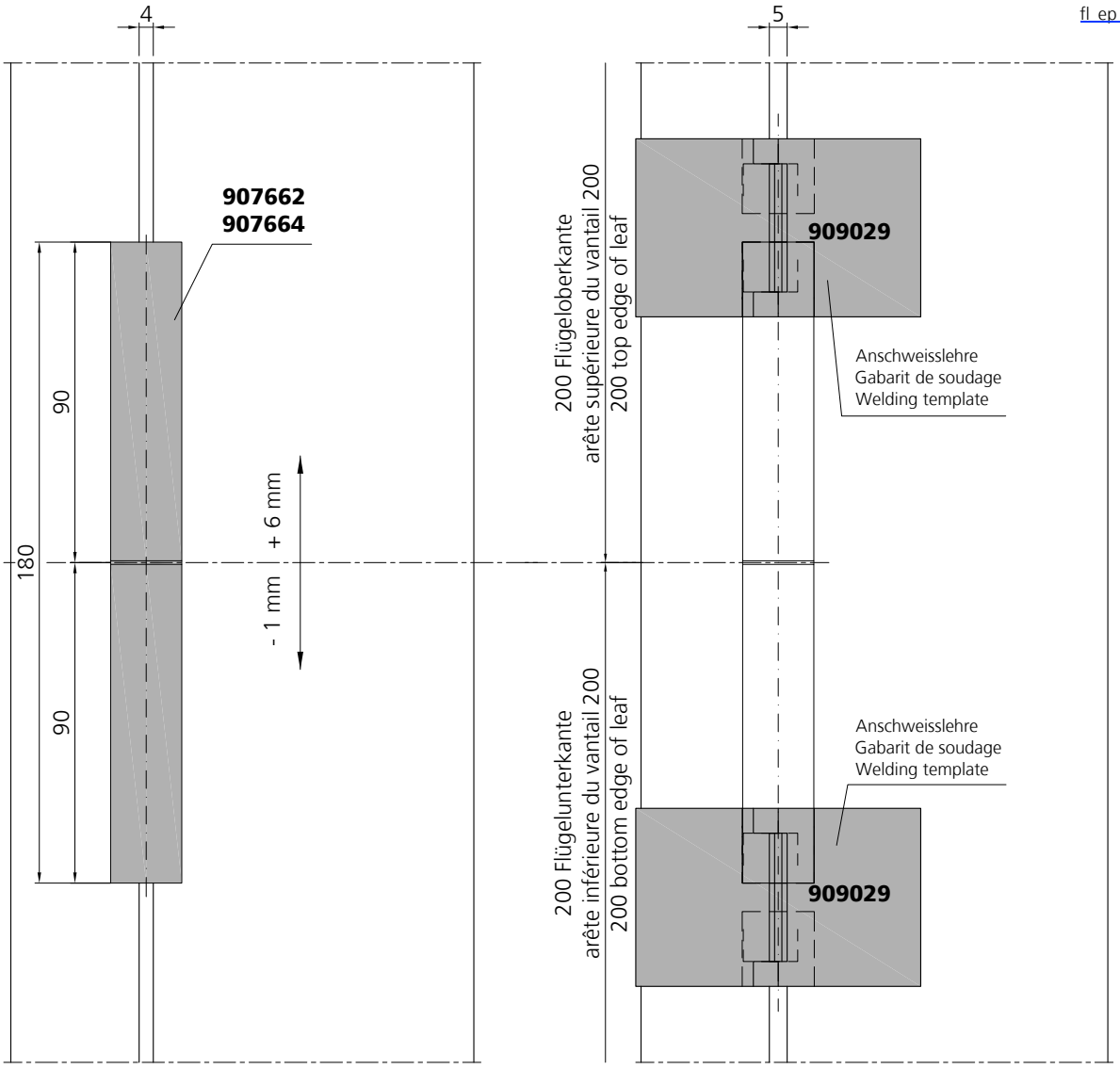

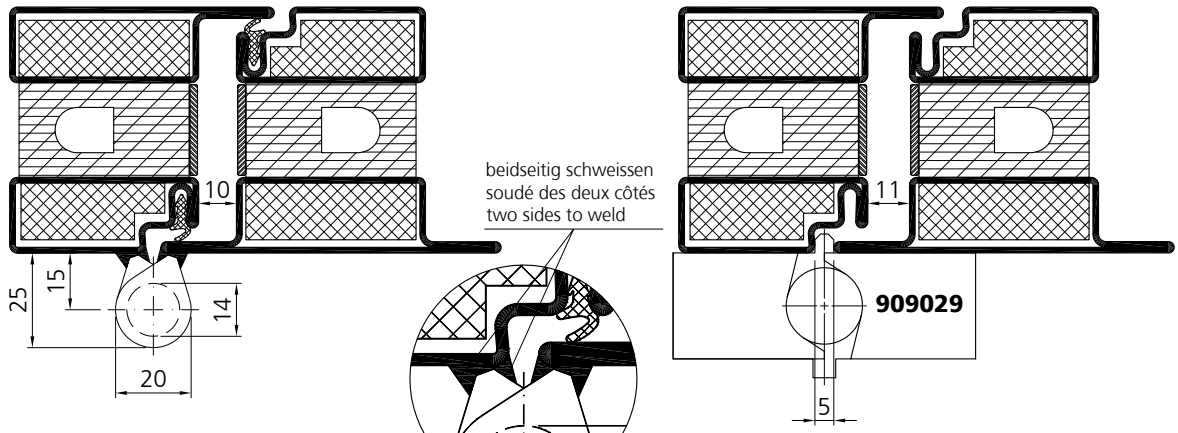

Für ein spannungsfreies Schliessen ist die Bandachse zentrisch über die Schattenfuge zu positionieren.

Afin d'éviter toute contrainte de fonctionnement au niveau du vantail, il est nécessaire de positionner l'axe de la paumelle au milieu de la rainure.

In order to obtain a tension-free closing the pivot axis has to be positioned in the center of the shadow gap.

Beschlagseinbau Anschweissband 907667 / 907668

Montage de la quincaillerie Paumelle à souder 907667 / 907668

Installation of fittings Weld-on hinge 907667 / 907668

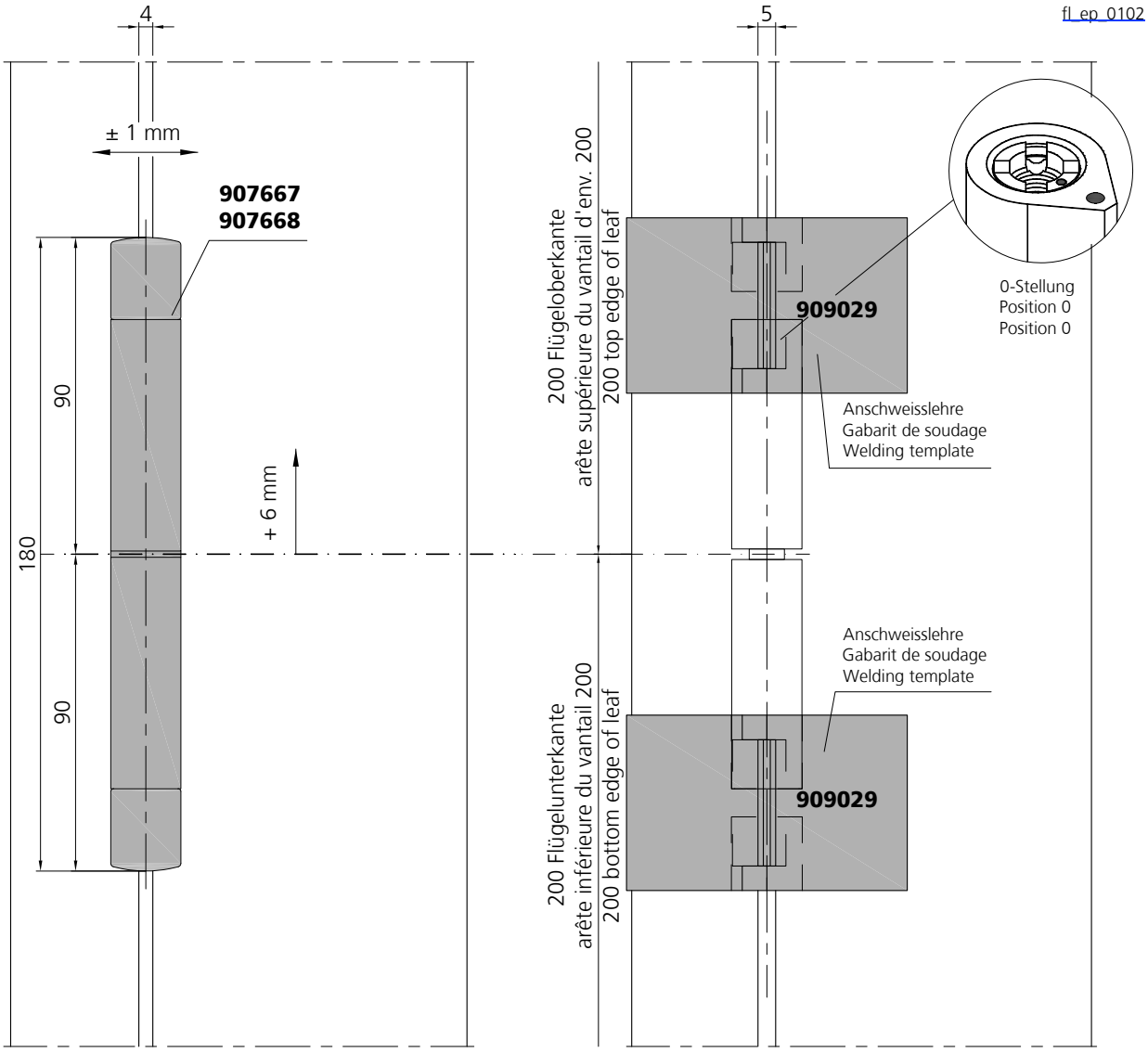

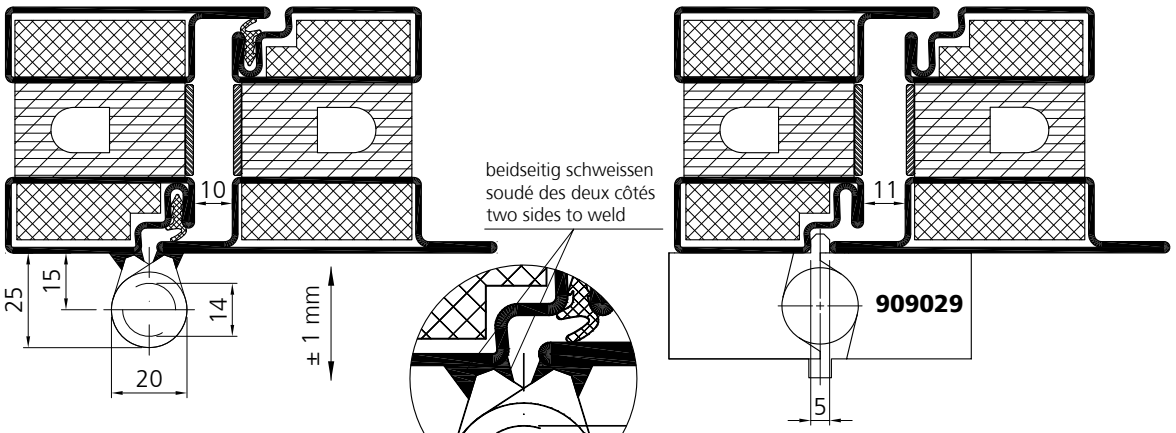

Für ein spannungsfreies Schliessen ist die Bandachse zentrisch über die Schattenfuge zu positionieren.

Afin d'éviter toute contrainte de fonctionnement au niveau du vantail, il est nécessaire de positionner l'axe de la paumelle au milieu de la rainure.

In order to obtain a tension-free closing the pivot axis has to be positioned in the center of the shadow gap.

Beschlagseinbau Anschweissband 907663

Montage de la quincaillerie Paumelle à souder 907663

Installation of fittings Weld-on hinge 907663

fl_ep_0103

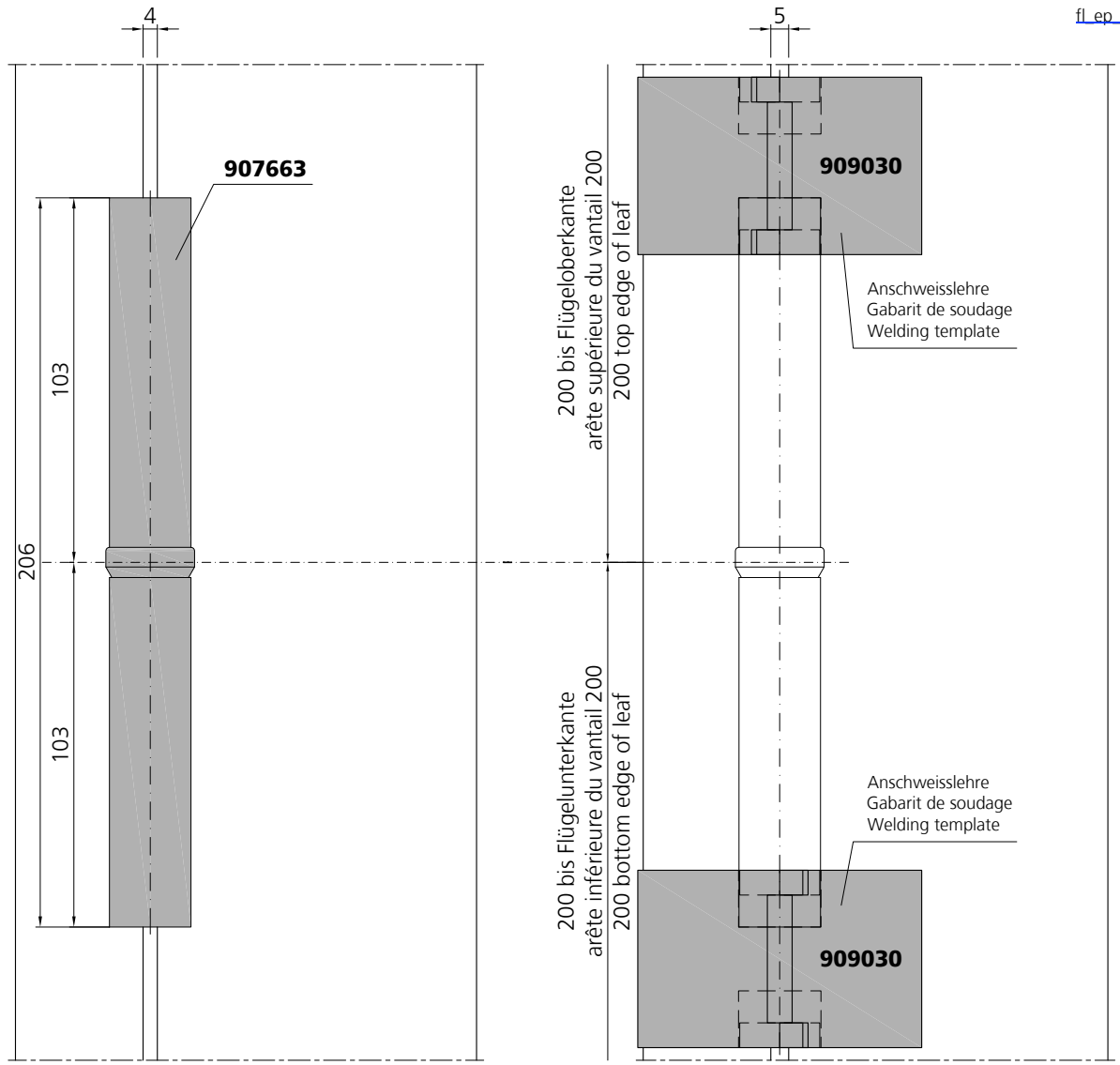

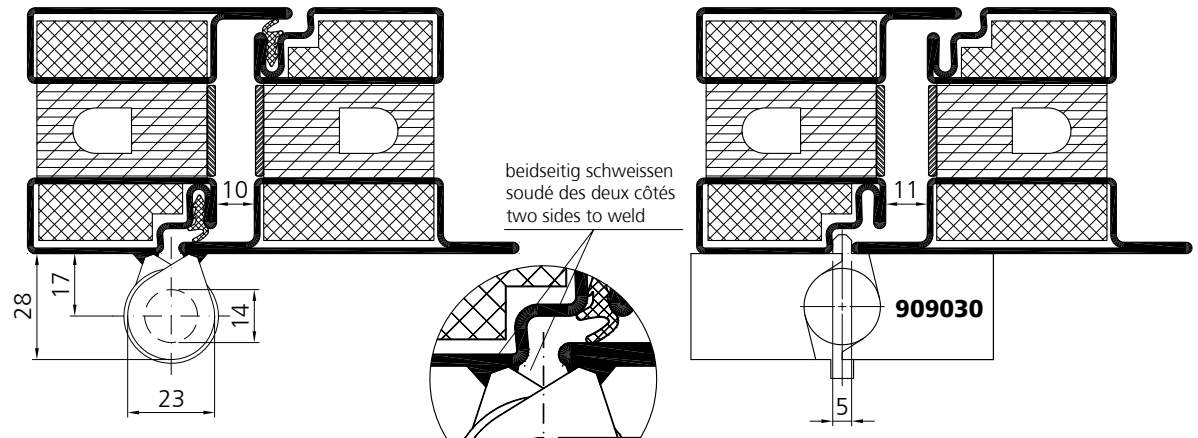

Für ein spannungsfreies Schliessen ist die Bandachse zentrisch über die Schattenfuge zu positionieren.

Afin d'éviter toute contrainte de fonctionnement au niveau du vantail, il est nécessaire de positionner l'axe de la paumelle au milieu de la rainure.

In order to obtain a tension-free closing the pivot axis has to be positioned in the center of the shadow gap.

Beschlagseinbau Anschweissband 907669

Montage de la quincaillerie Paumelle à souder 907669

Installation of fittings Weld-on hinge 907669

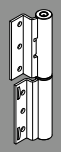

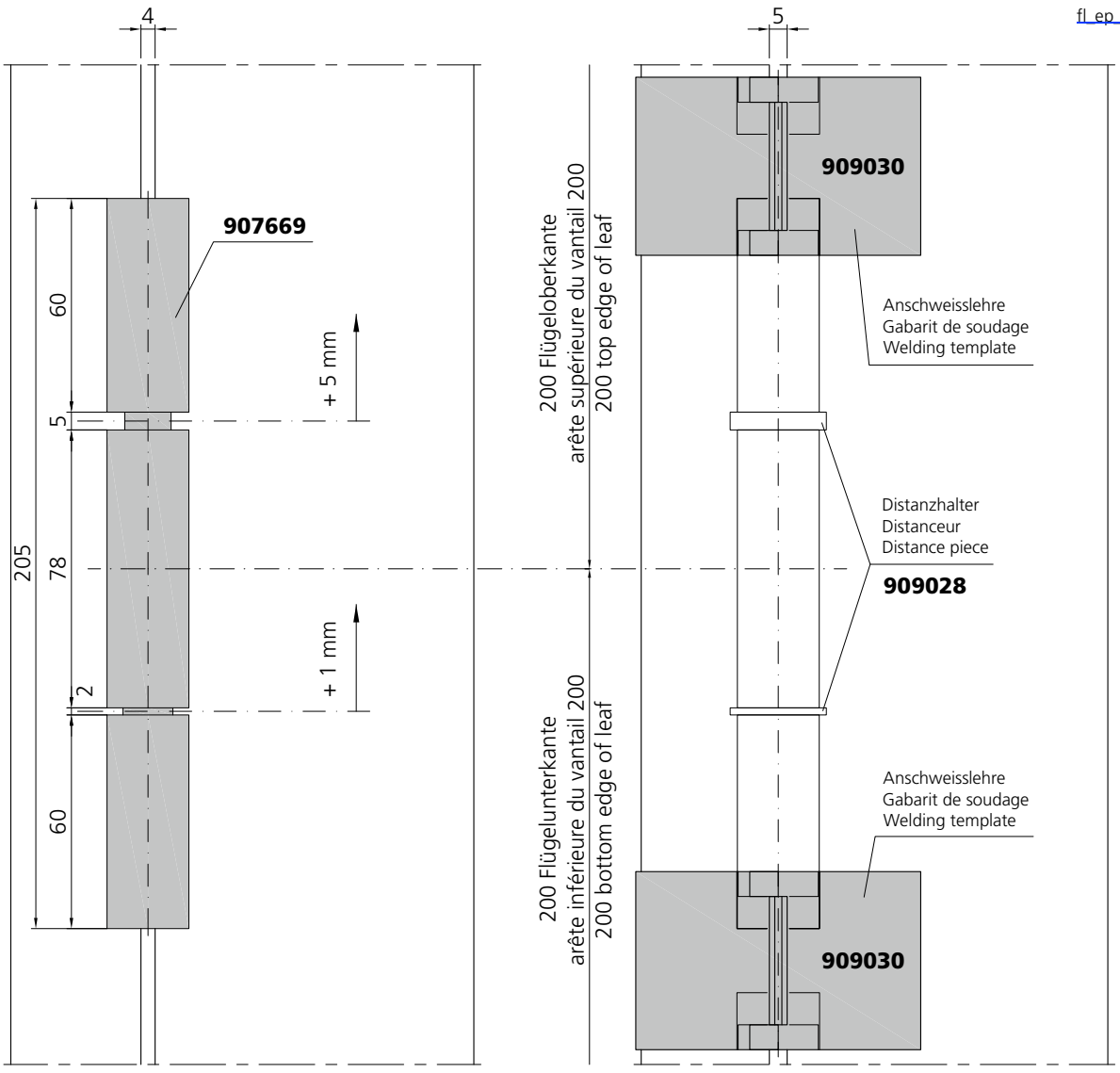

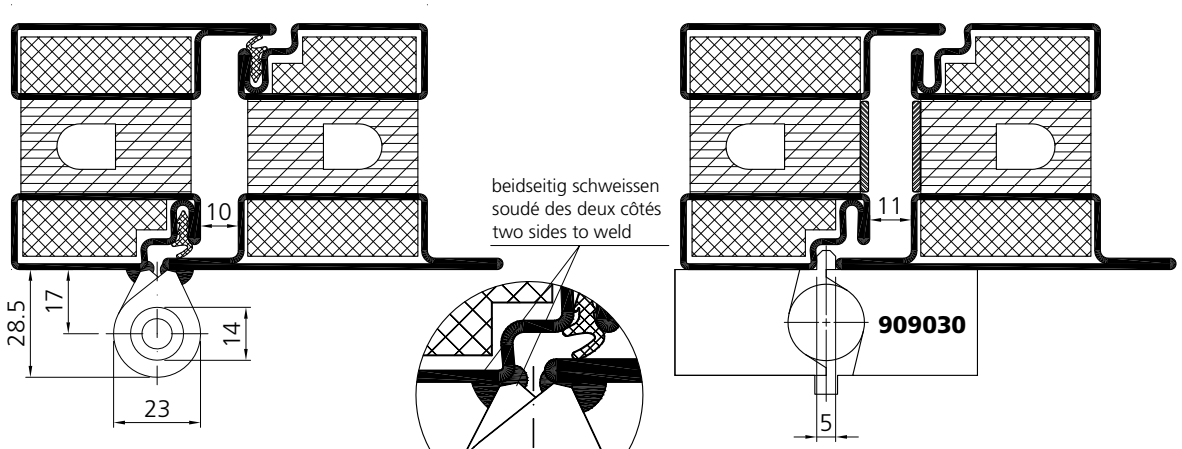

Für ein spannungsfreies Schliessen ist die Bandachse zentrisch über die Schattenfuge zu positionieren.

Afin d'éviter toute contrainte de fonctionnement au niveau du vantail, il est nécessaire de positionner l'axe de la paumelle au milieu de la rainure.

In order to obtain a tension-free closing the pivot axis has to be positioned in the center of the shadow gap.

Beschlagseinbau Anschraubband 907670 / 907671 / 907672 / 907673

Montage de la quincaillerie Paumelle à visser 907670 / 907671 / 907672 / 907673

Installation of the fittings Screw-on hinge 907670 / 907671 / 907672 / 907673

fl_ep_0108

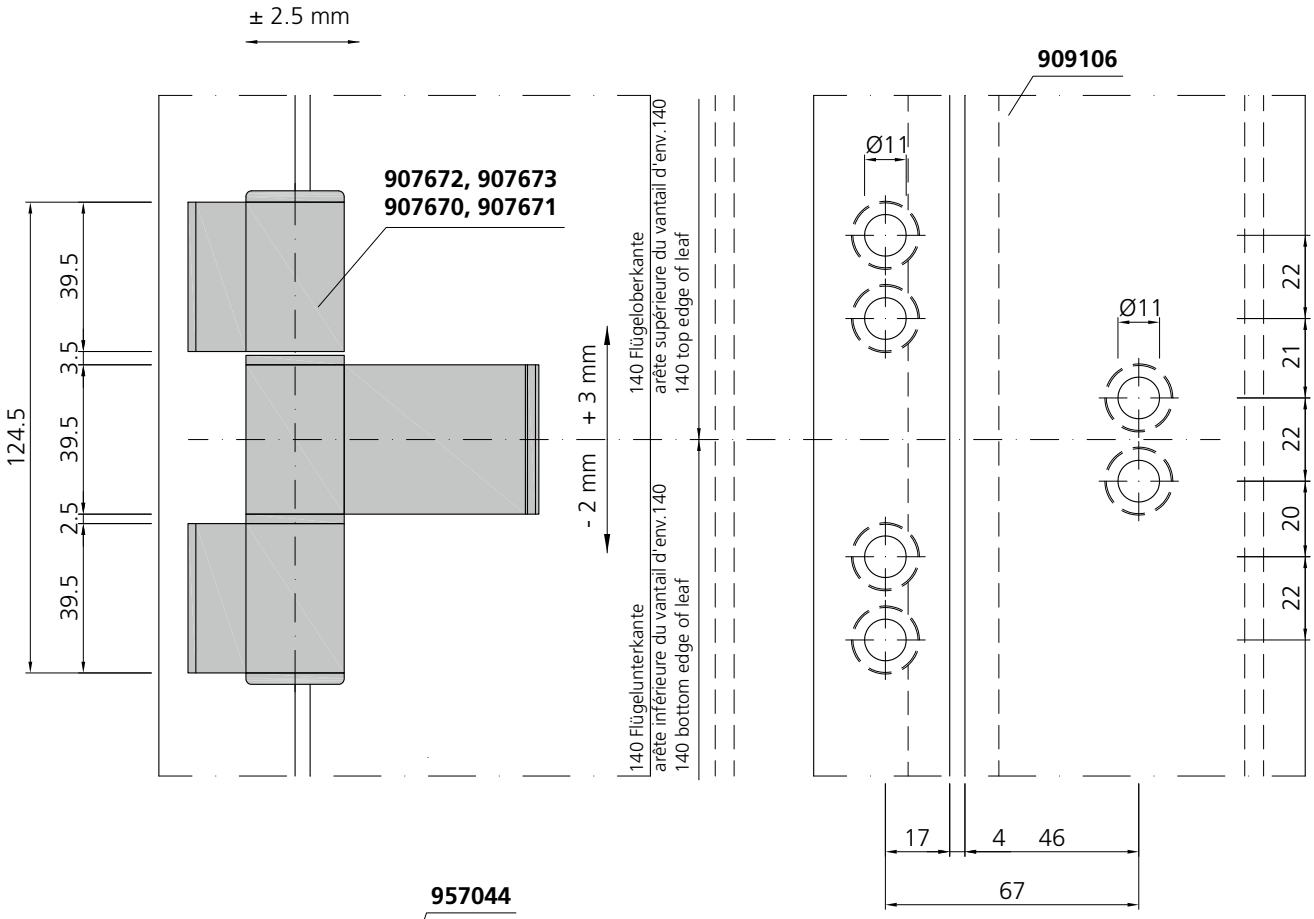

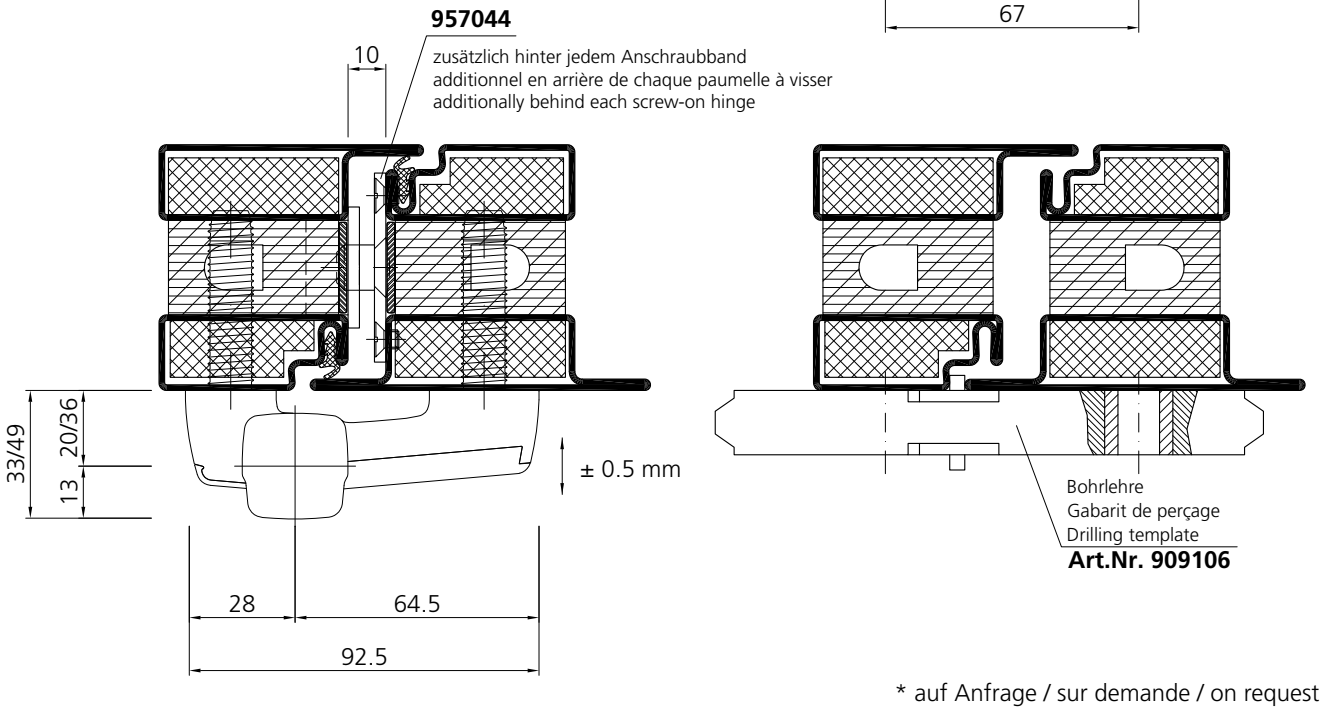

* auf Anfrage / sur demande / on request

Beschlagseinbau
Anschraubband
907650 - 907657

Montage de la quincaillerie
Paumelle à visser
907650 - 907657

Installation of fittings
Screw-on hinge
907650 - 907657

fl_ep_0107

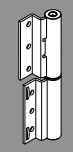

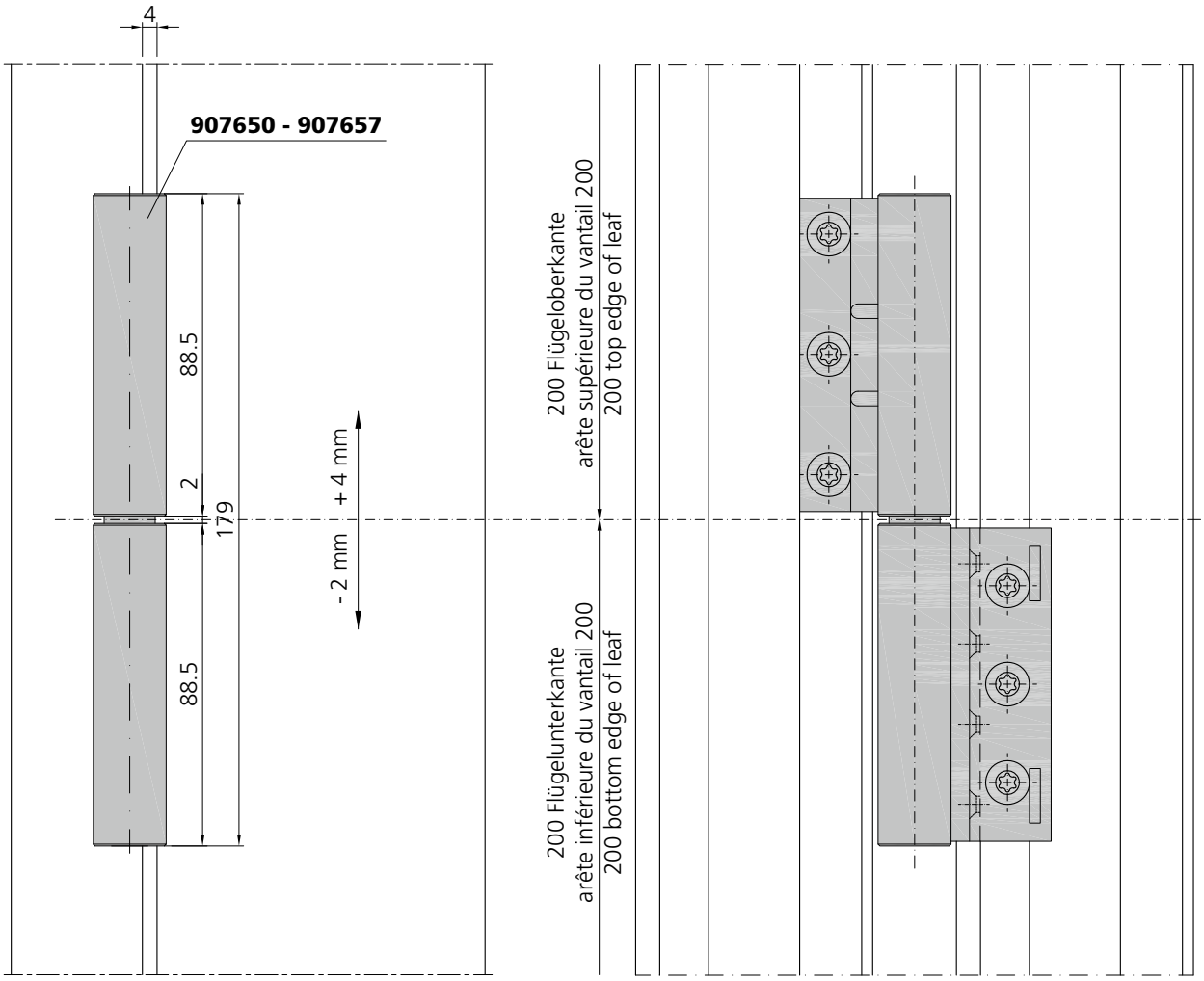

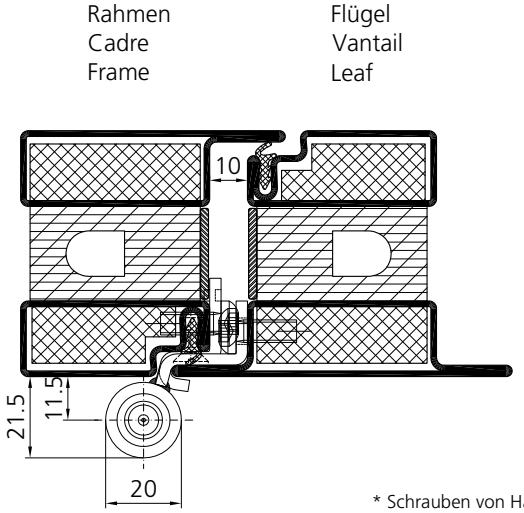

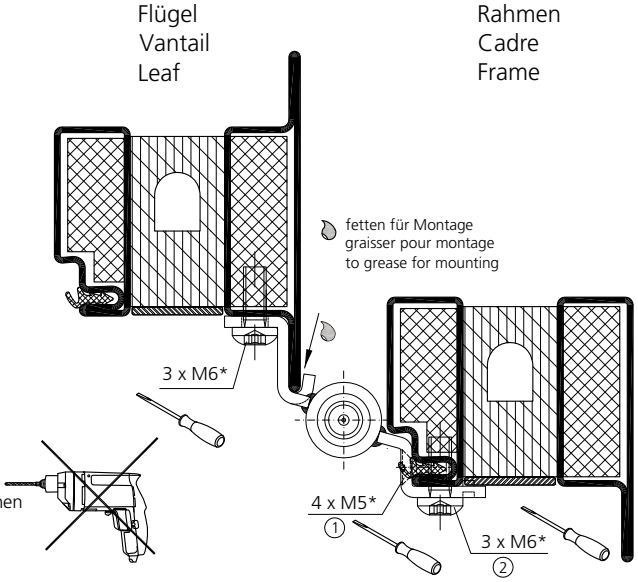

* Schrauben von Hand eindrehen
* Visser à la main
* Screw manually

Beschlagseinbau Anschraubband 907650 - 907657

Montage de la quincaillerie Paumelle à visser 907650 - 907657

Installation of fittings Screw-on hinge 907650 - 907657

fl_ep_0107

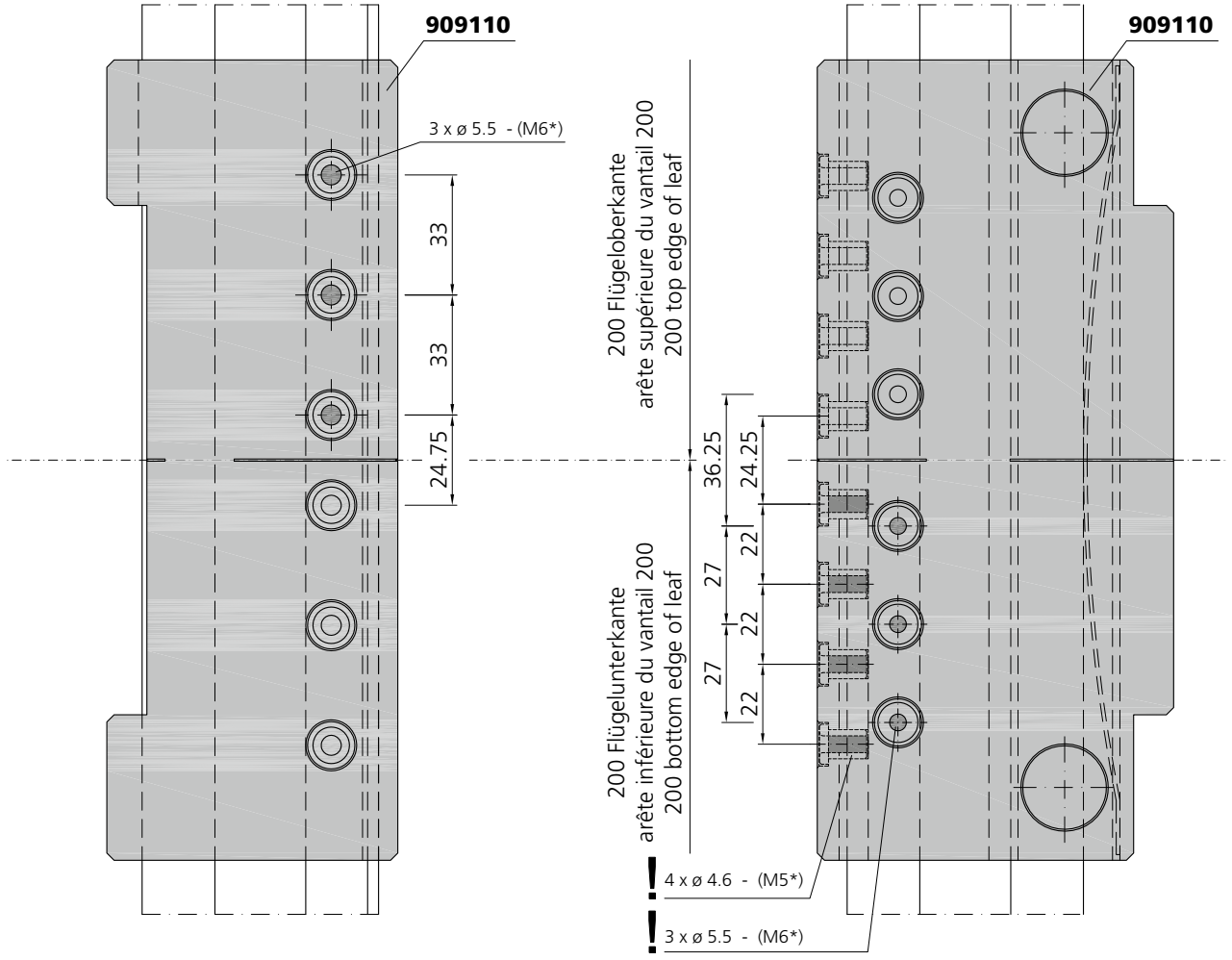

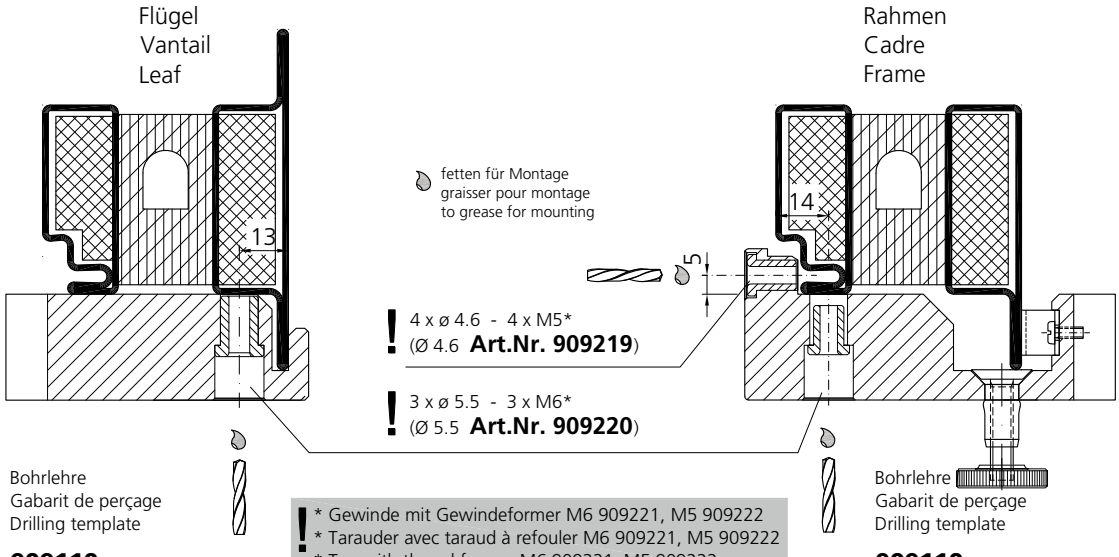

* Gewinde mit Gewindeformer M6 909221, M5 909222
* Tarauder avec taraud à refouler M6 909221, M5 909222
* Tap with thread former M6 909221, M5 909222

Beschläge Quincaillerie Fittings

06/18

Beschlagseinbau
Anschraubband
907680 - 907681

Montage de la quincaillerie
Paumelle à visser
907680 - 907681

Installation of the fittings
Screw-on hinge
907680 - 907681

fl_ep_0106

A, B = Beidseitig 947025 oder 947026 einschweissen, für höhere Flügelgewichte zwingend.
Souder 947025 ou 947026 des deux côtés, obligatoire pour poids des vantaux élevés.
Weld-in 947025 or 947026 on both sides, obligatory for high leaf weights.

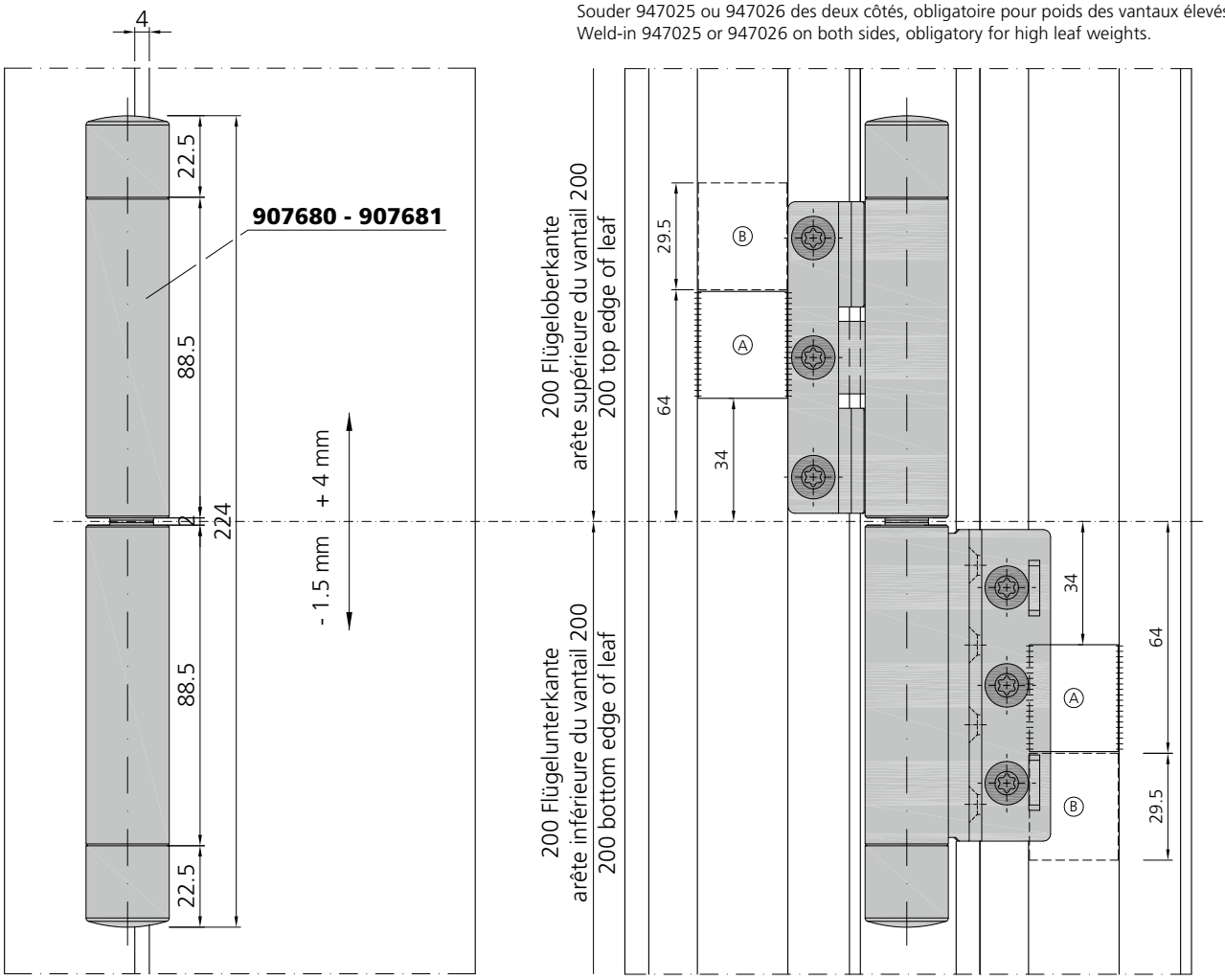

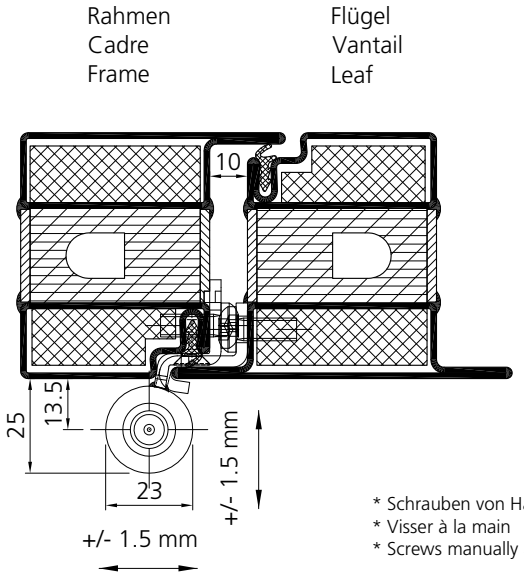

* Schrauben von Hand eindrehen
* Visser à la main
* Screws manually adjustable

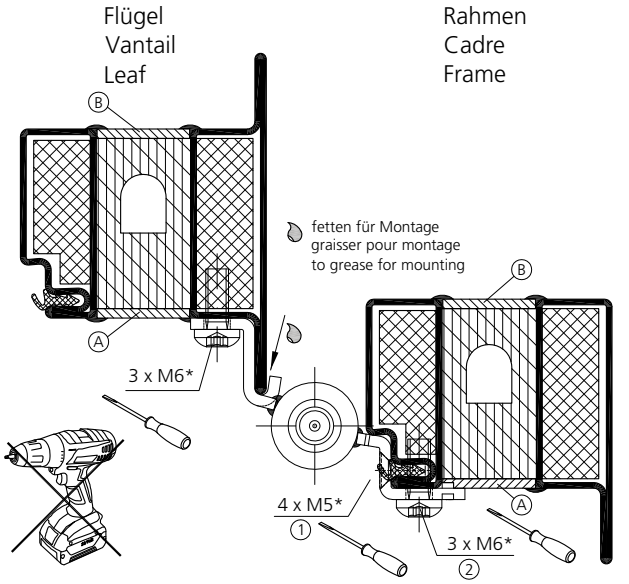

Beschlagseinbau
Anschraubband
907680 - 907681

Montage de la quincaillerie
Paumelle à visser
907680 - 907681

Installation of the fittings
Screw-on hinge
907680 - 907681

fl_ep_0106

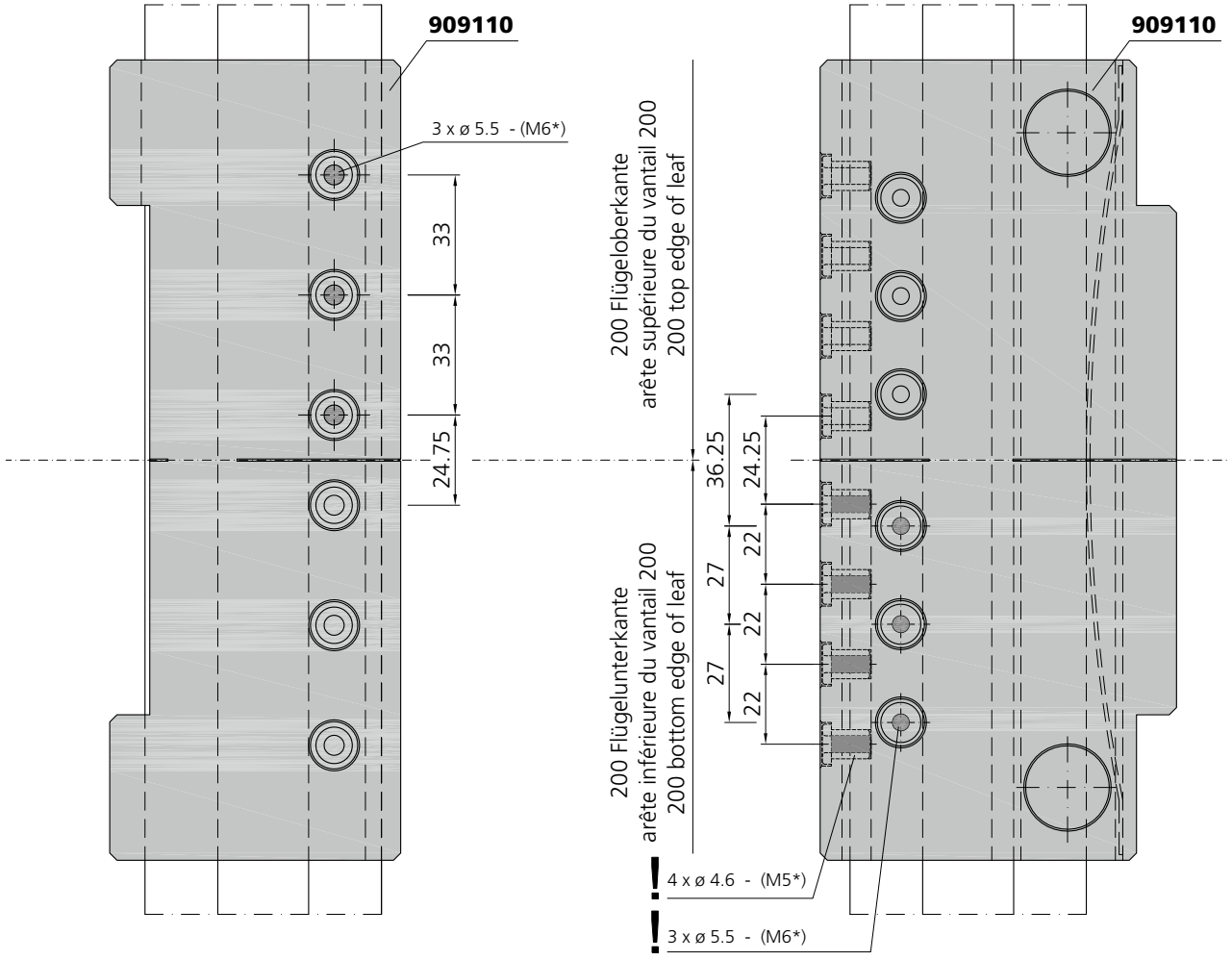

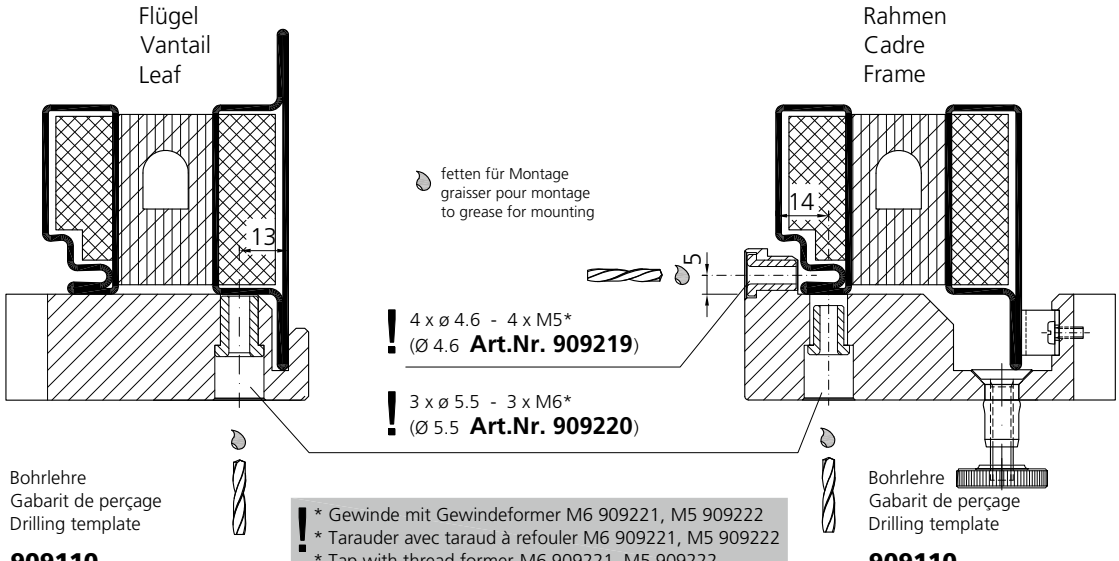

* Gewinde mit Gewindeformer M6 909221, M5 909222
* Tarauder avec taraud à refouler M6 909221, M5 909222
* Tap with thread former M6 909221, M5 909222

Beschläge
Quincaillerie
Fittings

06/18

Beschlagseinbau Sicherungsbolzen 957044

Montage de la quincaillerie Goujon de sécurité 957044

Installation of fittings Locking pin 957044

fl_ep_0110

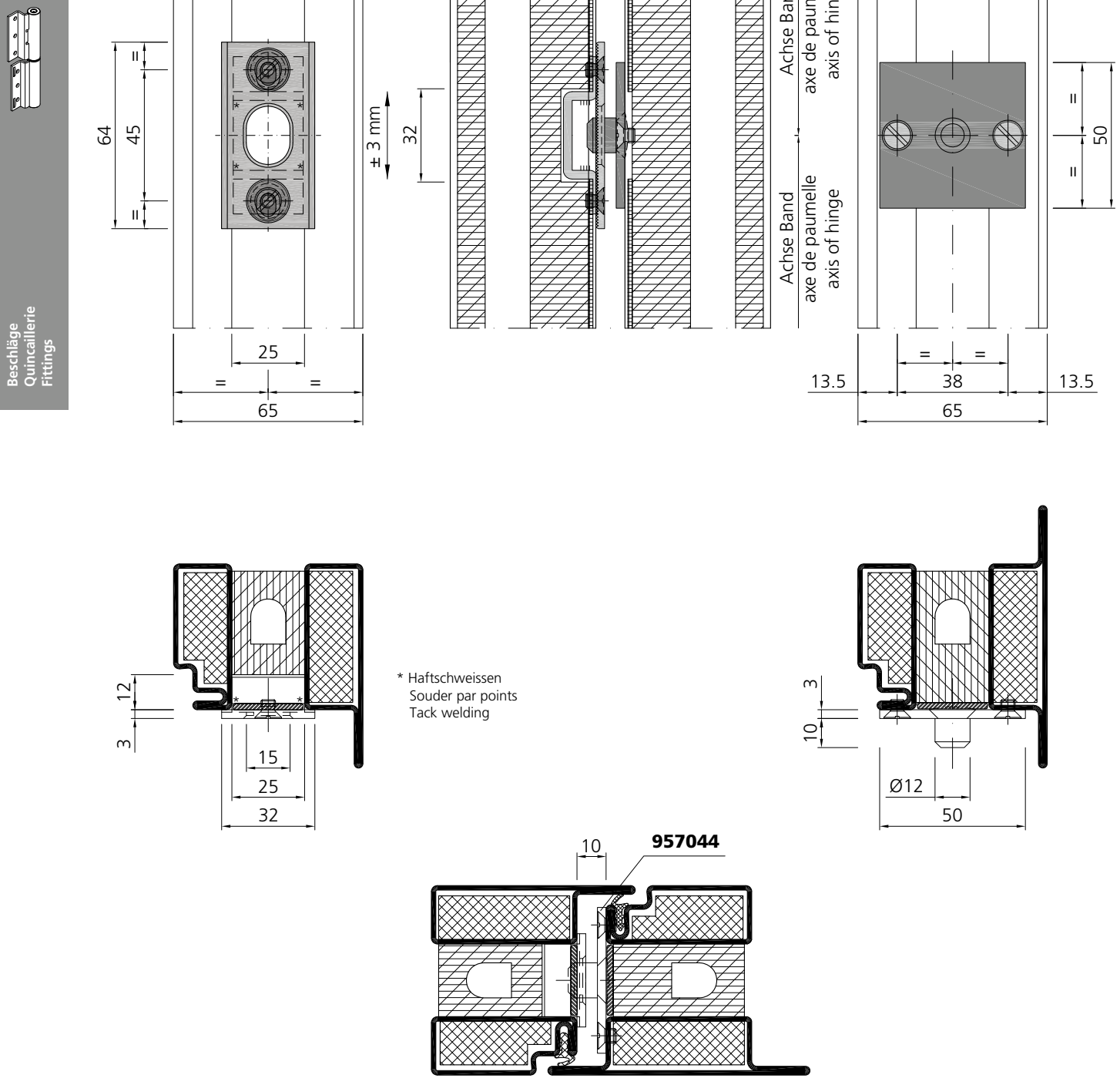

Beschlagseinbau
Mitnehmerklappe
Einsatz bei Antipaniktüren

Montage de la quincaillerie
Taquet d'entrainement
Utilisé pour des portes anti-paniques

Installation of the fittings
Carry bar
For use on panic doors

fl_ep_0019

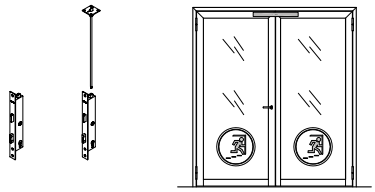

EN 179
EN 1125

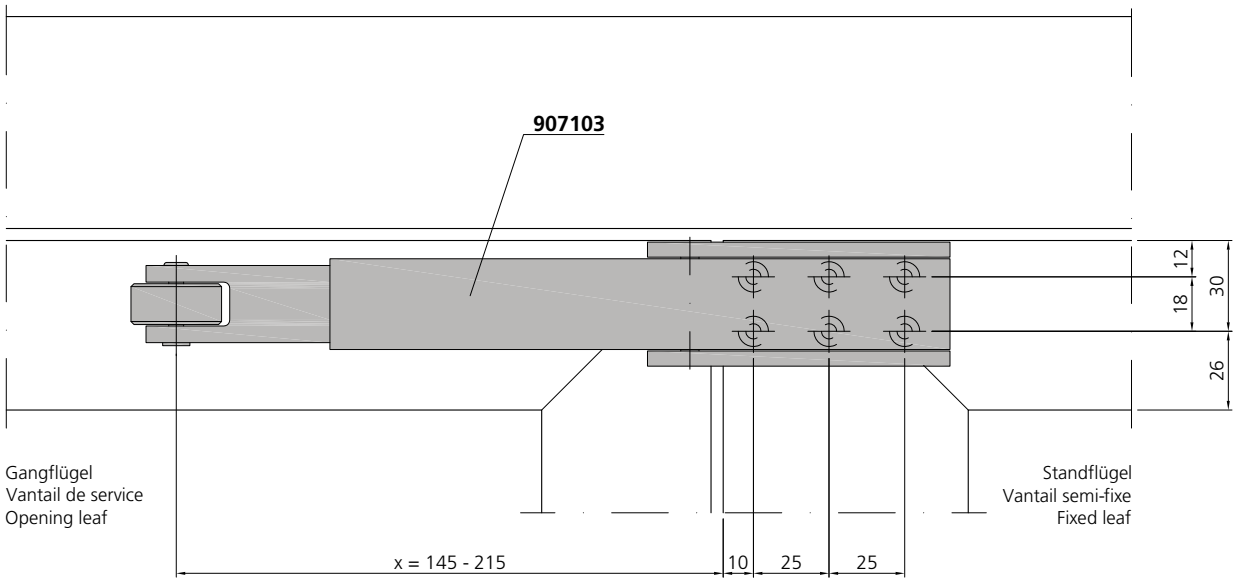

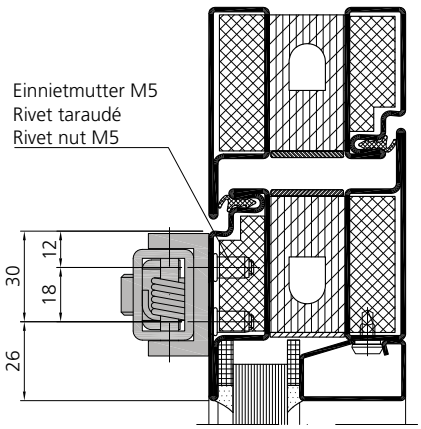

Einbau: siehe Montageanleitung
Pose: voir instructions de montage
Installation: see assembly instructions

Beschlagseinbau
Verdeckt liegender Mitnehmerhaken
Einsatz bei Antipaniktüren

Montage de la quincaillerie
Crochet d'entraînement caché
Utilisé pour des portes anti-paniques

Installation of the fittings
Concealed carry bar
For use on anti-panic doors

Gangflügel
Vantail mobile
Opening leaf

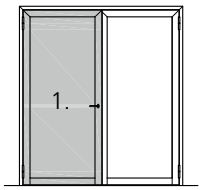

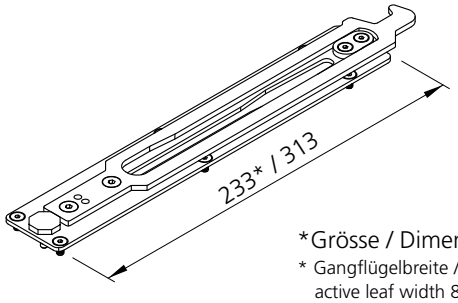



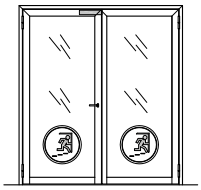

*Grösse / Dimension / Size 1
* Gangflügelbreite / Largeur de vantail de service / active leaf width 860 - 1000 mm

Grösse / Dimension / Size 2
Gangflügelbreite / Largeur de vantail de service / active leaf width 940 - 1400 mm

Klinkung
Usinage
Notching

6 x M5
mit Gewindeformer /
Avec taraud de rechange /
With replacement tapper
(Art.Nr. 909222)

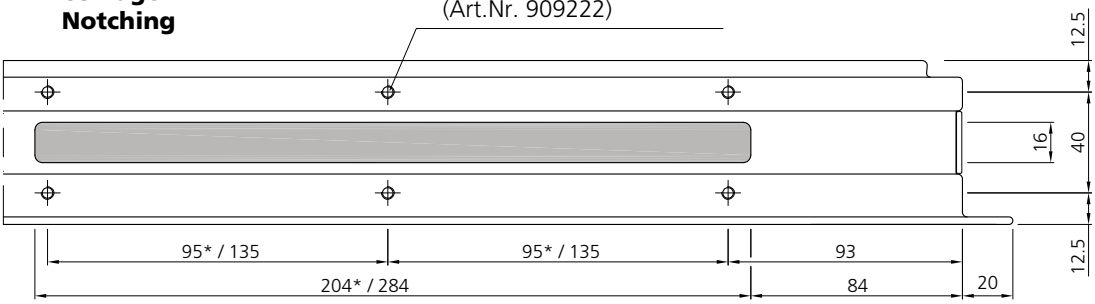

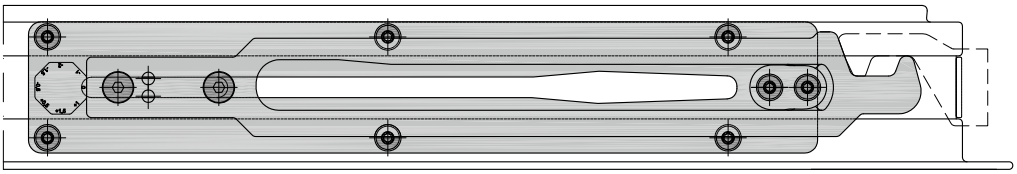

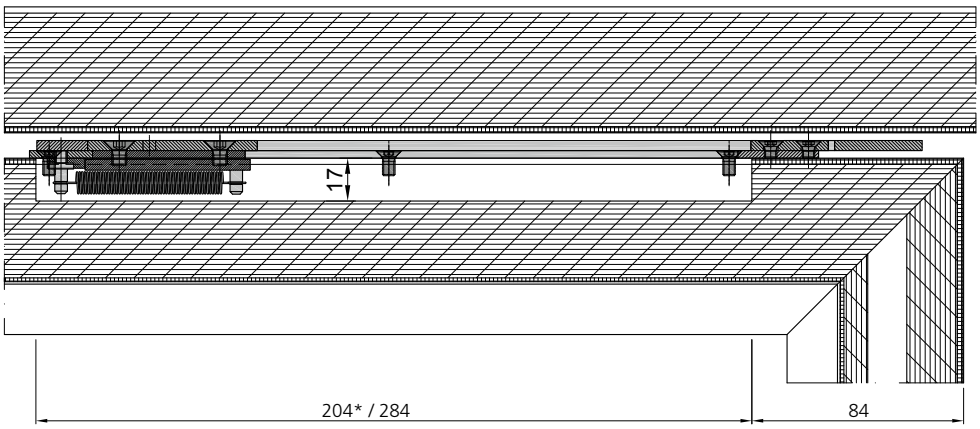

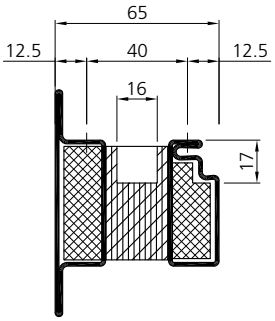

Beschlagseinbau
Verdeckt liegender Mitnehmerhaken
Einsatz bei Antipaniktüren

Montage de la quincaillerie
Crochet d'entraînement caché
Utilisé pour des portes anti-paniques

Installation of the fittings
Concealed carry bar
For use on anti-panic doors

Standflügel
Vantail semi-fixe
Fixed leaf

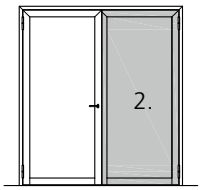

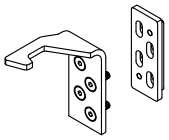

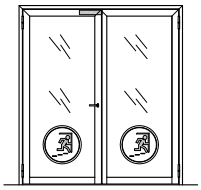

*Grösse / Dimension / Size 1
* Standflügelbreite / Largeur du vantail semi-fixe / fixed leaf width 850 - 1000 mm

Grösse / Dimension / Size 2
Standflügelbreite / Largeur du vantail semi-fixe / fixed leaf width 850 - 1400 mm



Klinkung
Usinage
Notching

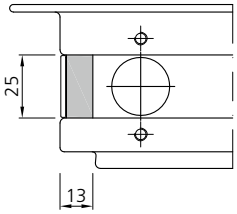

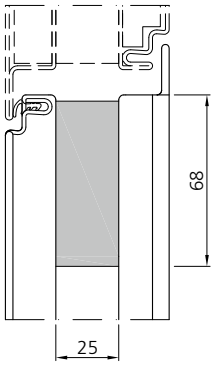

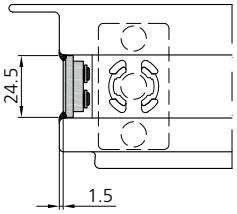

Schweissen und eben verschleifen
Souder et meuler plan
Weld and grind plain

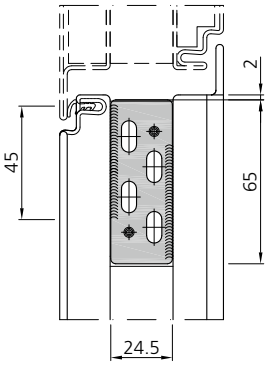

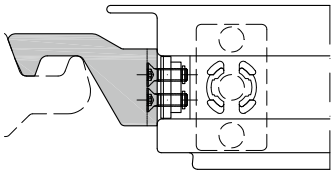

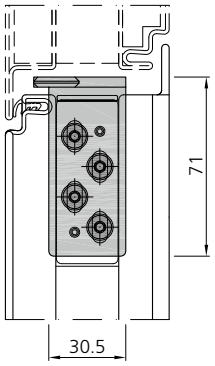

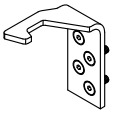

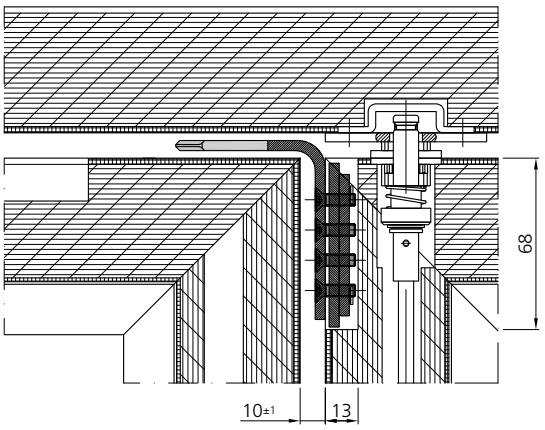

Dorma TS93B
1 flügelig
Bandseite
Normalmontage

Dorma TS93B
1 vantail
Côté paumelles
Montage standard

Dorma TS93B
1 leaf
Hinge side
Standard mounting

fl_ep_0230

DIN rechts
DIN droite
DIN right

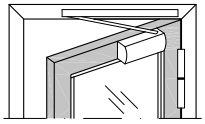



Ansicht von Innen / Élévation de l`intérieur / View from inside

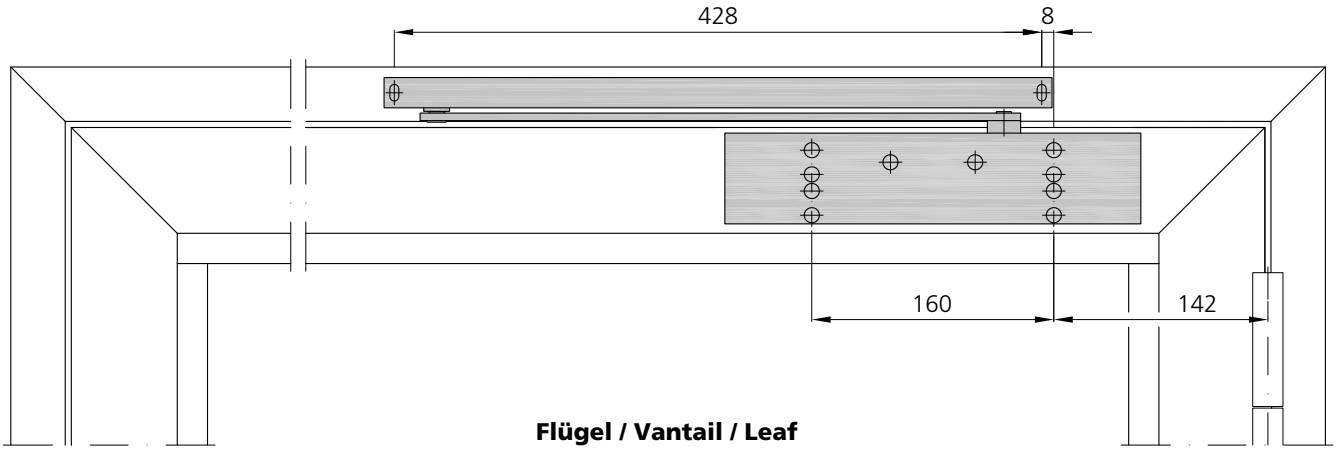

Flügel / Vantail / Leaf

FRM min. 620 mm



Masse sind gemäss Einbauanleitung Dorma zu prüfen!

Contrôler les dimensions selon les instructions de montage Dorma!

Dimensions have to be verified according to Dorma's assembly instructions!

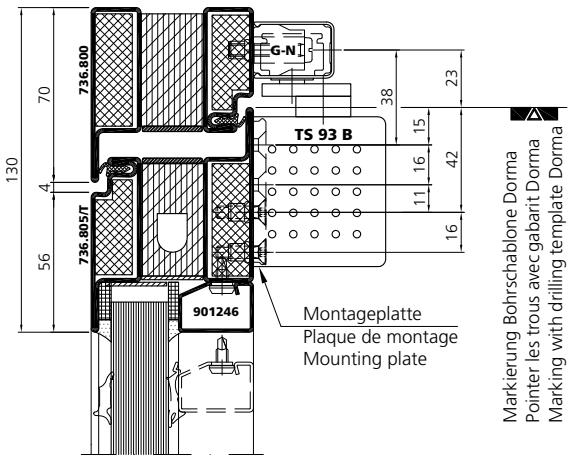

Dorma TS93B
1 flügelig
Bandseite
Normalmontage

Dorma TS93B
1 vantail
Côté paumelles
Montage standard

Dorma TS93B
1 leaf
Hinge side
Standard mounting

fl_ep_0230

DIN rechts
DIN droite
DIN right

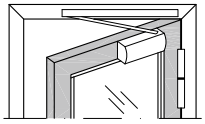

Ansicht von Innen / Élévation de l`intérieur / View from inside

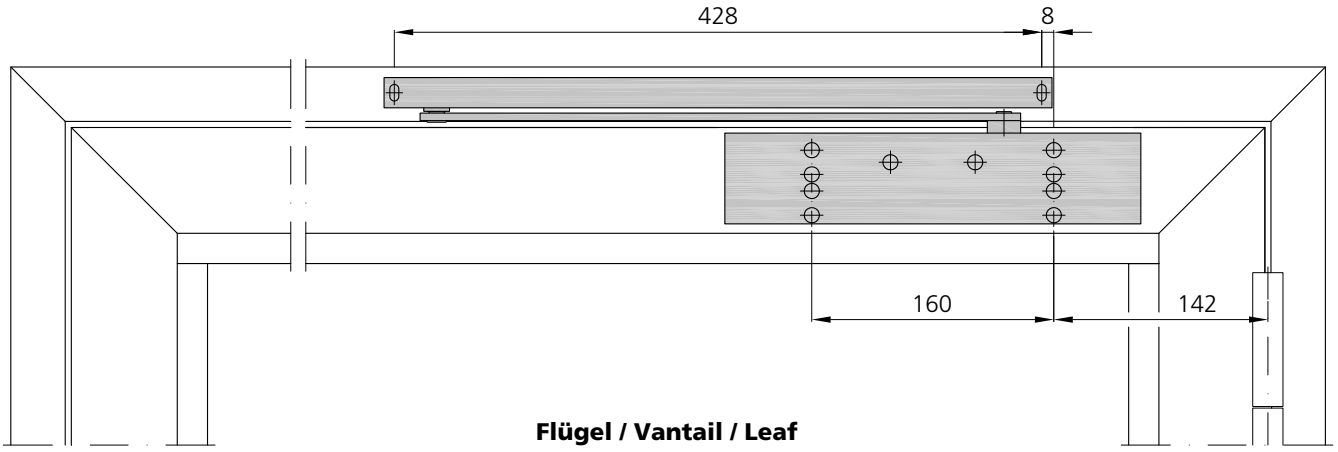

Flügel / Vantail / Leaf

FRM min. 620 mm



Masse sind gemäss Einbauanleitung Dorma zu prüfen!

Contrôler les dimensions selon les instructions de montage Dorma!

Dimensions have to be verified according to Dorma's assembly instructions!

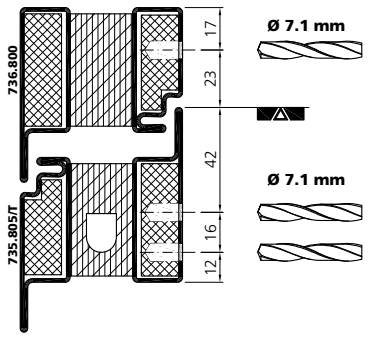

Dorma TS93B
1 flügelig
Gegenbandseite
Kopfmontage

Dorma TS93B
1 vantail
Côté opposé aux paumelles
Montage inversé

Dorma TS93B
1 leaf
Opposite hinge side
Head mounting

fl_ep_0223

DIN rechts
DIN droite
DIN right

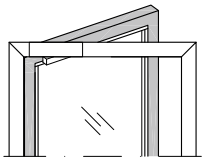



Ansicht von Innen / Élévation de l`intérieur / View from inside

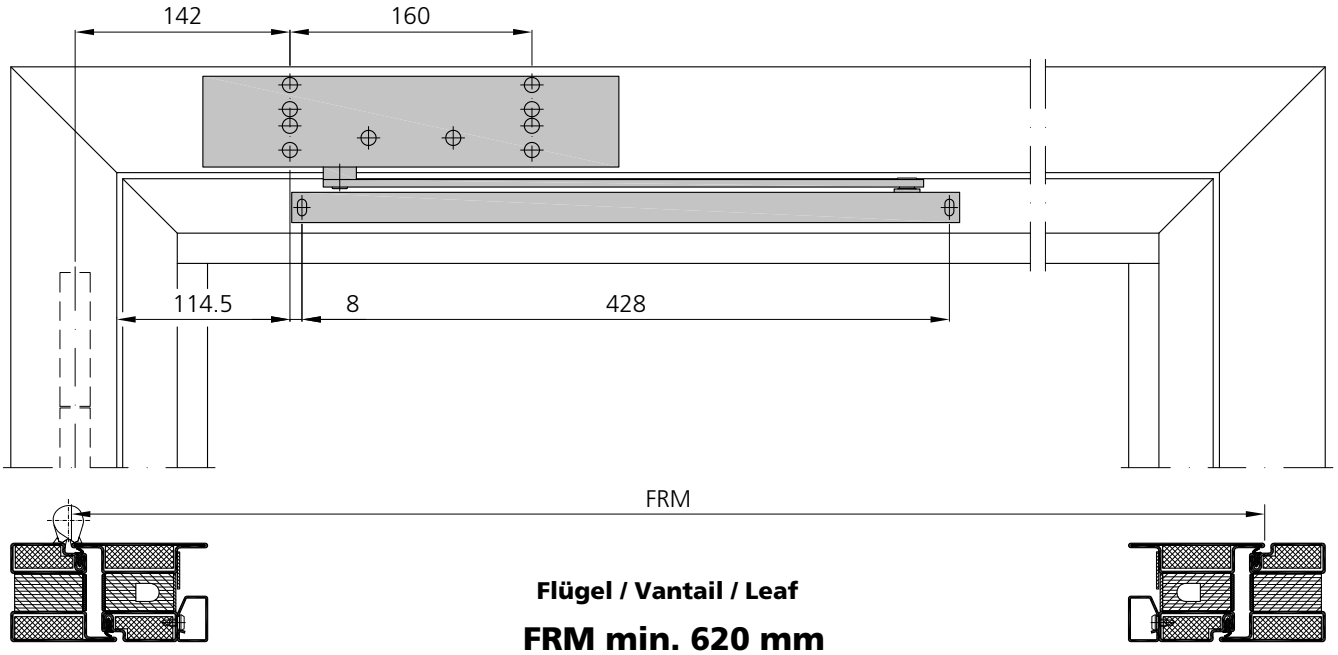

Flügel / Vantail / Leaf

FRM min. 620 mm

Masse sind gemäss Einbauanleitung Dorma zu prüfen!

Contrôler les dimensions selon les instructions de montage Dorma!

Dimensions have to be verified according to Dorma's assembly instructions!

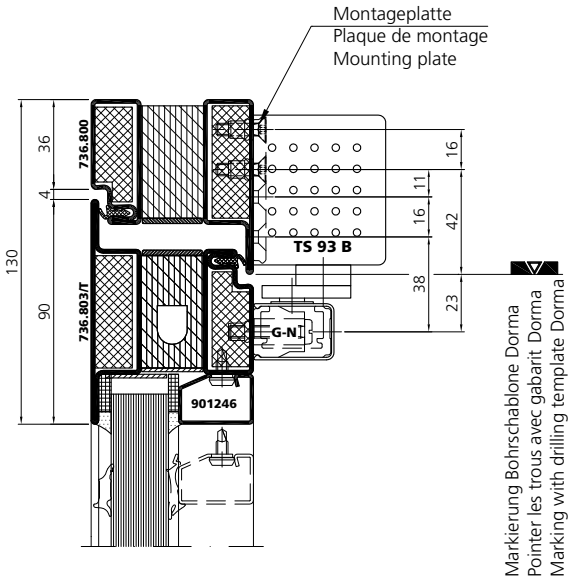

Dorma TS93B
1 flügelig
Gegenbandseite
Kopfmontage

Dorma TS93B
1 vantail
Côté opposé aux paumelles
Montage inversé

Dorma TS93B
1 leaf
Opposite hinge side
Head mounting

fl_ep_0223

DIN rechts
DIN droite
DIN right

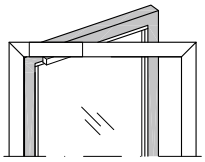

Ansicht von Innen / Élévation de l`intérieur / View from inside

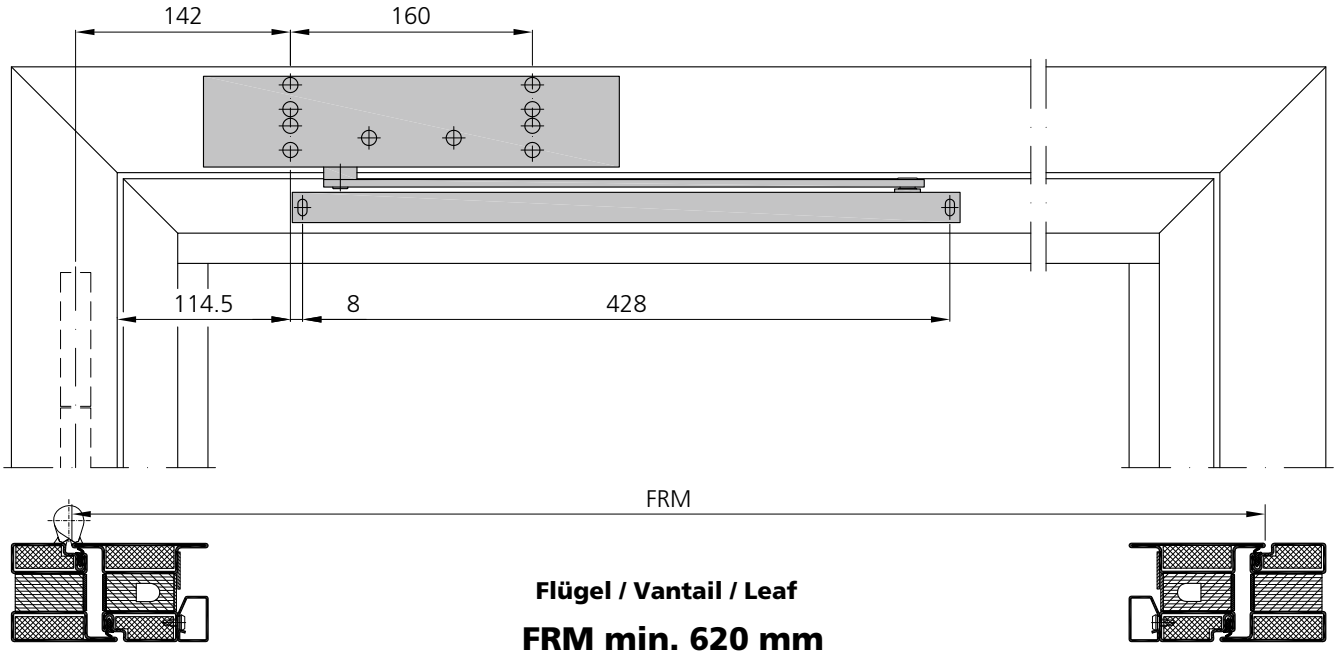

Flügel / Vantail / Leaf

FRM min. 620 mm

Masse sind gemäss Einbauanleitung Dorma zu prüfen!

Contrôler les dimensions selon les instructions de montage Dorma!

Dimensions have to be verified according to Dorma's assembly instructions!

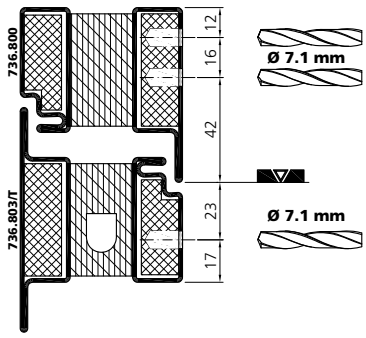

Dorma TS93G
1 flügelig
Bandseite
Kopfmontage

Dorma TS93G
1 vantail
Côté paumelles
Montage inversé

Dorma TS93G
1 leaf
Hinge side
Head mounting

fl_ep_0222

DIN rechts
DIN droite
DIN right

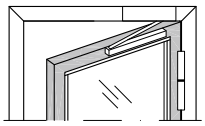



Ansicht von Innen / Élévation de l`intérieur / View from inside

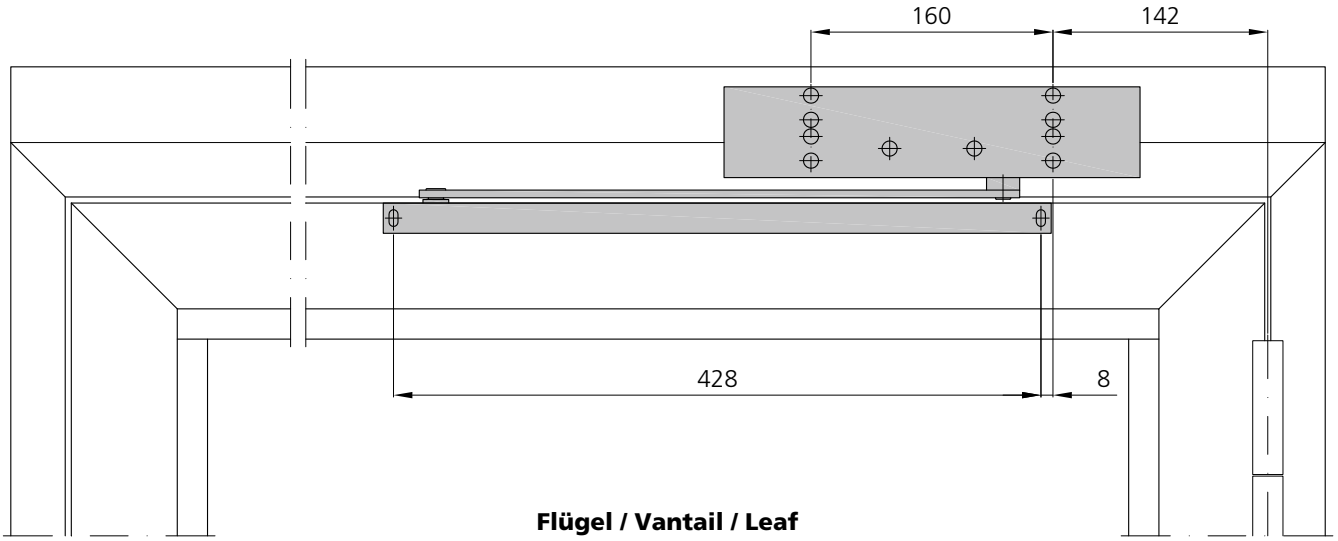

Flügel / Vantail / Leaf

FRM min. 620 mm



Masse sind gemäss Einbauanleitung Dorma zu prüfen!

Contrôler les dimensions selon les instructions de montage Dorma!

Dimensions have to be verified according to Dorma's assembly instructions!

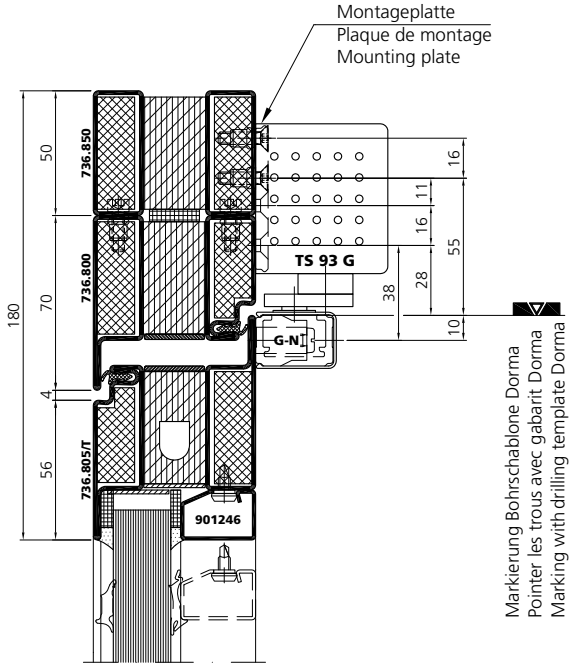

Dorma TS93G
1 flügelig
Bandseite
Kopfmontage

Dorma TS93G
1 vantail
Côté paumelles
Montage inversé

Dorma TS93G
1 leaf
Hinge side
Head mounting

fl_ep_0222

DIN rechts
DIN droite
DIN right

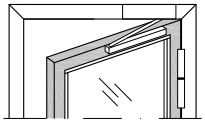

Ansicht von Innen / Élévation de l`intérieur / View from inside

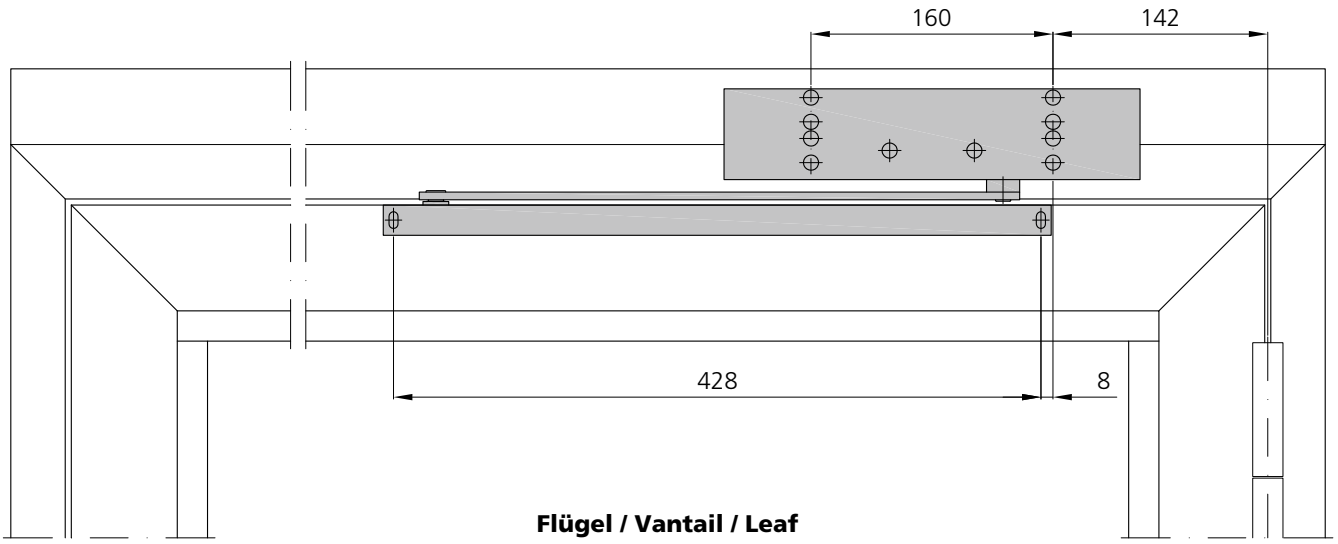

Flügel / Vantail / Leaf

FRM min. 620 mm



Masse sind gemäss Einbauanleitung Dorma zu prüfen!

Contrôler les dimensions selon les instructions de montage Dorma!

Dimensions have to be verified according to Dorma's assembly instructions!

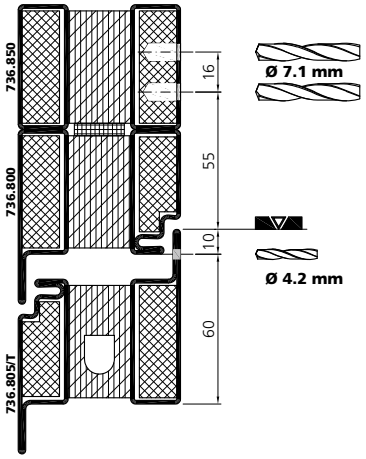

Dorma TS93G
1 flügelig
Gegenbandseite
Normalmontage

Dorma TS93G
1 vantail
Côté opposé aux paumelles
Montage standard

Dorma TS93G
1 leaf
Opposite hinge side
Standard mounting

fl_ep_0233

DIN links
DIN gauche
DIN left

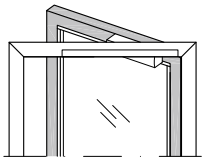



Ansicht von Innen / Élévation de l`intérieur / View from inside

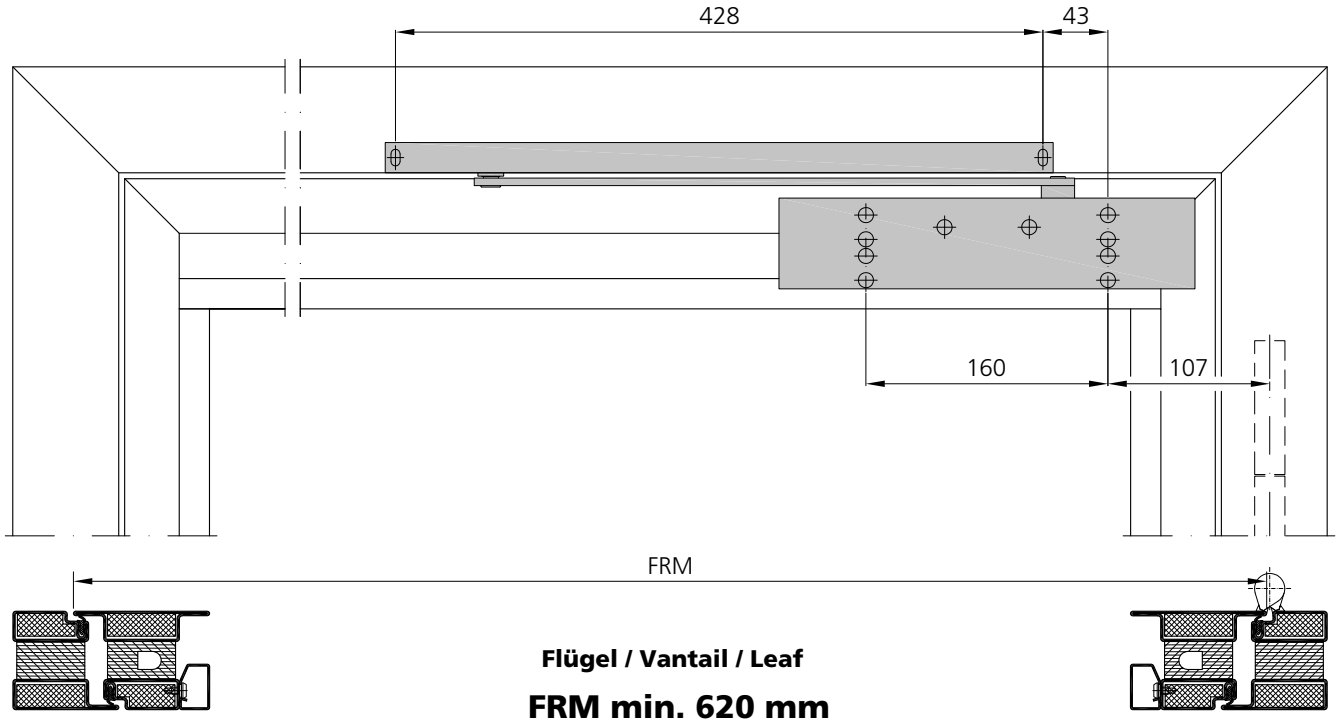

Flügel / Vantail / Leaf

FRM min. 620 mm

Masse sind gemäss Einbauanleitung Dorma zu prüfen!

Contrôler les dimensions selon les instructions de montage Dorma!

Dimensions have to be verified according to Dorma's assembly instructions!

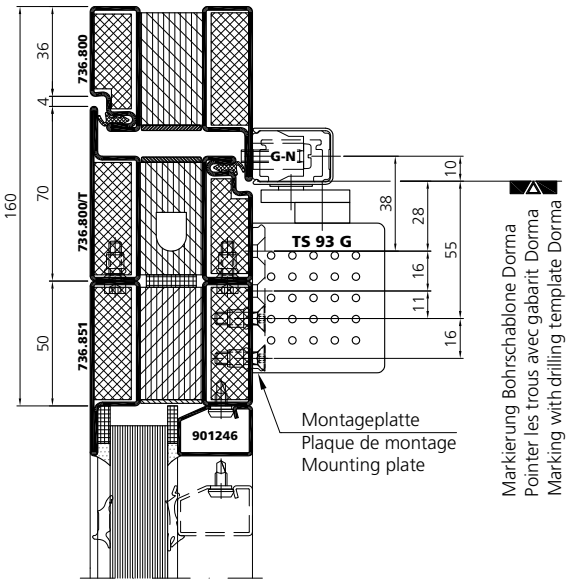

Dorma TS93G
1 flügelig
Gegenbandseite
Normalmontage

Dorma TS93G
1 vantail
Côté opposé aux paumelles
Montage standard

Dorma TS93G
1 leaf
Opposite hinge side
Standard mounting

fl_ep_0233

DIN links
DIN gauche
DIN left

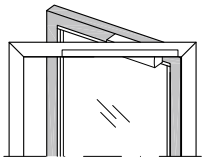

Ansicht von Innen / Élévation de l`intérieur / View from inside

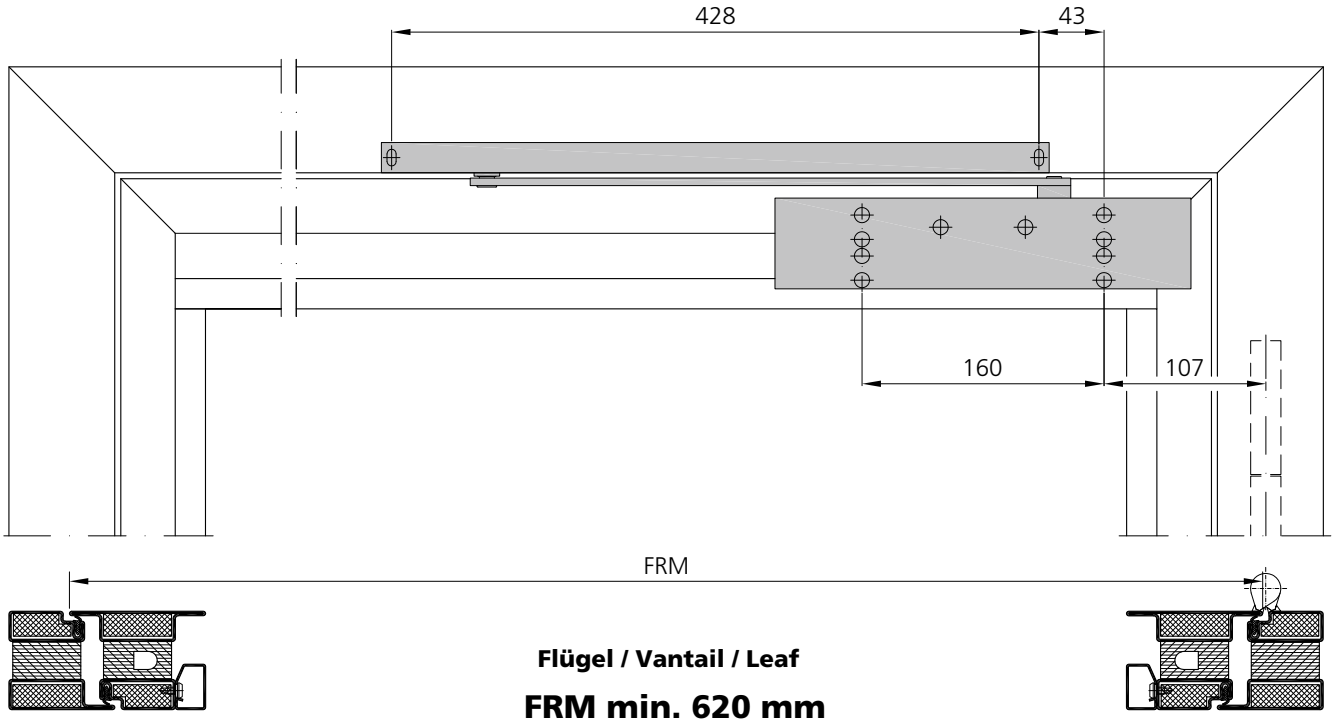

Flügel / Vantail / Leaf

FRM min. 620 mm

Masse sind gemäss Einbauanleitung Dorma zu prüfen!

Contrôler les dimensions selon les instructions de montage Dorma!

Dimensions have to be verified according to Dorma's assembly instructions!

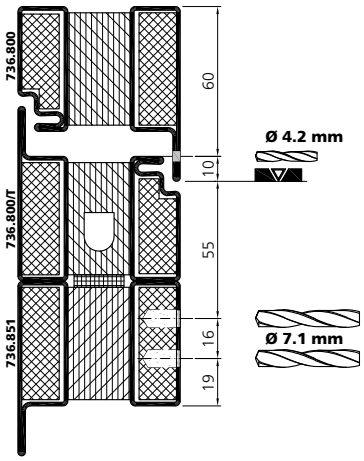

Dorma TS93B G-SR-EMF
2 flügelig
Bandseite
Normalmontage

Dorma TS93B G-SR-EMF
2 vantaux
Côté paumelles
Montage standard

Dorma TS93B G-SR-EMF
2 leafs
Hinge side
Standard mounting

fl_ep_0224

DIN rechts
DIN droite
DIN right

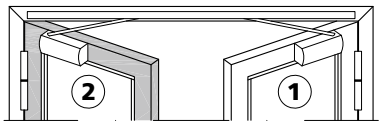

Ansicht von Innen / Élévation de l`intérieur / View from inside

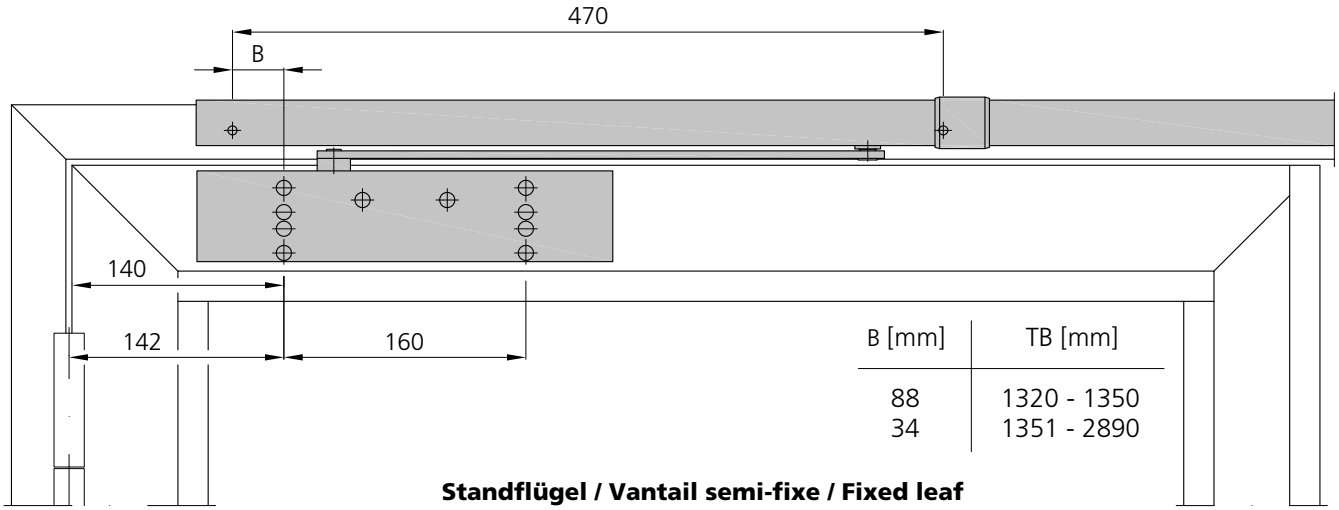

B [mm]	TB [mm]
88	1320 - 1350
34	1351 - 2890

Standflügel / Vantail semi-fixe / Fixed leaf

FRM min. 400 mm

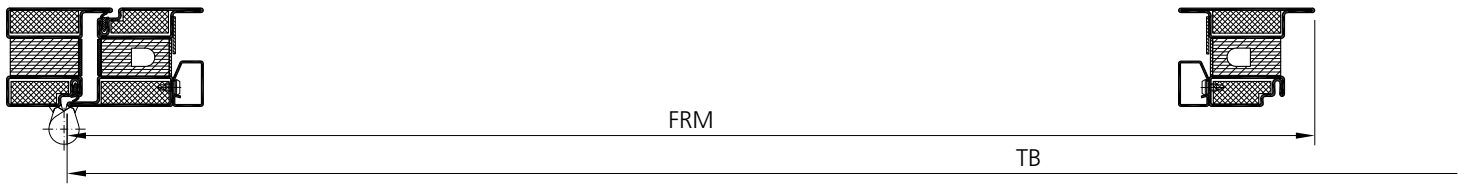

Masse sind gemäss Einbauanleitung Dorma zu prüfen!

Contrôler les dimensions selon les instructions de montage Dorma!

Dimensions have to be verified according to Dorma's assembly instructions!

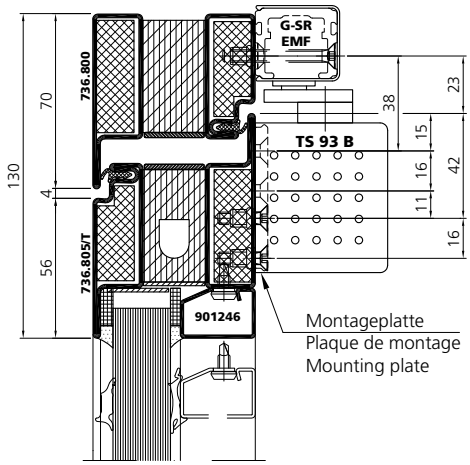

Dorma TS93B G-SR-EMF
2 flügelig
Bandseite
Normalmontage

Dorma TS93B G-SR-EMF
2 vantaux
Côté paumelles
Montage standard

Dorma TS93B G-SR-EMF
2 leafs
Hinge side
Standard mounting

fl_ep_0224

DIN rechts
DIN droite
DIN right

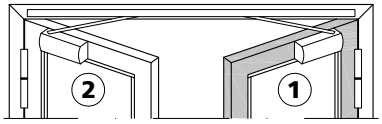

Ansicht von Innen / Élévation de l`intérieur / View from inside

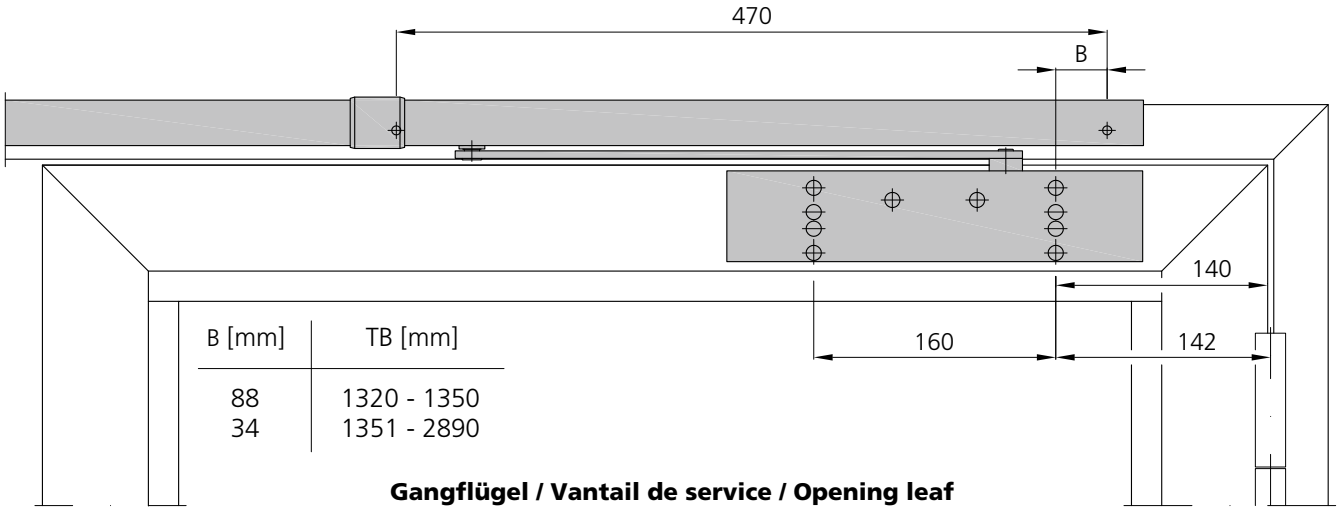

B [mm]	TB [mm]
88	1320 - 1350
34	1351 - 2890

Gangflügel / Vantail de service / Opening leaf

FRM min. 620 mm

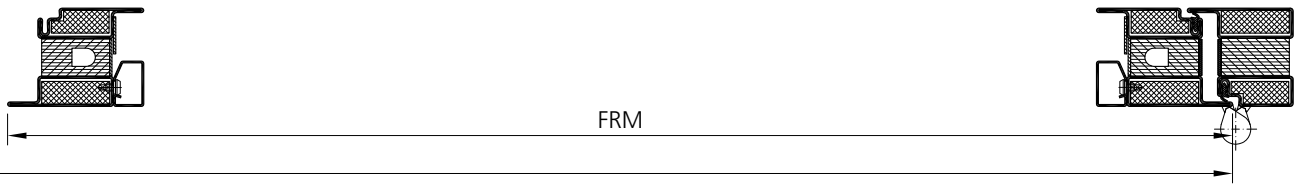

Masse sind gemäss Einbauanleitung Dorma zu prüfen!

Contrôler les dimensions selon les instructions de montage Dorma!

Dimensions have to be verified according to Dorma's assembly instructions!

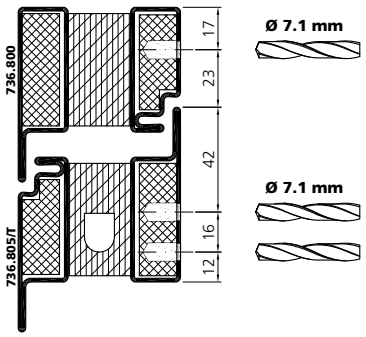

Dorma TS93G G-SR-EMF / BG
2 flügelig
Gegenbandseite
Normalmontage

Dorma TS93G G-SR-EMF / BG
2 vantaux
Côté opposé aux paumelles
Montage standard

Dorma TS93G G-SR-EMF / BG
2 leafs
Opposite hinge side
Standard mounting

fl_ep_0225

DIN links
DIN gauche
DIN left

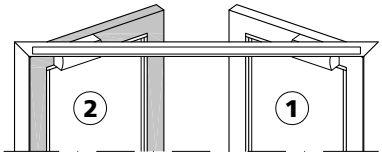

Ansicht von Innen / Élévation de l`intérieur / View from inside

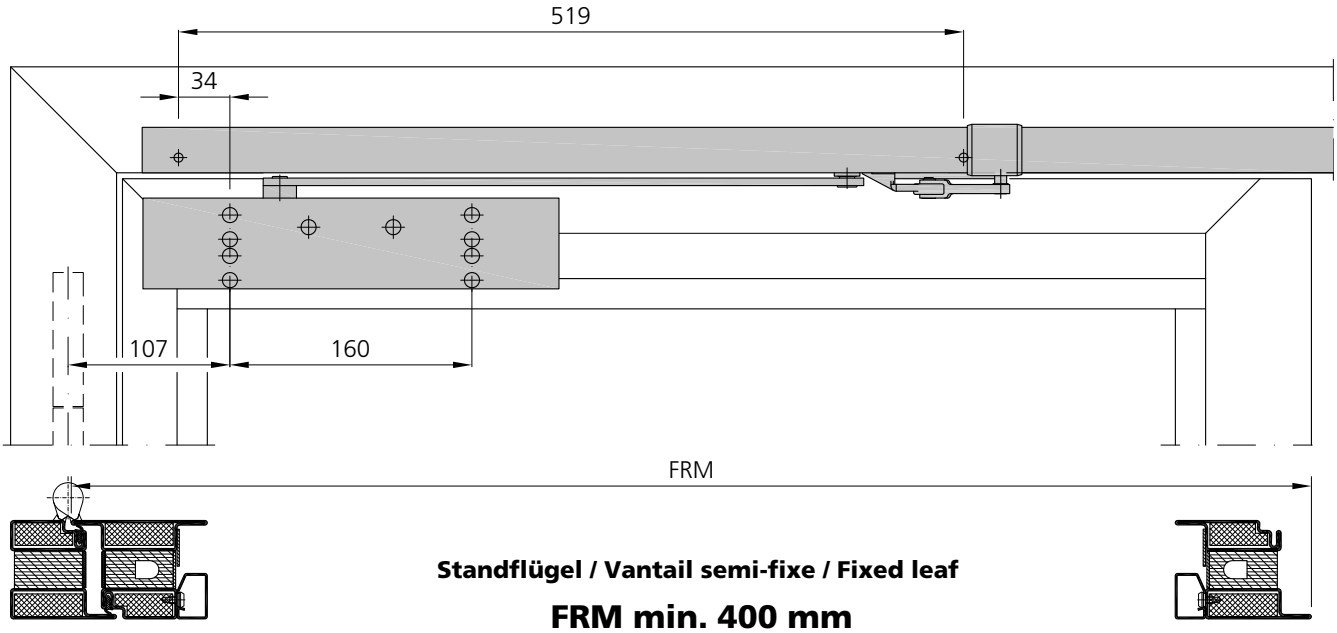

Standflügel / Vantail semi-fixe / Fixed leaf

FRM min. 400 mm

Masse sind gemäss Einbauanleitung Dorma zu prüfen!

Contrôler les dimensions selon les instructions de montage Dorma!

Dimensions have to be verified according to Dorma's assembly instructions!

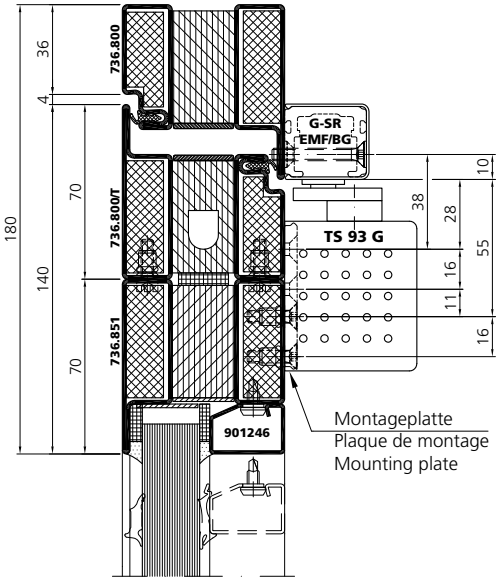

Dorma TS93G G-SR-EMF / BG
2 flügelig
Gegenbandseite
Normalmontage

Dorma TS93G G-SR-EMF / BG
2 vantaux
Côté opposé aux paumelles
Montage standard

Dorma TS93G G-SR-EMF / BG
2 leafs
Opposite hinge side
Standard mounting

fl_ep_0225

DIN links
DIN gauche
DIN left

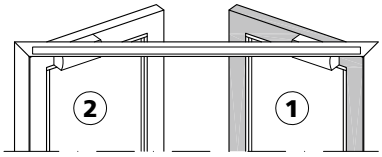

Ansicht von Innen / Élévation de l`intérieur / View from inside

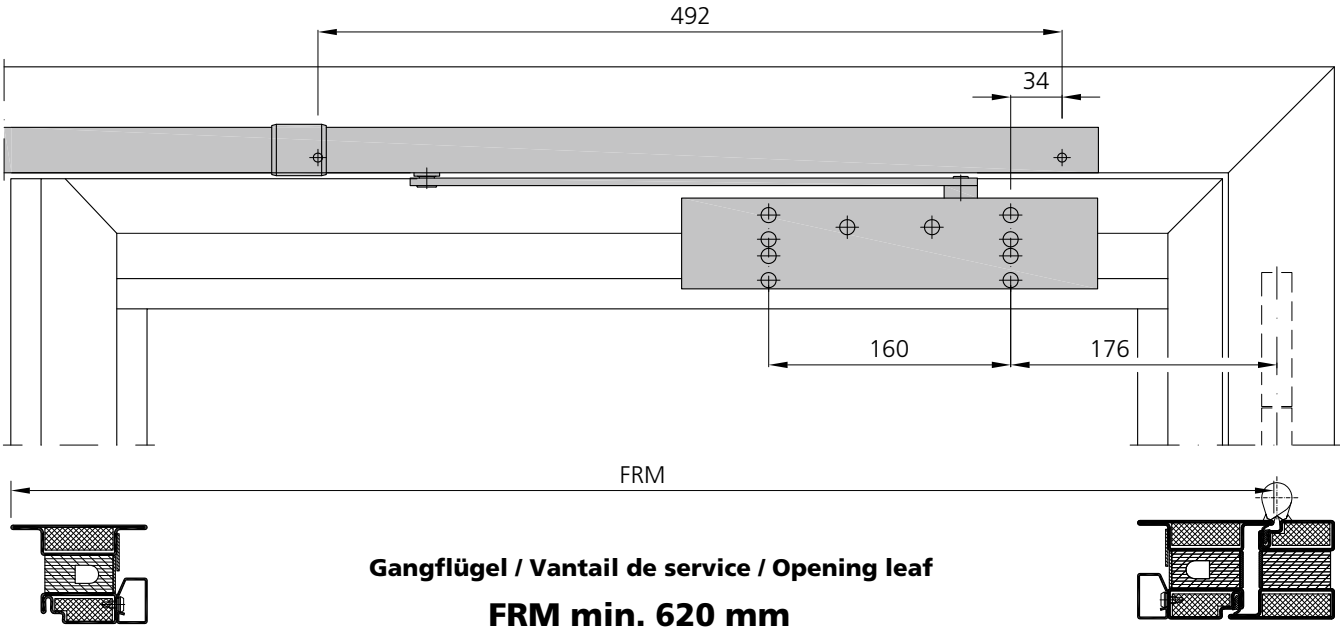

Gangflügel / Vantail de service / Opening leaf

FRM min. 620 mm

Masse sind gemäss Einbauanleitung Dorma zu prüfen!

Contrôler les dimensions selon les instructions de montage Dorma!

Dimensions have to be verified according to Dorma's assembly instructions!

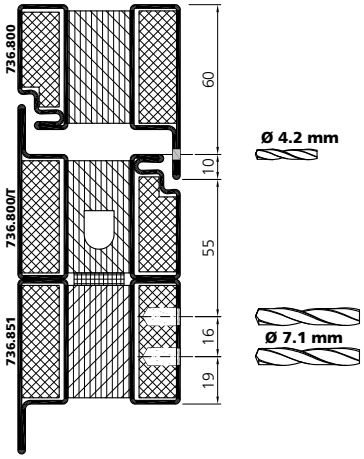

GEZE 5000
1 flügelig
Bandseite
Normalmontage

GEZE 5000
1 vantail
Côté paumelles
Montage standard

GEZE 5000
1 leaf
Hinge side
Mounting standard

fl_ep_0231

DIN rechts
DIN droite
DIN right

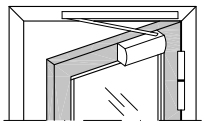

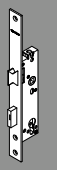

Ansicht von Innen / Élévation de l`intérieur / View from inside

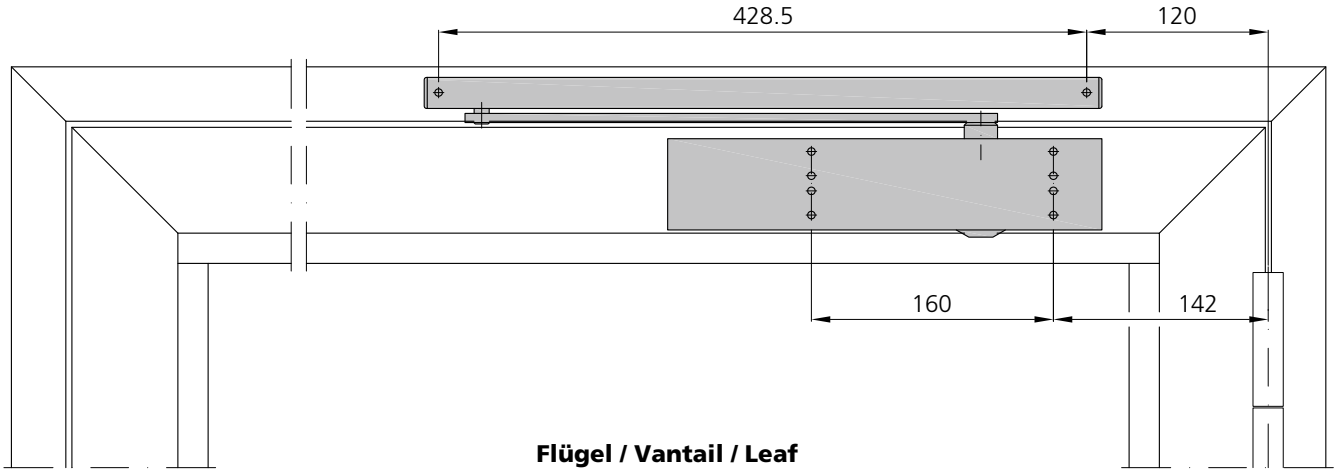

Flügel / Vantail / Leaf

FRM min. 620 mm



Masse sind gemäss Einbauanleitung GEZE zu prüfen!

Contrôler les dimensions selon les instructions de montage GEZE!

Dimensions have to be verified according to GEZE's assembly instructions!

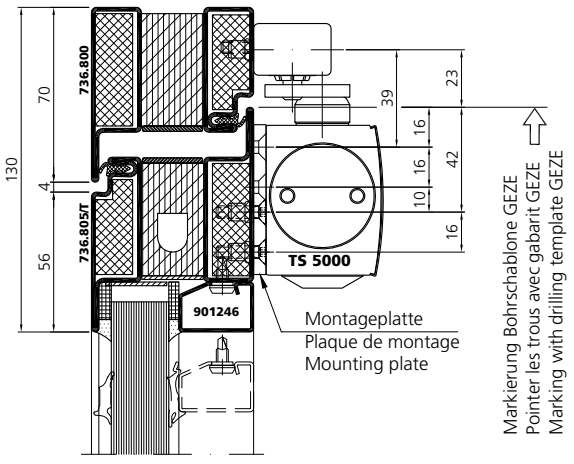

GEZE 5000
1 flügelig
Bandseite
Normalmontage

GEZE 5000
1 vantail
Côté paumelles
Montage standard

GEZE 5000
1 leaf
Hinge side
Mounting standard

fl_ep_0231

DIN rechts
DIN droite
DIN right

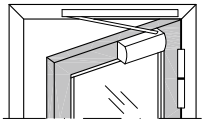

Ansicht von Innen / Élévation de l`intérieur / View from inside

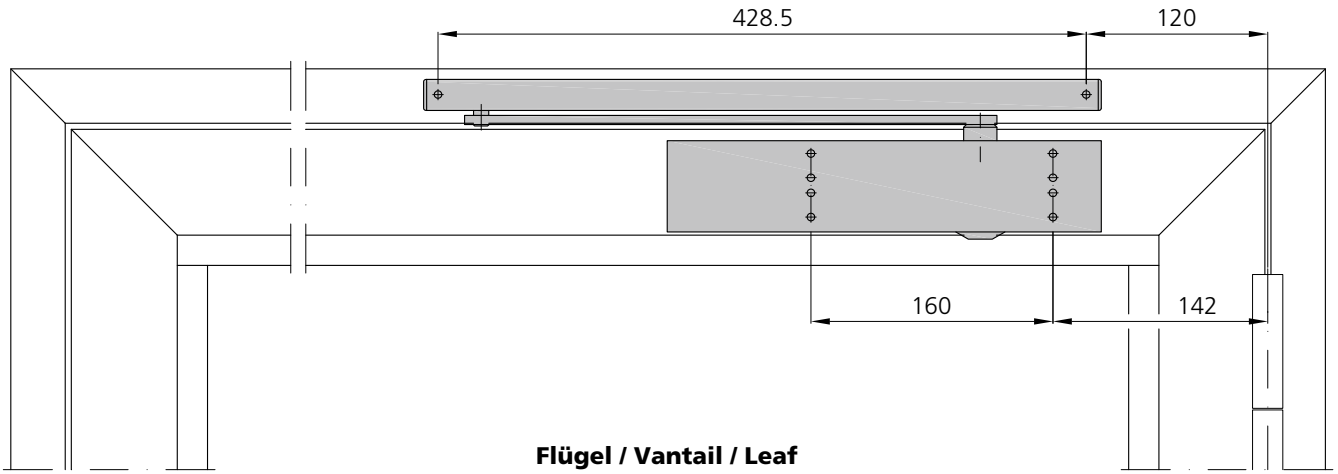

Flügel / Vantail / Leaf

FRM min. 620 mm



Masse sind gemäss Einbauanleitung GEZE zu prüfen!

Contrôler les dimensions selon les instructions de montage GEZE!

Dimensions have to be verified according to GEZE's assembly instructions!

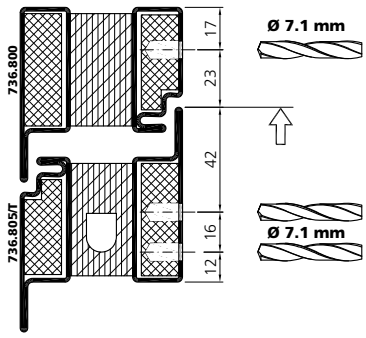

GEZE 5000
1 flügelig
Gegenbandseite
Kopfmontage

GEZE 5000
1 vantail
Côté opposé aux paumelles
Montage inversé

GEZE 5000
1 leaf
Opposite hinge side
Head mounting

fl_ep_0226

DIN rechts
DIN droite
DIN right

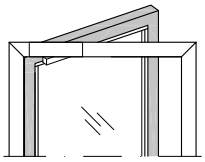

Ansicht von Innen / Élévation de l`intérieur / View from inside

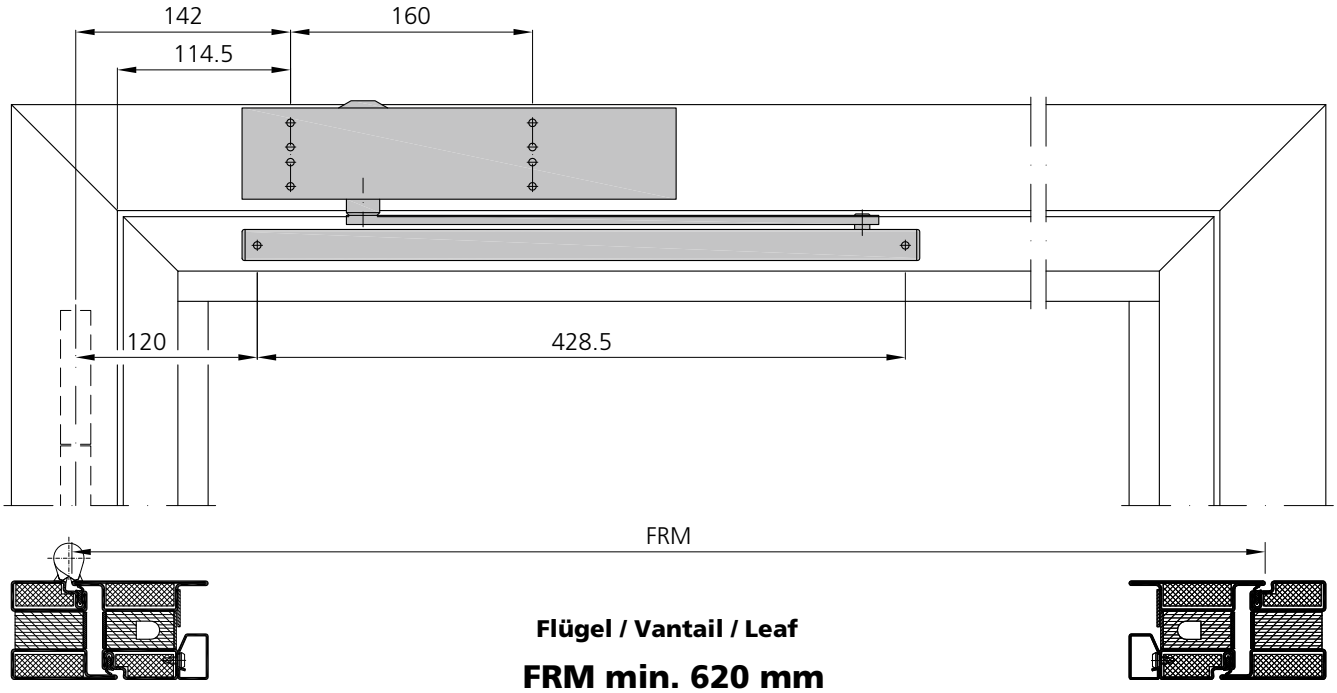

Flügel / Vantail / Leaf

FRM min. 620 mm

Masse sind gemäss Einbauanleitung GEZE zu prüfen!

Contrôler les dimensions selon les instructions de montage GEZE!

Dimensions have to be verified according to GEZE's assembly instructions!

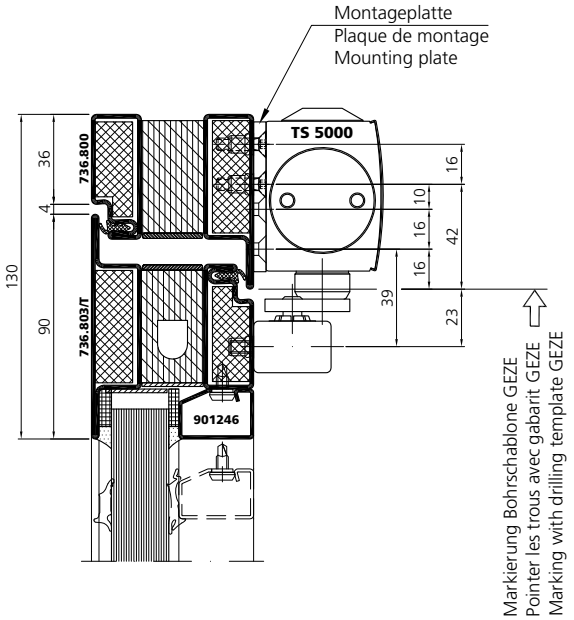

GEZE 5000
1 flügelig
Gegenbandseite
Kopfmontage

GEZE 5000
1 vantail
Côté opposé aux paumelles
Montage inversé

GEZE 5000
1 leaf
Opposite hinge side
Head mounting

fl_ep_0226

DIN rechts
DIN droite
DIN right

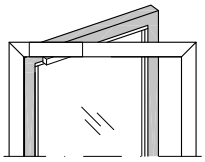

Ansicht von Innen / Élévation de l`intérieur / View from inside

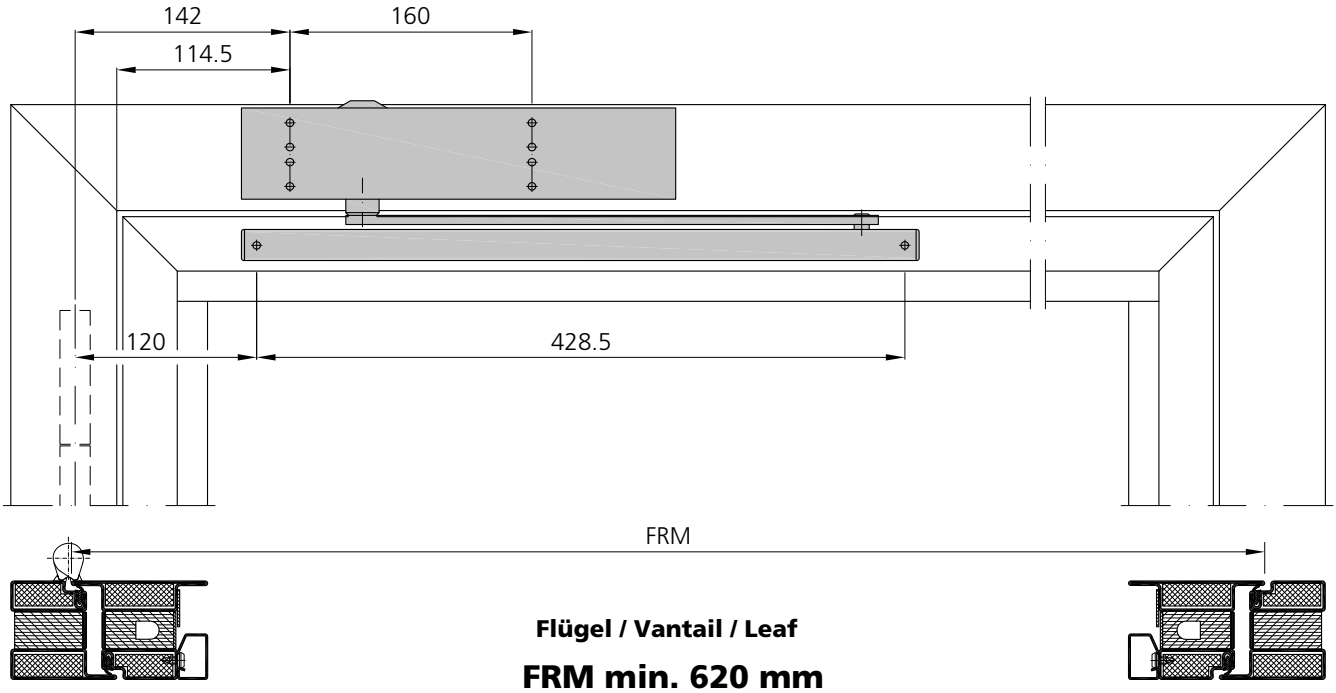

Flügel / Vantail / Leaf

FRM min. 620 mm

Masse sind gemäss Einbauanleitung GEZE zu prüfen!

Contrôler les dimensions selon les instructions de montage GEZE!

Dimensions have to be verified according to GEZE's assembly instructions!

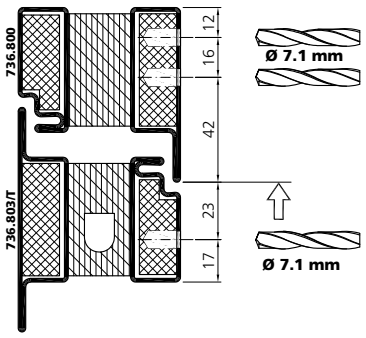

GEZE 5000 L
1 flügelig
Bandseite
Kopfmontage

GEZE 5000 L
1 vantail
Côté paumelles
Montage inversé

GEZE 5000 L
1 leaf
Hinge side
Head mounting

fl_ep_0227

DIN rechts
DIN droite
DIN right

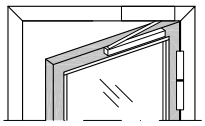



Ansicht von Innen / Élévation de l`intérieur / View from inside

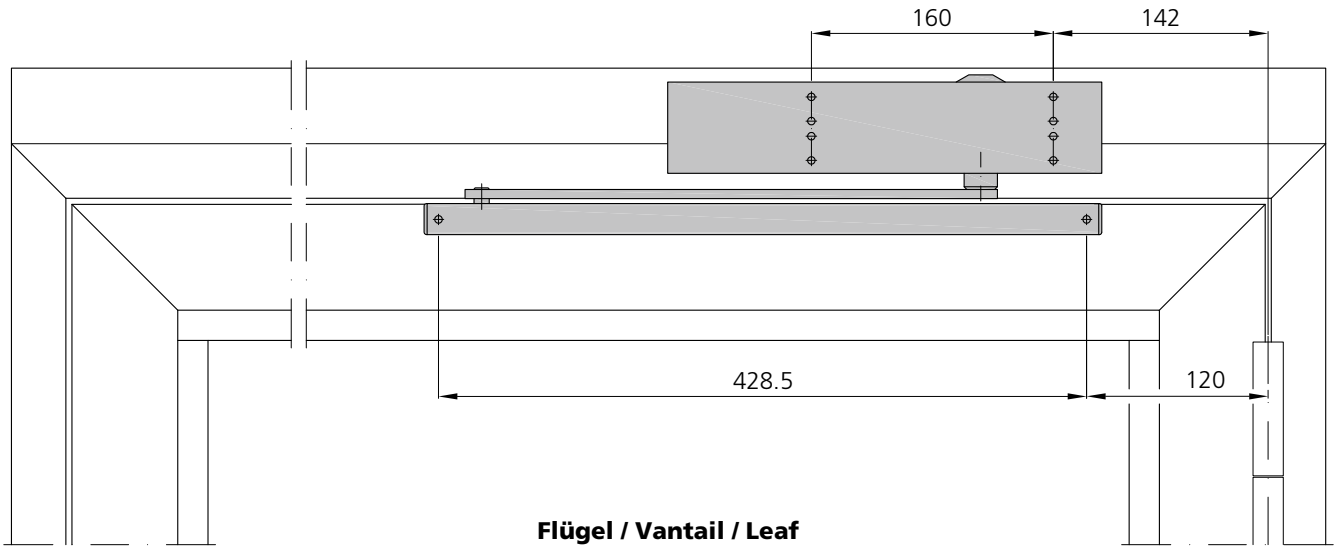

Flügel / Vantail / Leaf

FRM min. 620 mm



Masse sind gemäss Einbauanleitung GEZE zu prüfen!

Contrôler les dimensions selon les instructions de montage GEZE!

Dimensions have to be verified according to GEZE's assembly instructions!

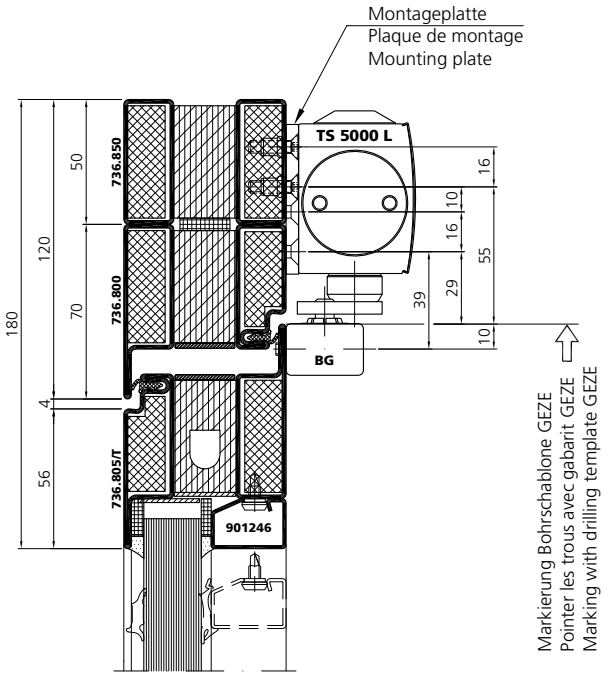

GEZE 5000 L
1 flügelig
Bandseite
Kopfmontage

GEZE 5000 L
1 vantail
Côté paumelles
Montage inversé

GEZE 5000 L
1 leaf
Hinge side
Head mounting

fl_ep_0227

DIN rechts
DIN droite
DIN right

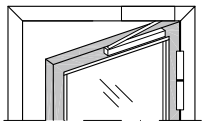

Ansicht von Innen / Élévation de l`intérieur / View from inside

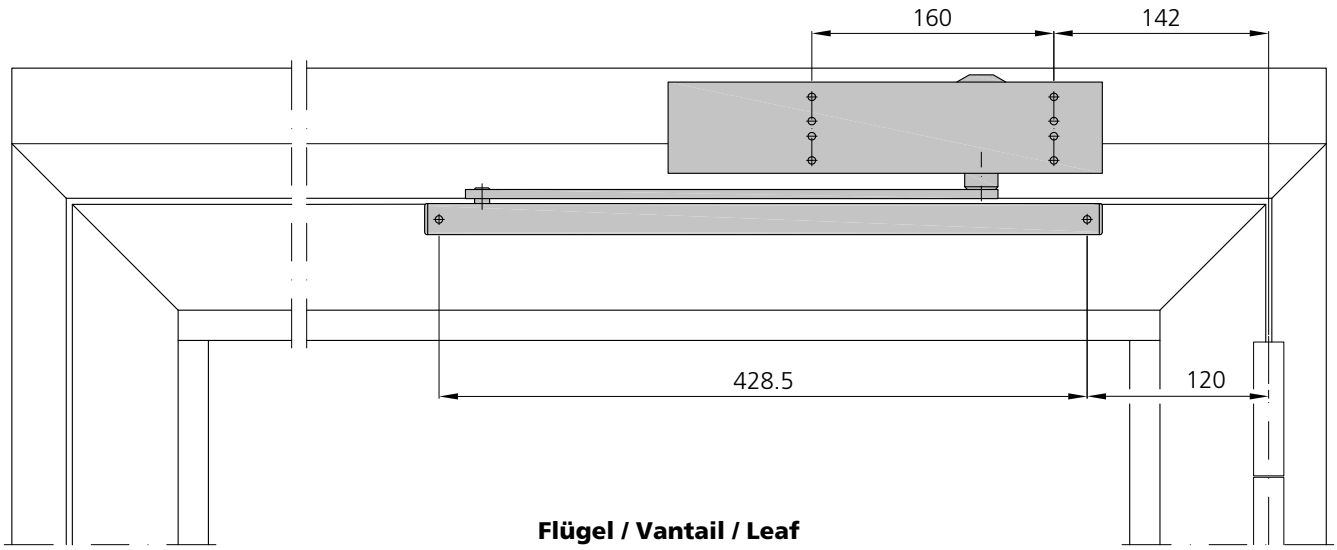

Flügel / Vantail / Leaf

FRM min. 620 mm



Masse sind gemäss Einbauanleitung GEZE zu prüfen!

Contrôler les dimensions selon les instructions de montage GEZE!

Dimensions have to be verified according to GEZE's assembly instructions!

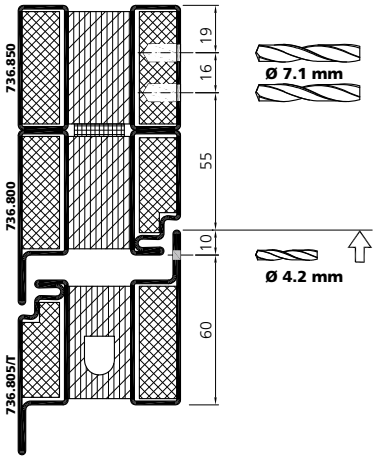

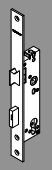

GEZE 5000 L
1 flügelig
Gegenbandseite
Normalmontage

GEZE 5000 L
1 vantail
Côté opposé aux paumelles
Montage standard

GEZE 5000 L
1 leaf
Opposite hinge side
Standard mounting

fl_ep_0232

DIN links
DIN gauche
DIN left

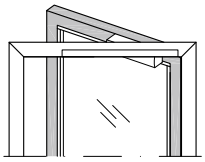

Ansicht von Innen / Élévation de l`intérieur / View from inside

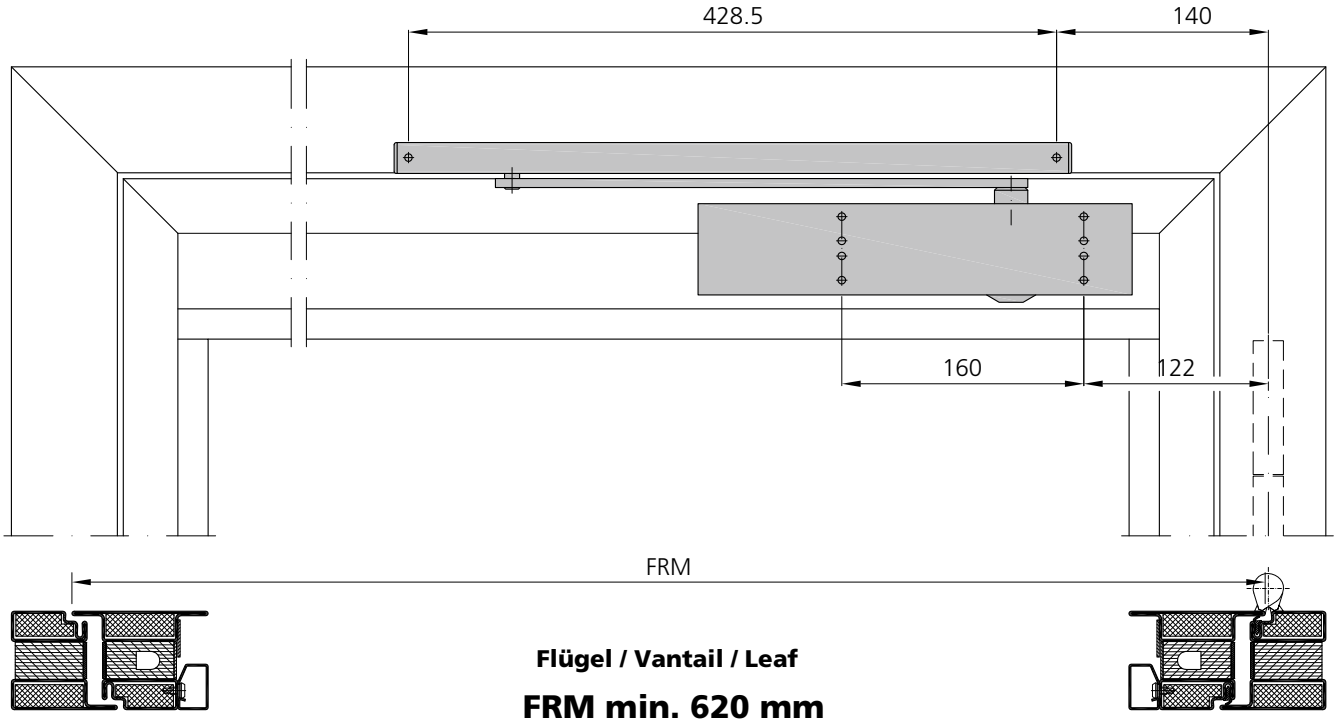

Flügel / Vantail / Leaf

FRM min. 620 mm

Masse sind gemäss Einbauanleitung GEZE zu prüfen!

Contrôler les dimensions selon les instructions de montage GEZE!

Dimensions have to be verified according to GEZE's assembly instructions!

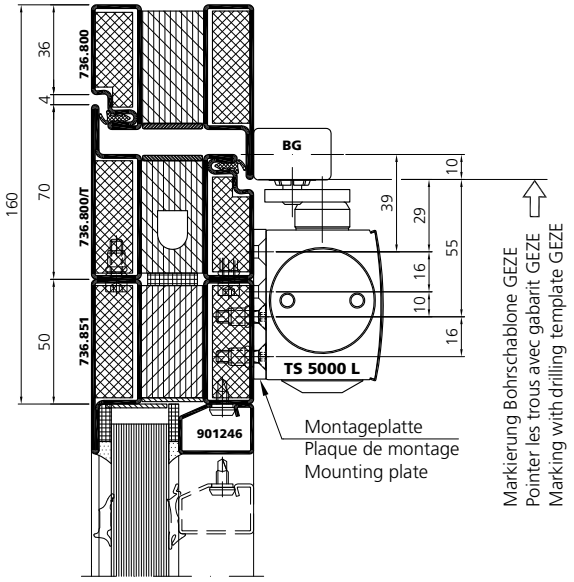

GEZE 5000 L
1 flügelig
Gegenbandseite
Normalmontage

GEZE 5000 L
1 vantail
Côté opposé aux paumelles
Montage standard

GEZE 5000 L
1 leaf
Opposite hinge side
Standard mounting

fl_ep_0232

DIN links
DIN gauche
DIN left

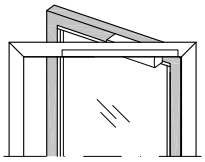

Ansicht von Innen / Élévation de l`intérieur / View from inside

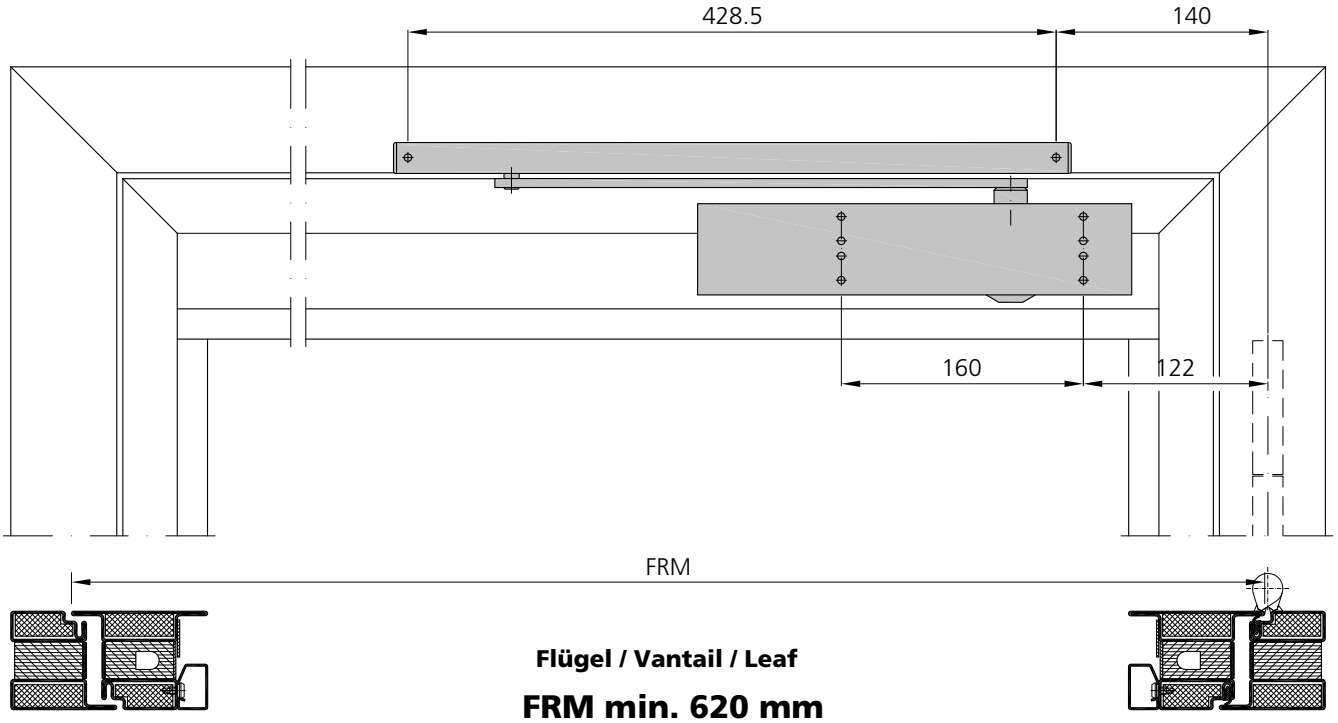

Flügel / Vantail / Leaf

FRM min. 620 mm

Masse sind gemäss Einbauanleitung GEZE zu prüfen!

Contrôler les dimensions selon les instructions de montage GEZE!

Dimensions have to be verified according to GEZE's assembly instructions!

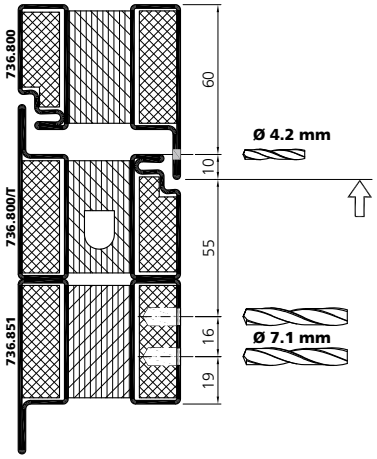



GEZE 5000 ISM
2 flügelig
Bandseite
Normalmontage

GEZE 5000 ISM
2 vantaux
Côté paumelles
Montage standard

GEZE 5000 ISM
2 leafs
Hinge side
Standard mounting

fl_ep_0228

DIN rechts
DIN droite
DIN right

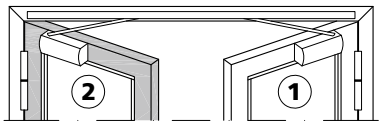

Ansicht von Innen / Élévation de l`intérieur / View from inside

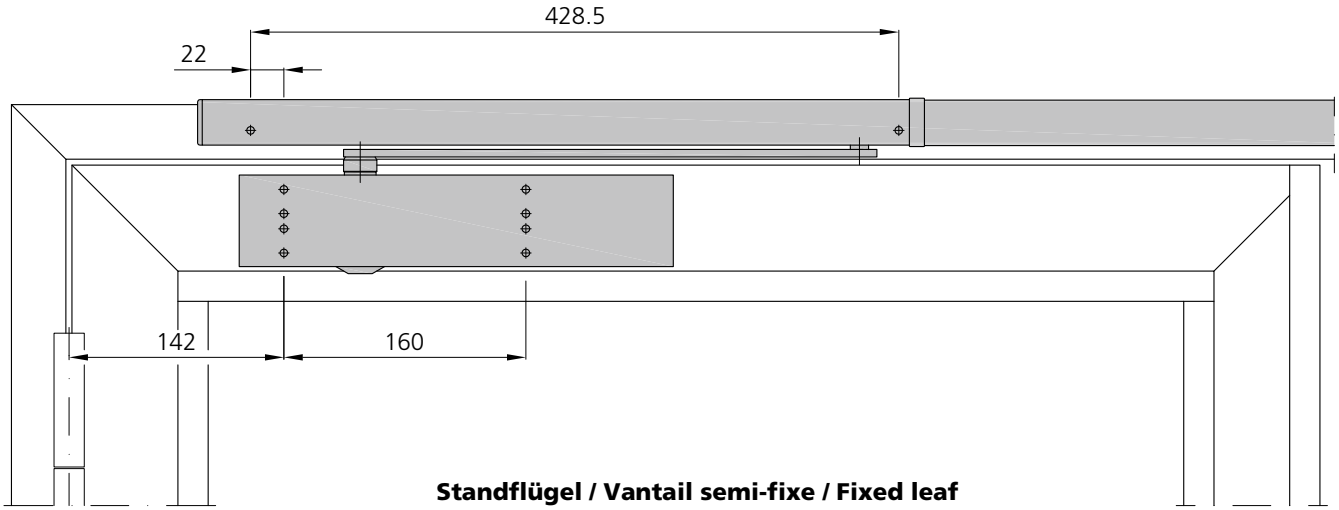

Standflügel / Vantail semi-fixe / Fixed leaf

FRM > 400 mm



Masse sind gemäss Einbauanleitung GEZE zu prüfen!

Contrôler les dimensions selon les instructions de montage GEZE!

Dimensions have to be verified according to GEZE's assembly instructions!

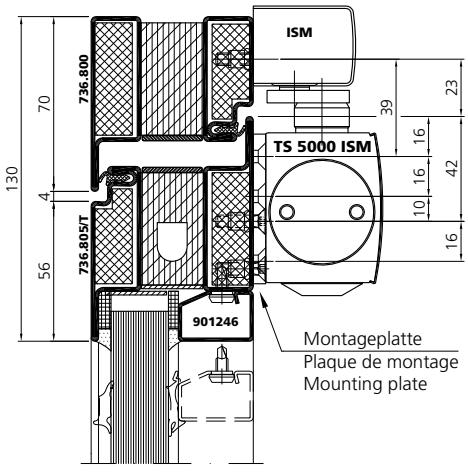

GEZE 5000 ISM
2 flügelig
Bandseite
Normalmontage

GEZE 5000 ISM
2 vantaux
Côté paumelles
Montage standard

GEZE 5000 ISM
2 leafs
Hinge side
Standard mounting

fl_ep_0228

DIN rechts
DIN droite
DIN right

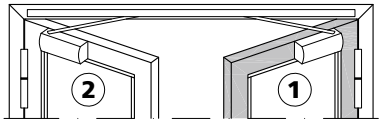

Ansicht von Innen / Élévation de l`intérieur / View from inside

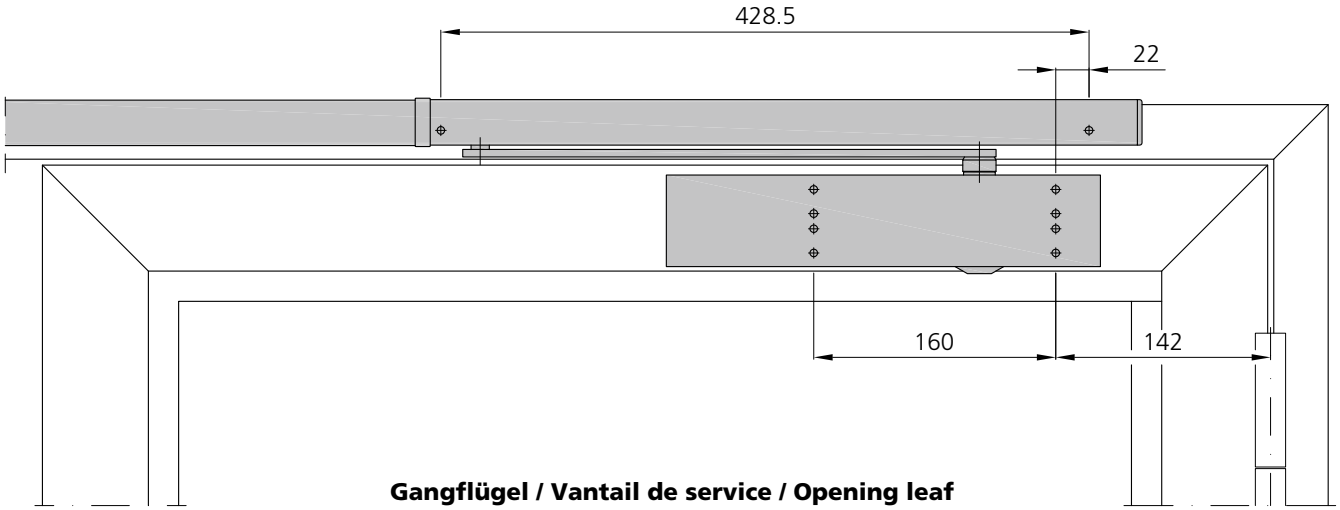

Gangflügel / Vantail de service / Opening leaf

FRM > 620 mm

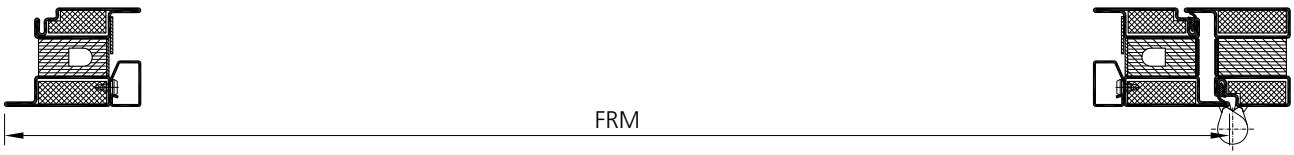

Masse sind gemäss Einbauanleitung GEZE zu prüfen!

Contrôler les dimensions selon les instructions de montage GEZE!

Dimensions have to be verified according to GEZE's assembly instructions!

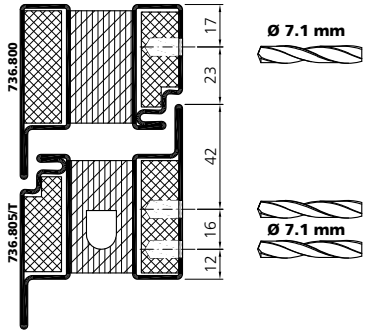

GEZE 5000 L-ISM
2 flügelig
Gegenbandseite
Normalmontage

GEZE 5000 L-ISM
2 vantaux
Côté opposé aux paumelles
Montage standard

GEZE 5000 L-ISM
2 leafs
Opposite hinge side
Standard mounting

fl_ep_0229

DIN links
DIN gauche
DIN left

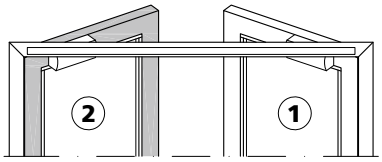

Ansicht von Innen / Élévation de l`intérieur / View from inside

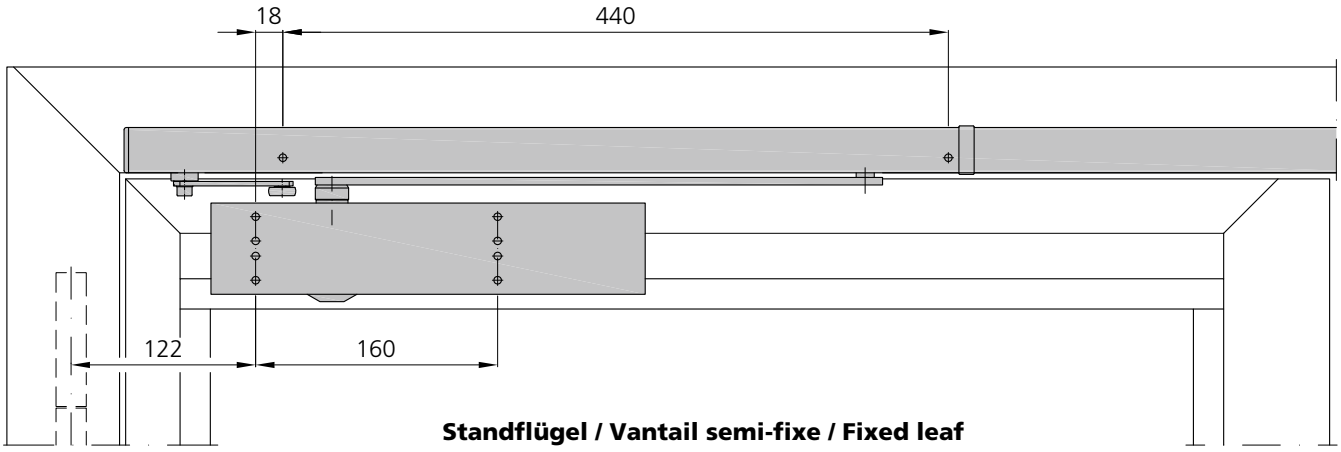

Standflügel / Vantail semi-fixe / Fixed leaf

FRM > 400 mm

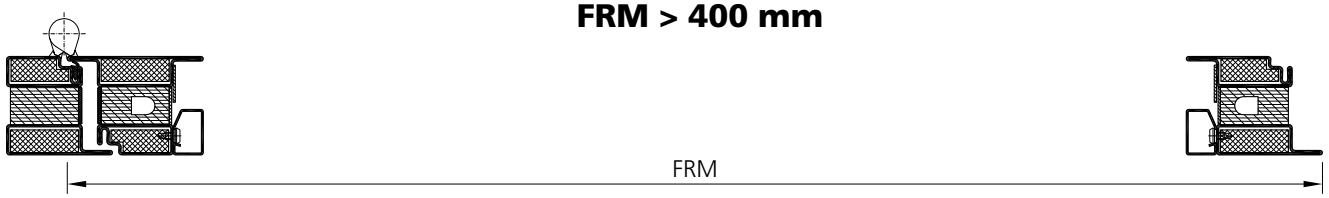

Masse sind gemäss Einbauanleitung GEZE zu prüfen!

Contrôler les dimensions selon les instructions de montage GEZE!

Dimensions have to be verified according to GEZE's assembly instructions!

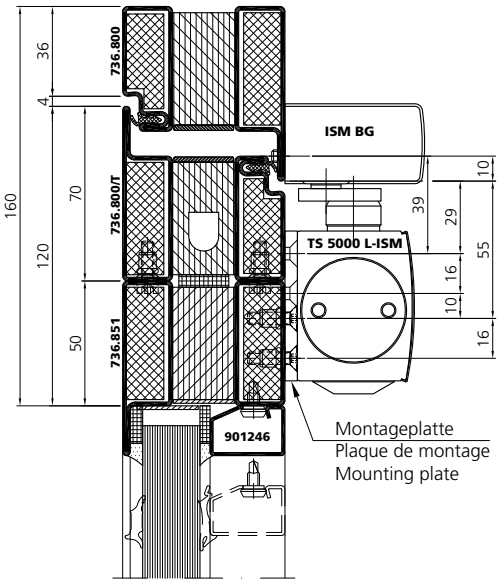

GEZE 5000 L-ISM
2 flügelig
Gegenbandseite
Normalmontage

GEZE 5000 L-ISM
2 vantaux
Côté opposé aux paumelles
Montage standard

GEZE 5000 L-ISM
2 leafs
Opposite hinge side
Standard mounting

fl_ep_0229

DIN links
DIN gauche
DIN left

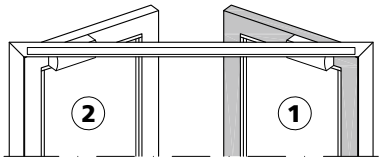

Ansicht von Innen / Élévation de l`intérieur / View from inside

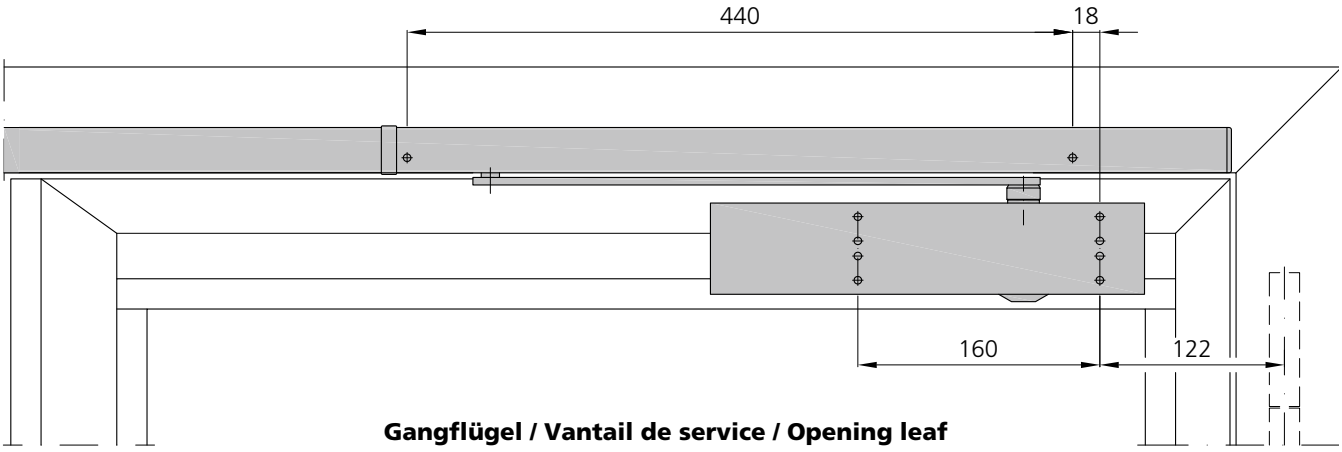

Gangflügel / Vantail de service / Opening leaf

FRM > 620 mm

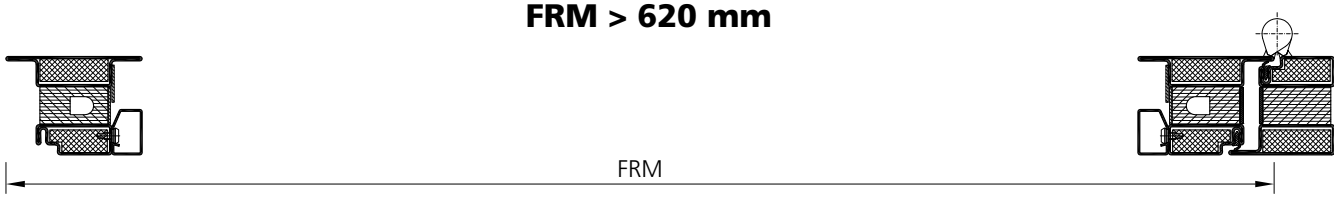

Masse sind gemäss Einbauanleitung GEZE zu prüfen!

Contrôler les dimensions selon les instructions de montage GEZE!

Dimensions have to be verified according to GEZE's assembly instructions!

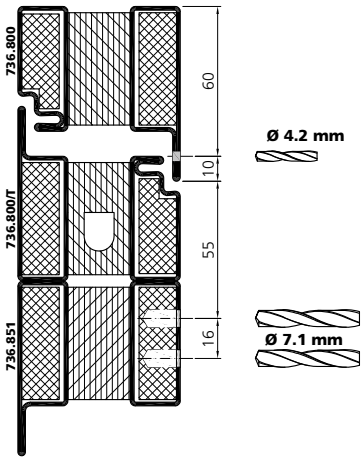

Stromübertrager
eff-eff 10305 / 10305LA

Conducteur de courant
eff-eff 10305 / 10305LA

Current transfer
eff-eff 10305 / 10305LA

gezeichnet: "eff-eff 10305" und "eff-eff 10305LA", wahlweise baugleiche Stromübertrager mit VDS-Zulassung siehe Einbauanleitung "eff-eff"

dessiné: "eff-eff 10305" und "eff-eff 10305LA", au choix conducteur de courant de même conception avec homologation VDS voir instructions de montage "eff-eff"

drawn: "eff-eff 10305" und "eff-eff 10305LA", optionally current conductor with VDS-certification see installation instructions "eff-eff"

fl_ep_0261

Anzahl Stromübertrager nach Erfordernis

Nombre de conducteur de courant selon exigences

Numbre of courrent conductors depends on requirement

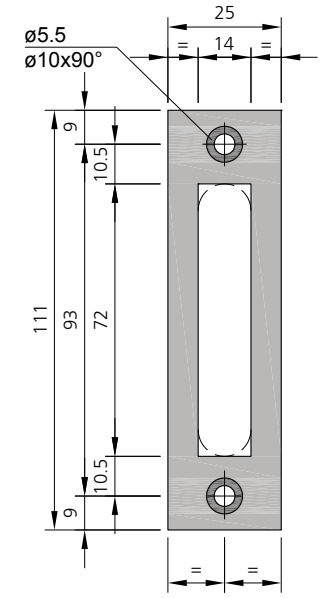

Stahlflach durch Metallbauer
Tôle de acier par métallier
steel flat by metalworker

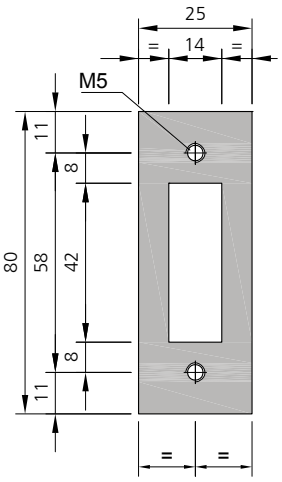

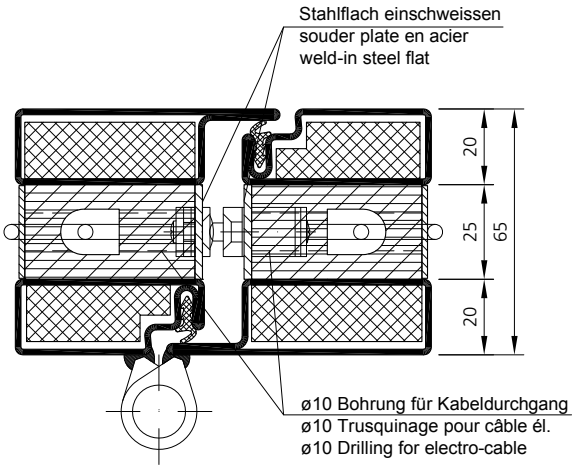

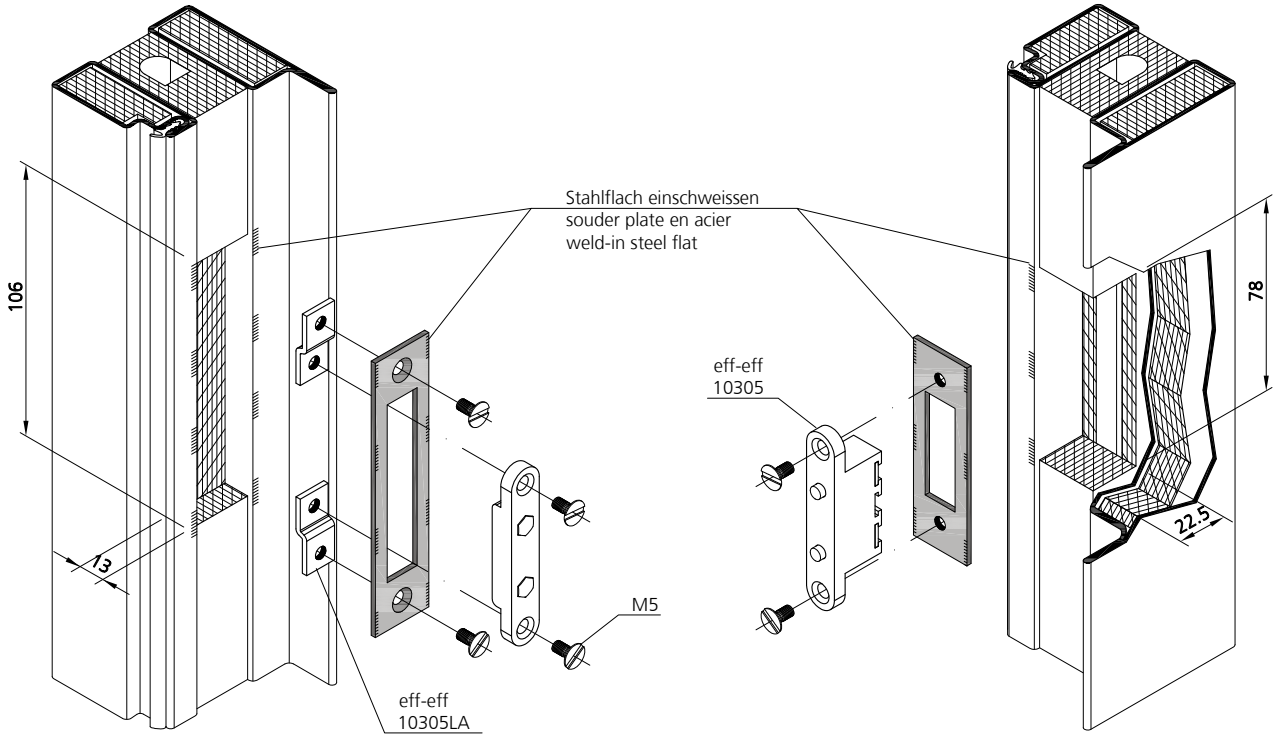

Verarbeitung Beschläge
Mise en œuvre quincaillerie
Assembly fittings

06/18

Kabelübergang
Dorma KÜ-480 / KÜ-260

Passe-câble
Dorma KÜ-480 / KÜ-260

Cable crossing
Dorma KÜ-480 / KÜ-260

Öffnungswinkel: mit Türdrehpunktabstand 25 mm = 150°

Angle d'ouverture: avec distance de 25 mm par rapport au centre de rotation = 150°

Opening angle: with pivot spacing 25 mm = 150°

fl_ep_0264

KÜ-260 nur mit Anschweissbandrolle

K-260 seulement avec paumelle à souder

KÜ-260 only with weld-on hinge

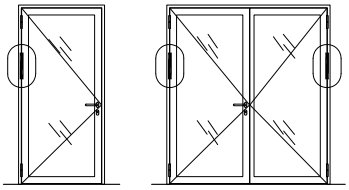

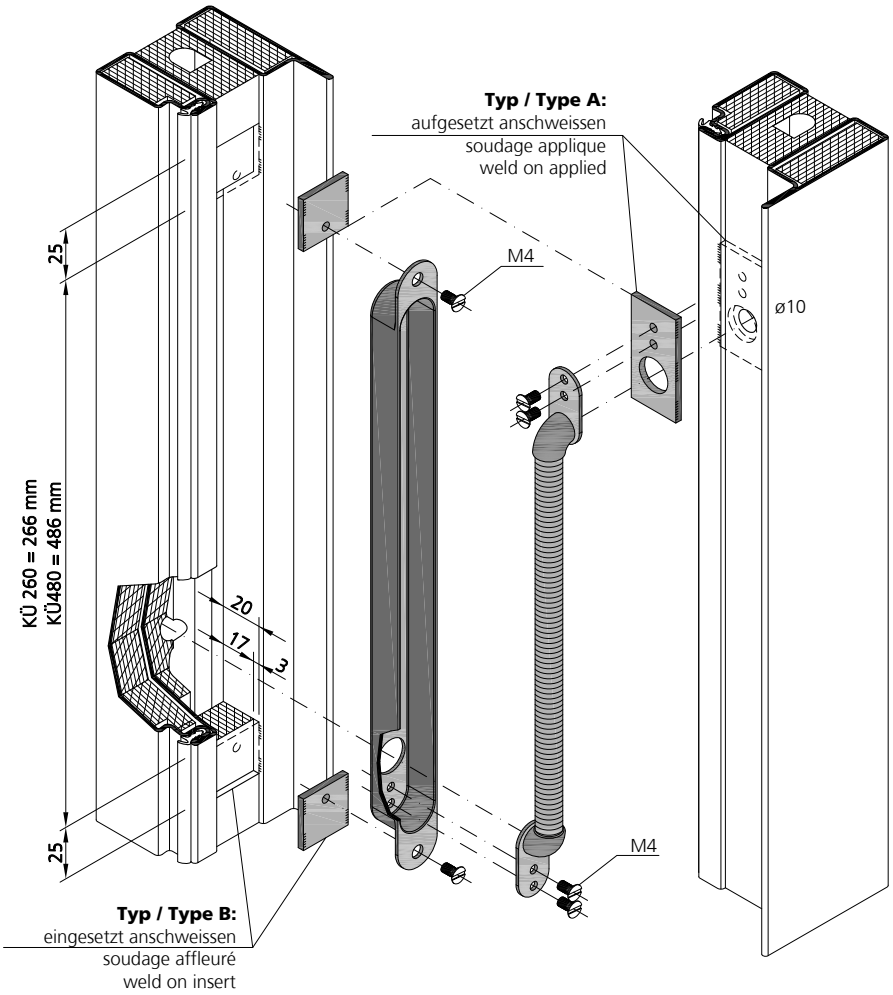

Typ / Type A:

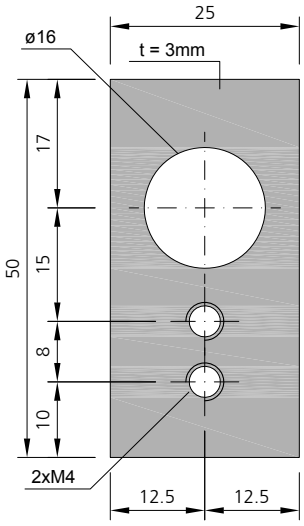

Typ / Type B:

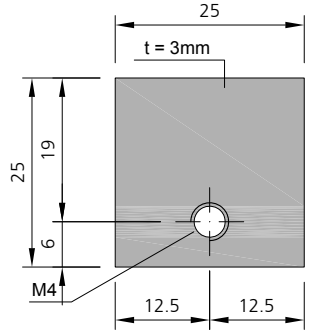

Stahlflach durch Metallbauer
plate en acier par métallier
steel flat by metalworker

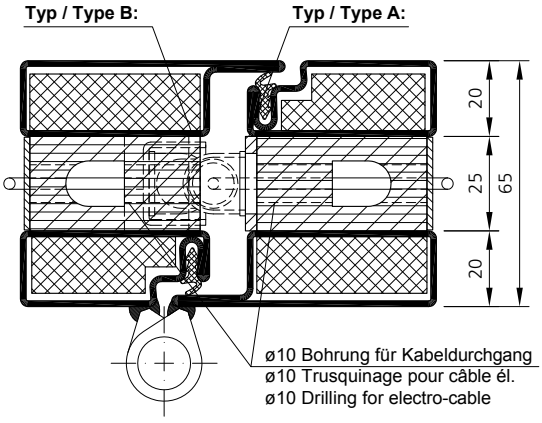

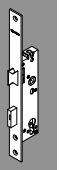



Seniorenresidenz Rotonda, CH-Jegenstorf

Verarbeitung Flügel
Einbau Dichtung
Standflügel

Mise en œuvre du vantail
Montage des joints
Vantail semi-fixe

Processing of leaf
Installation of seal
Fixed leaf

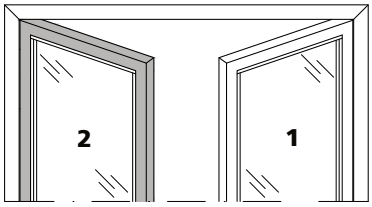

Standflügel
Vantail semi-fixe
Fixed leaf

Gangflügel
Vantail de service
Opening leaf

DIN rechts
DIN droite
DIN right

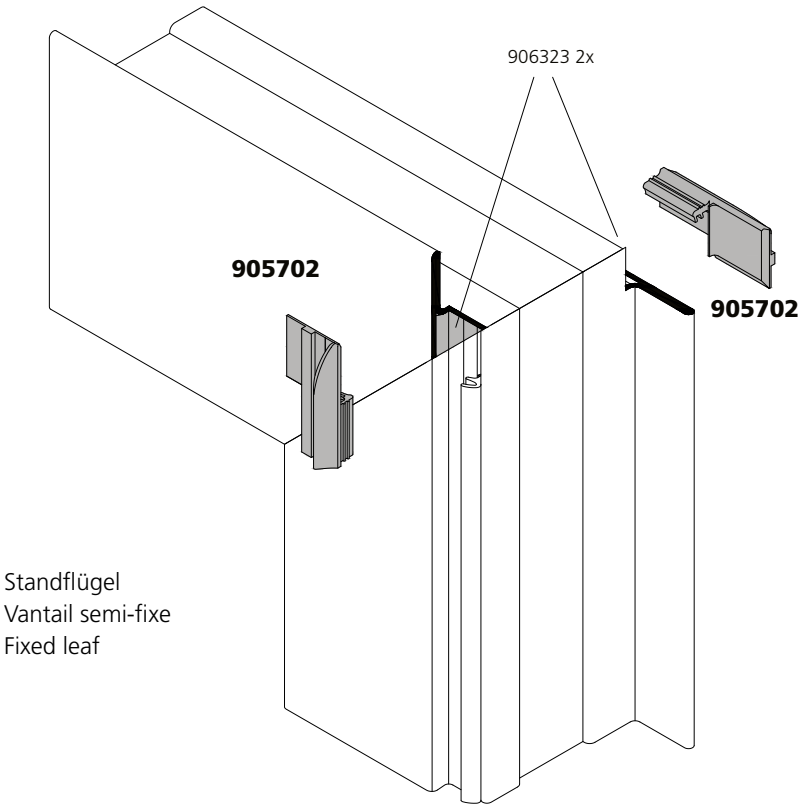

Standflügel
Vantail semi-fixe
Fixed leaf

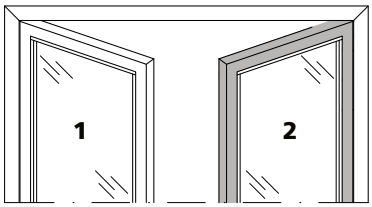

Gangflügel
Vantail de service
Opening leaf

Standflügel
Vantail semi-fixe
Fixed leaf

DIN links
DIN gauche
DIN left

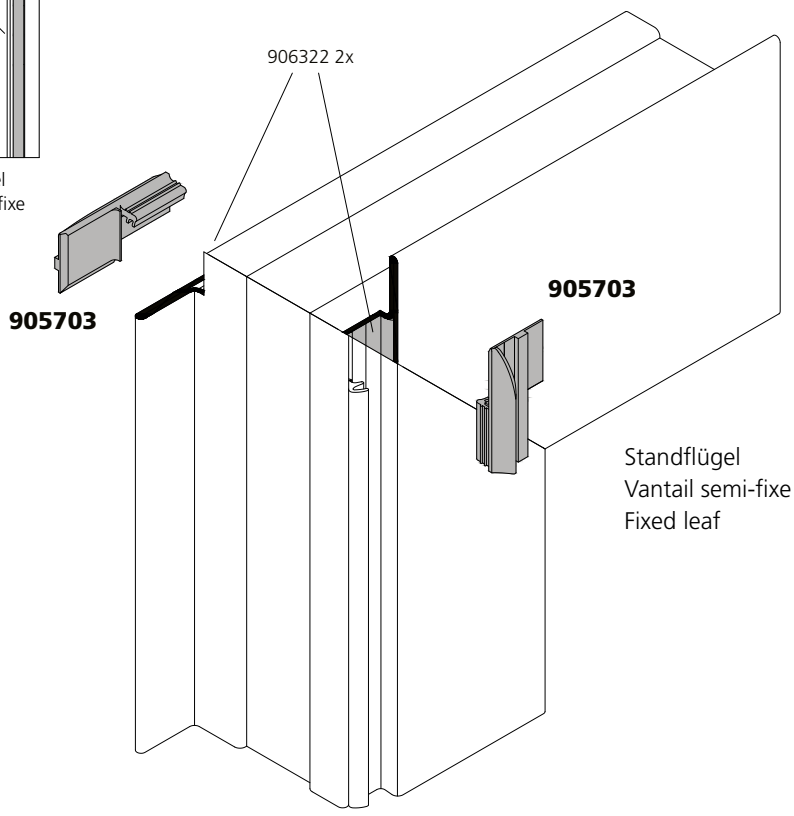

Standflügel
Vantail semi-fixe
Fixed leaf

Senkdichtung
Athmer Stadi Typ L24/20 WS
1-flügelig

Joint de seuil automatique
Athmer Stadi Typ L24/20 WS
1 vantail

Automatic drop seal
Athmer Stadi Typ L24/20 WS
1 leaf

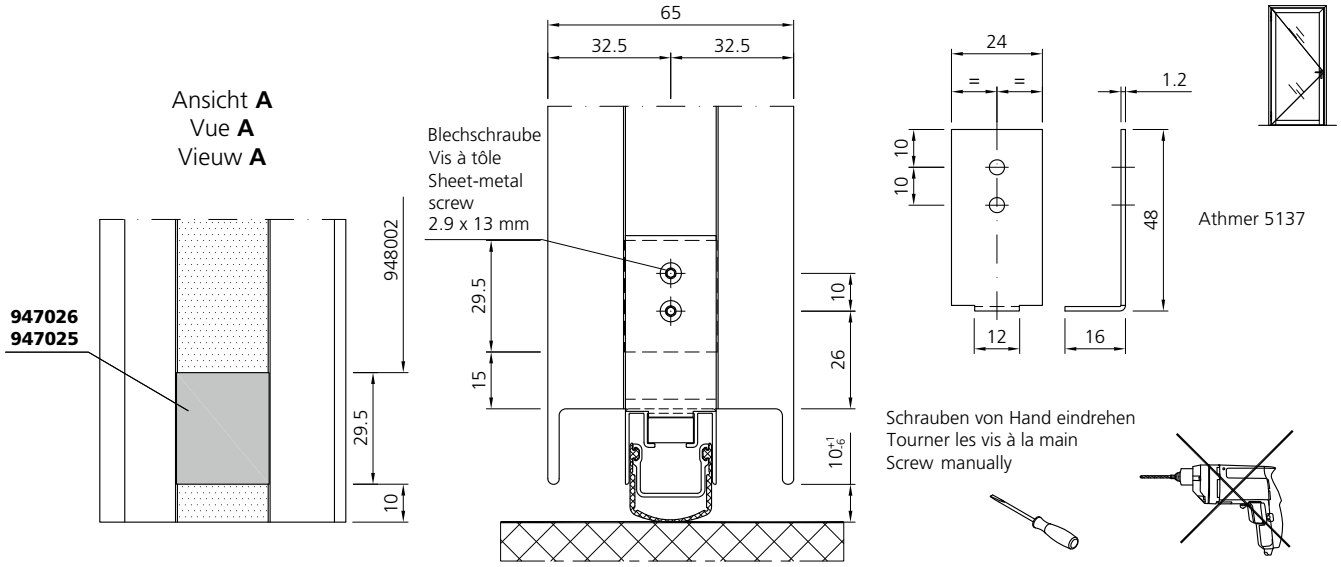

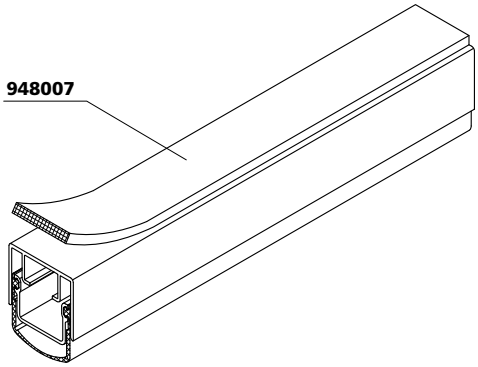

Ansicht von unten
Vue de dessous
View from below

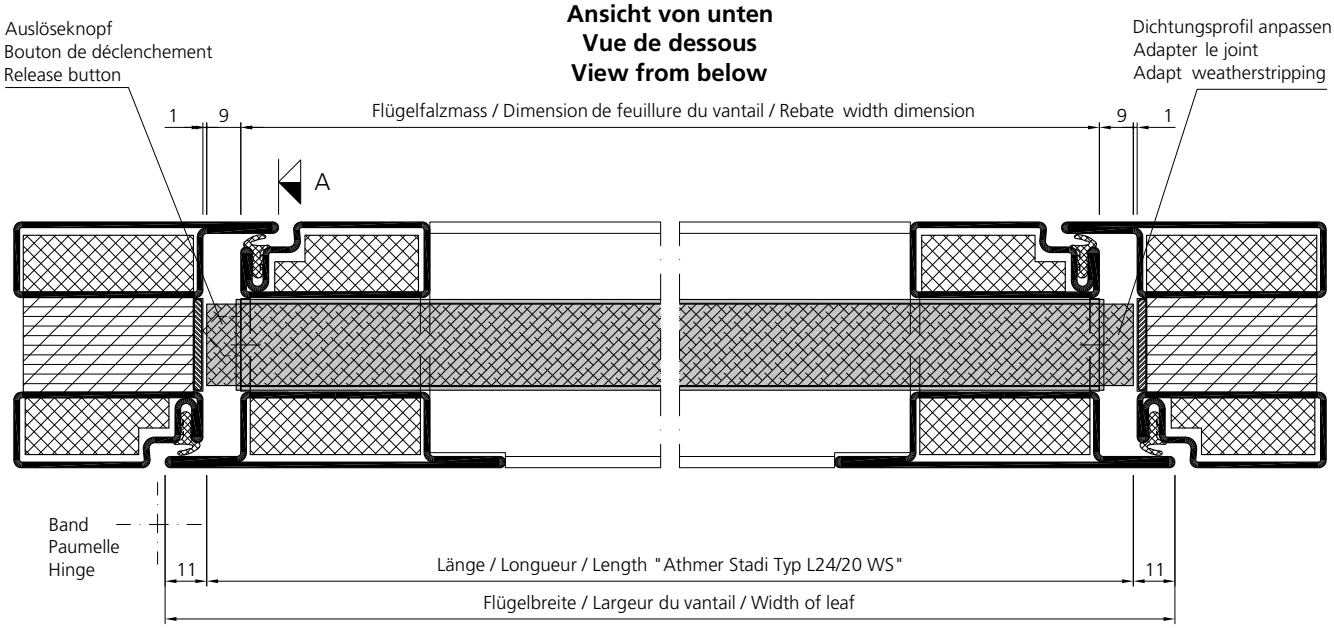

Senkdichtung
Athmer Stadi Typ L24/20 TS
1-flügelig

Joint de seuil automatique
Athmer Stadi Typ L24/20 TS
1 vantail

Automatic drop seal
Athmer Stadi Typ L24/20 TS
1 leaf

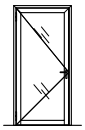

Ansicht **A**
Vue **A**
Vieuw **A**

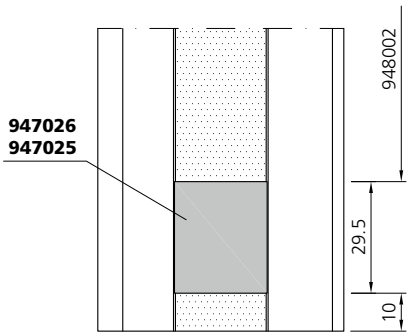

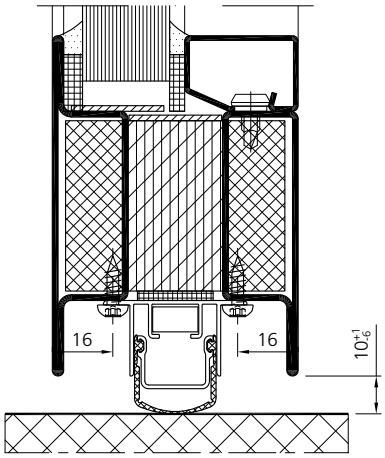

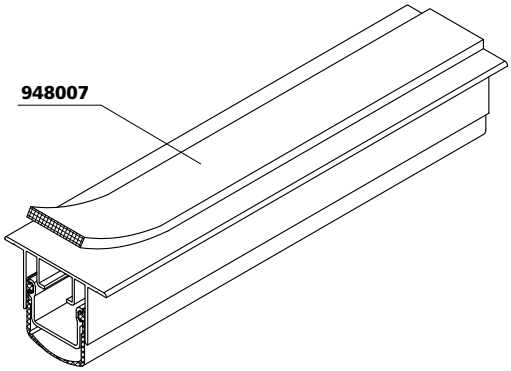

Ansicht von unten
Vue de dessous
View from below

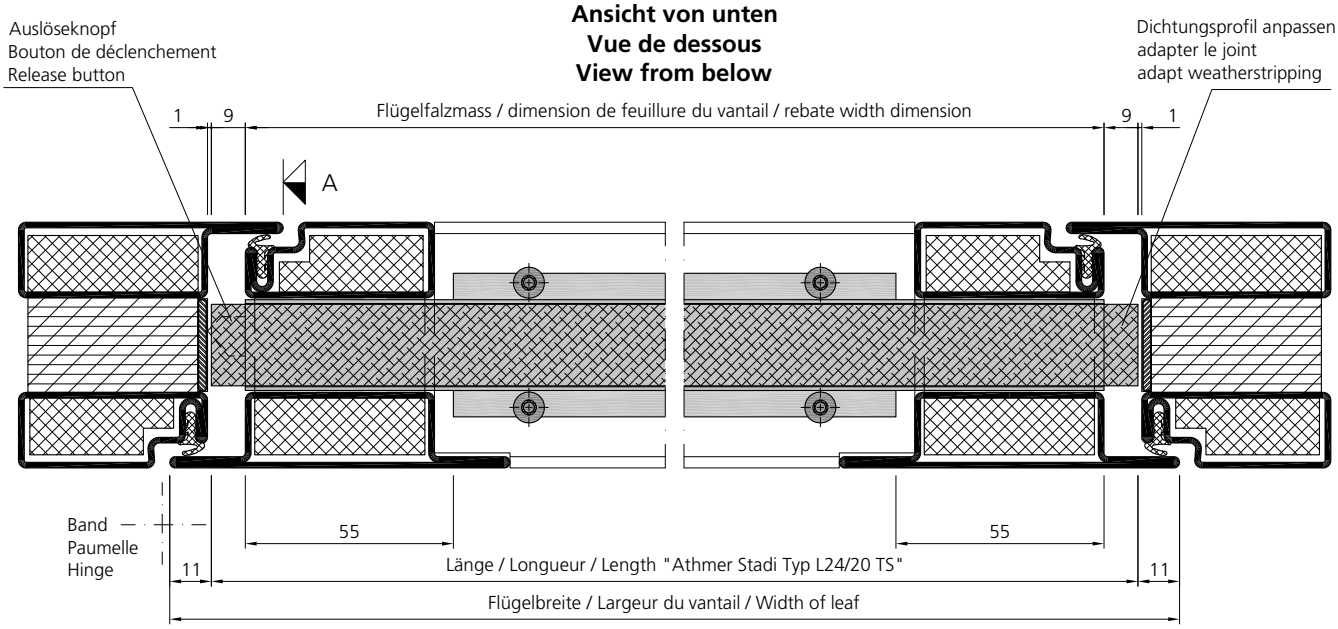

Senkdichtung
Athmer Stadi Typ L24/20 WS
2-flügelig

Joint de seuil automatique
Athmer Stadi Typ L24/20 WS
2 vantaux

Automatic drop seal
Athmer Stadi Typ L24/20 WS
2 leaf

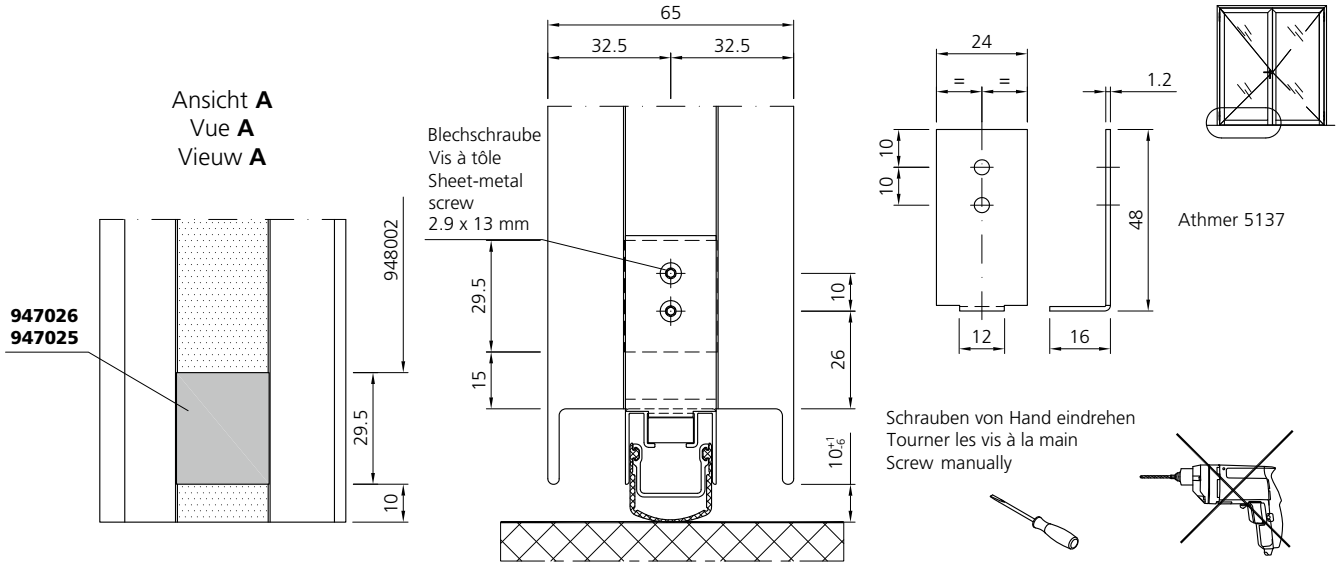

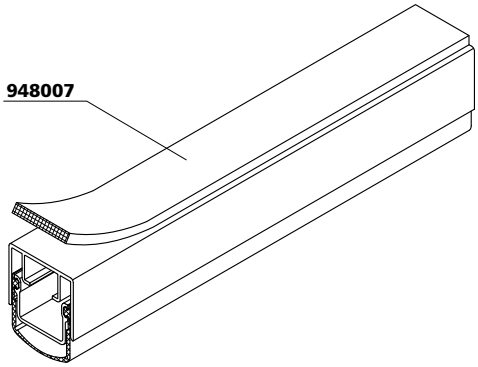

Ansicht von unten (Gangflügel)
Vue de dessous (vantail de service)
View from below (opening leaf)

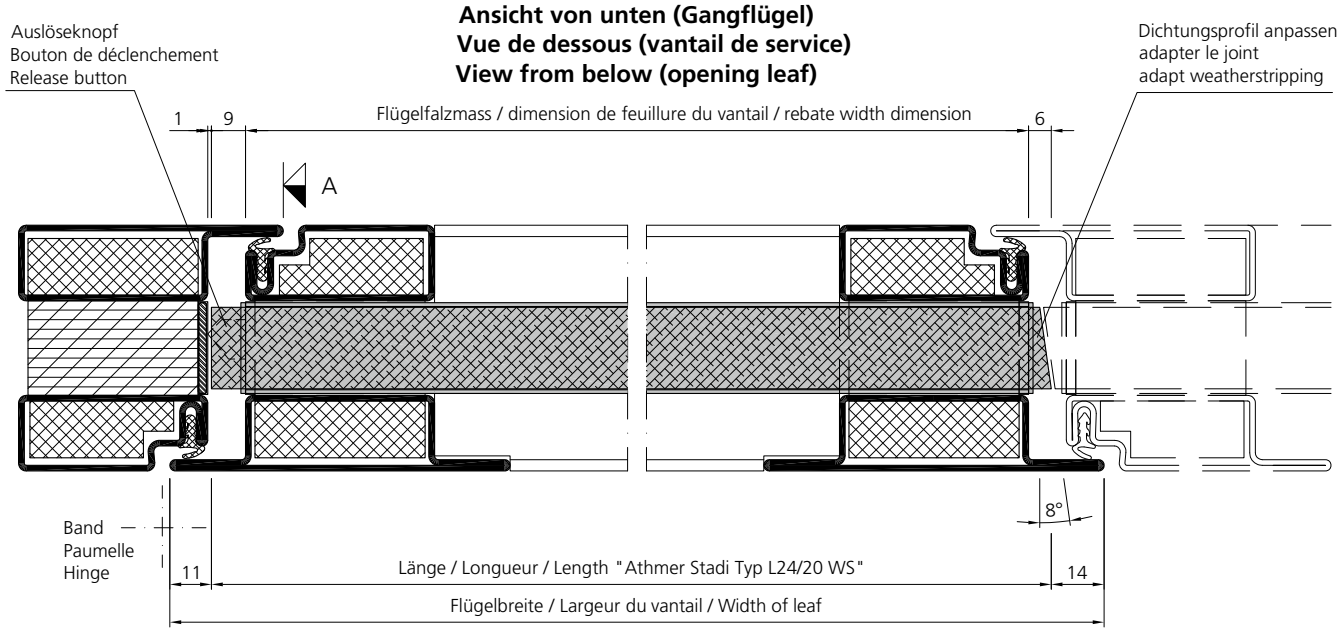

Senkdichtung
Athmer Stadi Typ L24/20 WS
2-flügelig

Joint de seuil automatique
Athmer Stadi Typ L24/20 WS
2 vantaux

Automatic drop seal
Athmer Stadi Typ L24/20 WS
2 leaf

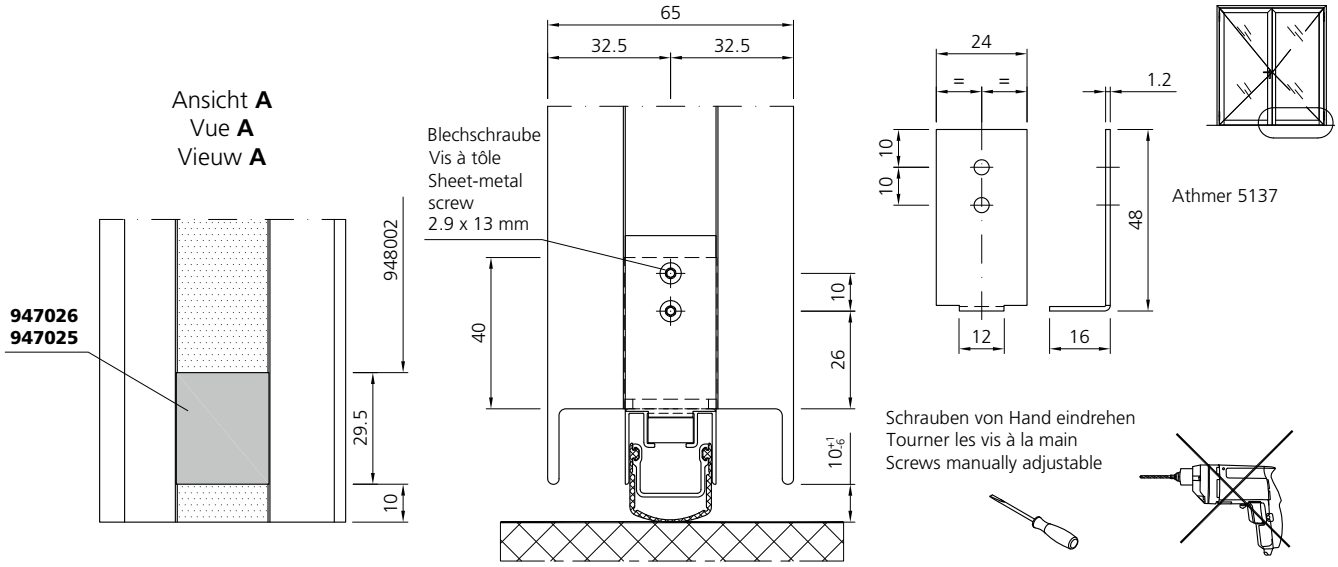

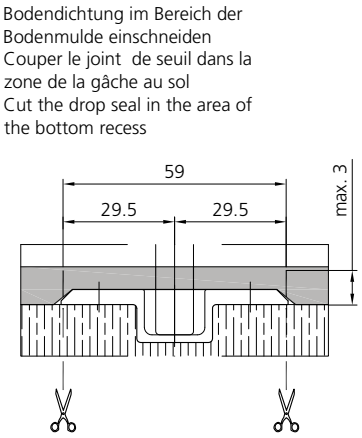

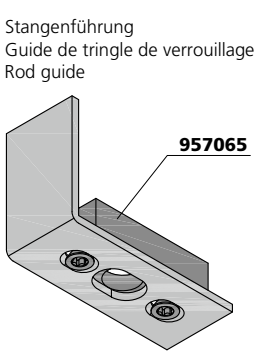

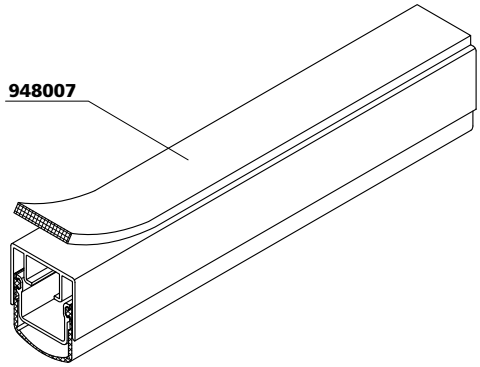

Ansicht von unten (Standflügel)
Vue de dessous (vantail semi-fixe)
View from below (fixed leaf)

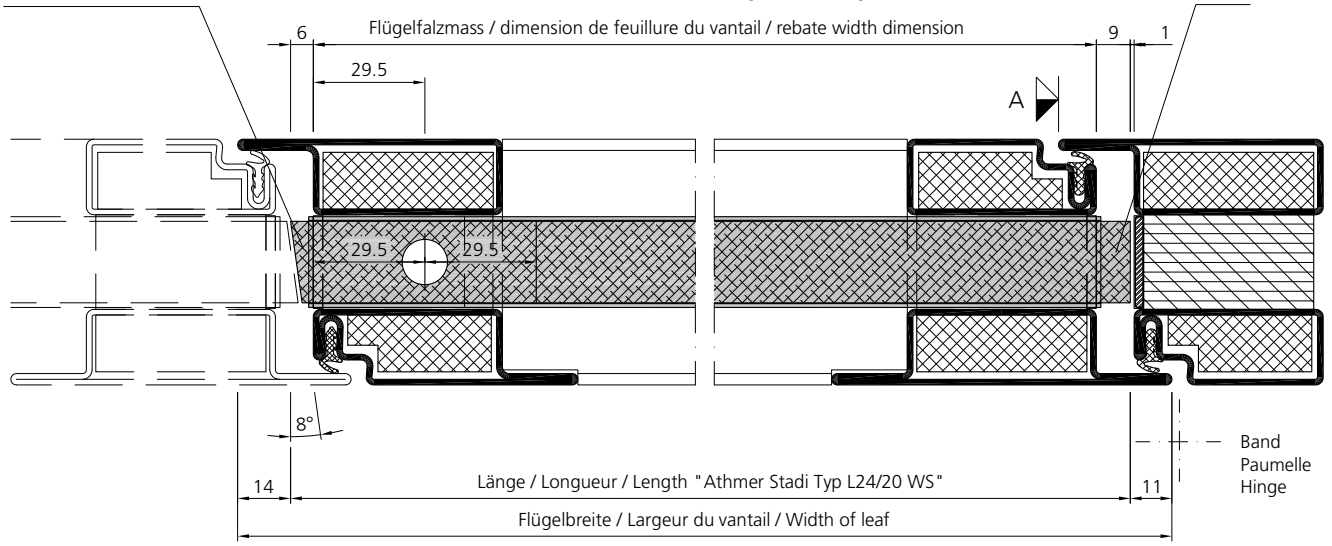

Senkdichtung
Athmer Stadi Typ L24/20 TS
2-flügelig

Joint de seuil automatique
Athmer Stadi Typ L24/20 TS
2 vantaux

Automatic drop seal
Athmer Stadi Typ L24/20 TS
2 leaf

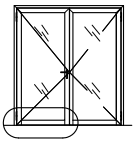

Ansicht **A**
Vue **A**
Vieuw **A**

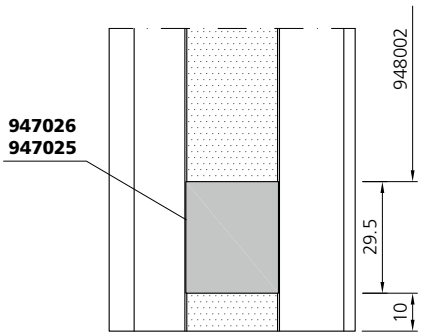

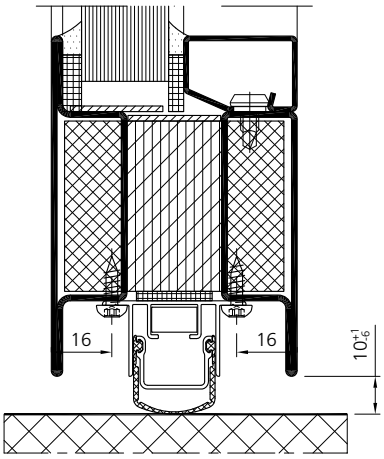

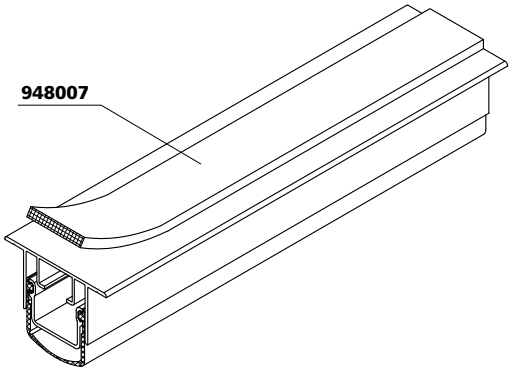



Verarbeitung Zubehör
Mise en œuvre accessoires
Assembly accessories

Ansicht von unten (Gangflügel)
Vue de dessous (vantail de service)
View from below (opening leaf)

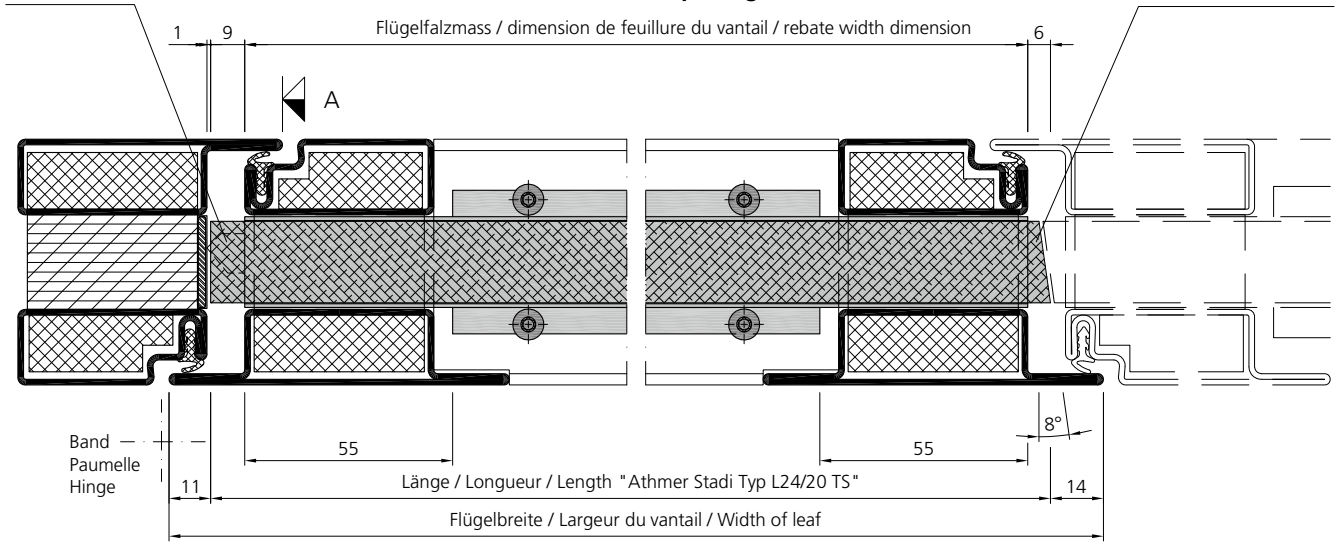

Senkdichtung
Athmer Stadi Typ L24/20 TS
2-flügelig

Joint de seuil automatique
Athmer Stadi Typ L24/20 TS
2 vantaux

Automatic drop seal
Athmer Stadi Typ L24/20 TS
2 leaf

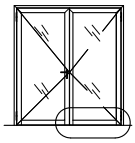

Ansicht **A**
Vue **A**
Vieuw **A**

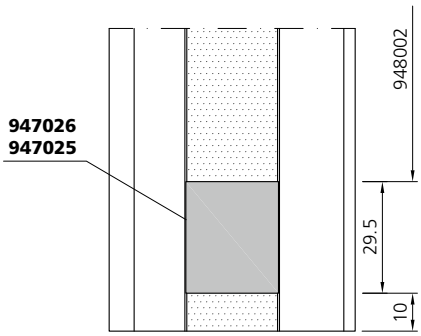

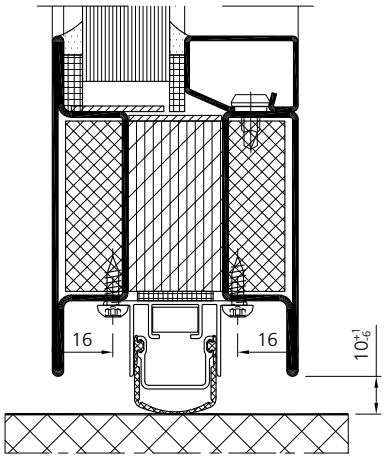

Bodendichtung im Bereich der Bodenmulde einschneiden
Couper le joint de seuil dans la zone de la gâche au sol
Cut the drop seal in the area of the bottom recess

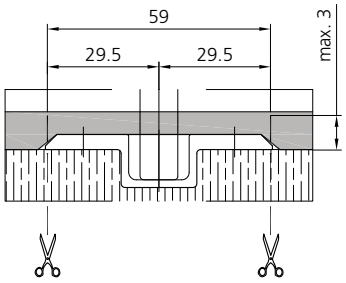

Stangenführung
Guide de tringle de verrouillage
Rod guide

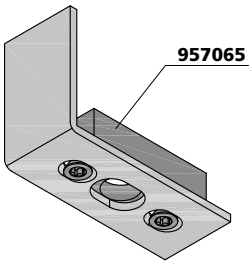

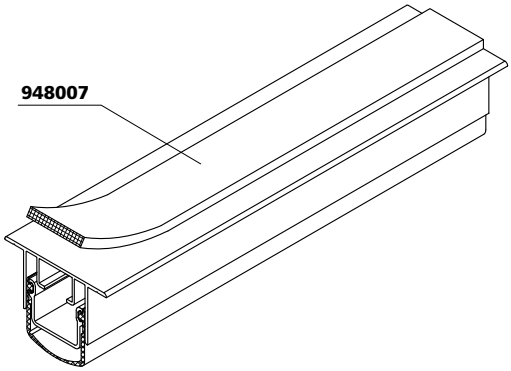

Ansicht von unten (Standflügel)
Vue de dessous (vantail semi-fixe)
View from below (fixed leaf)

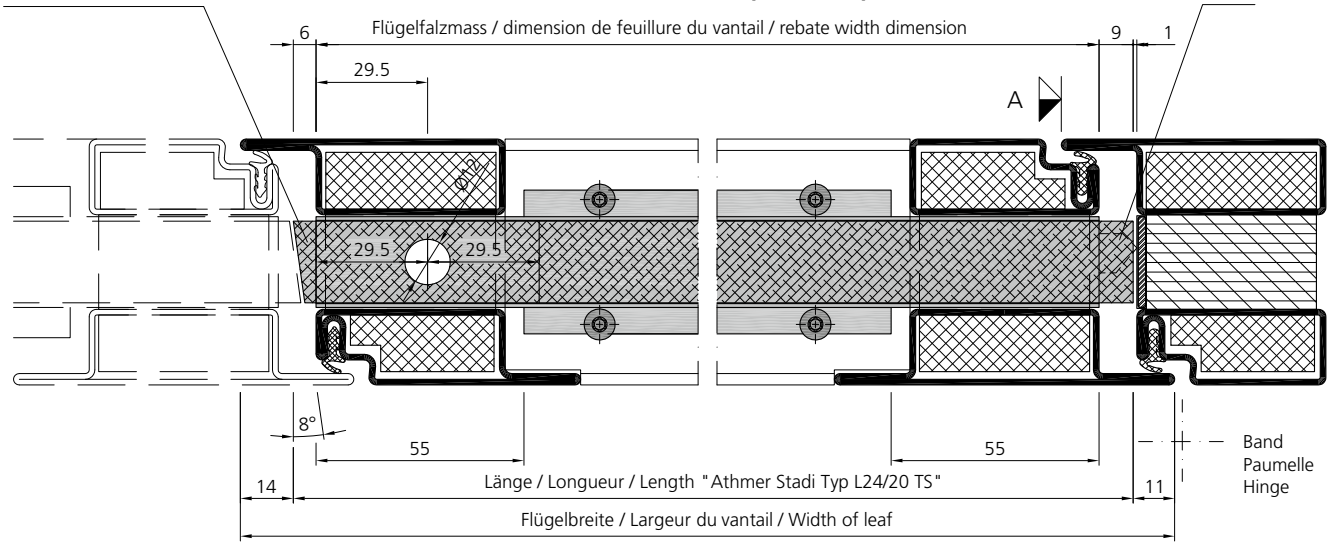

Anordnung Bandschutzstreifen
Bei EI60-1 Tür

Disposition bandes intumescentes
Pour porte EI60-1

Layout intumescent strips
For EI60-1 door

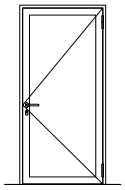

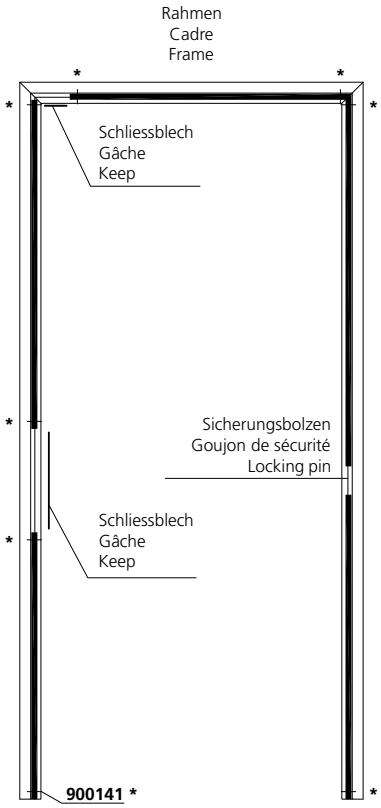

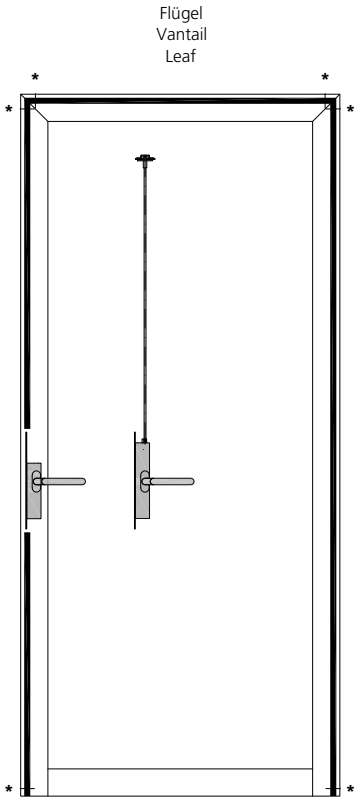

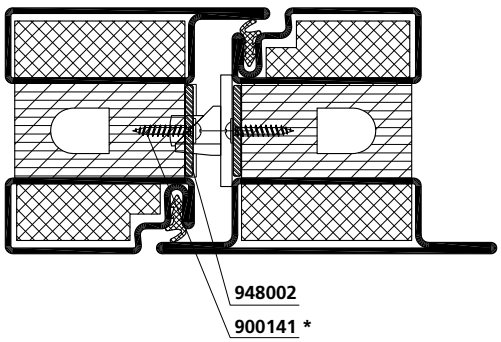

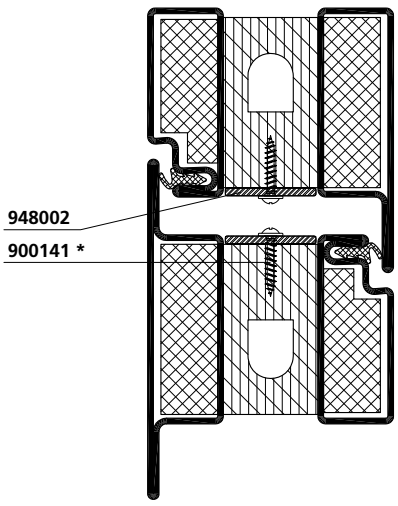

* Montage des Brandschutzstreifens gemäss Montageanleitung!
(in der Verpackungseinheit von 948002 enthalten)
Poser la bande intumescente selon les instructions de montage!
(inclus dans l'unité de conditionnement 948002)
Mounting of the intumescent strip according to the assembly instructions!
(included in the packing unit of 948002)

Anordnung Bandschutzstreifen
Bei EI60-2 Tür

Disposition bandes intumescentes
Pour porte EI60-2

Layout intumescent strips
For EI60-2 door

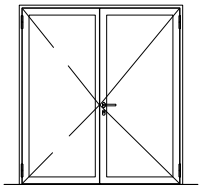

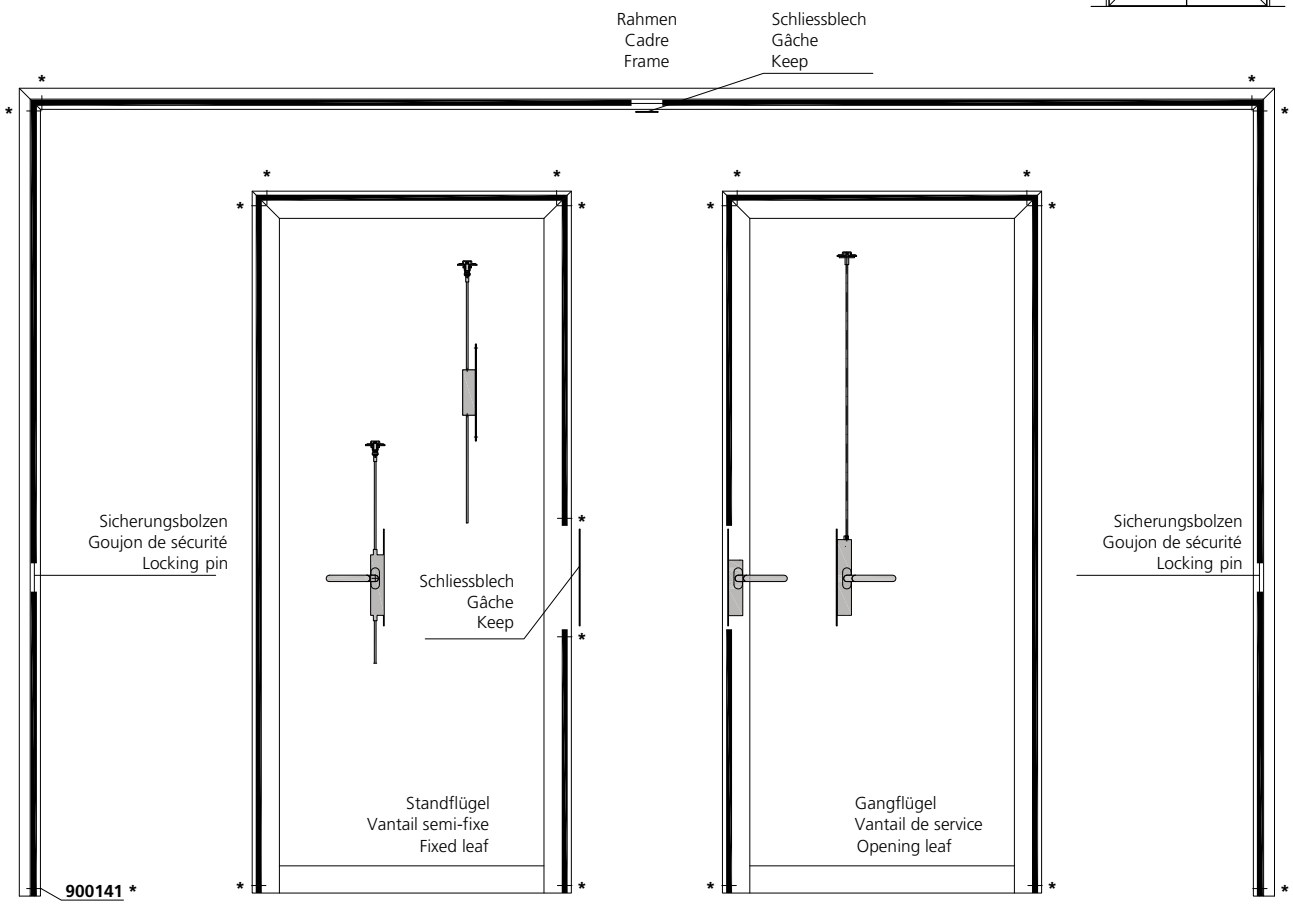

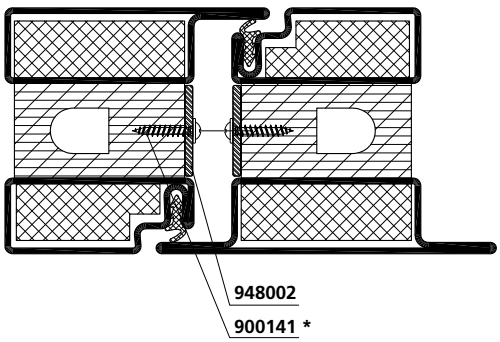

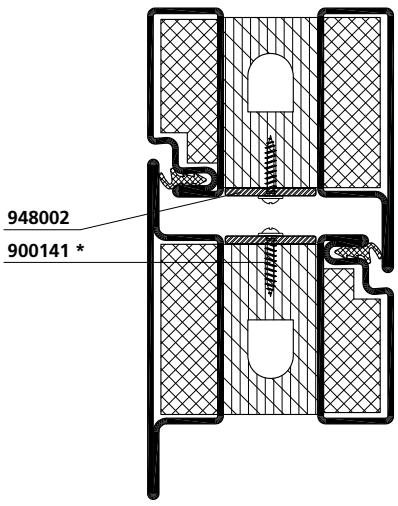

* Montage des Brandschutzstreifens gemäss Montageanleitung!
(in der Verpackungseinheit von 948002 enthalten)
Poser la bande intumescente selon les instructions de montage!
(inclus dans l'unité de conditionnement 948002)
Mounting of the intumescent strip according to the assembly instructions!
(included in the packing unit of 948002)

Anordnung Dämmschichtbildner
Glasfalz

Disposition bandes intumescentes
Feuillure verre

Layout intumescent strips
Glass rebate

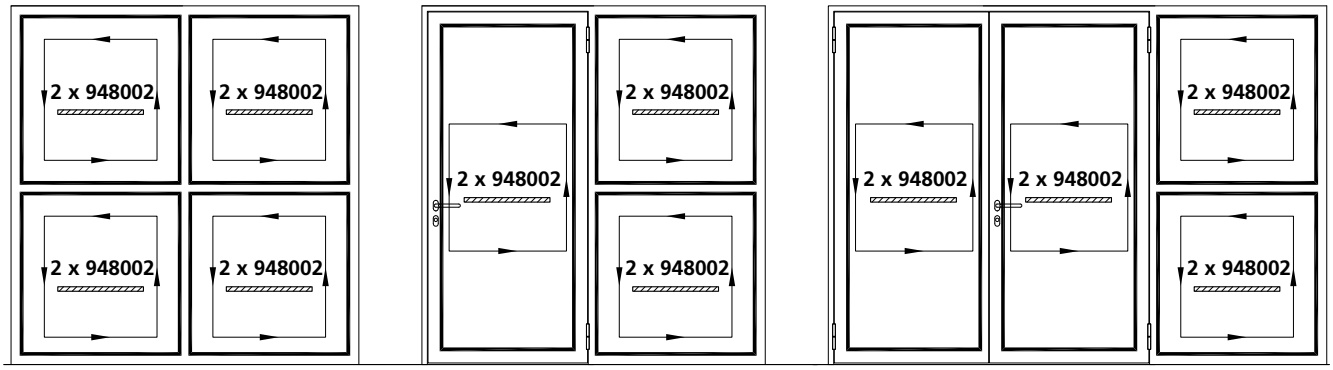

Nassverglasung
Vitrage au silicone
Wet glazing

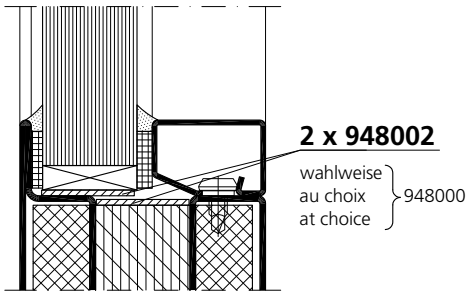

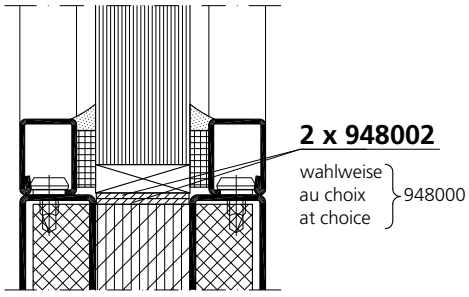

Trockenverglasung
Vitrage à sec
Dry glazing

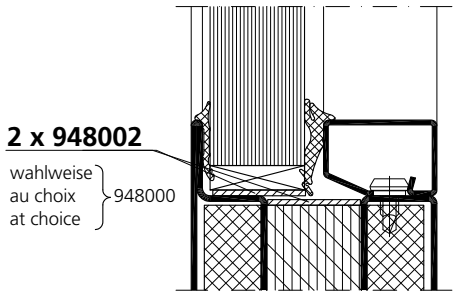

Verglasung
Glasauflager

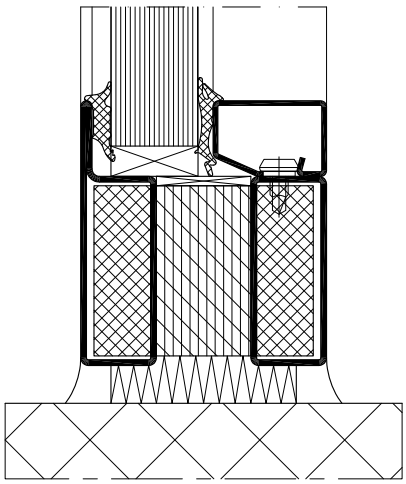

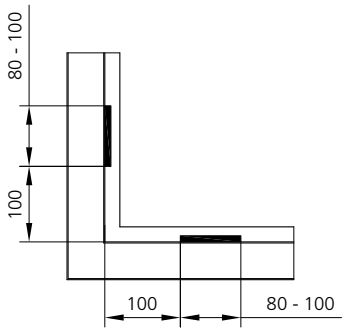

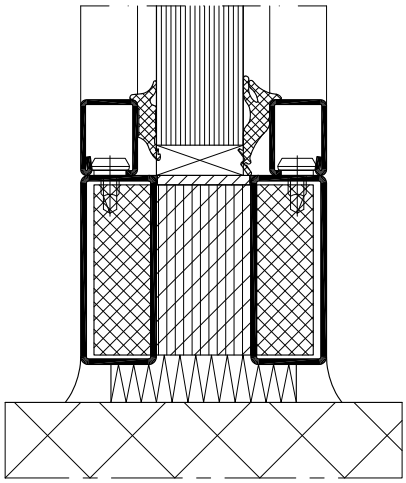

Vitrage
Support de verre

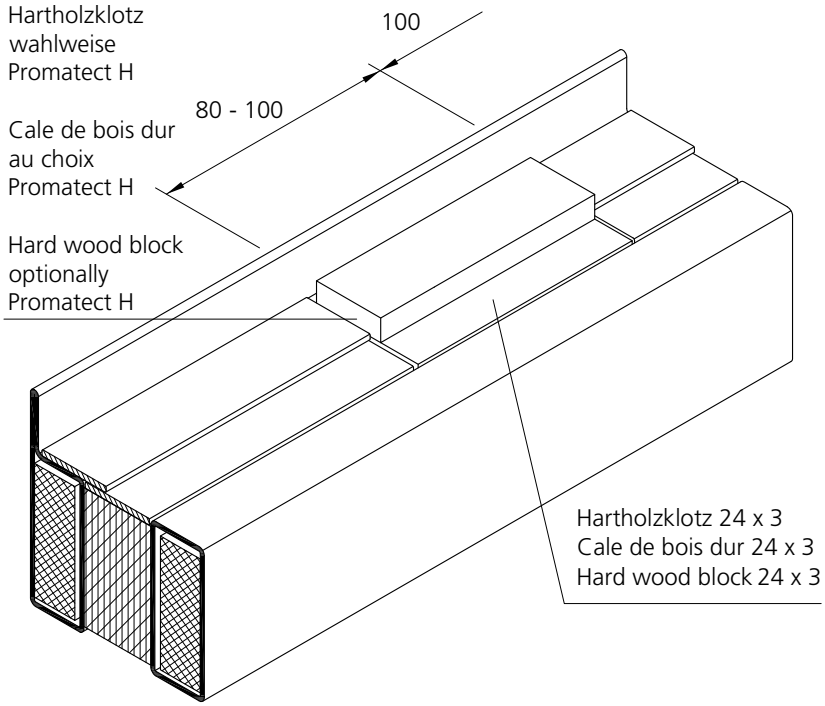

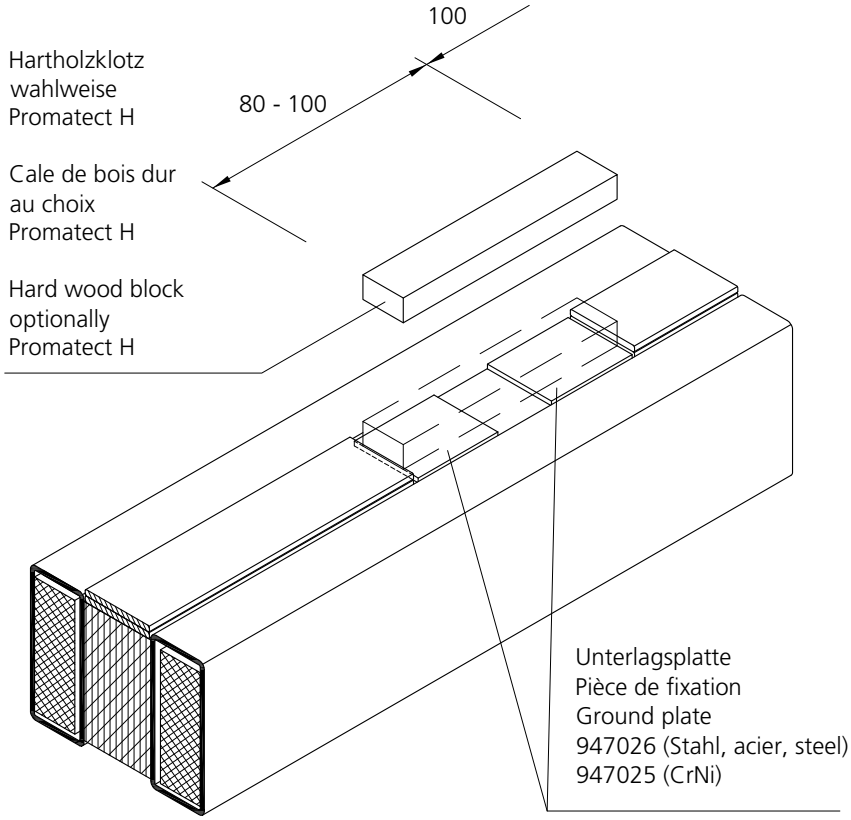

Glazing
Glass support

Verglasungsvarianten
Nassverglasung
1 Glashalteleiste

Variantes de vitrages
Vitrage au silicone
1 parclose

Alternative glazing versions
Silicone glazing
1 glazing bead

Standard-Silikon
Silicone - Standard
Standard - Silicone

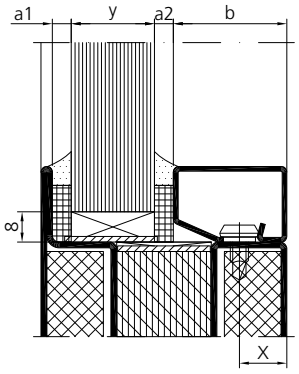

Glasdicke Epaisseur de verre Glass thickness y [mm]	Glashalteleiste Stahl/Edelstahl Parclose acier/acier inox Glazing beads steel/stainless steel b [mm] Stahl / Acier / Steel: Nr. Edelstahl /Acier Inox / Stainless steel: Nr.	Aussendichtung Joint extérieur outer weatherstr.	Innendichtung Joint intérieur inner weatherstripping 948003 a2 = 3 mm	948004 a2 = 4 mm	948005 a2 = 5 mm	948006 a2 = 6 mm	Bohrmass x Trusquinage x Hole distance x
			alternativ (Höhe/hauteur/height 20 mm)				
			948007	948008	948009	948010	
			y [mm]				
15 - 21	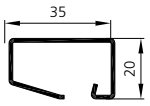 901247 901547	a1 = 3 mm	21	20	19	18	13 [mm]
		a1 = 4 mm	20	19	18	17	
		a1 = 5 mm	19	18	17	16	
		a1 = 6 mm	18	17	16	15	
20 - 26	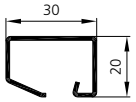 901246 901546	a1 = 3 mm	26	25	24	23	13 [mm]
		a1 = 4 mm	25	24	23	22	
		a1 = 5 mm	24	23	22	21	
		a1 = 6 mm	23	22	21	20	
20 - 26	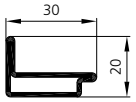 901206 -	a1 = 3 mm	26	25	24	23	10 [mm]
		a1 = 4 mm	25	24	23	22	
		a1 = 5 mm	24	23	22	21	
		a1 = 6 mm	23	22	21	20	
25 - 31	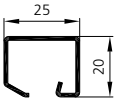 901228 901528	a1 = 3 mm	31	30	29	28	13 [mm]
		a1 = 4 mm	30	29	28	27	
		a1 = 5 mm	29	28	27	26	
		a1 = 6 mm	28	27	26	25	
25 - 31	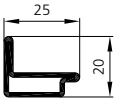 901205 -	a1 = 3 mm	31	30	29	28	10 [mm]
		a1 = 4 mm	30	29	28	27	
		a1 = 5 mm	29	28	27	26	
		a1 = 6 mm	28	27	26	25	
30 - 36	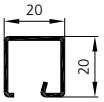 901227 901527	a1 = 3 mm	36	35	34	33	13 [mm]
		a1 = 4 mm	35	34	33	32	
		a1 = 5 mm	34	33	32	31	
		a1 = 6 mm	33	32	31	30	
30 - 36	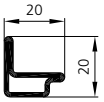 901204 -	a1 = 3 mm	36	35	34	33	10 [mm]
		a1 = 4 mm	35	34	33	32	
		a1 = 5 mm	34	33	32	31	
		a1 = 6 mm	33	32	31	30	



Verglasungsvarianten
Nassverglasung
1 Glashalteleisten

Variantes de vitrages
Vitrage au silicone
1 parcloses

Alternative glazing versions
Silicone glazing
1 glazing beads

Standard-Silikon
Silicone - Standard
Standard - Silicone

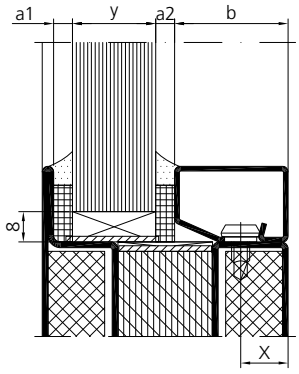

Glasdicke Epaisseur de verre Glass thickness y [mm]	Glashalteleiste Stahl/Edelstahl Parclose acier/acier inox Glazing beads steel/stainless steel b [mm] Stahl / Acier / Steel: Nr. Edelstahl /Acier Inox / Stainless steel: Nr.	Aussendichtung Joint extérieur outer weatherstr.	Innendichtung Joint intérieur inner weatherstripping 948003 a2 = 3 mm / 948004 a2 = 4 mm / 948005 a2 = 5 mm / 948006 a2 = 6 mm				Bohrmass x Trusquinage x Hole distance x
			alternativ (Höhe/hauteur/height 20 mm)				
			948007	948008	948009	948010	
			y [mm]				
33 - 39	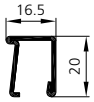 901231 / 901531	a1 = 3 mm	39	38	37	36	8 [mm]
		a1 = 4 mm	38	37	36	35	
		a1 = 5 mm	37	36	35	34	
		a1 = 6 mm	36	35	34	33	
35 - 41	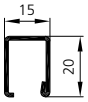 901226 / 901526	a1 = 3 mm	41	40	39	38	8 [mm]
		a1 = 4 mm	40	39	38	37	
		a1 = 5 mm	39	38	37	36	
		a1 = 6 mm	38	37	36	35	
40 - 46	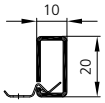 901241 -	a1 = 3 mm	46	45	44	43	16 [mm]
		a1 = 4 mm	45	44	43	42	
		a1 = 5 mm	44	43	42	41	
		a1 = 6 mm	43	42	41	40	
47.5 - 53.5	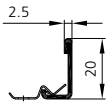 901245 -	a1 = 3 mm	53.5	52.5	51.5	50.5	16 [mm]
		a1 = 4 mm	52.5	51.5	50.5	49.5	
		a1 = 5 mm	51.5	50.5	49.5	48.5	
		a1 = 6 mm	50.5	49.5	48.5	47.5	

Diese theoretischen Verglasungstabellen gelten nur für flächenbündig gesetzte Glashalteleisten (Bohrmass x).
Bei versetzter Anordnung der Glashalteleisten sowie Toleranzen bei den Füllelementen sind Vorversuche durchzuführen.

Ces tableaux théoriques de vitrage sont seulement valables pour des parcloses affleurées (trusquinage x).
Lors d'une disposition décalée des parcloses, ainsi que pour les tolérances concernant les éléments de remplissage, des essais préalables doivent être effectués.

These theoretical glazing tables apply only to flush-fitting glazing beads (distance between holes x).
Where glazing beads are placed alternately and where there are tolerances in the infill element, a trial run is necessary before.

Verglasungsvarianten
Nassverglasung
2 Glashalteleisten

Variantes de vitrages
Vitrage au silicone
2 parcloses

Alternative glazing versions
Silicone glazing
2 glazing beads

Standard-Silikon
Silicone - Standard
Standard - Silicone

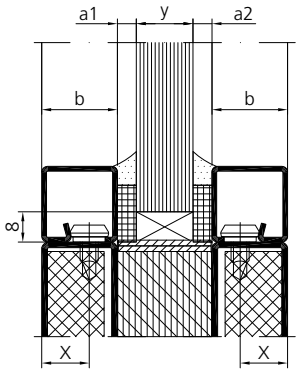

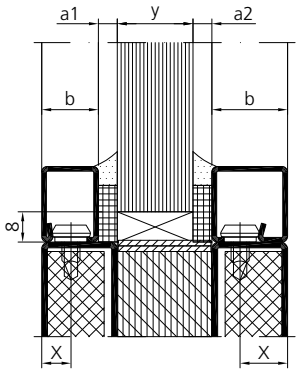

Glas-dicke Epaisseur de verre Glass thickness y [mm]	Glashalteleiste Stahl/Edelstahl Parclose acier/acier inox Glazing beads steel/stainless steel b [mm] Stahl / Acier / Steel: Nr. / Edelstahl /Acier Inox / Stainless steel: Nr.		Aussendichtung Joint extérieur outer weatherstr.	Innendichtung Joint intérieur inner weatherstripping 948003 a2 = 3 mm / 948004 a2 = 4 mm / 948005 a2 = 5 mm / 948006 a2 = 6 mm; alternativ (Höhe/hauteur/height 20 mm) 948007 / 948008 / 948009 / 948010 y [mm]				Bohr-mass x Trusqui-nage x Hole dis-tance x
13 - 19	901227 / 901527	901227 / 901527	a1 = 3 mm	19	18	17	16	13 [mm]
			a1 = 4 mm	18	17	16	15	
			a1 = 5 mm	17	16	15	14	
			a1 = 6 mm	16	15	14	13	
13 - 19	901204 / -	901204 / -	a1 = 3 mm	19	18	17	16	10 [mm]
			a1 = 4 mm	18	17	16	15	
			a1 = 5 mm	17	16	15	14	
			a1 = 6 mm	16	15	14	13	
16 - 22	901231 / 901531	901227 / 901527	a1 = 3 mm	22	21	20	19	8/13 [mm]
			a1 = 4 mm	21	20	19	18	
			a1 = 5 mm	20	19	18	17	
			a1 = 6 mm	19	18	17	16	
18 - 24	901226 / 901526	901227 / 901527	a1 = 3 mm	24	23	22	21	8/13 [mm]
			a1 = 4 mm	23	22	21	20	
			a1 = 5 mm	22	21	20	19	
			a1 = 6 mm	21	20	19	18	
18 - 24	901241 / -	901228 / 901528	a1 = 3 mm	24	23	22	21	16/13[mm]
			a1 = 4 mm	23	22	21	20	
			a1 = 5 mm	22	21	20	19	
			a1 = 6 mm	21	20	19	18	
18 - 24	901231 / 901531	901231 / 901531	a1 = 3 mm	24	23	22	21	8 [mm]
			a1 = 4 mm	23	22	21	20	
			a1 = 5 mm	22	21	20	19	
			a1 = 6 mm	21	20	19	18	

Verglasungsvarianten
Nassverglasung
2 Glashalteleisten

Variantes de vitrages
Vitrage au silicone
2 parcloses

Alternative glazing versions
Silicone glazing
2 glazing beads

Standard-Silikon
Silicone - Standard
Standard - Silicone

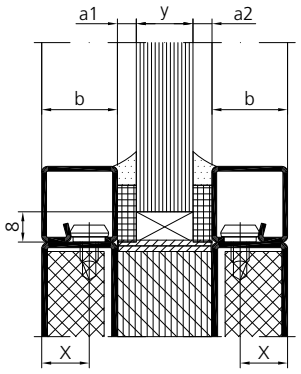

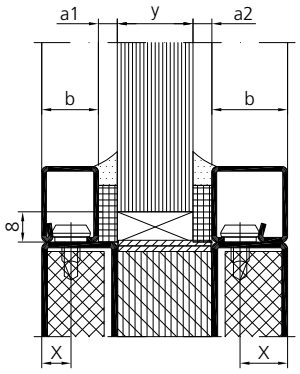

Glas-dicke Epaisseur de verre Glass thickness y [mm]	Glashalteleiste Stahl/Edelstahl Parclose acier/acier inox Glazing beads steel/stainless steel b [mm]		Aussendichtung Joint extérieur outer weatherstr.	Innendichtung Joint intérieur inner weatherstripping				Bohr-mass x Trusqui-nage x Hole dis-tance x
				948003 a2 = 3 mm	948004 a2 = 4 mm	948005 a2 = 5 mm	948006 a2 = 6 mm	
				alternativ (Höhe/hauteur/height 20 mm)				
	Stahl / Acier / Steel: Nr. Edelstahl /Acier Inox / Stainless steel: Nr.	Stahl / Acier / Steel: Nr. Edelstahl /Acier Inox / Stainless steel: Nr.		948007	948008	948009	948010	
				y [mm]				
23 - 29	901226 / 901526	901226 / 901526	a1 = 3 mm	29	28	27	26	8 [mm]
			a1 = 4 mm	28	27	26	25	
			a1 = 5 mm	27	26	25	24	
			a1 = 6 mm	26	25	24	23	
26 - 32	901241 / -	901231 / 901531	a1 = 3 mm	32	31	30	29	16/8 [mm]
			a1 = 4 mm	31	30	29	28	
			a1 = 5 mm	30	29	28	27	
			a1 = 6 mm	29	28	27	26	
28 - 34	901241 / -	901226 / 901526	a1 = 3 mm	34	33	32	31	16/8 [mm]
			a1 = 4 mm	33	32	31	30	
			a1 = 5 mm	32	31	30	29	
			a1 = 6 mm	31	30	29	28	
33 - 39	901241 / -	901241 / -	a1 = 3 mm	39	38	37	36	16 [mm]
			a1 = 4 mm	38	37	36	35	
			a1 = 5 mm	37	36	35	34	
			a1 = 6 mm	36	35	34	33	
40.5 - 46.5	901245 / -	901241 / -	a1 = 3 mm	46.5	45.5	44.5	43.5	16 [mm]
			a1 = 4 mm	45.5	44.5	43.5	42.5	
			a1 = 5 mm	44.5	43.5	42.5	41.5	
			a1 = 6 mm	43.5	42.5	41.5	40.5	
48 - 54	901245 / -	901245 / -	a1 = 3 mm	54	53	52	51	16 [mm]
			a1 = 4 mm	53	52	51	50	
			a1 = 5 mm	52	51	50	49	
			a1 = 6 mm	51	50	49	48	

Verarbeitung Zubehör
Mise en œuvre accessoires
Assembly accessories

Verglasungsvarianten
Trockenverglasung
1 Glashalteleiste

Variantes de vitrages
Vitrage à sec
1 parclose

Alternative glazing versions
Dry glazing
1 glazing bead

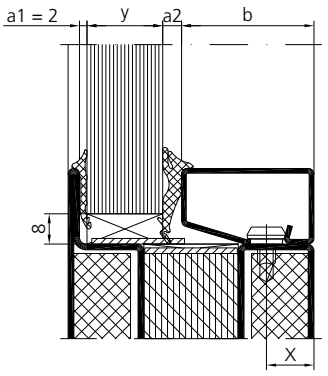

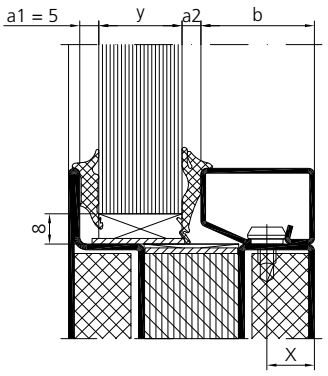

Glas-dicke Epaisseur de verre Glass thickness y [mm]	Glashalteleiste Stahl/Edelstahl Parclose acier/acier inox Glazing beads steel/stainless steel b [mm] Stahl / Acier / Steel: Nr. Edelstahl /Acier Inox / Stainless steel: Nr.	Aussendichtung Joint extérieur outer weatherstr.	Innendichtung Joint intérieur inner weatherstripping 905315 a2 = 3 - 5 mm / 905316 a2 = 4 - 6 mm / 905317 a2 = 6 - 8 mm — y [mm]									Bohr-mass x Trusqui-nage x Hole dis-tance x
14 - 22	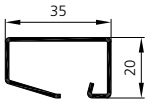 901247 901547	a1 = 2 mm 905312	22	21	20	21	20	19	19	18	17	13 [mm]
		a1 = 5 mm 905314	19	18	17	18	17	16	16	15	14	
19 - 27	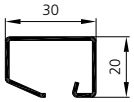 901246 901546	a1 = 2 mm 905312	27	26	25	26	25	24	24	23	22	13 [mm]
		a1 = 5 mm 905314	24	23	22	23	22	21	21	20	19	
19 - 27	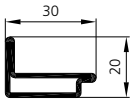 901206 -	a1 = 2 mm 905312	27	26	25	26	25	24	24	23	22	10 [mm]
		a1 = 5 mm 905314	24	23	22	23	22	21	21	20	19	
24 - 32	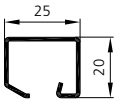 901228 901528	a1 = 2 mm 905312	32	31	30	31	30	29	29	28	27	13 [mm]
		a1 = 5 mm 905314	29	28	27	28	27	26	26	25	24	
24 - 32	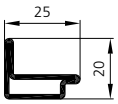 901205 -	a1 = 2 mm 905312	32	31	30	31	30	29	29	28	27	10 [mm]
		a1 = 5 mm 905314	29	28	27	28	27	26	26	25	24	
29 - 37	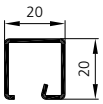 901227 901527	a1 = 2 mm 905312	37	36	35	36	35	34	34	33	32	13 [mm]
		a1 = 5 mm 905314	34	33	32	33	32	31	31	30	29	
29 - 37	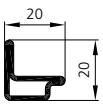 901204 -	a1 = 2 mm 905312	37	36	35	36	35	34	34	33	32	10 [mm]
		a1 = 5 mm 905314	34	33	32	33	32	31	31	30	29	

Verglasungsvarianten
Trockenverglasung
1 Glashalteleiste

Variantes de vitrages
Vitrage à sec
1 parclose

Alternative glazing versions
Dry glazing
1 glazing bead

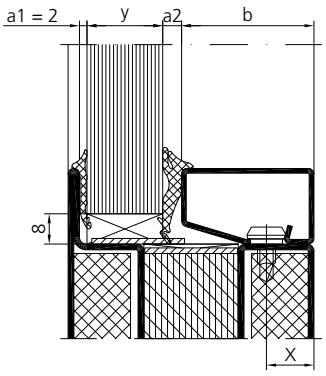

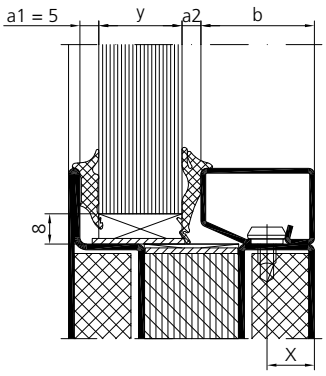

Glas-dicke Epaisseur de verre Glass thickness y [mm]	Glashalteleiste Stahl/Edelstahl Parclose acier/acier inox Glazing beads steel/stainless steel b [mm] Stahl / Acier / Steel: Nr. Edelstahl /Acier Inox / Stainless steel: Nr.	Aussendichtung Joint extérieur outer weatherstr.	Innendichtung Joint intérieur inner weatherstripping 905315 a2 = 3 - 5 mm / 905316 a2 = 4 - 6 mm / 905317 a2 = 6 - 8 mm — y [mm]									Bohr-mass x Trusqui-nage x Hole dis-tance x
34 - 42	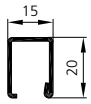 901226 901526	a1 = 2 mm 905312	**42**	**41**	**40**	**41**	**40**	**39**	**39**	**38**	**37**	8 [mm]
		a1 = 5 mm 905314	**39**	**38**	**37**	**38**	**37**	**36**	**36**	**35**	**34**	

Diese theoretischen Verglasungstabellen gelten nur für flächenbündig gesetzte Glashalteleisten (Bohrmass x).
Bei versetzter Anordnung der Glashalteleisten sowie Toleranzen bei den Füllelementen sind Vorversuche durchzuführen.

Ces tableaux théoriques de vitrage sont seulement valables pour des parcloses affleurées (trusquinage x).
Lors d'une disposition décalée des parcloses, ainsi que pour les tolérances concernant les éléments de remplissage, des essais préalables doivent être effectués.

These theoretical glazing tables apply only to flush-fitting glazing beads (distance between holes x).
Where glazing beads are placed alternately and where there are tolerances in the infill element, a trial run is necessary before.

Verglasungsvarianten
Trockenverglasung
2 Glashalteleisten

Variantes de vitrages
Vitrage à sec
2 parcloses

Alternative glazing versions
Dry glazing
2 glazing beads

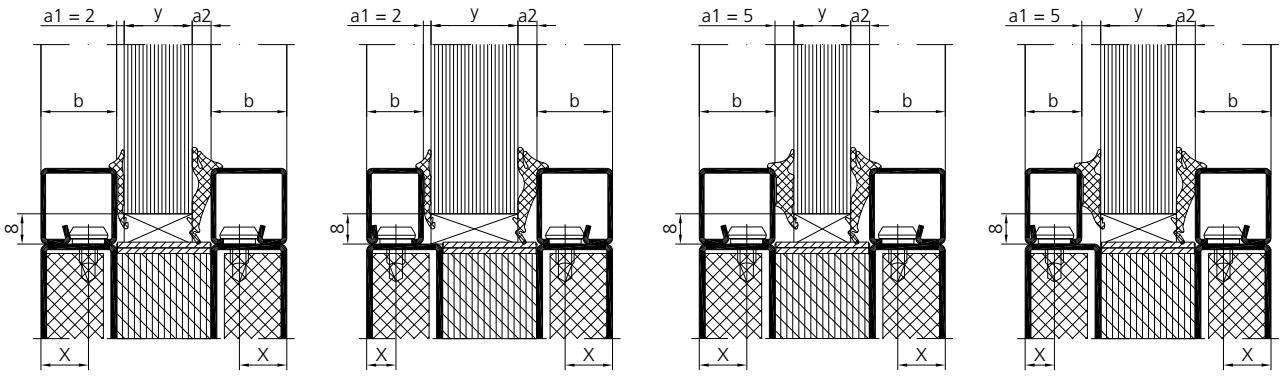

Glasdicke Epaisseur de verre Glass thickness y [mm]	Glashalteleiste Stahl/Edelstahl Parclose acier/acier inox Glazing beads steel/stainless steel b [mm] Stahl / Acier / Steel: Nr. Edelstahl /Acier Inox / Stainless steel: Nr.	Stahl / Acier / Steel: Nr. Edelstahl /Acier Inox / Stainless steel: Nr.	Aussendichtung Joint extérieur outer weatherstr.	Innendichtung Joint intérieur inner weatherstripping 905315 a2 = 3 - 5 mm / 905316 a2 = 4 - 6 mm / 905317 a2 = 6 - 8 mm — y [mm]									Bohrmass x Trusquinage x Hole distance x
				905315			905316			905317			
				a2 = 3	a2 = 4	a2 = 5	a2 = 4	a2 = 5	a2 = 6	a2 = 5	a2 = 6	a2 = 8	
12 - 20	901227 / 901527	901227 / 901527	a1 = 2 mm 905312	20	19	18	19	18	17	17	16	15	13 [mm]
			a1 = 5 mm 905314	17	16	15	16	15	14	14	13	12	
12 - 20	901204 / -	901204 / -	a1 = 2 mm 905312	20	19	18	19	18	17	17	16	15	10 [mm]
			a1 = 5 mm 905314	17	16	15	16	15	14	14	13	12	
17 - 25	901226 / 901526	901227 / 901527	a1 = 2 mm 905312	25	24	23	24	23	22	22	21	20	8/13 [mm]
			a1 = 5 mm 905314	22	21	20	21	20	19	19	18	17	
17 - 25	☐20/10/2 ☐20/10/2	901228 / 901528	a1 = 2 mm 905312	25	24	23	24	23	22	22	21	20	5/13 [mm]
			a1 = 5 mm 905314	22	21	20	21	20	19	19	18	17	
22 - 30	901226 / 901526	901226 / 901526	a1 = 2 mm 905312	30	29	28	29	28	27	27	26	25	8 [mm]
			a1 = 5 mm 905314	27	26	25	26	25	24	24	23	22	
27 - 35	☐20/10/2 ☐20/10/2	901226 / 901526	a1 = 2 mm 905312	35	34	33	34	33	32	32	31	30	5/8 [mm]
			a1 = 5 mm 905314	32	31	30	31	30	29	29	28	27	
32 - 40	☐20/10/2 ☐20/10/2	☐20/10/2 ☐20/10/2	a1 = 2 mm 905312	40	39	38	39	38	37	37	36	35	5 [mm]
			a1 = 5 mm 905314	37	36	35	36	35	34	34	33	32	

Verglasungsvarianten — Variantes de vitrages — Alternative glazing versions

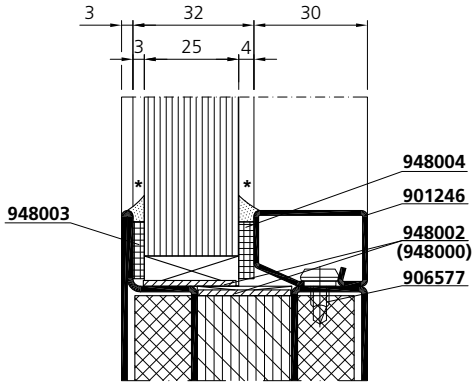

fl_vv_0301

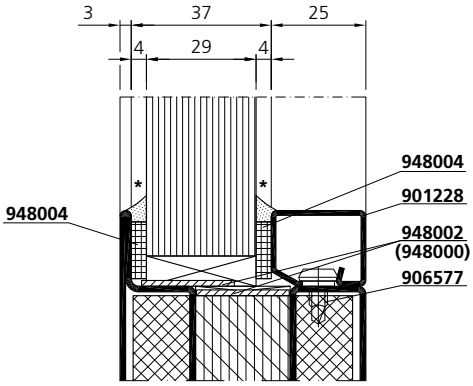

fl_vv_0302

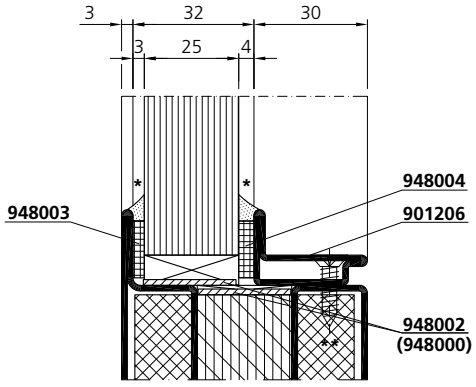

fl_vv_0303

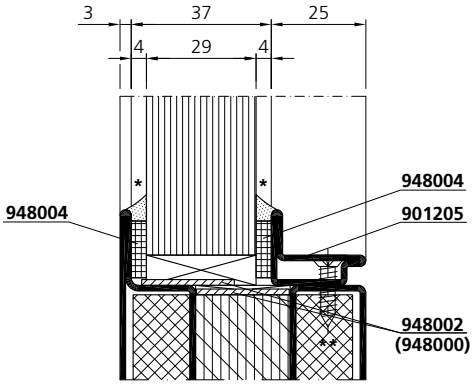

fl_vv_0304

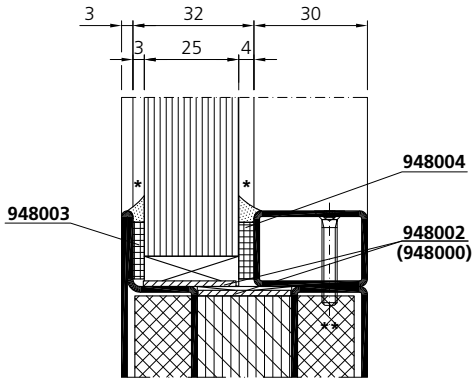

fl_vv_0305

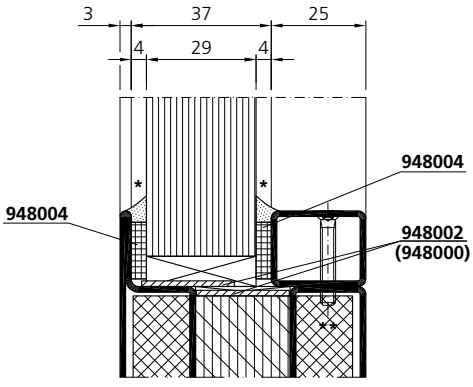

fl_vv_0306

Stahlrohre / Stahlwinkel als Einzelstäbe oder als Rahmen verschweisst.
Stahl- oder Edelstahlrohr s ≥ 1.5 mm
Stahl- oder Edelstahlwinkel s ≥ 3 mm

Tubes / équerres en acier en barres individuelles ou en cadres soudés.
Tube en acier ou en acier inox s ≥ 1.5 mm
équerre en acier ou en acier inox s ≥ 3 mm

Steel tube / steel angles as single bars or welded as frame.
Steel or stainless steel tube s ≥ 1.5 mm
Steel or stainless steel angles s ≥ 3 mm

Glasunterlage
Hartholzklotz L=80-100
wahlweise Promatect H

Support de verre
Cale de bois dur L=80-100
au choix Promatect H

Glass support
Hard wood block L=80-100
optionally Promatect H

* Wahlweise Versiegelung durch Silikon-, Acryl- oder PU Dichtstoff.

Etanchéité au choix avec joint silicone, acrylique ou PU.

Optionally sealed with silicone, acryl or PU sealant.

** Verschraubungen mittels Schraube M4 wahlweise Blechschraube Ø 4.8 × 38 Abstände à (Ecke) ≤ 70 / ≤ 400 mit Gewinde oder mittels St.-Einnietmutter.

Fixation avec vis M4 au choix vis à tôle, Ø 4.8 × 38, distances à (angle) ≤ 70 / ≤ 400 avec filetage ou au moyen d'un rivet taraudé en acier.

Mounted with M4 screw optionally sheet-metal screw Ø 4.8 × 38 distances of (corner) ≤ 70 / ≤ 400 with thread or with steel rivet nut.

Grundsätzlich sind alle Verglasungsvarianten als Trocken- oder Nassverglasung ausführbar.
En principe toutes les versions de vitrage sont exécutables comme vitrage à sec ou au silicone.
Basically all glazing variants can be carried out as dry or wet glazing.

Verglasungsvarianten — Variantes de vitrages — Alternative glazing versions

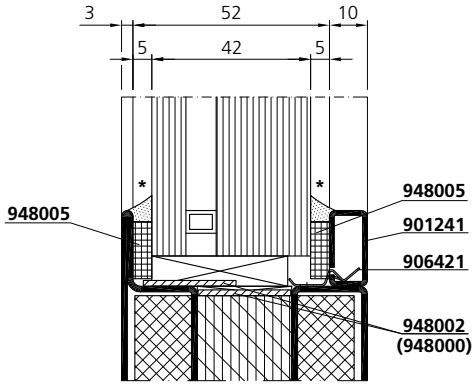

fl_vv_0307

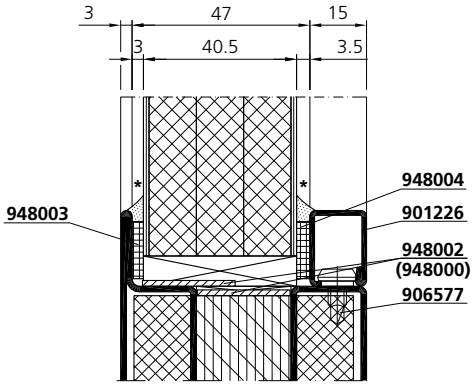

fl_vv_0308

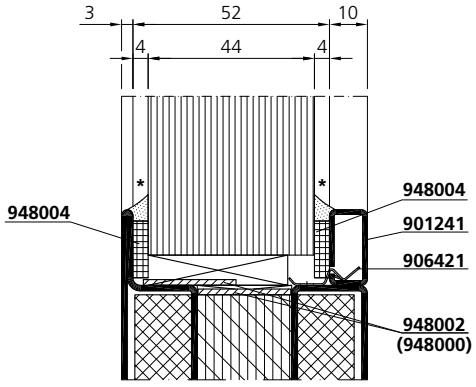

fl_vv_0309

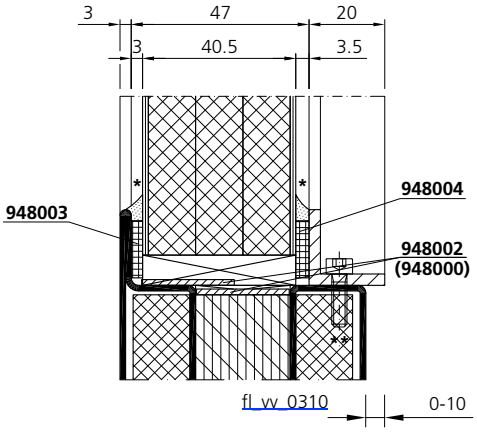

fl_vv_0310

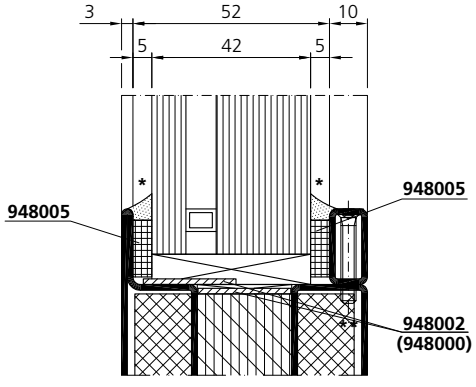

fl_vv_0311

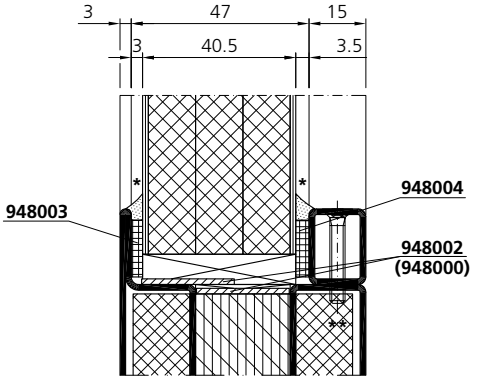

fl_vv_0312

Füllungen/Remplissages/Fillings
3 × "GKF"-Platte/panneau/panel
(12 mm dick/d'épaisseur/thick)

Paneele mit Stahl-, Alu-, CrNi-, Ms- oder Cu-Blech (1,0 - 1,5 dick) beplankt, aufgeklebt mit "Promat-Kleber K84"

Panneaux en tôle d'acier, alu, CrNi, Ms ou Cu (épais de 1,0 - 1,5), remplissage en panneaux collés, collés avec „Promat K84"

Panels with steel, alu, CrNi, Ms or Cu sheets (1,0 - 1,5 thick) layered, glued on with „Promat-glue K84"

Glasunterlage
Hartholzklotz L=80-100
wahlweise Promatect H

Support de verre
Cale de bois dur L=80-100
au choix Promatect H

Glass support
Hard wood block L=80-100
optionally Promatect H

***** Wahlweise Versiegelung durch Silikon-, Acryl- oder PU Dichtstoff.

Etanchéité au choix avec joint silicone, acrylique ou PU.

Optionally sealed with silicone, acryl or PU sealant.

****** Verschraubungen mittels Schraube M4 wahlweise Blechschraube Ø 4.8 × 38 Abstände à (Ecke) ≤ 70 / ≤ 400 mit Gewinde oder mittels St.-Einnietmutter.

Fixation avec vis M4 au choix vis à tôle, Ø 4.8 × 38, distances à (angle) ≤ 70 / ≤ 400 avec filetage ou au moyen d'un rivet taraudé en acier.

Mounted with M4 screw optionally sheet-metal screw Ø 4.8 × 38 distances of (corner) ≤ 70 / ≤ 400 with thread or with steel rivet nut.

Stahlrohre / Stahlwinkel als Einzelstäbe oder als Rahmen verschweisst.
Stahl- oder Edelstahlrohr s ≥ 1.5 mm
Stahl- oder Edelstahlwinkel s ≥ 3 mm

Tubes / équerres en acier en barres individuelles ou en cadres soudés.
Tube en acier ou en acier inox s ≥ 1.5 mm
équerre en acier ou en acier inox s ≥ 3 mm

Steel tube / steel angles as single bars or welded as frame.
Steel or stainless steel tube s ≥ 1.5 mm
Steel or stainless steel angles s ≥ 3 mm

Grundsätzlich sind alle Verglasungsvarianten als Trocken- oder Nassverglasung ausführbar.
En principe toutes les versions de vitrage sont exécutables comme vitrage à sec ou au silicone.
Basically all glazing variants can be carried out as dry or wet glazing.

Verglasungsvarianten — Variantes de vitrages — Alternative glazing versions

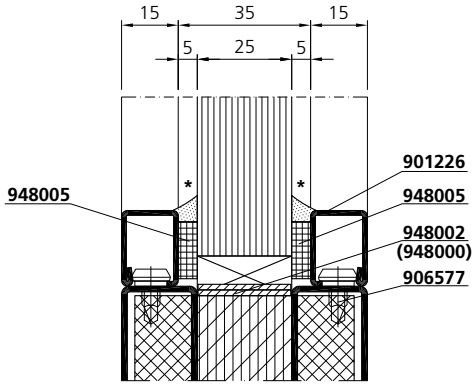

fl_vv_0313

Stahlrohre / Stahlwinkel als Einzelstäbe oder als Rahmen verschweisst.
Stahl- oder Edelstahlrohr s ≥ 1.5 mm
Stahl- oder Edelstahlwinkel s ≥ 3 mm

Tubes / équerres en acier en barres individuelles ou en cadres soudés.
Tube en acier ou en acier inox s ≥ 1.5 mm
équerre en acier ou en acier inox s ≥ 3 mm

Steel tube / steel angles as single bars or welded as frame.
Steel or stainless steel tube s ≥ 1.5 mm
Steel or stainless steel angles s ≥ 3 mm

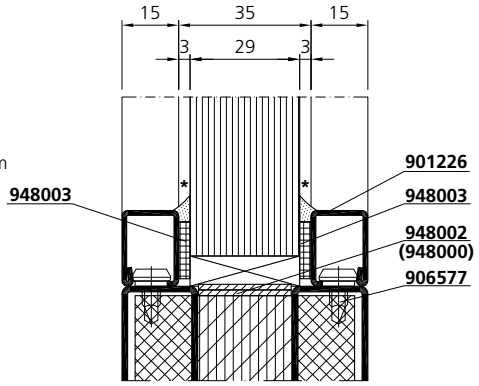

fl_vv_0314

Glasunterlage
Hartholzklotz L=80-100
wahlweise Promatect H

Support de verre
Cale de bois dur L=80-100
au choix Promatect H

Glass support
Hard wood block L=80-100
optionally Promatect H

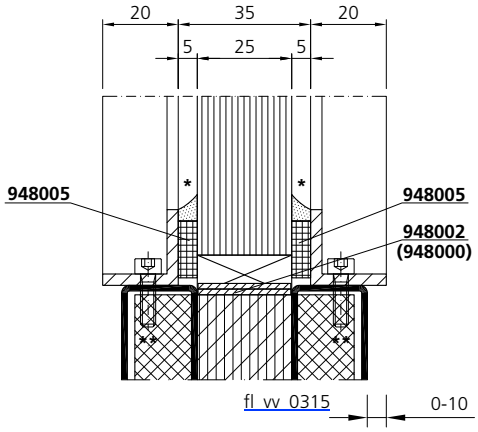

fl_vv_0315 — 0-10

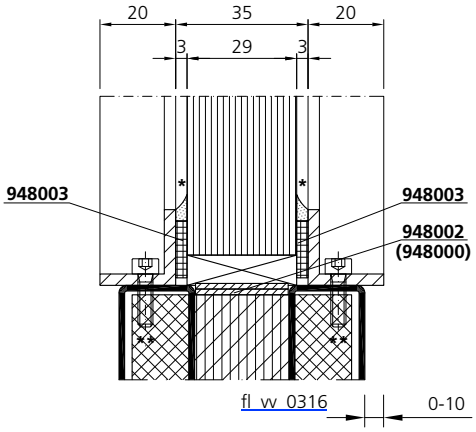

fl_vv_0316 — 0-10

* Wahlweise Versiegelung durch Silikon-Acryl- oder PU Dichtstoff.

Etanchéité au choix avec joint silicone, acrylique ou PU.

Optionally sealed with silicone, acryl or PU sealant.

** Verschraubungen mittels Schraube M4 wahlweise Blechschraube Ø 4.8 × 38 Abstände à (Ecke) ≤ 70 / ≤ 400 mit Gewinde oder mittels St.-Einnietmutter.

Fixation avec vis M4 au choix vis à tôle, Ø 4.8 × 38, distances à (angle) ≤ 70 / ≤ 400 avec filetage ou au moyen d'un rivet taraudé en acier.

Mounted with M4 screw optionally sheet-metal screw Ø 4.8 × 38 distances of (corner) ≤ 70 / ≤ 400 with thread or with steel rivet nut.

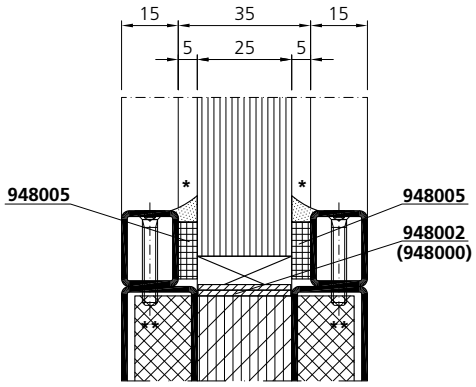

fl_vv_0317

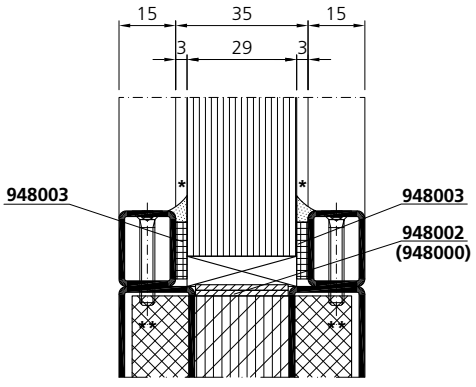

fl_vv_0318

Grundsätzlich sind alle Verglasungsvarianten als Trocken- oder Nassverglasung ausführbar.
En principe toutes les versions de vitrage sont exécutables comme vitrage à sec ou au silicone.
Basically all glazing variants can be carried out as dry or wet glazing.

Verglasungsvarianten | Variantes de vitrages | Alternative glazing versions

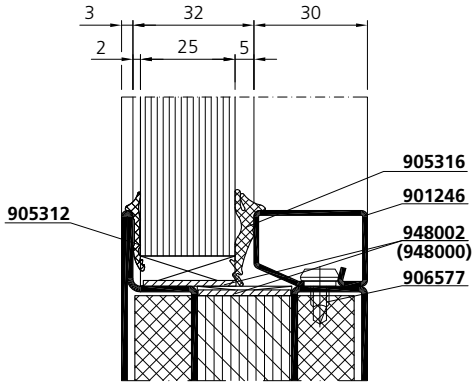

fl_vv_0319

Stahlrohre / Stahlwinkel als Einzelstäbe oder als Rahmen verschweisst.
Stahl- oder Edelstahlrohr s ≥ 1.5 mm
Stahl- oder Edelstahlwinkel s ≥ 3 mm

Tubes / équerres en acier en barres individuelles ou en cadres soudés.
Tube en acier ou en acier inox s ≥ 1.5 mm
équerre en acier ou en acier inox s ≥ 3 mm

Steel tube / steel angles as single bars or welded as frame.
Steel or stainless steel tube s ≥ 1.5 mm
Steel or stainless steel angles s ≥ 3 mm

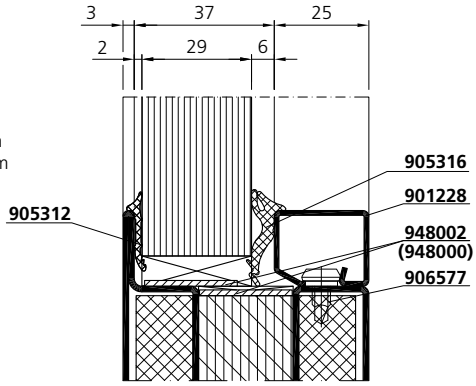

fl_vv_0320

Glasunterlage
Hartholzklotz L=80-100
wahlweise Promatect H

Support de verre
Cale de bois dur L=80-100
au choix Promatect H

Glass support
Hard wood block L=80-100
optionally Promatect H

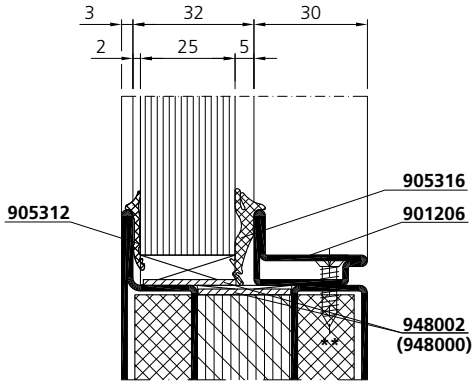

fl_vv_0321

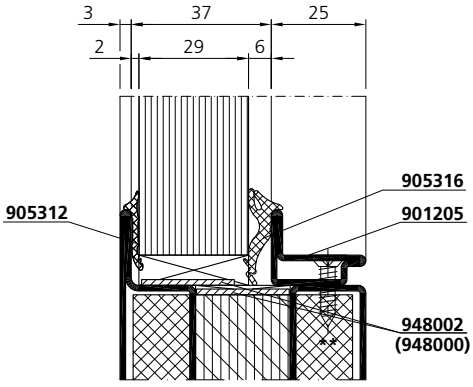

fl_vv_0322

** Verschraubungen mittels Schraube M4 wahlweise Blechschraube Ø 4.8 × 38 Abstände à (Ecke) ≤ 70 / ≤ 400 mit Gewinde oder mittels St.-Einnietmutter.

Fixation avec vis M4 au choix vis à tôle, Ø 4.8 × 38, distances à (angle) ≤ 70 / ≤ 400 avec filetage ou au moyen d'un rivet taraudé en acier.

Mounted with M4 screw optionally sheet-metal screw Ø 4.8 × 38 distances of (corner) ≤ 70 / ≤ 400 with thread or with steel rivet nut.

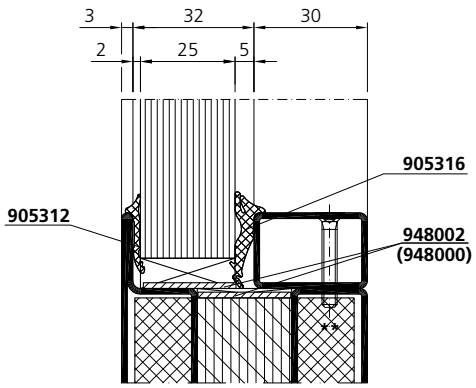

fl_vv_0323

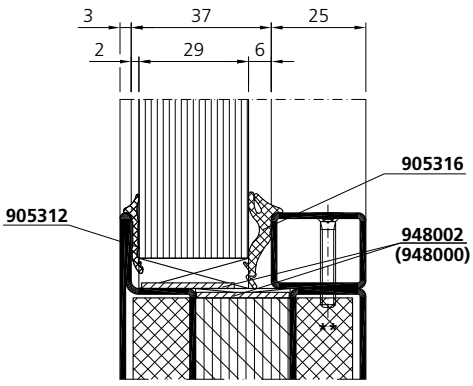

fl_vv_0324

Grundsätzlich sind alle Verglasungsvarianten als Trocken- oder Nassverglasung ausführbar.
En principe toutes les versions de vitrage sont exécutables comme vitrage à sec ou au silicone.
Basically all glazing variants can be carried out as dry or wet glazing.

Verglasungsvarianten — Variantes de vitrages — Alternative glazing versions

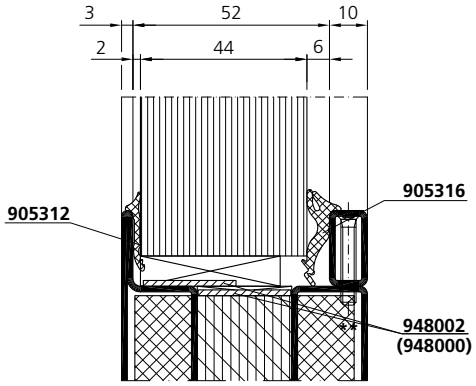

fl_vv_0325

Füllungen/Remplissages/Fillings
3 x "GKF"-Platte/panneau/panel
(12 mm dick/d'épaisseur/thick)

Paneele mit Stahl-, Alu-, CrNi-, Ms- oder Cu-Blech (1,0 - 1,5 dick) beplankt, aufgeklebt mit "Promat-Kleber K84"

Panneaux en tôle d'acier, alu, CrNi, Ms ou Cu (épais de 1,0 - 1,5), remplissage en panneaux collés, collés avec „Promat K84"

Panels with steel, alu, CrNi, Ms or Cu sheets (1,0 - 1,5 thick) layered, glued on with „Promat-glue K84"

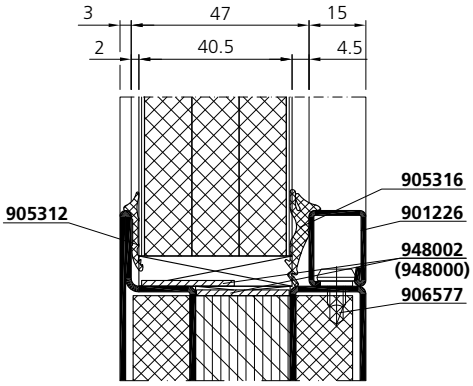

fl_vv_0326

Glasunterlage
Hartholzklotz L=80-100
wahlweise Promatect H

Support de verre
Cale de bois dur L=80-100
au choix Promatect H

Glass support
Hard wood block L=80-100
optionally Promatect H

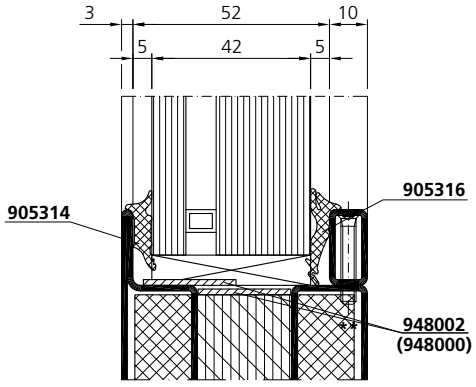

fl_vv_0327

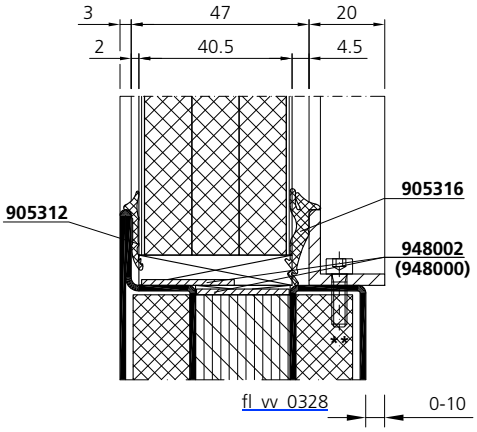

fl_vv_0328 0-10

** Verschraubungen mittels Schraube M4 wahlweise Blechschraube Ø 4.8 × 38 Abstände à (Ecke) ≤ 70 / ≤ 400 mit Gewinde oder mittels St.-Einnietmutter.

Fixation avec vis M4 au choix vis à tôle, Ø 4.8 × 38, distances à (angle) ≤ 70 / ≤ 400 avec filetage ou au moyen d'un rivet taraudé en acier.

Mounted with M4 screw optionally sheet-metal screw Ø 4.8 × 38 distances of (corner) ≤ 70 / ≤ 400 with thread or with steel rivet nut.

Stahlrohre / Stahlwinkel als Einzelstäbe oder als Rahmen verschweisst.
Stahl- oder Edelstahlrohr s ≥ 1.5 mm
Stahl- oder Edelstahlwinkel s ≥ 3 mm

Tubes / équerres en acier en barres individuelles ou en cadres soudés.
Tube en acier ou en acier inox s ≥ 1.5 mm
équerre en acier ou en acier inox s ≥ 3 mm

Steel tube / steel angles as single bars or welded as frame.
Steel or stainless steel tube s ≥ 1.5 mm
Steel or stainless steel angles s ≥ 3 mm

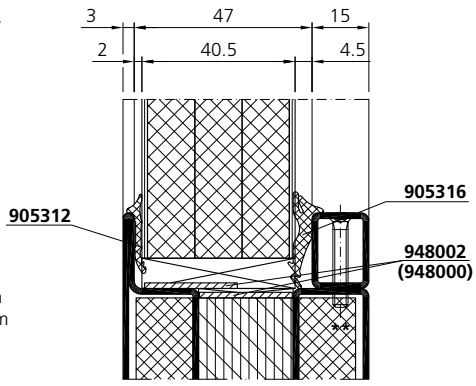

fl_vv_0329

Grundsätzlich sind alle Verglasungsvarianten als Trocken- oder Nassverglasung ausführbar.
En principe toutes les versions de vitrage sont exécutables comme vitrage à sec ou au silicone.
Basically all glazing variants can be carried out as dry or wet glazing.

Verglasungsvarianten — Variantes de vitrages — Alternative glazing versions

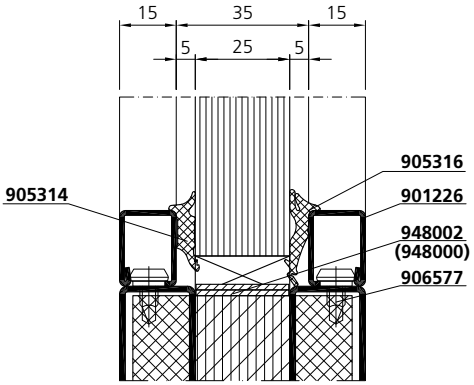

fl_vv_0330

Stahlrohre / Stahlwinkel als Einzelstäbe oder als Rahmen verschweisst.
Stahl- oder Edelstahlrohr s ≥ 1.5 mm
Stahl- oder Edelstahlwinkel s ≥ 3 mm

Tubes / équerres en acier en barres individuelles ou en cadres soudés.
Tube en acier ou en acier inox s ≥ 1.5 mm
équerre en acier ou en acier inox s ≥ 3 mm

Steel tube / steel angles as single bars or welded as frame.
Steel or stainless steel tube s ≥ 1.5 mm
Steel or stainless steel angles s ≥ 3 mm

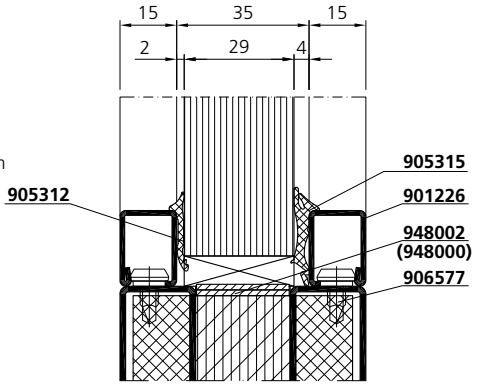

fl_vv_0331

Glasunterlage
Hartholzklotz L=80-100
wahlweise Promatect H

Support de verre
Cale de bois dur L=80-100
au choix Promatect H

Glass support
Hard wood block L=80-100
optionally Promatect H

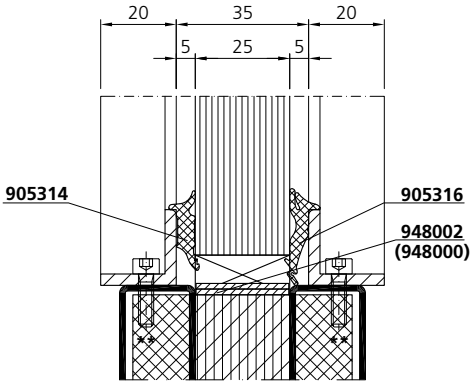

fl_vv_0332 — 0-10

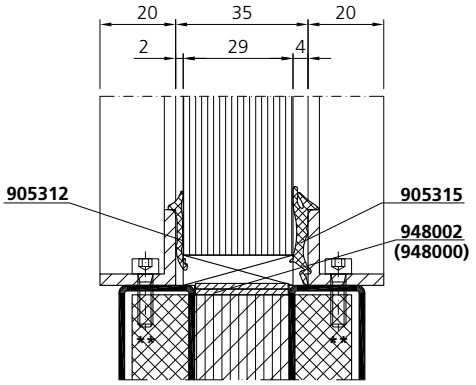

fl_vv_0333 — 0-10

** Verschraubungen mittels Schraube M4 wahlweise Blechschraube Ø 4.8 × 38 Abstände à (Ecke) ≤ 70 / ≤ 400 mit Gewinde oder mittels St.-Einnietmutter.

Fixation avec vis M4 au choix vis à tôle, Ø 4.8 × 38, distances à (angle) ≤ 70 / ≤ 400 avec filetage ou au moyen d'un rivet taraudé en acier.

Mounted with M4 screw optionally sheet-metal screw Ø 4.8 × 38 distances of (corner) ≤ 70 / ≤ 400 with thread or with steel rivet nut.

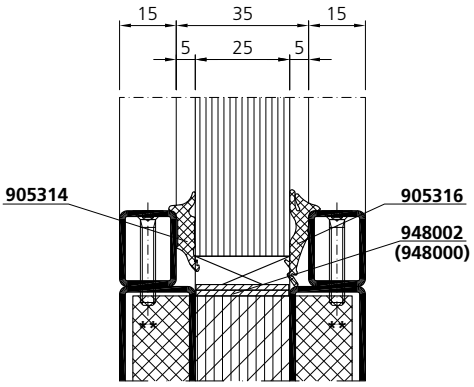

fl_vv_0334

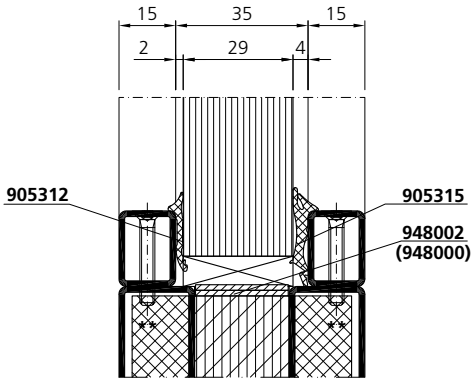

fl_vv_0335

Grundsätzlich sind alle Verglasungsvarianten als Trocken- oder Nassverglasung ausführbar.
En principe toutes les versions de vitrage sont exécutables comme vitrage à sec ou au silicone.
Basically all glazing variants can be carried out as dry or wet glazing.

		6
System EI90		
Systemübersicht		6.1.1 - 6.1.2
Profile		6.2.1 - 6.2.4
Beschläge		6.3.1 - 6.3.48
Zubehör		6.4.1 - 6.4.10
Anwendungszeichnungen		6.5.1 - 6.5.34
	Systemschnitte	6.5.1 - 6.5.7
	Systempläne	6.5.8 - 6.5.20
	Wandanschlüsse	6.5.21 - 6.5.30
	Konstruktionsdetails	6.5.31 - 6.5.34
Verarbeitung Profile		6.6.1 - 6.6.6
Verarbeitung Beschläge		6.7.1 - 6.7.106
Verarbeitung Zubehör		6.8.1 - 6.8.16

Système EI90		
Tableau du système		6.1.1 - 6.1.2
Profilés		6.2.1 - 6.2.4
Quincaillerie		6.3.1 - 6.3.48
Accessoires		6.4.1 - 6.4.10
Coupes et plans		6.5.1 - 6.5.34
	Coupes du système	6.5.1 - 6.5.7
	Plans du système	6.5.8 - 6.5.20
	Raccords muraux	6.5.21 - 6.5.30
	Detail de la construction	6.5.31 - 6.5.34
Mise en œuvre profilés		6.6.1 - 6.6.6
Mise en œuvre quincaillerie		6.7.1 - 6.7.106
Mise en œuvre accessoires		6.8.1 - 6.8.16

System EI90		
Synopsis of system		6.1.1 - 6.1.2
Profiles		6.2.1 - 6.2.4
Fittings		6.3.1 - 6.3.48
Accessories		6.4.1 - 6.4.10
Sections and plans		6.5.1 - 6.5.34
	System sections	6.5.1 - 6.5.7
	System plans	6.5.8 - 6.5.20
	Wall abutments	6.5.21 - 6.5.30
	Construction details	6.5.31 - 6.5.34
Processing profiles		6.6.1 - 6.6.6
Processing fittings		6.7.1 - 6.7.106
Processing accessories		6.8.1 - 6.8.16

Symbole

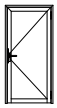

1-flügelige Tür ohne Antipanik-Funktion
Porte à 1 vantail sans fonction anti-panique
Single-leaved door without anti-panic-function

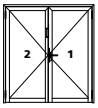

2-flügelige Tür ohne Antipanik-Funktion
Porte à 2 vantaux sans fonction anti-panique
Double-leaved door without anti-panic-function

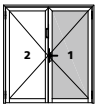

2-flügelige Tür, Verwendung Forster Artikel auf Gangflügel
Porte à 2 vantaux, utilisation des articles Forster sur le vantail de service
Double-leaved door, use Forster articles for opening leaf

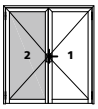

2-flügelige Tür, Verwendung Forster Artikel auf Standflügel
Porte à 2 vantaux, utilisation des articles Forster sur le vantail semi-fixe
Double-leaved door, use Forster articles for fixed leaf

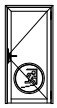

1-flügelige Tür mit Antipanik-Funktion
Porte à 1 vantail avec fonction anti-panique
Single-leaved door with anti-panic-function

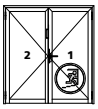

2-flügelige Tür mit Antipanik-Funktion auf Gangflügel
Porte à 2 vantaux avec fonction anti-panique sur le vantail de service
Double-leaved door with anti-panic-function only on opening leaf

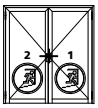

2-flügelige Tür mit Antipanik-Funktion auf Stand- und Gangflügel
Porte à 2 vantaux avec fonction anti-panique sur le vantail de service et le vantail semi-fixe
Double-leaved door with anti-panic-function on opening and fixed leaf

Symboles



Türen ohne Antipanik-Anforderung
Portes sans exigence anti-panique
Doors without anti-panic requirement



Türen mit Antipanik-Anforderung
Portes avec exigence anti-panique
Doors with anti-panic requirement



Artikel gemäss Norm EN 179
Référence selon norme EN 179
Article according to EN 179



Artikel gemäss Norm EN 1125
Référence selon norme EN 1125
Article according to EN 1125

Symbols

Zeichnungsdaten – dwg

Die in dieser Dokumentation gezeigten Schnitte und Pläne mit nachstehenden Bezeichnungen stehen als dwg-Daten unter **www.forster-profile.ch/downloads** zur Verfügung.

In der PDF-Version der Dokumentation sind diese Zeichnungen mit einem Link versehen.

fl_ep_xxxx Einbaupläne
fl_kd_xxxx Konstruktionsdetails
fl_sd_xxxx Systemdetails
fl_sp_xxxx Systempläne
fl_vv_xxxx Verglasungsdetails
fl_wa_xxxx Wandanschlüsse

Dessins en dwg

Les coupes et les plans présentés dans cette documentation avec les désignations ci-dessous sont disponibles au format DWG sous **www.forster-profile.ch/téléchargement.**

Dans la version PDF de la documentation, ces dessins sont dotés d'un lien.

fl_ep_xxxx Plans de la mise en œuvre
fl_kd_xxxx Détails de construction
fl_sd_xxxx Coupes du système
fl_sp_xxxx Plans du système
fl_vv_xxxx Détails de vitrage
fl_wa_xxxx Raccords muraux

Drawing data – dwg

The sections and plans in this documentation with the below-mentioned designations are available as DWG files on **www.forster-profile.ch/downloads.**

In the PDF version of the documentation, these drawings are provided with a link.

fl_ep_xxxx Processing plans
fl_kd_xxxx Construction details
fl_sd_xxxx System sections
fl_sp_xxxx System plans
fl_vv_xxxx Glazing details
fl_wa_xxxx Wall abutments

Das System auf einen Blick

Forster fuego light – EI90

Ausgangsmaterial
- Stahl verzinkt (ZM–GV/GC)

Profilmasse
- Schmalste Profilquerschnitte: Kastenbreite 30 / 50 mm
- Blendrahmen-/Flügelmass nur 130 mm
- Bautiefe Flügel und Rahmen 70 mm, flächenbündig

Harmonisierung
- Brand- und Rauchschutz: gleiche Ansicht wie Forster presto

Schloss und Beschlag
- Systemabgestimmte Beschläge
- Formschöne Edelstahl-Griffgarnituren und schlanke Rollentürbänder

Verarbeitung
- Äusserst wirtschaftliche Fertigung ohne Sondereinrichtung
- Vorkonfektionierte Profile für den rationellen Schlosseinbau

Oberflächenbehandlung
- Siehe spezielle Hinweise auf Seite 1.2.11

Le système en un coup d'œil

Forster fuego light – EI90

Matériau de base
- Profilés en acier zingué (ZM–GV/GC)

Dimensions des profilés
- Finesse des profilés : largeur des profilés de 30 / 50 mm
- Dimensions du cadre dormant / vantail de seulement 130 mm
- Profondeur du vantail et du cadre 70 mm, affleuré

Harmonisation
- Système de profilés coupe-feu ayant des faces vues identiques au Forster presto pare-flamme

Serrures et quincailleries
- Quincailleries harmonisées au système
- Garnitures de poignées en acier inox aux formes élégantes et paumelles de portes élancées

Finitions
- Mise en œuvre extrêmement économique sans outillage spécial
- Profilés préentaillés pour le montage rationnel des serrures

Traitement des surfaces
- Voir les indications spéciales à la page 1.2.11

The system at a glance

Forster fuego light – EI90

Base material
- Profiles in galvanised steel (ZM–GV/GC)

Profile dimensions
- Extremely slim profile cross-sections: box width 30 / 50 mm
- Outer frame/leaf size only 130 mm
- Structural depth of leaf and frame 70 mm, flush-fitting

Compatibility
- Fire and smoke protection: identical appearance as Forster presto

Locks and Fittings
- Fittings to match the system
- Attractively shaped stainless steel handles set and slender roller door hinges

Processing
- Extremely economical manufacture, no special machinery needed
- Prepared profiles for efficient lock fitting

Surface treatment
- See special notes on page 1.2.11

Wichtig !

Einzelne in diesem Ordner gezeigten Anwendungsbeispiele und Verarbeitungshinweise entsprechen nicht den in Ihrem Land gültigen Brandschutznormen.

Massgebend sind ausschliesslich die für Ihr Land gültigen Zulassungen.

Zulassungen und Elementgrössen siehe auch www.forster-profile.ch.

Important !

Les exemples de mise en œuvre présentés ci-après ne sont pas tous conformes à la réglementation en vigueur dans votre pays.

En conséquence, nous vous demandons de vous reporter aux procès-verbaux de classement en cours de validité dans votre pays.

Procès verbaux et dimensions des éléments voir www.forster-profile.ch.

Important !

Some of the construction details and processing guidelines, mentioned in this file, do not correspond to the fire protecting standards in your country.

Only the certificates valid in your country are relevant. Please check with your specific countries representatives.

Test certificates and dimensions of elements see www.forster-profile.ch.

EI90

Stahl
Acier
Steel

VFL 6.1.2

Systemübersicht | Tableau du système | Synopsis of system

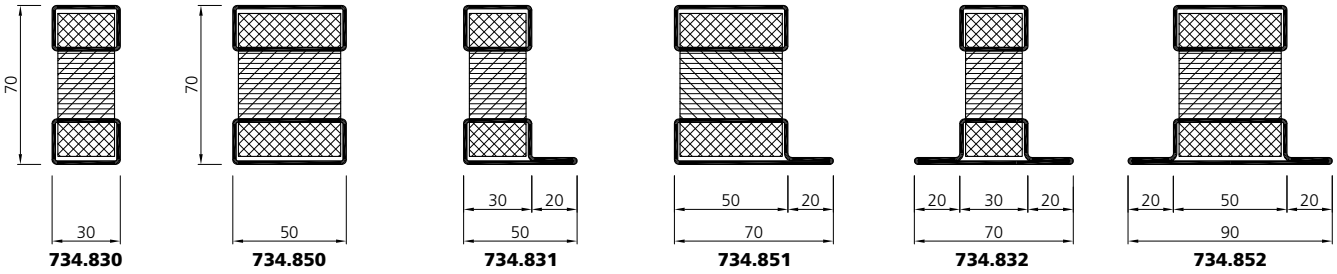

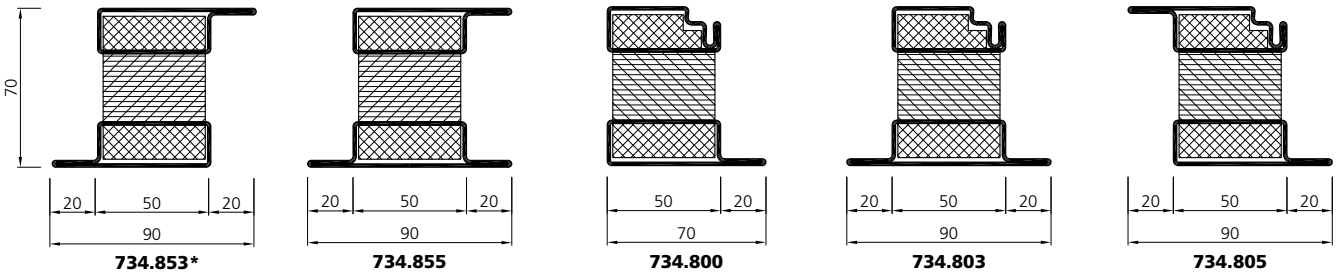

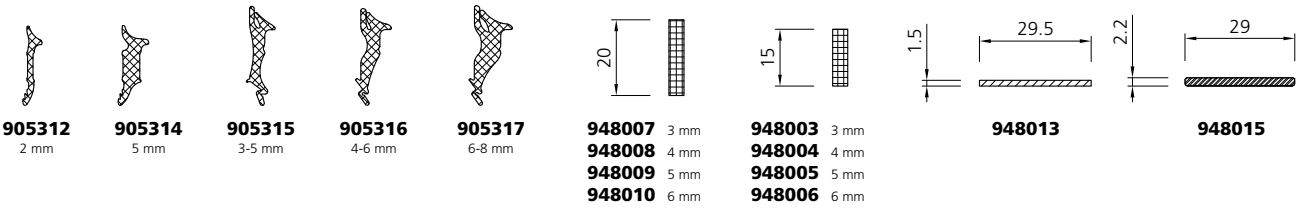

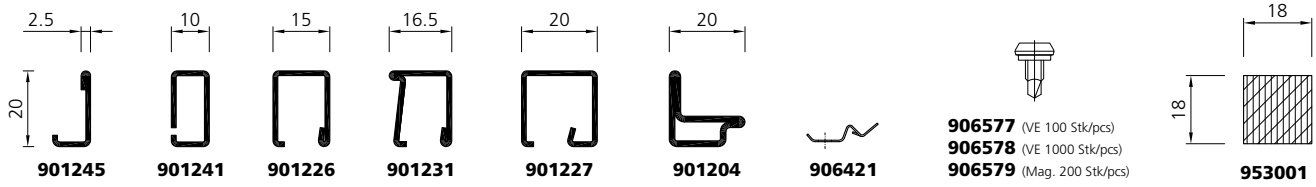

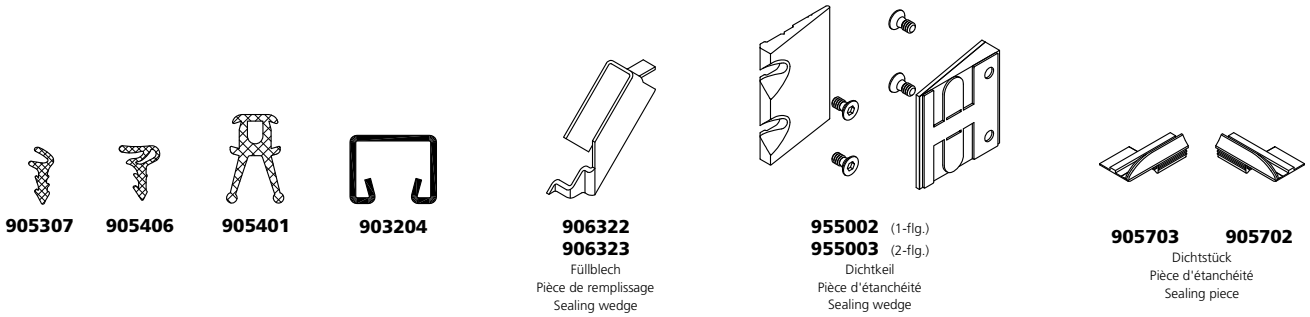

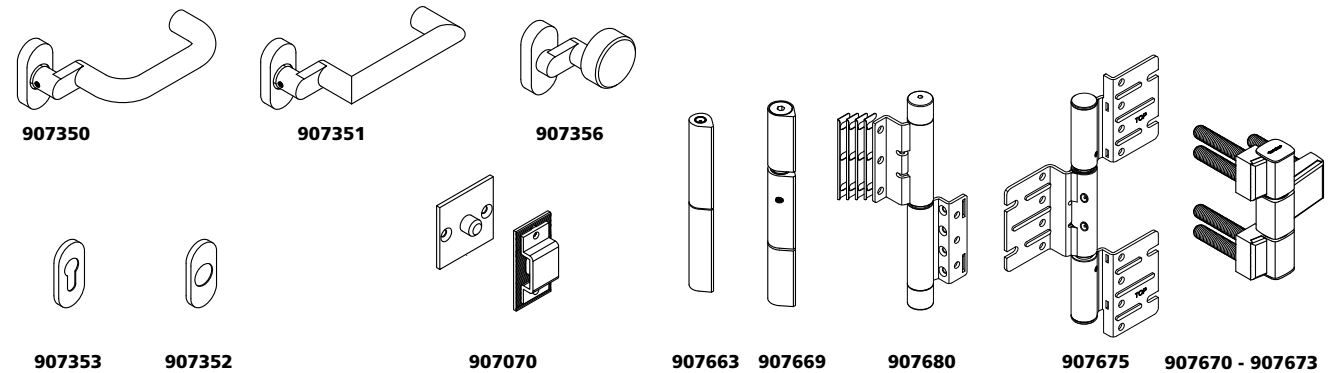

* auf Anfrage / sur demande / on request

06/18

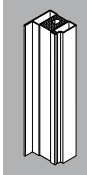

Profile
Stahl

Profilés
Acier

Profiles
Steel

Profile / Profilés / Profiles (1:4)	Art. Nr. art. no.	m	L [mm]	G [kg/m]	O [m^2/m]	e_y [mm]	e_z [mm]
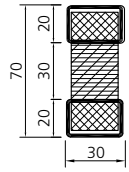	**734.830**	ZM	6000	4.751	0.204	35.0	15.0
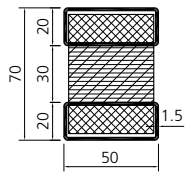	**734.850**	ZM	6000	7.629	0.245	35.0	25.0
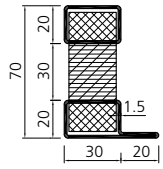	**734.831**	ZM	6000	5.198	0.243	29.1	19.3
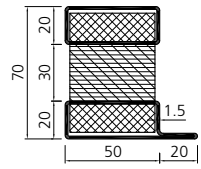	**734.851**	ZM	6000	8.090	0.297	31.7	30.9
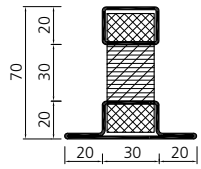	**734.832**	ZM	6000	5.640	0.282	25.0	35.0
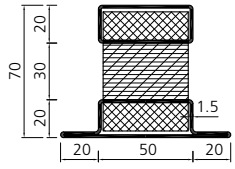	**734.852**	ZM	6000	8.524	0.320	27.4	45.0
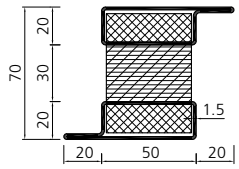	**734.853***	ZM	6000	8.551	0.311	35.0	45.0
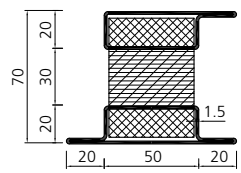	**734.855**	ZM	6000	8.985	0.357	31.6	41.4

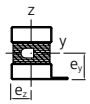

Schwerpunktabstand
Distance au centre de gravité
Distance of center of gravity

m = Material / Matériau / Material

O = Umlaufende Oberfläche per Laufmeter / Surface périphérique par mètre courant / Outlying surface per running meter

* auf Anfrage / sur demande / on request

06/18

EI90

Stahl
Acier
Steel

VFL 6.2.2

Profile
Stahl

Profilés
Acier

Profiles
Steel

Profile / Profilés / Profiles (1:4)	Art. Nr. art. no.	m	L [mm]	G [kg/m]	O [m^2/m]	e_y [mm]	e_z [mm]
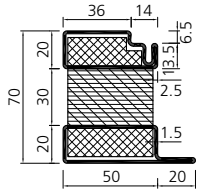	**734.800**	ZM	6000	8.054	0.297	31.7	39.9
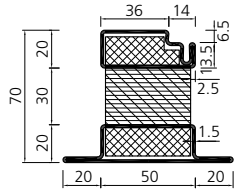	**734.803**	ZM	6000	8.488	0.335	28.0	44.3
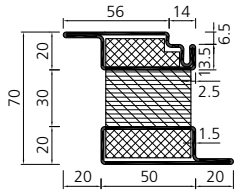	**734.805**	ZM	6000	8.490	0.328	33.0	45.7

Glashalteleisten
aus Stahl

Parcloses
en acier

Glazing beads
of steel

Profile Profilés Profiles (1:4)	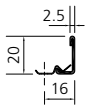	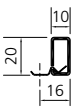	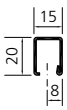	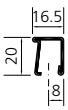	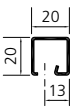	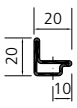
Nr.	**901245**	**901241**	**901226**	**901231**	**901227**	**901204**
m	bandverzinkt / sendzimir / hot-dippet galvanised					
L [mm]	6000					
G [kg/m]	0.329	0.496	0.568	0.603	0.657	0.844
O [m^2/m]	0.038	0.052	0.059	0.064	0.067	0.064

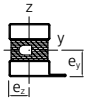

Schwerpunktabstand
Distance au centre de gravité
Distance of center of gravity

m = Material
Matériau
Material

O = Umlaufende Oberfläche per Laufmeter
Surface périphérique par mètre courant
Outlying surface per running meter

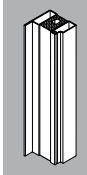

Vorgerichtete Profile Stahl

Gangflügel für den Schlosseinbau

- mit Zylinderausfräsung RZ/PZ
- Drückerausfräsung, DH = 1040 mm
- Ausnehmung für Schlosskasten
- Befestigung für Forster fuego light Systemschlösser
- Länge 2530 mm

Profilés préentaillés Acier

Vantail de service pour montage de la serrure

- Avec fraisage pour cylindre CR/CP
- Fraisage pour poignée, hauteur de poignée à 1040 mm
- Entaille pour boîtier de serrure
- Fixation pour serrures Forster fuego light
- Longueur de 2530 mm

Prepared profiles Steel

Opening leaf for lock fitting

- With cylinder cut-out RC/PC
- Handle cut-out, handle height 1040 mm
- Recess for lock case
- Fastening for Forster fuego light system locks
- Length 2530 mm

Einsteckschloss
Serrure à mortaiser
Mortise lock

DIN links / gauche / left

1- und 2-flügelig
1 et 2 vantaux
single and double leaved

DIN rechts / droite / right

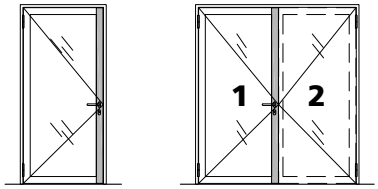

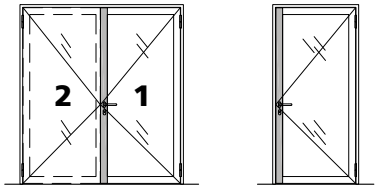

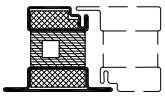

943217

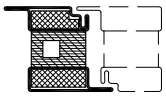

943219

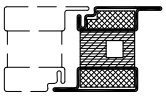

943218

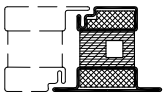

943216

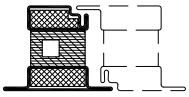

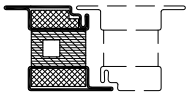

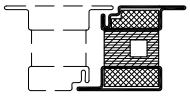

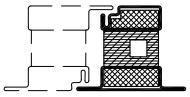

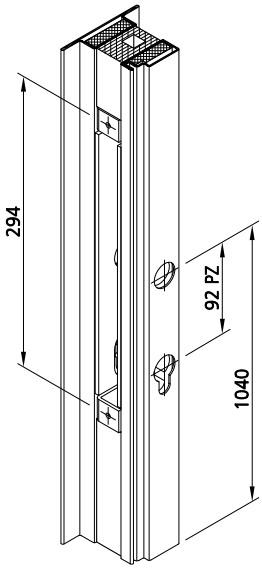

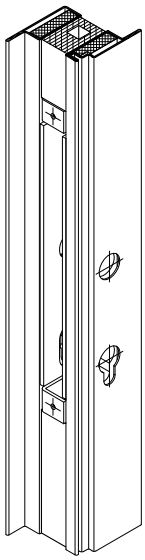

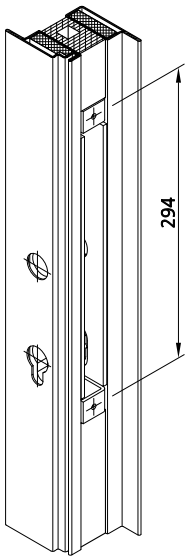

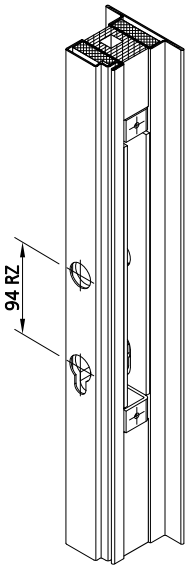

EI90

Stahl
Acier
Steel

VFL 6.2.4

Vorgerichtete Profile
Stahl

Standflügel für den Falztreibriegel und Antipanik-Gegenkasten

- Ausnehmung für Falztreibriegel und Antipanik-Gegenkasten
- Höhe Falztreibriegel 1500 mm, Höhe Antipanik-Gegenkasten 1040 mm (bei Antipanik-Gegenkasten: Drückerausnehmung durch Innenschale zusätzlich bohren)
- Befestigung des Forster Falztreibriegels und des Antipanik-Gegenkastens
- Länge 3000 mm
- DIN links und DIN rechts verwendbar

Profilés préentaillés
Acier

Vantail semi-fixe pour la crémone à levier et la crémone anti-panique

- Evidement pour crémone à levier et crémone anti-panique
- Hauteur crémone à levier 1500 mm; hauteur crémone anti-panique 1040 mm (percer à travers la coque intérieure l'évidement de la poignée)
- Fixation pour crémone à levier et pour crémone anti-panique
- Longuer de 3000 mm
- Utilisable DIN gauche et DIN droite

Prepared profiles
Steel

Fixed leaf for drive bolt lock and drive anti-panic opposite lock

- Cut-out for shoot bolt and anti-panic opposite lock
- Height of the shot bolt 1500 mm; height of the anti-panic opposite lock 1040 mm (on anti-panic opposite lock make additional handle bores through the inner shell)
- Fittings for Forster shoot bolt and anti-panic opposite lock
- Length 3000 mm
- DIN left and DIN right applicable

Falztreibriegel und Antipanik-Gegenkasten
Crémone à levier et crémone anti-panique
Drive bolt lock and anti-panic version opposite lock

2-flügelig
2 vantaux
double leaved

DIN links / gauche / left

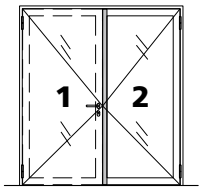

DIN rechts / droite / right

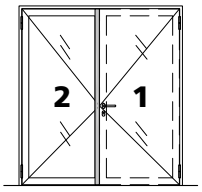

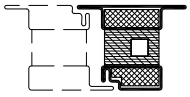

953200

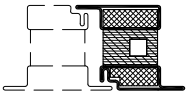

953201

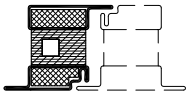

953201

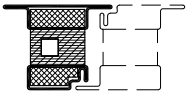

953200

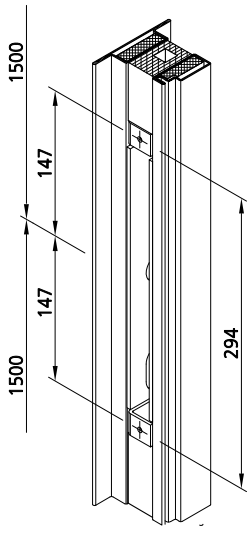

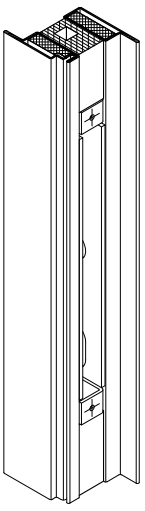

Ermittlung der richtigen Schlossfunktion

Déterminer la fonction adéquate de la serrure

Determination of the correct lock function

Weist die Tür eine **Fluchtfunktion** auf?

Une **fonction anti-panique** est-elle affectée à la porte?

Does the door have an **escape function?**

NEIN / NON / NO

Funktion W
(Bei Einfallenschloss ohne Zusatzfalle nach oben)
Fonction W
(Pour serrure à bec de cane sans verrouillage supplémentaire haut)
Function W
(For single mortise deadlock without supplementary top shootbolt)

Funktion L+W
(Bei Einfallenschloss mit Zusatzfalle nach oben)
Fonction L+W
(Pour serrure à bec de cane avec verrouillage supplémentaire haut)
Function L+W
(For single mortise deadlock with supplementary top shootbolt)

JA / OUI / YES

Ist auf der Aussenseite ein Drücker montiert?

Une poignée est-elle montée sur le côté extérieur?

Is a handle fitted on the outside?

NEIN / NON / NO

Funktion E
Auf der Aussenseite darf nie ein Drücker montiert werden.
Fonction E
Il ne doit jamais y avoir de poignée sur le côté extérieur.
Function E
It is never allowed to fit a handle on the outside.

JA / OUI / YES

Muss / darf die Tür nach einer Paniköffnung geöffnet bleiben?

La porte peut-elle/doit-elle rester ouverte après un actionnement antipanique?

Must / is the door allowed to remain opened after panic opening?

NEIN / NON / NO

Funktion B
Nach einer Paniköffnung bleibt dir Tür von aussen her nach wie vor geschlossen (Drücker abgekoppelt). Der Riegel bleibt jedoch eingezogen.
Fonction B
Après un actionnement antipanique la porte doit continuer à être condamnée depuis l'extérieur (poignée désaccouplée). Le bec de cane reste enclenché.
Function B
After panic opening the door remains closed as before from the outside (handle uncoupled).
The bolt remains however pulled in.

JA / OUI / YES

Funktion D
Nach der Paniköffnung ist die Tür auch von aussen her zugänglich (z.B. Feuerwehrzugang).
Fonction D
Après actionnement antipanique la porte peut aussi être ouverte depuis l'extérieur (p.ex. accès pompiers)
Function D
After panic opening the door is accessible from the outside (e.g. fire service access)

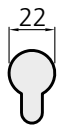

RZ / CR / RC
Rundzylinder
Cylindre rond
Round cylinder



PZ / CP / PC
Profilzylinder
Cylindre profilé
Profile cylinder

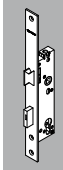

Schliessfunktionen

Schliessfunktionen für 1- und 2-flügelige Türen

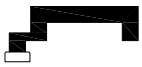

mit Öffnungsfunktion
avec fonction d'ouverture
with opening function

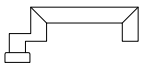

ohne Öffnungsfunktion
sans fonction d'ouverture
without opening function

Fonctions de fermeture

Fonctions de fermeture pour portes à 1 et 2 vantaux

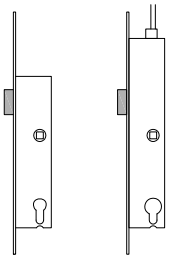

Grundstellung
(Schloss entriegelt)
Position initiale
(Serrure débloquée)
Basic position
(Lock unlocked)

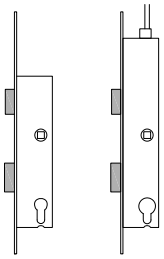

Schaltstellung
(Schloss verriegelt)
Position condamnée
(Serrure fermée)
Switch position
(Lock locked)

Locking functions

Locking functions for single and double leaved doors

Die Antipanik-Funktion ist ausgerichtet auf auswärts öffnende Konstruktionen. Bei einwärts öffnender Konstruktion muss die Schliessfunktion entgegengesetzt sein (Sonderbestellung).

La fonction anti-panique est conçue pour une ouverture à l'extérieur. En cas d'ouverture à l'intérieur la fonction de fermeture est inversée (commande spéciale).

The anti-panic function is ment to doors opening outwards. In case of doors opening inwards, the locking function has to be on opposite side (special order).

DIN links / gauche / left

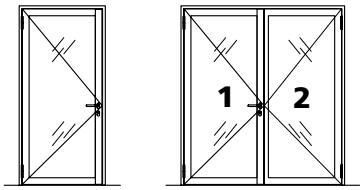

DIN-Angaben beziehen sich immer auf den Gangflügel.

Spécifications DIN se réfèrent toujours au vantail de service.

DIN specifications always refer to the opening leaf.

DIN rechts / droite / right

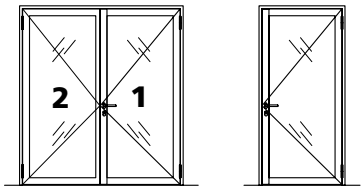

Schliessfunktionen

Funktion W
Wechselfunktion ohne Antipanik

Einsatzort
Türen ohne Panikfunktion, die eine Begehung von innen und aussen ohne Schlüssel entweder dauernd ermöglichen oder dauernd verhindern müssen.

Grundstellung
Die Tür kann auf der Bandseite nur mit dem Schlüssel geöffnet werden.

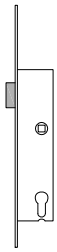

Schaltstellung
Ein Öffnen der Tür ist auf der Bandseite und Bandgegenseite ohne Schlüssel nicht möglich.

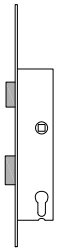

Schlossdefinition W

Panikfunktion:	Nein
Wechselfunktion:	**Ja**
Schliessende Falle:	Ja
Riegel:	Ja
Vierkant-Nuss:	9 mm durchgehend
Mass Nuss/Zyl.	94 (RZ), 92 (PZ)
Dornmass:	35 mm
Stulpplatte:	CrNi 29.5x320x3
Zusatzverriegelung nach oben:	Nein

Fonctions de fermeture

Fonction W
Fonction à levier sans anti-panique

Lieu d'application
Portes sans fonction anti-panique qui doivent autoriser ou empêcher en permanence un accès de l'intérieur et de l'extérieur sans clé.

Position initiale
La porte peut seulement être ouverte avec la clé, sur le côté paumelle.

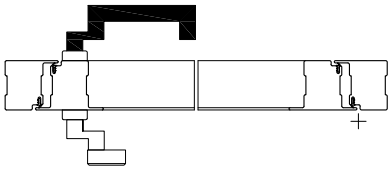

Position condamnée
L'ouverture de la porte n'est pas possible sans clé, côté paumelle et sur le côté opposé aux paumelles.

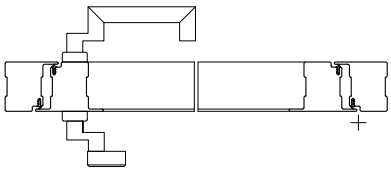

Définition de serrure W

Fonct. anti-panique:	non
Fonction à levier:	**oui**
Bec de cane:	oui
Pêne:	oui
Fouillot carré:	9 mm en continu
Cote fouillot/cyl.	94 (CR), 92 (CP)
Dist. au cylindre:	35 mm
Gâche:	CrNi 29,5x320x3
Verrouillage suppl. vers le haut:	non

Locking functions

Function W
Lever handle set without anti-panic version

Usage
Doors without panic function that must continuously provide or continuously prevent access from inside and outside without a key.

Basic position
On the hinge side the door can only be opened with the key.

Switch position
The door cannot be opened on the hinge side or the side opposite the hinge without the key.

Lock definition W

Panic function:	No
Latch function:	**Yes**
Locking latch:	Yes
Bolt:	Yes
Square spindle:	9 mm continuous
Dimension spindle/cyl.	94 (RC), 92 (PC)
Pin size:	35 mm
Face plate:	CrNi 29.5x320x3
Additional lock above:	No

Schliessfunktionen

Funktion L+W
Leerlauffunktion mit Wechsel ohne Anti-Panik

Einsatzort
Türen ohne Panikfunktion, die eine Begehung von innen und aussen ohne Schlüssel entweder dauernd ermöglichen oder dauernd verhindern müssen

Grundstellung
Beide Türdrücker, oder Türdrücker mit Knopf (Schlüssel), sind angekoppelt. Die Tür ist begehbar.

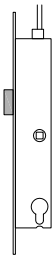

Schaltstellung
Beide Türdrücker sind abgekoppelt.
Ein Öffnen der Tür ist auf der Bandseite und Bandgegenseite ohne Schlüssel nicht möglich.

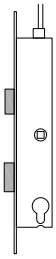

Schlossdefinition L+W

Panikfunktion:	Nein
Wechselfunktion:	**Ja**
Schliessende Falle:	Ja
Riegel:	Ja
Vierkant-Nuss:	9 mm durchgehend
Mass Nuss/Zyl.	94 (RZ), 92 (PZ)
Dornmass:	35 mm
Stulpplatte:	CrNi 29.5x320x3
Zusatzverriegelung nach oben:	Möglich

Fonctions de fermeture

Fonction L+W
Fonction avec levier sans anti-panique

Lieu d'application
Portes sans fonction anti-panique qui doivent autoriser ou empêcher en permanence un accès de l'intérieur et de l'extérieur sans clé

Position initiale
Les deux poignées de portes ou le bouton de porte avec poignée (clé), sont accouplées. La porte est praticable.

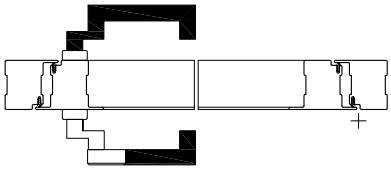

Position condamnée
Les deux poignées de portes sont désaccouplées.
L'ouverture de la porte n'est pas possible sans clé, côté paumelle et sur le côté opposé aux paumelles.

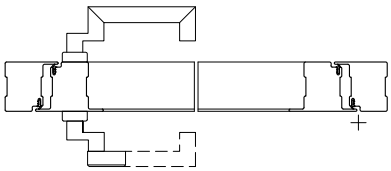

Définition de serrure L+W

Fonct. anti-panique:	non
Fonction à levier:	**oui**
Bec de cane à condamnation:	oui
Pêne:	oui
Fouillot carré:	9 mm en continu
Cote fouillot/cyl.	94 (CR), 92 (CP)
Dist. au cylindre:	35 mm
Cale:	CrNi 29.5x320x3
Verrouillage suppl. vers le haut:	possible

Locking functions

Function L+W
Idling function with lever without anti-panic version

Usage
Doors without panic function that must continuously provide or continuously prevent access from inside and outside without a key

Basic position
Both door handles, or handle with knob (key) are connected. The door can be opened.

Switch position
Both door handles are disconnected.
The door cannot be opened on the hinge side or the side opposite the hinge without the key.

Lock definition L+W

Panic function:	No
Latch function:	**Yes**
Locking latch:	Yes
Bolt:	Yes
Square spindle:	9 mm continuous
Dimension spindle/cyl.	94 (RC), 92 (PC)
Pin size:	35 mm
Face plate:	CrNi 29.5x320x3
Additional lock above:	Possible

Schliessfunktionen

Funktion B
Umschaltfunktion mit Antipanik

Einsatzort
Fluchttüren, die je nach Bedarf entweder eine dauernde Begehbarkeit von aussen sicherstellen müssen, oder den Zutritt von aussen zeitweise verunmöglichen sollen.
Besondere Beachtung gilt der Schlüsselbetätigung.

Grundstellung
Beide Türdrücker sind angekoppelt. Die Tür ist begehbar.
Achtung: Um den Aussendrücker anzukoppeln muss der Schlüssel beim Aufschliessen um eine 1/4 Drehung überdreht werden. Wird der Schlüssel nur bis in die vertikale Stellung gedreht (wie gewohnt), bleibt der Aussendrücker in Leerlaufstellung.

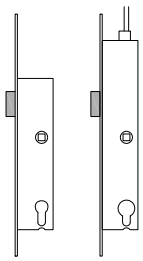

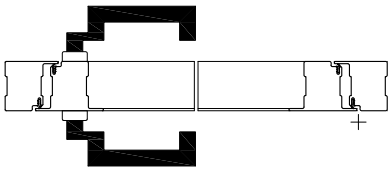

Schaltstellung
Durch Schlüsselbetätigung ist der bandseitige Drücker abgekoppelt.
Nach Betätigung der Anti-Panikfunktion bleibt der Drücker auf der Bandseite abgekoppelt.

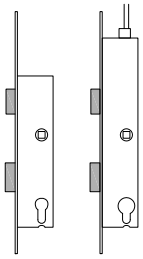

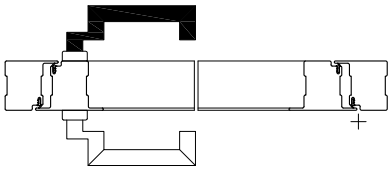

Schlossdefinition B

Panikfunktion:	Ja
Wechselfunktion:	**Nein**
Schliessende Falle:	Ja
Riegel:	Ja
Vierkant-Nuss:	9 mm **geteilt**
Mass Nuss/Zyl.	94 (RZ), 92 (PZ)
Dornmass:	35 mm
Stulpplatte:	CrNi 29.5x320x3
Zusatzverriegelung nach oben:	Möglich

Fonctions de fermeture

Fonction B
Fonction avec anti-panique

Lieu d'application
Portes de secours devant garantir au besoin un accès permanent de l'extérieur ou empêcher temporairement l'accès de l'extérieur.
L'actionnement de la clé doit faire l'objet d'une attention particulière.

Position initiale
Les deux poignées de portes sont accouplées. La porte est praticable.
Attention: pour accoupler la poignée extérieure, il faut tourner, à l'ouverture, la clé d'un 1/4 de tour de plus. Si l'on tourne seulement la clé jusqu'en position verticale (cas habituel), la poignée extérieure reste sans fonction.

Position condamnée
En actionnant la clé, la poignée côté paumelle est désaccouplée.
Après avoir actionné la fonction anti-panique, la poignée côté paumelle reste désaccouplée.

Définition de serrure B

Fonct. anti-panique:	oui
Fonction à levier:	**non**
Bec de cane:	oui
Pêne:	oui
Fouillot carré:	9 mm **fractionné**
Cote fouillot/cyl.	94 (CR), 92 (CP)
Dist. au cylindre:	35 mm
Gâche:	CrNi 29.5x320x3
Verrouillage suppl. vers le haut:	possible

Locking functions

Function B
Switch function with anti-panic version

Usage
Escape doors that must either provide continuous access from the outside, or temporarily prevent access from the outside.
Key actuation requires special attention.

Basic position
Both door handles are connected. The door can be opened.
Attention: To couple the exterior handle, the key must be over-turned by 1/4 of a turn when unlocking. If the key is only turned to the vertical position (as usual), the exterior handle remains uncoupled.

Switch position
The handle on the hinge side is disconnected by turning the key.
After actuating the panic version the handle remains disconnected on the hinge side.

Lock definition B

Panic function:	Yes
Latch function:	**No**
Locking latch:	Yes
Bolt:	Yes
Square spindle:	9 mm **split**
Dimension spindle/cyl.	94 (RC), 92 (PC)
Pin size:	35 mm
Face plate:	CrNi 29.5x320x3
Additional lock above:	Possible

Schliessfunktionen

Funktion D
Durchgangsfunktion mit Antipanik

Einsatzort
Fluchttüren, welche nach einer Paniken-triegelung von aussen her zugänglich sein müssen, zwecks Feuerwehrzugang oder bei Gefahr des Aussperrens.
Zu beachten: Bei versehentlicher Öff-nung von der Innenseite her, muss die Türe erneut mit dem Schlüssel verriegelt werden.

Grundstellung
Türdrücker und Druckstange oder beide Türdrücker betätigen die Falle. Die Tür ist begehbar.

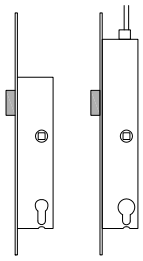

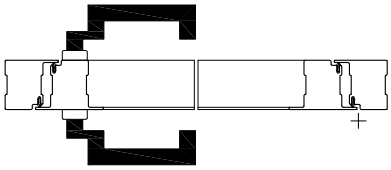

Schaltstellung
Durch Schlüsselbetätigung wird die Tür durch den Riegel zugehalten. Nach Betä-tigung der Antipanik-Funktion ist die Tür wieder von beiden Seiten begehbar.

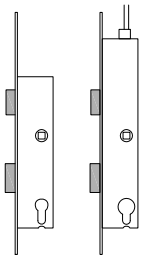

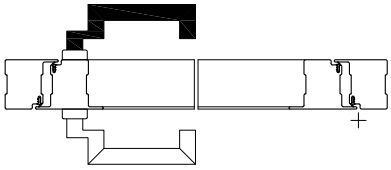

Nach einer Paniköffnung bleibt der Riegel eingezogen und die Türe ist von aussen her begehbar (Feuer-wehrzugang).

Schlossdefinition D

Panikfunktion:	Ja
Wechselfunktion:	**Nein**
Schliessende Falle:	Ja
Riegel:	Ja
Vierkant-Nuss:	9 mm **geteilt**
Mass Nuss/Zyl.	94 (RZ), 92 (PZ)
Dornmass:	35 mm
Stulpplatte:	CrNi 29.5x320x3
Zusatzverriegelung nach oben:	Möglich

Fonctions de fermeture

Fonction D
Zone de circulation avec anti-panique

Lieu d'application
Portes de secours qui doivent être acces-sibles de l'extérieur après un déverrouil-lage anti-panique pour permettre l'accès des pompiers ou pour éviter le risque de ne plus pouvoir entrer.
Attention: en cas d'ouverture acciden-telle de l'intérieur, il faut de nouveau verrouiller la porte avec la clé.

Position initiale
La poignée et la barre ou les deux poi-gnées commandent le bec de cane. La porte est praticable.

Position condamnée
En actionnant la clé, la porte est fermée par le pêne. Après avoir actionné la fon-ction anti-panique, la porte est praticable dans les deux sens.

Après avoir actionné la fonction anti-panique, le pêne reste rétracté et la porte est praticable de l'extérieur (accès des pompiers).

Définition de serrure D

Fonct. anti-panique:	oui
Fonction à levier:	**non**
Bec de cane:	oui
Pêne:	oui
Fouillot carré:	9 mm **fractionné**
Cote fouillot/cyl.	94 (CR), 92 (CP)
Dist. au cylindre:	35 mm
Gâche:	CrNi 29.5x320x3
Verrouillage suppl. vers le haut:	possible

Locking functions

Function D
Transit function with anti-panic version

Usage
Escape doors that must be accessible from the outside after panic unlocking for the purpose of fire service access or in case of a risk of locking out.
To be noted: In case of unintentional opening from the inside, the door must be locked again using the key.

Basic position
Door handle or panic 'pushbar' or both are on activate the latch. The door is accessible.

Switch position
The door is kept shut though the dead bolt by turning the key. After activity of the panic function the door is continuing accessible from both sides.

After activity of the panic function, the bolt remains however pulled in and the door is continuing accessible from outside (fire service access).

Lock definition D

Panic function:	Yes
Latch function:	**No**
Locking latch:	Yes
Bolt:	Yes
Square spindle:	9 mm **split**
Dimension spindle/cyl.	94 (RC), 92 (PC)
Pin size:	35 mm
Face plate:	CrNi 29.5x320x3
Additional lock above:	Possible

Schliessfunktionen

Funktion E
Wechselfunktion mit Antipanik

Einsatzort
Fluchttüren, bei denen eine unberechtigte Öffnung von aussen ohne Schlüssel **dauernd** verhindert werden soll (auch nach einer Panikentriegelung).

Grundstellung
Die Tür ist auf der Bandseite nur mit dem Schlüssel zu öffnen.

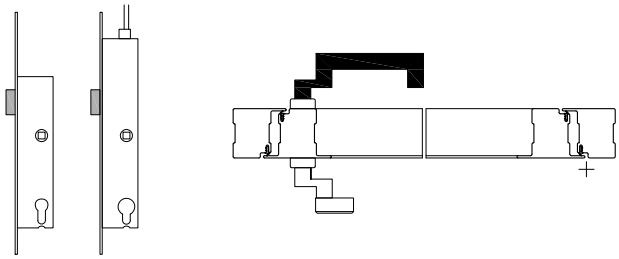

Schaltstellung
Auf der Bandgegenseite kann die Tür über den Drücker, auch bei ausgeschlossenem Riegel, immer geöffnet werden.

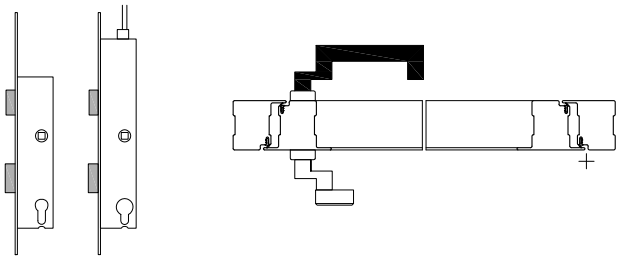

Auf der Aussenseite darf NIE ein Drücker montiert werden!

Schlossdefinition E

Panikfunktion:	Ja
Wechselfunktion:	**Ja**
Schliessende Falle:	Ja
Riegel:	Ja
Vierkant-Nuss:	9 mm durchgehend
Mass Nuss/Zyl.	94 (RZ), 92 (PZ)
Dornmass:	35 mm
Stulpplatte:	CrNi 29.5x320x3
Zusatzverriegelung nach oben:	Möglich

Fonctions de fermeture

Fonction E
Fonction à levier avec anti-panique

Lieu d'application
Portes de secours devant empêcher **en permanence** une ouverture non autorisée de l'extérieur sans clé (même après un déverrouillage anti-panique).

Position initiale
La porte peut seulement être ouverte avec la clé, côté paumelle.

Position condamnée
Sur le côté opposé aux paumelles, la porte peut toujours être ouverte au moyen de la poignée, même verrouillée.

Ne JAMAIS monter une poignée sur la face extérieure!

Définition de serrure E

Fonct. anti-panique:	oui
Fonction à levier:	**oui**
Bec de cane:	oui
Pêne:	oui
Fouillot carré:	9 mm en continu
Cote fouillot/cyl.	94 (CR), 92 (CP)
Dist. au cylindre:	35 mm
Gâche:	CrNi 29.5x320x3
Verrouillage suppl. vers le haut:	possible

Locking functions

Function E
Lever handle set with anti-panic version

Usage
Escape doors on which unauthorised opening from the outside without a key must be **permanently** prevented (also after panic unlocking).

Basic position
On the hinge side the door can only be opened with the key.

Switch position
The door can always be opened on the side opposite the hinge by using the handle, even if the bolt is shot

On the outside it is NEVER allowed to fit a handle!

Lock definition E

Panic function:	Yes
Latch function:	**Yes**
Locking latch:	Yes
Bolt:	Yes
Square spindle:	9 mm continuous
Dimension spindle/cyl.	94 (RC), 92 (PC)
Pin size:	35 mm
Face plate:	CrNi 29.5x320x3
Additional lock above:	Possible

Beschläge
Übersicht Schlösser

Quincaillerie
Tableau de serrures

Fittings
Synopsis of locks

Einsteckschloss

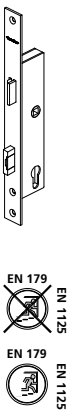

Serrure à mortaiser

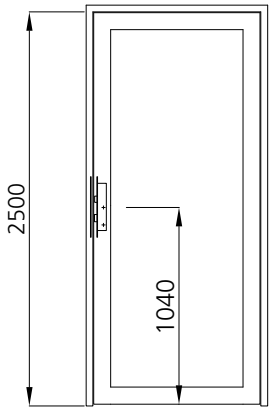

Single mortise deadlock

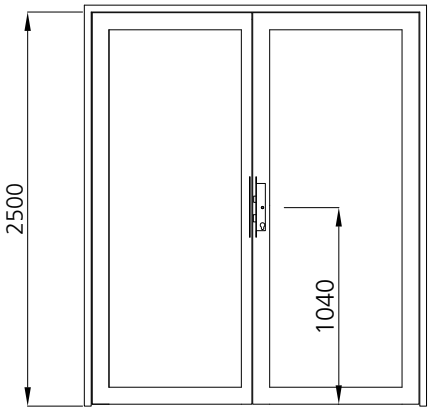

Einsteckschloss mit oberer Verriegelung

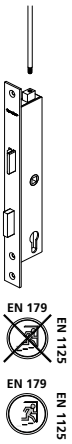

Serrure à mortaiser avec verrouillage supérieur

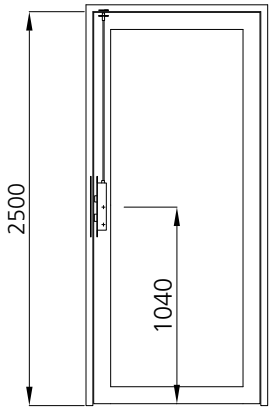

Single mortise deadlock with top shootbolt

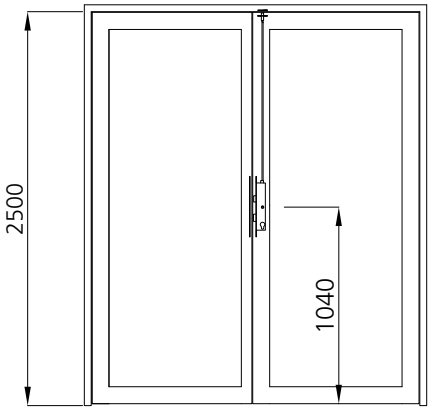

Massgebend sind ausschliesslich die für Ihr Land gültigen Zulassungen.

Nous vous demonderons de vous reporter aux procés-verbaux de classement en cours de validité dans votre pays.

Only the certificates valid in your country are relevant.

Übersicht Beschlageinbau Disposition de la quincaillerie Placement of fittings

EN 179 Notausgangsverschlüsse
Fermetures sorties d'urgences
Emergency exit devices

EN 1125 Paniktürverschlüsse
Fermetures anti-paniques
Panic exit devices

22 RZ / CR / RC
17 PZ / CP / PC

E-Öffner
Ouverture électrique
Electric door opener

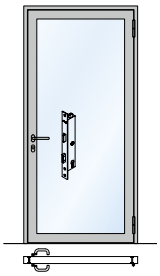

RZ/CR/RC = fl_ep_0270
PZ/CP/PC = fl_ep_0310

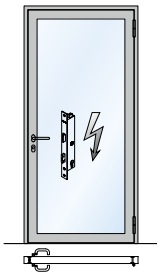

RZ/CR/RC = fl_ep_0271
PZ/CP/PC = fl_ep_0311

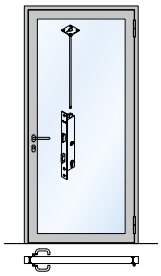

RZ/CR/RC = fl_ep_0042
PZ/CP/PC = fl_ep_0082

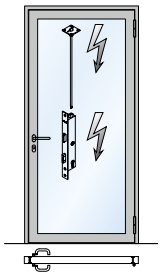

RZ/CR/RC = fl_ep_0043
PZ/CP/PC = fl_ep_0083

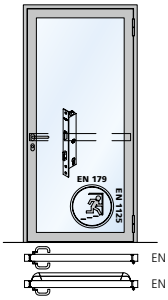

RZ/CR/RC = fl_ep_0274
PZ/CP/PC = fl_ep_0314

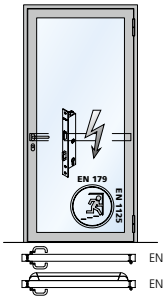

RZ/CR/RC = fl_ep_0275
PZ/CP/PC = fl_ep_0315

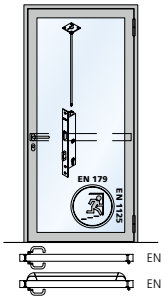

RZ/CR/RC = fl_ep_0048
PZ/CP/PC = fl_ep_0088

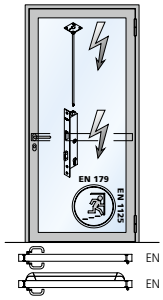

RZ/CR/RC = fl_ep_0049
PZ/CP/PC = fl_ep_0089

Übersicht Beschlageinbau Disposition de la quincaillerie Placement of fittings

EN 179 Notausgangsverschlüsse
Fermetures sorties d'urgences
Emergency exit devices

EN 1125 Paniktürverschlüsse
Fermetures anti-paniques
Panic exit devices

22 RZ / CR / RC

17 PZ / CP / PC

E-Öffner
Ouverture électrique
Electric door opener

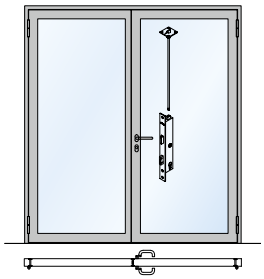

RZ/CR/RC = fl_ep_0044
PZ/CP/PC = fl_ep_0084

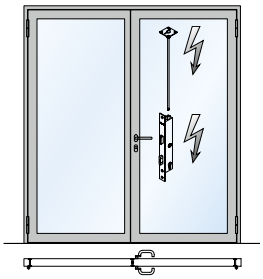

RZ/CR/RC = fl_ep_0045
PZ/CP/PC = fl_ep_0085

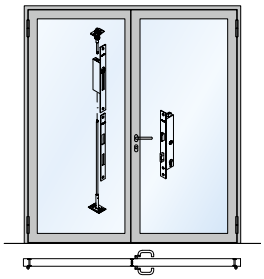

RZ/CR/RC = fl_ep_0272
PZ/CP/PC = fl_ep_0312

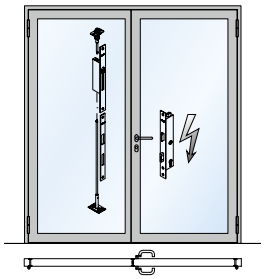

RZ/CR/RC = fl_ep_0273
PZ/CP/PC = fl_ep_0313

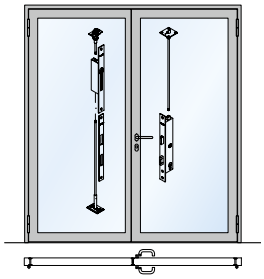

RZ/CR/RC = fl_ep_0046
PZ/CP/PC = fl_ep_0086

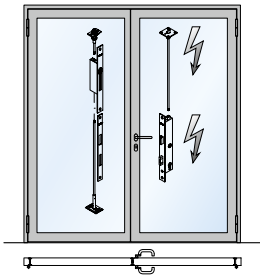

RZ/CR/RC = fl_ep_0047
PZ/CP/PC = fl_ep_0087

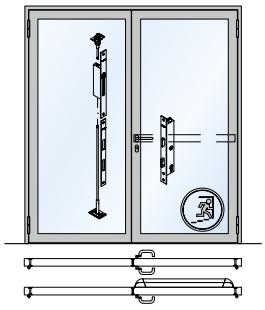

RZ/CR/RC = fl_ep_0276
PZ/CP/PC = fl_ep_0316

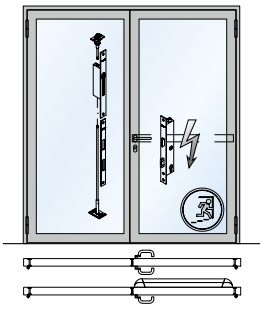

RZ/CR/RC = fl_ep_0277
PZ/CP/PC = fl_ep_0317

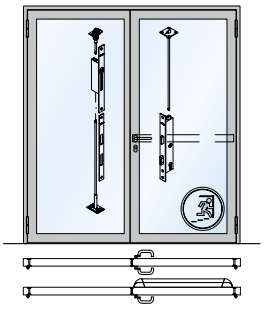

RZ/CR/RC = fl_ep_0050
PZ/CP/PC = fl_ep_0090

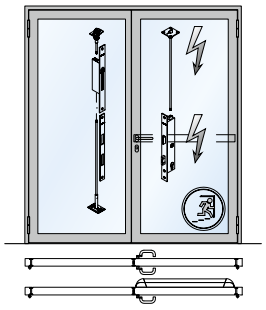

RZ/CR/RC = fl_ep_0051
PZ/CP/PC = fl_ep_0091

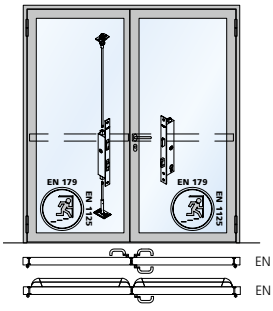

RZ/CR/RC = fl_ep_0278
PZ/CP/PC = fl_ep_0318

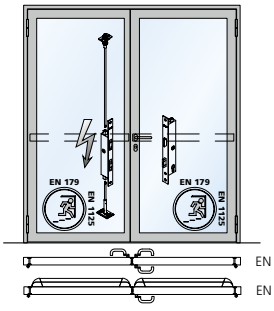

RZ/CR/RC = fl_ep_0279
PZ/CP/PC = fl_ep_0319

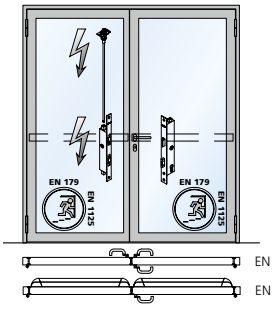

RZ/CR/RC = fl_ep_0269
PZ/CP/PC = fl_ep_0320

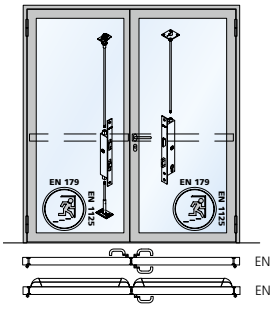

RZ/CR/RC = fl_ep_0052
PZ/CP/PC = fl_ep_0092

Beschläge
Schlossgarnituren, 1-flügelig

Quincaillerie
Garnitures de serrures, 1 vantail

Fittings
Sets of locks, 1 leaf

* Umlegbare Falle (Funktion W + E)
Pêne basculant
(Fonction W + E)
Switchable handle (Function W + E)

RZ Ø 22 mm
PZ Ø 17 mm

DIN links / gauche / left

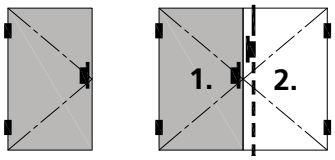

DIN rechts / droite / right

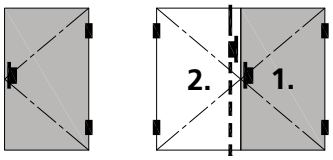

		Funktion / fonction / function							
		W	E	B	D	W	E	B	D
Garnitur Nr. / garniture no / set no	**RZ**	**907751***	**907753***	**907730**		**907751***	**907753***	**907731**	
	PZ	**907750***	**907752***	**907728**		**907750***	**907752***	**907729**	
Abbildung: DIN rechts fig.: DIN droite fig.: DIN right		EN 179 EN 1125	EN 179 EN 1125	EN 179 EN 1125	EN 179 EN 1125	EN 179 EN 1125	EN 179 EN 1125	EN 179 EN 1125	EN 179 EN 1125
Schliessblech/ 907001 gâche / keep		1x	1x	1x	1x	1x	1x	1x	1x
Einsteckschloss / serrure à mortaiser/ mortise lock	RZ	907444*	907446*	907230	**907421**	907444*	907446*	907231	**907420**
	PZ	907443*	907445*	907228	**907403**	907443*	907445*	907229	**907402**

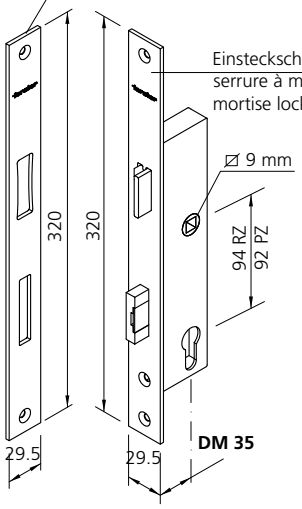

Senkschrauben M5 x 16 mm beiliegend / vis coniques M5 x 16 mm jointes / countersunk screw M5 x 16 mm supplied

Unterlagsplatten für die Befestigung Schliessblech Art. Nr. 947026 zusätzlich bestellen.
Plaque en acier pour la fixation de la gâche art. no. 947026 é commander en supplément.
Ground plate for fixing the keep art. no. 947026 to be ordered in addition.

Beschläge
Schlossgarnituren, 1-flügelig, mit Verriegelung nach oben

Quincaillerie
Garnitures de serrures, 1 vantail, avec verrouillage supérieur

Fittings
Sets of locks, 1 leaf, with top shootbolt

mit Schliessmulde
avec gâche réglable
with locking recess

RZ Ø 22 mm
PZ Ø 17 mm

DIN links / gauche / left

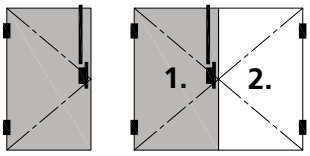

DIN rechts / droite / right

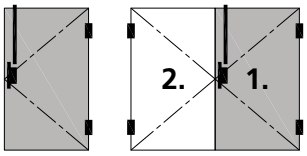

Abbildung: DIN rechts
fig.: DIN droite
fig.: DIN right

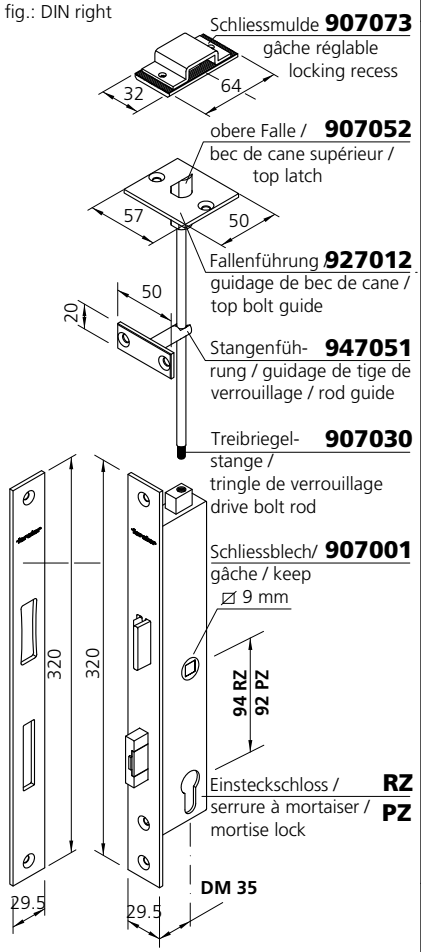

	Funktion / fonction / function							
	L+W	**E**	**B**	**D**	**L+W**	**E**	**B**	**D**
	Einzelteile bestellen pièces détachées à commander order individual parts							
Schliessmulde **907073** gâche réglable locking recess	1x	1x	1x	1x	1x	1x	1x	1x
obere Falle / **907052** bec de cane supérieur / top latch	1x	1x	1x	1x	1x	1x	1x	1x
Fallenführung **927012** guidage de bec de cane / top bolt guide	1x	1x	1x	1x	1x	1x	1x	1x
Stangenführung **947051** guidage de tige de verrouillage / rod guide	1x	1x	1x	1x	1x	1x	1x	1x
Treibriegelstange / tringle de verrouillage drive bolt rod	1x	1x	1x	1x	1x	1x	1x	1x
Schliessblech/ **907001** gâche / keep ⌀ 9 mm	1x	1x	1x	1x	1x	1x	1x	1x
	EN 179 ~~EN 1125~~	EN 179 EN 1125	EN 179 EN 1125	EN 179 EN 1125	EN 179 ~~EN 1125~~	EN 179 EN 1125	EN 179 EN 1125	EN 179 EN 1125
Einsteckschloss / serrure à mortaiser / mortise lock **RZ**	**907234**	**907238**	**907242**	**907219**	**907235**	**907239**	**907243**	**907218**
PZ	**907232**	**907236**	**907240**	**907217**	**907233**	**907237**	**907241**	**907216**

Senkschrauben M5 x 16 mm beiliegend / vis coniques M5 x 16 mm jointes / countersunk screw M5 x 16 mm supplied

Unterlagsplatten für die Befestigung Schliessblech Art. Nr. 947026 zusätzlich bestellen.
Plaque en acier pour la fixation de la gâche art. no. 947026 é commander en supplément.
Ground plate for fixing the keep art. no. 947026 to be ordered in addition.

Beschläge
Schlossgarnituren, 1-flügelig, mit Verriegelung nach oben

Quincaillerie
Garnitures de serrures, 1 vantail, avec verrouillage supérieur

Fittings
Sets of locks, 1 leaf, with top shootbolt

mit Schliessblech
avec gâche
with keep

RZ Ø 22 mm
PZ Ø 17 mm

DIN links / gauche / left

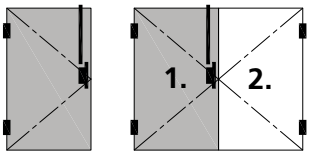

DIN rechts / droite / right

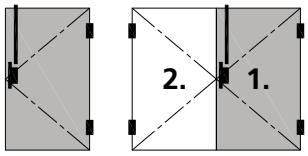

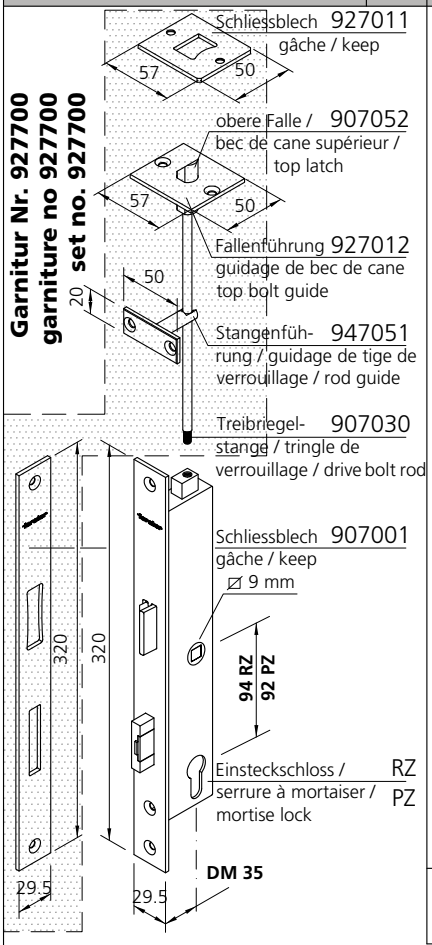

		Funktion / fonction / function							
		L+W	E	B	D	L+W	E	B	D
Garnitur Nr. / garniture no / set no	**RZ**	**927734**	**927738**	**927742**		**927735**	**927739**	**927743**	
	PZ	**927732**	**927736**	**927740**		**927733**	**927737**	**927741**	
Schliessblech 927011 gâche / keep		1x	1x	1x	1x	1x	1x	1x	1x
obere Falle / 907052 bec de cane supérieur / top latch		1x	1x	1x	1x	1x	1x	1x	1x
Fallenführung 927012 guidage de bec de cane top bolt guide		1x	1x	1x	1x	1x	1x	1x	1x
Stangenführung 947051 guidage de tige de verrouillage / rod guide		1x	1x	1x	1x	1x	1x	1x	1x
Treibriegelstange / tringle de verrouillage / drive bolt rod		1x	1x	1x	1x	1x	1x	1x	1x
Schliessblech 907001 gâche / keep ⌀ 9 mm		1x	1x	1x	1x	1x	1x	1x	1x
Einsteckschloss / serrure à mortaiser / mortise lock	RZ	907234	907238	907242	907219	907235	907239	907243	907218
	PZ	907232	907236	907240	907217	907233	907237	907241	907216

Senkschrauben M5 x 16 mm beiliegend / vis coniques M5 x 16 mm jointes / countersunk screw M5 x 16 mm supplied

Unterlagsplatten für die Befestigung Schliessblech Art. Nr. 947026 zusätzlich bestellen.
Plaque en acier pour la fixation de la gâche art. no. 947026 é commander en supplément.
Ground plate for fixing the keep art. no. 947026 to be ordered in addition.

Beschläge
Schlossgarnituren, 2-flügelig

Quincaillerie
Garnitures de serrures, 2 vantaux

Fittings
Sets of locks, 2 leaf

* Umlegbare Falle (Funktion E)
Pêne basculant (Fonction E)
Switchable handle (Function E)

RZ Ø 22 mm
PZ Ø 17 mm

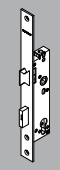

Abbildung: DIN rechts / fig.: DIN droite / fig.: DIN right

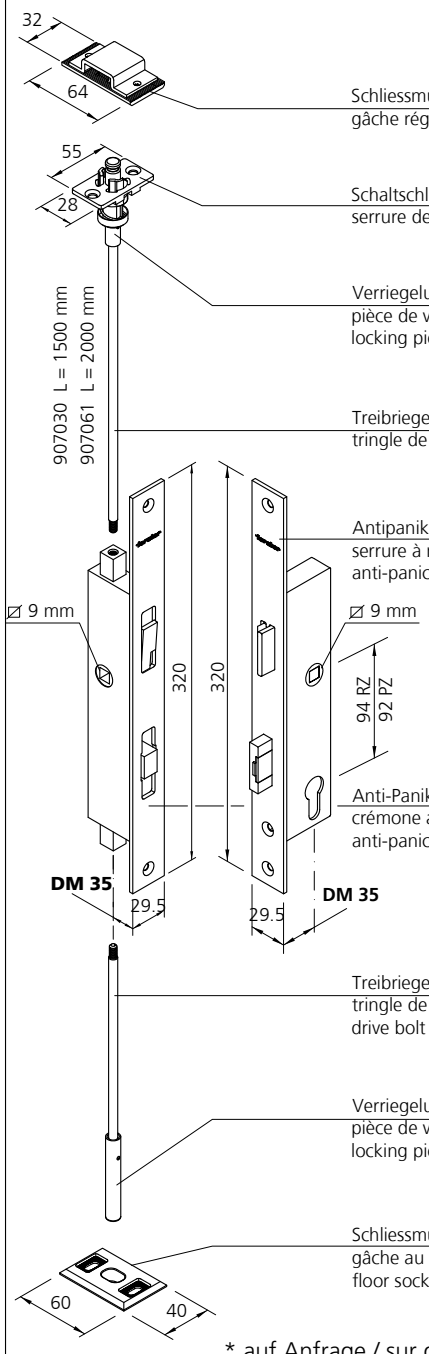

		DIN links / gauche / left			DIN rechts / droite / right		
		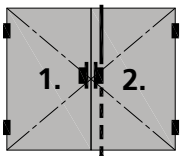			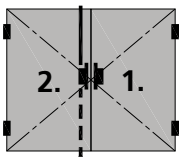		
		Funktion / fonction / function					
		E	B	D	E	B	D
		Einzelteile bestellen pièces détachées à commander order individual parts					
Schliessmulde / gâche réglable / locking recess	**907072**	1x	1x	1x	1x	1x	1x
Schaltschloss / serrure de maintien / switch latch	**927201**	1x	1x	1x	1x	1x	1x
Verriegelungsstück oben / pièce de verrouillage haut / locking piece top /	**907056**	1x	1x	1x	1x	1x	1x
Treibriegelstange / tringle de verrouillage / drive bolt rod	**907030/ 907061**	1x	1x	1x	1x	1x	1x
Antipanik-Einsteckschloss / serrure à mortaiser anti-panique / anti-panic mortise lock	**RZ** **PZ**	**907448*** **907447***	**907255** **907253**	**907431** **907411**	**907448*** **907447***	**907256** **907254**	**907430** **907410**
		EN 179 EN 1125	EN 179 EN 1125	EN 179 EN 1125	EN 179 EN 1125	EN 179 EN 1125	EN 179 EN 1125
Anti-Panik-Gegenkasten / crémone anti-panique / anti-panic opposite lock		**907436**	**907436**	**907436**	**907436**	**907436**	**907436**
Treibriegelstange / tringle de verrouillage / drive bolt rod	**907030**	wahlweise / au choix / at choice			wahlweise / au choix / at choice		
Verriegelungsstück unten / pièce de verrouillage bas / locking piece bottom	**907057**	wahlweise / au choix / at choice			wahlweise / au choix / at choice		
Schliessmulde / gâche au sol / floor socket	**907054**	wahlweise / au choix / at choice			wahlweise / au choix / at choice		
		Senkschrauben M5 x 16 mm beiliegend / vis coniques M5 x 16 mm jointes / countersunk screw M5 x 16 mm supplied					

* auf Anfrage / sur demande / on request

Beschläge
Schlossgarnituren, 2-flügelig, mit Verriegelung nach oben

Quincaillerie
Garnitures de serrures, 2 vantaux, avec verrouillage supérieur

Fittings
Sets of locks, 2 leaf, with top shootbolt

RZ Ø 22 mm
PZ Ø 17 mm

Abbildung: DIN rechts / fig.: DIN droite / fig.: DIN right

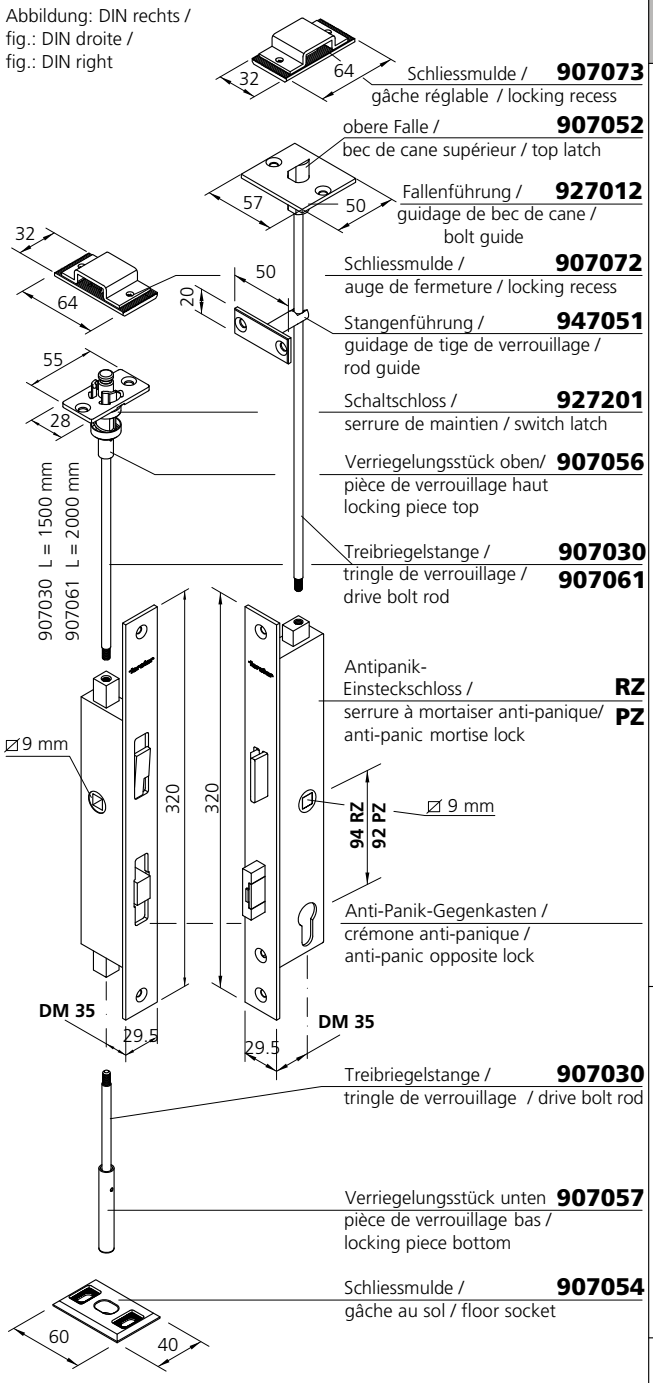

	DIN links / gauche / left			DIN rechts / droite / right		
	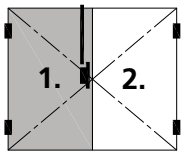			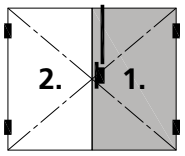		
	Funktion / fonction / function					
	E	**B**	**D**	**E**	**B**	**D**
	Einzelteile bestellen pièces détachées à commander order individual parts					
Schliessmulde / gâche réglable / locking recess **907073**	1x	1x	1x	1x	1x	1x
obere Falle / bec de cane supérieur / top latch **907052**	1x	1x	1x	1x	1x	1x
Fallenführung / guidage de bec de cane / bolt guide **927012**	1x	1x	1x	1x	1x	1x
Schliessmulde / auge de fermeture / locking recess **907072**	1x	1x	1x	1x	1x	1x
Stangenführung / guidage de tige de verrouillage / rod guide **947051**	1x	1x	1x	1x	1x	1x
Schaltschloss / serrure de maintien / switch latch **927201**	1x	1x	1x	1x	1x	1x
Verriegelungsstück oben / pièce de verrouillage haut / locking piece top **907056**	1x	1x	1x	1x	1x	1x
Treibriegelstange / tringle de verrouillage / drive bolt rod **907030 907061**	2x	2x	2x	2x	2x	2x
Antipanik-Einsteckschloss / serrure à mortaiser anti-panique / anti-panic mortise lock **RZ PZ**	**907259 907257**	**907263 907261**	**907215 907213**	**907260 907258**	**907264 907262**	**907214 907212**
	EN 179 EN 1125	EN 179 EN 1125	EN 179 EN 1125	EN 179 EN 1125	EN 179 EN 1125	EN 179 EN 1125
Anti-Panik-Gegenkasten / crémone anti-panique / anti-panic opposite lock	**907436**	**907436**	**907436**	**907436**	**907436**	**907436**
Treibriegelstange / tringle de verrouillage / drive bolt rod **907030**	wahlweise / au choix / at choice			wahlweise / au choix / at choice		
Verriegelungsstück unten / pièce de verrouillage bas / locking piece bottom **907057**	wahlweise / au choix / at choice			wahlweise / au choix / at choice		
Schliessmulde / gâche au sol / floor socket **907054**	wahlweise / au choix / at choice			wahlweise / au choix / at choice		
	Senkschrauben M5 x 16 mm beiliegend / vis coniques M5 x 16 mm jointes / countersunk screw M5 x 16 mm supplied					

Beschläge
Schlossgarnituren, 2-flügelig, mit Elektrotüröffner

Quincaillerie
Garnitures de serrures, 2 vantaux, avec ouverture électrique

Fittings
Sets of locks, 2 leaf, with electro door opener

* Umlegbare Falle (Funktion E)
Pêne basculant (Fonction E)
Switchable handle (Function E)

RZ Ø 22 mm
PZ Ø 17 mm

Abbildung: DIN rechts / fig.: DIN droite / fig.: DIN right

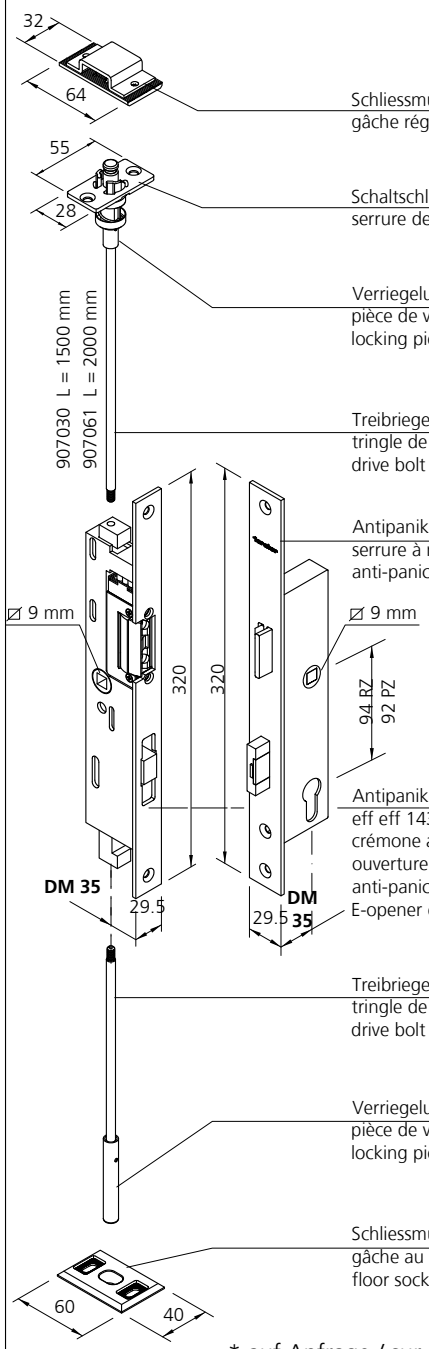

		DIN links / gauche / left			DIN rechts / droite / right		
		Funktion / fonction / function					
		E	B	D	E	B	D
		Einzelteile bestellen pièces détachées à commander order individual parts					
Schliessmulde / gâche réglable / locking recess	**907072**	1x	1x	1x	1x	1x	1x
Schaltschloss / serrure de maintien / switch latch	**927201**	1x	1x	1x	1x	1x	1x
Verriegelungsstück oben/ pièce de verrouillage haut / locking piece top /	**907056**	1x	1x	1x	1x	1x	1x
Treibriegelstange / tringle de verrouillage / drive bolt rod	**907030/ 907061**	1x	1x	1x	1x	1x	1x
Antipanik-Einsteckschloss / serrure à mortaiser anti-panique / anti-panic mortise lock	**RZ**	**907448***	**907255**	**907431**	**907448***	**907256**	**907430**
	PZ	**907447***	**907253**	**907411**	**907447***	**907254**	**907410**
		EN 179 EN 1125	EN 179 EN 1125	EN 179 EN 1125	EN 179 EN 1125	EN 179 EN 1125	EN 179 EN 1125
Antipanik-Gegenkasten mit E-Öffner eff eff 143 crémone anti-panique avec ouverture électrique eff eff 143 anti-panic version opposite lock with E-opener eff eff 143		**907442**	**907442**	**907442**	**907441**	**907441**	**907441**
Treibriegelstange / tringle de verrouillage / drive bolt rod	**907030**	wahlweise / au choix / at choice			wahlweise / au choix / at choice		
Verriegelungsstück unten/ pièce de verrouillage bas / locking piece bottom	**907057**	wahlweise / au choix / at choice			wahlweise / au choix / at choice		
Schliessmulde / gâche au sol / floor socket	**907054**	wahlweise / au choix / at choice			wahlweise / au choix / at choice		
Senkschrauben M5 x 16 mm beiliegend / vis coniques M5 x 16 mm jointes / countersunk screw M5 x 16 mm supplied							

* auf Anfrage / sur demande / on request

Beschläge
Schlossgarnituren, 2-flügelig, mit Elektrotüröffner

Quincaillerie
Garnitures de serrures, 2 vantaux, avec ouverture électrique

Fittings
Sets of locks, 2 leaf, with electro door opener

* Umlegbare Falle (Funktion E)
Pêne basculant (Fonction E)
Switchable handle (Function E)

RZ Ø 22 mm
PZ Ø 17 mm

Abbildung: DIN rechts / fig.: DIN droite / fig.: DIN right

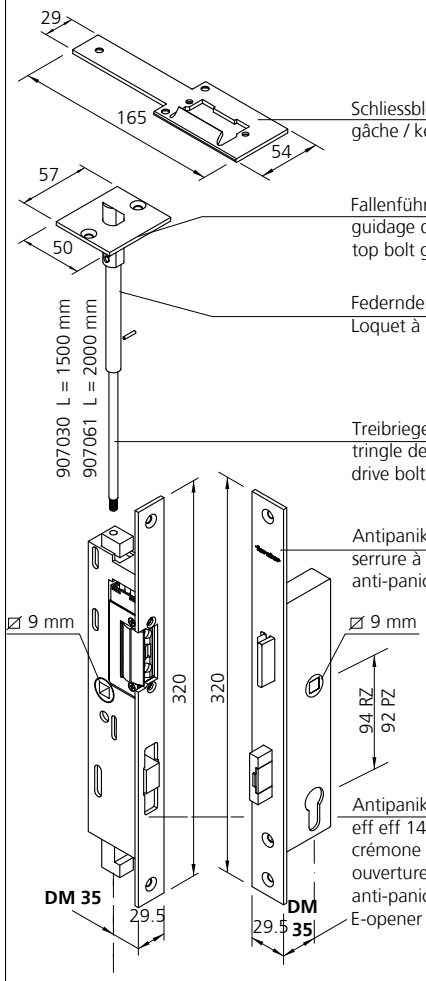

		DIN links / gauche / left			DIN rechts / droite / right		
		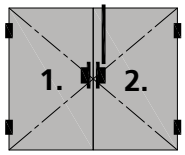			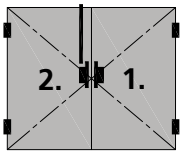		
		Funktion / fonction / function					
		E	B	D	E	B	D
		Einzelteile bestellen pièces détachées à commander order individual parts					
Schliessblech / gâche / keep		957017	957017	957017	957016	957016	957016
Fallenführung / guidage de bec de cane / top bolt guide	927012	1x	1x	1x	1x	1x	1x
Federnder Schnappriegel / Loquet à ressort / spring safety catch	907055	1x	1x	1x	1x	1x	1x
Treibriegelstange / tringle de verrouillage / drive bolt rod	907030/ 907061	1x	1x	1x	1x	1x	1x
Antipanik-Einsteckschloss / serrure à mortaiser anti-panique / anti-panic mortise lock	RZ	907448*	907255	907431	907448*	907256	907430
	PZ	907447*	907253	907411	907447*	907254	907410
		EN 179 EN 1125	EN 179 EN 1125	EN 179 EN 1125	EN 179 EN 1125	EN 179 EN 1125	EN 179 EN 1125
Antipanik-Gegenkasten mit E-Öffner eff eff 143 crémone anti-panique avec ouverture électrique eff eff 143 anti-panic version opposite lock with E-opener eff eff 143		907442	907442	907442	907441	907441	907441

Senkschrauben M5 x 16 mm beiliegend / vis coniques M5 x 16 mm jointes / countersunk screw M5 x 16 mm supplied

* auf Anfrage / sur demande / on request

Beschläge
Falztreibriegel

Quincaillerie
Crémone à levier

Fittings
Drive bolt lock

EN 179 EN 1125

RZ Ø 22 mm
PZ Ø 17 mm

DIN links / gauche / left

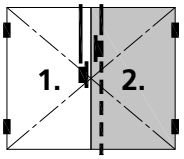

DIN rechts / droite / right

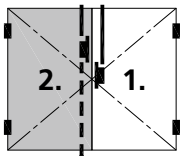

Abbildung: DIN rechts / fig.: DIN droite / fig.: DIN right

Einzelteile bestellen
pièces détachées à commander
order individual parts

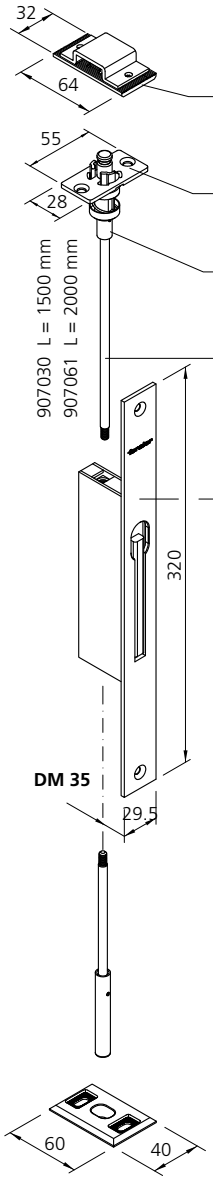

Schliessmulde / **907072**
gâche réglable / locking recess

Schaltschloss / **927201**
serrure de maintien / switch latch

Verriegelungsstück oben/ **907056**
pièce de verrouillage haut /
locking piece top /

Treibriegelstange / **907030 / 907061**
tringle de verrouillage / drive bolt rod

Falztreibriegel / **907438**
crémone automatique /
drive bolt lock

Senkschrauben M5 x 16 mm beiliegend
vis coniques M5 x 16 mm jointes
countersunk screw M5 x 16 mm supplied

Unterlagsplatten für Befestigung Falztreibriegel /
Plaque en acier pour la fixation de la crémone automatique
Steel plate for fixing the opposite lock for steel profiles
für Stahlprofile / pour profilés en acier / for steel profiles
Art. Nr. / art. no. / art. no. 947026
zusätzlich bestellen / à commander en supplément / to be ordered in addition

wahlweise / à choix / at choice :
Treibriegelstange / tringle de verrouillage / drive bolt rod
Art. Nr. / art. no. / art. no. 907030
Verriegelungsstück unten / pièce de verrouillage inférieur / locking piece bottom
Art. Nr. / art. no. / art. no. 907057
Schliessmulde / gâche au sol / floor socket
Art. Nr. / art. no. / art. no. 907054

Beschläge
Schlösser für 1-flügelige Türen

Quincaillerie
Serrures pour portes à 1 vantail

Fittings
Locks for 1 leaf doors

Abbildung Figure Figure	Bezeichnung Désignation Designation	Verkaufseinheit Unité de vente Sales unit	Art.Nr. art. no. art. no.
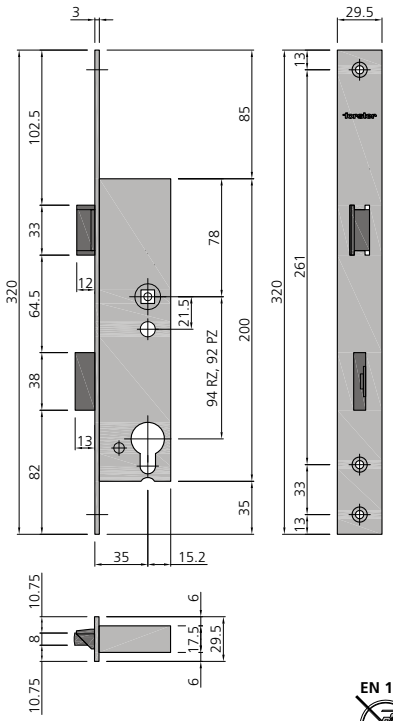	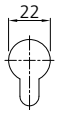 **RZ**  **PZ** Zylinder Ø 22 mm oder Zylinder Ø 17 mm; Umlegbare Falle (Funktion W + E); Anlieferzustand DIN rechts; Forster-Stulp Edelstahl geschliffen; 1 tourig; Schlosskasten verzinkt; inklusive Befestigungsschrauben Cylindre Ø 22 mm ou cylindre Ø 17 mm; pêne basculant (Fonction W + E); livré DIN droite; têtière Forster en acier inox poli; 1 tour; boîtier de serrure zingué; avec vis de fixation Ø 22 mm cylinder or Ø 17 mm cylinder; switchable handle (Function W + E); supplied DIN right; Forster front plate stainless steel polished; 1 turn; lock casing galvanised; including fastening screws		
	Wechselfunktion ohne Antipanik W **Fonction à levier sans anti-panique W** **Lever handle set without anti-panic W**		
EN 179 EN 1125	DIN links, DIN gauche, DIN left DIN rechts, DIN droite, DIN right — Ø 22 mm	1 Stk./pce **RZ**	**907444**
	DIN links, DIN gauche, DIN left DIN rechts, DIN droite, DIN right — Ø 17 mm	**PZ**	**907443**
	Wechselfunktion mit Antipanik E **Fonction à levier avec anti-panique E** **Lever handle set with anti-panic version E**		
EN 179 EN 1125	DIN links, DIN gauche, DIN left DIN rechts, DIN droite, DIN right — Ø 22 mm	1 Stk./pce **RZ**	**907446**
	DIN links, DIN gauche, DIN left DIN rechts, DIN droite, DIN right — Ø 17 mm	**PZ**	**907445**
	Durchgangsfunktion mit Antipanik D **Zone de circulation avec anti-panique D** **Transit function with anti-panic version D**		
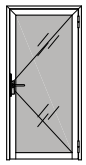 EN 179 EN 1125	DIN links, DIN gauche, DIN left DIN rechts, DIN droite, DIN right — Ø 22 mm	1 Stk./pce **RZ**	**907421** **907420**
	DIN links, DIN gauche, DIN left DIN rechts, DIN droite, DIN right — Ø 17 mm	**PZ**	**907403** **907402**
	Umschaltfunktion mit Antipanik B **Fonction avec anti-panique B** **Switch function with anti-panic version B**		
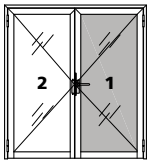 EN 179 EN 1125	DIN links, DIN gauche, DIN left DIN rechts, DIN droite, DIN right — Ø 22 mm	1 Stk./pce **RZ**	**907230** **907231**
	DIN links, DIN gauche, DIN left DIN rechts, DIN droite, DIN right — Ø 17 mm	**PZ**	**907228** **907229**

Beschläge
Schlösser für 2-flügelige Türen

Quincaillerie
Serrures pour portes à 2 vantaux

Fittings
Locks for 2 leaf doors

Abbildung Figure Figure	Bezeichnung Désignation Designation	Verkaufseinheit Unité de vente Sales unit		Art.Nr. art. no. art. no.
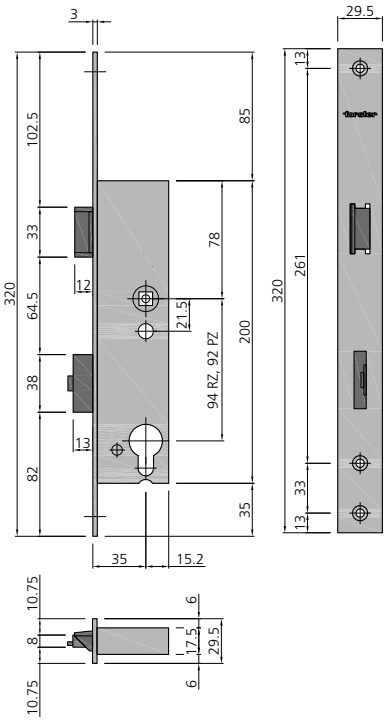	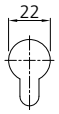 **RZ**  **PZ** Zylinder Ø 22 mm oder Zylinder Ø 17 mm; Umlegbare Falle (Funktion W + E); Anlieferzustand DIN rechts; Forster-Stulp Edelstahl geschliffen; 1 tourig; Schlosskasten verzinkt; inklusive Befestigungsschrauben Cylindre Ø 22 mm ou cylindre Ø 17 mm; pêne basculant (Fonction W + E); livré DIN droite; têtière Forster en acier inox poli; 1 tour; boîtier de serrure zingué; avec vis de fixation Ø 22 mm cylinder or Ø 17 mm cylinder; switchable handle (Function W + E); supplied DIN right; Forster front plate stainless steel polished; 1 turn; lock casing galvanised; including fastening screws			
	In Kombination mit Antipanik-Gegenkasten und Antipanik-Gegenkasten mit E-Öffner Combinaison crémone anti-panique simple avec crémone anti-panique avec ouverture électrique To be associated with anti-panic opposite lock and anti-panic opposite lock with E-opener			
	Wechselfunktion mit Antipanik **E** Fonction à levier avec anti-panique **E** Lever handle set with anti-panic version **E**			
EN 179 EN 1125	DIN links, DIN gauche, DIN left DIN rechts, DIN droite, DIN right — Ø 22 mm	1 Stk./pce	**RZ**	**907448**
	DIN links, DIN gauche, DIN left DIN rechts, DIN droite, DIN right — Ø 17 mm		**PZ**	**907447**
	Durchgangsfunktion mit Antipanik **D** Zone de circulation avec anti-panique **D** Transit function with anti-panic version **D**			
EN 179 EN 1125	DIN links, DIN gauche, DIN left DIN rechts, DIN droite, DIN right — Ø 22 mm	1 Stk./pce	**RZ**	**907431** **907430**
	DIN links, DIN gauche, DIN left DIN rechts, DIN droite, DIN right — Ø 17 mm		**PZ**	**907411** **907410**
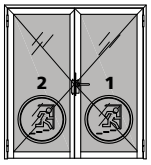	Umschaltfunktion mit Antipanik **B** Fonction avec anti-panique **B** Switch function with anti-panic version **B**			
EN 179 EN 1125	DIN links, DIN gauche, DIN left DIN rechts, DIN droite, DIN right — Ø 22 mm	1 Stk./pce	**RZ**	**907255** **907256**
	DIN links, DIN gauche, DIN left DIN rechts, DIN droite, DIN right — Ø 17 mm		**PZ**	**907253** **907254**

Beschläge
Schlösser für 1-flügelige Türen
mit Verriegelung nach oben

Quincaillerie
Serrures pour portes à 1 vantail
avec verrouillage vers le haut

Fittings
Locks for 1 leaf doors
with top shootbolt

Abbildung Figure Figure	Bezeichnung Désignation Designation		Verkaufseinheit Unité de vente Sales unit		Art. Nr. art. no. art. no.
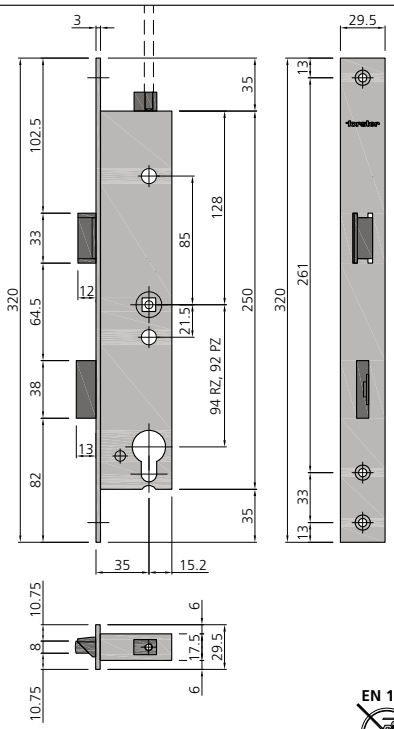	 **RZ** **PZ** Zylinder Ø 22 mm oder Zylinder Ø 17 mm; Forster-Stulp Edelstahl geschliffen; 1 tourig; Schlosskasten verzinkt; inklusive Befestigungsschrauben Cylindre Ø 22 mm ou cylindre Ø 17 mm; têtière Forster en acier inox poli; 1 tour; boîtier de serrure zingué; avec vis de fixation Ø 22 mm cylinder or Ø 17 mm cylinder; Forster front plate stainless steel polished; 1 turn; lock casing galvanised; including fastening screws			
	Leerlauffunktion mit Wechsel ohne Antipanik **L+W** Fonction avec levier sans anti-panique **L+W** Idling function with lever without anti-panic version **L+W**				
EN 179 EN 1125	DIN links, DIN gauche, DIN left DIN rechts, DIN droite, DIN right		1 Stk./pce	**RZ**	**907234** **907235**
	DIN links, DIN gauche, DIN left DIN rechts, DIN droite, DIN right			**PZ**	**907232** **907233**
	Wechselfunktion mit Antipanik **E** Fonction à levier avec anti-panique **E** Lever handle set with anti-panic version **E**				
EN 179 EN 1125	DIN links, DIN gauche, DIN left DIN rechts, DIN droite, DIN right	Ø 22 mm	1 Stk./pce	**RZ**	**907238** **907239**
	DIN links, DIN gauche, DIN left DIN rechts, DIN droite, DIN right	Ø 17 mm		**PZ**	**907236** **907237**
	Durchgangsfunktion mit Antipanik **D** Zone de circulation avec anti-panique **D** Transit function with anti-panic version **D**				
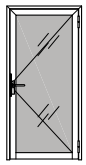 EN 179 EN 1125	DIN links, DIN gauche, DIN left DIN rechts, DIN droite, DIN right	Ø 22 mm	1 Stk./pce	**RZ**	**907219** **907218**
	DIN links, DIN gauche, DIN left DIN rechts, DIN droite, DIN right	Ø 17 mm		**PZ**	**907217** **907216**
	Umschaltfunktion mit Antipanik **B** Fonction avec anti-panique **B** Switch function with anti-panic version **B**				
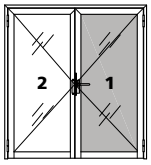 EN 179 EN 1125	DIN links, DIN gauche, DIN left DIN rechts, DIN droite, DIN right	Ø 22 mm	1 Stk./pce	**RZ**	**907242** **907243**
	DIN links, DIN gauche, DIN left DIN rechts, DIN droite, DIN right	Ø 17 mm		**PZ**	**907240** **907241**

Beschläge
Schlösser für 2-flügelige Türen
mit Verriegelung nach oben

Quincaillerie
Serrures pour portes à 2 vantaux
avec verrouillage vers le haut

Fittings
Locks for 2 leaf doors
with top shootbolt

Abbildung Figure Figure	Bezeichnung Désignation Designation	Verkaufseinheit Unité de vente Sales unit		Art. Nr. art. no. art. no.
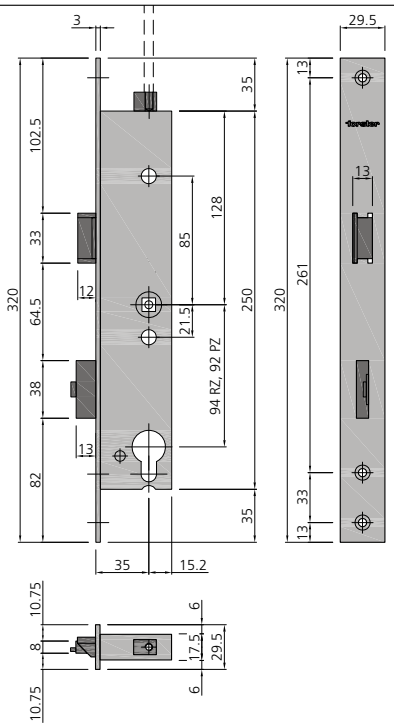	 **RZ** **PZ** Zylinder Ø 22 mm oder Zylinder Ø 17 mm; Forster-Stulp Edelstahl geschliffen; 1 tourig; Schlosskasten verzinkt; inklusive Befestigungsschrauben Cylindre Ø 22 mm ou cylindre Ø 17 mm; têtière Forster en acier inox poli; 1 tour; boîtier de serrure zingué; avec vis de fixation Ø 22 mm cylinder or Ø 17 mm cylinder; Forster front plate stainless steel polished; 1 turn; lock casing galvanised; including fastening screws			
	In Kombination mit Antipanik-Gegenkasten En combinaison avec crémone anti-panique To be combined with opposite lock anti-panic			
	Wechselfunktion mit Antipanik **E** Fonction à levier avec anti-panique **E** Lever handle set with panic version **E**			
EN 179 EN 1125	DIN links, DIN gauche, DIN left DIN rechts, DIN droite, DIN right Ø 22 mm	1 Stk./pce	**RZ**	**907259** **907260**
	DIN links, DIN gauche, DIN left DIN rechts, DIN droite, DIN right Ø 17 mm		**PZ**	**907257** **907258**
	Durchgangsfunktion mit Antipanik **D** Zone de circulation avec anti-panique **D** Transit function with anti-panic version **D**			
EN 179 EN 1125	DIN links, DIN gauche, DIN left DIN rechts, DIN droite, DIN right Ø 22 mm	1 Stk./pce	**RZ**	**907215** **907214**
	DIN links, DIN gauche, DIN left DIN rechts, DIN droite, DIN right Ø 17 mm		**PZ**	**907213** **907212**
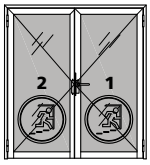	Umschaltfunktion mit Antipanik **B** Fonction avec anti-panique **B** Switch function with panic version **B**			
EN 179 EN 1125	DIN links, DIN gauche, DIN left DIN rechts, DIN droite, DIN right Ø 22 mm	1 Stk./pce	**RZ**	**907263** **907264**
	DIN links, DIN gauche, DIN left DIN rechts, DIN droite, DIN right Ø 17 mm		**PZ**	**907261** **907262**

Beschläge
Umlenkung E-Öffner
907068

Einsatz bei 2-flügligen Türen:
- im Standflügel bei Kombination von E-Öffner mit Standflügelverriegelung 907438

Quincaillerie
Déviation ouverture électrique
907068

Utiliser pour portes à deux vantaux:
- dans le vantail semi-fixe en combinaison l'ouverture électrique avec verrouillage du vantail semi-fixe 907438

Fittings
Redirect door-opener
907068

Use for double-leaf doors:
- in the inactive leaf for combination of E-opener with inactive leaf lock 907438

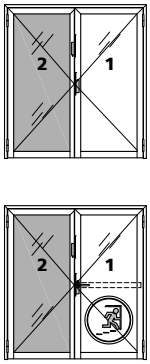

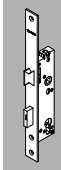

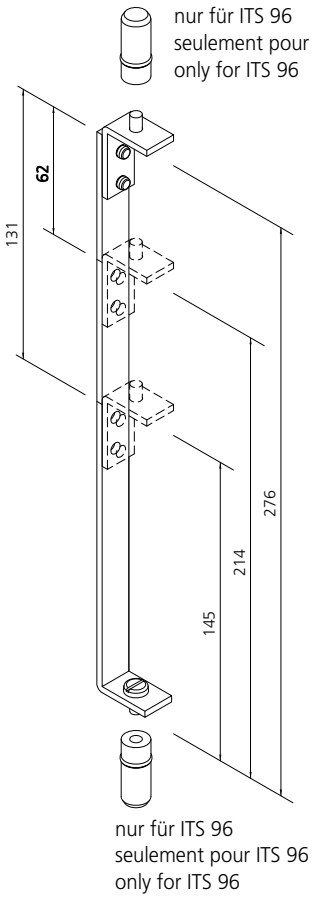

auf Mass zuschneiden
couper sur mesure
to cut to length

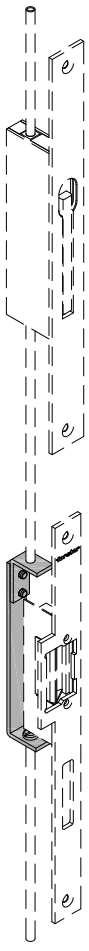

Beschläge
Standflügelverriegelungen

Quincaillerie
Verrouillage du vantail semi-fixe

Fittings
Inactive leaf locks

Abbildung Figure Figure	Bezeichnung Désignation Designation	Verkaufseinheit Unité de vente Sales unit	Art. Nr. art. no. art. no.
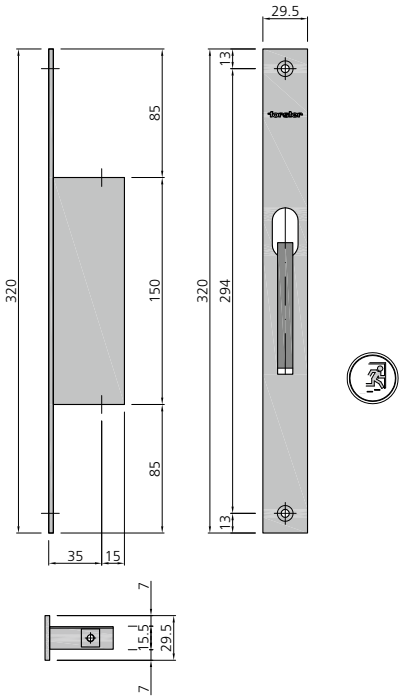	Forster-Stulp Edelstahl geschliffen; Schlosskasten verzinkt; Anschlussgewinde M5; Hub = 18 mm; inklusive Befestigungsschrauben têtière Forster en acier inox poli; boîtier de serrure zingué; filetage de raccordement M5; course = 18 mm; avec vis de fixation Forster front plate stainless steel polished; lock casing galvanised; connecting thread M5; stroke = 18 mm; including fastening screws Selbstverriegelndes Falztreibriegel-Schloss Crémone à levier avec verrouillage automatique Self-locking drive bolt lock 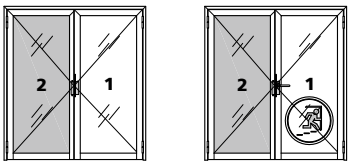	1 Stk./pce	**907438**
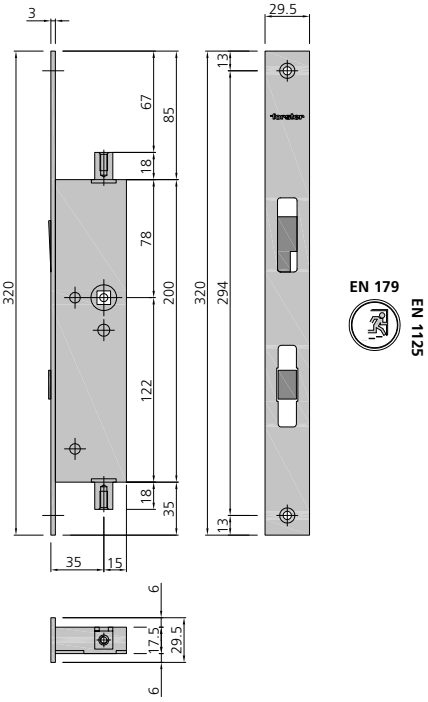 EN 179 EN 1125	Für Voll-Antipanik-Türen; DIN links und DIN rechts verwendbar; Forster-Stulp Edelstahl geschliffen; Schlosskasten verzinkt; Anschlussgewinde M5; Hub = 12 mm; inklusive Befestigungsschrauben Pour porte à fonction anti-panique; utilisation possible DIN gauche et DIN droite; têtière Forster en acier inox poli; boîtier de serrure zingué; filetage de raccordement M5; course = 12 mm; avec vis de fixation For full-panic doors; applicable on DIN left and DIN right; Forster front plate stainless steel polished; lock casing galvanised; connecting thread M5; stroke = 12 mm; including fastening screws Antipanik-Gegenkasten Crémone anti-panique Opposite lock anti-panic-version 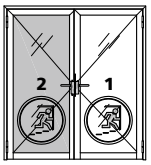	1 Stk./pce	**907436**

Beschläge
Standflügelverriegelungen

Quincaillerie
Verrouillage du vantail semi-fixe

Fittings
Inactive leaf locks

Abbildung Figure Figure	Bezeichnung Désignation Designation	Verkaufseinheit Unité de vente Sales unit	Art.Nr. art. no. art. no.
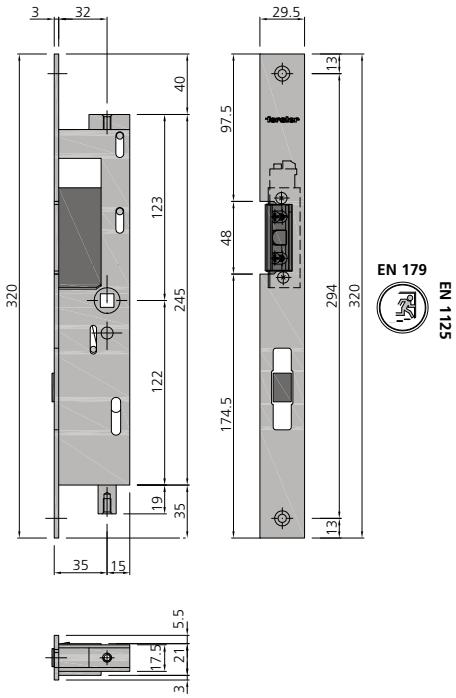	Forster-Stulp Edelstahl geschliffen; Schlosskasten verzinkt; Anschlussgewinde M5; Hub = 12 mm; inklusive Befestigungsschrauben; E-Öffner 12-24 Volt, AC und DC têtière Forster en acier inox poli; boîtier crémone zingué; filetage de raccordement M5; course = 12 mm; avec vis de fixation; Ouverture électrique 12-24 Volt, AC et DC Forster front plate stainless steel polished; lock casing galvanised; connecting thread M5; stroke = 12 mm; including fastening screws; E-opener 12-24 Volt, AC and DC Antipanik-Gegenkasten mit E-Öffner eff eff 143 Crémone anti-panique avec ouverture électrique eff eff 143 Anti-panic version opposite lock with E-opener eff eff 143 DIN links, DIN gauche, DIN left DIN rechts, DIN droite, DIN right 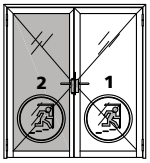	1 Stk./pce	**907442** **907441**

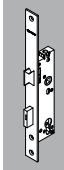

Beschläge
Schliessbleche

Quincaillerie
Gâches

Fittings
Keeps

Abbildung Figure Figure	Bezeichnung Désignation Designation	Verkaufseinheit Unité de vente Sales unit	Art. Nr. art. no. art. no.
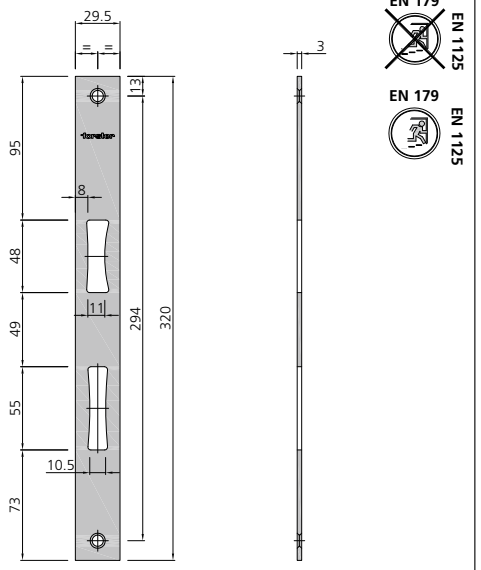	**Schliessblech** für Einsteckschloss und Einsteckschloss mit oberer Verriegelung Edelstahl geschliffen **Gâche** pour serrure à mortaiser et serrure à mortaiser avec verrouillage supérieur acier inox brossé mat **Keep** for single mortise deadlock and single mortise deadlock with top shootbolt brushed stainless steel verwendbar DIN links und rechts, Anpressdruck-Verstellung durch asymmetrischen Fallenausschnitt utilisable comme élément DIN gauche et droite, réglage de la pression d'appuis par une découpe asymétrique pour le bec de cane applicable to DIN left and right, adjust contact pressure by cutting out the asymmetric latch recess	1 Stk./pce	**907001**

Beschläge
Schliessbleche

Quincaillerie
Gâches

Fittings
Keeps

Abbildung Figure Figure	Bezeichnung Désignation Designation	Verkaufseinheit Unité de vente Sales unit	Art.Nr. art. no. art. no.
DIN rechts, DIN droite, DIN right 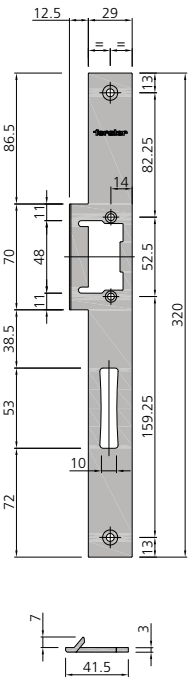 DIN links spiegelbildlich, DIN gauche inversée DIN left inversely	EN 179 EN 1125 EN 179 EN 1125 Schliessblech für E-Öffner **eff eff 142x, 143, 118x, Dorma 442 (vertikal)** Edelstahl geschliffen Gâche pour ouverture électrique **eff eff 142x, 143, 118x Dorma 442 (vertical)** acier inox brossé mat Keep for electro door opener **eff eff 142x, 143, 118x Dorma 442 (vertical)** brushed stainless steel DIN links, DIN gauche, DIN left DIN rechts, DIN droite, DIN right	1 Stk./pce	**957012** **957013**
DIN links, DIN gauche, DIN left 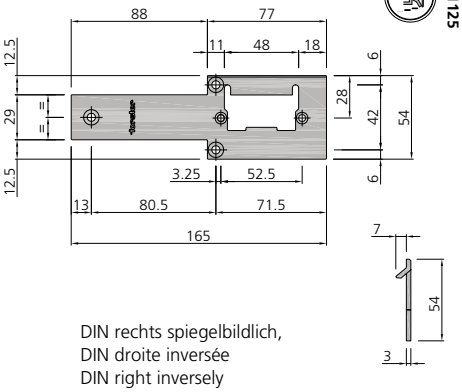 DIN rechts spiegelbildlich, DIN droite inversée DIN right inversely	EN 179 EN 1125 EN 179 EN 1125 Schliessblech für E-Öffner **eff eff 142x, 143, 118x, Dorma 442 (horizontal, 1- und 2-flügelig)** Edelstahl geschliffen Gâche pour ouverture électrique **eff eff 142x, 143, 118x Dorma 442 (horizontal, à 1 et 2 vantaux)** acier inox brossé mat Keep for electro door opener **eff eff 142x, 143, 118x Dorma 442 (horizontal, single and double leaved)** brushed stainless steel DIN links, DIN gauche, DIN left DIN rechts, DIN droite, DIN right	1 Stk./pce	**957016** **957017**

Beschläge / Quincaillerie / Fittings

Schliessbleche / Gâches / Keeps

Abbildung Figure Figure	Bezeichnung Désignation Designation	Verkaufseinheit Unité de vente Sales unit	Art. Nr. art. no. art. no.
DIN rechts DIN droite DIN right 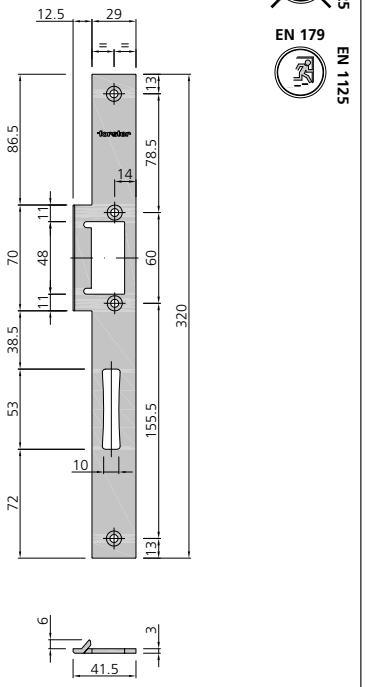 DIN links spiegelbildlich DIN gauche inversée DIN left inversely	Schliessblech für E-Öffner **eff eff 141, 131** **(vertikal)** Edelstahl geschliffen Gâche pour ouverture électrique **eff eff 141, 131** **(vertical)** acier inox brossé mat Keep for electro door opener **eff eff 141, 131** **(vertical)** brushed stainless steel DIN links, DIN gauche, DIN left DIN rechts, DIN droite, DIN right	1 Stk./pce	**957020** **957021**
DIN links, DIN gauche, DIN left 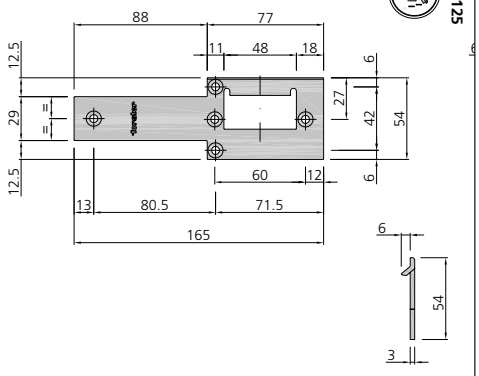 DIN rechts spiegelbildlich DIN droite inversée DIN right inversely	Schliessblech für E-Öffner **eff eff 141, 131** **(horizontal, 1- und 2-flügelig)** Edelstahl geschliffen Gâche pour ouverture électrique **eff eff 141, 131** **(horizontal, à 1 et 2 vantaux)** acier inox brossé mat Keep for electro door opener **eff eff 141, 131** **(horizontal, single and double leaved)** brushed stainless steel DIN links, DIN gauche, DIN left DIN rechts, DIN droite, DIN right	1 Stk./pce	**957023** **957024**

Beschläge
Schliessbleche

Quincaillerie
Gâches

Fittings
Keeps

Abbildung Figure Figure	Bezeichnung Désignation Designation	Verkaufseinheit Unité de vente Sales unit	Art. Nr. art. no. art. no.
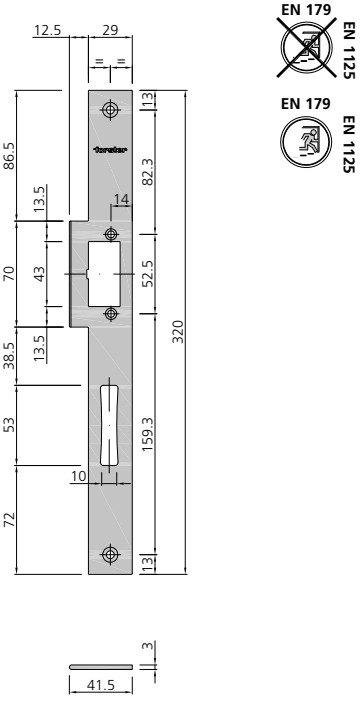	Schliessblech für E-Öffner **IST (vertikal)** DIN links und DIN rechts anwendbar Edelstahl geschliffen Gâche pour ouverture électrique **IST (vertical)** utilisage DIN gauche et DIN droite acier inox brossé mat Keep for electro door opener **IST (vertical)** usage DIN left and DIN right brushed stainless steel	1 Stk./pce	**957011**
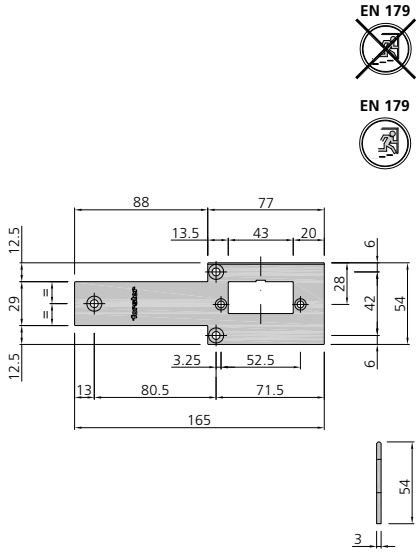	Schliessblech für E-Öffner **IST (horizontal, 1- und 2-flügelig)** DIN links und DIN rechts verwendbar Edelstahl geschliffen Gâche pour ouverture électrique **IST (horizontal, à 1 et 2 vantaux)** utilisable DIN gauche et DIN droite acier inox brossé mat Keep for electro door opener **IST (horizontal, single and double leaved)** usable DIN left and DIN right brushed stainless steel	1 Stk./pce	**957014**

Beschläge
Schliessbleche

Quincaillerie
Gâches

Fittings
Keeps

Abbildung Figure Figure	Bezeichnung Désignation Designation	Verkaufseinheit Unité de vente Sales unit	Art.Nr. art.no. art. no.
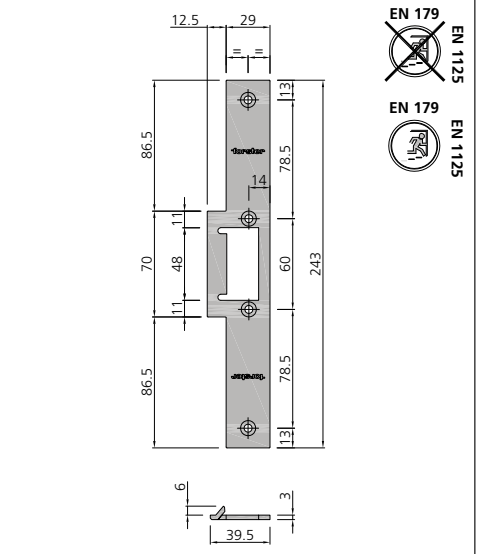	Schliessblech für E-Öffner **eff eff 331 und Dorma TV50x** DIN links und DIN rechts anwendbar Edelstahl geschliffen Gâche pour ouverture électrique **eff eff 331 et Dorma TV50x** utilisé DIN gauche et DIN droite acier inox brossé mat Keep for electro door opener **eff eff 331 and Dorma TV50x** for use DIN left and DIN right brushed stainless steel	1 Stk./pce	**957022**
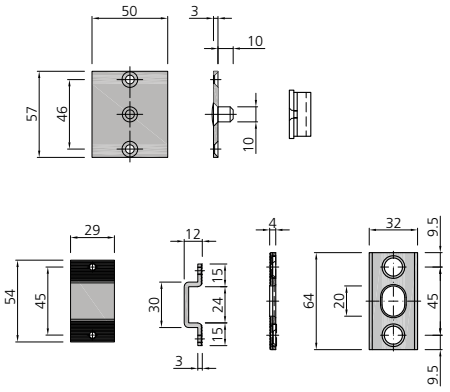	Sicherungsbolzen Edelstahl Goujon de sécurité acier inox Locking pin stainless steel	1 Stk./pce	**907070**
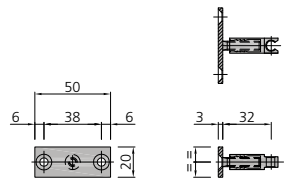	Stangenführung Ø 6 mm Edelstahl Guide de tringle Ø 6 mm acier inox Rod guide Ø 6 mm stainless steel	1 Stk./pce	**947051**
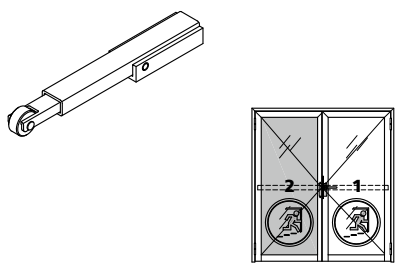	Mitnehmerklappe aufgesetzt Stahl verzinkt, Einsatz nur bei 2-flügeligen Antipaniktüren Taquet d'entraînement quincaillerie acier zingué, utilisation seulement pour des portes anti-paniques à deux vantaux Attached carry bar galvanized steel, for use on panic doors with 2 leaves only	1 Stk./pce	**907103**

Beschläge
Obere Verriegelung
Gangflügel

Quincaillerie
Verrouillage supérieur
Vantail de service

Fittings
Top shootbolt
Opening leaf

Abbildung Figure Figure	Bezeichnung Désignation Designation	Verkaufseinheit Unité de vente Sales unit	Art.Nr. art no art. no.
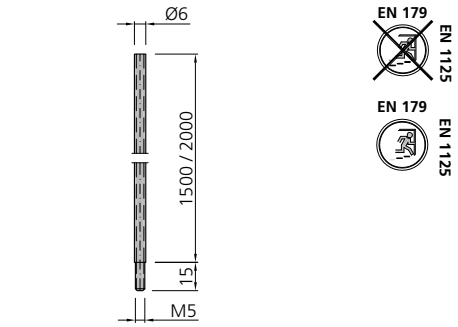	Treibriegelstange Tringle de verrouillage Drive bolt rod Ø 6 - 1500 mm Ø 6 x 1.5 mm - 2000 mm	1 Stk./pce	**907030** **907061**
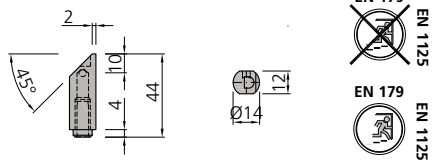	Obere Falle Bec de cane supérieur Top latch	1 Stk./pce	**907052**
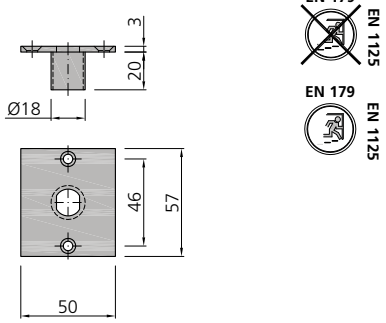	Fallenführung für obere Falle Guidage de bec de cane pour bec de cane supérieur Bolt guide for top latch	1 Stk./pce	**927012**
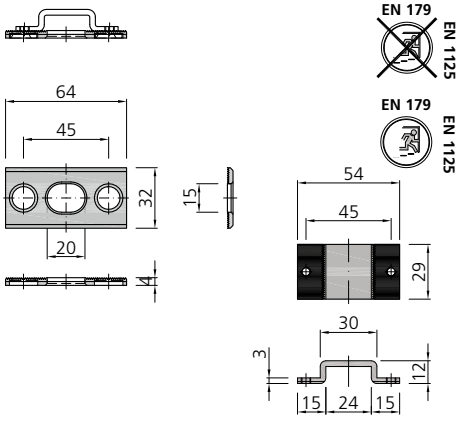	Schliessmulde Gâche réglable Locking recess	1 Stk./pce	**907073**
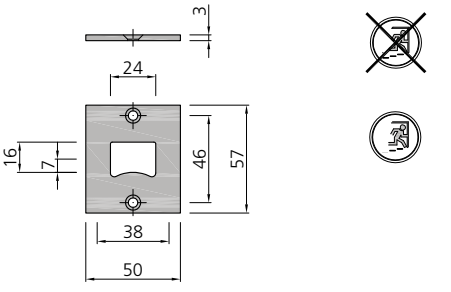	Schliessblech Gâche Keep	1 Stk./pce	**927011**

Beschläge
Obere Verriegelung
Standflügel

Quincaillerie
Verrouillage supérieur
Vantail semi-fixe

Fittings
Top shootbolt
Fixed leaf

Abbildung Figure Figure	Bezeichnung Désignation Designation	Verkaufseinheit Unité de vente Sales unit	Art.Nr. art. no. art. no.
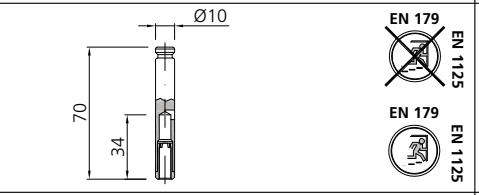	Verriegelungsstück oben Pièce de verrouillage supérieur Locking piece top	1 Stk./pce	**907056**
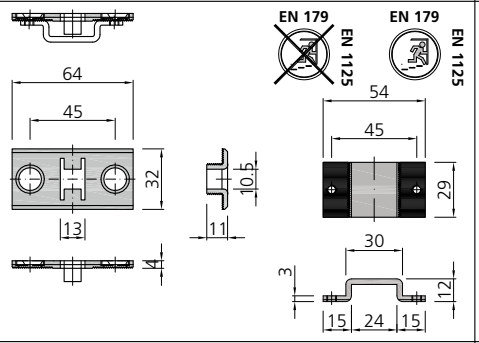	Schliessmulde Gâche réglable Locking recess	1 Stk./pce	**907072**
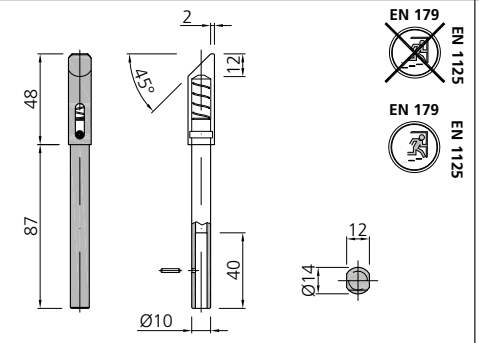	Federnder Schnappriegel Loquet à ressort Spring safety catch	1 Stk./pce	**907055**
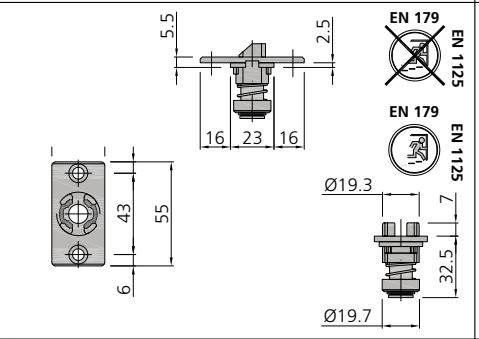	Schaltschloss Serrure de maintien Switch latch	1 Stk./pce	**927201**
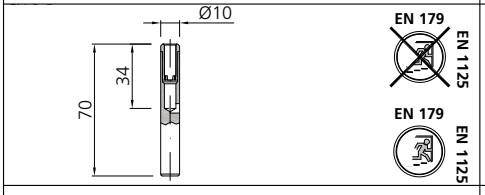	Verriegelungsstück unten Pièce de verrouillage inférieur Locking piece bottom	1 Stk./pce	**907057**
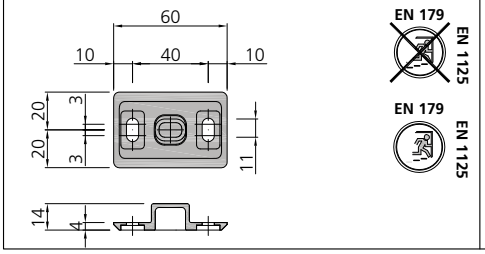	Schliessmulde unten Verstellbereich +/- 2,5 mm Gâche au sol Plage de réglage +/- 2,5 mm Floor socket Adjustment range +/- 2,5 mm	1 Stk./pce	**907054**

Beschläge
Drücker

Quincaillerie
Poignées

Fittings
Handles

Abbildung Figure Figure	Bezeichnung Désignation Designation	Verkaufseinheit Unité de vente Sales unit	Art. Nr. art. no. art. no.
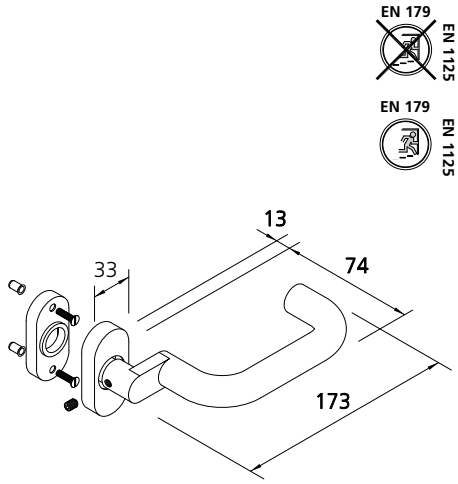	Türdrücker mit Rückhaltefeder Edelstahl (matt geschliffen), Dorn 9 mm Poignée de porte ressort de rappel acier inox (poli mat), carré de 9 mm Door handle with backing spring stainless steel (polished mat finish), nut spindle 9 mm 2 Stk. M5 x 20 mm Schrauben mit Einnietmutter 2 pcs de M5 x 20 mm vis avec rivet taraudé 2 units M5 x 20 mm screws with rivet nut	1 Stk. / pce	**907350**
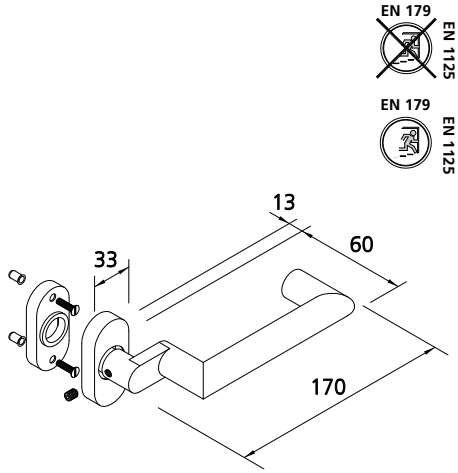	Türdrücker mit Rückhaltefeder Edelstahl (matt geschliffen), Dorn 9 mm Poignée de porte ressort de rappel acier inox (poli mat), carré de 9 mm Door handle with backing spring stainless steel (polished mat finish), nut spindle 9 mm 2 Stk. M5 x 20 mm Schrauben mit Einnietmutter 2 pcs de M5 x 20 mm vis avec rivet taraudé 2 units M5 x 20 mm screws with rivet nut	1 Stk. / pce	**907351**
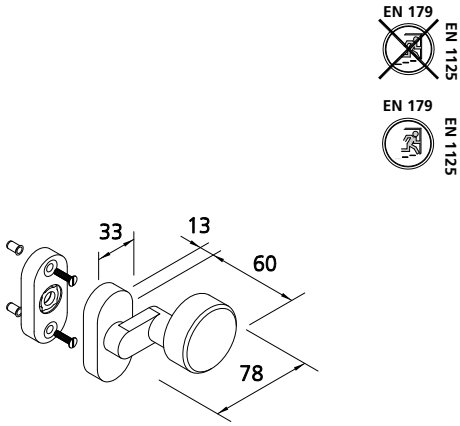	Türknopf Edelstahl (matt geschliffen), Dorn 9 mm Bouton de porte acier inox (poli mat), carré de 9 mm Door knob stainless steel (polished mat finish), nut spindle 9 mm 2 Stk. M5 x 20 mm Schrauben mit Einnietmutter 2 pcs de M5 x 20 mm vis avec rivet taraudé 2 units M5 x 20 mm screws with rivet nut	1 Stk. / pce	**907356**

Beschläge
Antipanik-Druckstangen

Quincaillerie
Pushbar anti-panique

Fittings
Anti-panic pushbar

Abbildung Figure Figure	Bezeichnung Désignation Designation	Verkaufseinheit Unité de vente Sales unit	Art. Nr. art. no. art. no.
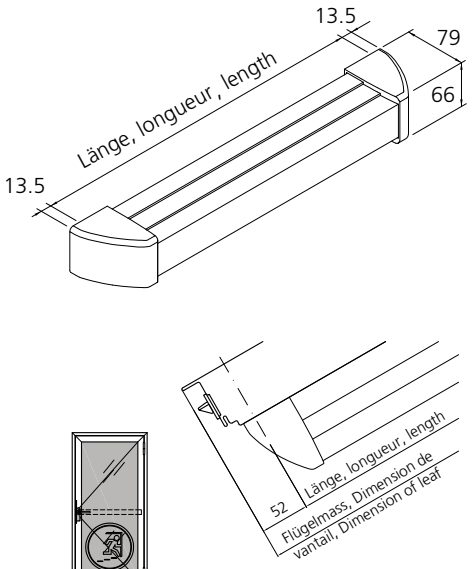	**Antipanik-Druckstange** für Gangflügel mit 23° Drehwinkel DIN links und DIN rechts verwendbar inkl. Befestigungsmaterial, Aluminium eloxiert **Pushbar anti-panique** pour vantail de service avec angle de rotation 23° Utilisable DIN gauche ou DIN droite accessoires de fixation inclus, Aluminium anodisé **Anti-panic pushbar** for active leaf with 23° angle of tilt, Using for opening left and right, including fixing kit, Aluminium anodised Länge, longueur, length 650 - 799 mm Länge, longueur, length 800 - 950 mm Länge, longueur, length 951 - 1100 mm Länge, longueur, length 1101 - 1250 mm Zuschnitt auf Mass (max. 150 mm) à couper sur mesure (max. 150 mm) to cut to final length (max 150 mm)	1 Stk./pce	**907294** **907295** **907296** **907297**
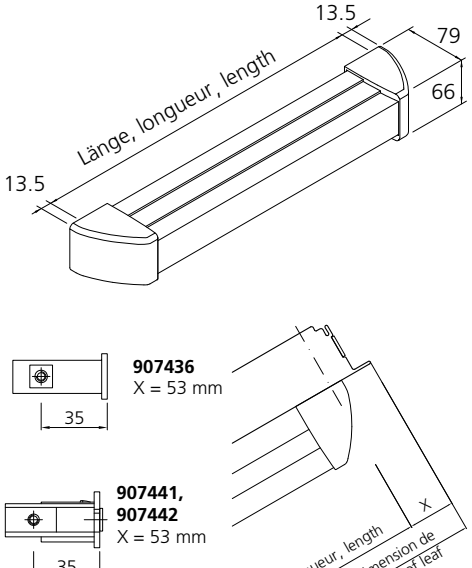	**Antipanik-Druckstange** für Standflügel mit 35° Drehwinkel DIN links und DIN rechts verwendbar inkl. Befestigungsmaterial, Aluminium eloxiert **Pushbar anti-panique** pour vantail semi-fixe avec angle de rotation 35° Utilisable DIN gauche ou DIN droite accessoires de fixation inclus, Aluminium anodisé **Anti-panic pushbar** for inactive leaf with 35° angle of tilt, Using for opening left and right, including fixing kit, Aluminium anodised Länge, longueur, length 650 - 799 mm Länge, longueur, length 800 - 950 mm Länge, longueur, length 951 - 1100 mm Länge, longueur, length 1101 - 1250 mm Zuschnitt auf Mass (max. 150 mm) à couper sur mesure (max. 150 mm) to cut to final length (max 150 mm)	1 Stk./pce	**907368** **907369** **907370** **907371**

Beschläge
Drückerstifte / Rosetten

Quincaillerie
Tiges de poignées / rosaces

Fittings
Handle shafts / Rosettes

Abbildung Figure Figure	Bezeichnung Désignation Designation	Verkaufseinheit Unité de vente Sales unit	Art.Nr. art. no. art. no.
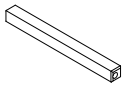 EN 179 EN 1125 EN 179 EN 1125	Standard Drückerstift für Drückerpaar Carré de poignée standard pour paire de poignées Standard door handle shaft for pair of handles	1 Stk./pce	**907315**
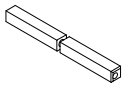 Dorn 9 mm carré de 9 mm nut spindle 9 mm	Anti-Panik Drückerstift für Drückerpaar und Drücker, Knopf mit Druckstange Carré de poignée anti panique pour paire de poignées et poignée, bouton avec pushbar anti-panique Door handle shaft panic version for pair of panic door handles and handle, knob with panic pushbar	1 Stk./pce	**907319**
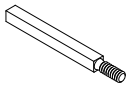	Wechsel Drückerstift für Drücker und Knopf, L = 115 mm für Antipanik-Druckstange und Knopf, L = 105 mm Changement carré de poignée pour poignée et bouton, L = 115 mm pour Pushbar-anti-panique et bouton, L = 105 mm Door handle shaft for handle and knob, L = 115 mm for Panic Pushbar and knob, L = 105 mm	1 Stk./pce	**907339** (L = 115 mm) **907309** (L = 105 mm)
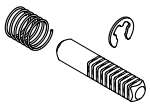	Drückerstift für einseitige Betätigung, L = 55 mm Carré de poignée pour actionnement d'un seul côté, L = 55 mm Door handle shaft for one side actuation, L = 55 mm	1 Stk./pce	**907375** (L = 55 mm)
RZ 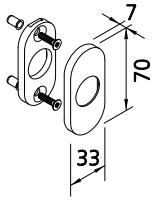 PZ 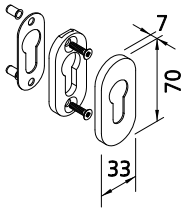 	EN 179 EN 1125 EN 179 EN 1125 Zylinderrosette für Ø 22 mm Rosace pour Ø 22 mm Rosette for Ø 22 mm Zylinderrosette für Ø 17 mm Rosace pour Ø 17 mm Rosette for Ø 17 mm Edelstahl (matt geschliffen) 2 Stk. M5 x 20 mm Schrauben mit Einnietmutter acier inox (poli matt) 2 pces de M5 x 20 mm vis avec rivet taraudé stainless steel (polished mat finish) 2 units M5 x 20 mm screws with rivet nut	2 Stk./pcs **RZ** 2 Stk./pcs **PZ**	**907352** **907353**

Beschläge
Anordnung der Bänder

Quincaillerie
Positionnement des paumelles

Fittings
Placement of hinges

Standard

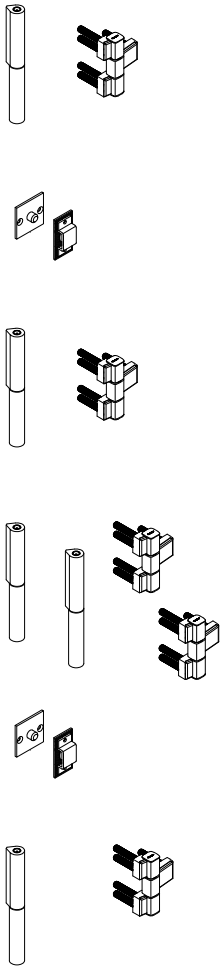

Standard

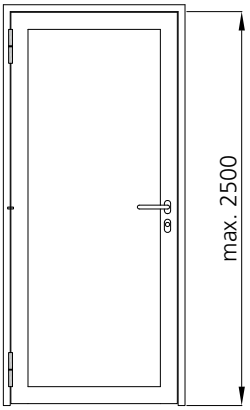

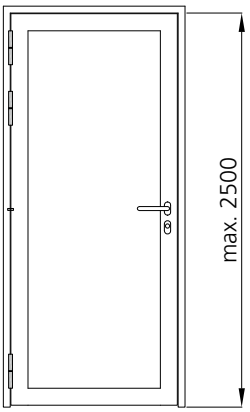

Standard

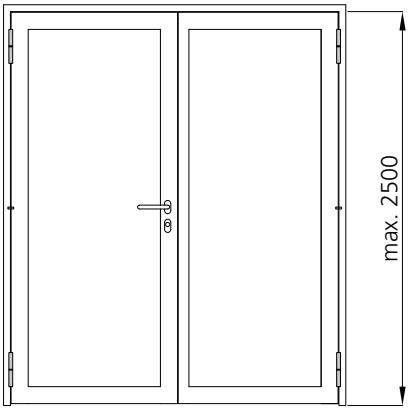

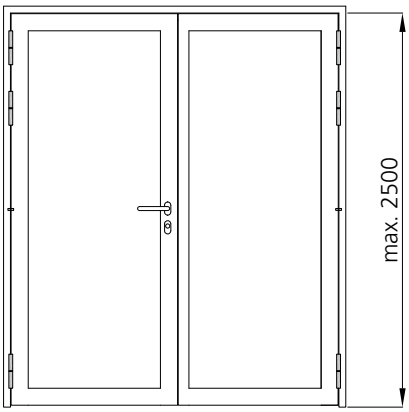

Drehflügeltürantrieb

Immer 3 Bänder
(2 x oben, 1 x unten)

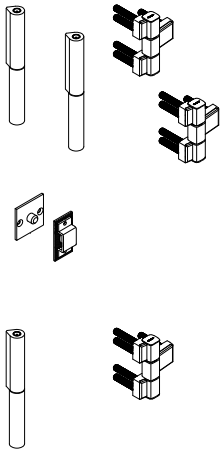

Ouvre-portes automatiques

Toujours 3 paumelles
(2 x en haut, 1 x en bas)

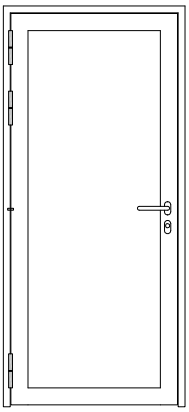

Hinges door mechanism

Always 3 hinges
(2 x on top, 1 x down)

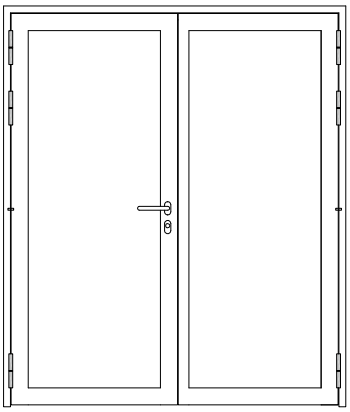

Beschläge
Montageabstände
bei Türen mit 3 Bändern

Quincaillerie
Distances de montage
pour portes avec 3 paumelles

Fittings
Mounting distances
for doors with 3 hinges

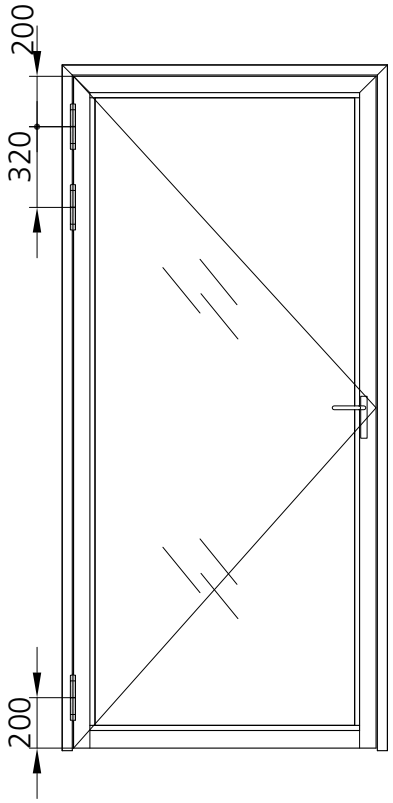

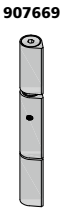
907669

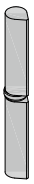
907663

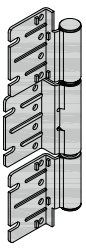
907675 / 907676

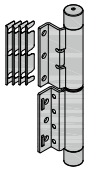
907680/-681

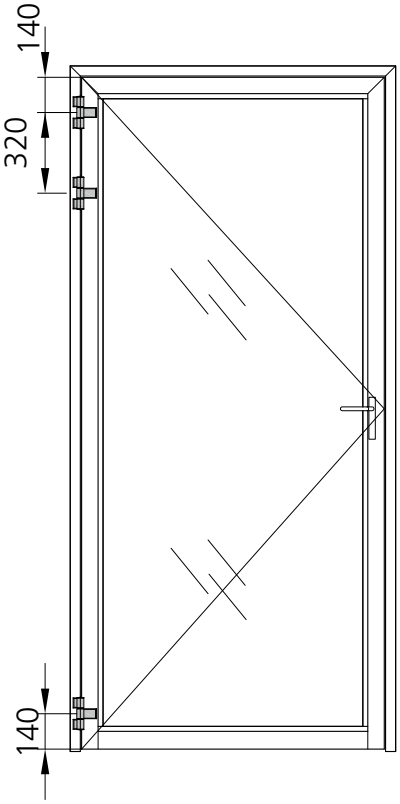

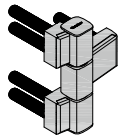
907670 / 907671
907672 / 907673

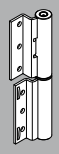

Aushängehöhe


907663

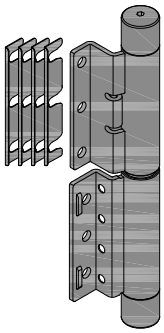
907680
907681

Hauteur de dégondage

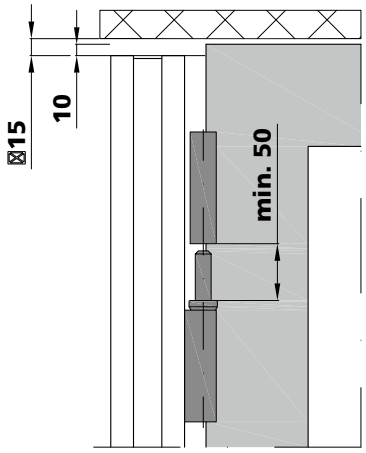

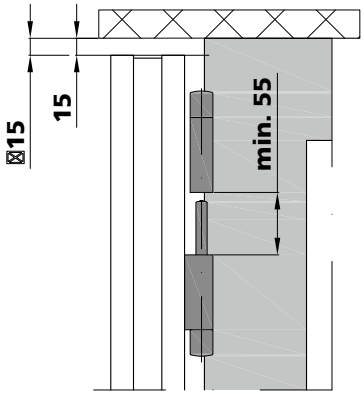

Distance for unhinge

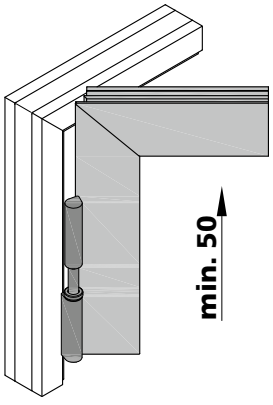

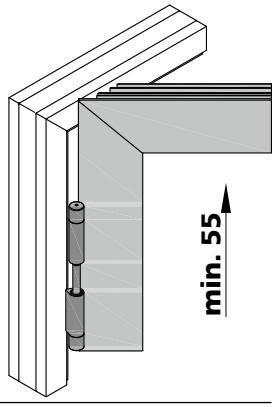

Beschläge
Bänder Beständigkeitsklassen

Quincaillerie
Classes de résistance des paumelles

Fittings
Hinge resistance classes

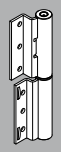

Korrosionsbeständigkeit	**Einsatzbedingungen**
Klasse 0: Keine bestimmte Korrosionsbeständigkeit	Keine spezifischen Einsatzbedingungen, bei denen ein festgelegtes Korrosionsverhalten relevant ist
Klasse 1: Geringe Beständigkeit	Innenbereich in trockener Umgebung
Klasse 2: Moderate Beständigkeit	Innenbereich, in dem Kondensation auftreten kann
Klasse 3: Hohe Beständigkeit	Aussenbereich, in dem gelegentlich oder häufige Befeuchtung, Regen oder Tau auftreten kann
Klasse 4: Sehr hohe Beständigkeit	Aussenbereich mit sehr harten Bedingungen
Klasse 5: Aussergewöhnlich hohe Beständigkeit	Aussenbereich mit aussergewöhnlich harten Bedingungen, bei denen ein Langzeitschutz des Produktes erforderlich ist

Auszug aus Norm EN 1670 (Anhang A)

Résistance à la corrosion	**Conditions d'utilisation**
Classe 0: pas de résistance à la corrosion définie	Aucune condition d'utilisation spécifique lorsqu'il n'y a pas de résistance à la corrosion définie
Classe 1: faible résistance	Utilisation en intérieur dans une atmosphère sèche
Classe 2: résistance modérée	Utilisation en intérieur avec condensation possible
Classe 3: résistance élevée	Utilisation en extérieur avec pluie ou rosée occasionnelle ou fréquente
Classe 4: résistance très élevée	Utilisation en extérieur dans des conditions très sévères
Classe 5: résistance exceptionnellement élevée	Utilisation en extérieur dans des conditions exceptionnellement sévères nécessitant une protection à long terme du produit

Extrait de la norme EN 1670 (annexe A)

Corrosion resistance	**Service conditions**
Grade 0: no defined corrosion resistance	No specific service conditions where a defined corrosion resistance is not relevant
Grade 1: low corrosion resistance	Service indoors in warm dry atmospheres
Grade 2: moderate corrosion resistance	Service indoors where condensation may occur
Grade 3: high corrosion resistance	Service outdoors where occasional or frequent wetting by rain or dew may occur
Grade 4: very high corrosion resistance	Service outdoors in very severe conditions
Grade 5: exceptionally high corrosion resistance	Service outdoors in exceptionally severe conditions where long-term protection of the product is required

Extract from standard EN 1670 (annexe A)

Beschläge / Quincaillerie / Fittings

Anschweissband / Paumelle à souder / Weld-on hinge

Abbildung Figure Figure	Bezeichnung Désignation Designation	Verkaufseinheit Unité de vente Sales unit	Art. Nr. art. no. art. no.
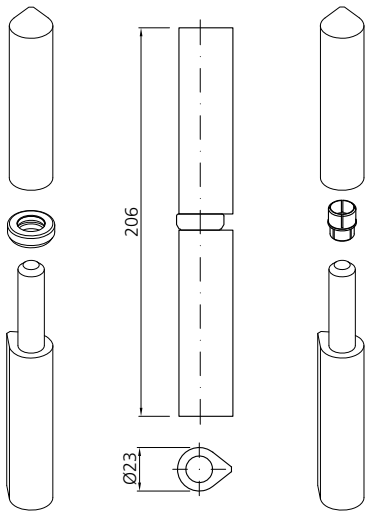	**Stahl-Anschweissband** mit Axialkugellager, Stahl blank, Korrosionsbeständigkeit Klasse 0 **Paumelle à souder en acier** avec roulement à billes axial, acier brut, résistance à la corrosion classe 0 **Steel weld-on hinge** with axial ball bearing, steel blank, corrosion resistance class 0 Drehpunktabstand 17 mm Axe de rotation 17 mm Pivot spacing 17 mm	1 Stk./pce	**907663**

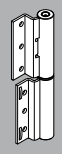

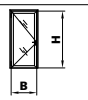

Zulässige Lasten der Türen in [kg]
Charges admissibles des portes en [kg]
Permissible loads of the doors in [kg]

Flügelhöhe H in [mm] / Hauteur de vantail H en [mm] / Leaf height H in [mm]						
	3000	370	360	350	340	320
	2800	370	360	350	340	320
	2600	360	350	340	330	320
	2400	360	340	330	320	310
	2200	360	340	320	320	310
	2000	350	340	320	310	300
	1800	350	330	320	300	290
		600	**800**	**1000**	**1200**	**1400**

Flügelbreite B in [mm] / largeur de vantail B en [mm] / Leaf width B in [mm]

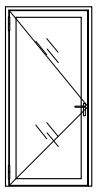

Bandrichteisen-Set
Kit outil d'ajustage pour paumelles
Hinge adjusting set

909210

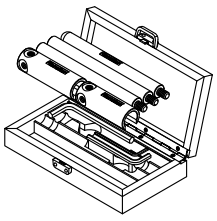

Anschweisslehre
Gabarit de soudage
Welding template

909030

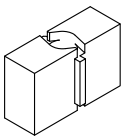

Schmier-Set
Kit de graissage
Lubrication set

909240

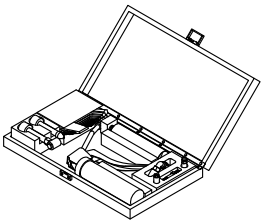

Abdeckkappe: als Schutz für Farbbeschichtung einsetzen
Utiliser le bouchon comme protection peinture
Use cover cap to protect colour coating

907064



EG Konformitätserklärung 477010014
EG déclaration de conformité 477010014
EG declaration of conformity 477010014

06/18

Beschläge
Anschweissband
Höhenverstellbar

Quincaillerie
Paumelle à souder
Régables en hauteur

Fittings
Weld-on hinge
Adjustable in height

Abbildung Figure Figure	Bezeichnung Désignation Designation	Verkaufseinheit Unité de vente Sales unit	Art. Nr. art. no. art. no.
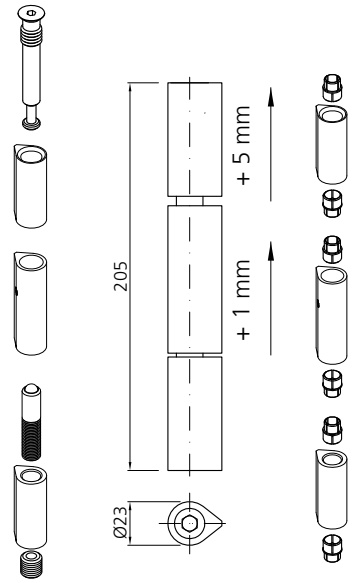	Stahl-Anschweissband höhenverstellbar, auf Kugel gelagert, Stahl blank, Korrosionsbeständigkeit Klasse 0 Paumelle à souder en acier réglables en hauteur, bille en acier trempé tournant sur une pastille en laiton, acier brut, résistance à la corrosion classe 0 Steel weld-on hinge adjustable in height, lying on a ball end steel blank, corrosion resistance class 0 Drehpunktabstand 17 mm Axe de rotation 17 mm Pivot spacing 17 mm	1 Stk./pce	**907669**

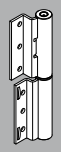

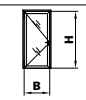

Zulässige Lasten der Türen in [kg]
Charges admissibles des portes en [kg]
Permissible loads of the doors in [kg]

Flügelhöhe H in [mm] / Hauteur de vantail H en [mm] / Leaf height H in [mm]	600	800	1000	1200	1400
3000	410	400	390	380	370
2800	410	400	390	380	370
2600	400	390	380	370	360
2400	400	380	370	360	350
2200	400	380	370	360	350
2000	390	380	360	350	340
1800	390	370	360	340	330

Flügelbreite B in [mm] / largeur de vantail B en [mm] / Leaf width B in [mm]

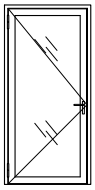

Bandrichteisen-Set
Kit outil d'ajustage pour paumelles
Hinge adjusting set

909210

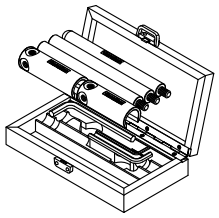

Anschweisslehre
Gabarit de soudage
Welding template

909030

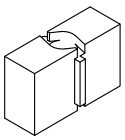

Distanzhalter
Distanceurs
Distance pieces

909028

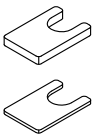

Abdeckkappe als Schutz für Farbbeschichtung einsetzen
Utiliser le bouchon comme protection peinture
Use cover cap to protect colour coating

907064



EG Konformitätserklärung 477110014
EG déclaration de conformité 477110014
EC declaration of conformity 477110014



Finanzzentrum, DE-Aachen

Beschläge
Falzanschraubband
Höhenverstellbar

Quincaillerie
Paumelle à visser
Réglables en hauteur

Fittings
Screw-on hinge
Adjustable in height

Abbildung Figure Figure	Bezeichnung Désignation Designation	Verkaufseinheit Unité de vente Sales unit	Art.Nr. art no art. no.
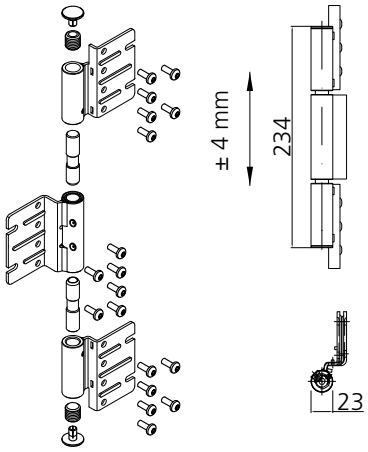	Falzanschraubband höhenverstellbar, auf Kugel gelagert, mit Schmiernippel, Korrosionsbeständigkeit Klasse 4, inkl. Bohrschablone Paumelle à visser réglables en hauteur, logée sur billes, avec graisseur, Résistance à la corrosion classe 4, modèle de perçage inclue Screw-on hinge adjustable in height, lying on a ball end, with lubrication nipple, Corrosion resistance class 4, drilling template included **Band TOP (oben), Paumelle TOP (en haut), Hinge TOP (top)** **Stahl verzinkt-blau, acier zingué-bleu, galvanized-blue steel** DIN rechts und DIN links anwendbar utilisé DIN droite et DIN gauche for use DIN right and DIN left	1 Stk./pce	**907675**
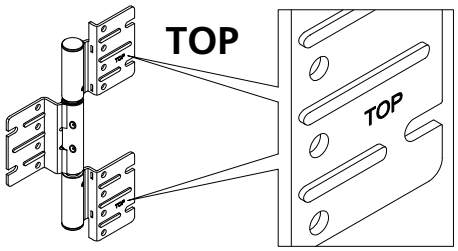	**Band LOW (unten), Paumelle LOW (basse), Hinge LOW (low)** **Stahl verzinkt-blau, acier zingué-bleu, galvanized-blue steel** DIN rechts und DIN links anwendbar utilisé DIN droite et DIN gauche for use DIN right and DIN left	1 Stk./pcs	**907676**
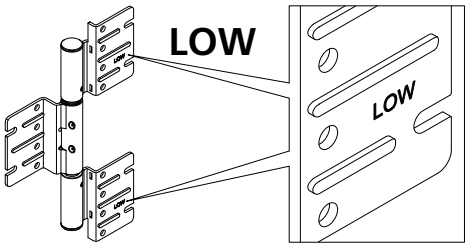			

Schmier-Set
Kit de graissage
Lubrication set

909240

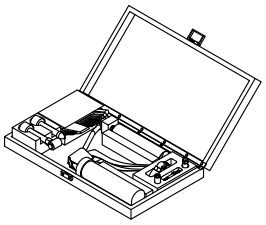

Ersatz Bohrer Ø 5.5 mm
Mèche de rechange Ø 5.5mm
Replacement bit Ø 5.5 mm

909220



Ersatz Gewindeformer M6
Taraud de rechange M6
Replacement tapper M6

909221



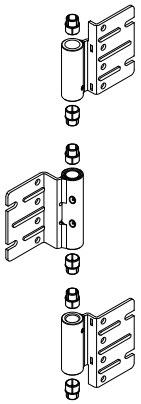

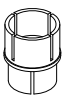

907064

Abdeckkappe: als Schutz für Farbbeschichtung einsetzen
Utiliser le bouchon comme protection peinture
Use cover cap to protect colour coating

EG Konformitätserklärung 477114014
EG déclaration de conformité 477114014
EG declaration of conformity 477114014

Beschläge
Falzanschraubband
Höhenverstellbar

Quincaillerie
Paumelle à visser
Réglables en hauteur

Fittings
Screw-on hinge
Adjustable in height

2 Bänder
2 paumelles
2 hinges

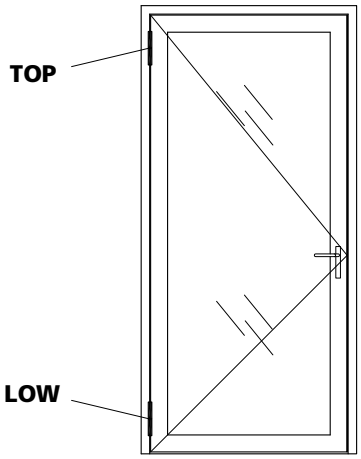

3 Bänder
3 paumelles
3 hinges

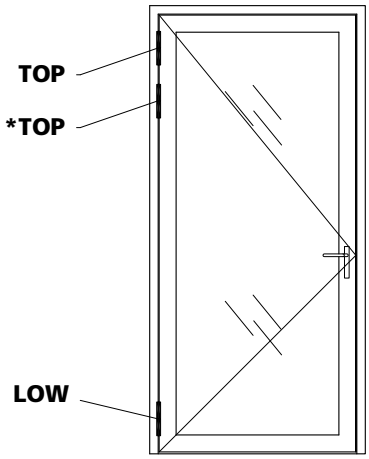

*3. Band wahlweise
3. paumelle au choix
3. hinge if required

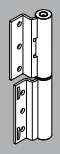

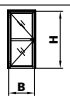

Zulässige Lasten pro Türflügel in [kg]
Charges admissibles des portes en [kg]
Permissible loades of the doors in [kg]

Flügelhöhe H in [mm] / Hauteur de vantail H en [mm] / Leaf height H in [mm]	600	800	1000	1200	1400
3000	402	391	368	368	356
2800	391	379	368	368	356
2600	391	379	368	356	345
2400	391	368	368	345	345
2200	379	368	356	345	333
2000	368	368	345	333	322
1800	368	356	345	322	310

Flügelbreite B in [mm] / largeur de vantail B en [mm] / Leaf width B in [mm]

Anmerkung:
Diese Bänder sind in Kombination mit einem Drehflügelantrieb nicht geprüft.
Remarque:
Ces paumelles ne sont pas certifiées en combinaison avec un entraînement d'ouvrant à la française
Note:
These hinges have not been tested in combination with door openers.

Beschläge
Falzanschraubband
Höhen- / seiten- / tiefenverstellbar

Quincaillerie
Paumelle à visser
Réglables en hauteur, latéralement et en profondeur

Fittings
Screw-on hinge
Adjustable in height, sideways and in depth

Abbildung Figure Figure	Bezeichnung Désignation Designation	Verkaufseinheit Unité de vente Sales unit	Art.Nr. art. no. art. no.
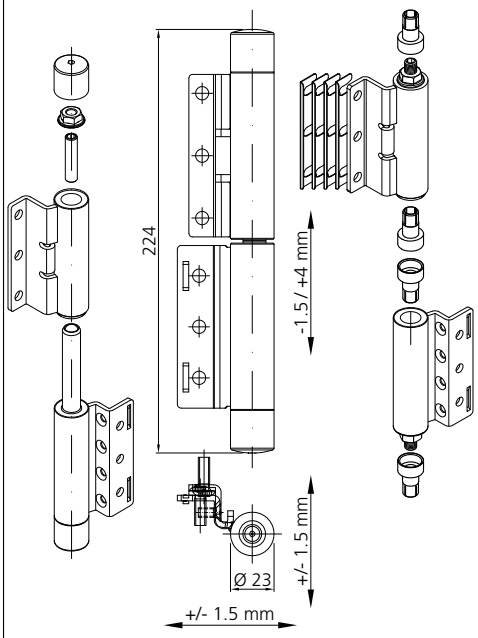	3D-Falzanschraubband höhen-, seiten-, und tiefenverstellbar, auf Kugel gelagert, mit Schmiernippel, Korrosionsbeständigkeit Klasse 4 3D-Paumelle à visser réglables en hauteur, latéralement et en profondeur bille en acier trempé tournant sur une pastille en laiton avec graisseur, résistance à la corrosion classe 4 3D-Screw-on hinge adjustable in height, sideways and in depth lying on a ball end, with lubrication nipple, corrosion resistance class 4 **Edelstahl, acier inox, stainless steel** DIN rechts, DIN droite, DIN right DIN links, DIN gauche, DIN left	 1 Stk./pce 1 Stk./pce	 **907680** **907681**

Für Ersatz
Pour remplacement
For reserves

907027

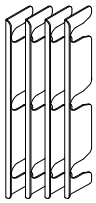

Abdeckkappe als Schutz für Farbbeschichtung einsetzen
Utiliser le bouchon comme protection peinture
Use cover cap to protect colour coating

900265

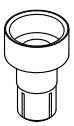

Bohrlehre inklusiv Bohrer und Gewindeformer
Gabarit de perçage mèche et taraud y inclus
Drilling template bit and tapper included

909110

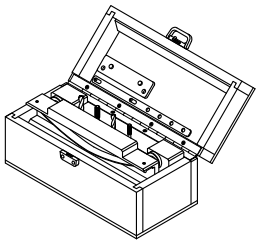

Schmierset
Jeu de graissage
Lubrication set

909240

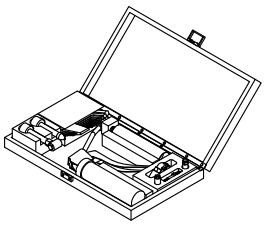

Leistungserklärung 0432-CPR-00191-01
Déclaration de performance 0432-CPR-00191-01
Declaration of performance 0432-CPR-00191-01

Beschläge
Falzanschraubband
Höhen- / seiten- / tiefenverstellbar

Quincaillerie
Paumelle à visser
Réglables en hauteur, latéralement et en profondeur

Fittings
Screw-on hinge
Adjustable in height, sideways and in depth

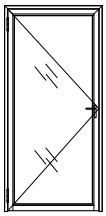

2 Bänder
2 paumelles
2 hinges

ohne / sans / without 947026



2 Bänder / 2 paumelles / 2 hinges	Zulässige Lasten der Türen in [kg] / Charges admissibles des portes en [kg] / Permissible loads of the doors in [kg]					
Flügelhöhe H in [mm] / Hauteur de vantail H en [mm] / Leaf height H in [mm]	**3000**	340	300	260	230	210
	2800	330	290	250	220	200
	2600	320	270	240	210	190
	2400	300	250	220	190	170
	2200	280	240	200	180	160
	2000	280	230	200	160	140
	1800	260	210	170	140	120
		600	**800**	**1000**	**1200**	**1400**
	Flügelbreite B in [mm] / largeur de vantail B en [mm] / Leaf width B in [mm]					

mit / avec / with 947026



2 Bänder / 2 paumelles / 2 hinges	Zulässige Lasten der Türen in [kg] / Charges admissibles des portes en [kg] / Permissible loads of the doors in [kg]					
Flügelhöhe H in [mm] / Hauteur de vantail H en [mm] / Leaf height H in [mm]	**3000**	350	340	320	320	310
	2800	340	330	320	320	310
	2600	340	330	320	310	300
	2400	340	320	320	300	300
	2200	330	320	310	300	290
	2000	320	320	300	290	280
	1800	320	310	300	280	270
		600	**800**	**1000**	**1200**	**1400**
	Flügelbreite B in [mm] / largeur de vantail B en [mm] / Leaf width B in [mm]					

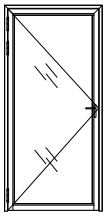

3 Bänder
3 paumelles
3 hinges

ohne / sans / without 947026



3 Bänder / 3 paumelles / 3 hinges	Zulässige Lasten der Türen in [kg] / Charges admissibles des portes en [kg] / Permissible loads of the doors in [kg]					
Flügelhöhe H in [mm] / Hauteur de vantail H en [mm] / Leaf height H in [mm]	**3000**	400	360	310	270	250
	2800	400	350	300	260	240
	2600	380	330	280	250	230
	2400	360	300	260	230	200
	2200	340	280	240	210	190
	2000	330	270	240	190	160
	1800	310	250	200	170	140
		600	**800**	**1000**	**1200**	**1400**
	Flügelbreite B in [mm] / largeur de vantail B en [mm] / Leaf width B in [mm]					

mit / avec / with 947026



3 Bänder / 3 paumelles / 3 hinges	Zulässige Lasten der Türen in [kg] / Charges admissibles des portes en [kg] / Permissible loads of the doors in [kg]					
Flügelhöhe H in [mm] / Hauteur de vantail H en [mm] / Leaf height H in [mm]	**3000**	420	410	380	380	370
	2800	410	400	380	380	370
	2600	410	400	380	370	360
	2400	410	380	380	360	360
	2200	400	380	370	360	350
	2000	380	380	360	350	330
	1800	380	370	360	340	320
		600	**800**	**1000**	**1200**	**1400**
	Flügelbreite B in [mm] / largeur de vantail B en [mm] / Leaf width B in [mm]					

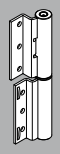

Beschläge
Alu-Anschraubband höhen-, seiten- und tiefenverstellbar

Quincaillerie
Paumelle à visser en alu, réglable en hauteur, en profondeur et latéralement

Fittings
Height, side and depth adjustable screw-on hinge in alu

Abbildung Figure Figure	Bezeichnung Désignation Designation	Verkaufseinheit Unité de vente Sales unit	Art.Nr. art. no. art. no.
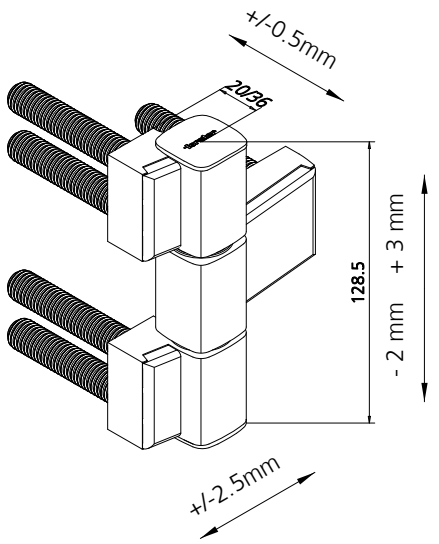	**Alu-Anschraubband** höhen-, seiten-, und tiefenverstellbar, Korrosionsbeständigkeit Klasse 4 20 mm Aluminium roh 20 mm Aluminium eloxiert 36 mm Aluminium roh 36 mm Aluminium eloxiert **Paumelle à visser en alu** réglables en hauteur, latéralement et en profondeur, résistance à la corrosion classe 4 20 mm aluminium brut 20 mm aluminium anodisé 36 mm aluminium brut 36 mm aluminium anodisé **Aluminium screw-on hinge** adjustable in height sideways and in depth, corrosion resistance class 4 20 mm aluminium blank 20 mm aluminium anodised 36 mm aluminium blank 36 mm aluminium anodised	1 Stk./pce	**907672** **907673** **907670** **907671**

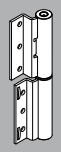

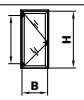

Zulässige Lasten der Türen in [kg], **2 Bänder** je Flügel
Charges admissibles des portes en [kg], **2 paumelles** par vantail
Permissible loads of the doors in [kg], **2 hinges** each leaf

Flügelhöhe H in [mm] / Hauteur de vantail H en [mm] / Leaf height H in [mm]	600	800	1000	1100	1200	1300
3000	160	160	160	160	155	142
2900	160	160	160	160	149	137
2800	160	160	160	156	144	132
2700	160	160	160	150	138	126
2600	160	160	158	143	132	121
2500	160	160	151	137	126	116
2400	160	160	144	131	120	111
2300	160	160	137	124	114	105
2200	160	160	130	118	108	100
2100	160	154	123	112	102	94
2000	160	145	116	105	96	89
1900	160	136	109	99	91	84

Flügelbreite B in [mm] / largeur de vantail B en [mm] / Leaf width B in [mm]

	Alu roh Alu brut Alu blank	Alu elox. Alu anod. Alu anod.
20 mm	**907672**	**907673**
36 mm	**907670**	**907671**

Bohrlehre
Gabarit de perçage
Drilling template

909106

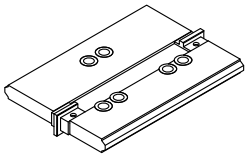

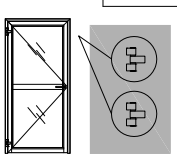

EG Konformitätserklärung 475114112
EG déclaration de conformité 475114112
EG declaration of conformity 475114112

Beschläge
Alu-Anschraubband höhen-, seiten- und tiefenverstellbar

Quincaillerie
Paumelle à visser en alu, réglable en hauteur, en profondeur et latéralement

Fittings
Height, side and depth adjustable screw-on hinge in alu

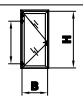

Zulässige Lasten der Türen in [kg], **3 Bänder** je Flügel
Charges admissibles des portes en [kg], **3 paumelles** par vantail
Permissible loads of the doors in [kg], **3 hinges** each leaf

Flügelhöhe H in [mm] / Hauteur de vantail H en [mm] / Leaf height H in [mm]	Flügelbreite B in [mm] / largeur de vantail B en [mm] / Leaf width B in [mm]					
	600	**800**	**1000**	**1100**	**1200**	**1300**
3000	250	250	250	244	224	206
2900	250	250	250	235	215	198
2800	250	250	247	226	207	190
2700	250	250	237	216	198	183
2600	250	250	227	207	190	175
2500	250	250	217	198	181	167
2400	250	250	207	188	173	159
2300	250	246	197	179	164	151
2200	250	234	187	170	156	144
2100	250	221	177	161	147	136
2000	250	208	167	151	139	128
1900	250	196	157	142	130	120

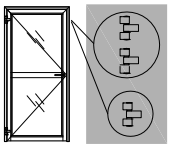

	Alu roh Alu brut Alu blank	Alu elox. Alu anod. Alu anod.
20 mm	**907672**	**907673**
36 mm	**907670**	**907671**

Bohrlehre
Gabarit de perçage
Drilling template

909106

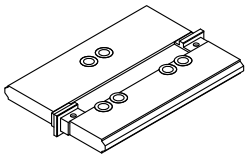

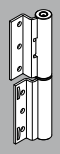



Priesterseminar St. Wolfgang DE-Regensburg

Zubehör
Federn / Klemmknöpfe
Füllstücke

Accessoires
Ressorts / Boutons de fixation
Pièces de remplissage

Accessories
Springs / Stud fasteners
Filler pieces

Abbildung Figure Figure	Bezeichnung Désignation Designation	Verkaufseinheit Unité de vente Sales unit	Art. Nr. art. no. art. no.
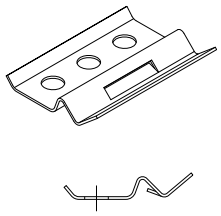	Feder für Glashalteleisten mit Haltehaken, Edelstahl Ressort pour parcloses avec crochet de retenue, acier inox Spring for glazing beads with retaining clamp, stainless steel Hinweis: keine zerstörungsfreie Demontage der Glashalteleiste möglich Remarque: pas de démontage possible des parcloses sans destruction Notice: non-destructive removing of glazing beads not possible	100 Stk./pcs	**906421**
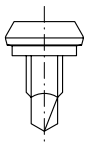	Klemmknopfschraube selbstbohrend für Glashalteleisten, Stahl chromatiert Bouton de fixation autoforeur pour parcloses, acier chromaté Stud fastener self drilling for glazing beads, chromated steel	100 Stk./pcs 1000 Stk./pcs Mag. 200 Stk./pcs	**906577** **906578** **906579**
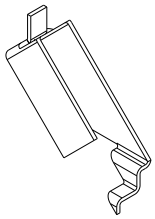	Füllstück für Profilwechsel, rechts Stahl Pièce de remplissage pour changement de profilé, droite acier Filler piece for profile change, right steel	2 Stk. / pcs	**906322**
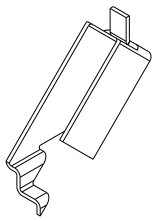	Füllstück für Profilwechsel, links Stahl Pièce de remplissage pour changement de profilé, gauche acier Filler piece for profile change, left steel	2 Stk. / pcs	**906323**
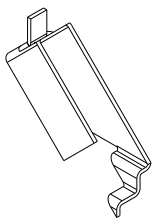	Füllstück für Profilwechsel, rechts Edelstahl Pièce de remplissage pour changement de profilé, droite acier inox Filler piece for profile change, right stainless steel	2 Stk. / pcs	**906324**
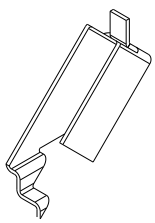	Füllstück für Profilwechsel, links Edelstahl Pièce de remplissage pour changement de profilé, gauche acier inox Filler piece for profile change, left stainless steel	2 Stk. / pcs	**906325**

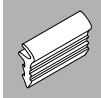

Zubehör
Dichtungsmaterial

Accessoires
Matériau d'étanchéité

Accessories
Sealing material

Abbildung Figure Figure	Bezeichnung Désignation Designation	Verkaufseinheit Unité de vente Sales unit	Art. Nr. art. no. art. no.
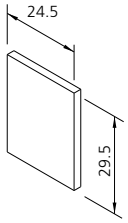	Einschweissblech 2.5 mm dick Plaque à souder 2.5 mm d'épaisseur Weld-in plate 2.5 mm thick Stahl, acier, steel	10 Stk. / pcs	**947026**
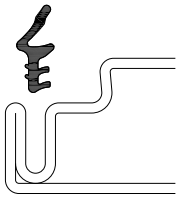	Anschlagdichtung für Türprofil CR schwarz Joint de butée pour portes CR noir Weatherstripping for door profiles CR black	100 m	**905307**
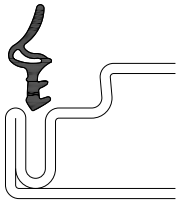	Anschlagdichtung für Türprofil RS CR schwarz Joint de butée S (pare-fumée) CR noir Weatherstripping for door profiles S (smoke proofed) CR black	100 m	**905406**
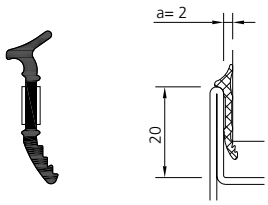	Glasdichtung aussen EPDM schwarz Joint de vitrage extérieur EPDM noir Outside glazing seal EPDM black Zweiseitiges Butylklebeband für Verglasung bei Aussenanwendung Bande adhésive de butyle double face pour vitrage, lors d'utilisation extérieure Double-sided butyl strip for glazing, for external use	100 m	**905312**
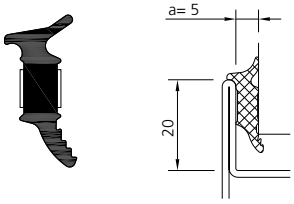	Glasdichtung aussen EPDM schwarz Joint de vitrage extérieur EPDM noir Outside glazing seal EPDM black Zweiseitiges Butylklebeband für Verglasung bei Aussenanwendung Bande adhésive de butyle double face pour vitrage, lors d'utilisation extérieure Double-sided butyl strip for glazing, for external use	100 m	**905314**
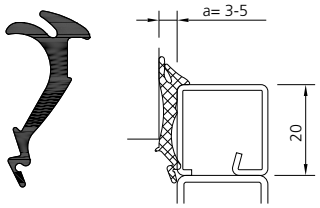	Glasdichtung innen EPDM schwarz Joint de vitrage intérieur EPDM noir Inner glazing seal EPDM black	100 m	**905315**

Zubehör
Dichtungen

Accessoires
Joints

Accessories
Weatherstrippings

Abbildung Figure Figure	Bezeichnung Désignation Designation	Verkaufseinheit Unité de vente Sales unit	Art. Nr. art. no. art. no.
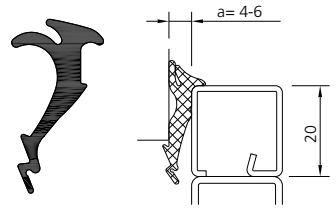	Glasdichtung innen EPDM schwarz Joint de vitrage intérieur EPDM noir Inner glazing seal EPDM black	100 m	**905316**
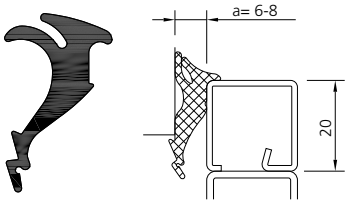	Glasdichtung innen EPDM schwarz Joint de vitrage intérieur EPDM noir Inner glazing seal EPDM black	100 m	**905317**
	Schwellendichtung CR schwarz Joint de seuil CR noir Bottom rail weatherstripping CR black	37 m	**905401**
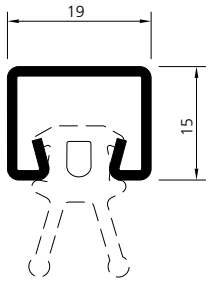	Halteprofil zu Schwellendichtung aus feuerverzinktem Bandstahl Profilé de fixation pour joint de seuil en feuillard d'acier zingué au feu Holding profile for bottom rail weatherstripping made from hot-dip galvanized strip	6 m	**903204**
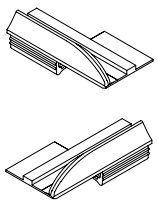	Dichtungsstück oben Pièce d'étanchéité supérieur Top weatherstripping DIN rechts, DIN droite, DIN right DIN links, DIN gauche, DIN left	 10 Stk. / pcs 10 Stk. / pcs	 **905702** **905703**
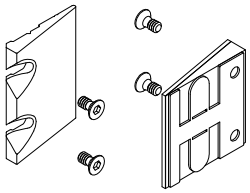	Dichtkeil-Set Kit pièce d'étanchéité Sealing wedge set 1-flügelig, 1 vantail, single-leaved 2-flügelig, 2 vantaux, double-leaved	 1 Stk. / pce 1 Stk. / pce	 **955002** **955003**
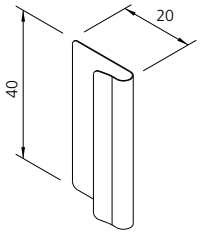	Fallenschutz Edelstahl 1.4301 Pièce de protection frottement bec de cane Acier inox 1.4301 Latch protection Stainless steel 1.4301	10 Stk. / pcs	**907062**



Zubehör
Dichtungen

Accessoires
Joints

Accessories
Weatherstrippings

Abbildung Figure Figure	Bezeichnung Désignation Designation	Verkaufseinheit Unité de vente Sales unit	Art. Nr. art. no. art. no.
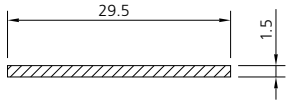	Brandschutzstreifen (grau) einseitig selbstklebend, Einsatz im Glasfalz Bande intumescente (gris) autocollant 1 face, pour feuillure du verre Intumescent strip (grey) unilateral self-adhesive, for glass rebate	25 m	**948013**
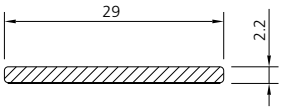	Brandschutzstreifen (schwarz) inkl. Befestigungsschrauben (900141) 50 Stk. Einsatz im Türfalz Bande intumescente (noir) incl. vis de fixation (900141) 50 pcs pour feuillure de porte Intumescent strip (black) incl. fixing screws (900141) 50 pcs for door rebate	15 m	**948015**
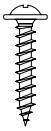	Sicherungsschraube 3 x 16, für Brandschutzstreifen 948017 und 948002 (Ersatz), Stahl verzinkt, schwarz chromatiert Vis de fixation 3 x 16, pour bandes intumescentes 948017 et 948002 (remplacement), acier galvanisé, chromaté noir Fastening screw 3 x 16, for intumescent strips 948017 and 948002 (replacement), steel galvanised, black chromated	50 Stk./pcs	**900141**
	Primer für Forster Brandschutzstreifen Dose à 236 ml Primer pour bandes intumescentes Forster Boîte de 236 ml Primer for Forster intumescent strips Can at 236 ml	1 Stk/pce	**908205**
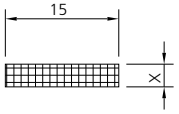	Brandschutz-Verglasungsband 15 mm einseitig selbstklebend, keramikfaserfrei, weiss Bandes de vitrage résistant au feu 15 mm autocollant 1 face, sans fibre céramique, blanc Fire resistant glazing tape 15 mm unilateral self-adhesive, ceramic fibre free, white		
	x = 3 mm	20 m	**948003**
	x = 4 mm	20 m	**948004**
	x = 5 mm	20 m	**948005**
	x = 6 mm	20 m	**948006**
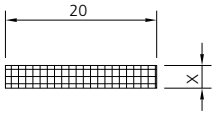	Brandschutz-Verglasungsband 20 mm einseitig selbstklebend, keramikfaserfrei, weiss Bandes de vitrage résistant au feu 20 mm autocollant 1 face, sans fibre céramique, blanc Fire resistant glazing tape 20 mm unilateral self-adhesive, ceramic fibre free, white		
	x = 3 mm	20 m	**948007**
	x = 4 mm	20 m	**948008**
	x = 5 mm	20 m	**948009**
	x = 6 mm	20 m	**948010**

Zubehör
Dichtungen

Accessoires
Joints

Accessories
Weatherstrippings

Abbildung Figure Figure	Bezeichnung Désignation Designation	Verkaufseinheit Unité de vente Sales unit	Art. Nr. art. no. art. no.
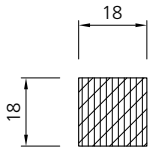	Senkdichtungs-Isolation Isolation pour joint seuil automatique Drop seal insulation	4 × 0.75 m	**953001**
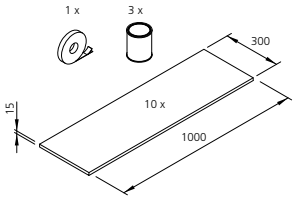	Isolationsset für Erstellung Paneel EI90 (3 m²) Set d'isolation pour panneaux EI90 (3 m²) Insulation kit for panels EI90 (3 m²) nur im Set erhältlich disponible seulement en kit only available in set	1 Stk./pce	**900301**



Verarbeitungshilfen — Aides à la mise en œuvre — Processing aids

Abbildung Figure Figure	Bezeichnung Désignation Designation	Verkaufseinheit Unité de vente Sales unit	Art. Nr. art. no. art. no.
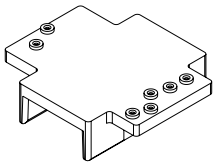	Bohrlehre Gabarit de perçage Drilling template Klemmknopf, Art. Nr. 906577/906578 Befestigungsfeder, Art.Nr. 906420/906421 bouton-pression, art. no. 906577/906578 ressort de fixation, art. no. 906420/906421 stud fastener, art. no. 906577/906578 fastening spring, art. no. 906420/906421	1 Stk./pce	**909104**
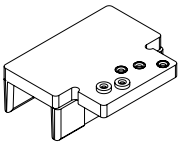	Bohrlehre Gabarit de perçage Drilling template Befestigungsfeder, Art.Nr. 906420/906421 Klemmknopf, Art. Nr. 906583 Klemmniete, Art. Nr. 906574 ressort de fixation, art. no. 906420/906421 bouton-pression, art. no. 906583 rivet de serrage, art. no. 906574 fastening spring, art. no. 906420/906421 stud fastener, art. no. 906583 clamping rivet, art. no. 906574	1 Stk./pce	**909105**
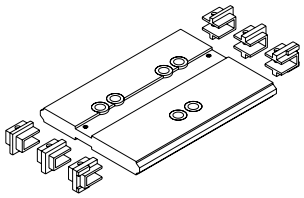	Bohrlehre Gabarit de perçage Drilling template Aluminium-Anschraubband 3-teilig, Art. Nr. 907670/907671/907672/907673 Paumelle à visser en aluminium à 3 branches, art. no. 907670/907671/907672/907673 Aluminium screw-on hinge in 3 parts, art. no. 907670/907671/907672/907673	1 Stk./pce	**909106**
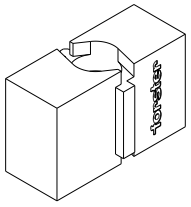	Anschweisslehre Gabarit de soudage Welding template Anschweissband 2-teilig, Art. Nr. 907663 3-teilig, Art. Nr. 907669 Paumelle à souder à 2 branches, art. no. 907663 à 3 branches, art. no. 907669 Weld-on hinge in 2 parts, art. no. 907663 in 3 parts, art. no. 907669	2 Stk/pcs	**909030**
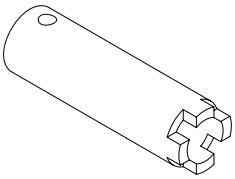	Einsatz zu Rätschenschlüssel für 3D Anschweissband Outil pour clé à cliquet pour paumelles 3D Insert for rached spanner for 3D welding hinges	1 Stk/pce	**909209**
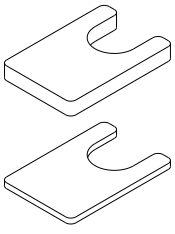	Distanzhalter zu Anschweissband Art. Nr. 907669 Distanceurs pour paumelle à souder art. no. 907669 Spacer for weld-on hinge art. no. 907669	1 Stk/pce	**909028**

Verarbeitungshilfen Aides à la mise en œuvre Processing aids

Abbildung Figure Figure	Bezeichnung Désignation Designation	Verkaufseinheit Unité de vente Sales unit	Art. Nr. art. no. art. no.
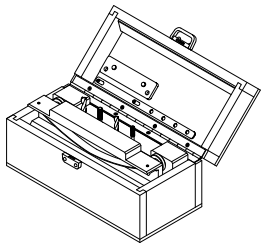	Bohrlehre zu Falzanschraubbänder 907650-57, 907680-81 inklusiv Bohrer 909219, 909220 und Gewindeformer 909221, 909222 Gabarit de perçage pour paumelles à visser 907650-57, 907680-81 mèche 909219, 909220 et taraud 909221, 909222 inclus Drilling template for screw-on hinges 907650-57, 907680-81 bit 909219, 909220 and tapper 909221, 909222 included	1 Stk/pce	**909110**
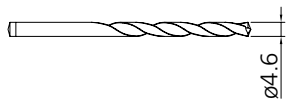	Ersatz Bohrer Ø 4.6mm zu Bohrlehre Art. Nr. 909110 Mèche de rechange Ø 4.6mm pour gabarit de perçage art. no. 909110 Replacement bit Ø 4.6mm for drilling template art. no. 909110	2 Stk/pcs	**909219**
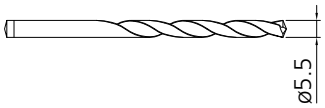	Ersatz Bohrer Ø 5.5mm zu Bohrlehre Art. Nr. 909110 Mèche de rechange Ø 5.5mm pour gabarit de perçage art. no. 909110 Replacement bit Ø 5.5mm for drilling template art. no. 909110	2 Stk/pcs	**909220**
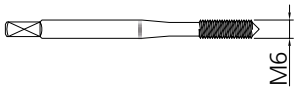	Ersatz Gewindeformer M6 zu Bohrlehre Art. Nr. 909110 Taraud de rechange M6 pour gabarit de perçage art. no. 909110 Replacement thread former M6 for drilling template art. no. 909110	1 Stk/pce	**909221**
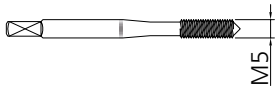	Ersatz Gewindeformer M5 zu Bohrlehre Art. Nr. 909110 Taraud de rechange M5 pour gabarit de perçage art. no. 909110 Replacement thread former M5 for drilling template art. no. 909110	1 Stk/pce	**909222**
	Richtwerkzeug-Set für Anschweissbänder Kit outil de réglage pour paumelles à souder Adjusting set for weld-on hinges Anschweissband 2-teilig, Art. Nr. 907662/907664/907663 3D, Art. Nr. 907667/907668 3-teilig, Art. Nr. 907669 Paumelle à souder à 2 branches, art. no. 907662/907664/907663 à 3D, art. no. 907667/907668 à 3 branches, art. no. 907669 Weld-on hinge in 2 parts, art. no. 907662/907664/907663 in 3D, art. no. 907667/907668 in 3 parts, art. no. 907669	1 Stk/pce	**909210**
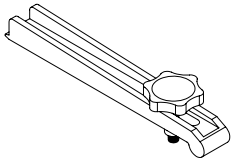	Aushebewerkzeug für Buchsen für Alu-Anschraubbänder 907670-73 Extracteur de douilles pour paumelles à visser alu 907670-73 Forcing tool (bushes) for alu screw-on hinges 907670-73	1 Stk./pce	**909207**

Verarbeitungshilfen Aides à la mise en œuvre Processing aids

Abbildung Figure Figure	Bezeichnung Désignation Designation	Verkaufseinheit Unité de vente Sales unit	Art. Nr. art. no. art. no.
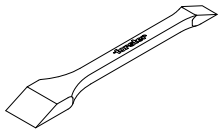	Glaskelle Levier en bois pour vitrage Wooden glazing wedge	1 Stk./pce	**909218**
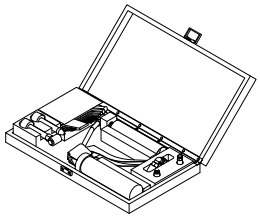	Schmierset für Anschweissbandrollen und Falzanschraubband Kit de graissage pour paumelles à souder et à visser Lubrication set for hinges	1 Stk./pce	**909240**
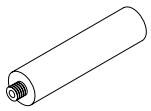	Fettkartuschen Ersatz, 125 g, für Schmierset 909240 Cartouches de graisse remplacement, 125 g, pour kit de graissage 909240 Grease cartridges replacement, 125 g, for lubrication set 909240	5 Stk./pcs	**908007**
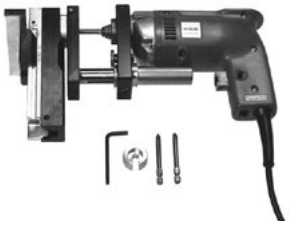	Bohrschrauben-Setzgerät (230 V) komplett, inklusive Koffer Appareil à poser les vis autoforeuses (230 V) complet, avec coffret Power driver for self-cutting screws (230 V) complete incl. case	1 Stk./pce	**909203**
	Schrauben-Vorsatzgerät (Ersatz) Adaptateur pour tournevis (rechange) Power driver adapter (replacement)	1 Stk./pce	**909204**
	Schrauben-Einsatz (passend zu Art. Nr. 909203) Jeu de tournevis (pour art. no. 909203) Screwdriver bit (fitting art. no. 909203)	2 Stk./pcs	**909205**
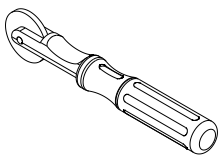	Einrollwerkzeug für Dichtung Roulette pour joint Rolling tool for weatherstripping	1 Stk./pce	**909001**

Verarbeitungshilfen Aides à la mise en œuvre Processing aids

Abbildung Figure Figure	Bezeichnung Désignation Designation	Verkaufseinheit Unité de vente Sales unit	Art. Nr. art. no. art. no.
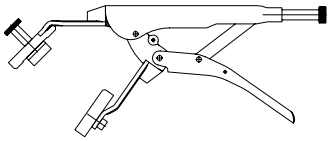	Setzzange Schweisshilfe für Schliessmulden 957042, 957043, 907072, 907073 Gabarit de pose Aide de soudage pour gâches réglables 957042, 957043, 907072, 907073 Placement jig Welding help for locking recesses 957042, 957043, 907072, 907073	1 Stk./pce	**909230**
	Schweisstisch für Rahmen forster CREASWISS Table à souder pour cadre forster CREASWISS Welding table for frames forster CREASWISS	auf Anfrage sur demande on request	
	Abdeckkappen für Anschraubbänder Art. Nr. 907680, 907681 Lackierschutz, wiederverwendbar Bouchons de protection pour paumelles à visser art. no. 907680, 907681 Protection pour laquage, réutilisable Cover caps for weld-on hinges art. no. 907680, 907681 Coat-protective, re-usable	50 Stk./pcs	**900265**
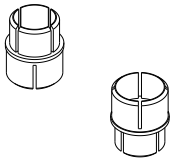	Abdeckkappen für Anschweissbänder und Falzanschraubbänder Lackierschutz, wiederverwendbar Bouchons de protection pour paumelles à souder et paumelles à visser Protection pour laquage, réutilisable Cover caps for weld-on hinges and screw-on hinges Coat-protective, re-usable	60 Stk./pcs	**907064**
	Distanzplatten für Falzanschraubbänder 907680/907681, Ersatz Plaques de distance pour paumelles à visser 907680/907681, remplacement Distance plates for screw-on hinges 907680/907681, replacement	4 Stk./pcs	**907027**
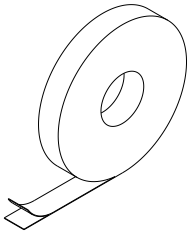	Montageklebeband 1.5 x 19 mm, temperaturbeständig bis 230 °C Bande de montage autocollante 1.5 x 19 mm, résistant à la chaleur jusqu'à 230 °C Adhesive tape 1.5 x 19 mm, heat resistant up to 230 °C(3.6 Pt)	11 m	**906026**

EI90

Stahl
Acier
Steel

VFL 6.4.10



Gymnasium Trudering, DE-München

06/18

Systemschnitte | Coupes du système | System sections

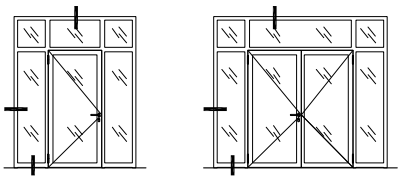

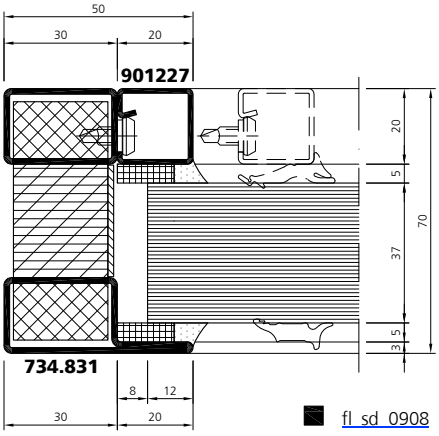

fl_sd_0908

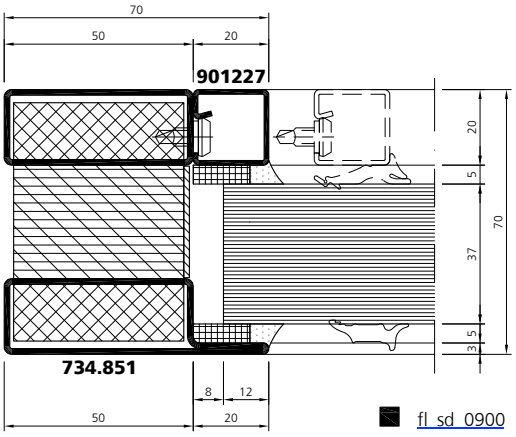

fl_sd_0900

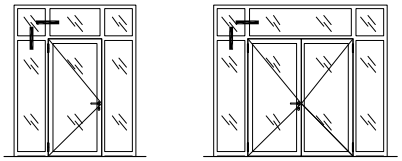

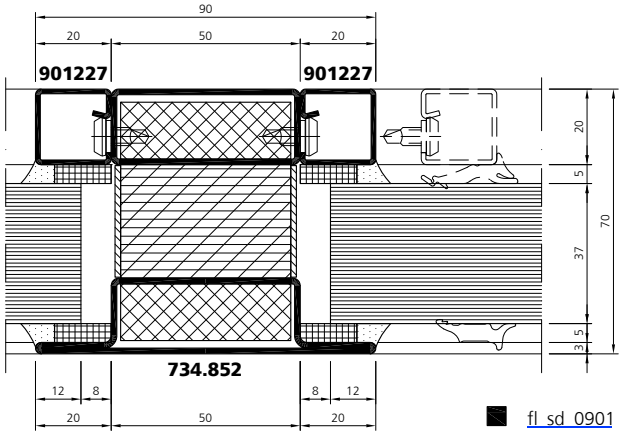

fl_sd_0901

Systemschnitte | Coupes du système | System sections

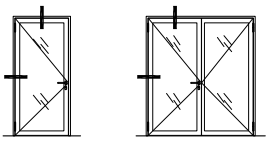

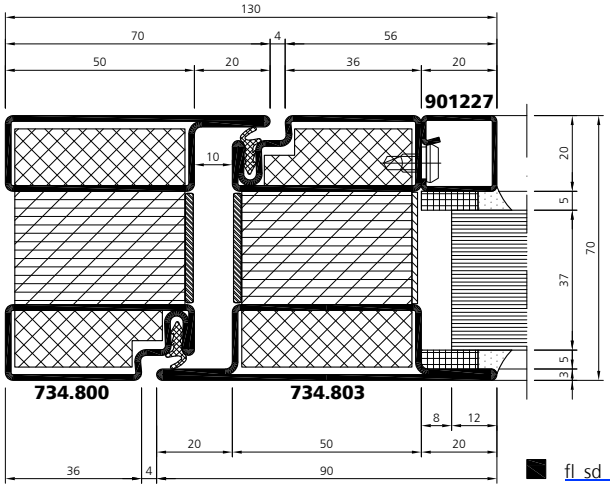

fl_sd_0902

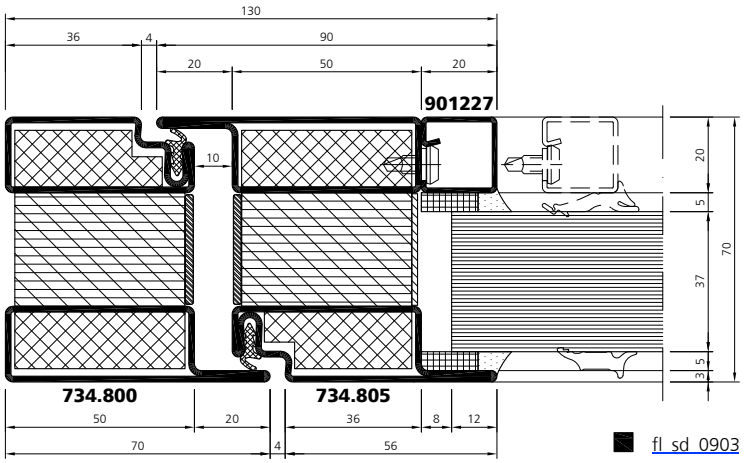

fl_sd_0903

Systemschnitte | Coupes du système | System sections

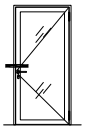

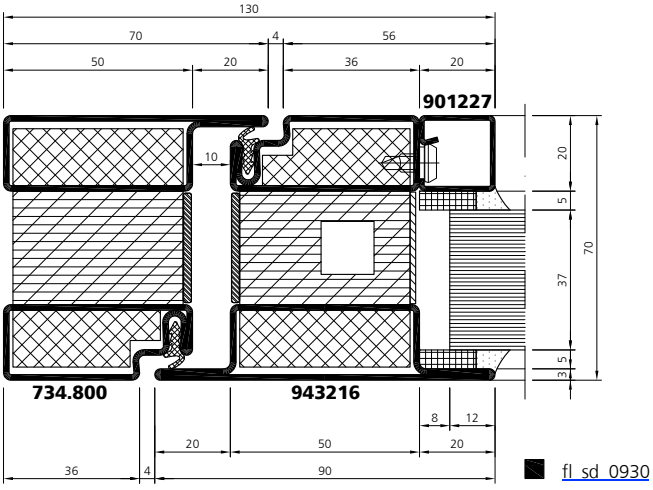

fl_sd_0930

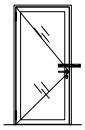

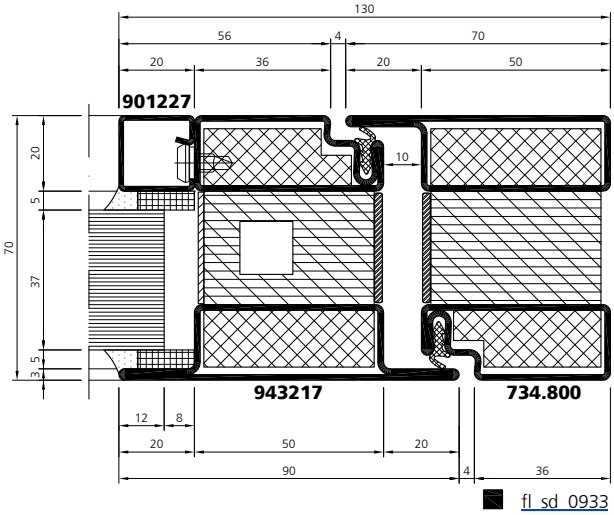

fl_sd_0933

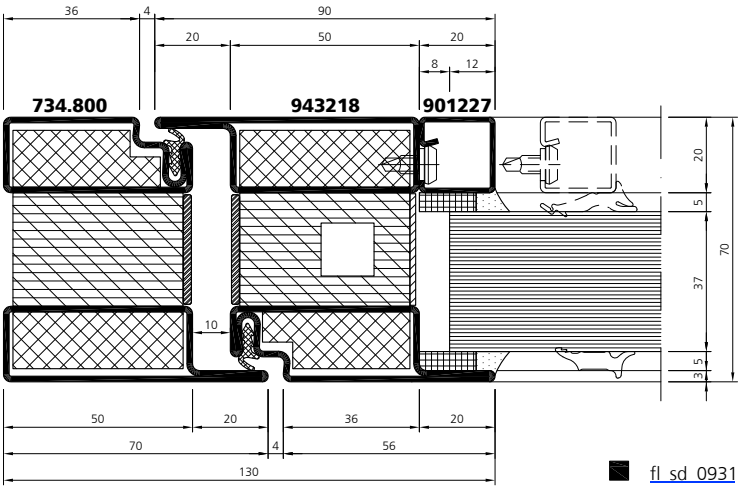

fl_sd_0931

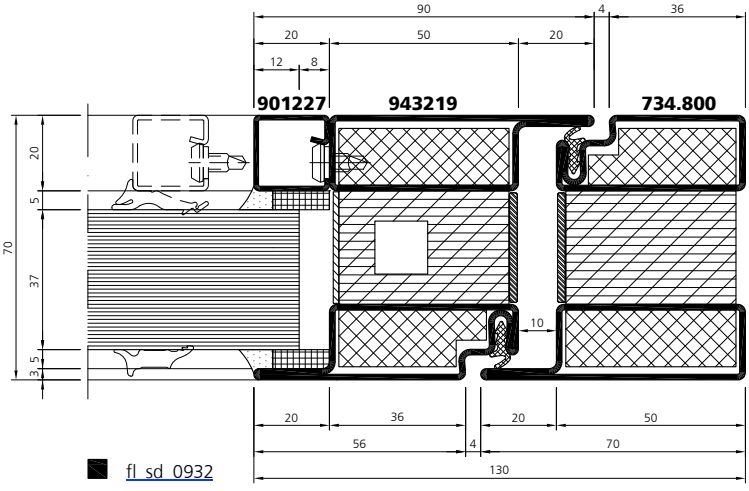

fl_sd_0932

06/18

Systemschnitte | Coupes du système | System sections

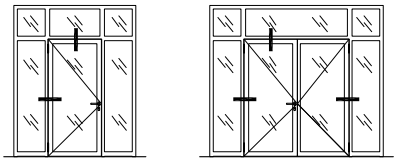

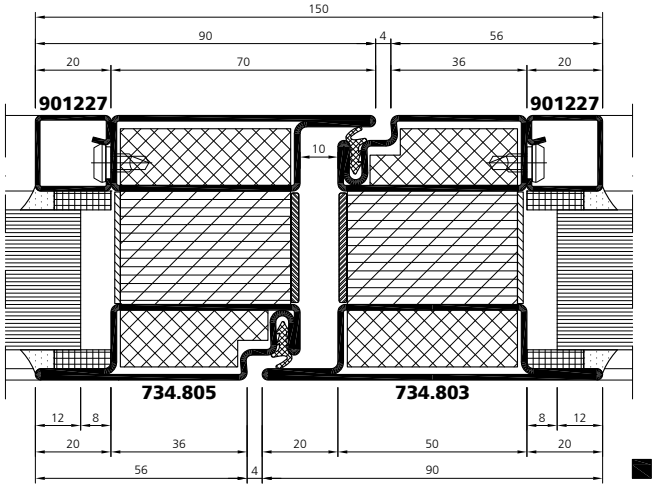

fl_sd_0904

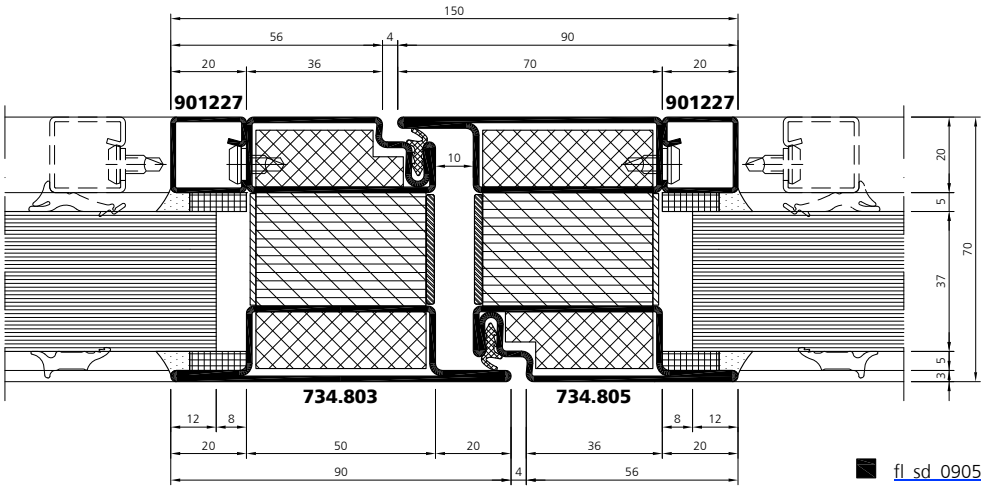

fl_sd_0905

Systemschnitte | Coupes du système | System sections

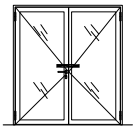

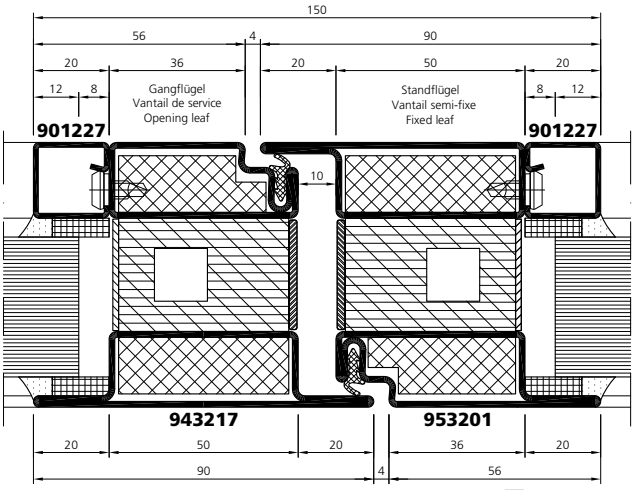

fl_sd_0922

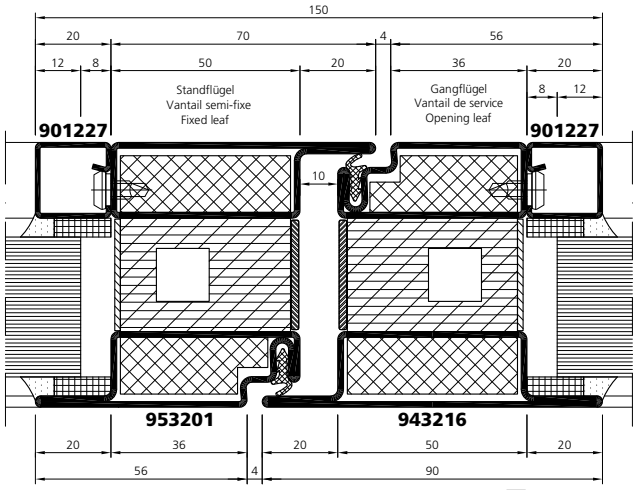

fl_sd_0920

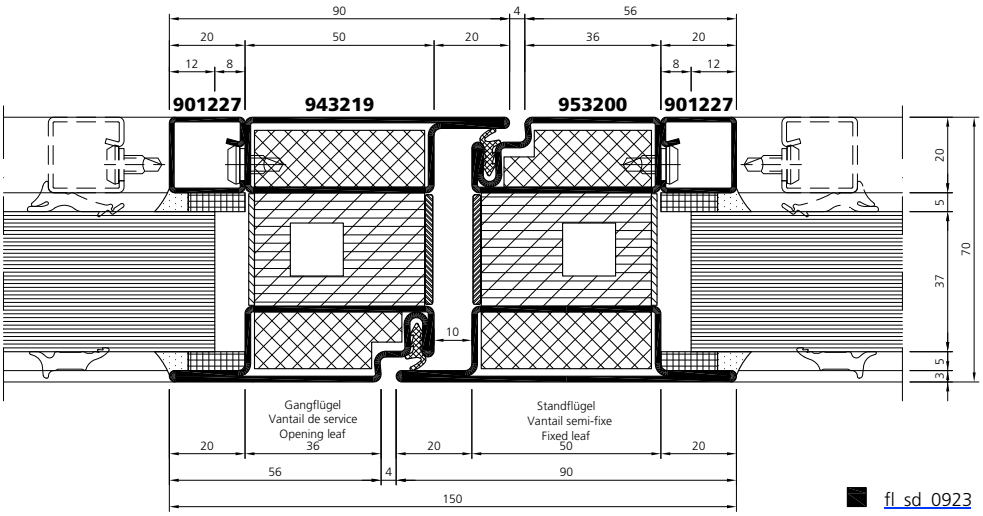

fl_sd_0923

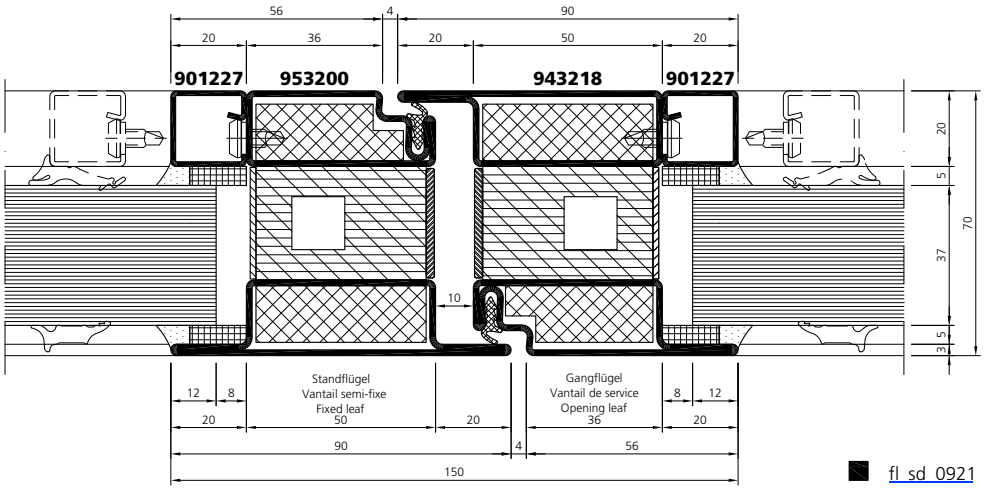

fl_sd_0921

06/18

Systemschnitte | Coupes du système | System sections

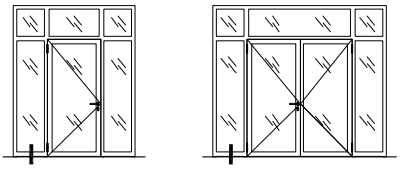

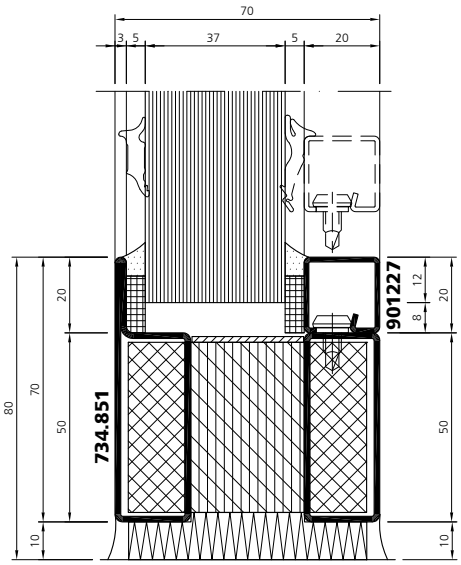

fl_sd_0950
fl_sd_0958 (2 x 734.830, 734.831)
fl_sd_0954 (2 x 734.850, 734.851)

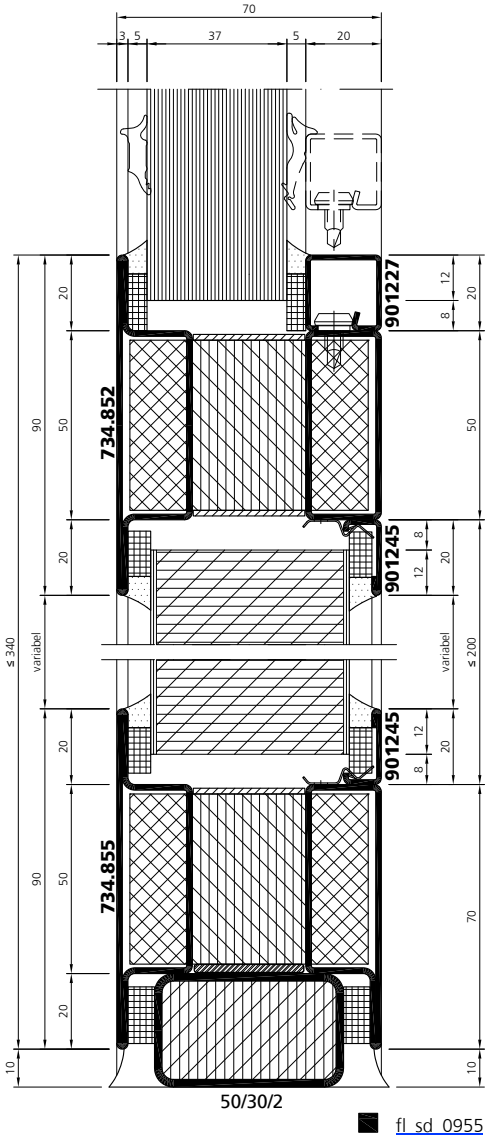

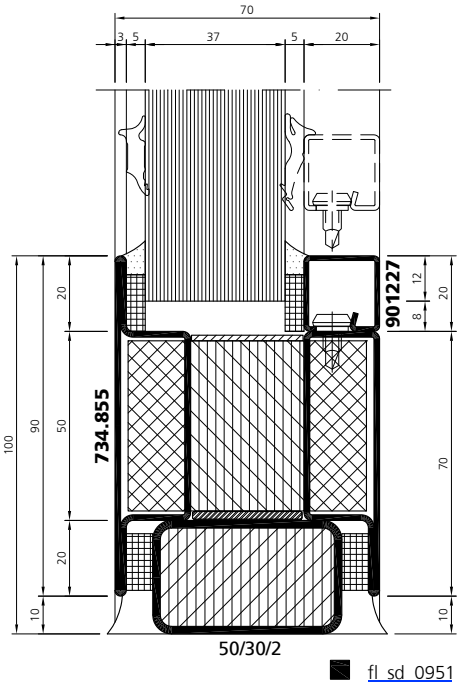

fl_sd_0951

50/30/2

fl_sd_0955

Systemschnitte | Coupes du système | System sections

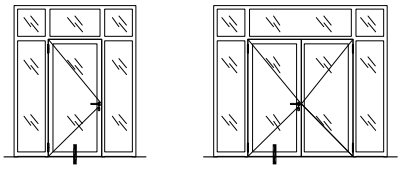

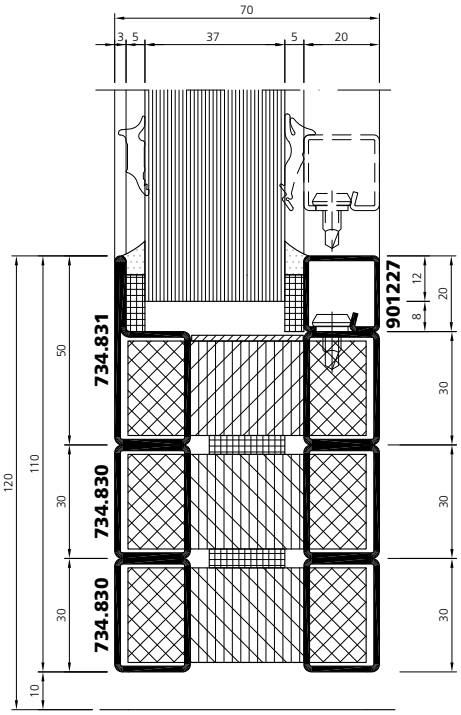

fl_sd_0959
fl_sd_0952 (734.851)
fl_sd_0956 (2 x 734.850, 734.851)

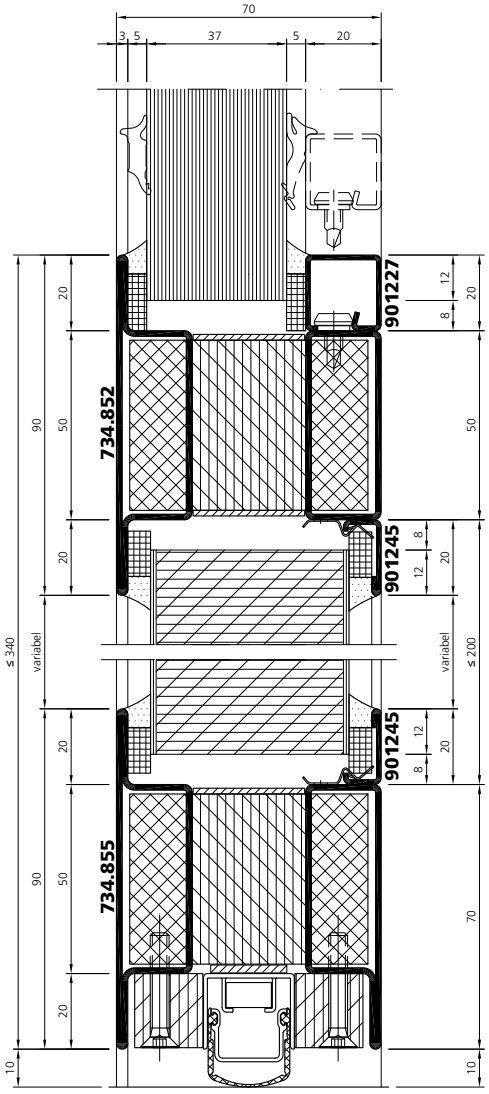

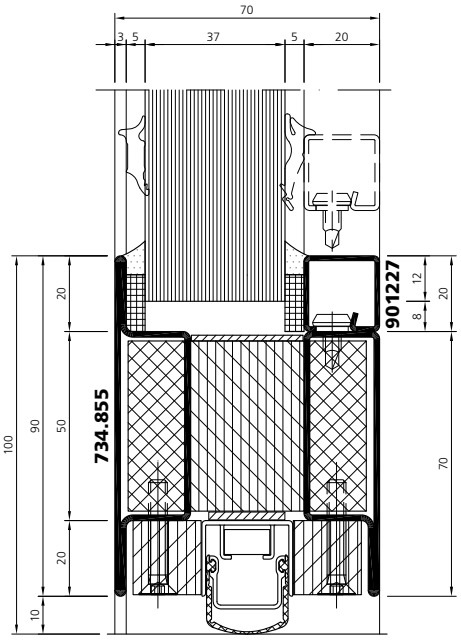

fl_sd_0953

fl_sd_0957

Systempläne	Plans du système	System plans
1 einflügelige Tür	porte à un vantail	single-leaved door
2 • mit Seitenteil	• avec partie latérale fixe	• with screen abutment
3 • mit zwei Seitenteilen	• avec deux parties latérales fixes	• with 2 screen abutments
4 • mit Oberlicht	• avec imposte	• with fanlight
5 • mit Oberlicht und Seitenteil	• avec imposte et partie latérale fixe	• with fanlight and screen abutment
6 • mit Oberlicht und zwei Seitenteilen	• avec imposte et deux parties latérales fixes	• with fanlight and 2 screen abutments
7 zweiflügelige Tür	porte à deux vantaux	double-leaved door
8 • mit Seitenteil	• avec partie latérale fixe	• with screen abutment
9 • mit zwei Seitenteilen	• avec deux parties latérales fixes	• with 2 screen abutments
10 • mit Oberlicht	• avec imposte	• with fanlight
11 • mit Oberlicht und Seitenteil	• avec imposte et partie latérale fixe	• with fanlight and screen abutment
12 • mit Oberlicht und zwei Seitenteilen	• avec imposte et deux parties latérales fixes	• with fanlight and 2 screen abutments
13 Festverglasung	vitrage fixe	fixed glazing

Stahl / Acier / Steel

1

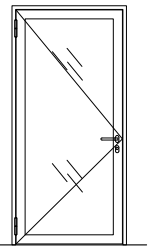

fl_sp_0042

2

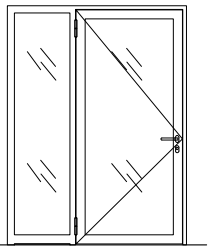

fl_sp_0022

3

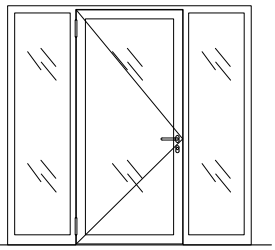

fl_sp_0045

4

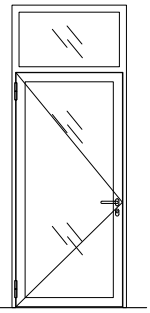

fl_sp_0043

5

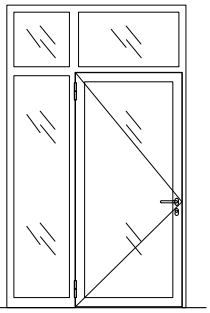

fl_sp_0044

6

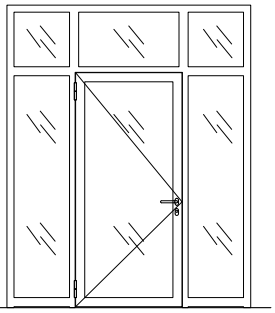

fl_sp_0023

Systempläne

Plans du système

System plans

7

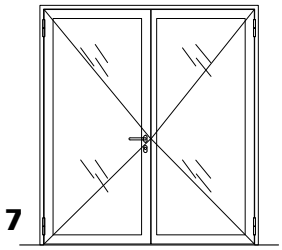

fl_sp_0046

8

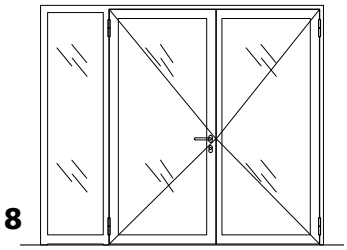

fl_sp_0024

9

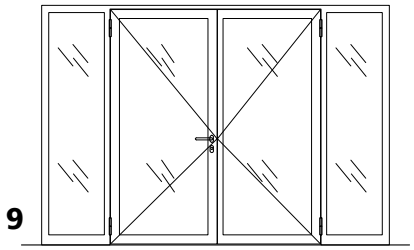

fl_sp_0049

10

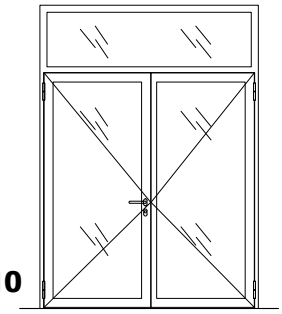

fl_sp_0047

11

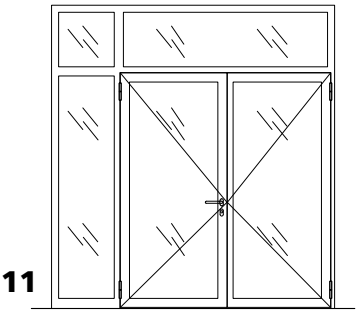

fl_sp_0048

12

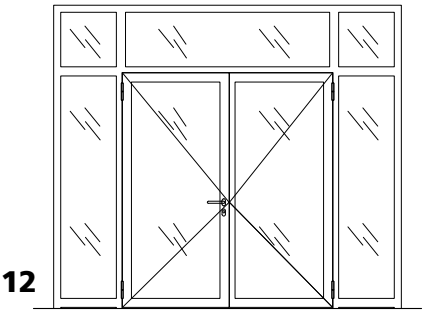

fl_sp_0025

13

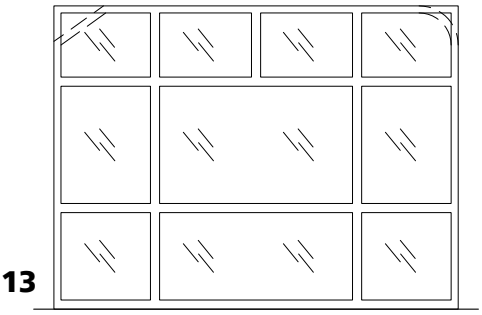

fl_sp_0021

Systempläne | Plans du système | System plans

fl_sp_0021

A - A

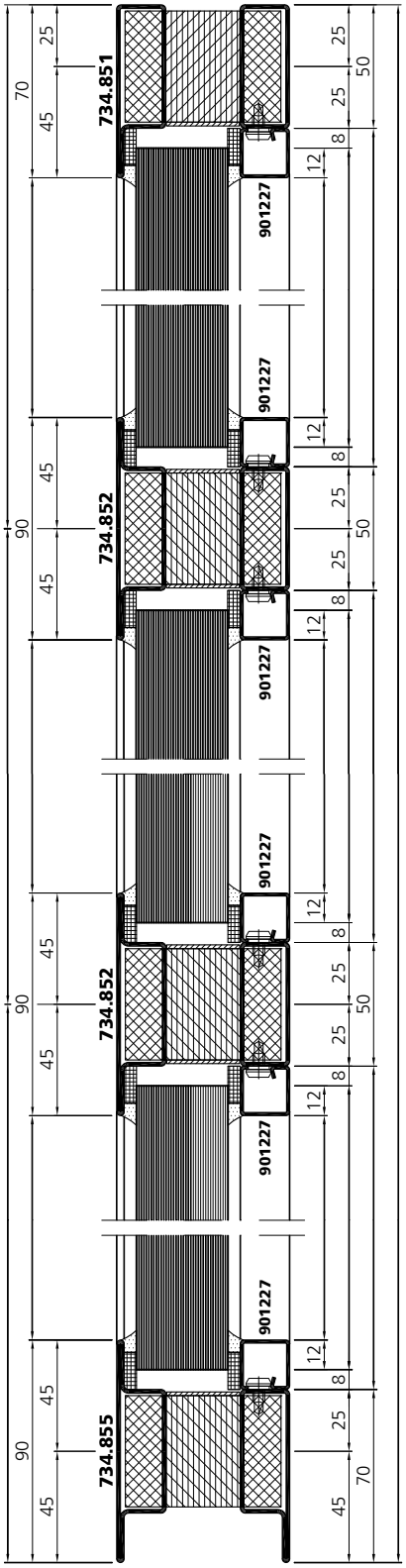

Systempläne | Plans du système | System plans

fl_sp_0021

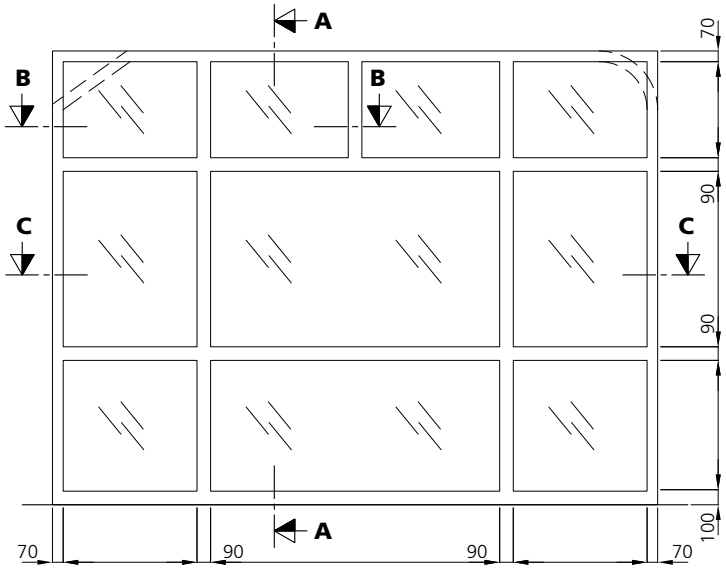

B - B

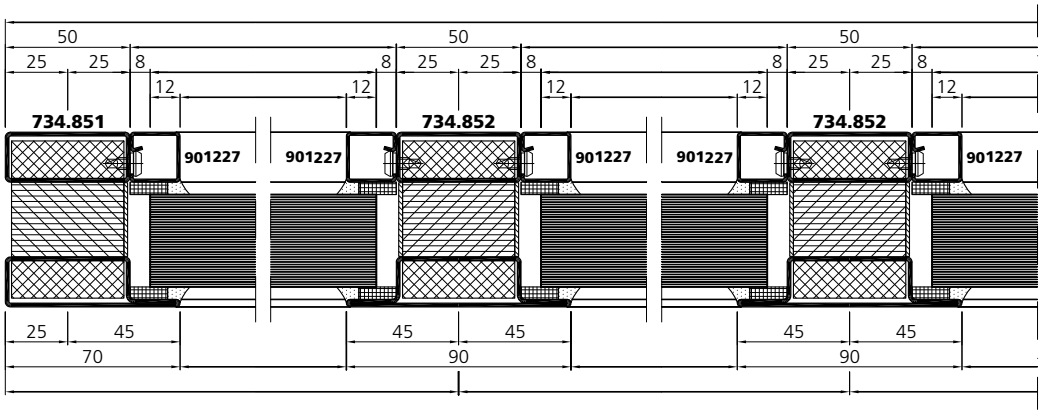

C - C

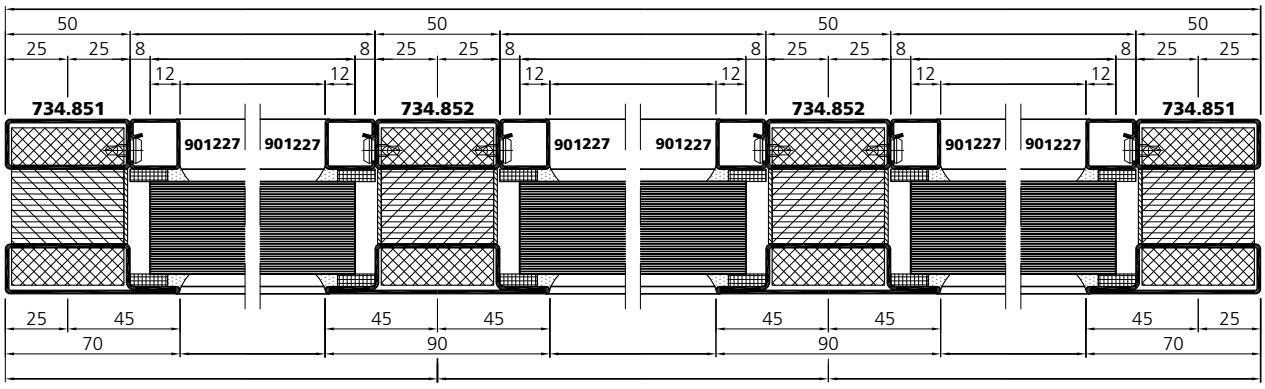

Systempläne | Plans du système | System plans

fl_sp_0022

A - A

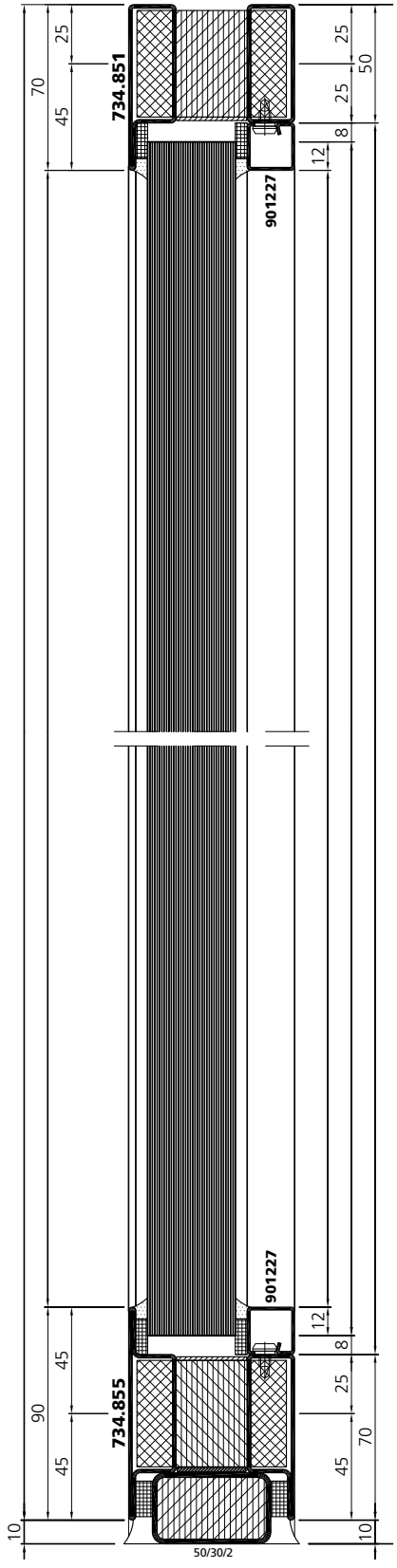

B - B

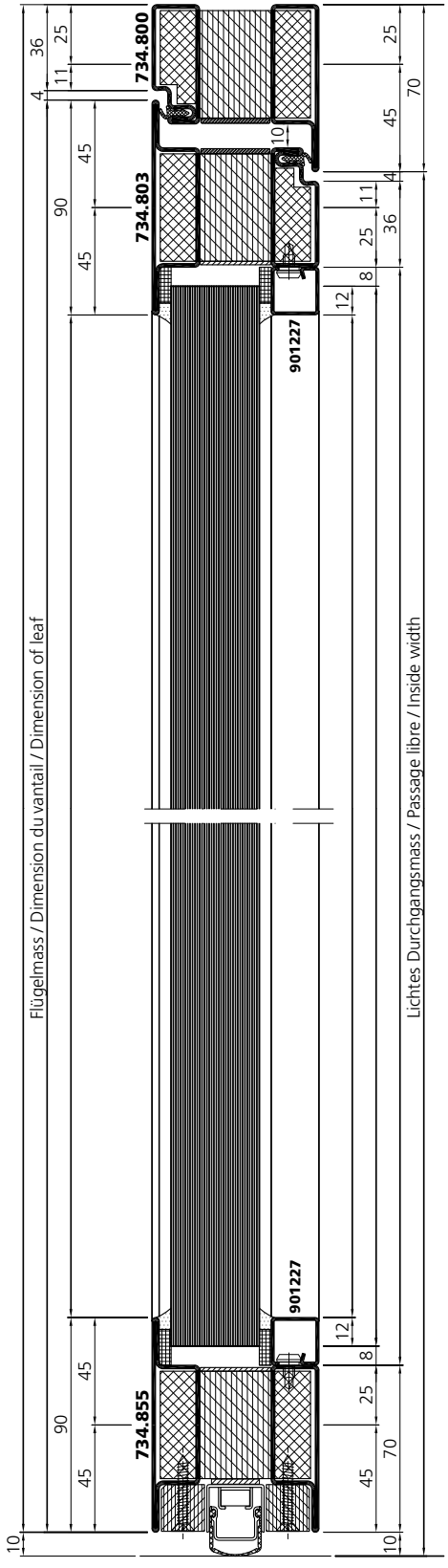

Systempläne | Plans du système | System plans

fl_sp_0022

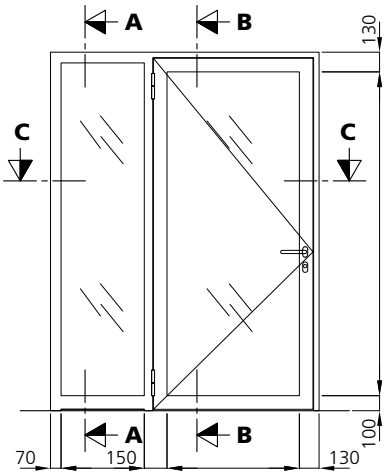

C - C

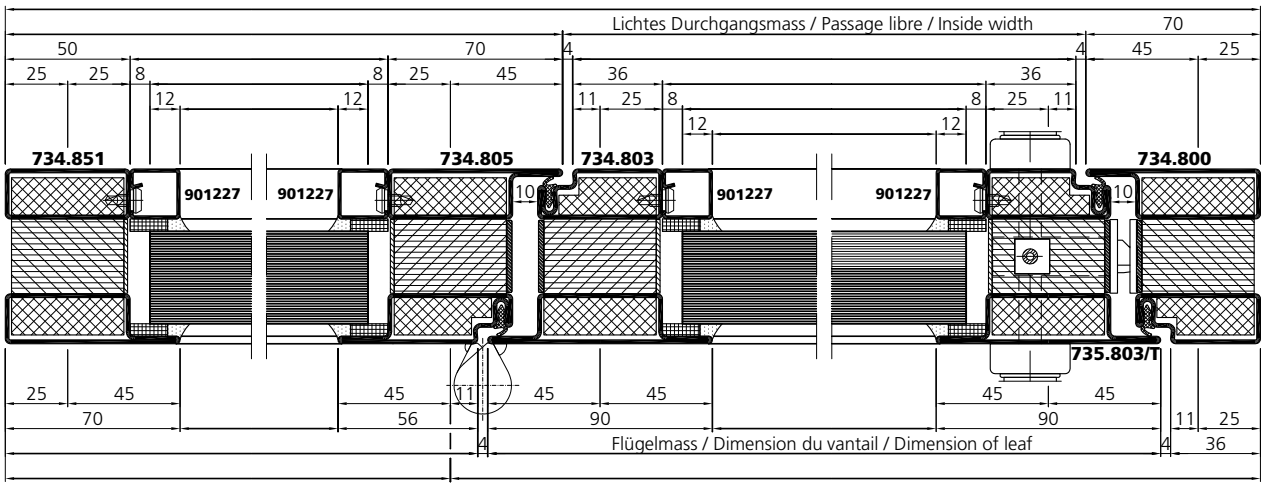

Systempläne | Plans du système | System plans

fl_sp_0023

A - A

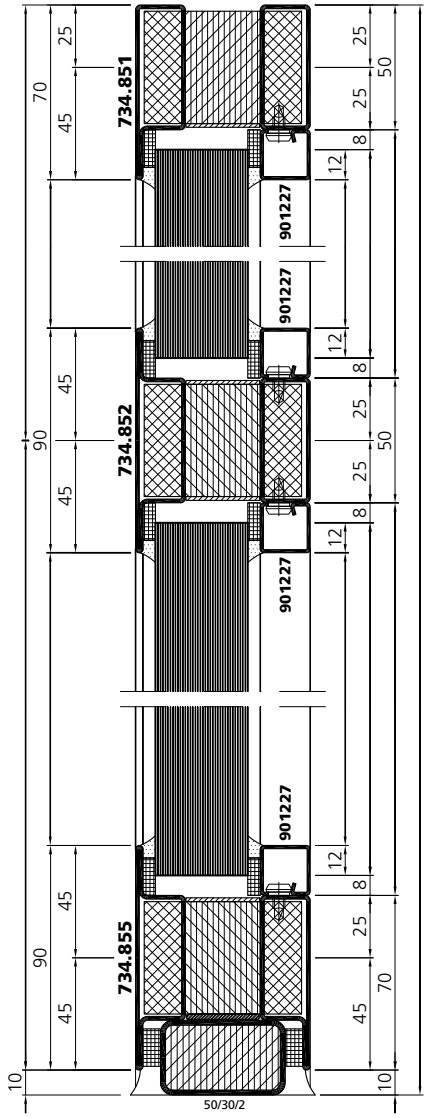

B - B

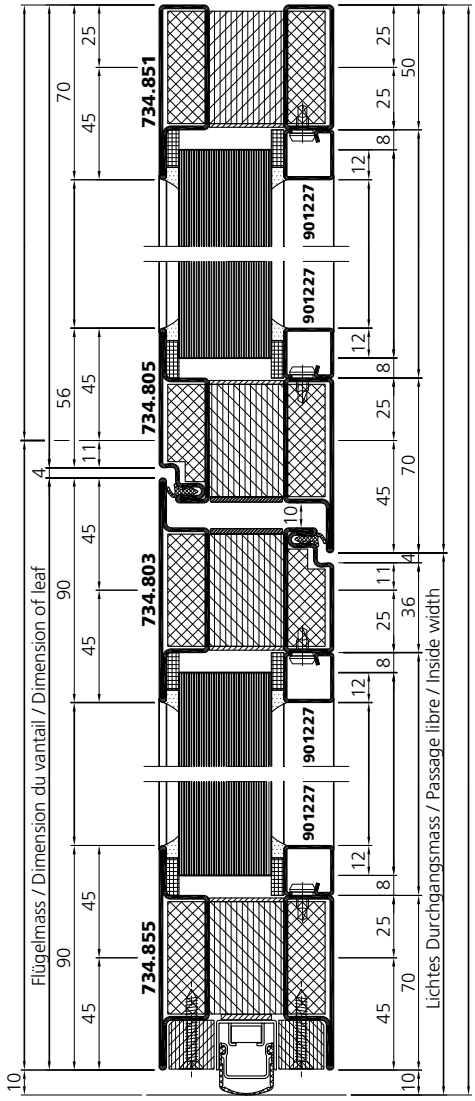

D - D

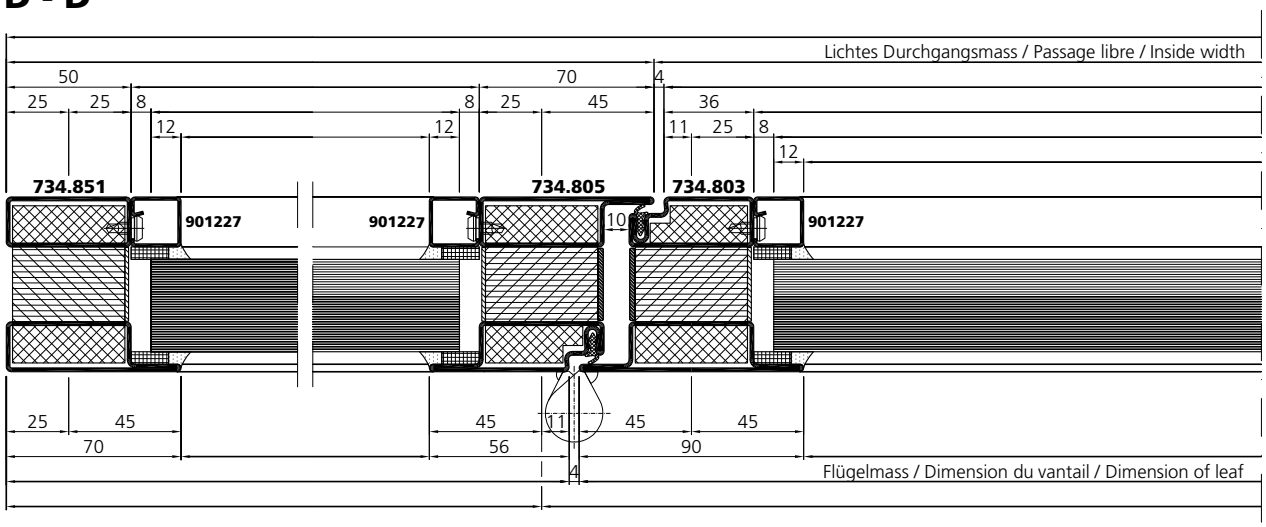

Systempläne | Plans du système | System plans

fl_sp_0023

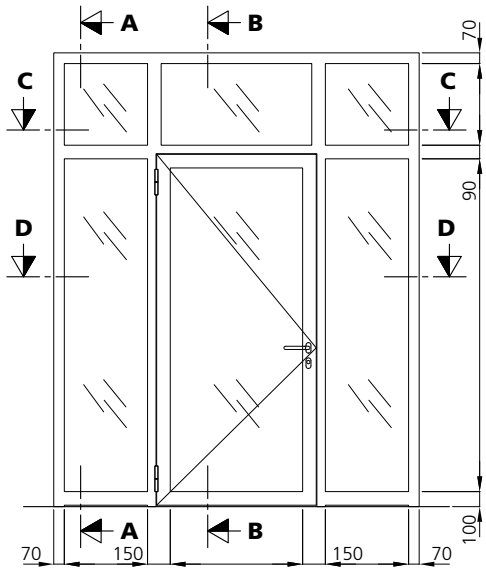

C - C

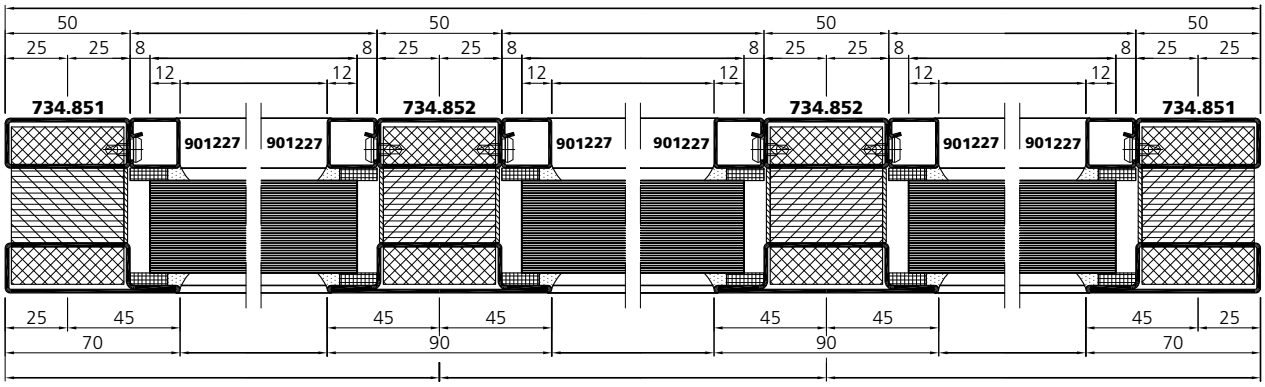

D - D

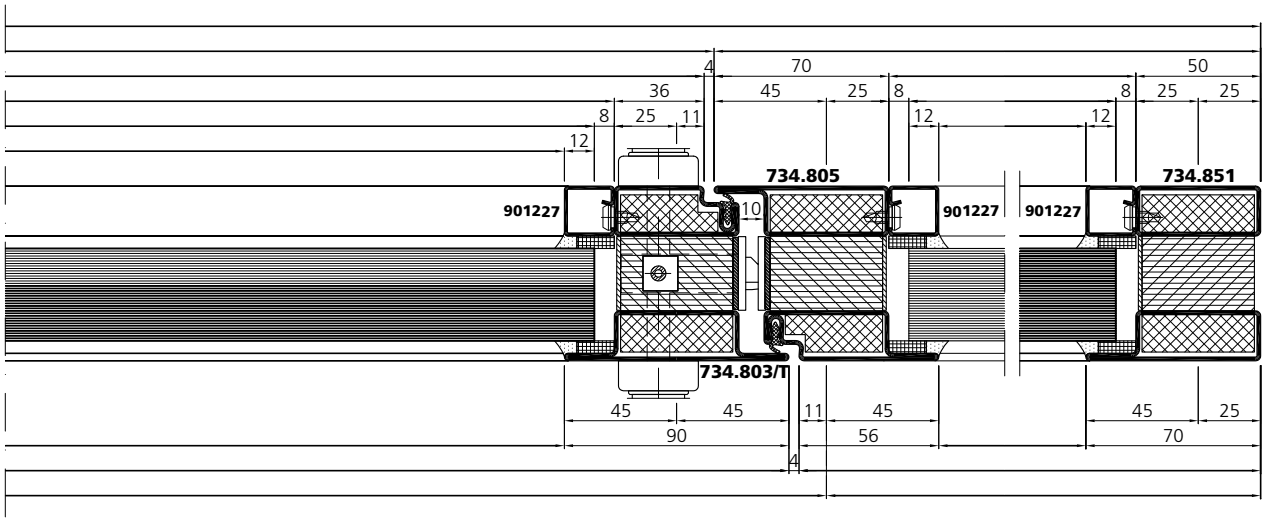

Systempläne | Plans du système | System plans

fl_sp_0024

A - A

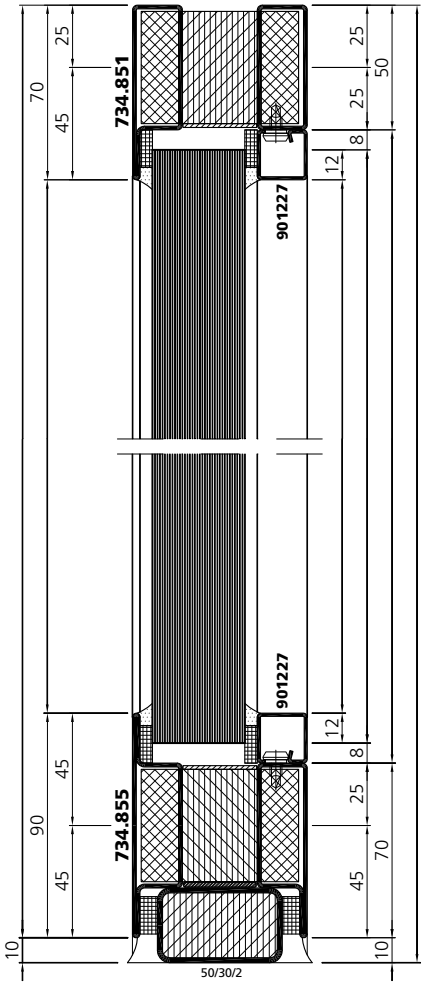

B - B

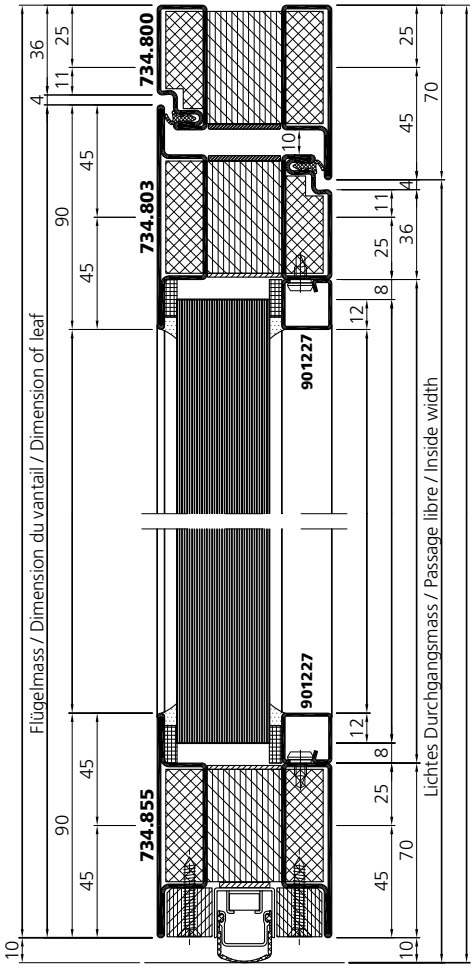

C - C

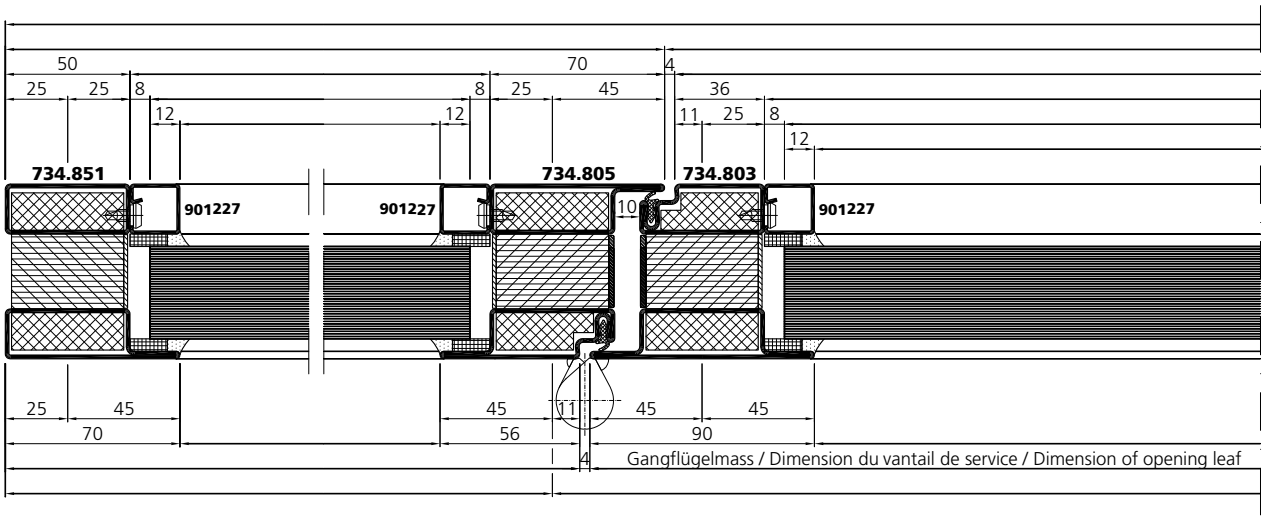

Systempläne | Plans du système | System plans

fl_sp_0024

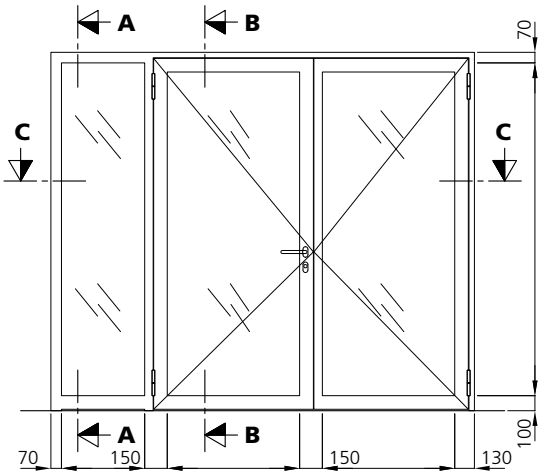

C - C

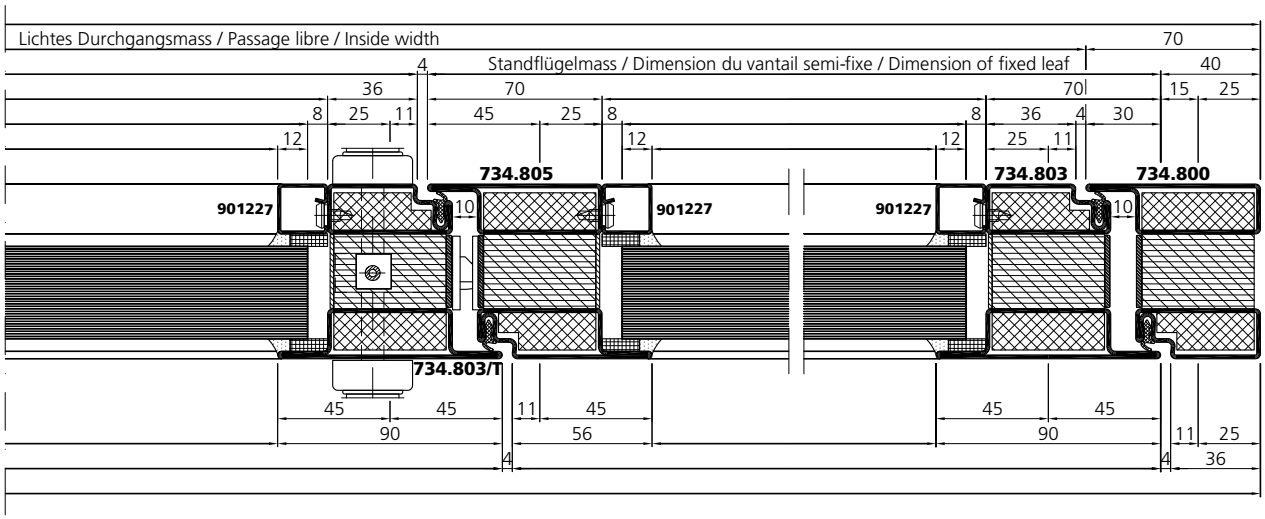

06/18

Systempläne | Plans du système | System plans

fl_sp_0025

A - A

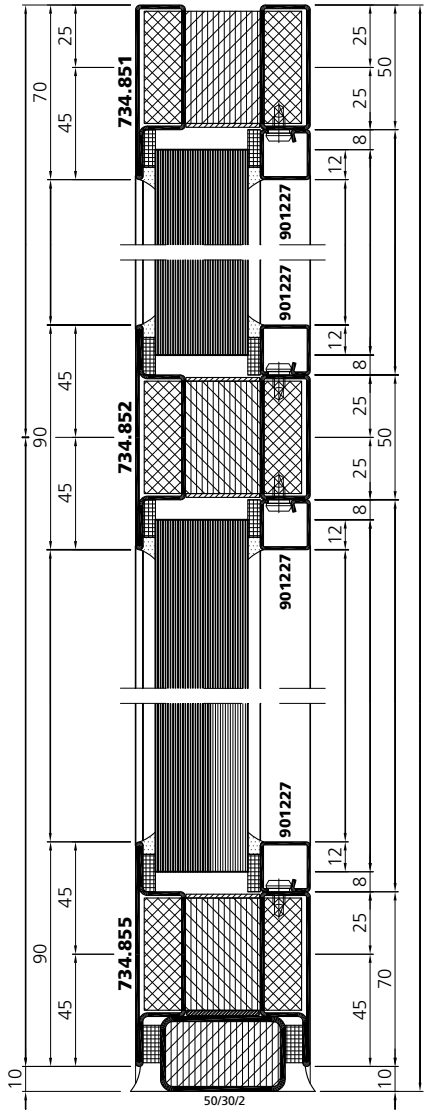

B - B

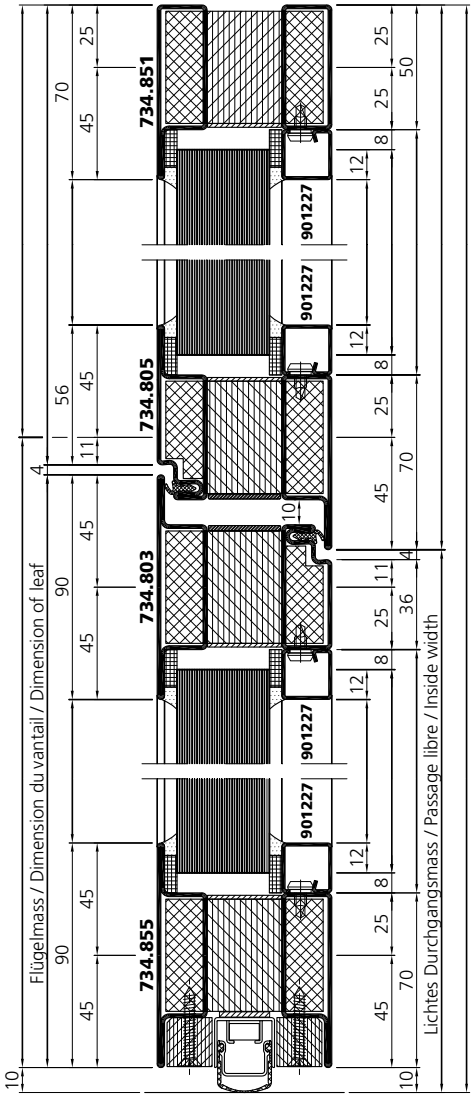

D - D

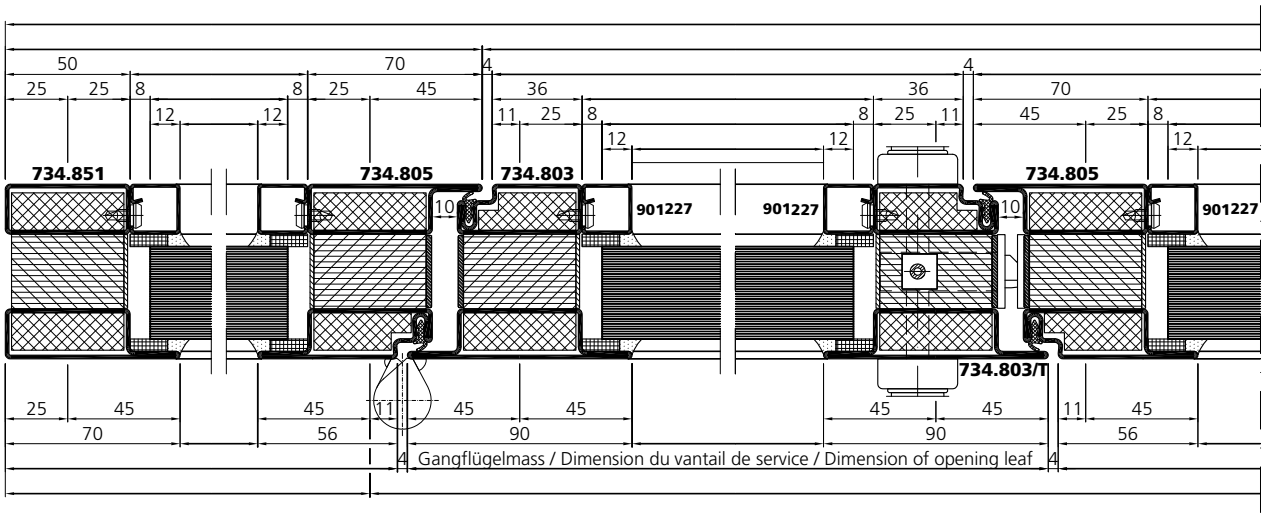

Systempläne | Plans du système | System plans

fl_sp_0025

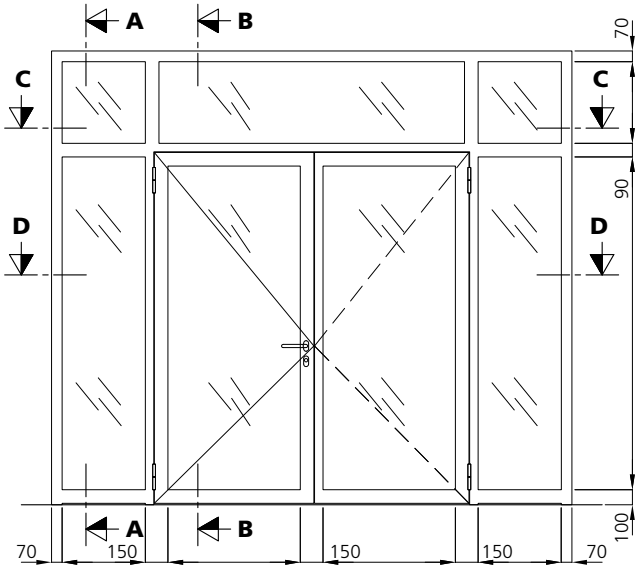

C - C

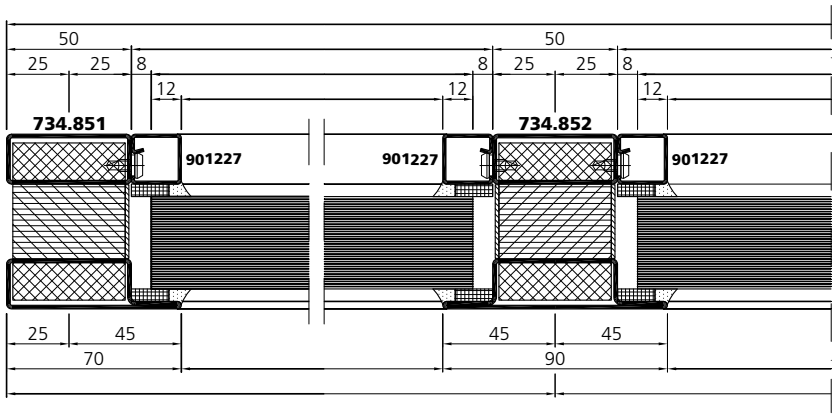

D - D

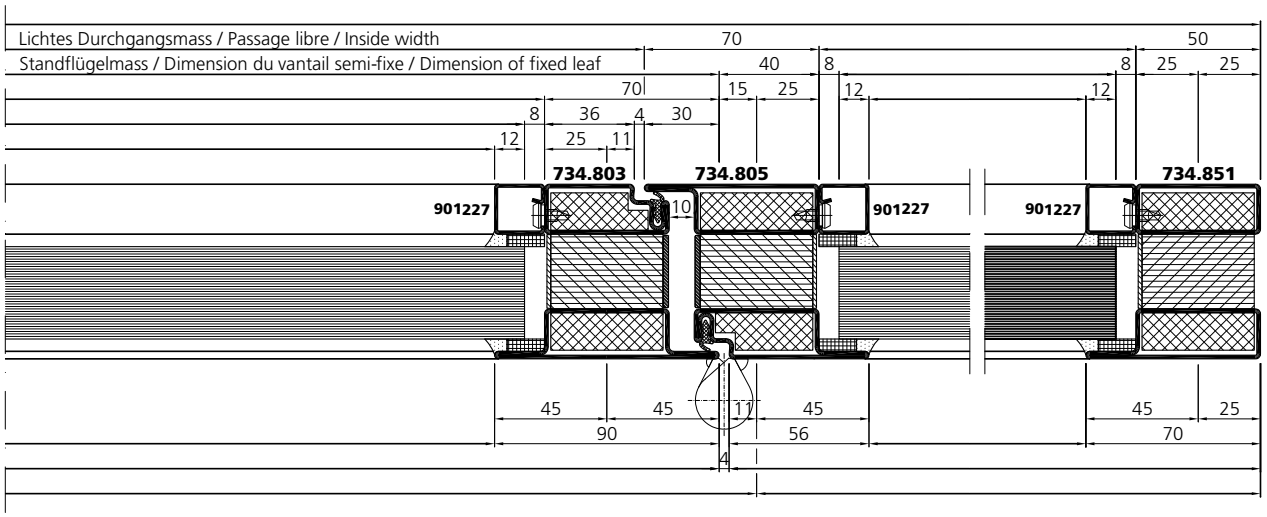

Befestigungspunkte — Points de fixation — Fixing points

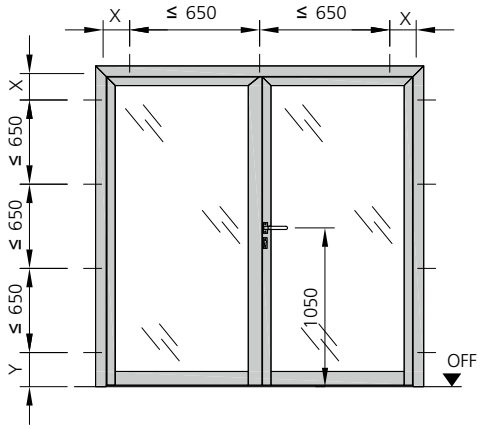

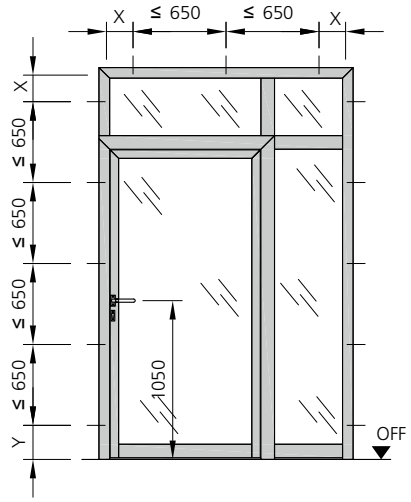

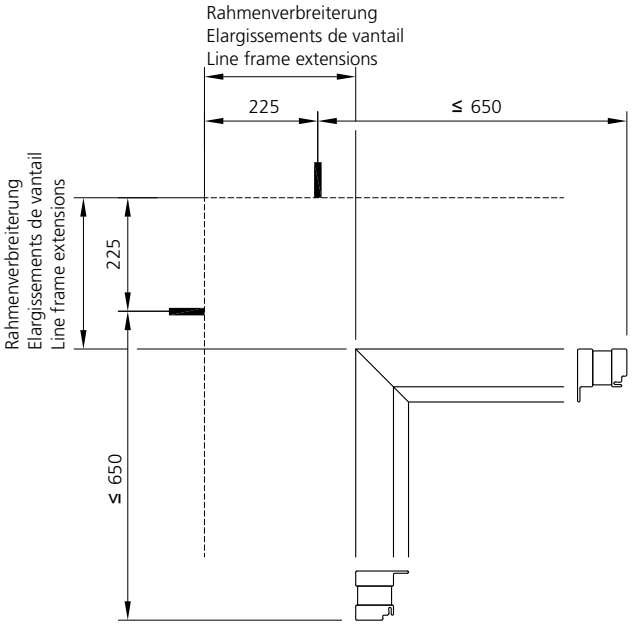

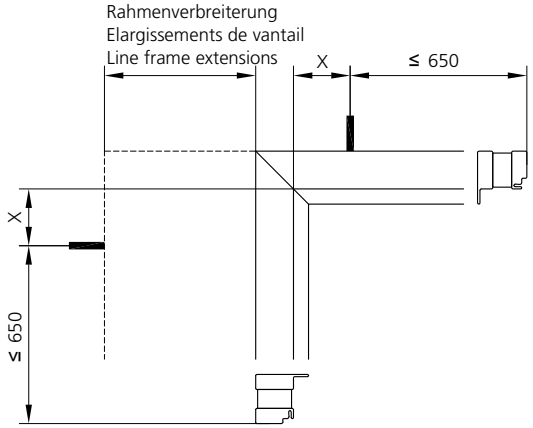

Mass X
Dimension X
Dimension X = 75 ±20

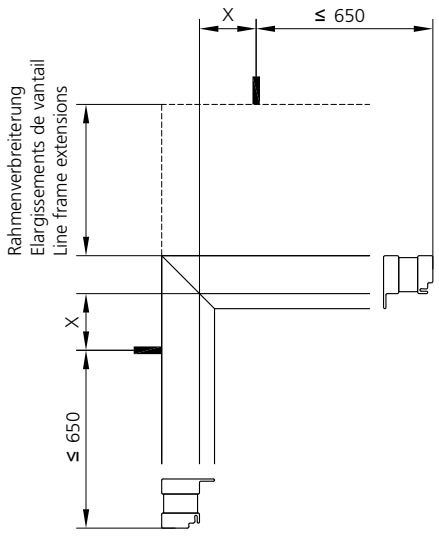

Mass Y
Dimension Y
Dimension Y = 225 / 60 ±20

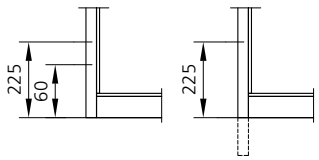

Wandanschlüsse (fl_wa)
Nummernschlüssel

Raccords muraux (fl_wa)
Légende

Wall abutments (fl_wa)
Legend

1	**Befestigungsmittel** (an Massivbauteile z.B. Stahlträger, Mauerwerk, Beton), wahlweise: • zugelassener KS/St-Dübel Ø 10 mm mit dazugehörender Stahlschraube • Universalschraube 'HILTI HUS' • Heco Multi Monti	**Elément de fixation** (sur pièces en massif, par ex. support en acier, maçonnerie, béton) Au choix: • Cheville en acier/KS homologuée Ø 10 mm avec vis en acier correspondante • Vis universelle 'HILTI HUS' • Heco Multi Monti	**Means or fastening** (to solid components e.g. steel beams, masonry, concrete) Either: • Approved KS/St plug Ø 10 mm with related steel screw • Universal screw 'HILTI HUS' • Heco Multi Monti
2	**Befestigungsmittel** (an Metall-Unterkonstruktionen, Leichtbau) Wahlweise: • metrische Gewindeschraube min. M6 • selbstschneidende Gewindeschraube min. Ø 6.3 mm • Blechschraube min. Ø 4.2 mm	**Moyen de fixation** (sur ossatures métalliques, construction légère) Au choix: • Vis métrique min. M6 • Vis autotaraudeuse min. Ø 6,3 mm • Vis à tôle min. Ø 4,2 mm	**Means of fastening** (to metal substructures, lightweight construction) Either: • Metric tapping screw min. M6 • Self-tapping screw min. Ø 6.3 mm • Sheet metal screw min. Ø 4.2 mm

4	**Distanzstück** Wahlweise aus Stahl/Edelstahl, Hartholz oder "Promatect H"	**Pièce entretoise** Au choix en acier/acier inox, bois dur ou "Promatect H"	**Spacer** Either made of steel/stainless steel, hardwood or "Promatect H"
5	**Füllmaterial** Anschlüsse/Hohlräume mit nichtbrennbarem Material hinterfüttern (z.B. Steinwolle, Mörtel, "Promatect H" oder mittels Brandschutz-Fugenschnur)	**Produit de remplissage** Charger les raccords/cavités de produit inifuge (par ex. laine minérale, mortier, "Promatect H" ou un cordon de joint anti-feu)	**Filling material** Fill joints/cavities with fire-proof material (e.g. mineral wool, mortar, "Promatect H" or using fire protection joint cord)
6	**Dichtmaterial** Wahlweise Silikon, Acryl oder PU	**Produit d'étanchéité** Au choix silicone, PU ou acrylique	**Sealing material** Either silicone, acrylic or PU

7	**Befestigungslaschen** aus Stahl/Edelstahl, Materialstärke min. 3 mm (wahlweise geschraubt oder geschweisst)	**Brides de fixation** en acier/acier inoxydable, épaisseur min. 3 mm (au choix vissées ou soudées)	**Fixing links** Made of steel/stainless steel, material thickness min. 3 mm (either screw fastened or welded)
8	**Befestigungsschrauben** Metrische Gewindeschraube min. M6	**Vis de fixation** Vis métrique min. M6	**Fastening screws** Metric tapping screw min. M6

9	**Abdeckbleche** Aus Blech 1.5 - 2.0 mm (Stahl/Edelstahl), Form freibleibend (wahlweise geschraubt, genietet, geschweisst oder geklebt)	**Tôles de recouvrement** Epaisseur 1,5 - 2,0 mm (acier/acier inox), forme non contractuelle (au choix vissées, rivetées, soudées ou collées)	**Cover plates** Made from sheet metal 1.5 - 2.0 mm (steel/stainless steel), shape as required (either screw fastened, riveted, welded or bonded)
10	**Abschlusswinkel** Aus Blech 1.5 - 2.0 mm (Stahl/Edelstahl), Form freibleibend (wahlweise geschraubt, genietet, geschweisst oder geklebt)	**Equerre** Epaisseur 1,5 - 2,0 mm (acier/acier inox), forme non contractuelle (au choix vissée, rivetée, soudée ou collée)	**End brackets** Made from sheet metal 1.5 - 2.0 mm (steel/stainless steel), shape as required (either screw fastened, riveted, welded or bonded)
11	**Blechbefestigungen** Wahlweise Blech/Bohrschraube min. Ø 4.8 mm oder Niete min. 4.2 mm	**Eléments de fixation de tôle** Au choix tôle/vis autotaraudeuse min. Ø 4.8 mm ou rivets min. 4.2 mm	**Sheet metal fastenings** Either sheet metal/drilling screw min. Ø 4.8 mm or rivets min. 4.2 mm

Wandanschlüsse
An Massivbauteile

Raccords muraux
Sur pièces massives

Wall abutments
On massive components

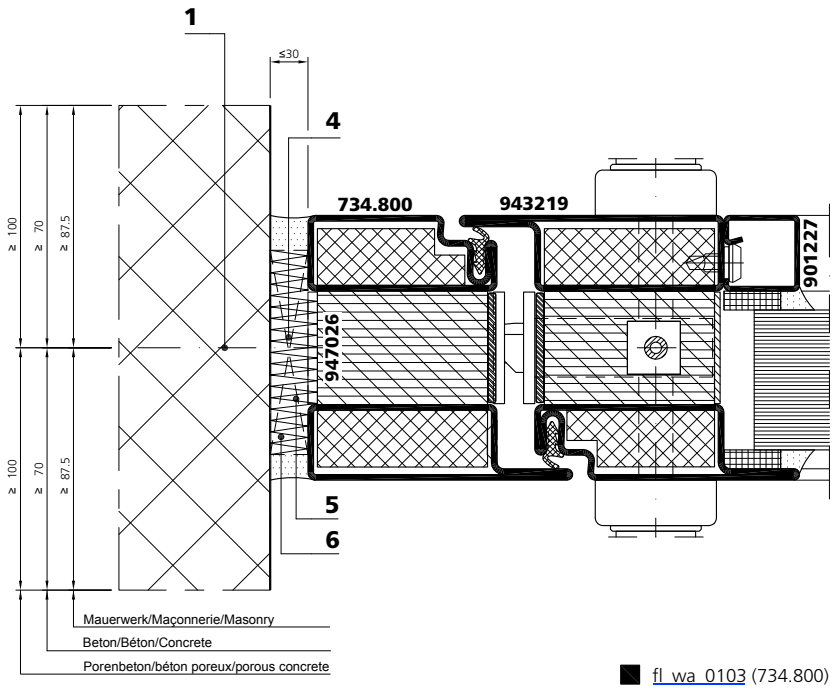

fl_wa_0103 (734.800)

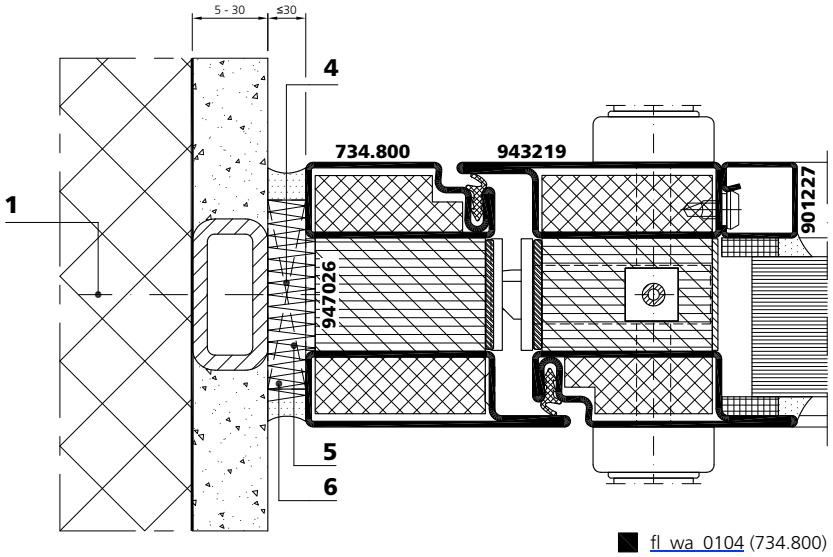

fl_wa_0104 (734.800)

Wandanschlüsse
An Massivbauteile

Raccords muraux
Sur pièces massives

Wall abutments
On massive components

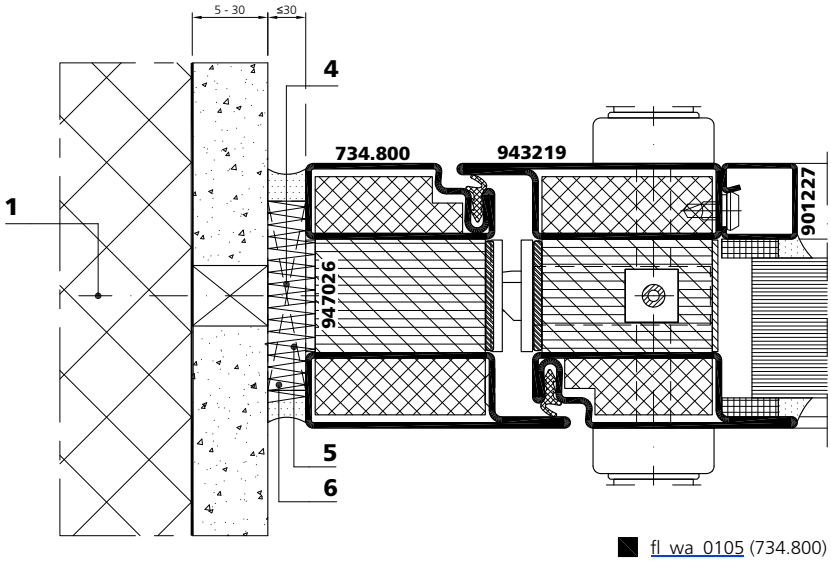

fl_wa_0105 (734.800)

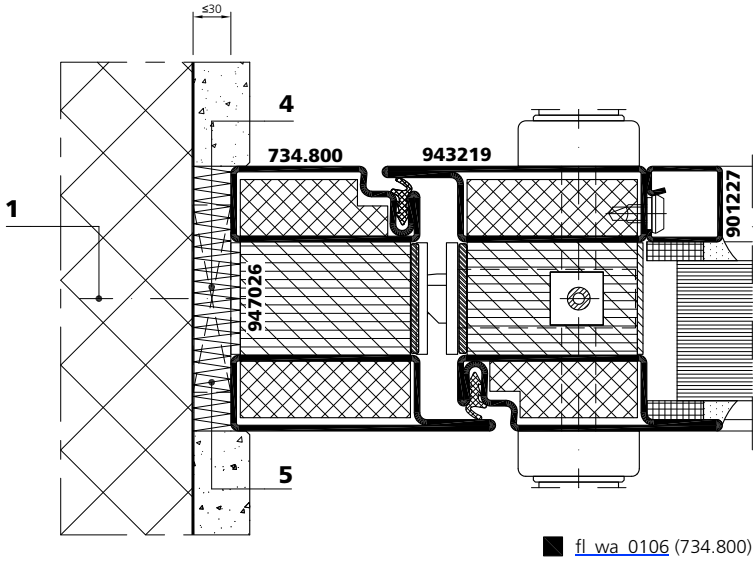

fl_wa_0106 (734.800)

Wandanschlüsse
An Massivbauteile

Raccords muraux
Sur pièces massives

Wall abutments
On massive components

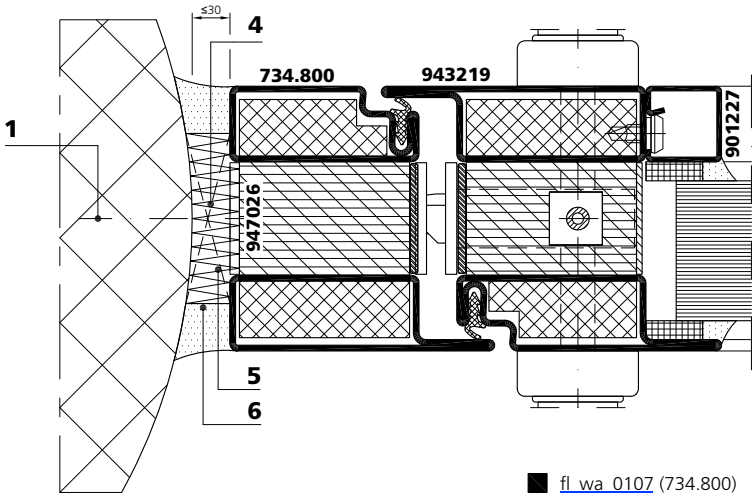

fl_wa_0107 (734.800)

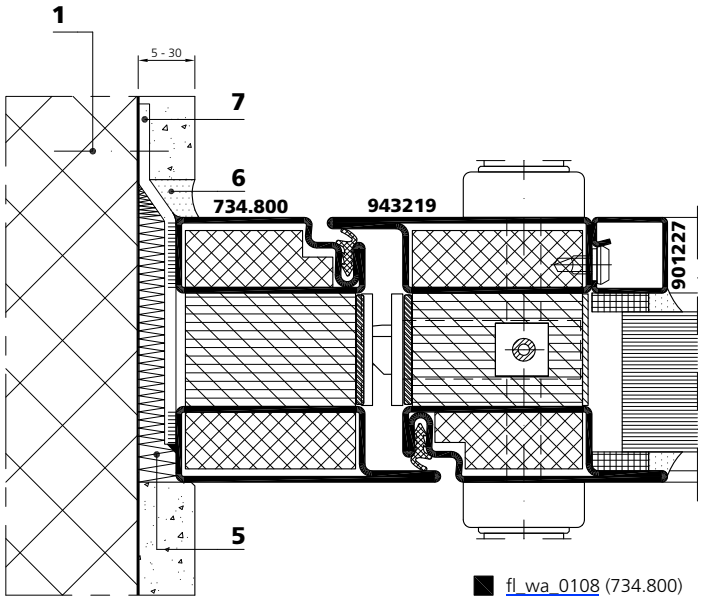

fl_wa_0108 (734.800)

Wandanschlüsse
An Massivbauteile

Raccords muraux
Sur pièces massives

Wall abutments
On massive components

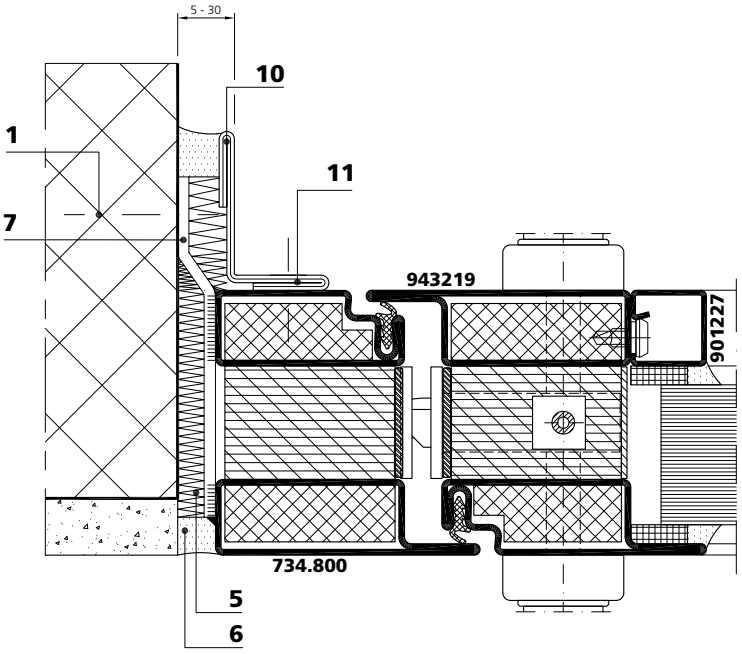

fl_wa_0109 (734.800)

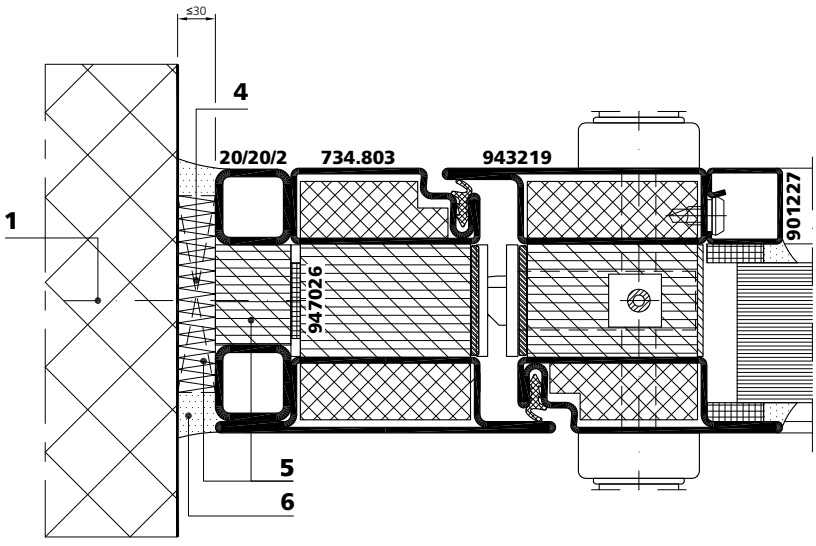

fl_wa_0110 (734.803)

Wandanschlüsse
An Massivbauteile

Raccords muraux
Sur pièces massives

Wall abutments
On massive components

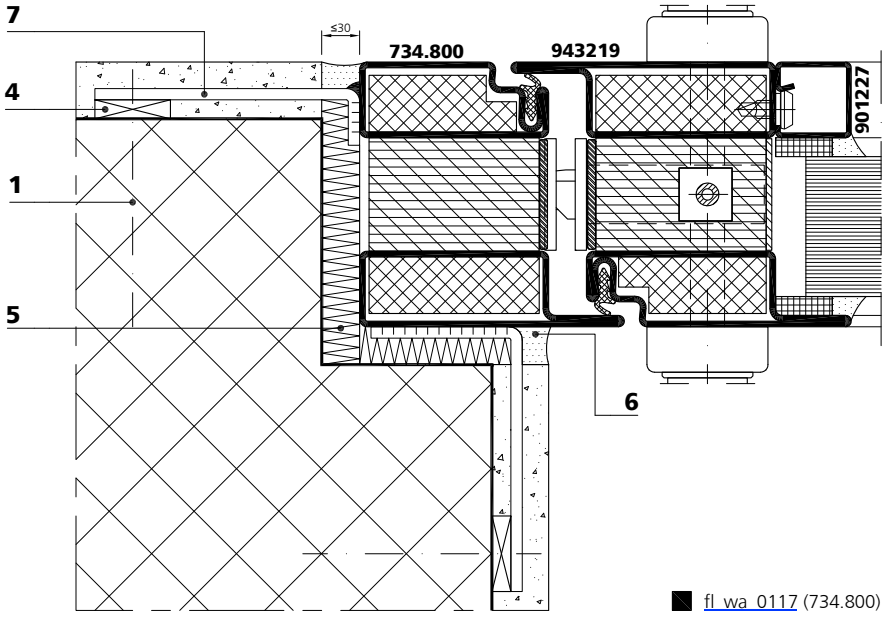

fl_wa_0117 (734.800)

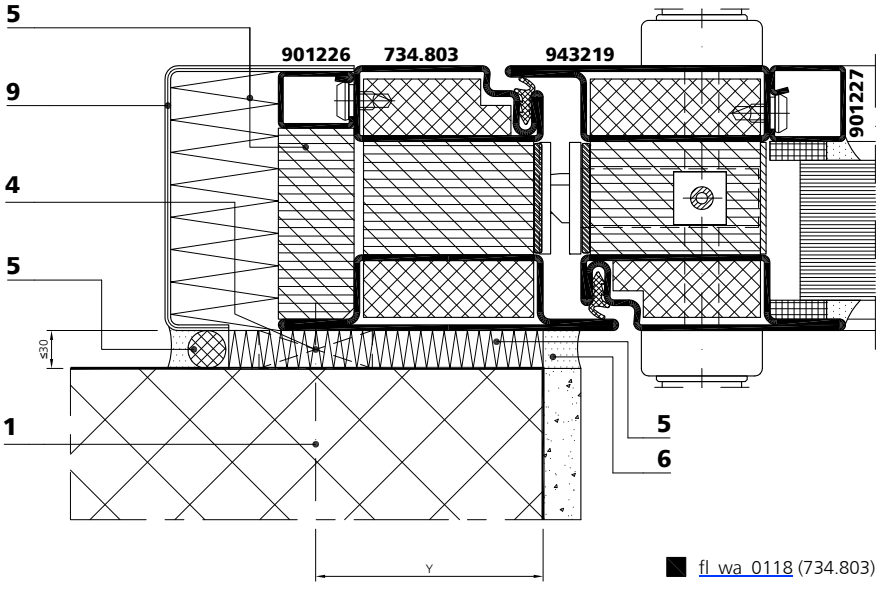

fl_wa_0118 (734.803)

Wandanschlüsse
An Massivbauteile

Raccords muraux
Sur pièces massives

Wall abutments
On massive components

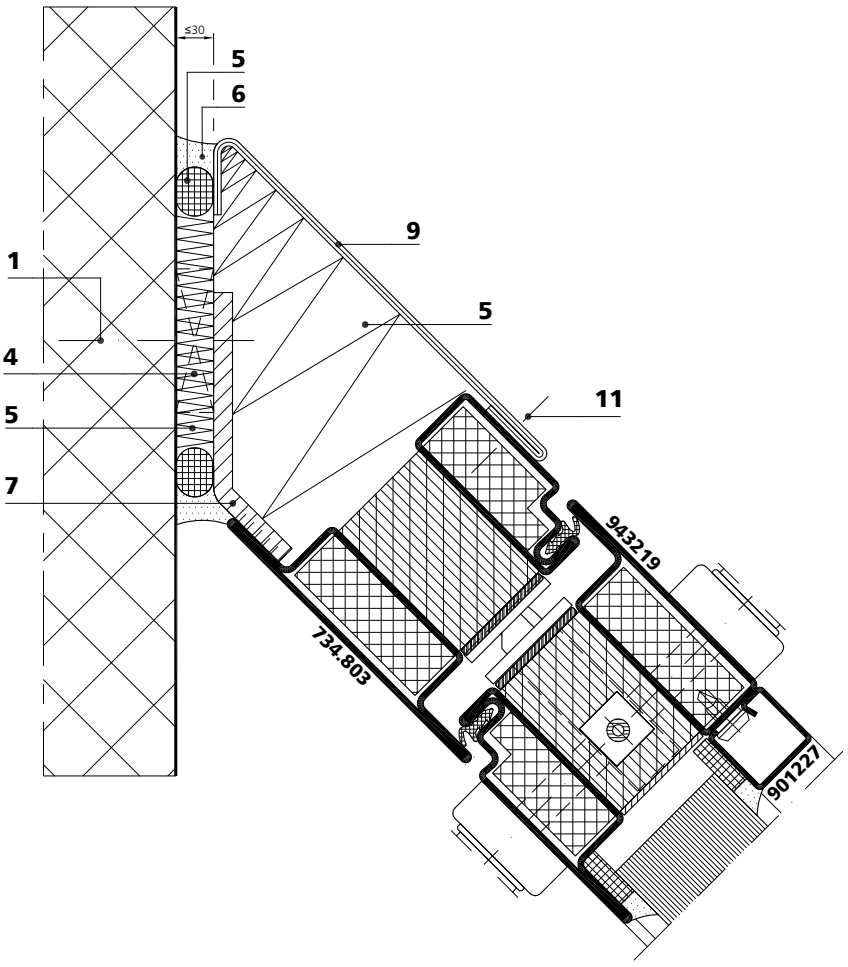

fl_wa_0122 (734.803)

Wandanschlüsse
An Montagewand F90

Raccords muraux
Sur cloison F90

Wall abutments
Abutments F90

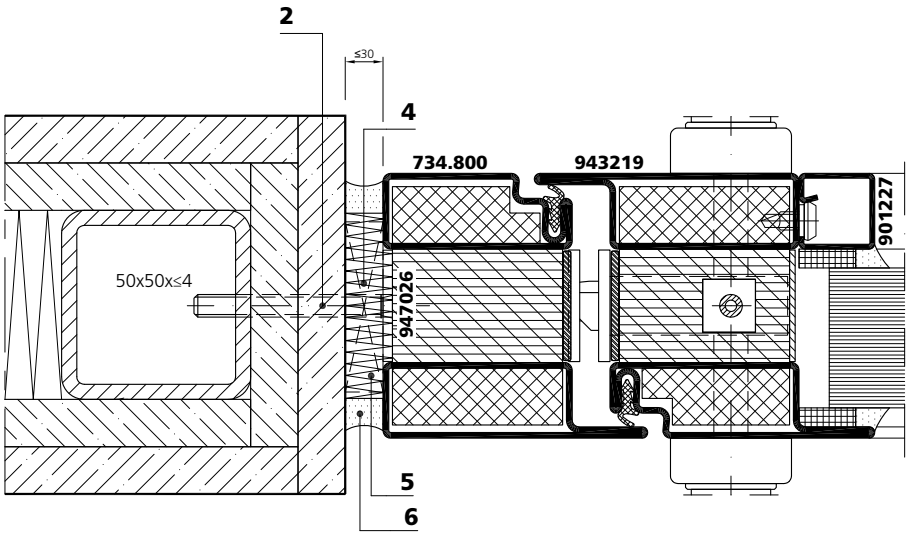

fl_wa_0123 (734.800)

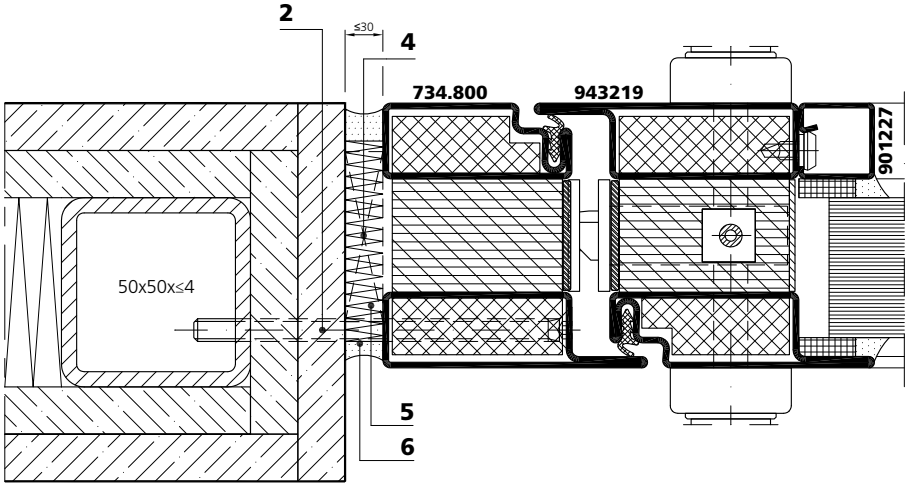

fl_wa_0124 (734.800)

Wandanschlüsse
An Montagewand F90

Raccords muraux
Sur cloison F90

Wall abutments
Abutments F90

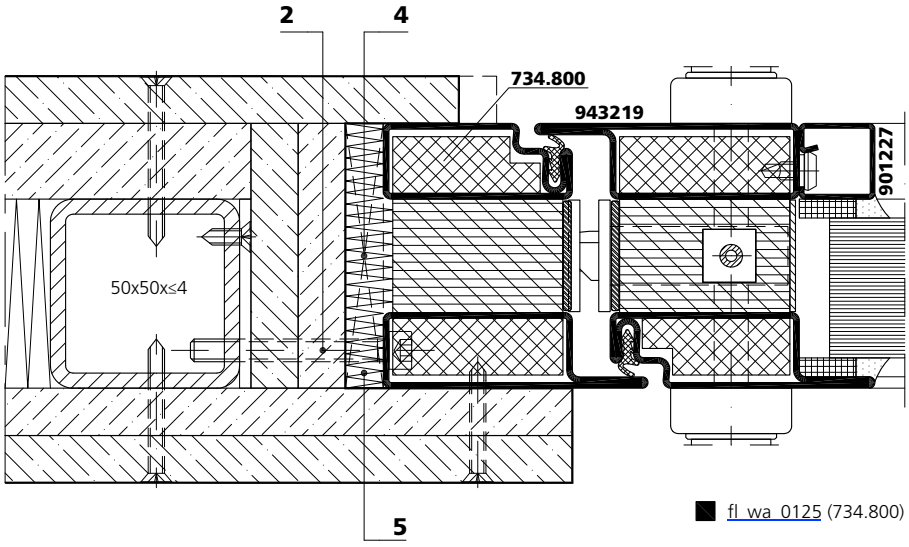

fl_wa_0125 (734.800)

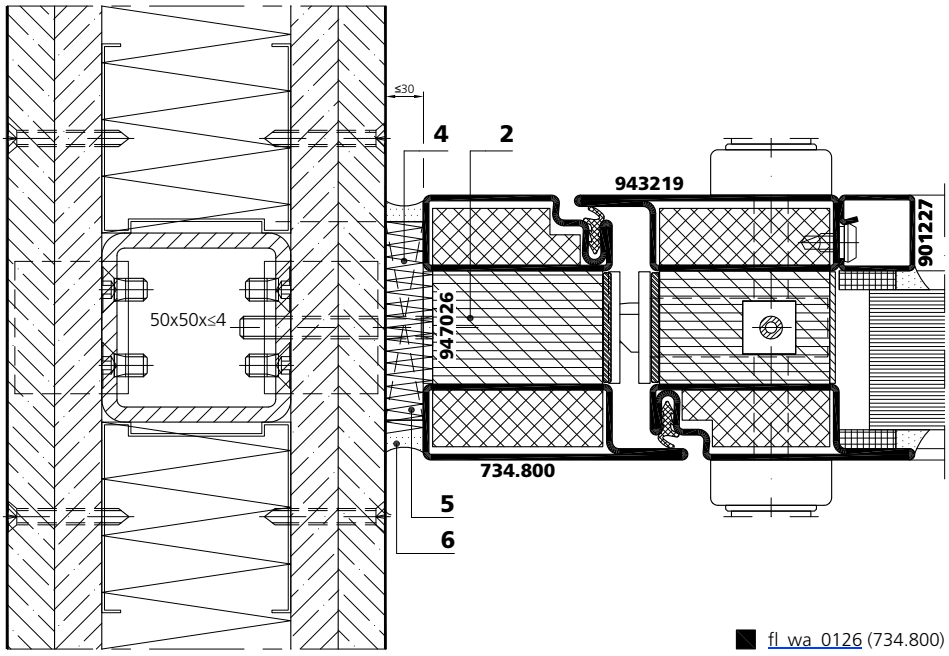

fl_wa_0126 (734.800)

Wandanschlüsse
An verkleidete Stahlstützen und Stürze

Raccords muraux
Sur linteaux et montants en acier gainé

Wall abutments
On cladded steel supports and croppers

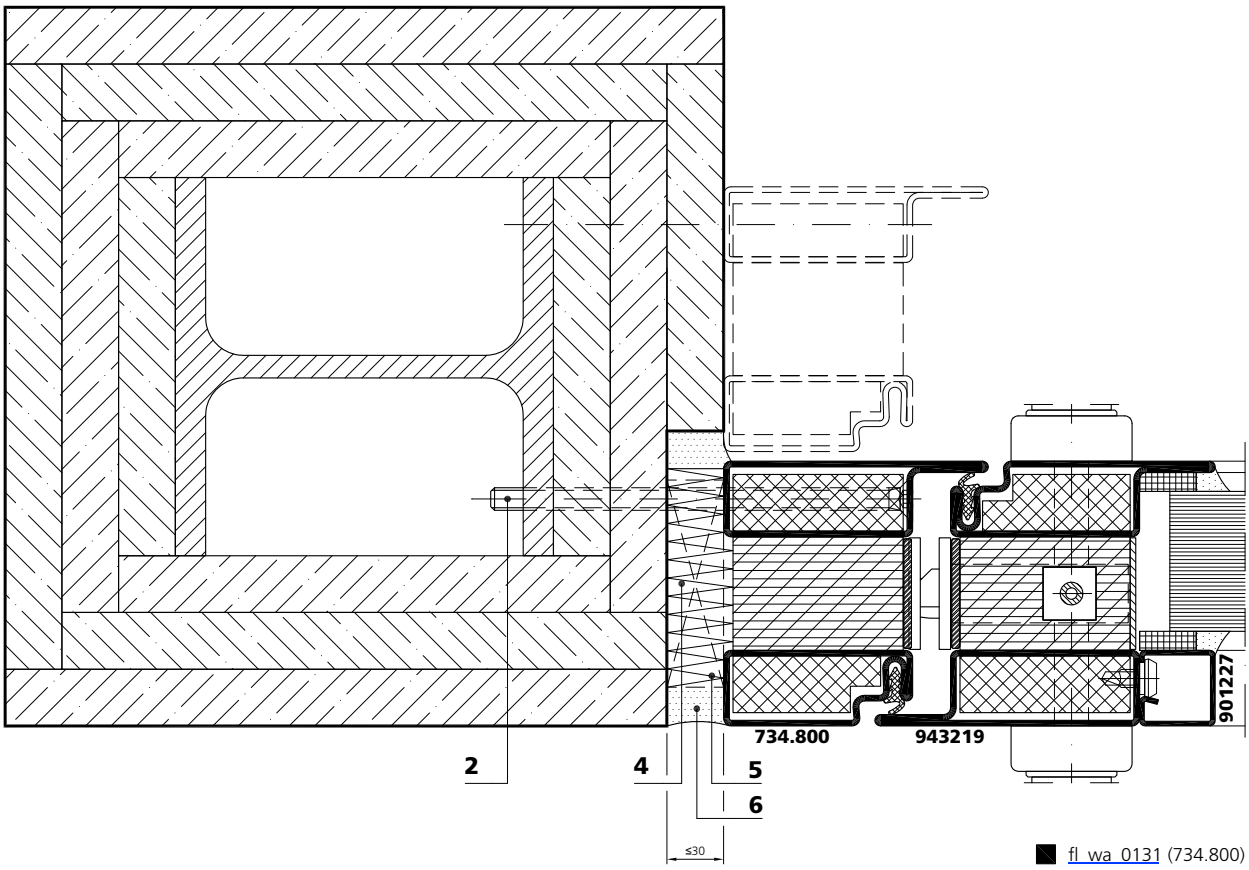

fl_wa_0131 (734.800)

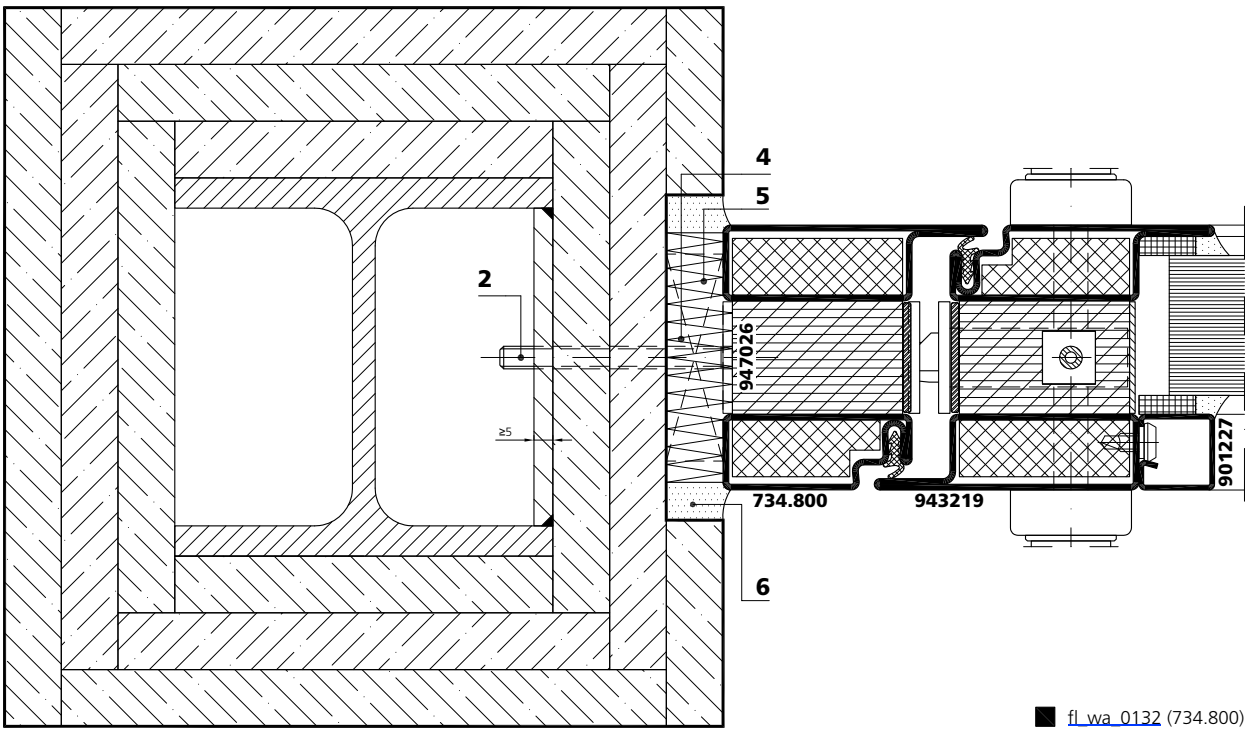

fl_wa_0132 (734.800)

Konstruktionsdetails | Détails de construction | Construction details

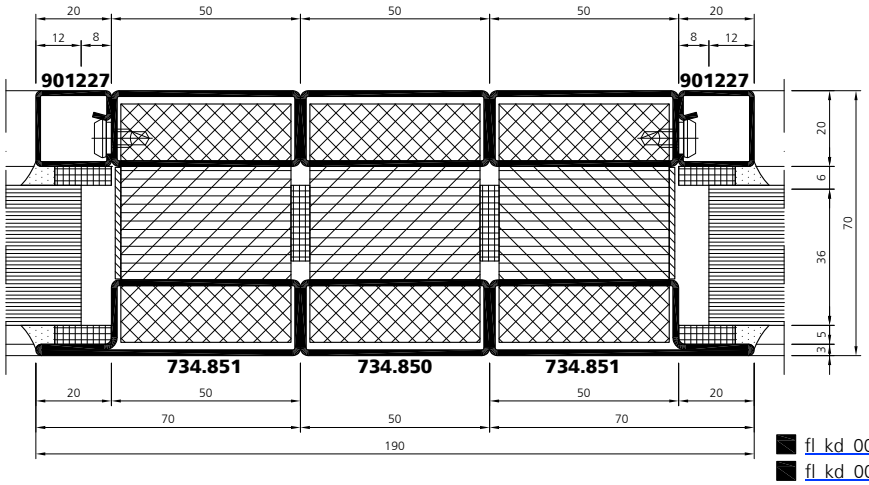

fl_kd_0025
fl_kd_0037 (2 x 734.831, 734.830)

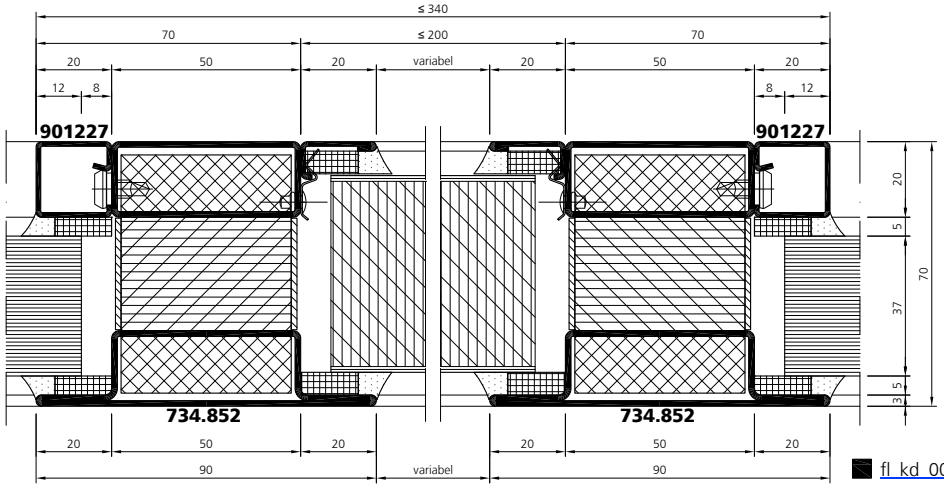

fl_kd_0026

Konstruktionsdetails Détails de construction Construction details

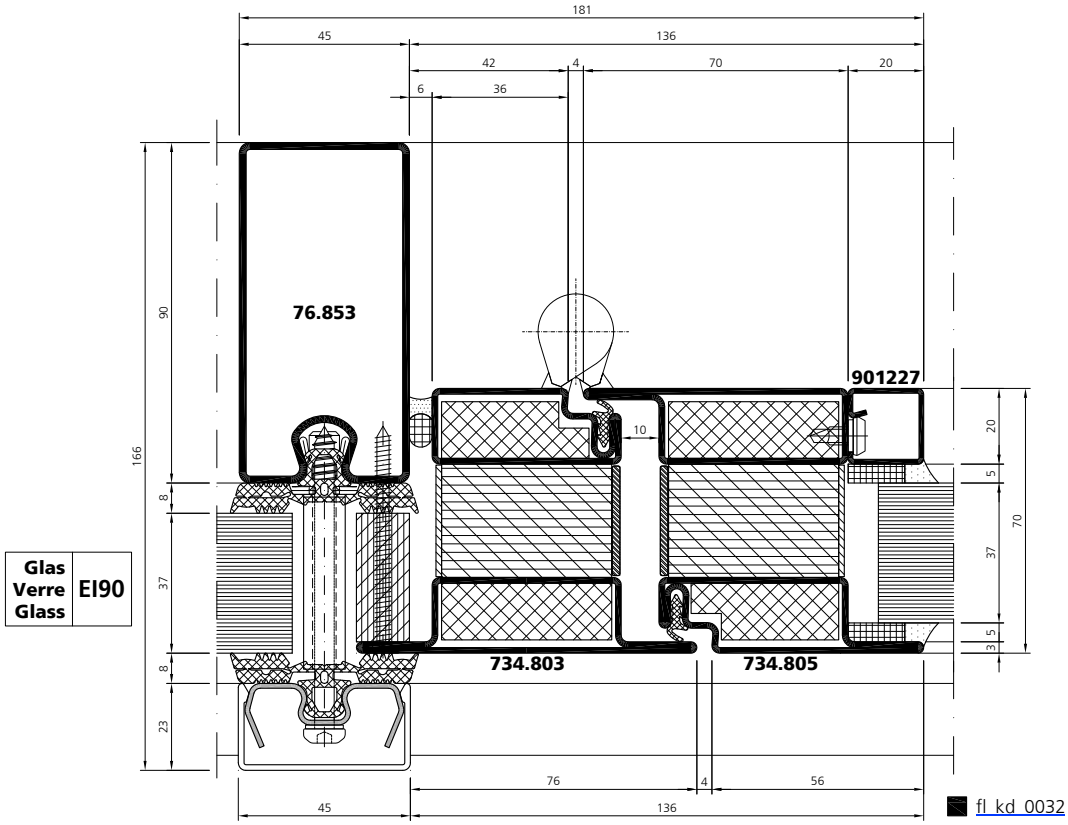

fl_kd_0032

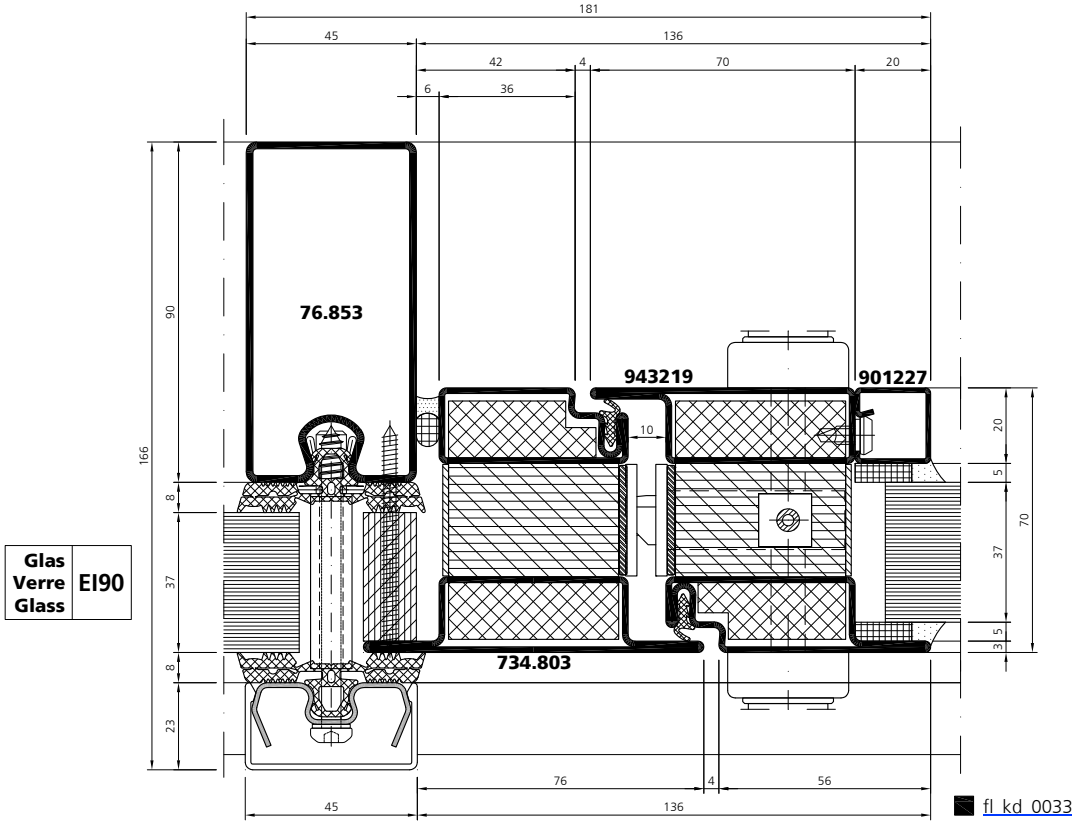

fl_kd_0033

Konstruktionsdetails | Détails de construction | Construction details

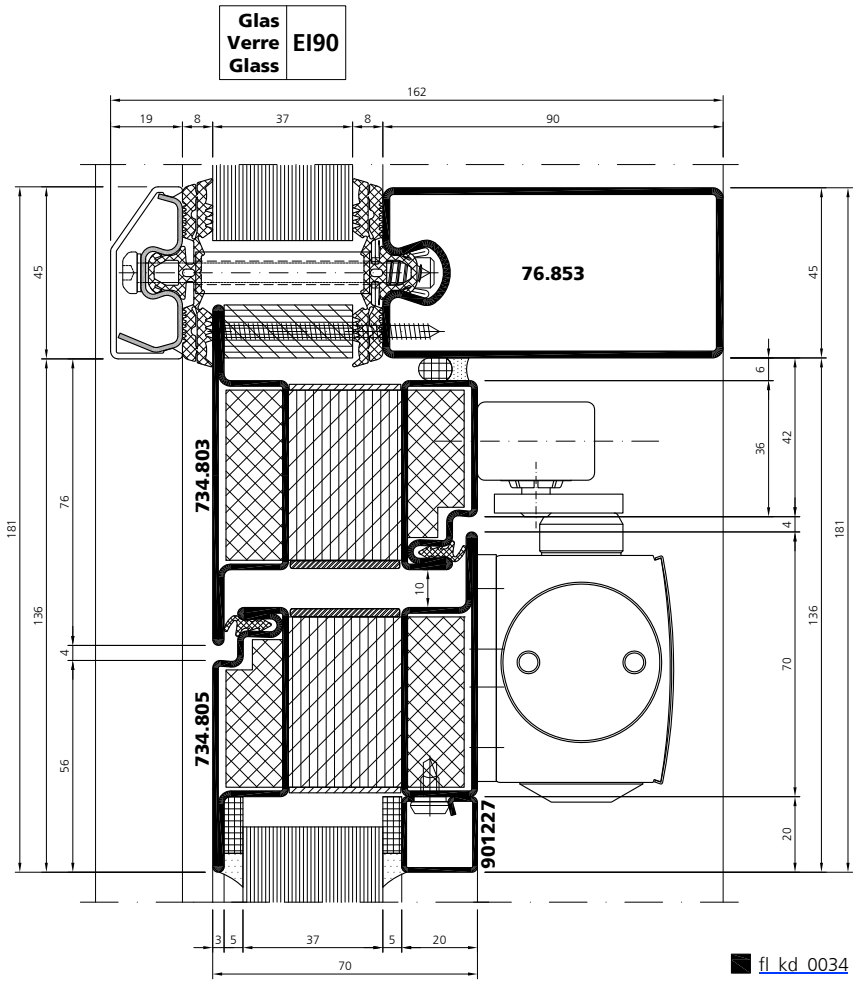

Konstruktionsdetails | Détails de construction | Construction details

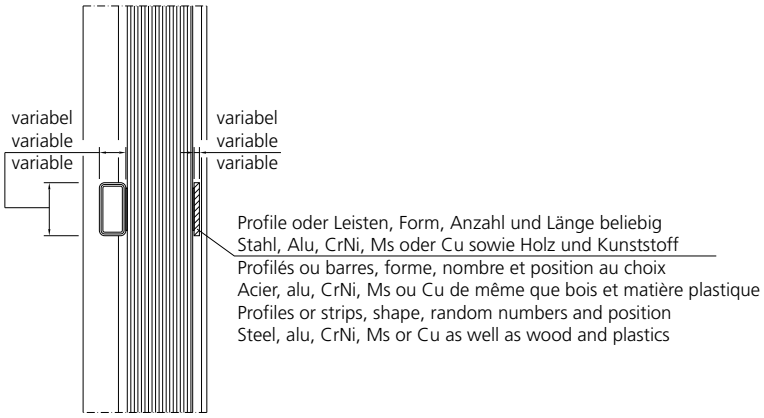

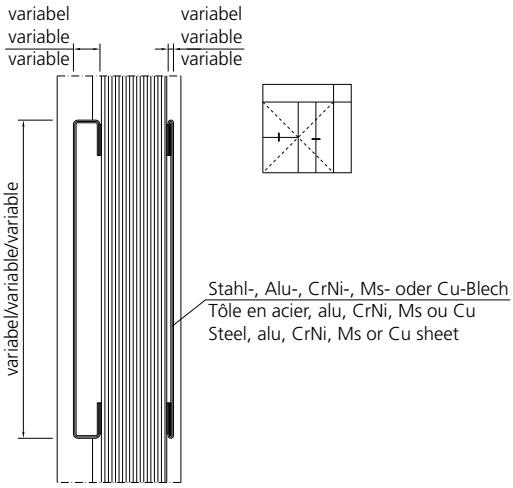

Aufkleben mit doppelseitigem Klebeband "z.B. 906026" oder Silikon Klebedichtstoff nach Anweisung des Klebstofflieferanten.
Coller avec bande adhesive double-face "par ex. 906026" ou silicone mastic adhésif comme indiqué par le fournisseur.
Stick on with double sided adhesive tape "e.g. 906026" or silicone adhesive sealant as directed by the adhesive supplier.

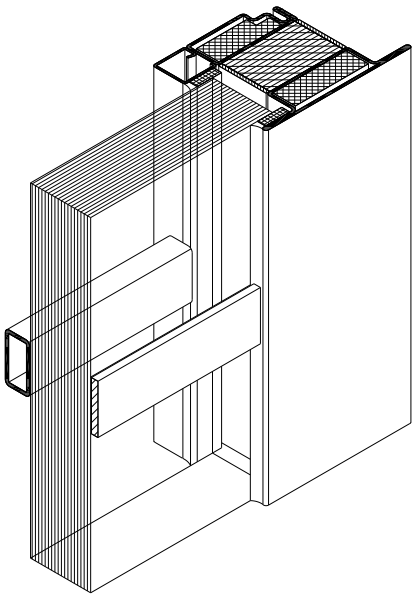

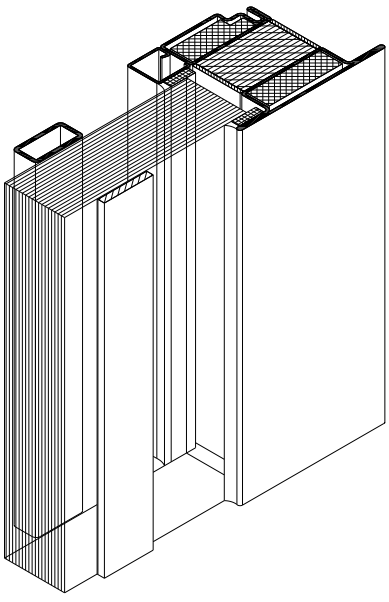

EI90 Stahl / Acier / Steel

Verarbeitung
Profile

Mise en œuvre
Profilés

Processing
Profiles



Credit-Suisse, CH-Zürich

EI90

Stahl
Acier
Steel

VFL 6.6.2

Schweissempfehlung Soudage Welding procedure

Haftpunkte / Points de soudures / Tacking points

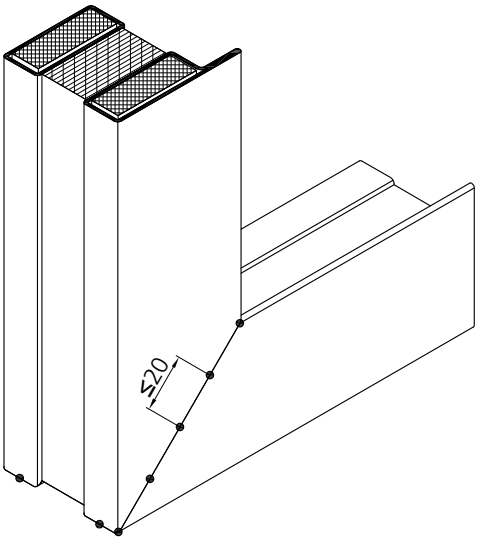

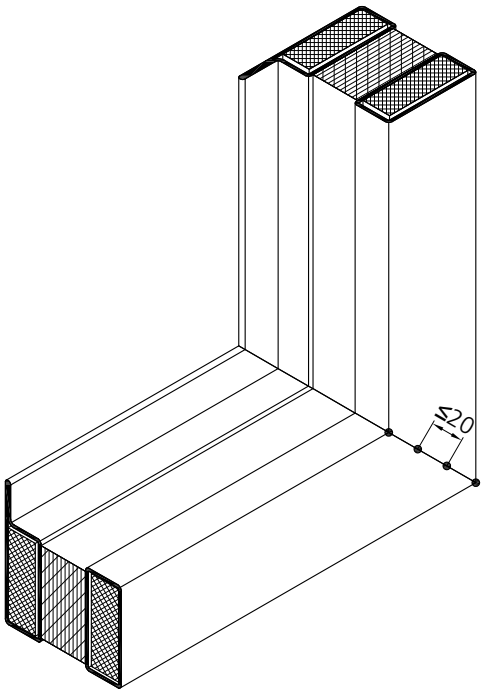

Schweissrichtung / Sens de soudage / Welding direction

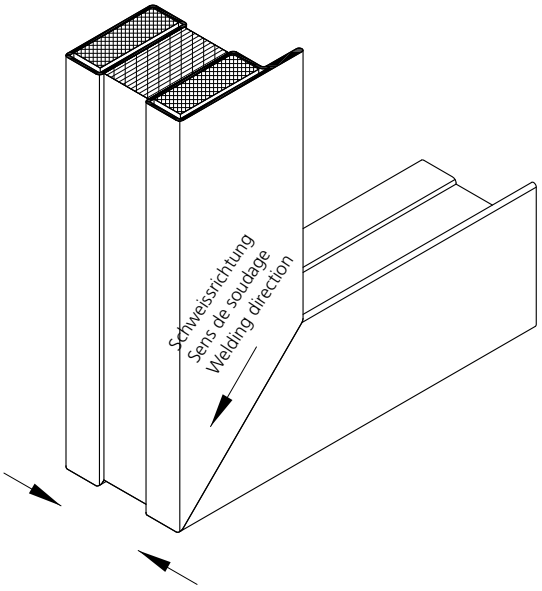

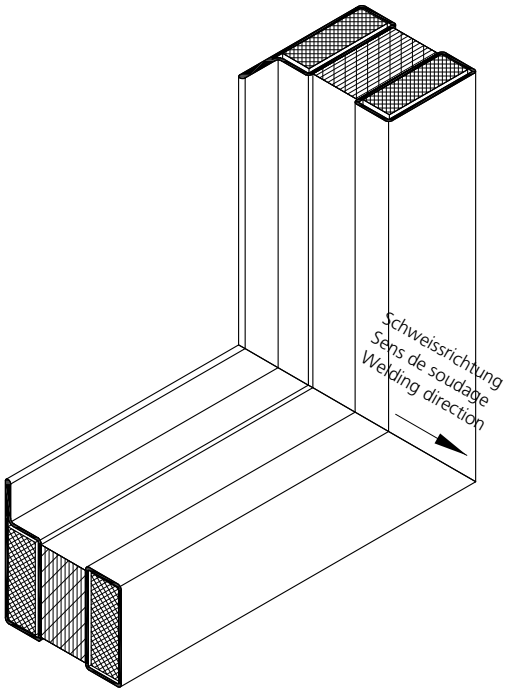

Schweissempfehlung Soudage Welding procedure

Haftpunkte / Points de soudures / Tacking points

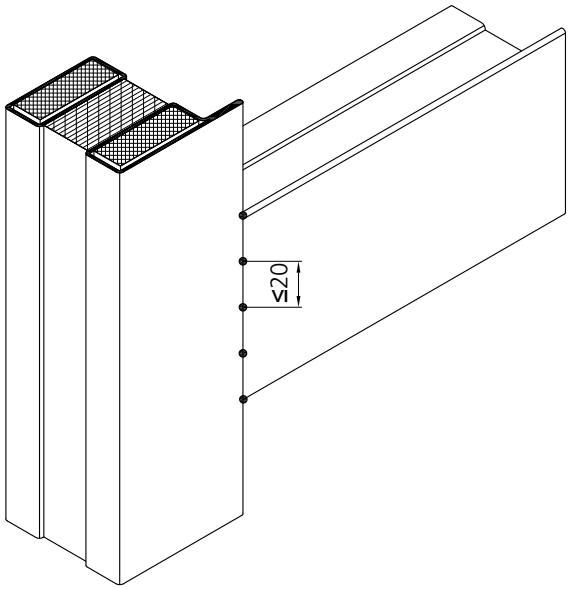

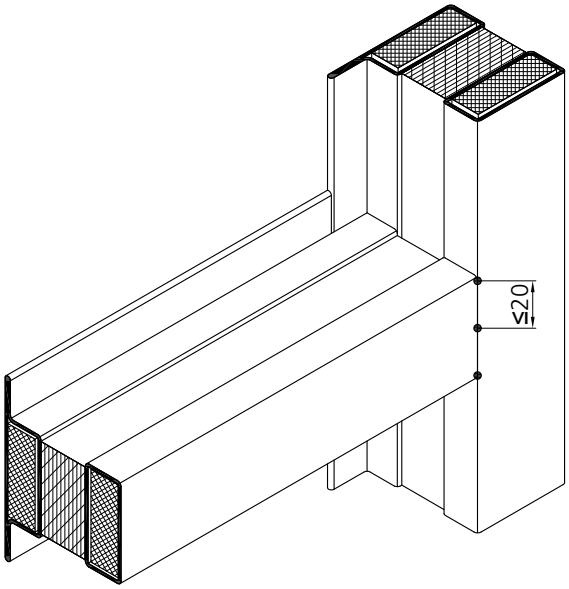

Schweissrichtung / Sens de soudage / Welding direction

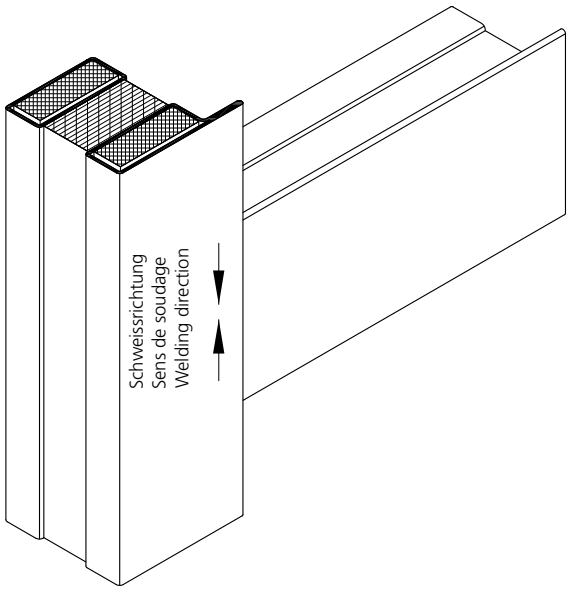

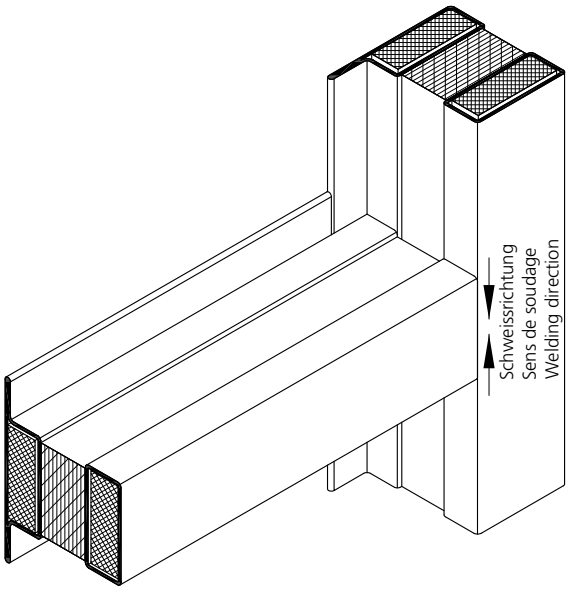

EI90

Stahl
Acier
Steel

VFL 6.6.4

Einsatz der Füllstücke DIN links

Insertion de pièces de remplissage DIN gauche

Insert of filler pieces DIN left

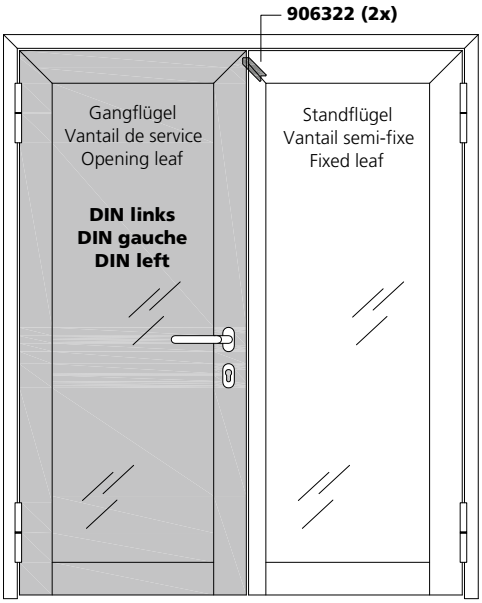

alternativ bei Gehrungsschnitt
alternative pour la coupe de l'onglet
alternative with mitred cut

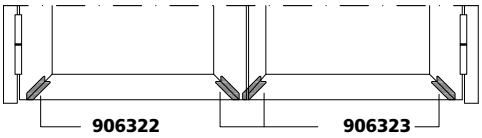

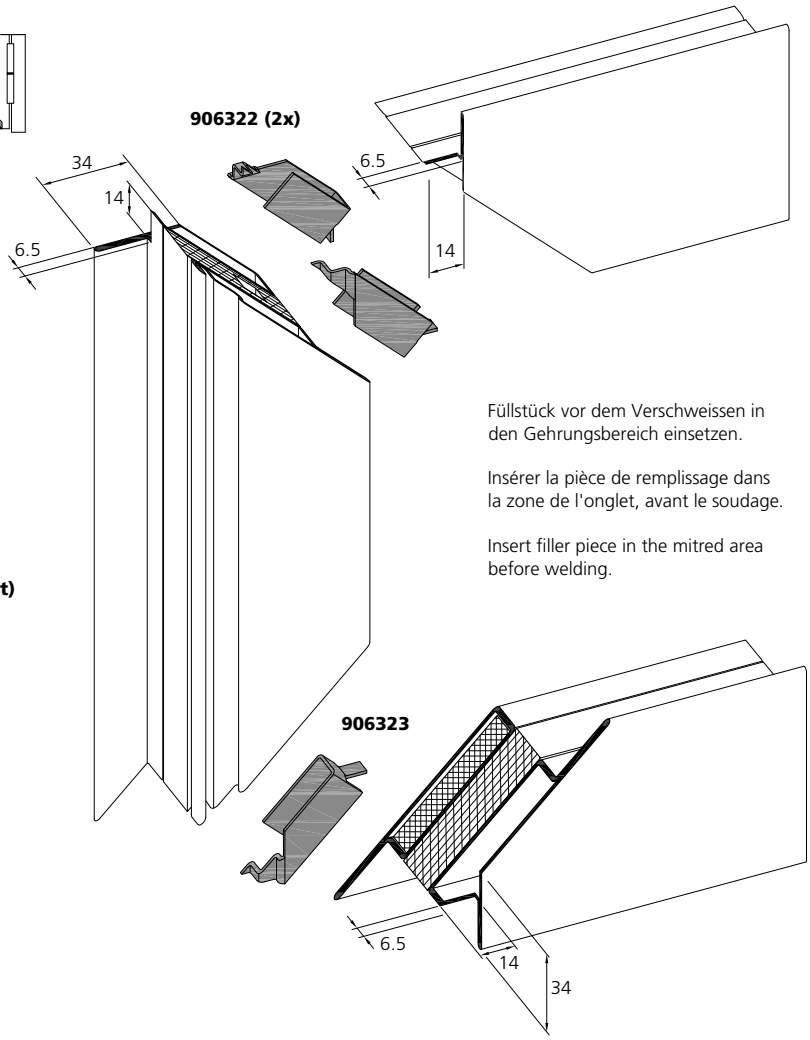

Die Isolation muss in den Profilschalen um die Füllstückbreite zurückgeschnitten werden (je 10 mm).

L'isolation doit être coupée de la largeur de la pièce de remplissage (10 mm respectivement) dans les coques de profilé.

The insulation must be cut back in the profile shells by the width of the filler pieces (10 mm each).

Füllstück vor dem Verschweissen in den Gehrungsbereich einsetzen.

Insérer la pièce de remplissage dans la zone de l'onglet, avant le soudage.

Insert filler piece in the mitred area before welding.

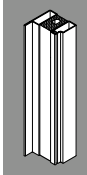

Einsatz der Füllstücke DIN rechts

Insertion de pièces de remplissage DIN droite

Insert of filler pieces DIN right

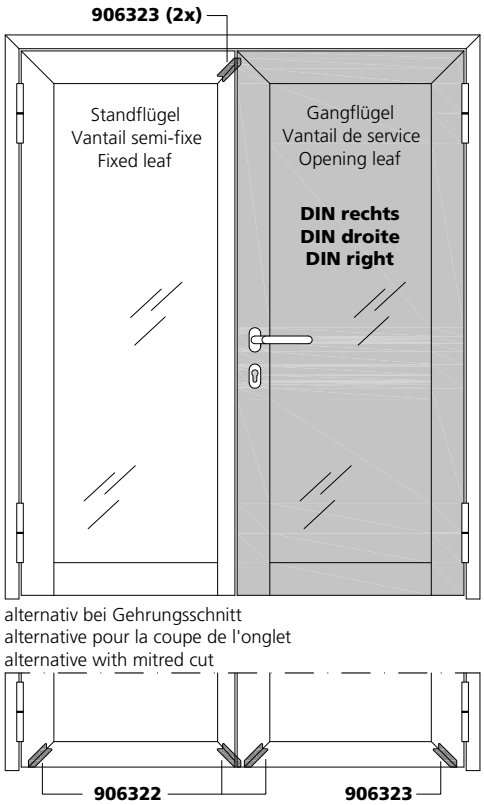

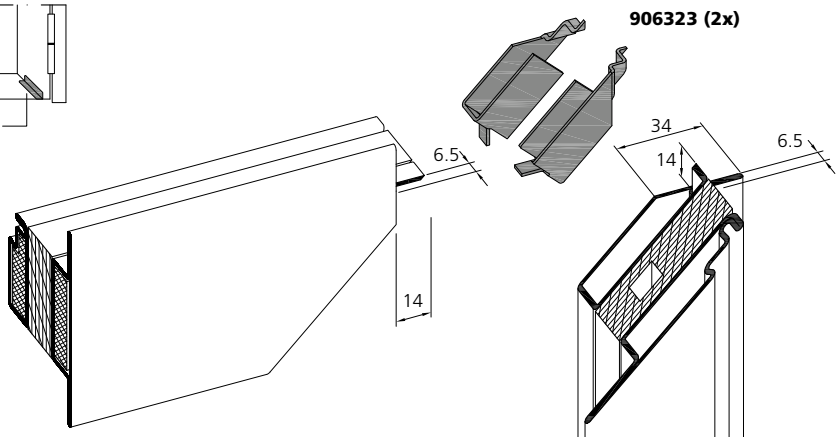

Die Isolation muss in den Profilschalen um die Füllstückbreite zurückgeschnitten werden (je 10 mm).

L'isolation doit être coupée de la largeur de la pièce de remplissage (10 mm respectivement) dans les coques de profilé.

The insulation must be cut back in the profile shells by the width of the filler pieces (10 mm each).

Füllstück vor dem Verschweissen in den Gehrungsbereich einsetzen.

Insérer la pièce de remplissage dans la zone de l'onglet, avant le soudage.

Insert filler piece in the mitred area before welding.

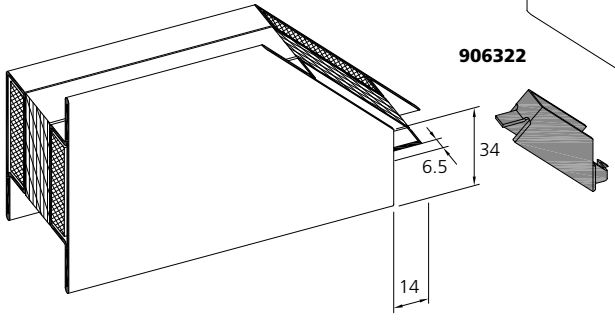

Anordnung Klemmknöpfe — Pose des boutons de serrage — Setting studs

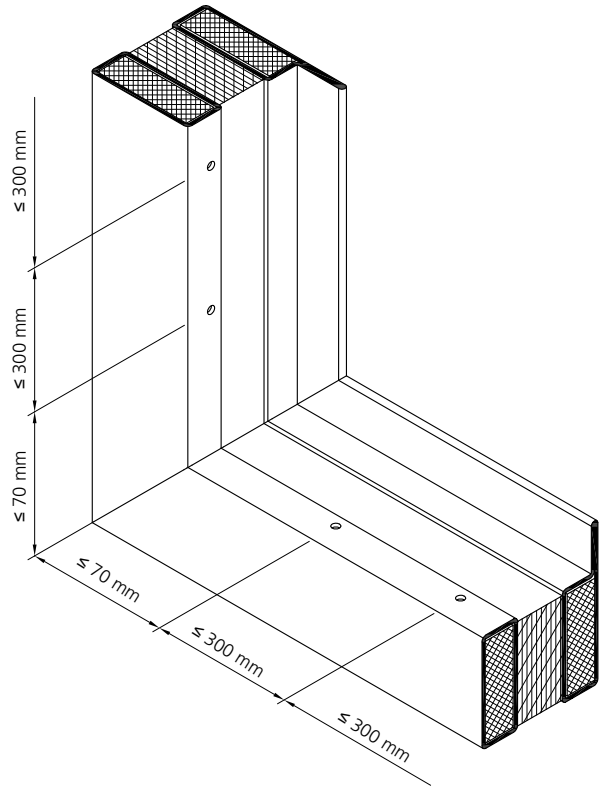

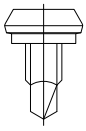

906577 (VE/100 Stk./pcs)
906578 (VE/1000 Stk./pcs)
906579 (VE/Mag. 200 Stk/pcs)

Klemmknöpfe
Bohrschraubensetzgerät Art. Nr. 909203 alternativ Bohrlehre Art. Nr. 909104, Bohrdurchmesser 3.5 mm

Boutons de serrage
Appareil à poser les vis art. no. 909203 alternatif gabarit de perçage art. no. 909104, diamètre de perçage 3.5 mm

Steel studs
Power driver for screws art. no. 909203 alternative drilling template art. no. 909104, drilling diametre 3.5 mm



906421

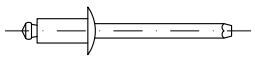

Ø 3.2 x 1.5 - 3 mm

Feder
Bohrlehre Art. Nr. 909105, Bohrdurchmesser 3.3 mm, Befestigung mit handelsüblichem Blindniet aus Stahl verzinkt, Ø 3.2 mm, Klemmlänge 1.5 - 3 mm

Ressort
Gabarit de perçage art. no. 909105, diamètre de perçage 3.3 mm fixation avec rivet borgne du commerce en acier galvanisé, Ø 3.2 mm, longueur de serrage 1.5 - 3 mm

Spring
Drilling template art. no. 909105, drilling diametre 3.3 mm assembly with commercial blind rivets galvanized steel Ø 3.2 mm, clamping length 1.5 - 3 mm

Montage Schliessblech Montage gâche Installation keep

Montage Schliessblech mit Unterlagsplatte
Montage gâche avec pièce de fixation
Installation keep with ground plate

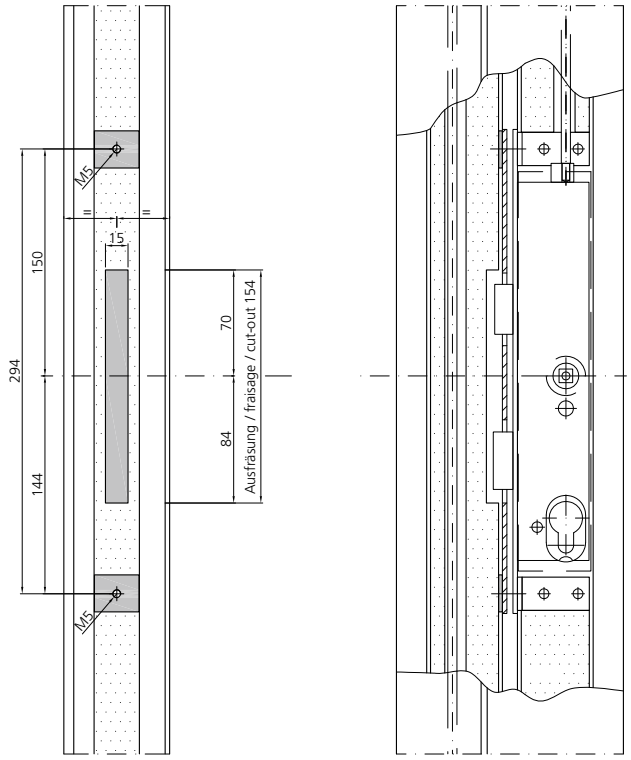

947026 (Stahl, acier, steel)
Unterlagsplatte
Pièce de fixation
Ground plate

1:1

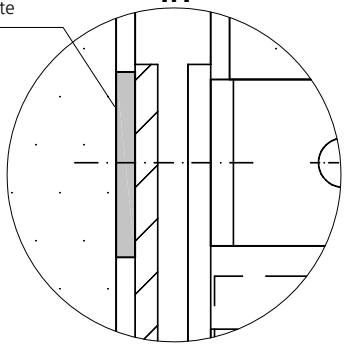

1:2

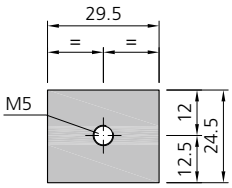

Schlosseinbau RZ | Montage serrure CR | Lock installation RC

fl_ep_0270

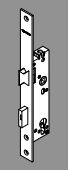

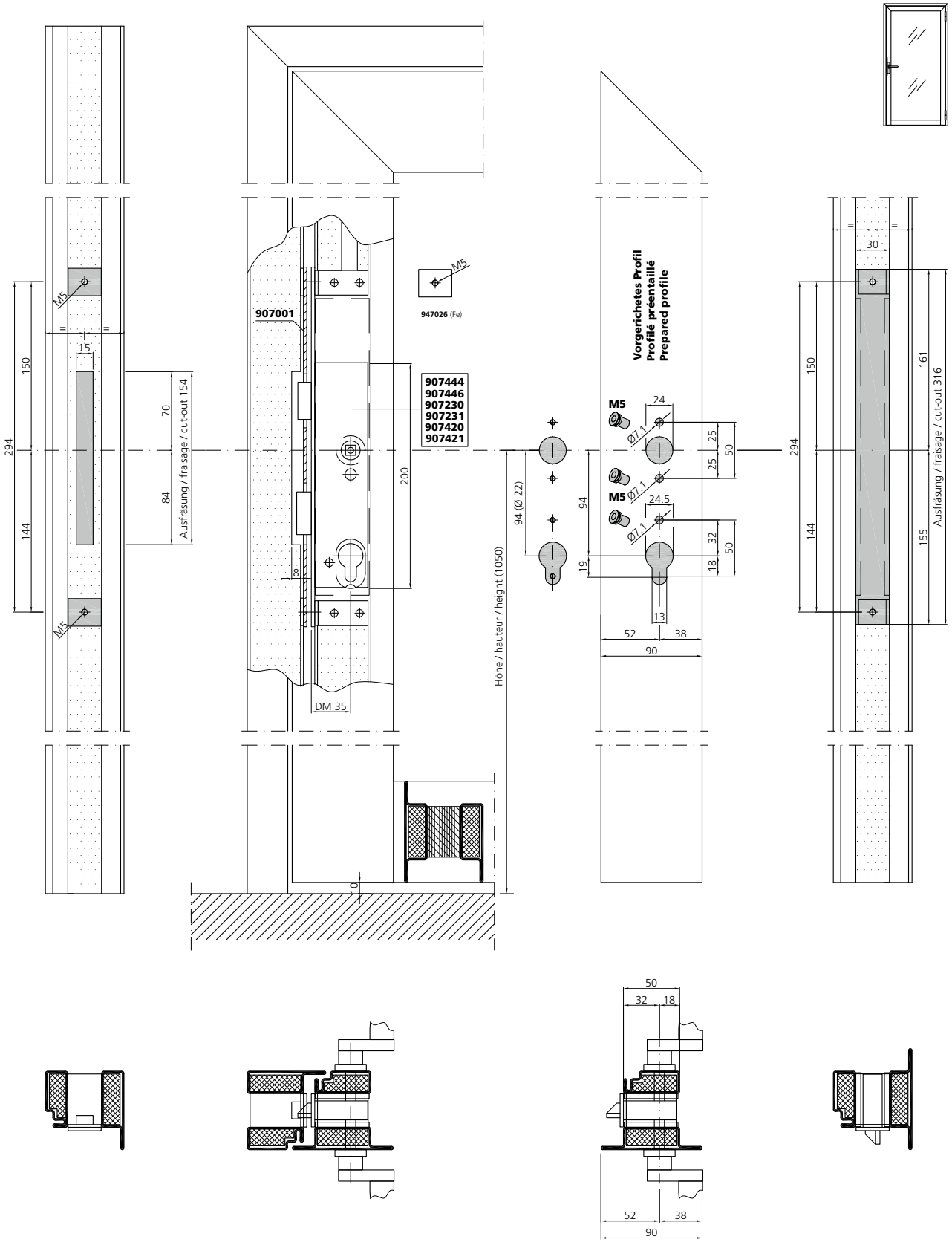

Schlosseinbau PZ

Montage serrure CP

Lock installation PC

fl_ep_0310

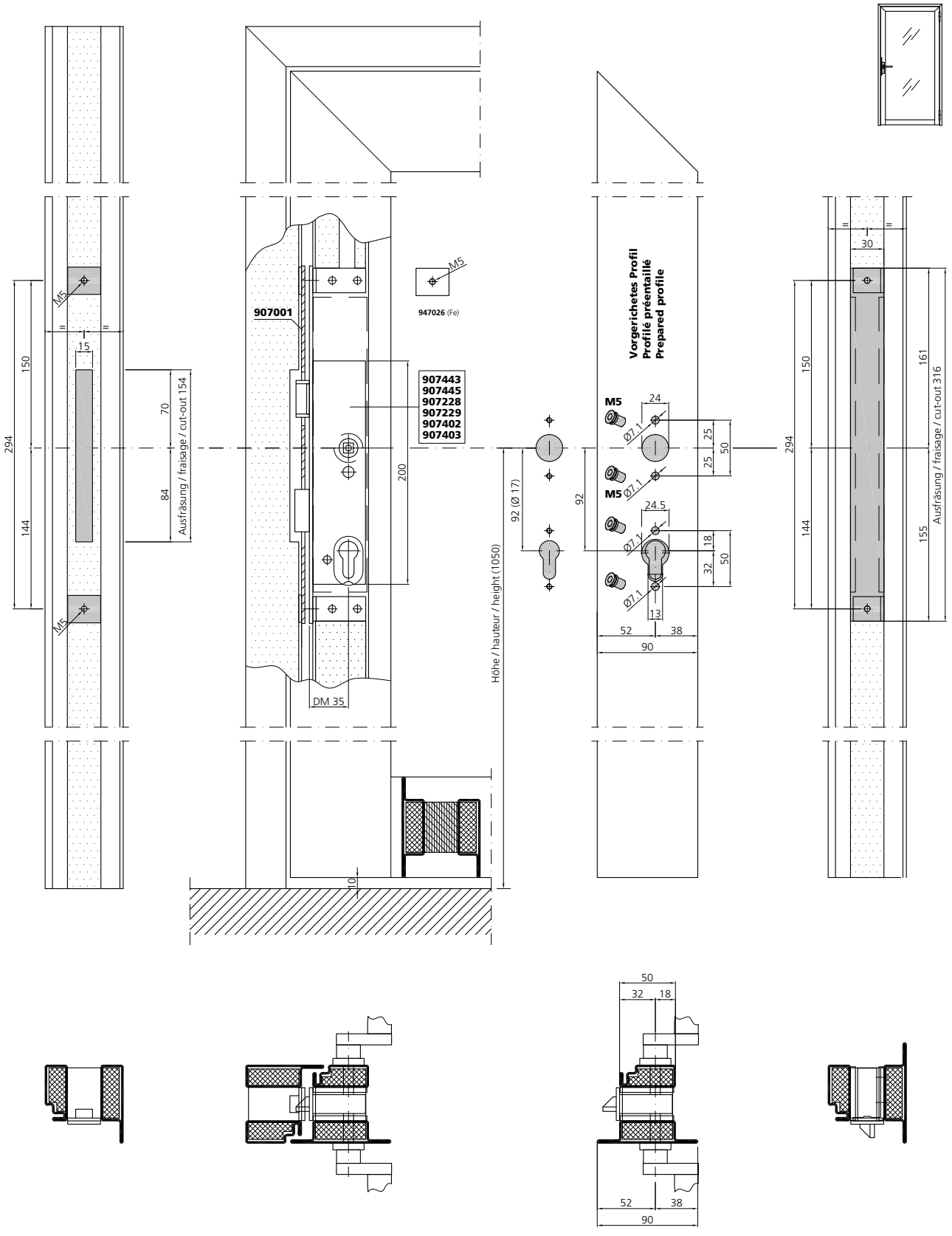

Schlosseinbau RZ
E-Öffner (957012/957013)

Montage serrure CR
Ouverture électrique
(957012/957013)

Lock installation RC
E-opener (957012/957013)

fl_ep_0271

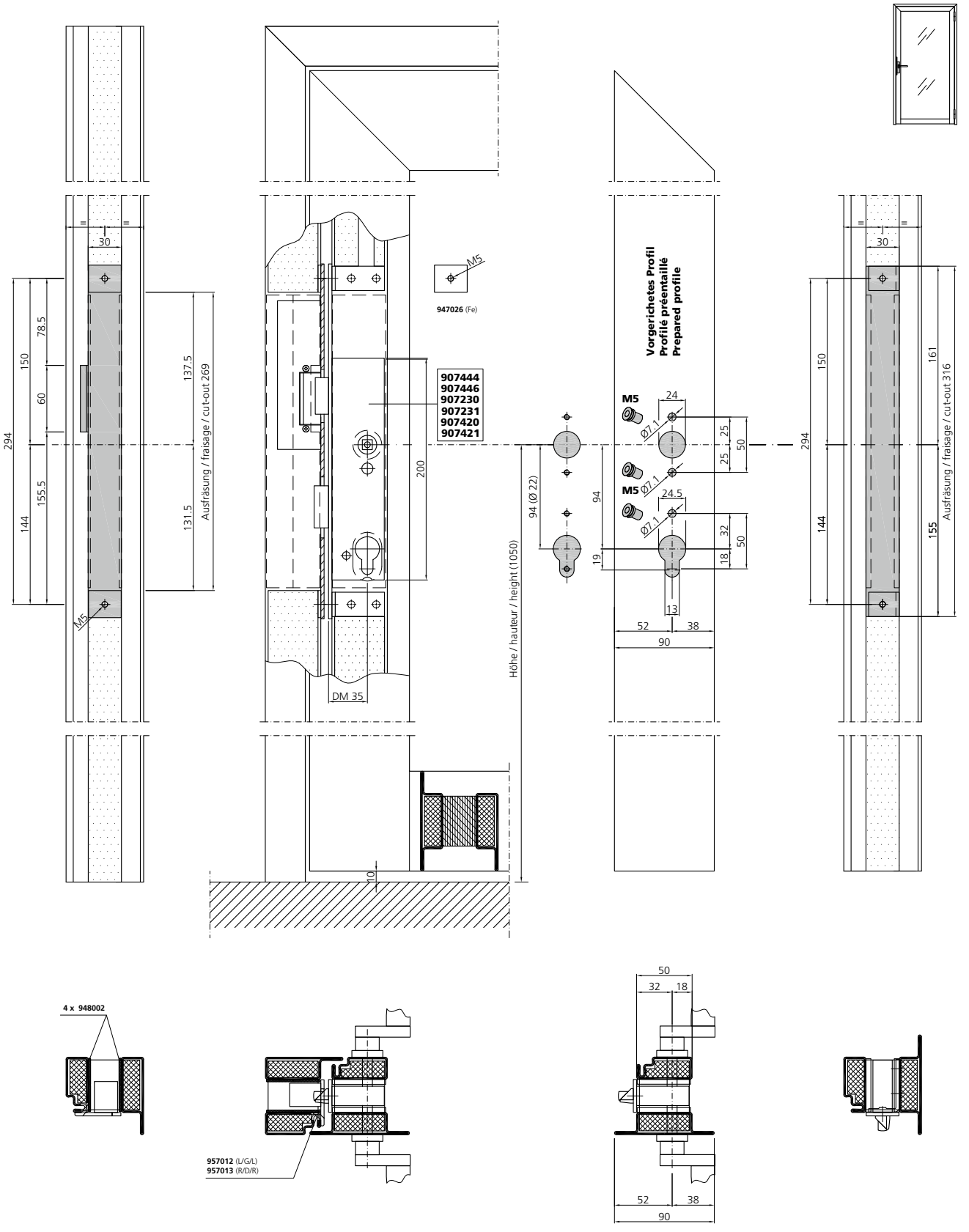

Schlosseinbau RZ
E-Öffner (957020/957021)

Montage serrure CR
Ouverture électrique (957020/957021)

Lock installation RC
E-opener (957020/957021)

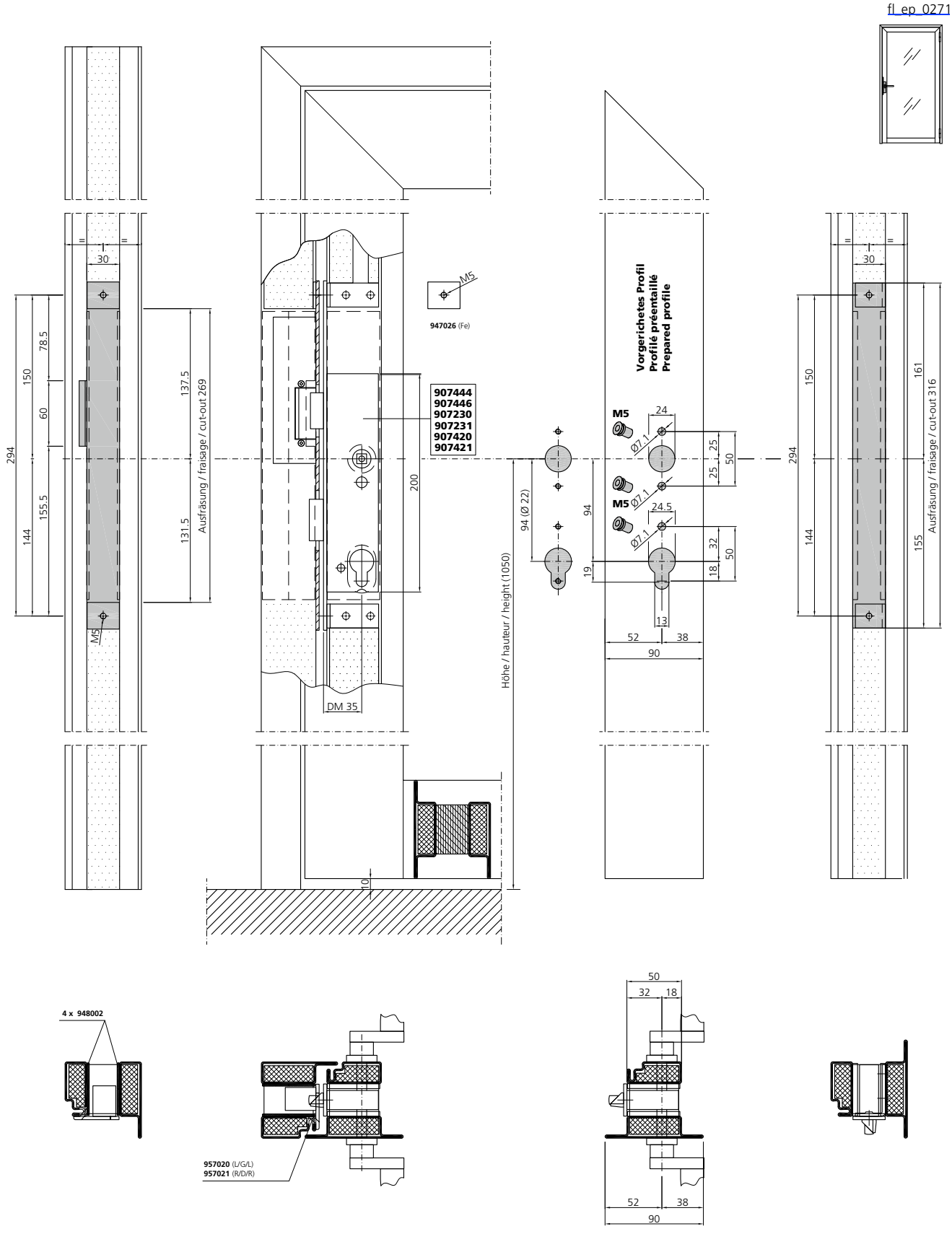

Schlosseinbau RZ
E-Öffner (957011)

Montage serrure CR
Ouverture électrique (957011)

Lock installation RC
E-opener (957011)

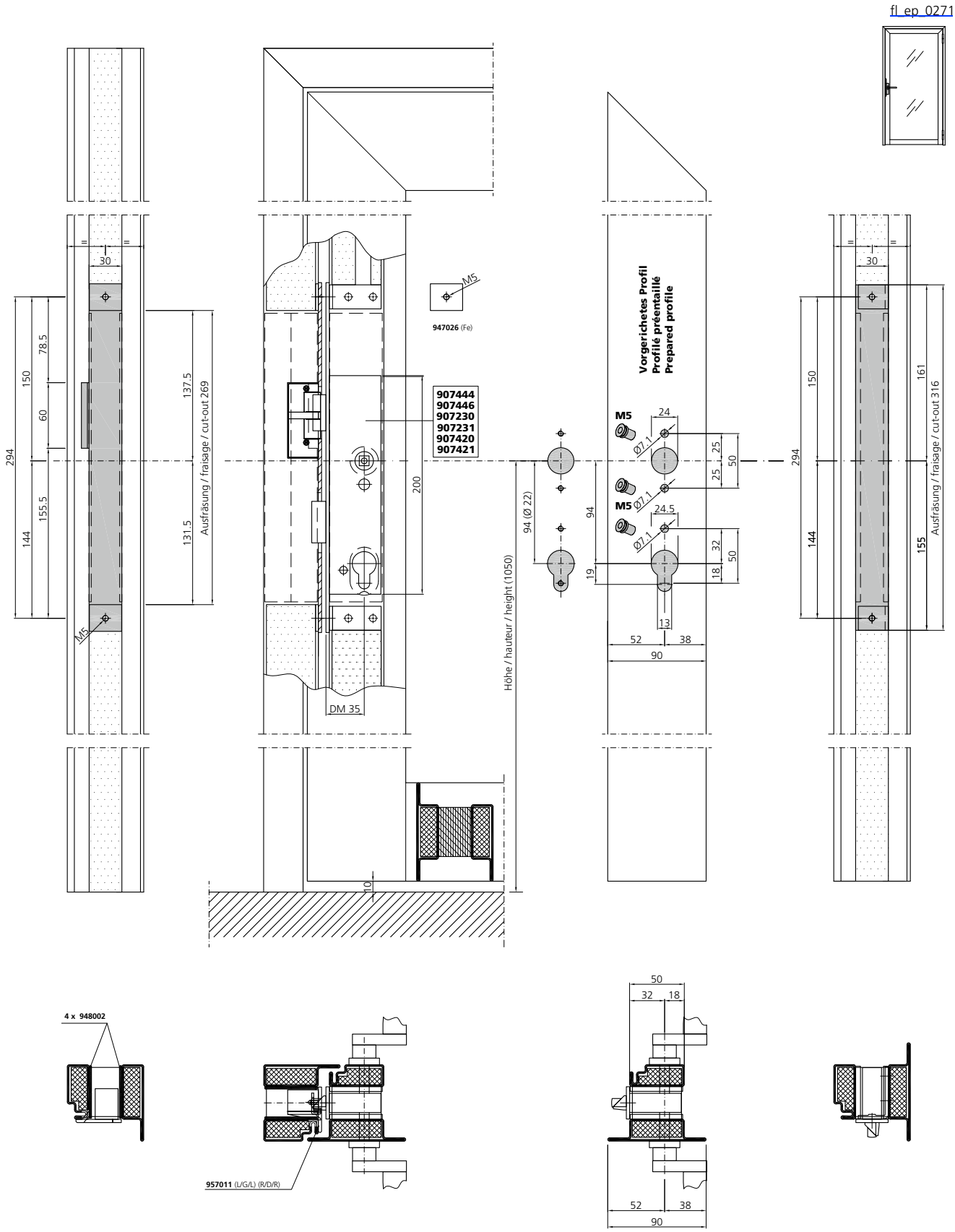

Schlosseinbau PZ
E-Öffner (957012/957013)

Montage serrure CP
Ouverture électrique (957012/957013)

Lock installation PC
E-opener (957012/957013)

fl_ep_0311

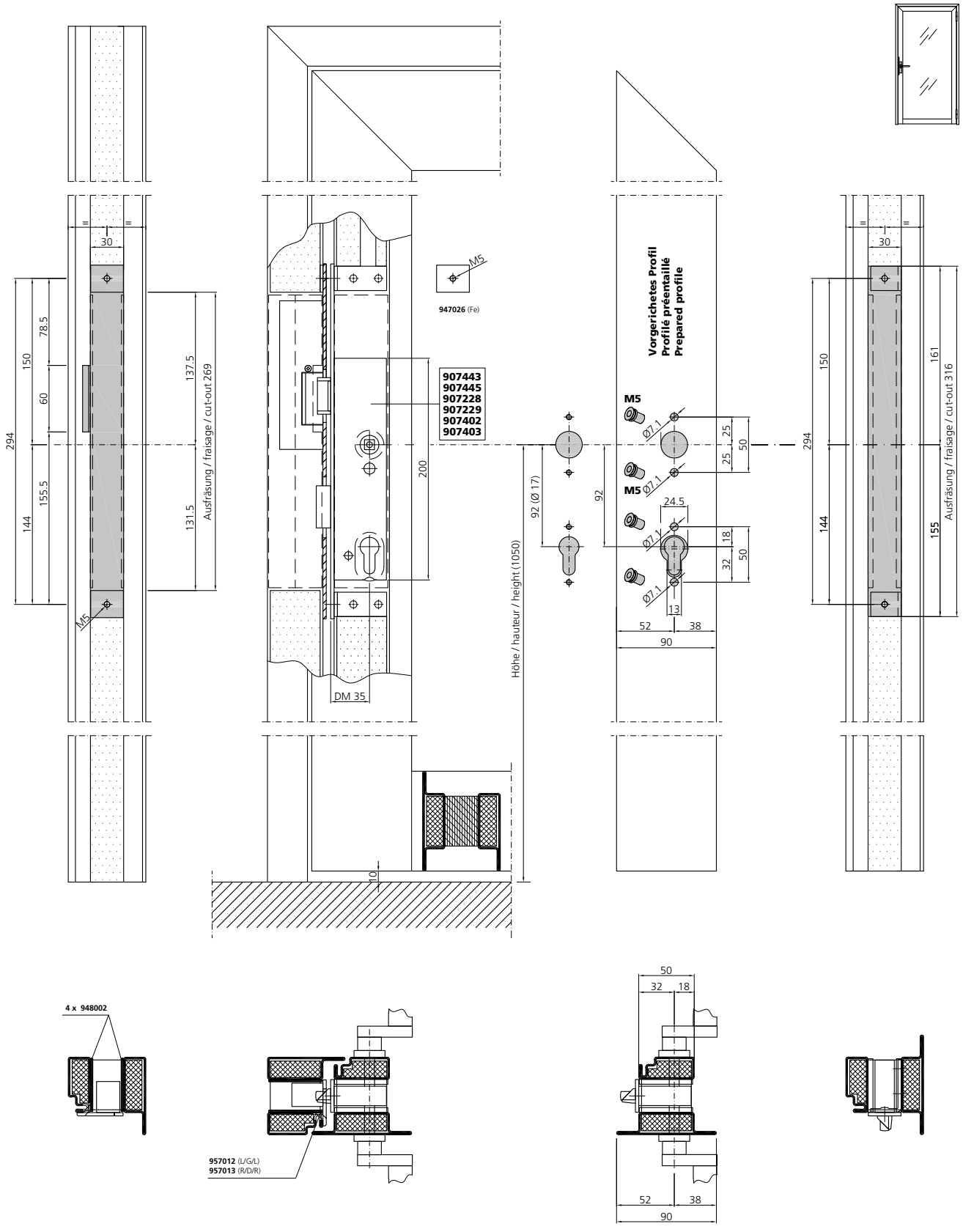

Schlosseinbau PZ
E-Öffner (957020/957021)

Montage serrure CP
Ouverture électrique (957020/957021)

Lock installation PC
E-opener (957020/957021)

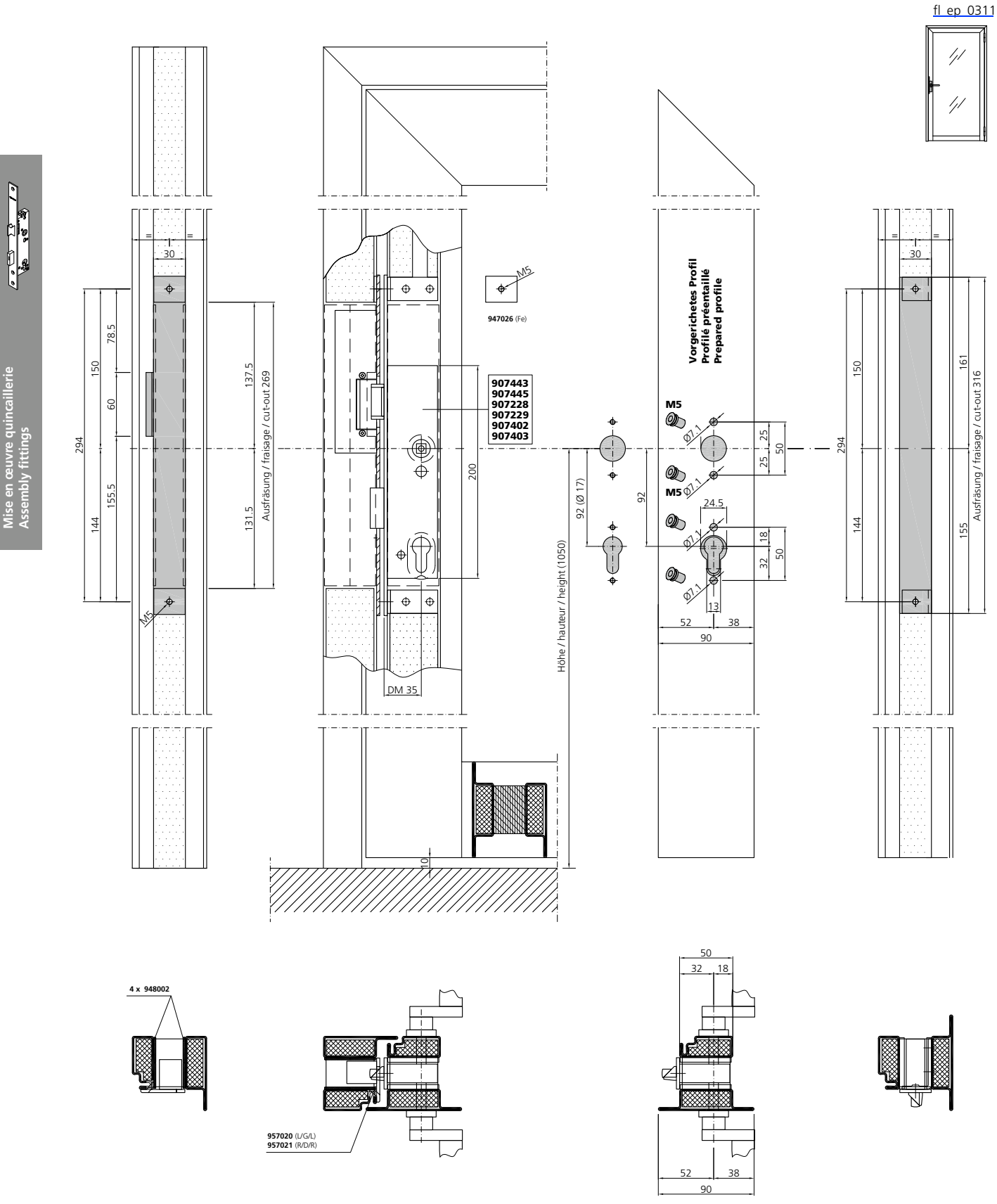

Schlosseinbau PZ
E-Öffner (957011)

Montage serrure CP
Ouverture électrique (957011)

Lock installation PC
E-opener (957011)

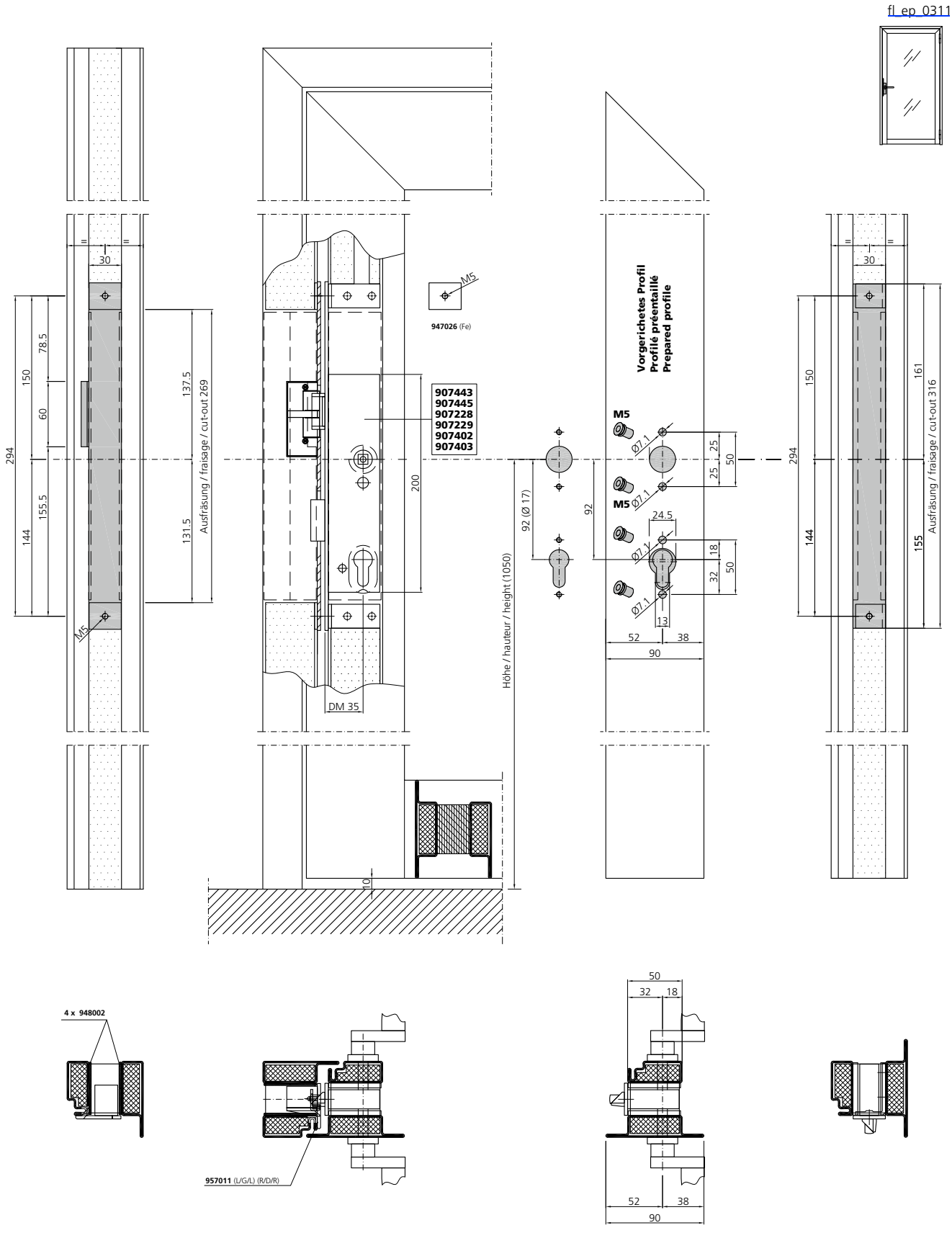

Schlosseinbau RZ
Schliessmulde

Montage serrure CR
Gâche réglable

Lock installation RC
Locking recess

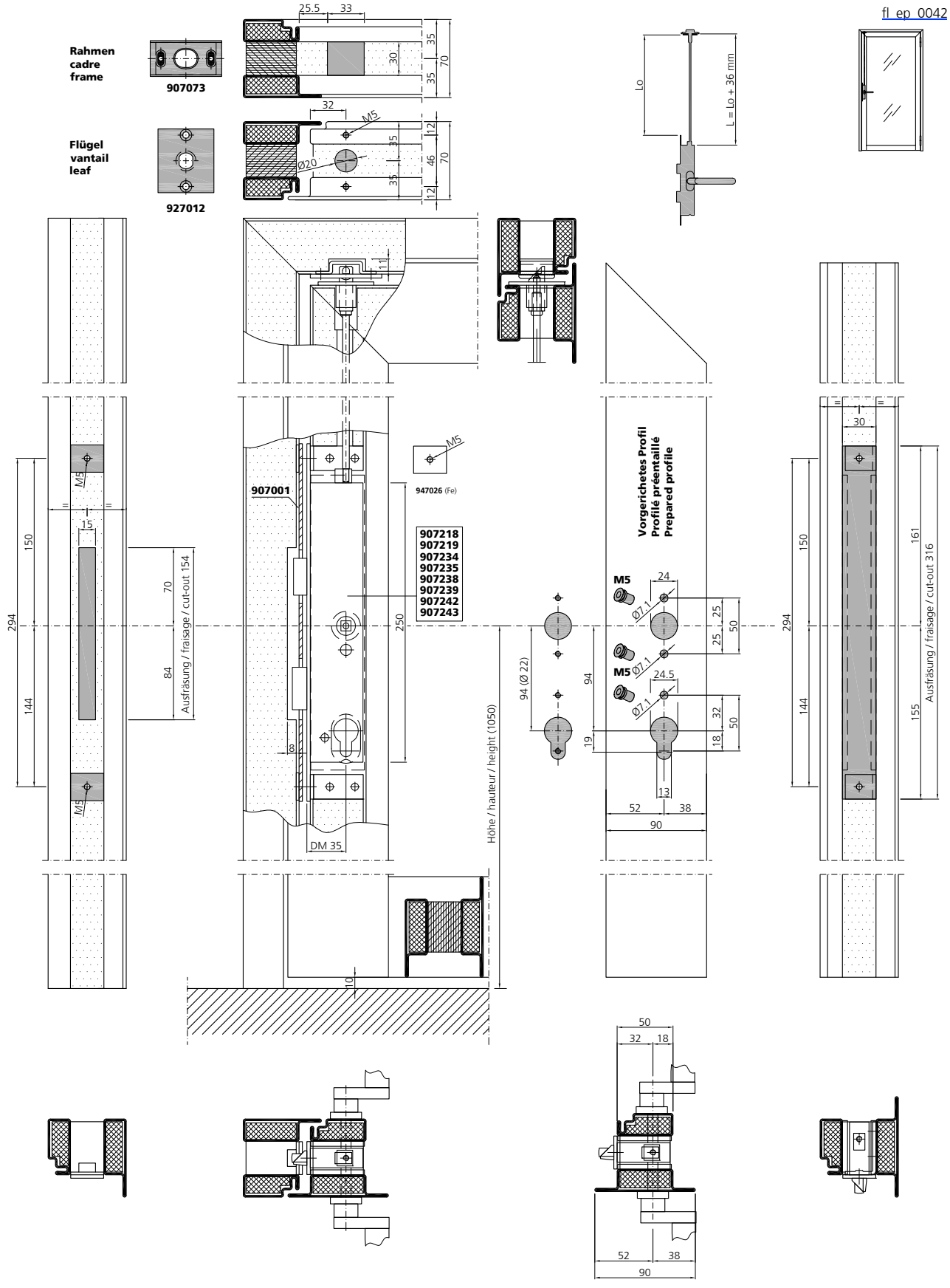

Verarbeitung Beschläge
Mise en œuvre quincaillerie
Assembly fittings

Schlosseinbau RZ
Schliessblech

Montage serrure CR
Gâche

Lock installation RC
Keep

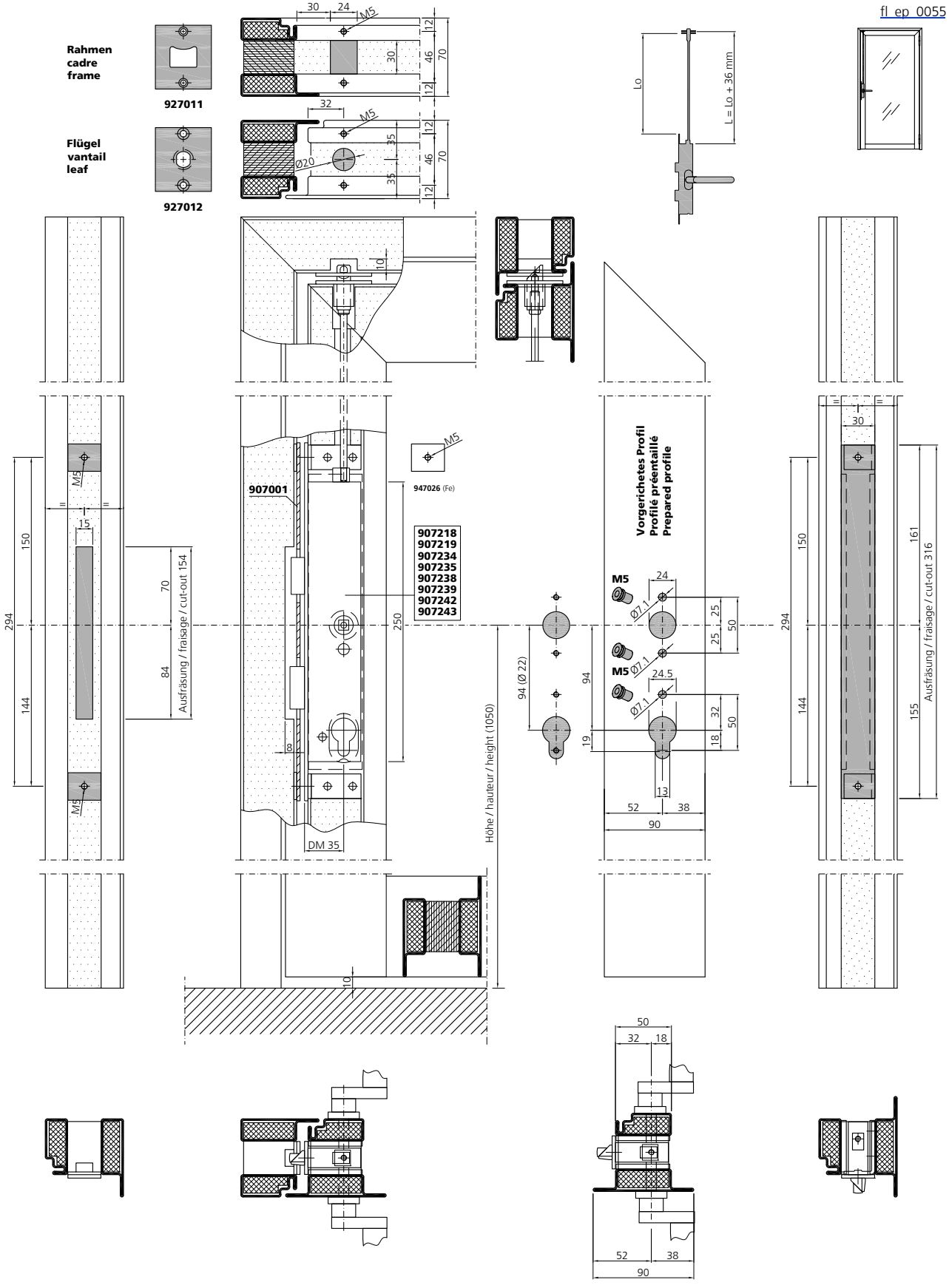

Schlosseinbau PZ
Schliessmulde

Montage serrure CP
Gâche réglable

Lock installation PC
Locking recess

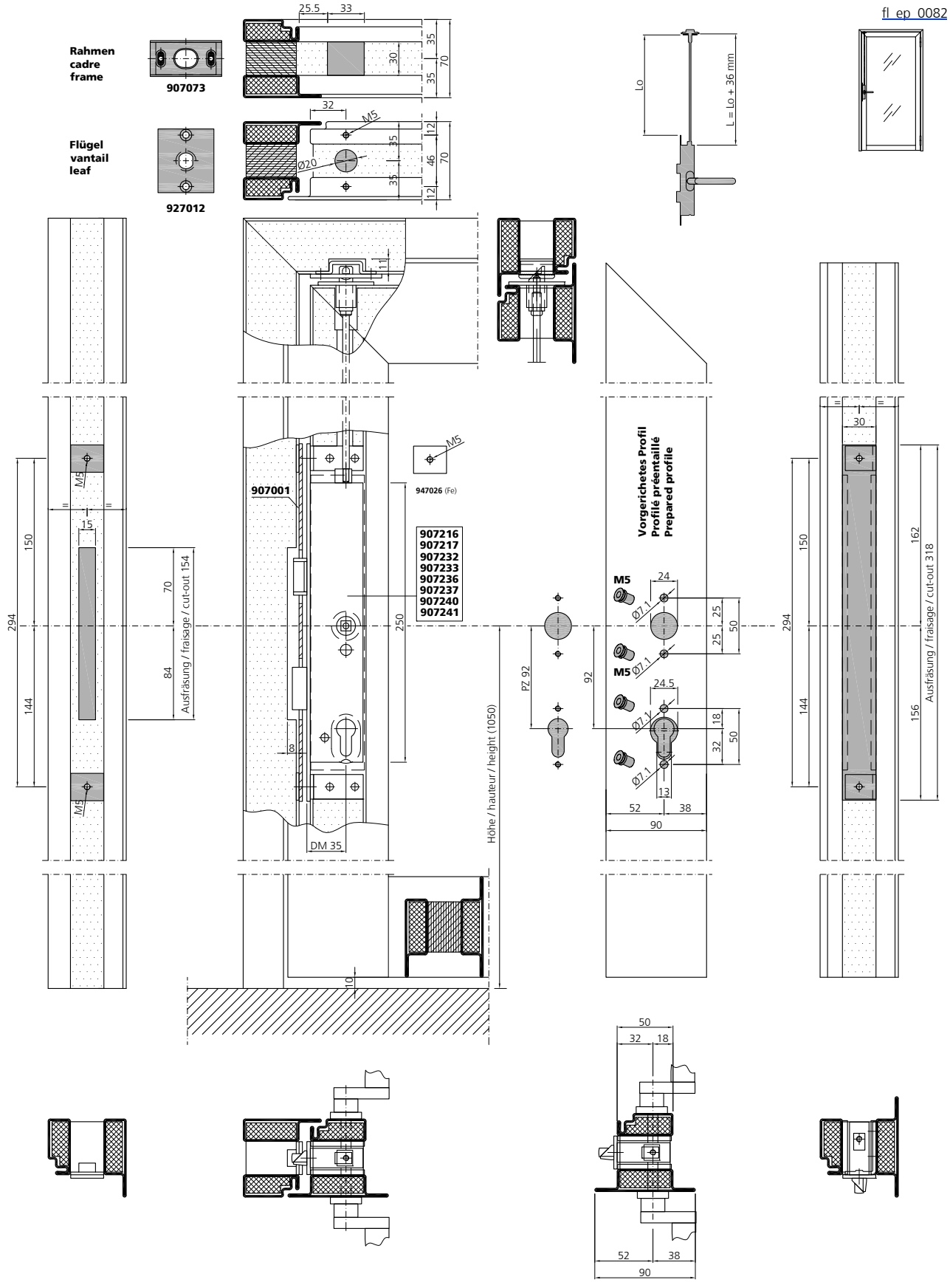

Verarbeitung Beschläge
Mise en œuvre quincaillerie
Assembly fittings

Schlosseinbau PZ
Schliessblech

Montage serrure CP
Gâche

Lock installation PC
Keep

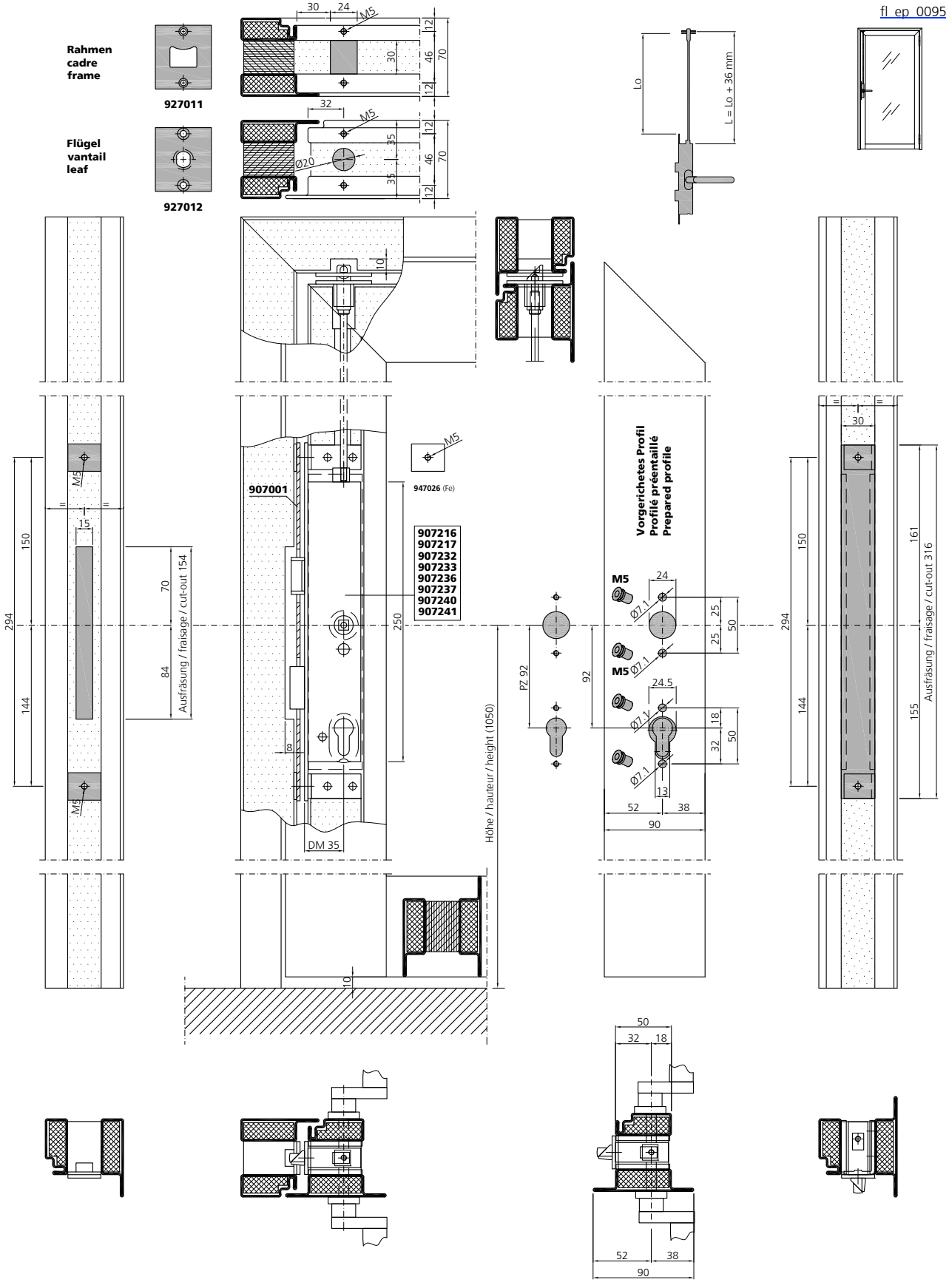

Schlosseinbau PZ
E-Öffner (957012 - 957017)

Montage serrure CP
Ouverture électrique (957012 - 957017)

Lock installation PC
E-opener (957012 - 957017)

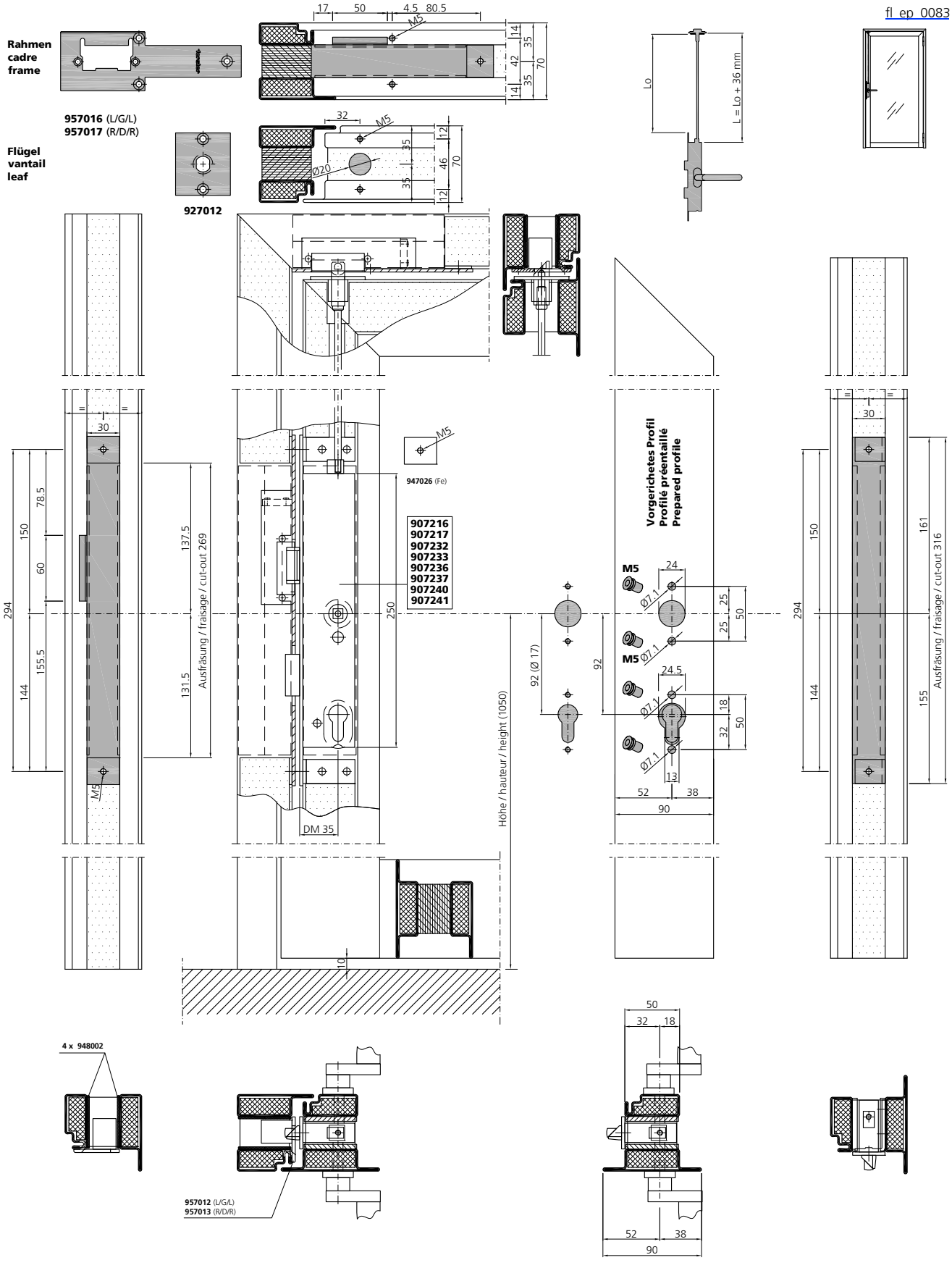

Verarbeitung Beschläge
Mise en œuvre quincaillerie
Assembly fittings

Schlosseinbau PZ
E-Öffner (957020 - 957024)

Montage serrure CP
Ouverture électrique (957020 - 957024)

Lock installation PC
E-opener (957020 - 957024)

fl_ep_0083

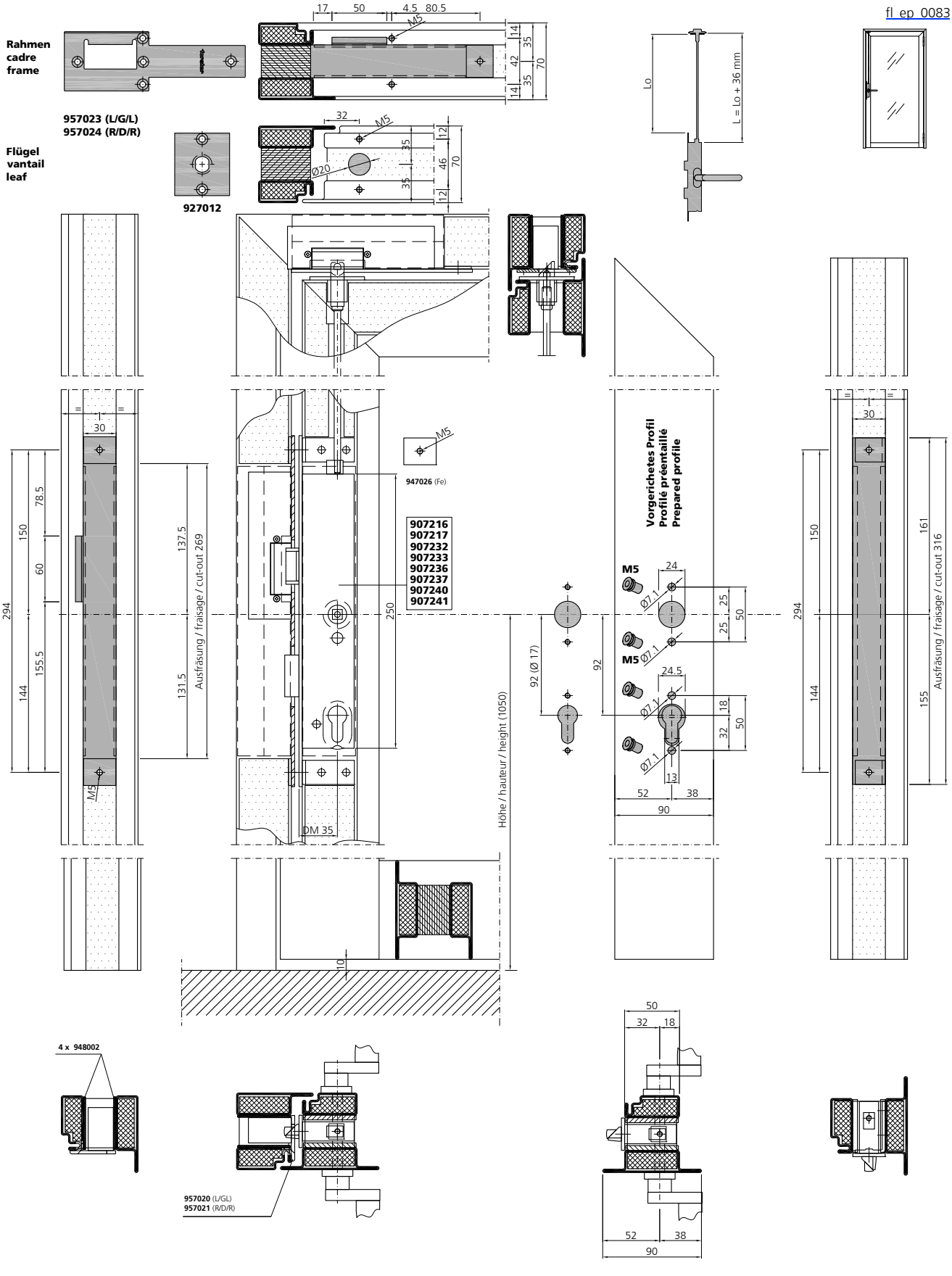

Schlosseinbau PZ
E-Öffner (957011 / 957014)

Montage serrure CP
Ouverture électrique (957011 / 957014)

Lock installation PC
E-opener (957011 / 957014)

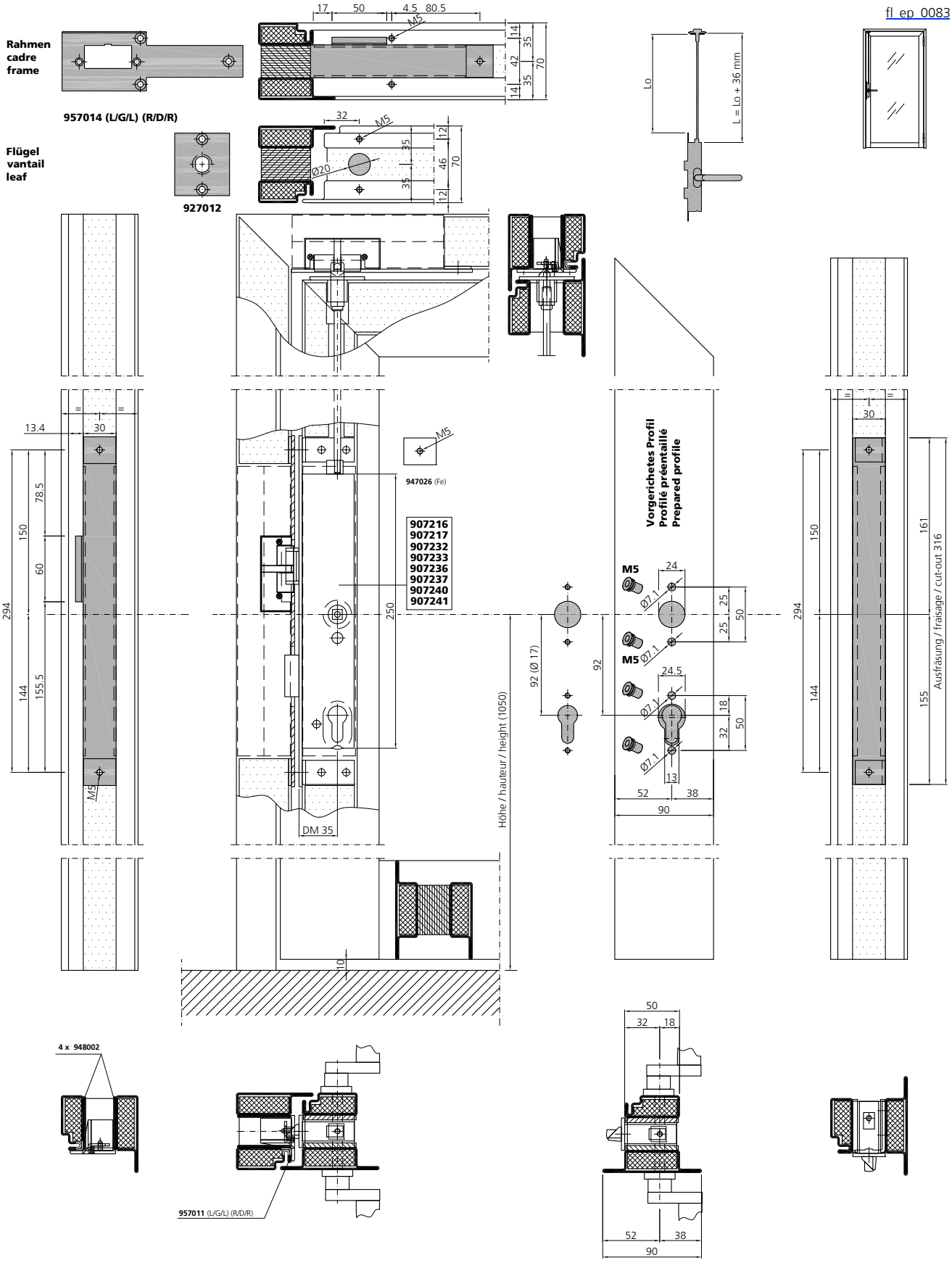

Verarbeitung Beschläge
Mise en œuvre quincaillerie
Assembly fittings

Schlosseinbau RZ
Schliessmulde

Montage serrure CR
Gâche réglable

Lock installation RC
Locking recess

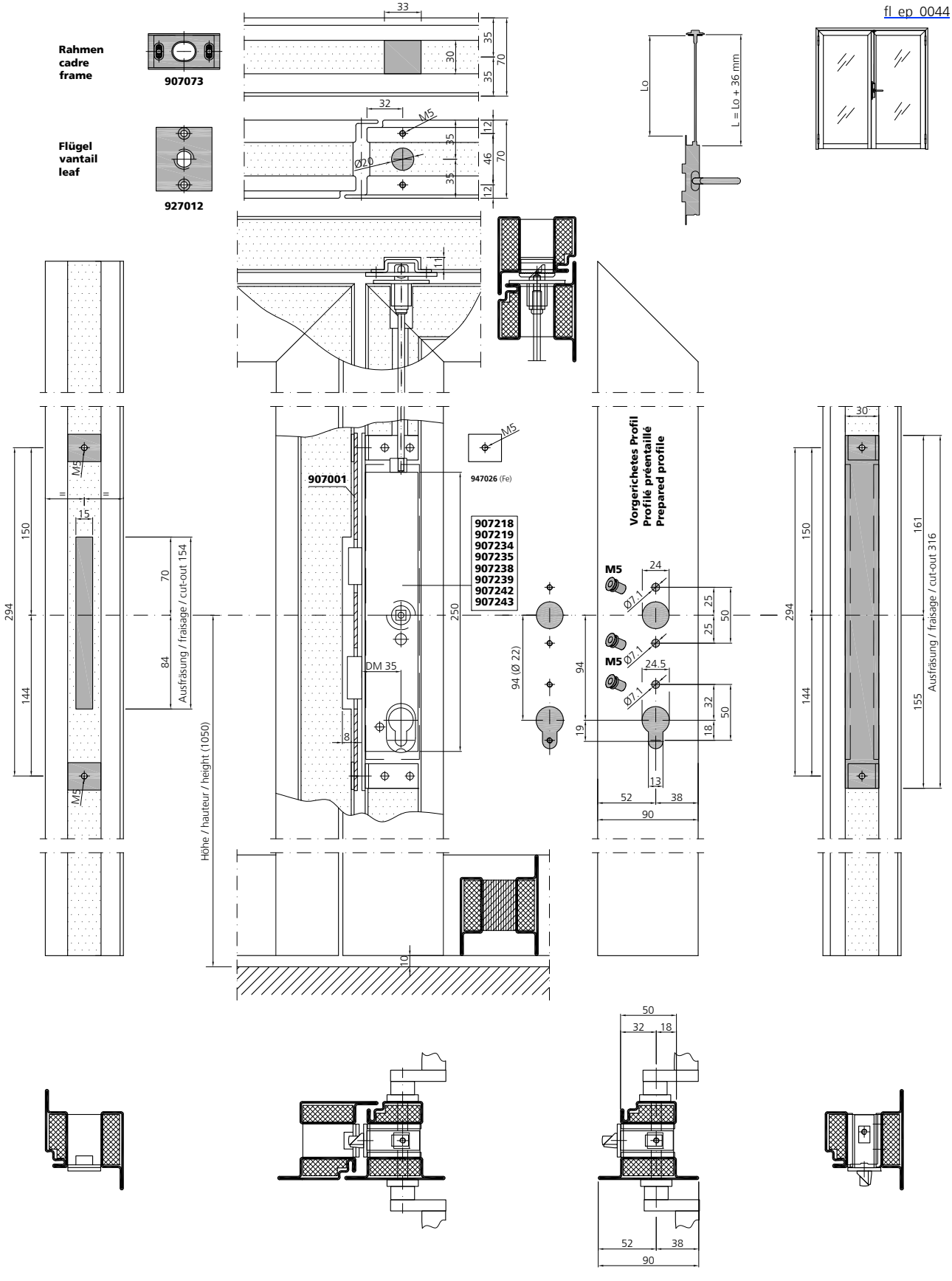

Schlosseinbau RZ
Schliessblech

Montage serrure CR
Gâche

Lock installation RC
Keep

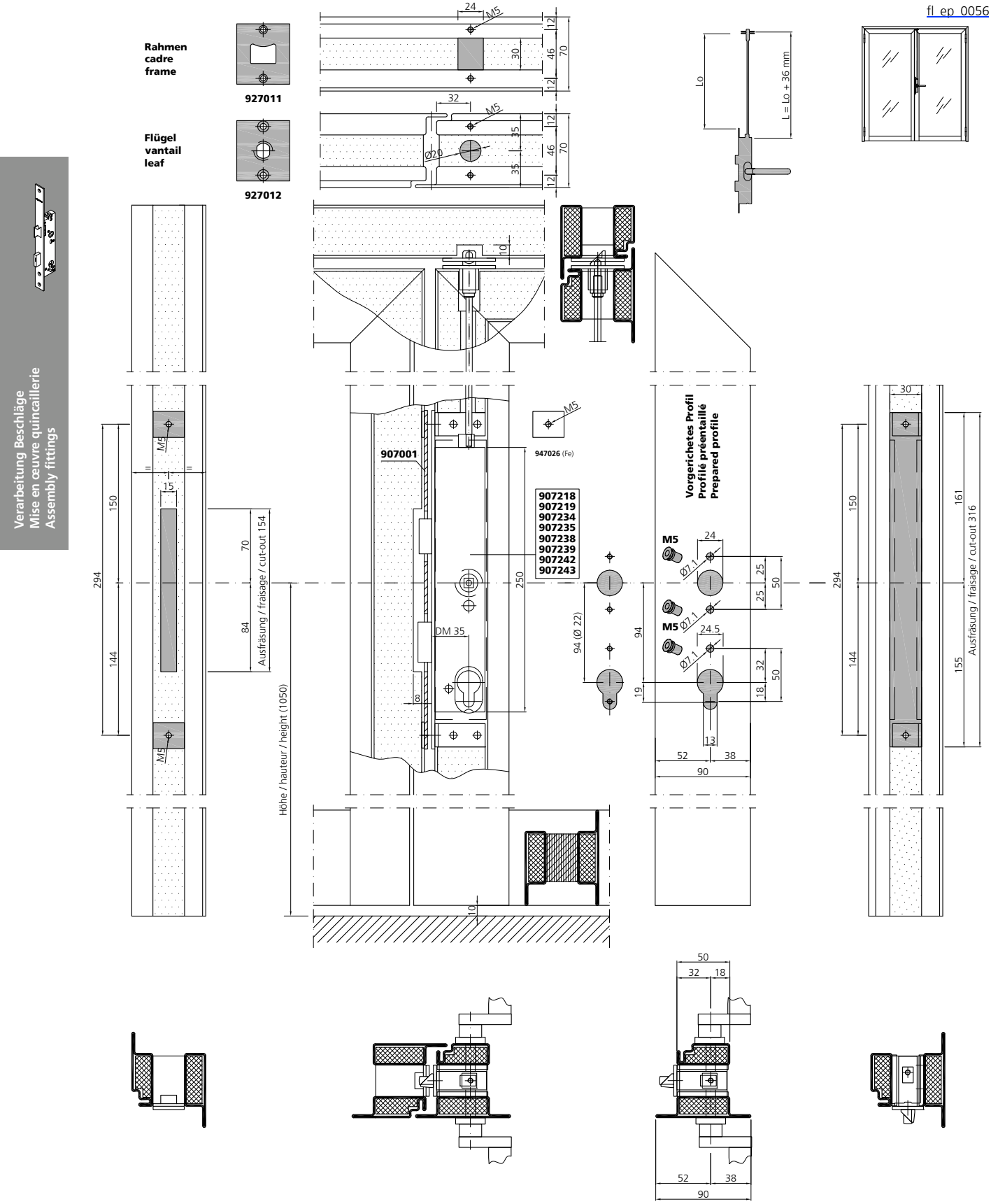

Schlosseinbau PZ
Schliessblech

Montage serrure CP
Gâche

Lock installation PC
Keep

fl_ep_0096

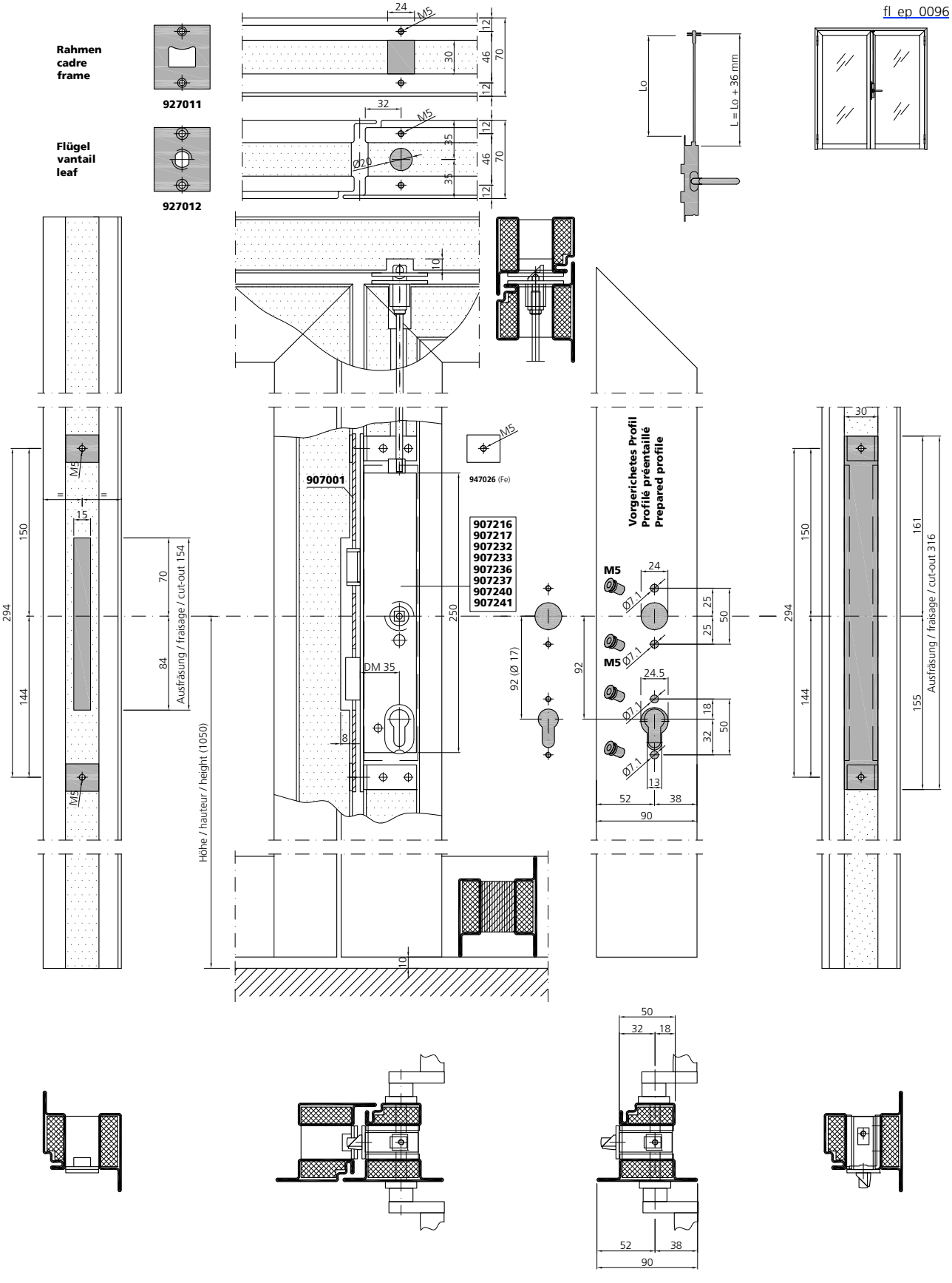

Verarbeitung Beschläge
Mise en œuvre quincaillerie
Assembly fittings

06/18

Schlosseinbau PZ
E-Öffner (957012 - 957017)

Montage serrure CP
Ouverture électrique (957012 - 957017)

Lock installation PC
E-opener (957012 - 957017)

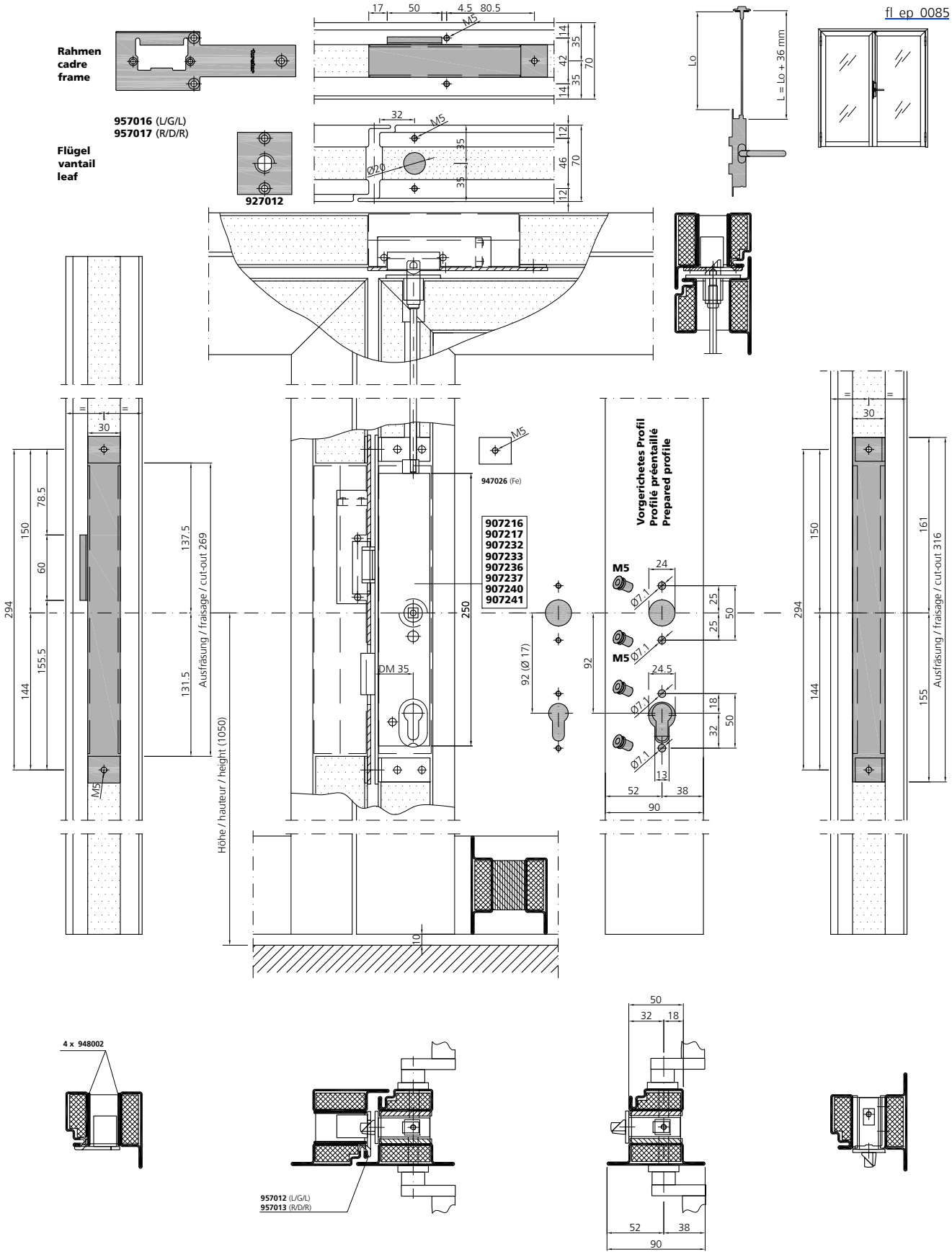

Verarbeitung Beschläge
Mise en œuvre quincaillerie
Assembly fittings

Schlosseinbau PZ
E-Öffner (957020 - 957024)

Montage serrure CP
Ouverture électrique (957020 - 957024)

Lock installation PC
E-opener (957020 - 957024)

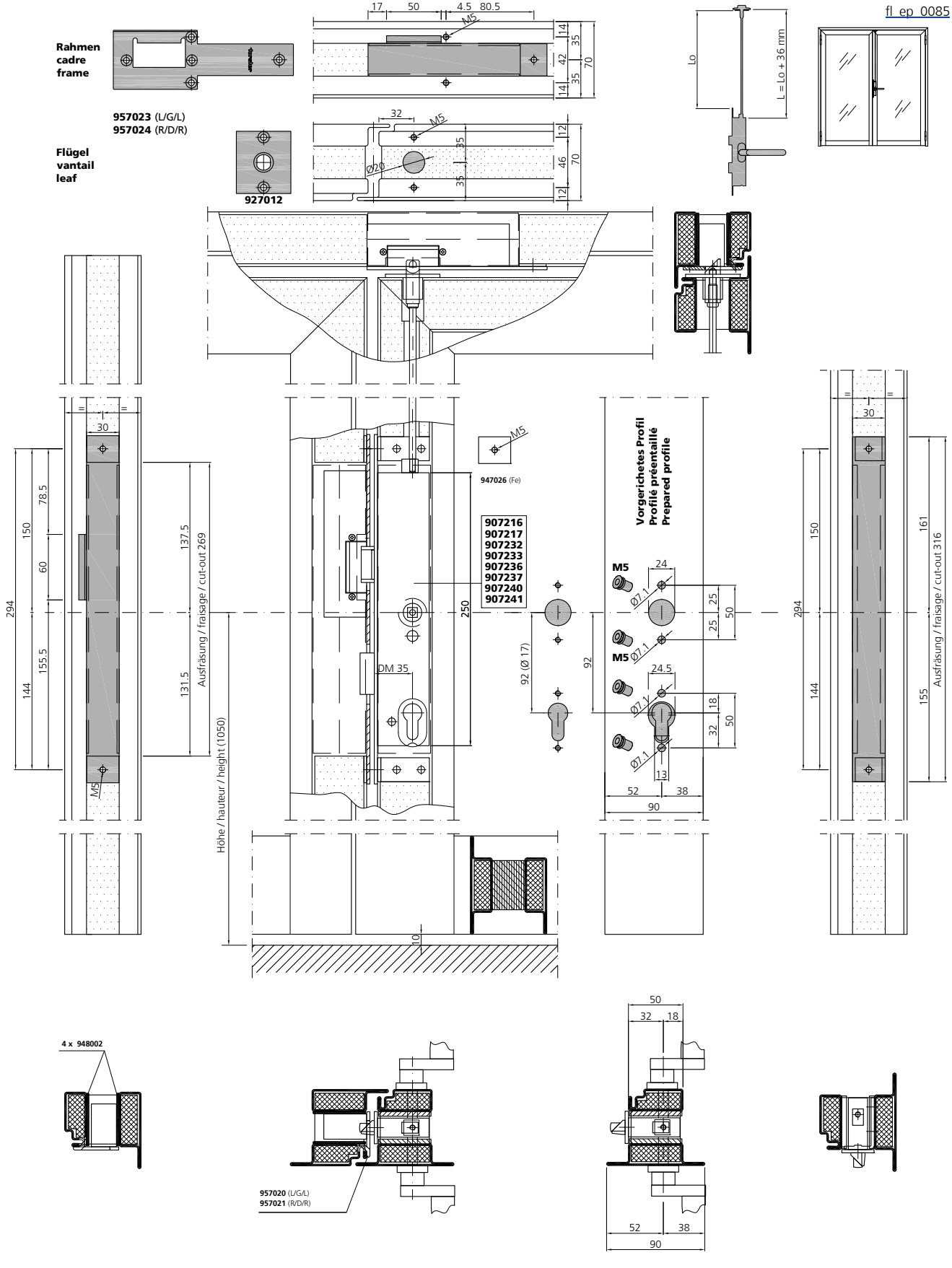

Schlosseinbau PZ
E-Öffner (957011 / 957014)

Montage serrure CP
Ouverture électrique (957011 / 957014)

Lock installation PC
E-opener (957011 / 957014)

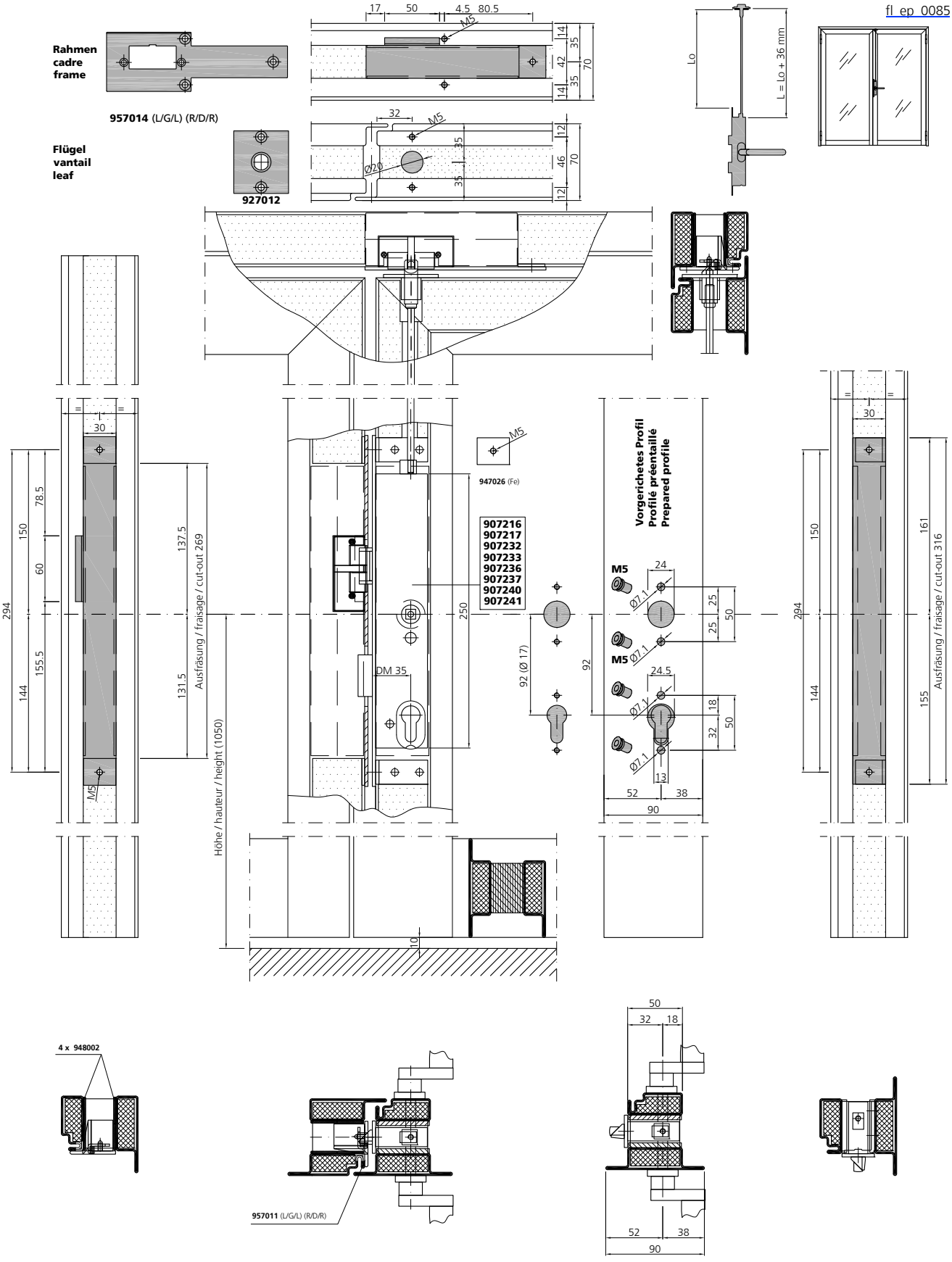

EI90

Stahl
Acier
Steel



Landesamt für Strassenbau und Verkehr, DE-Dresden

Schlosseinbau RZ
Falztreibriegel

Montage serrure CR
Crémone à levier

Lock installation RC
Drive bolt lock

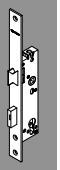

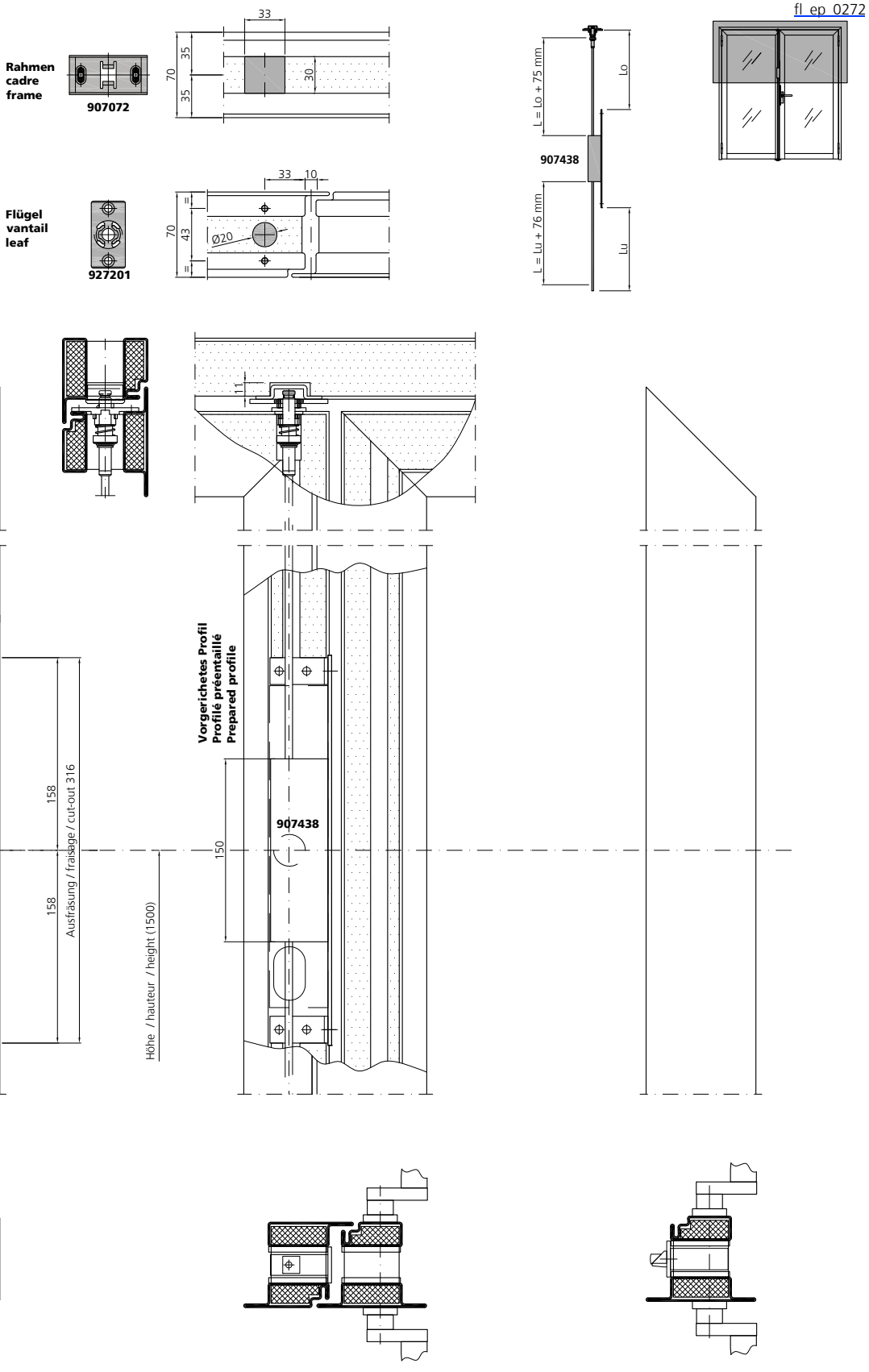

Schlosseinbau RZ
Falztreibriegel

Montage serrure CR
Crémone à levier

Lock installation RC
Drive bolt lock

fl_ep_0272

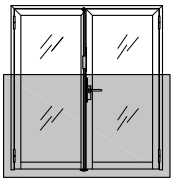

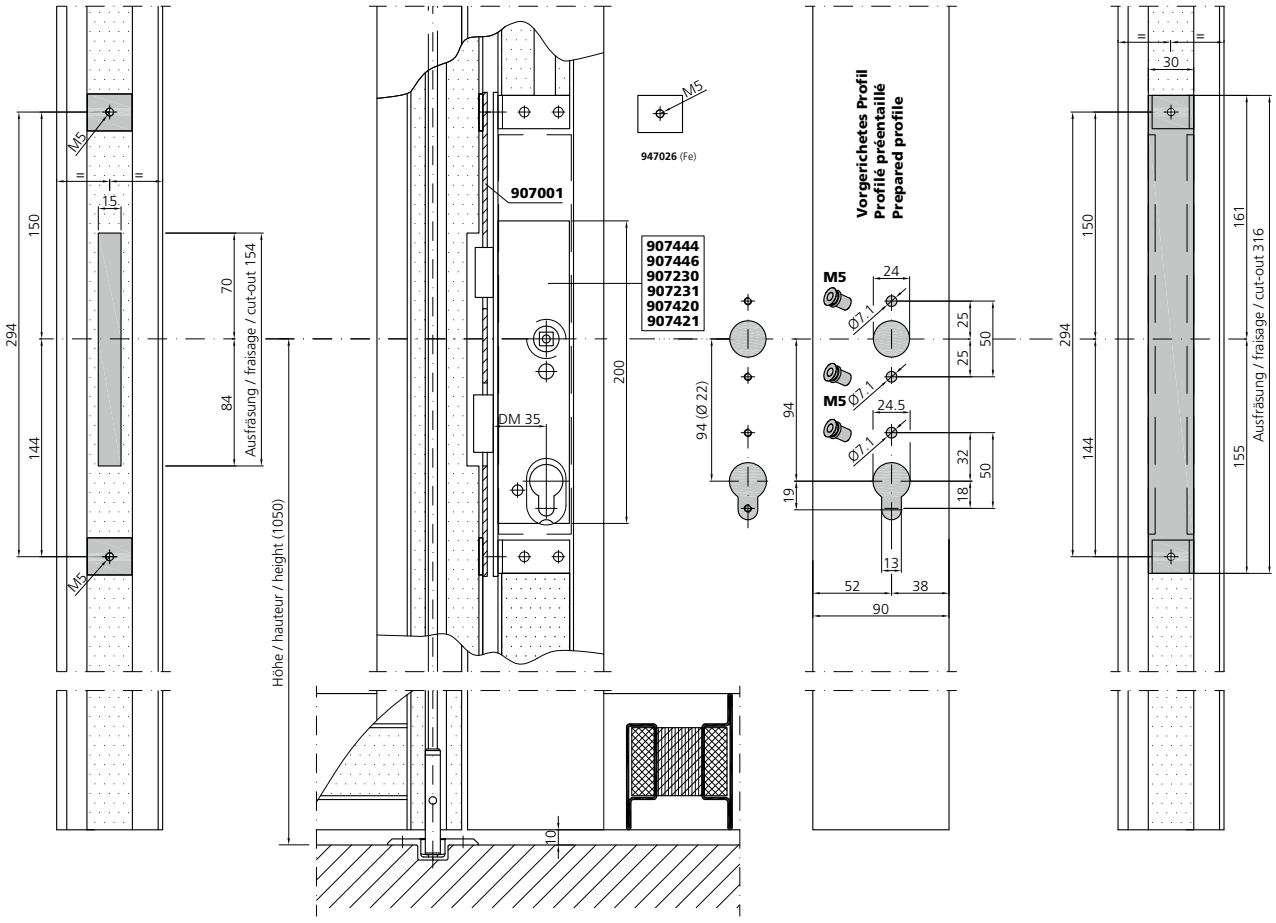

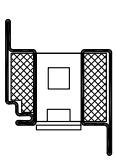

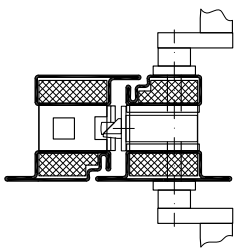

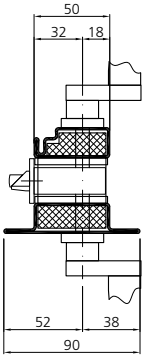

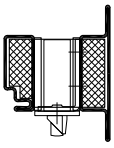



Verarbeitung Beschläge
Mise en œuvre quincaillerie
Assembly fittings

Schlosseinbau RZ
Falztreibriegel

Montage serrure CR
Crémone à levier

Lock installation RC
Drive bolt lock

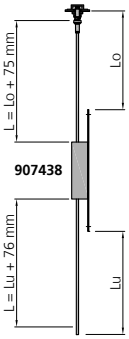

Rahmen
cadre
frame

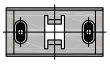

907072

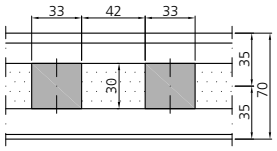

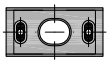

907073

fl_ep_0046

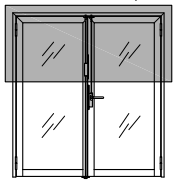

Flügel
vantail
leaf



927201

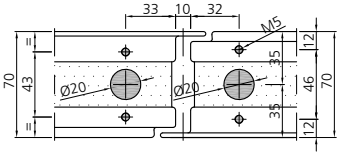

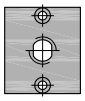

927012

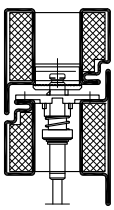

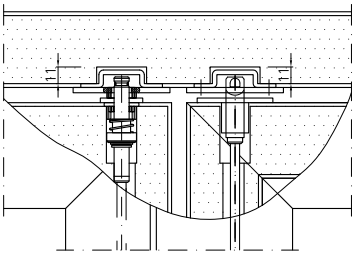

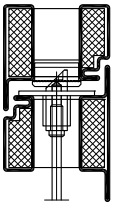

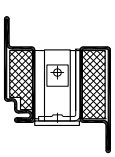

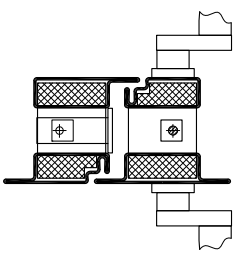

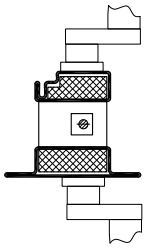

Schlosseinbau RZ
Falztreibriegel

Montage serrure CR
Crémone à levier

Lock installation RC
Drive bolt lock

fl_ep_0046

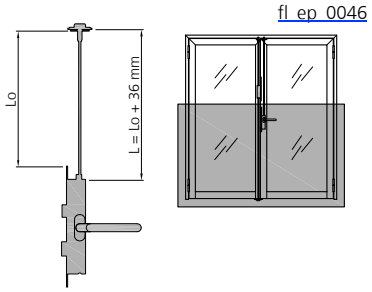

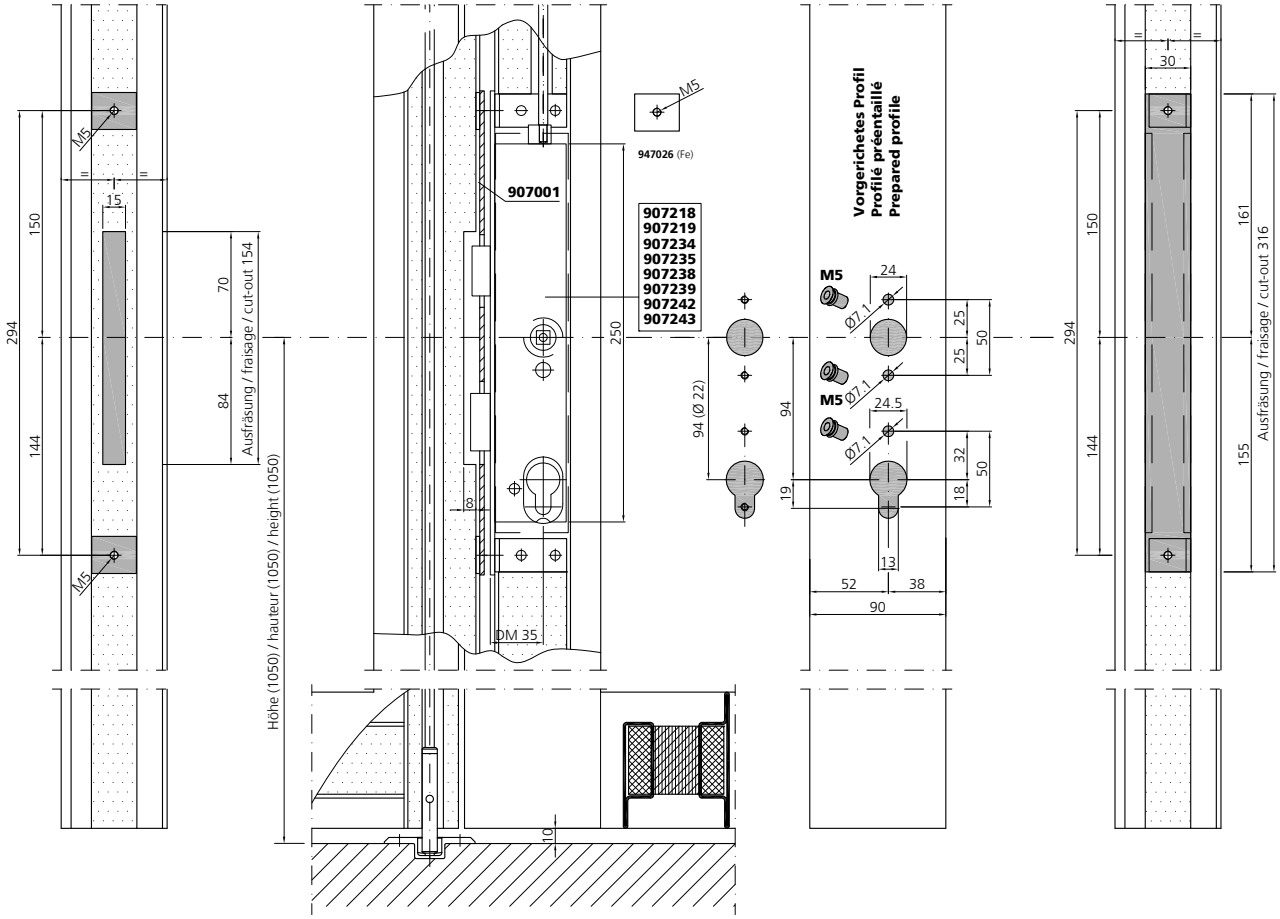

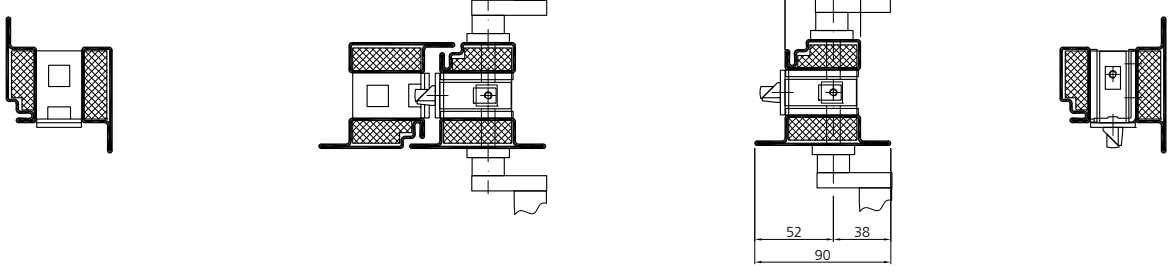

Schlosseinbau PZ
E-Öffner (957012 - 957017) und Falztreibriegel

Montage serrure CP
Ouverture électrique (957012 - 957017) et crémone à levier

Lock installation PC
E-opener (957012 - 957017) and drive bolt lock

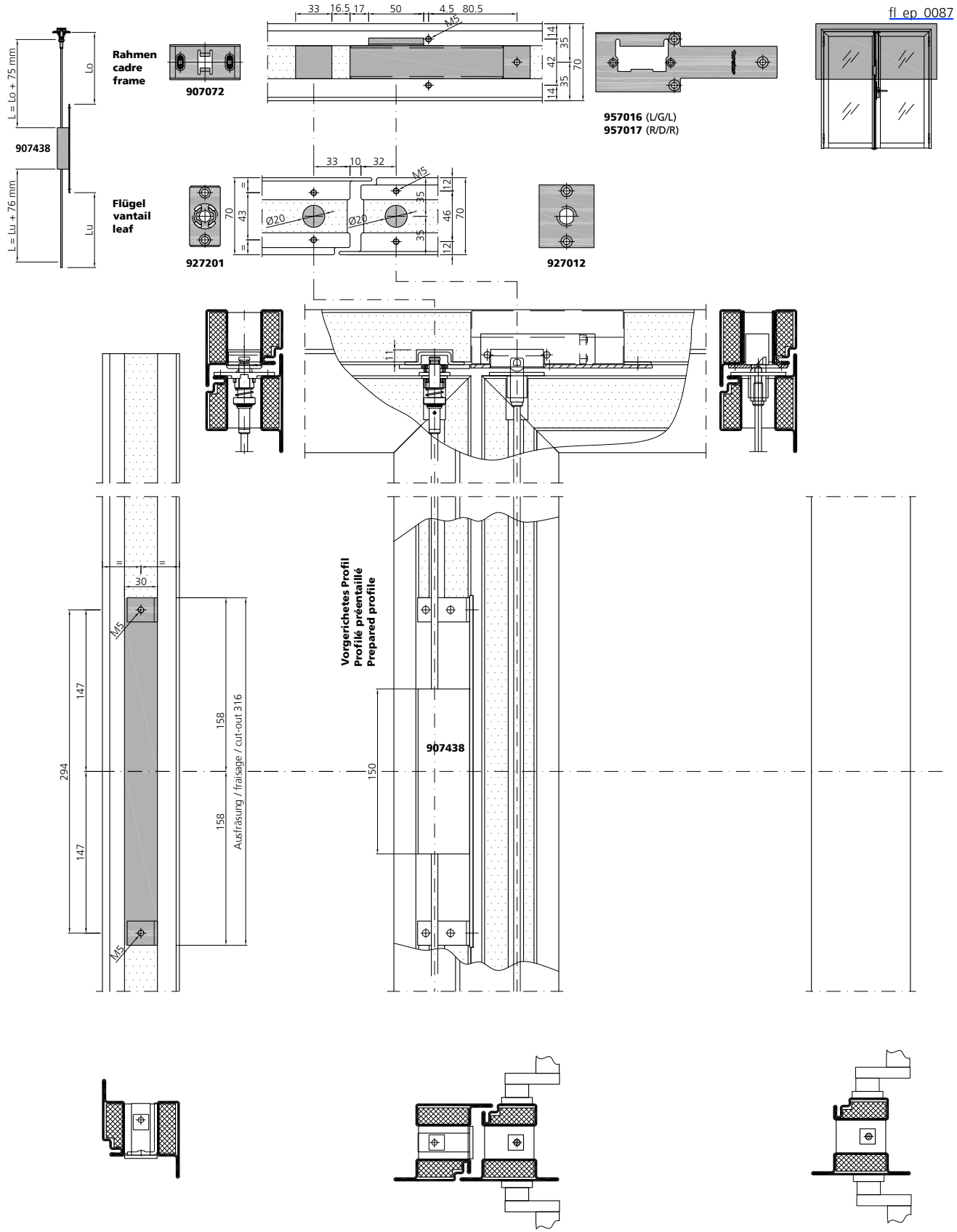

Schlosseinbau PZ
E-Öffner (957012 - 957017) und Falztreibriegel

Montage serrure CP
Ouverture électrique (957012 - 957017) et crémone à levier

Lock installation PC
E-opener (957012 - 957017) and drive bolt lock

fl_ep_0087

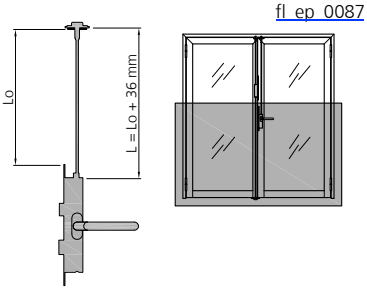

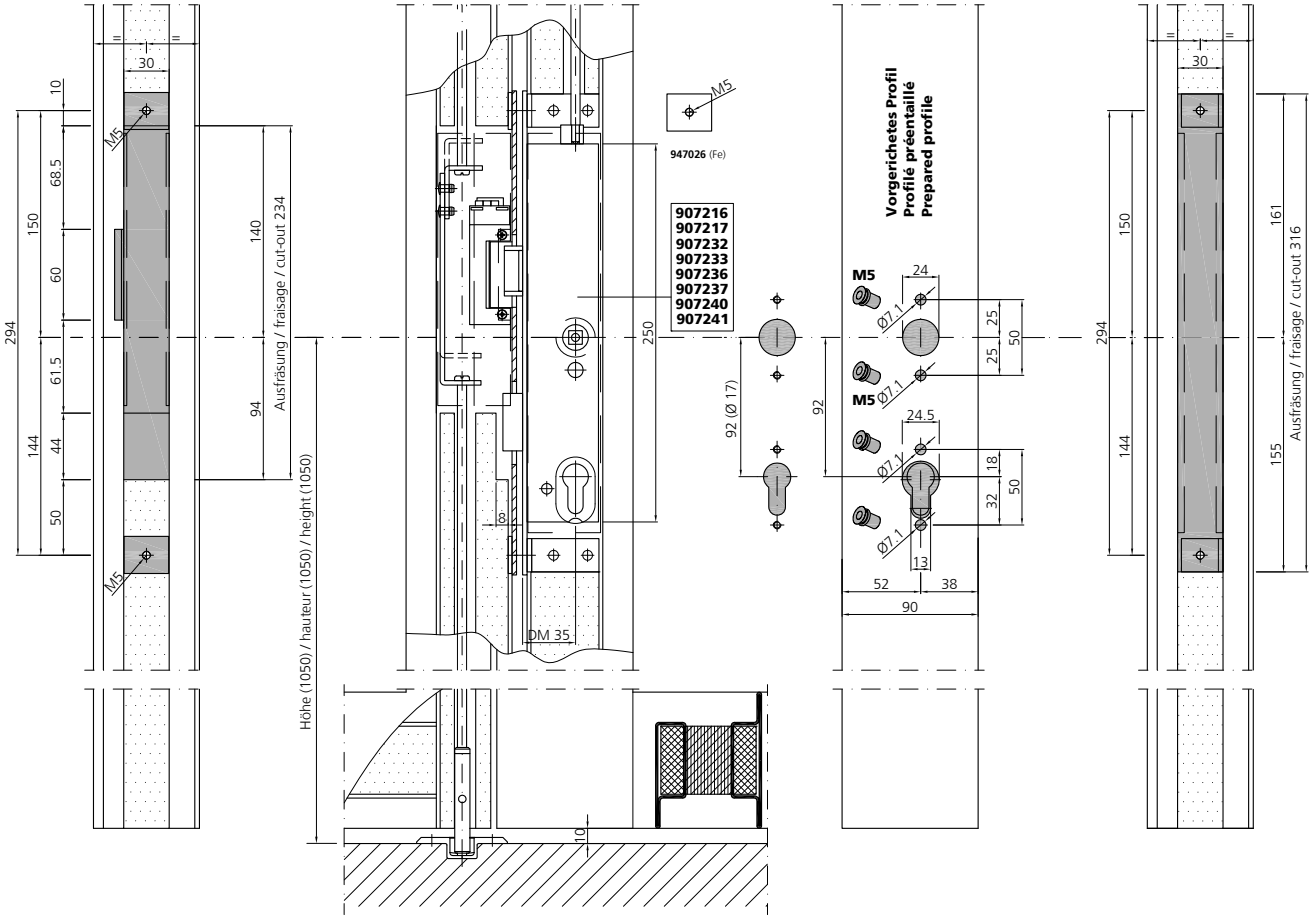

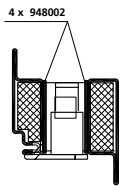

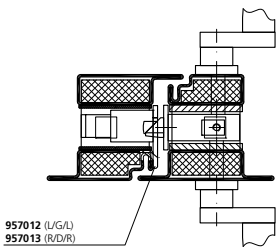

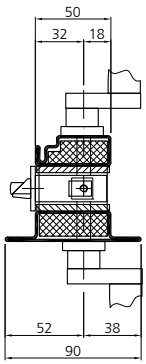

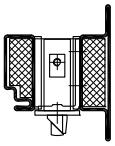

Schlosseinbau PZ
E-Öffner (957011 / 957014) und Falztreibriegel

Montage serrure CP
Ouverture électrique (957011 / 957014) et crémone à levier

Lock installation PC
E-opener (957011 / 957014) and drive bolt lock

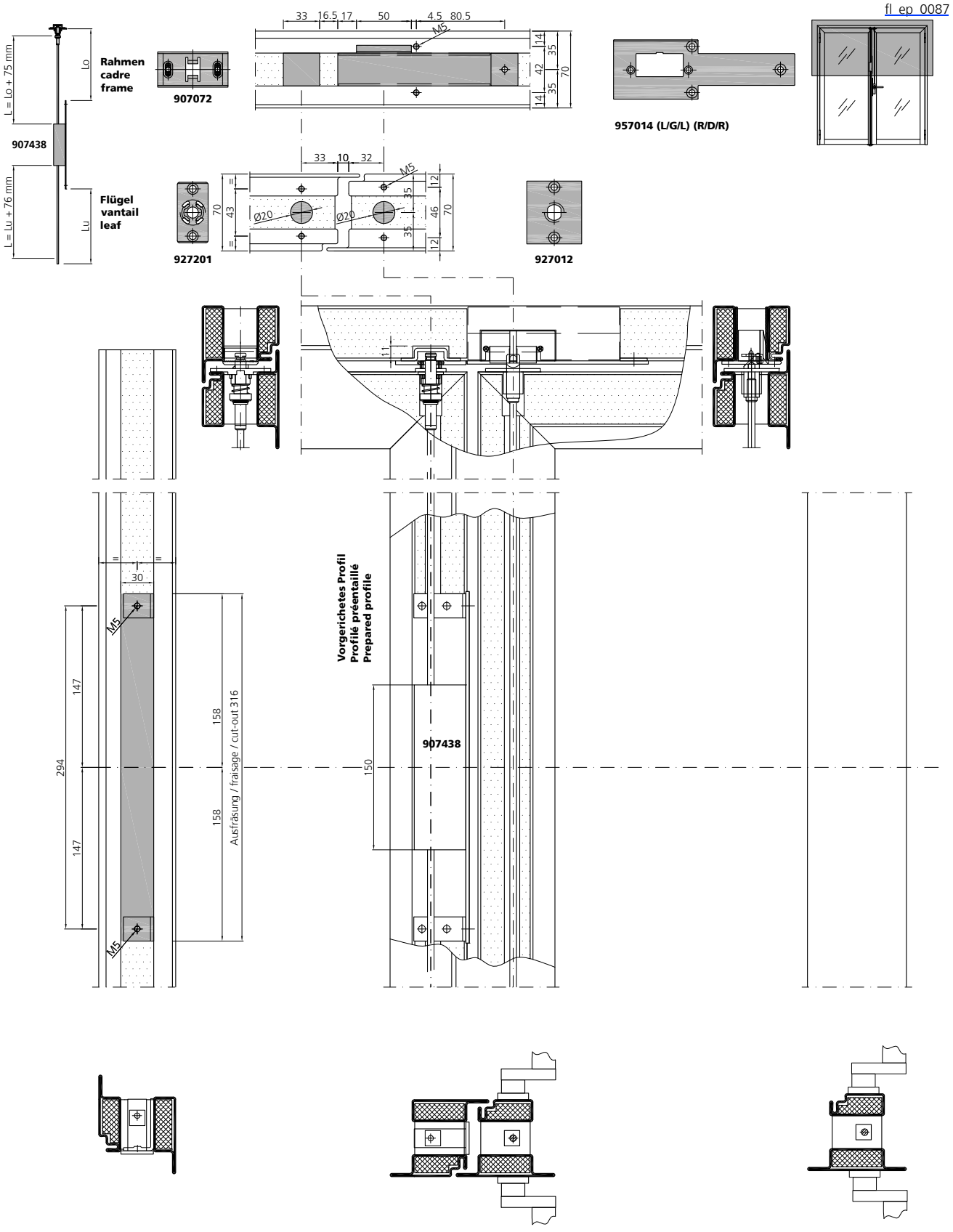

Schlosseinbau PZ
E-Öffner (957011 / 957014) und Falztreibriegel

Montage serrure CP
Ouverture électrique (957011 / 957014) et crémone à levier

Lock installation PC
E-opener (957011 / 957014) and drive bolt lock

fl_ep_0087

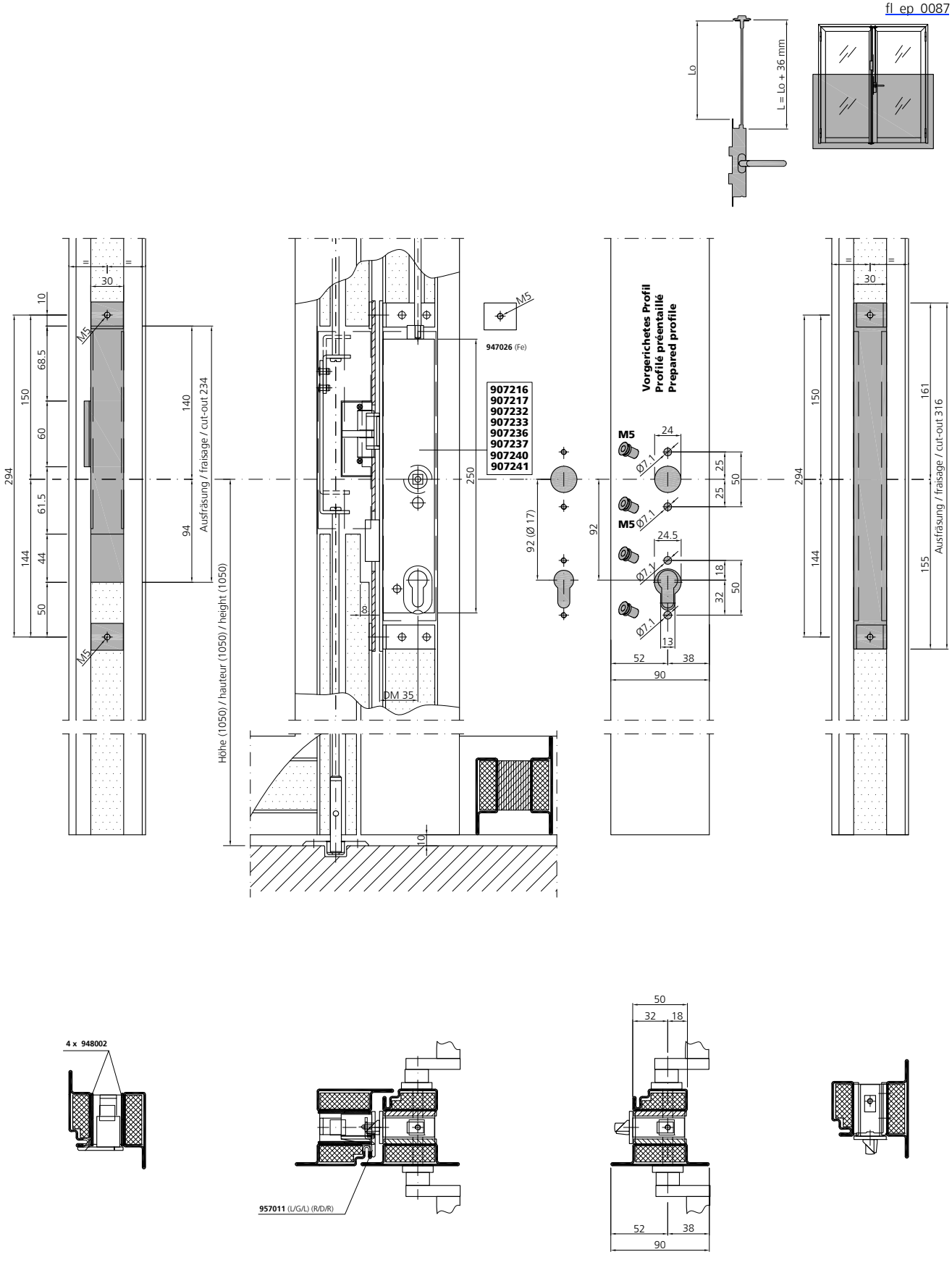

Schlosseinbau RZ

Schlosseinbau RZ

Schlosseinbau RZ

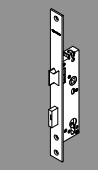

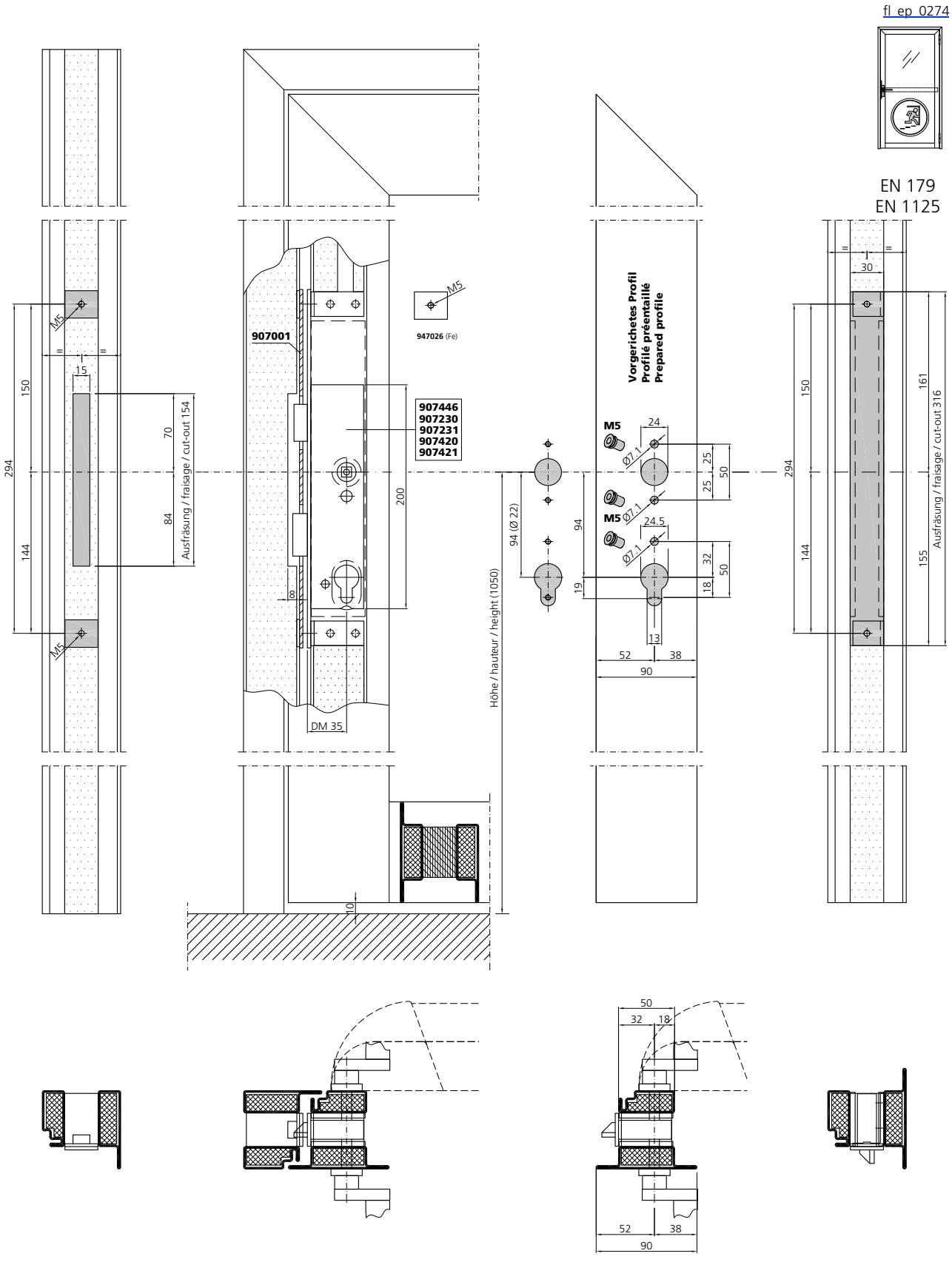

Schlosseinbau RZ
Schliessmulde

Montage serrure CR
Gâche réglable

Lock installation RC
Locking recess

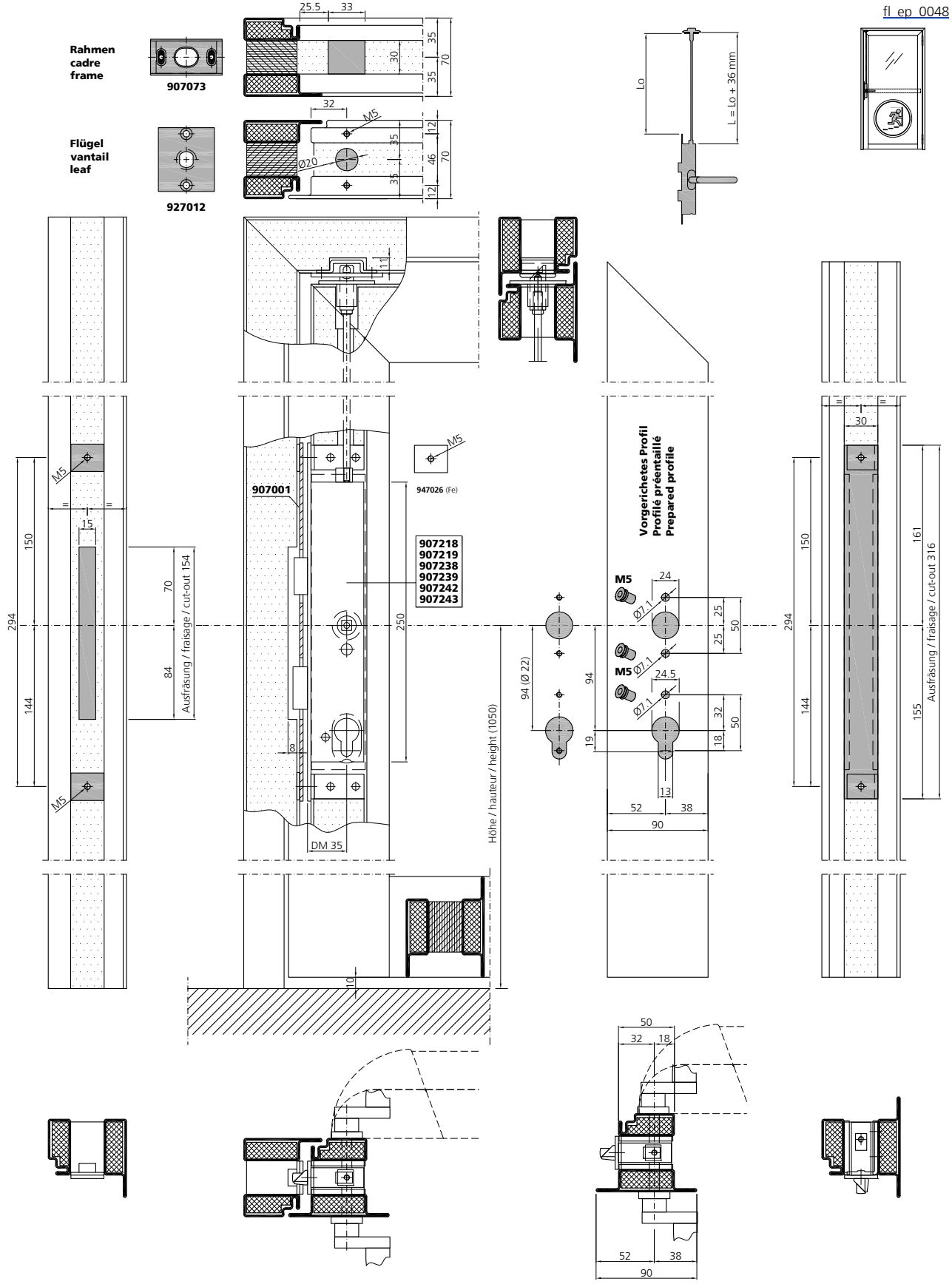

Schlosseinbau PZ
E-Öffner (957012 - 957017)

Montage serrure CP
Ouverture électrique (957012 - 957017)

Lock installation PC
E-opener (957012 - 957017)

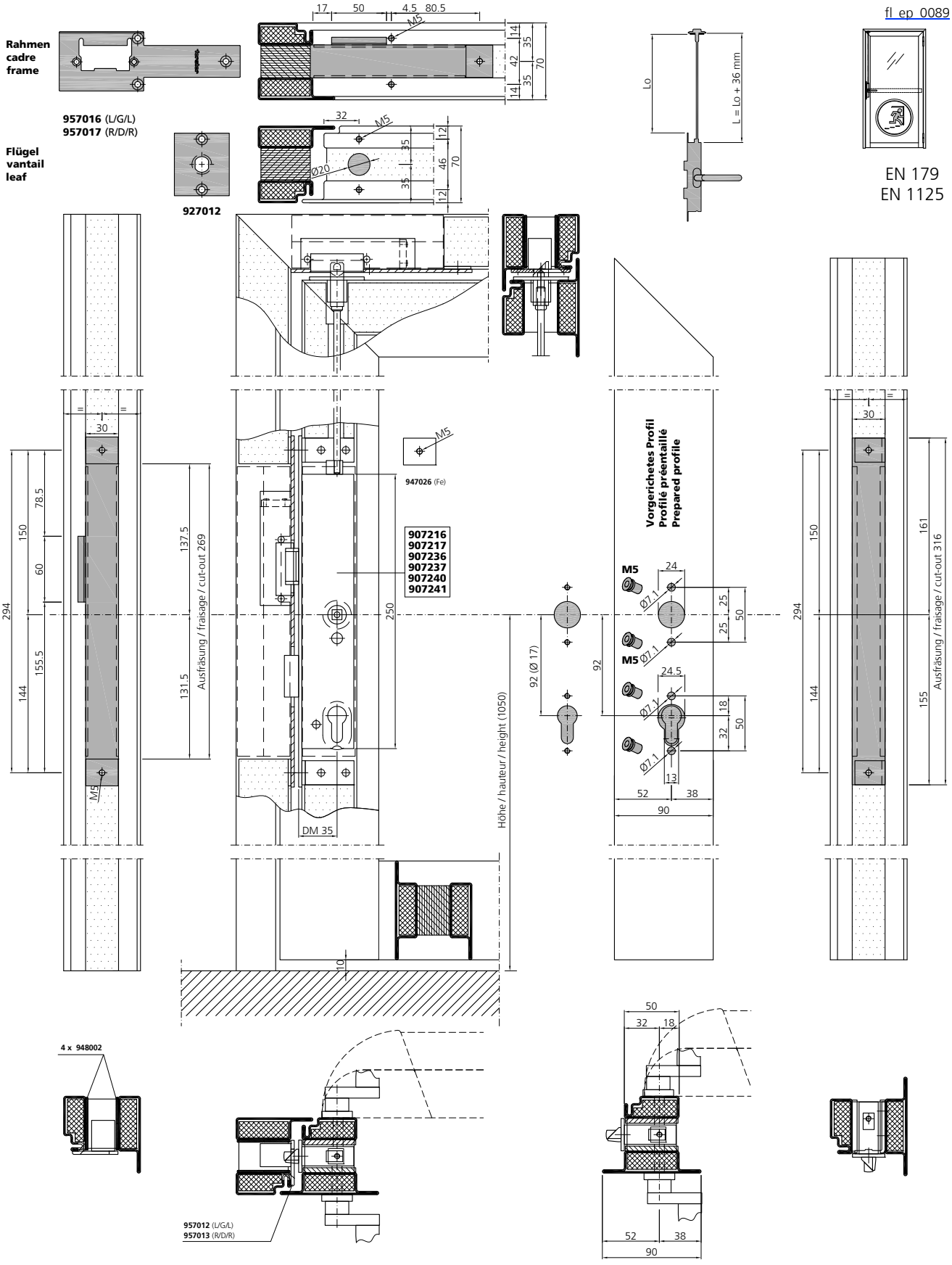

Verarbeitung Beschläge
Mise en œuvre quincaillerie
Assembly fittings

Schlosseinbau PZ
E-Öffner (957020 - 957024)

Montage serrure CP
Ouverture électrique (957020 - 957024)

Lock installation PC
E-opener (957020 - 957024)

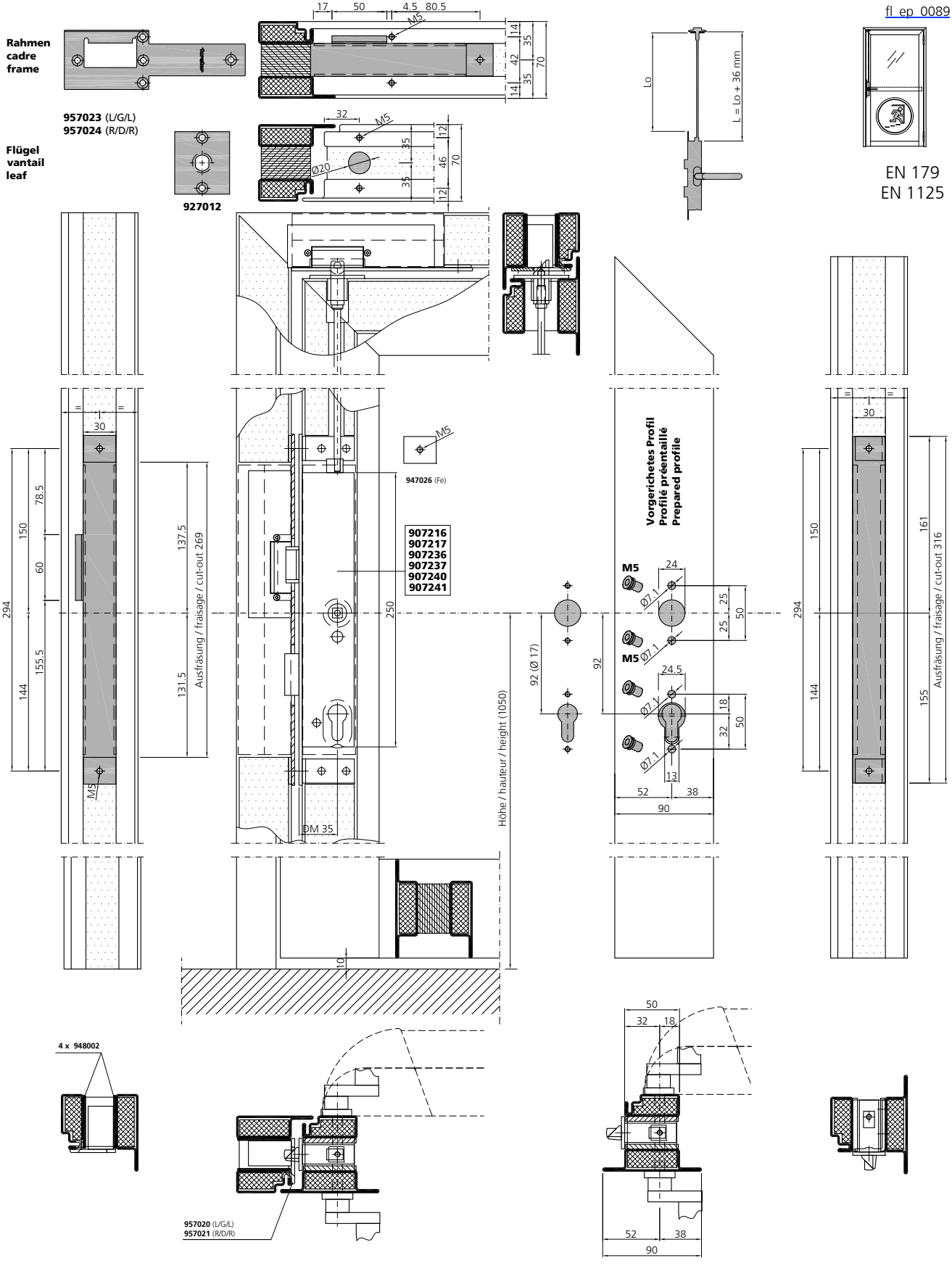

Schlosseinbau PZ
E-Öffner (957011 / 957014)

Montage serrure CP
Ouverture électrique (957011 / 957014)

Lock installation PC
E-opener (957011 / 957014)

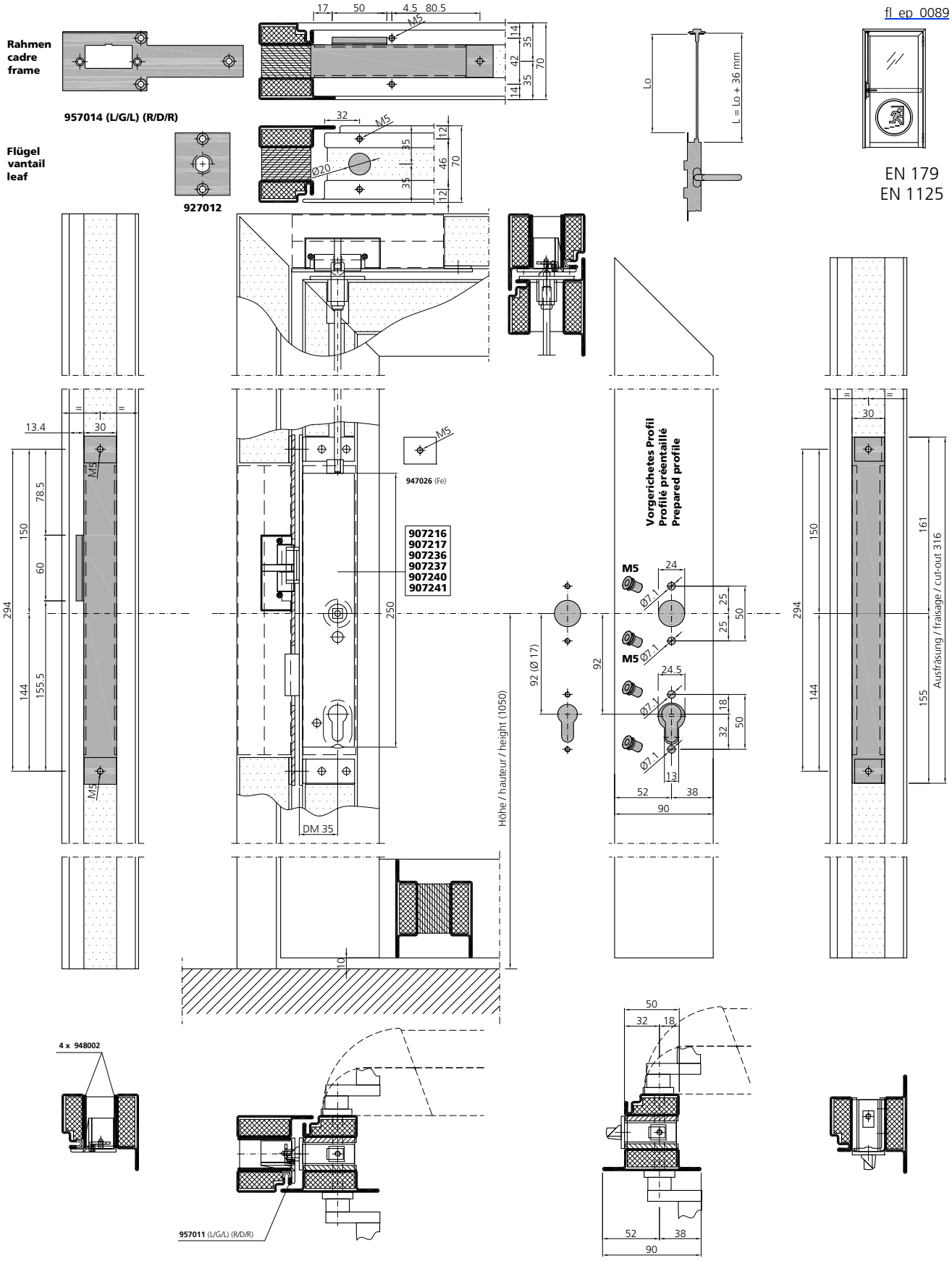



amRietpark, CH-Schlieren

Schlosseinbau RZ
Falztreibriegel

Montage serrure CR
Crémone à levier

Lock installation RC
Drive bolt lock

fl_ep_0276

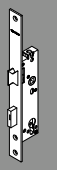

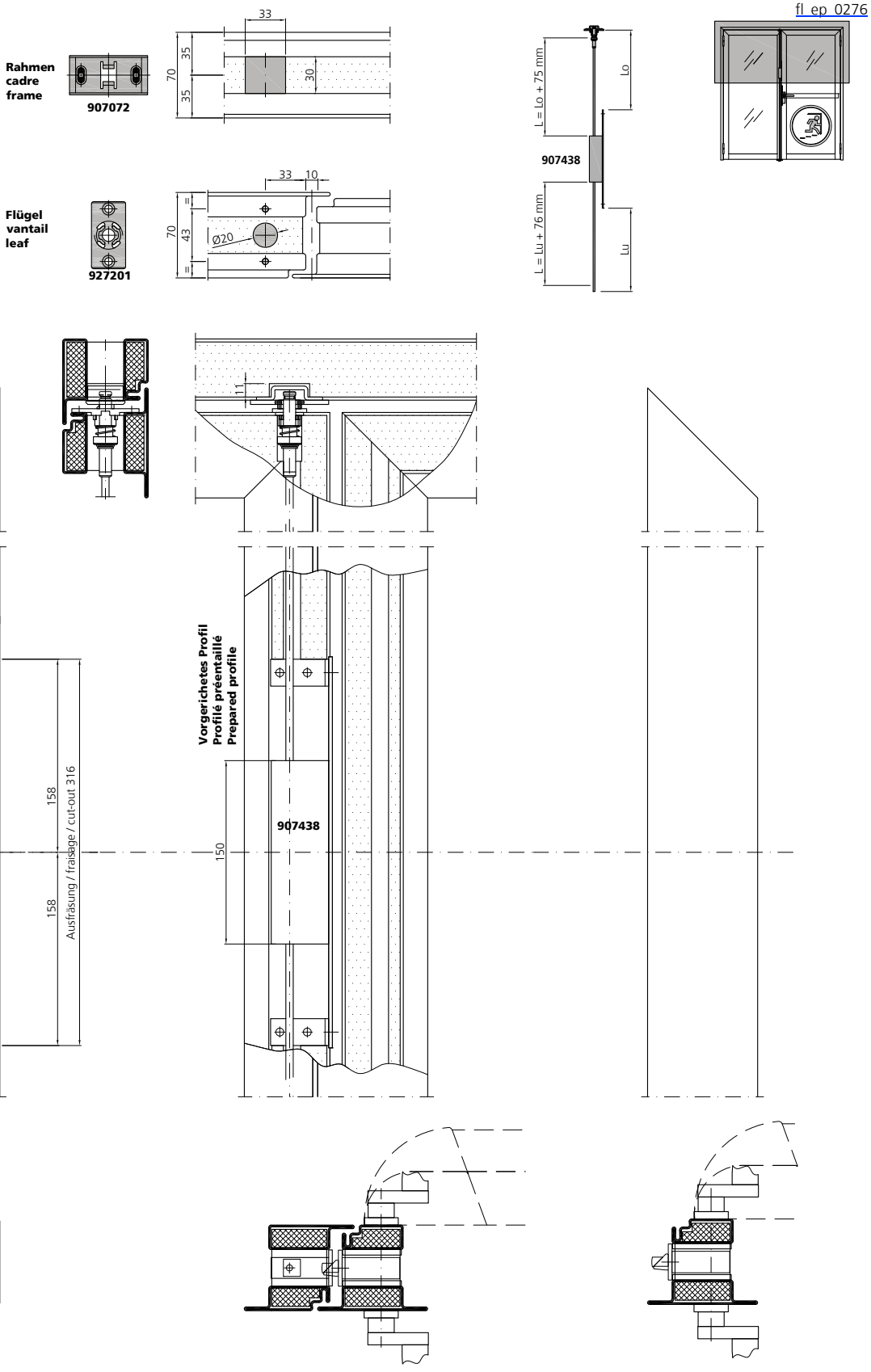

Schlosseinbau RZ
Falztreibriegel

Montage serrure CR
Crémone à levier

Lock installation RC
Drive bolt lock

fl_ep_0276

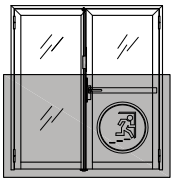

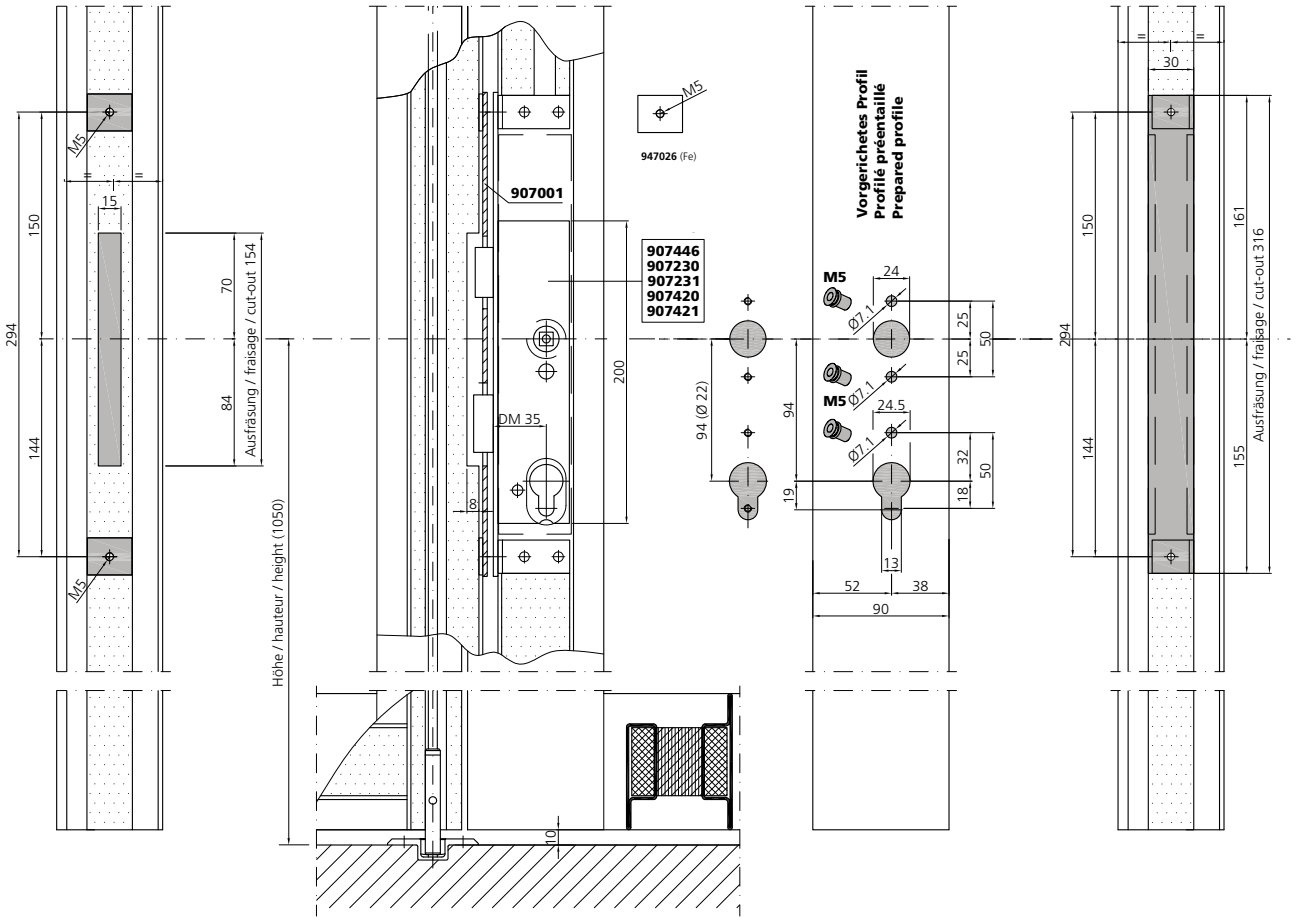

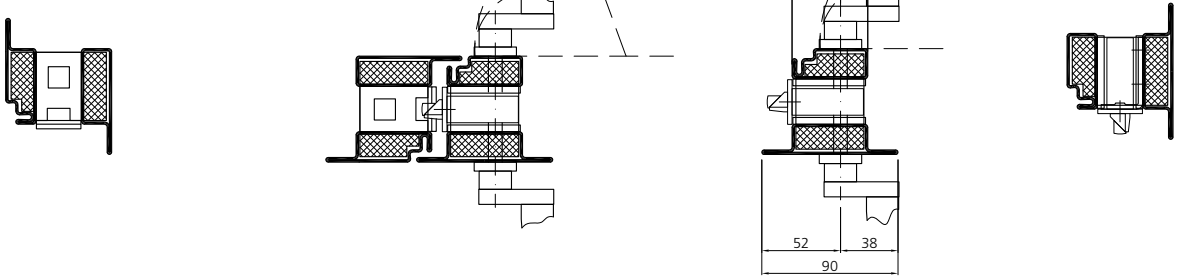

Schlosseinbau RZ
Falztreibriegel

Montage serrure CR
Crémone à levier

Lock installation RC
Drive bolt lock

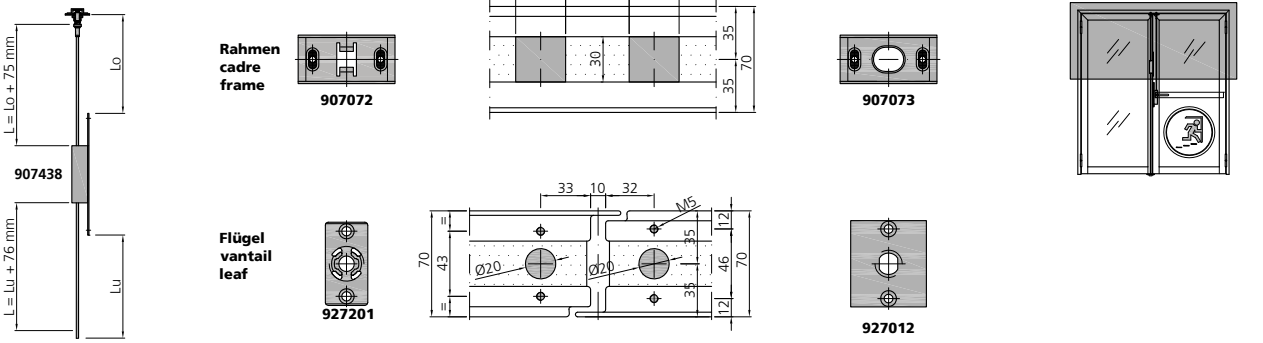

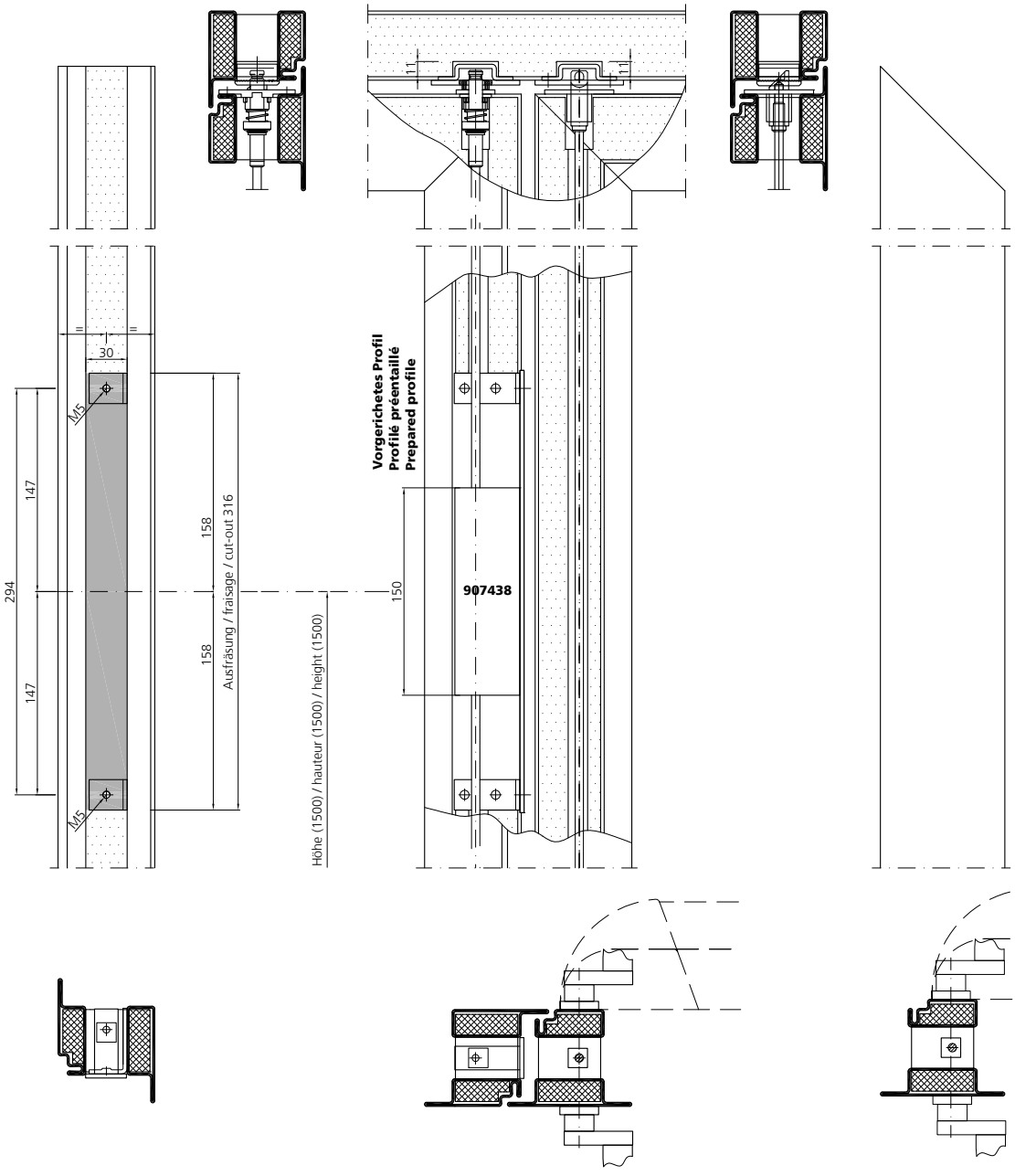

Schlosseinbau RZ
Falztreibriegel

Montage serrure CR
Crémone à levier

Lock installation RC
Drive bolt lock

fl_ep_0050

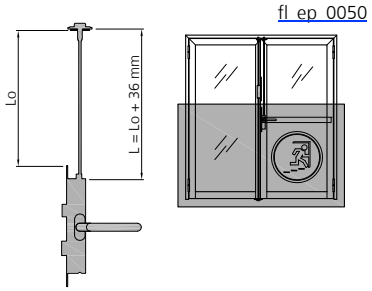

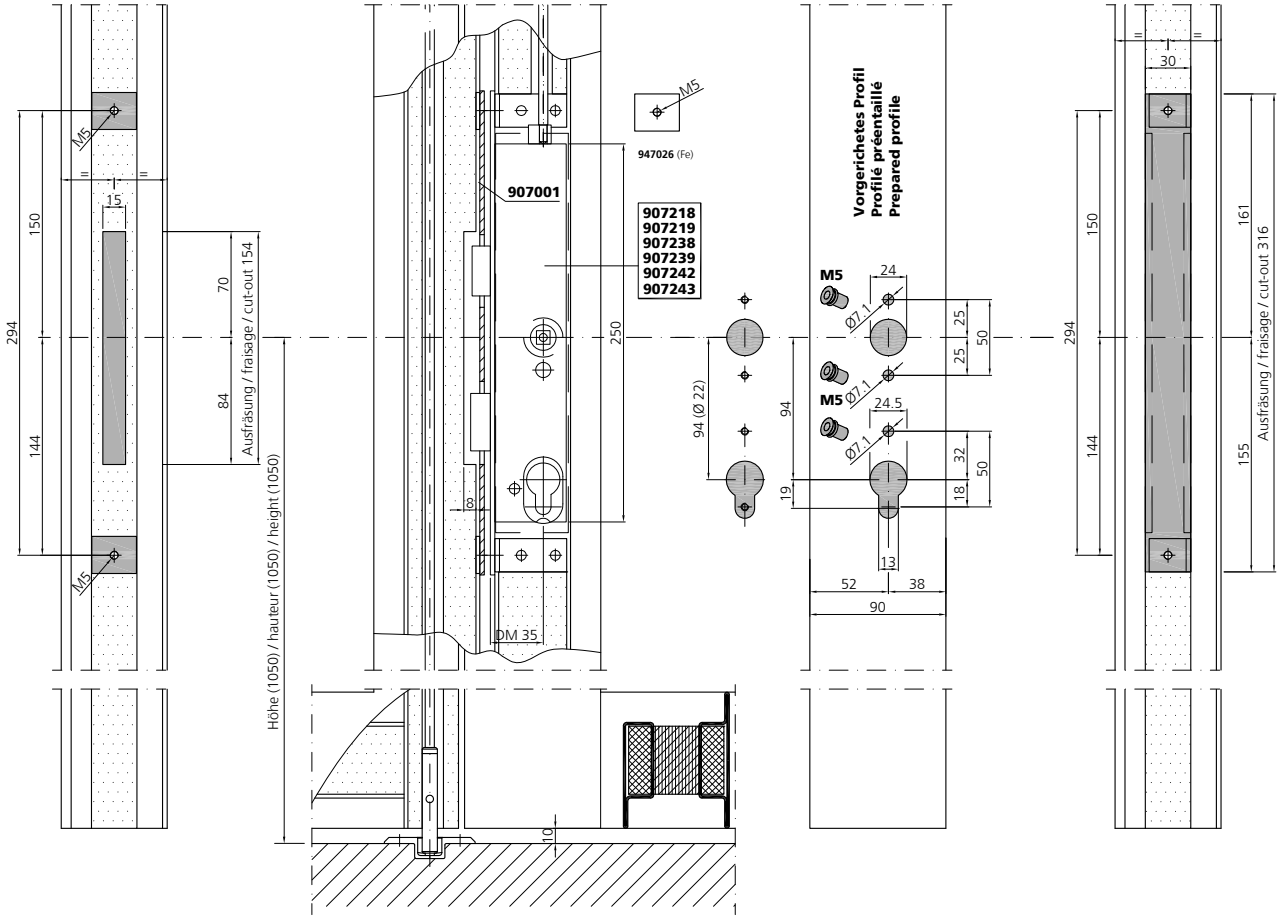

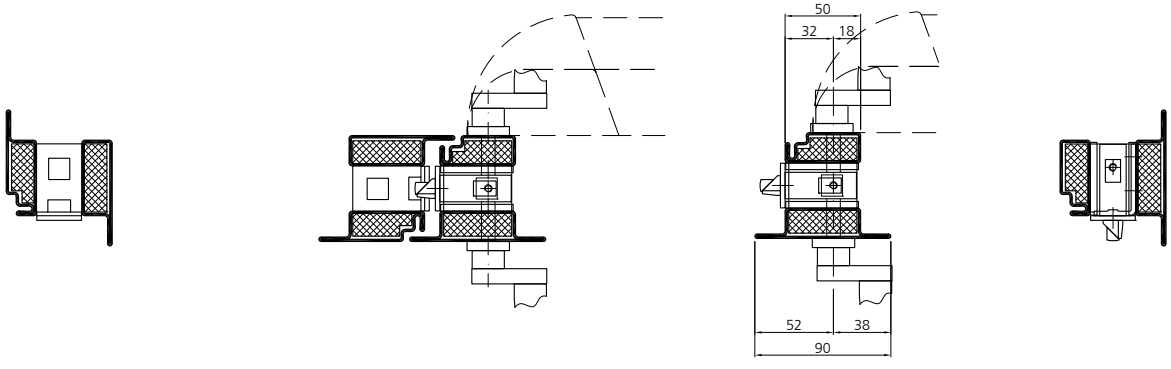

Schlosseinbau PZ
E-Öffner (957012 - 957017) und Falztreibriegel

Montage serrure CP
Ouverture électrique (957012 - 957017) et crémone à levier

Lock installation PC
E-opener (957012 - 957017) and drive bolt lock

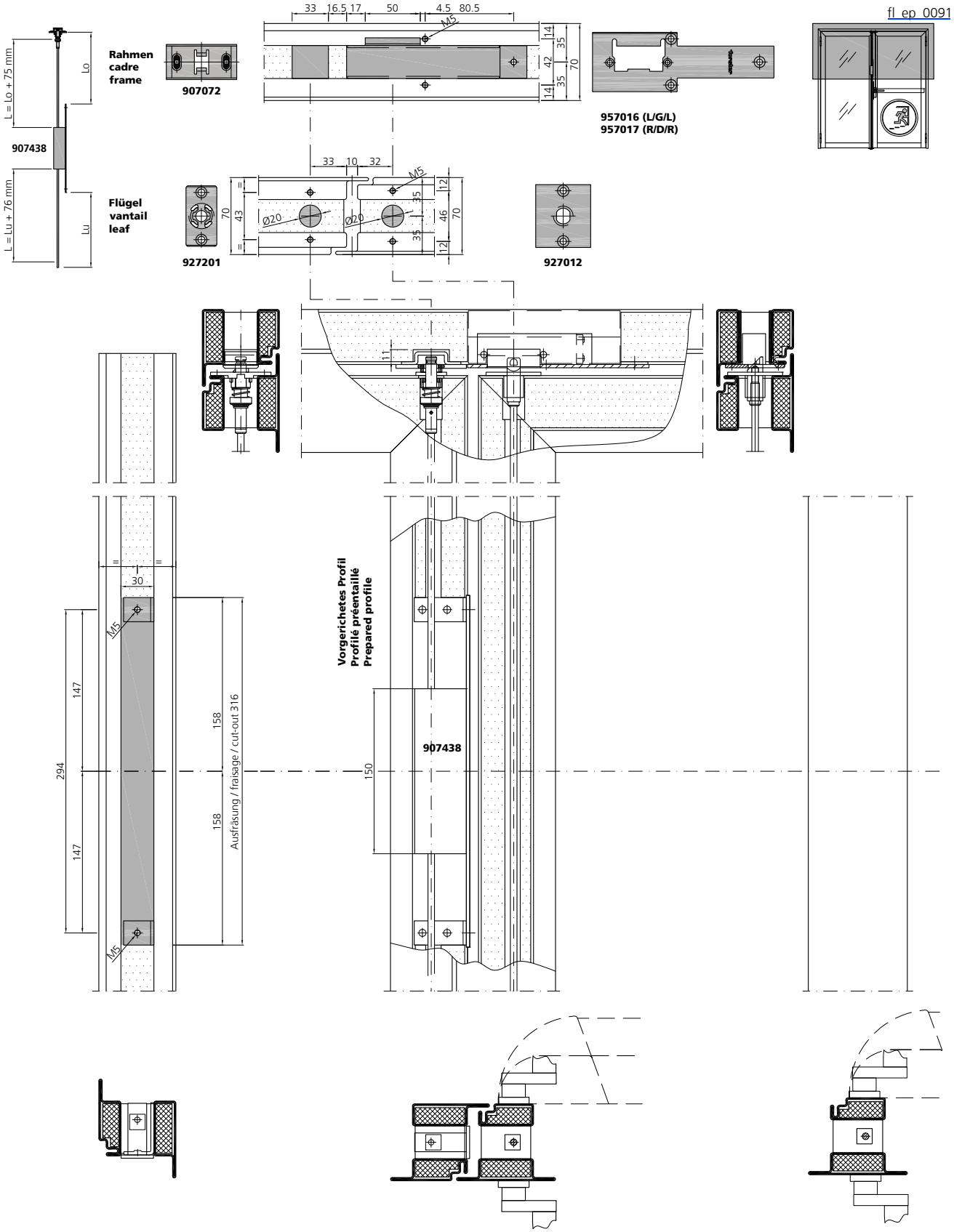

Verarbeitung Beschläge
Mise en œuvre quincaillerie
Assembly fittings

Schlosseinbau PZ
E-Öffner (957012 - 957017) und Falztreibriegel

Montage serrure CP
Ouverture électrique (957012 - 957017) et crémone à levier

Lock installation PC
E-opener (957012 - 957017) and drive bolt lock

fl_ep_0091

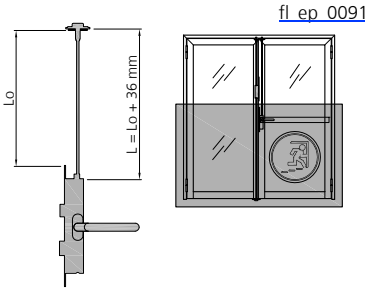

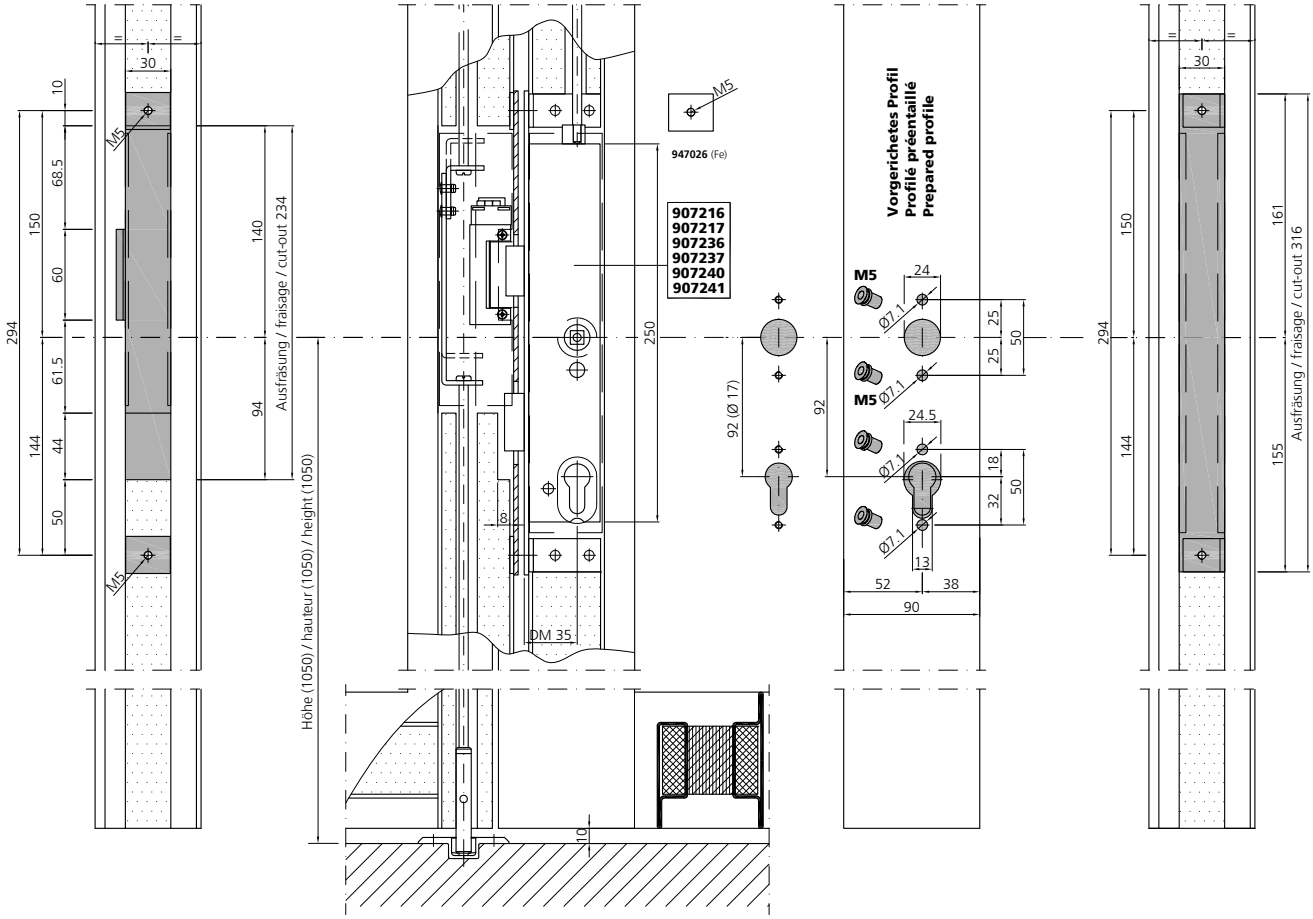

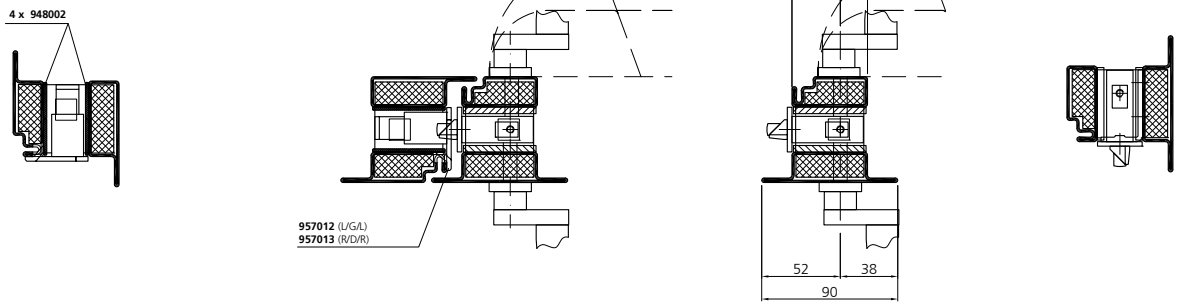

Schlosseinbau PZ
E-Öffner (957011 / 957014) und Falztreibriegel

Montage serrure CP
Ouverture électrique (957011 / 957014) et crémone à levier

Lock installation PC
E-opener (957011 / 957014) and drive bolt lock

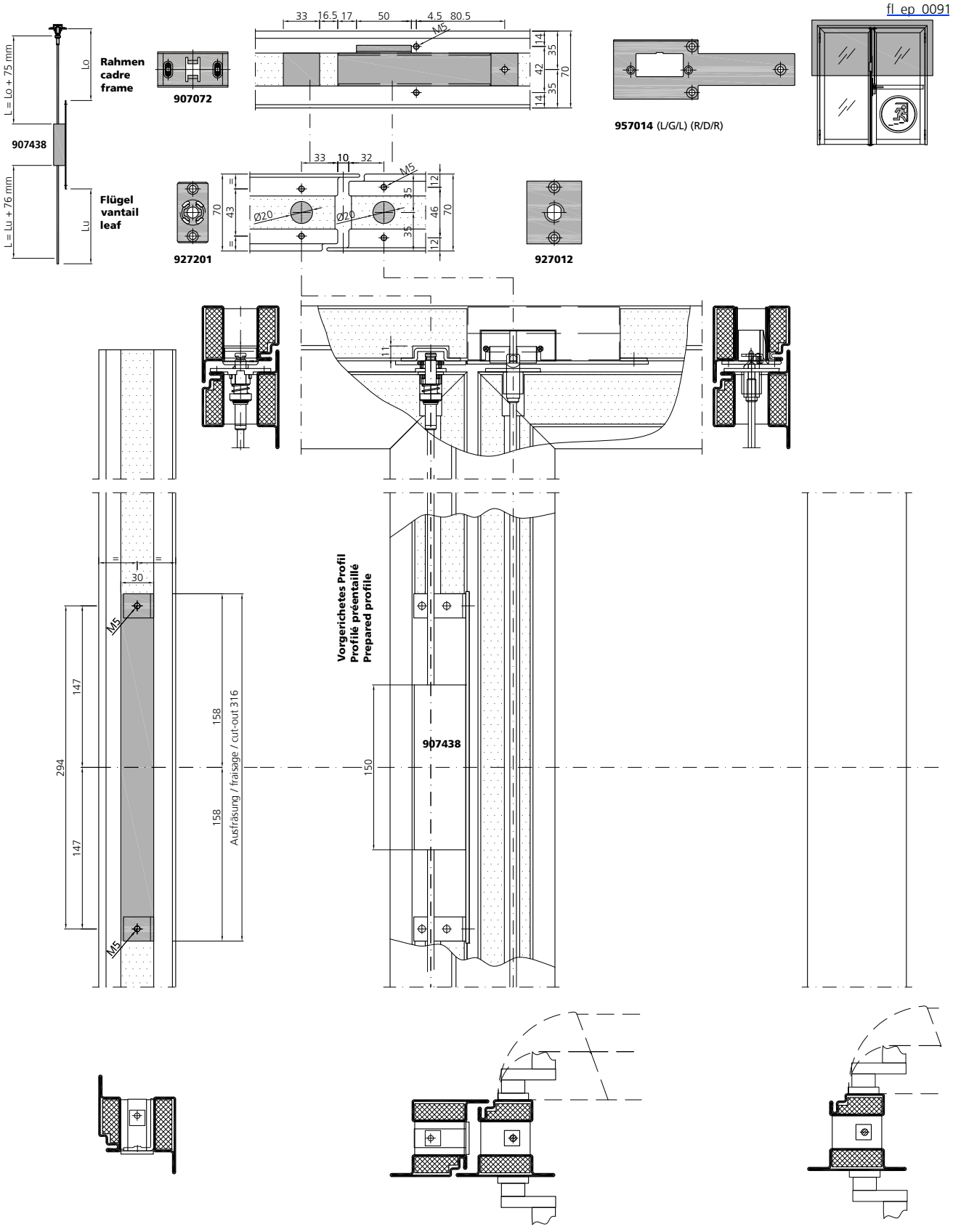

Schlosseinbau PZ
E-Öffner (957011 / 957014) und Falztreibriegel

Montage serrure CP
Ouverture électrique (957011 / 957014) et crémone à levier

Lock installation PC
E-opener (957011 / 957014) and drive bolt lock

fl_ep_0091

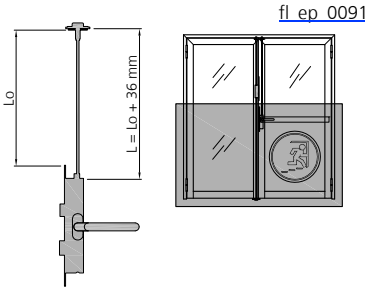

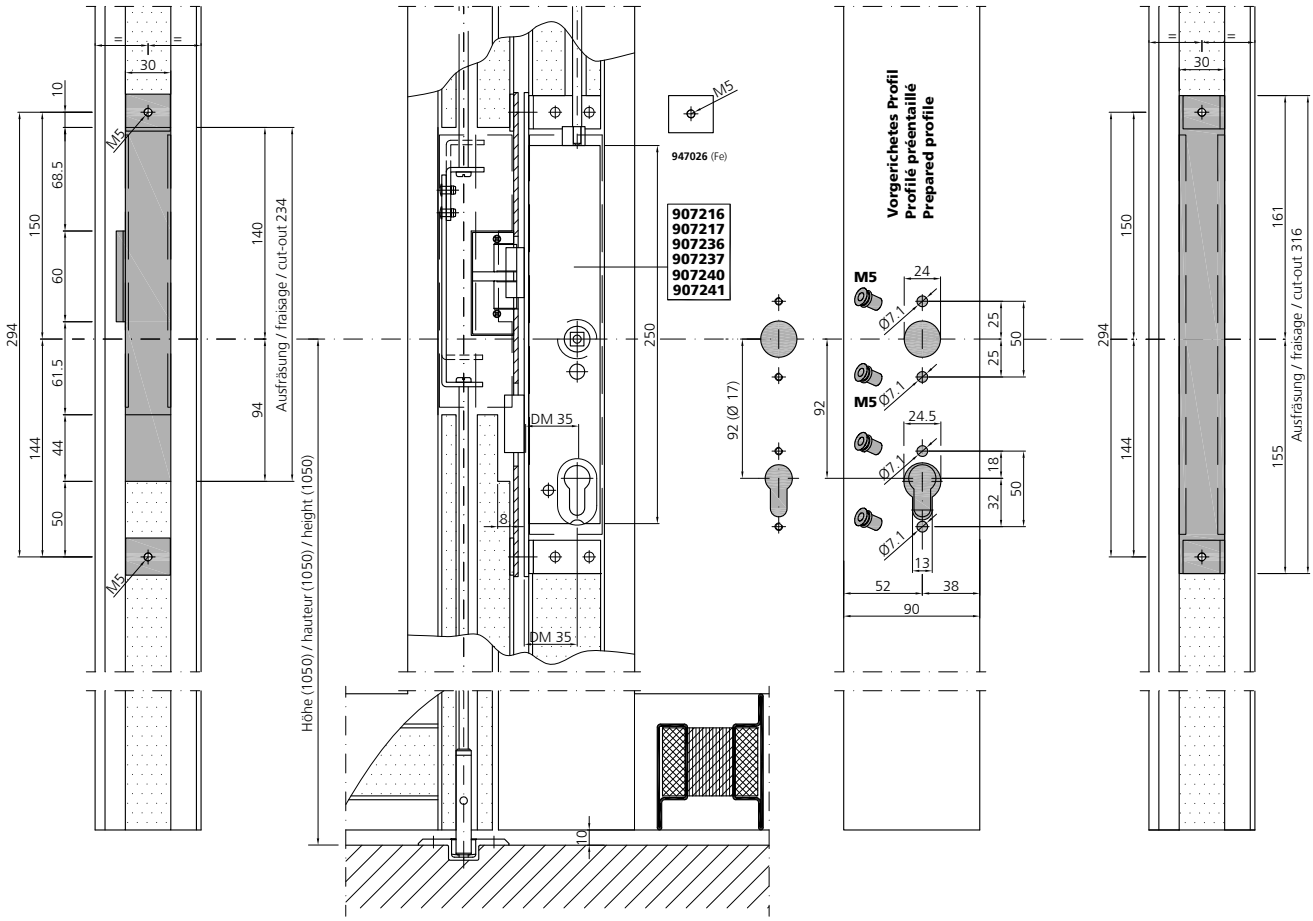

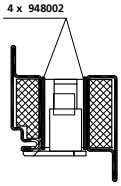

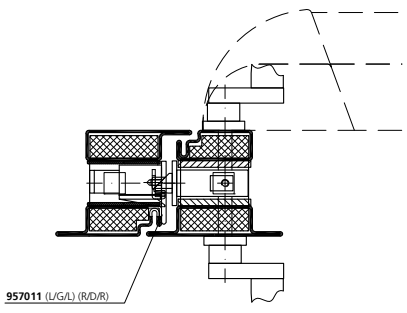

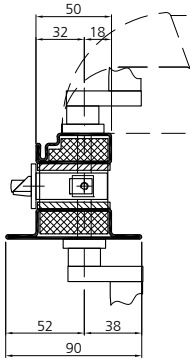

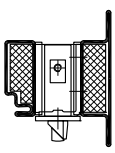

Schlosseinbau RZ
Antipanik-Gegenkasten

Montage serrure CR
Crémone anti-panique

Lock installation RC
Opposite lock anti-panic-version

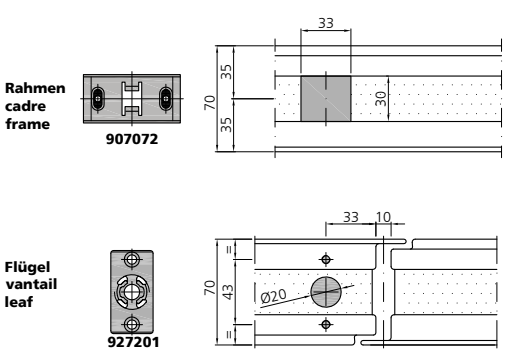

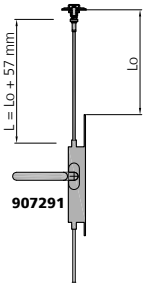

fl ep 0278

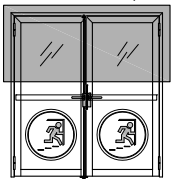

EN 179
EN 1125



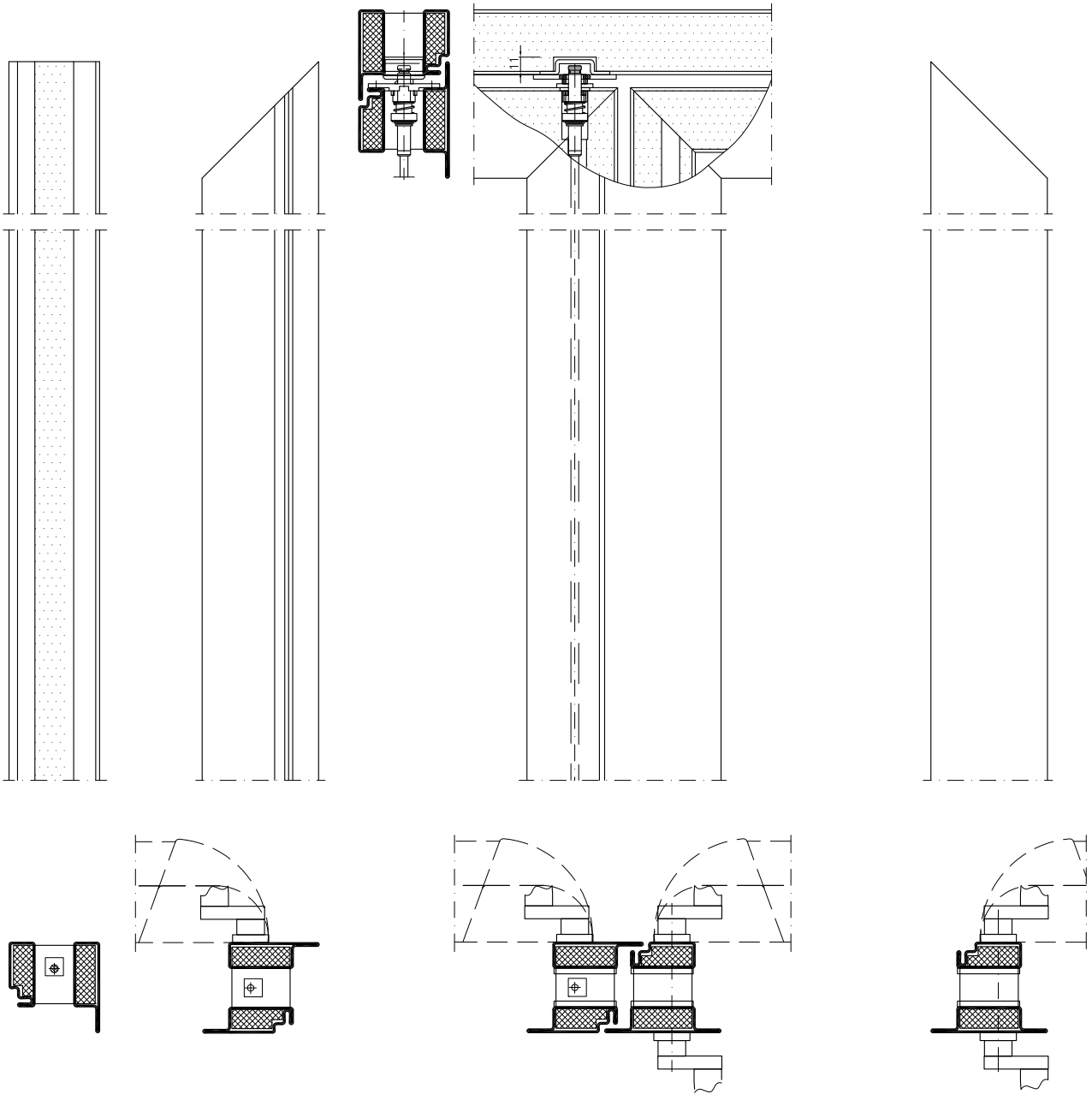

Schlosseinbau RZ
Antipanik-Gegenkasten

Montage serrure CR
Crémone anti-panique

Lock installation RC
Opposite lock anti-panic-version

fl_ep_0278

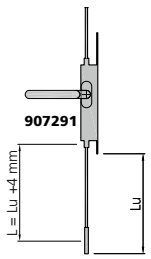

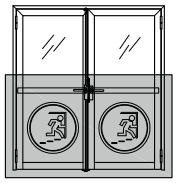

EN 179
EN 1125

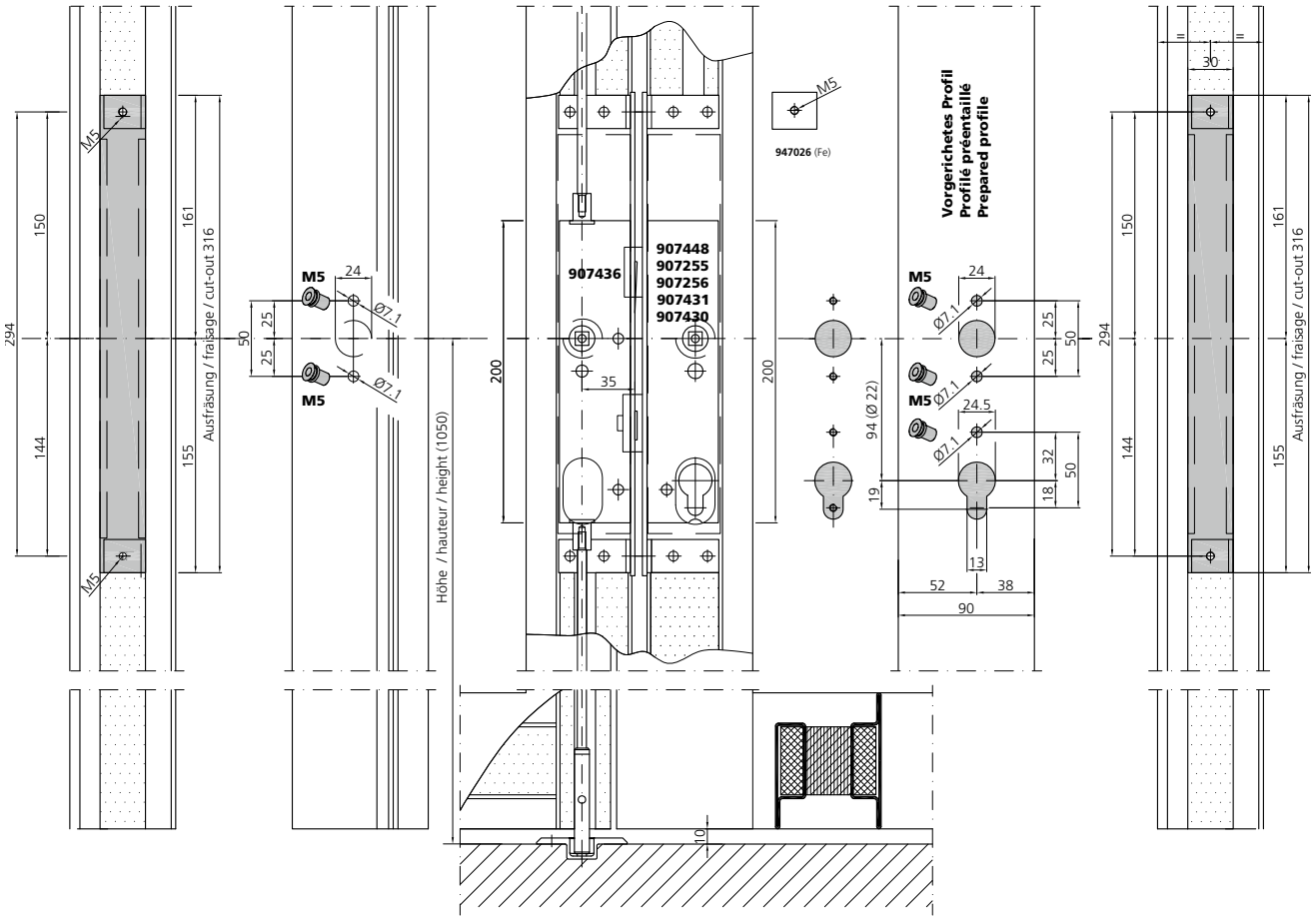

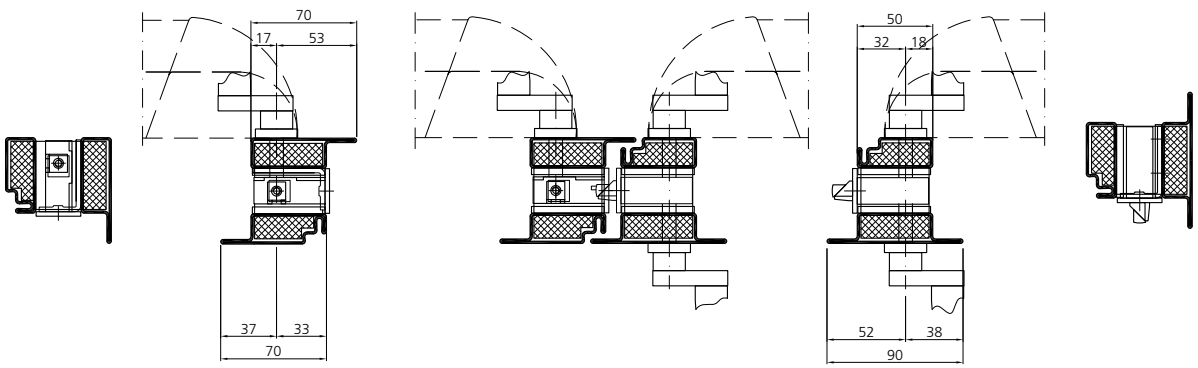

Schlosseinbau RZ
Antipanik-Gegenkasten

Montage serrure CR
Crémone anti-panique

Lock installation RC
Opposite lock anti-panic-version

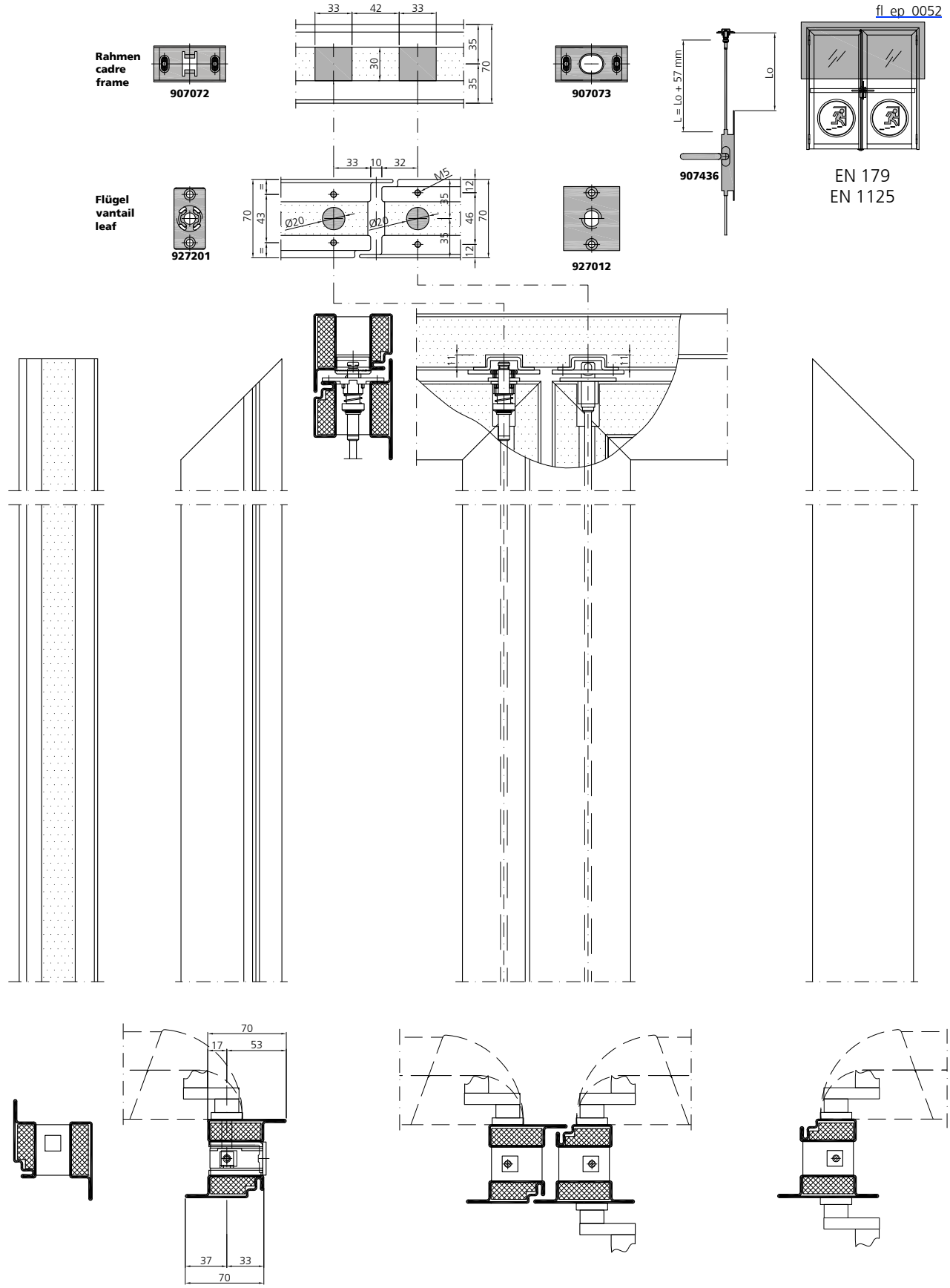

Schlosseinbau RZ
Antipanik-Gegenkasten

Montage serrure CR
Crémone anti-panique

Lock installation RC
Opposite lock anti-panic-version

fl_ep_0052

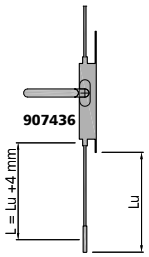

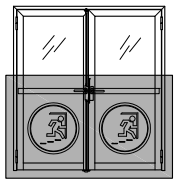

EN 179
EN 1125

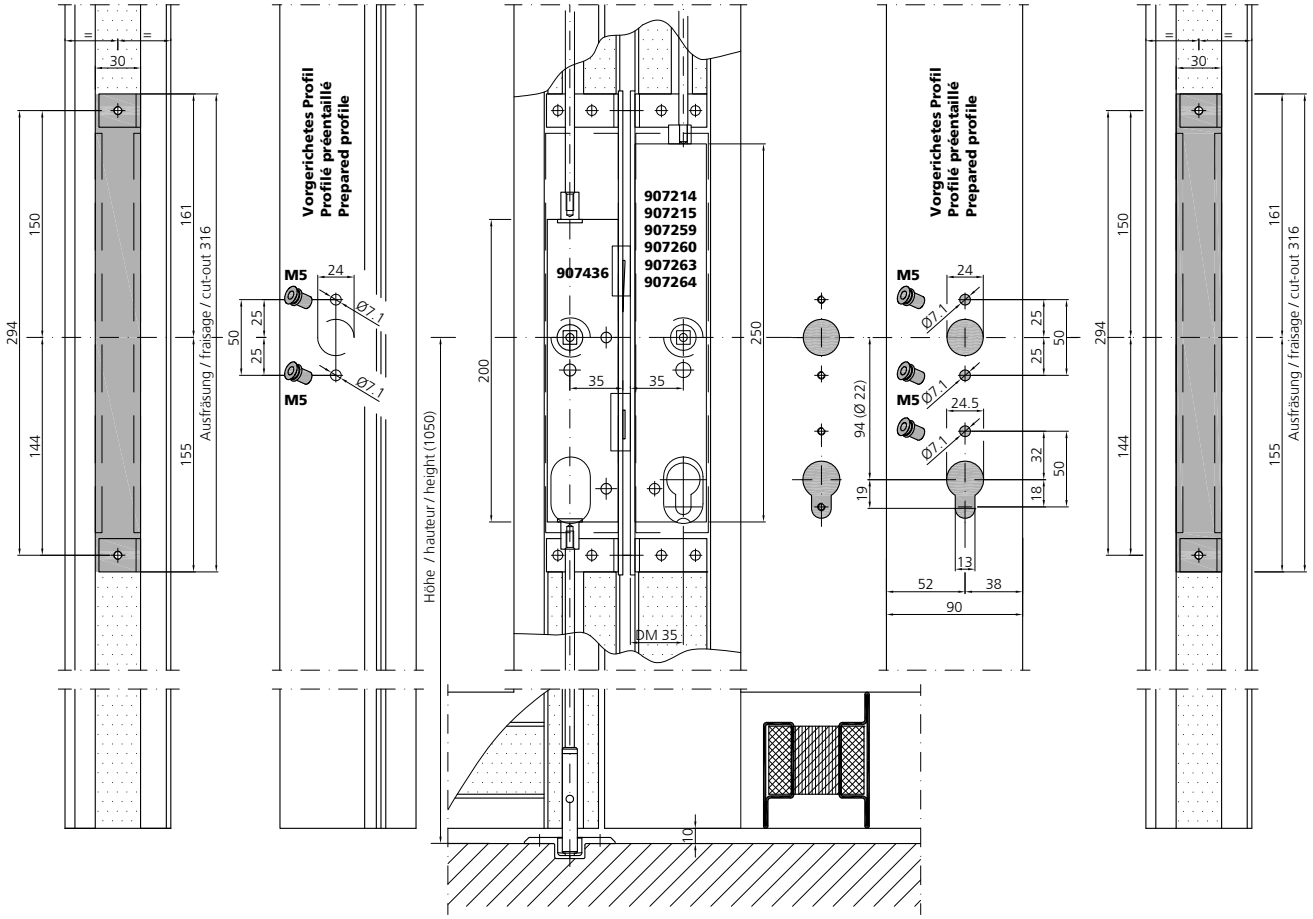

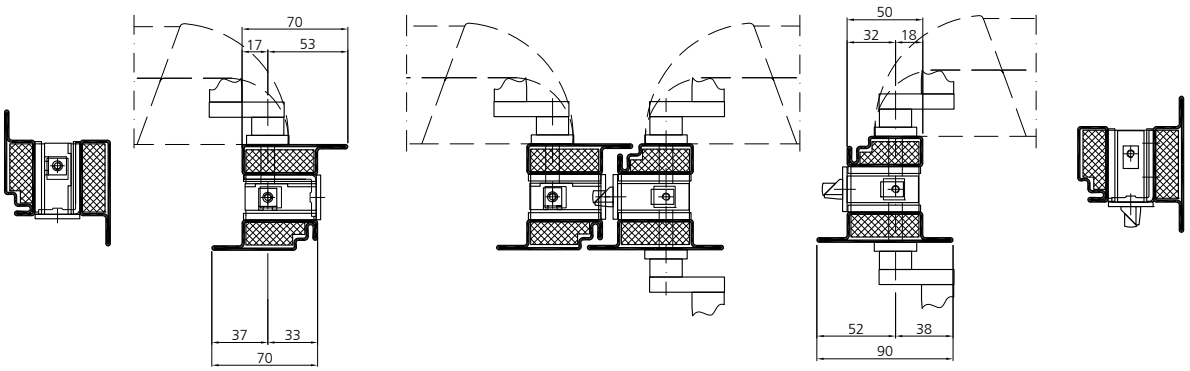

Schlosseinbau PZ
Antipanik-Gegenkasten
mit E-Öffner

Montage serrure CP
Crémone anti-panique
avec ouverture électrique

Lock installation PC
Opposite lock anti-panic-version
with E-opener

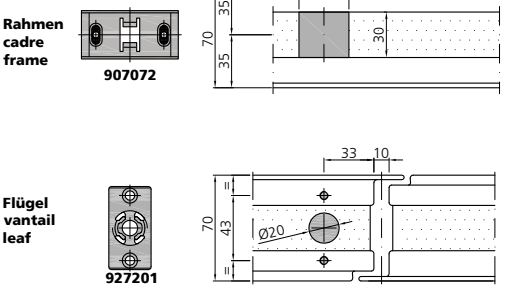

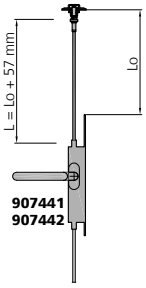

fl ep 0319

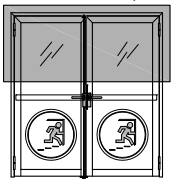

EN 179
EN 1125

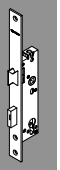

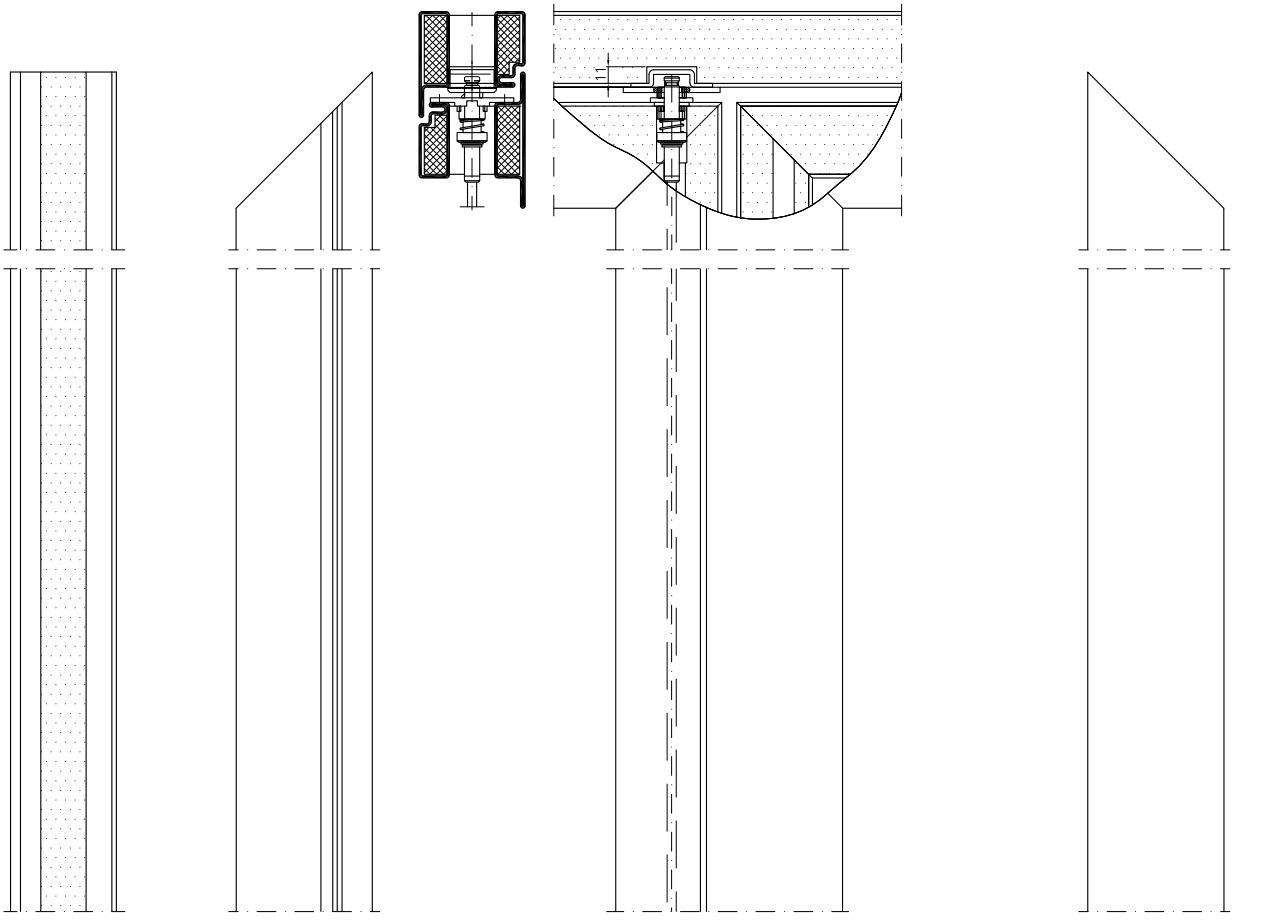

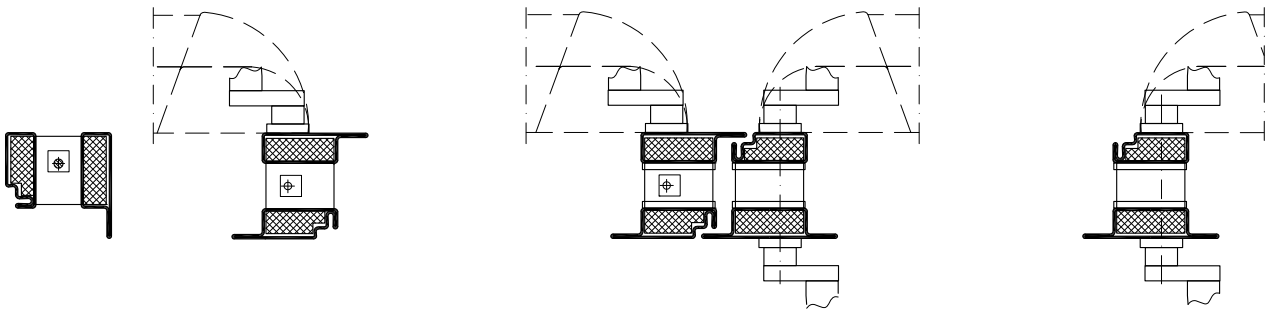

Schlosseinbau PZ
Antipanik-Gegenkasten
mit E-Öffner

Montage serrure CP
Crémone anti-panique
avec ouverture électrique

Lock installation PC
Opposite lock anti-panic-version
with E-opener

fl_ep_0319

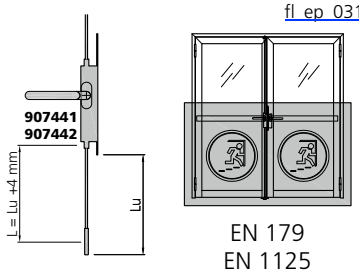

EN 179
EN 1125

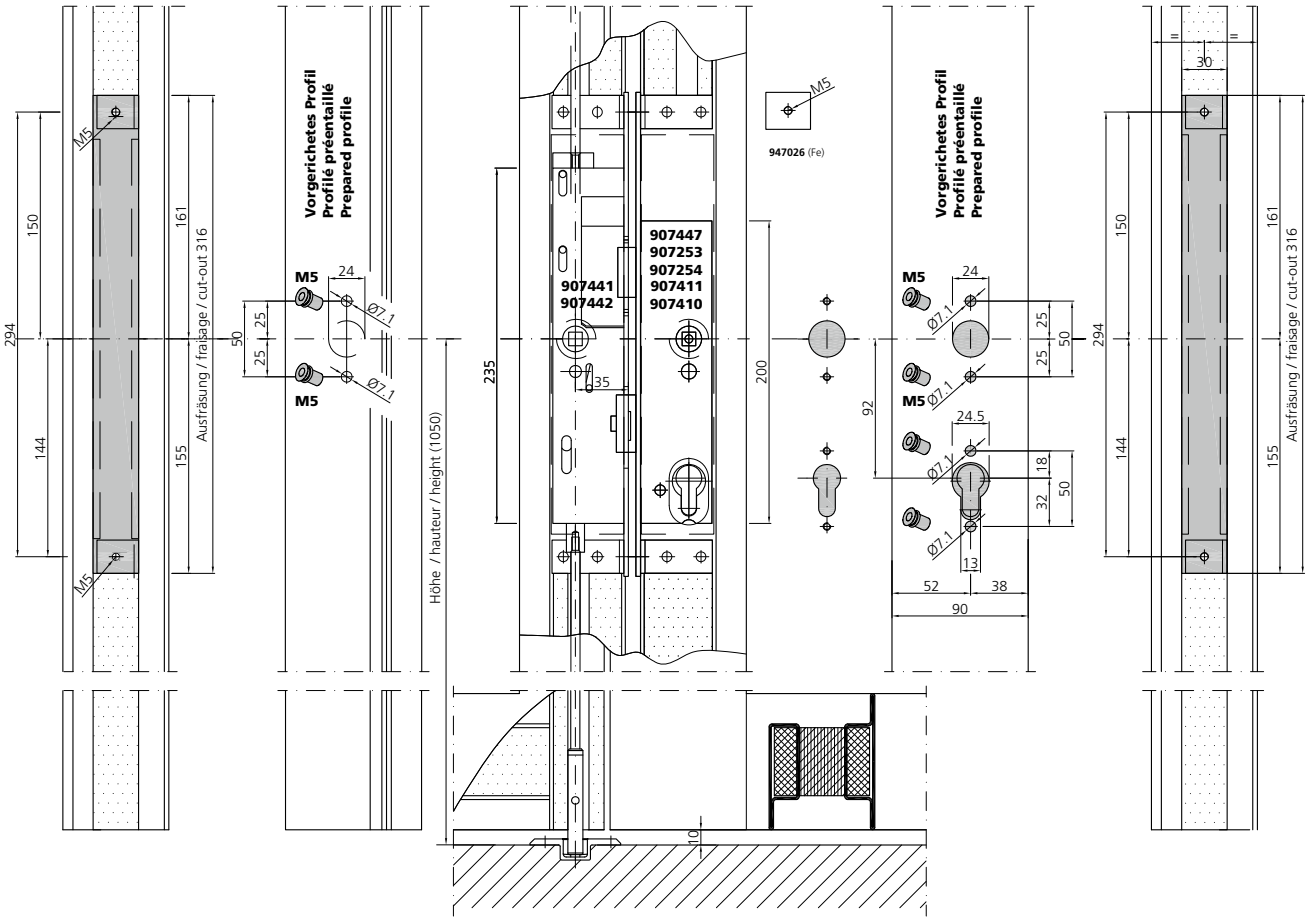

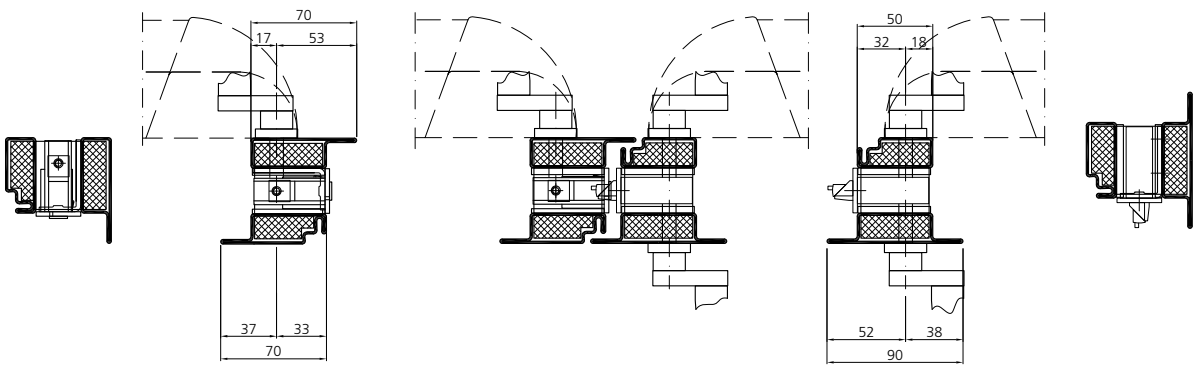

Verarbeitung Beschläge
Mise en œuvre quincaillerie
Assembly fittings

Schlosseinbau RZ
Antipanik-Gegenkasten
mit E-Öffner (957016 / 957017)

Montage serrure CR
Crémone anti-panique
avec ouverture électrique
(957016 / 957017)

Lock installation RC
Opposite lock anti-panic-version
with E-opener (957016 / 957017)

fl_ep_0269

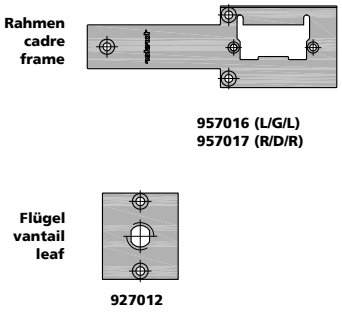

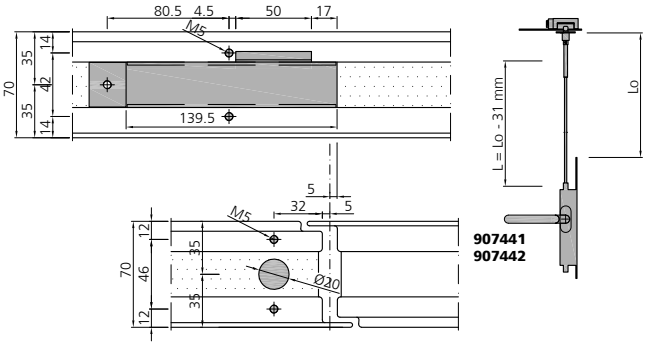

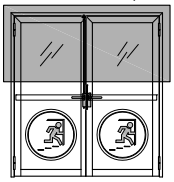

EN 179
EN 1125

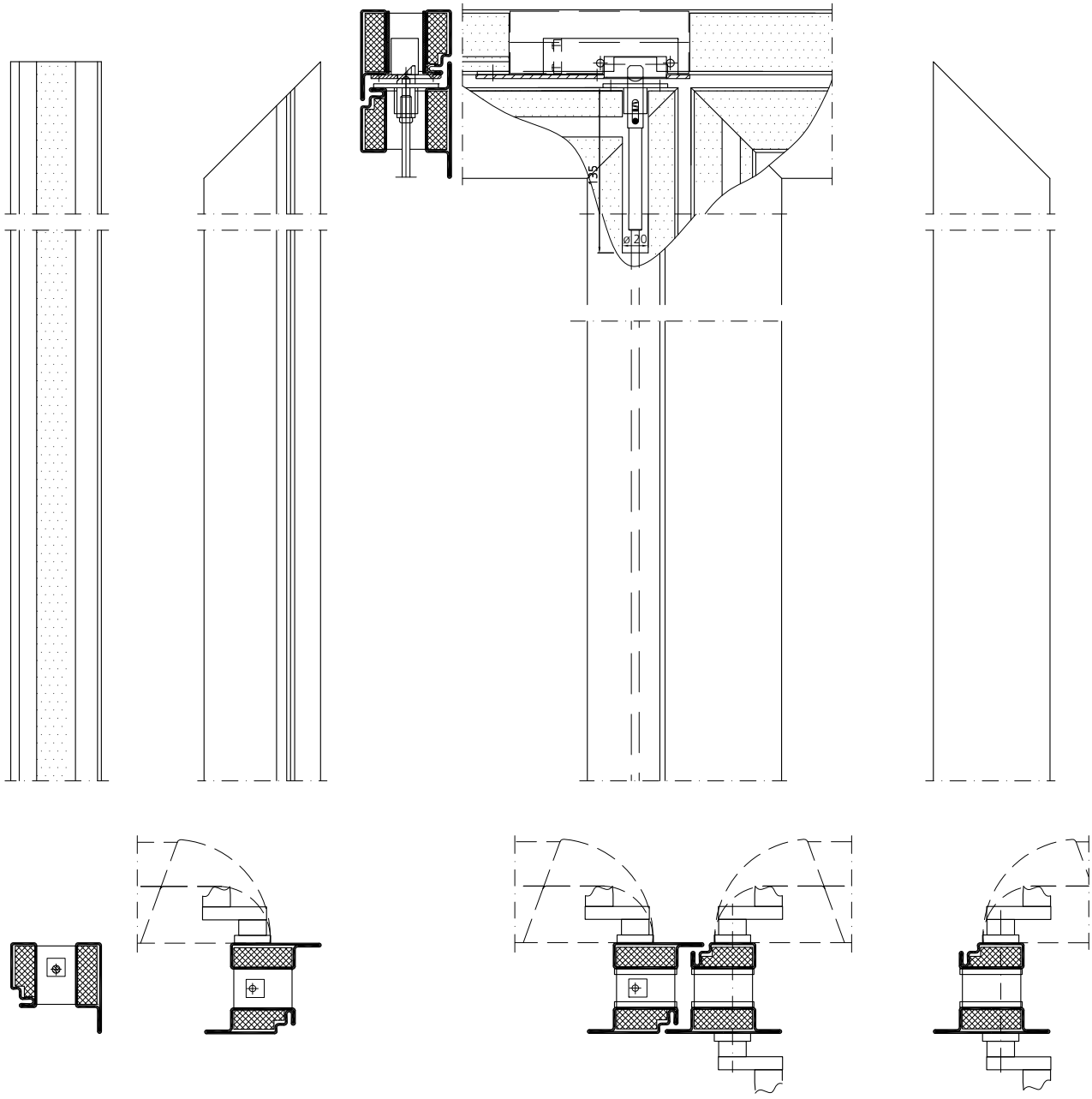

Schlosseinbau RZ
Antipanik-Gegenkasten
mit E-Öffner (957016 / 957017)

Montage serrure CR
Crémone anti-panique
avec ouverture électrique
(957016 / 957017)

Lock installation RC
Opposite lock anti-panic-version
with E-opener (957016 / 957017)

fl_ep_0269

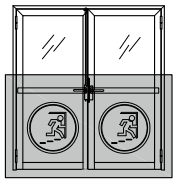

EN 179
EN 1125

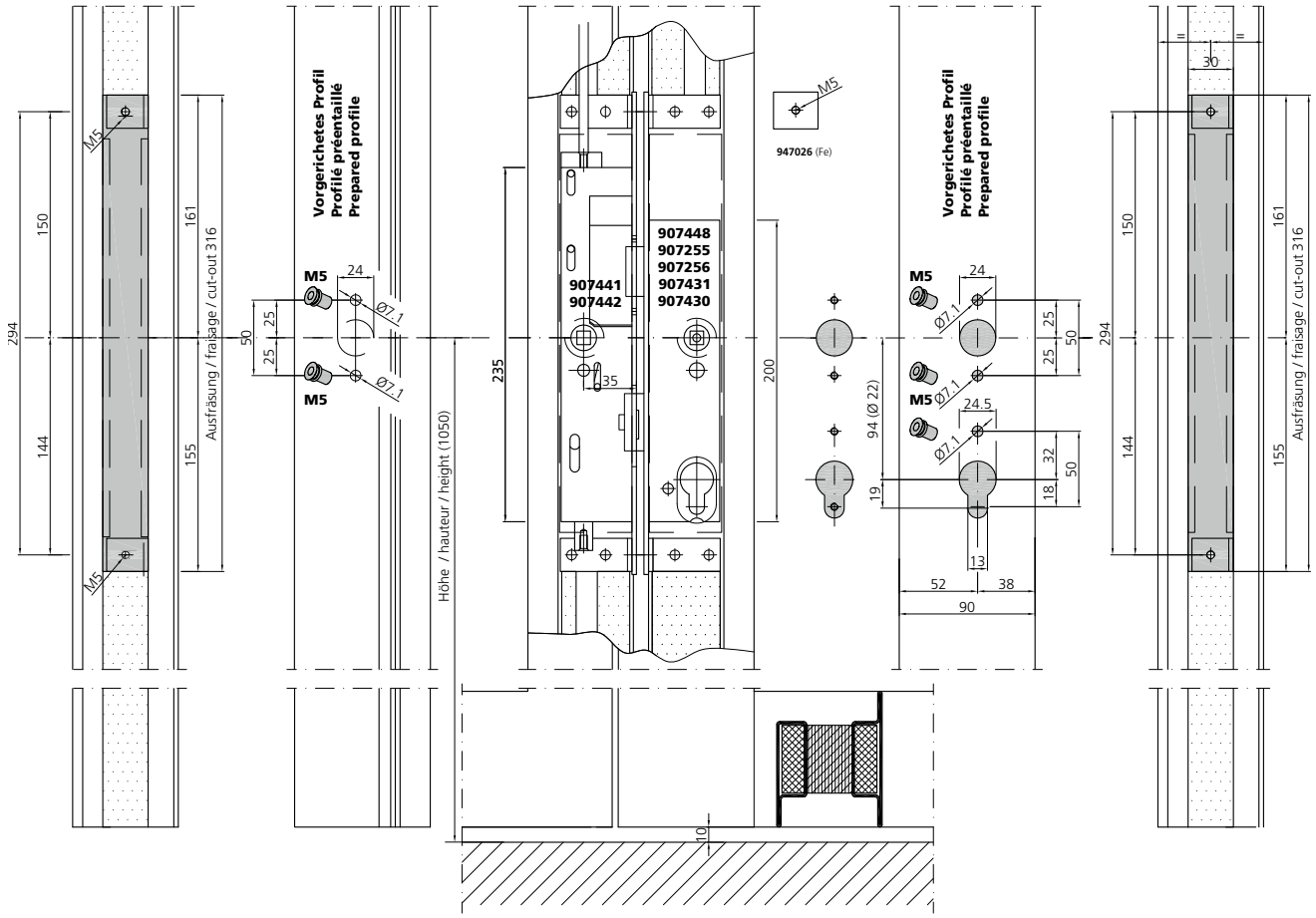

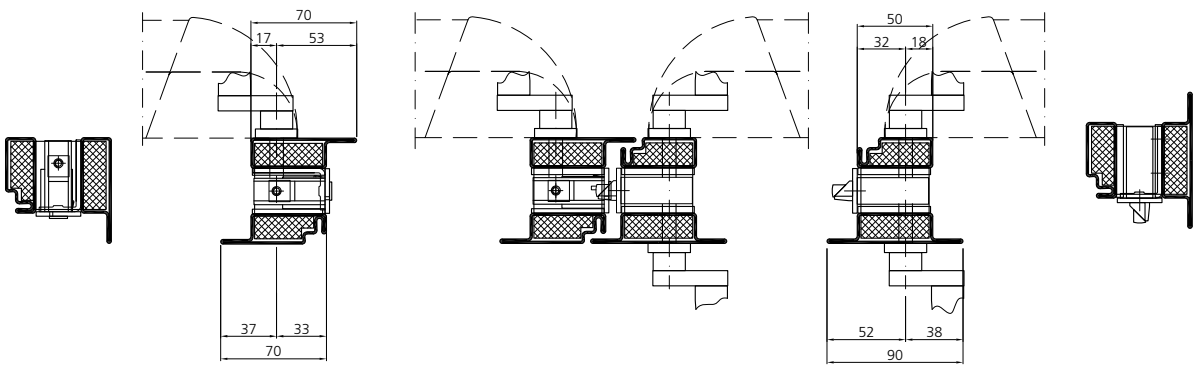

Verarbeitung Beschläge
Mise en œuvre quincaillerie
Assembly fittings

06/18

Zuschnitt für Zusatzverriegelung nach oben

Débitage pour verrouillage supplémentaire vers le haut

Cutting for supplementary top shootbolt

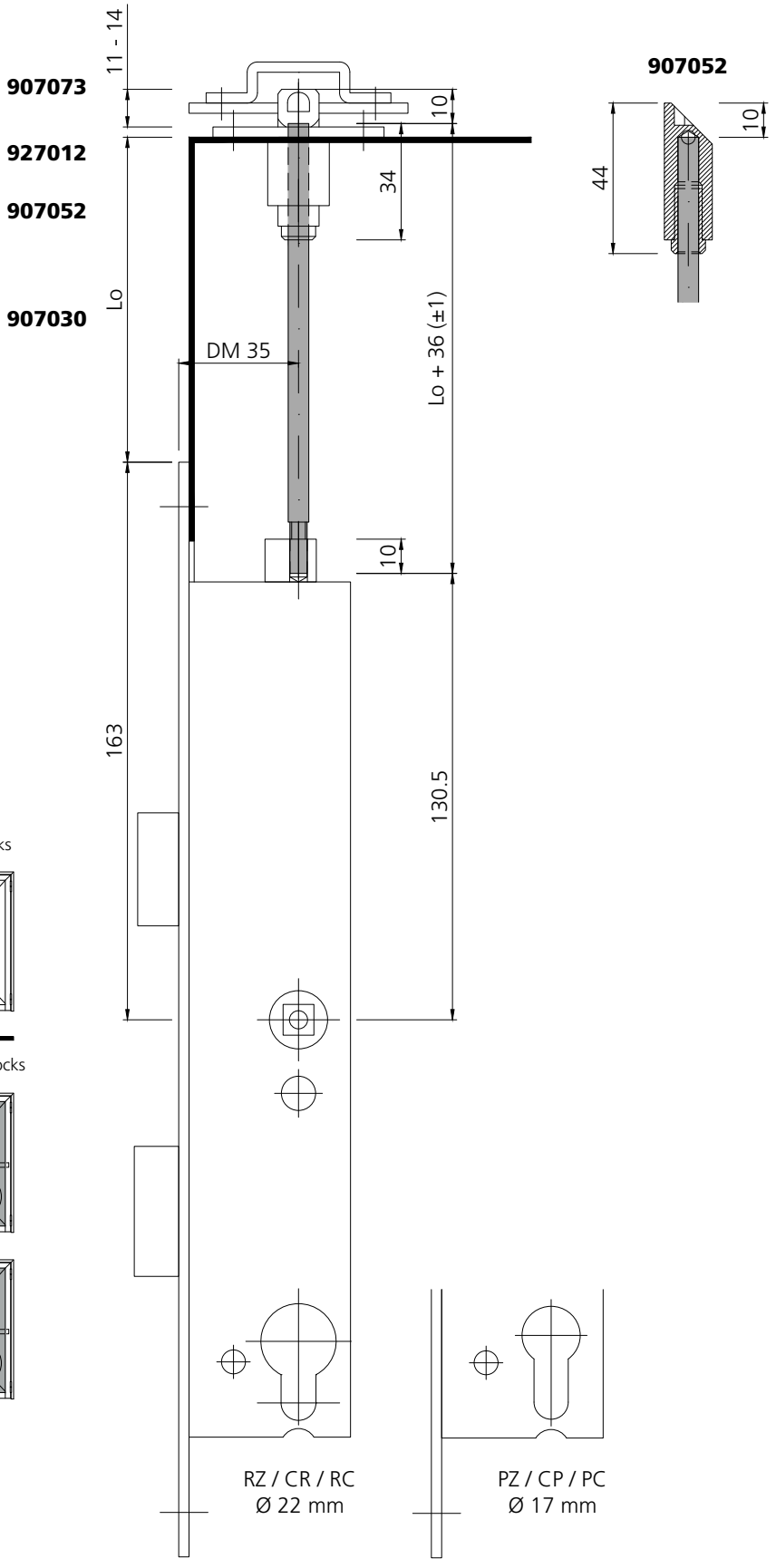

Standard Schlösser / fermetures standards / standard locks

907232 - 907235
907216 - 907219

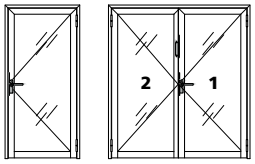

Anti-Panik Schlösser / fermetures anti-paniques / panic locks

907236 - 907243
907216 - 907219

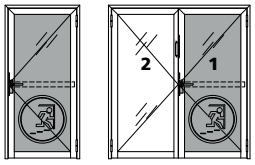

907257 - 907264
907212 - 907215

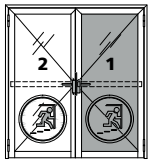

Zuschnitt für Standflügelverriegelung 907438

Débitage pour verrouillage du vantail semi-fixe 907438

Cutting for inactive leaf lock 907438

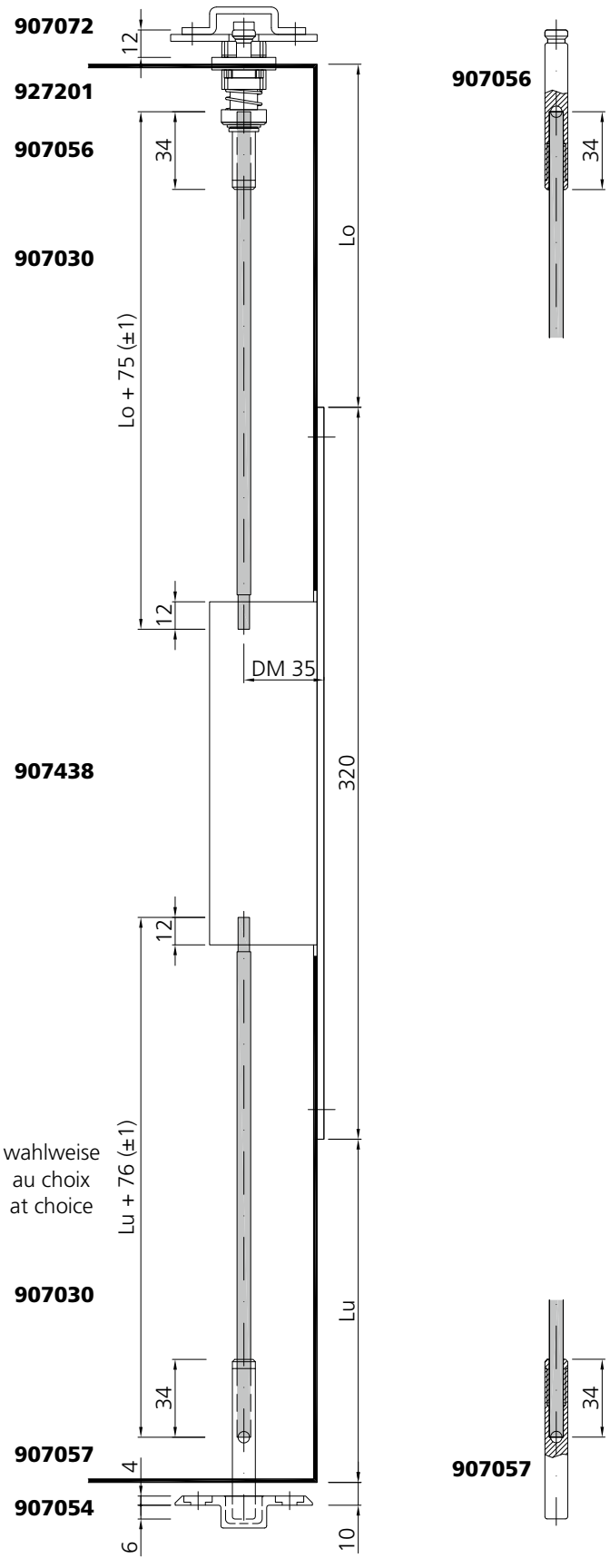

Selbstverriegelndes Falztreibriegel-Schloss
Crémone à levier avec verrouillage automatique
Self-locking drive bolt lock

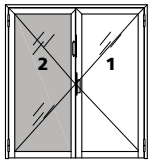

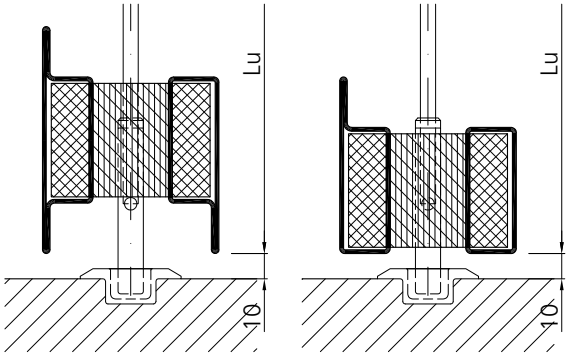

Zuschnitt für Standflügelverriegelung für 907438

Débitage pour verrouillage du vantail semi-fixe pour 907438

Cutting for inactive leaf lock for 907438

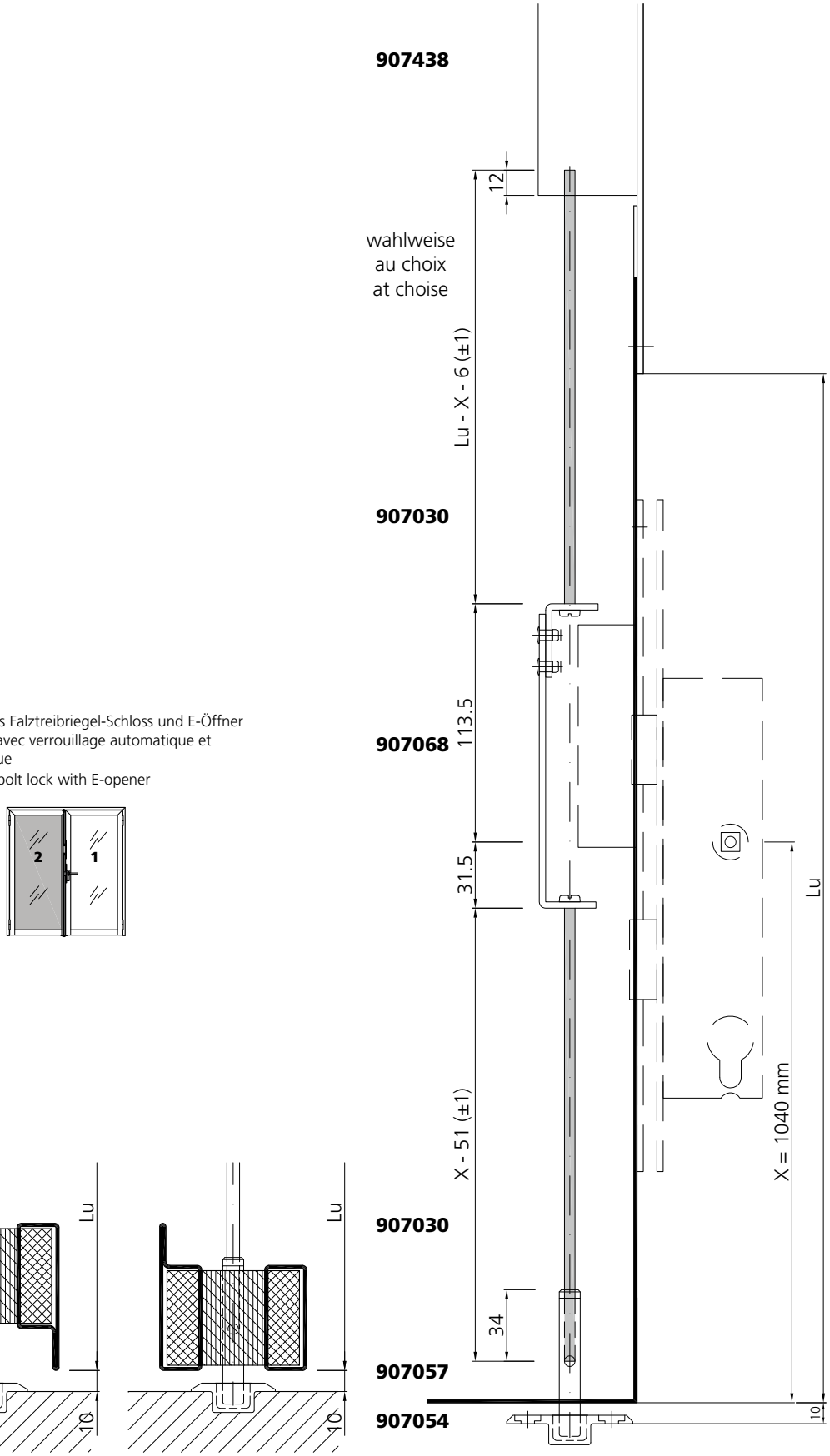

Selbstverriegelndes Falztreibriegel-Schloss und E-Öffner
Crémone à levier avec verrouillage automatique et ouverture électrique
Self-locking drive bolt lock with E-opener

Zuschnitt für Standflügelverriegelung 907436

Débitage pour verrouillage du vantail semi-fixe 907436

Cutting for inactive leaf lock 907436

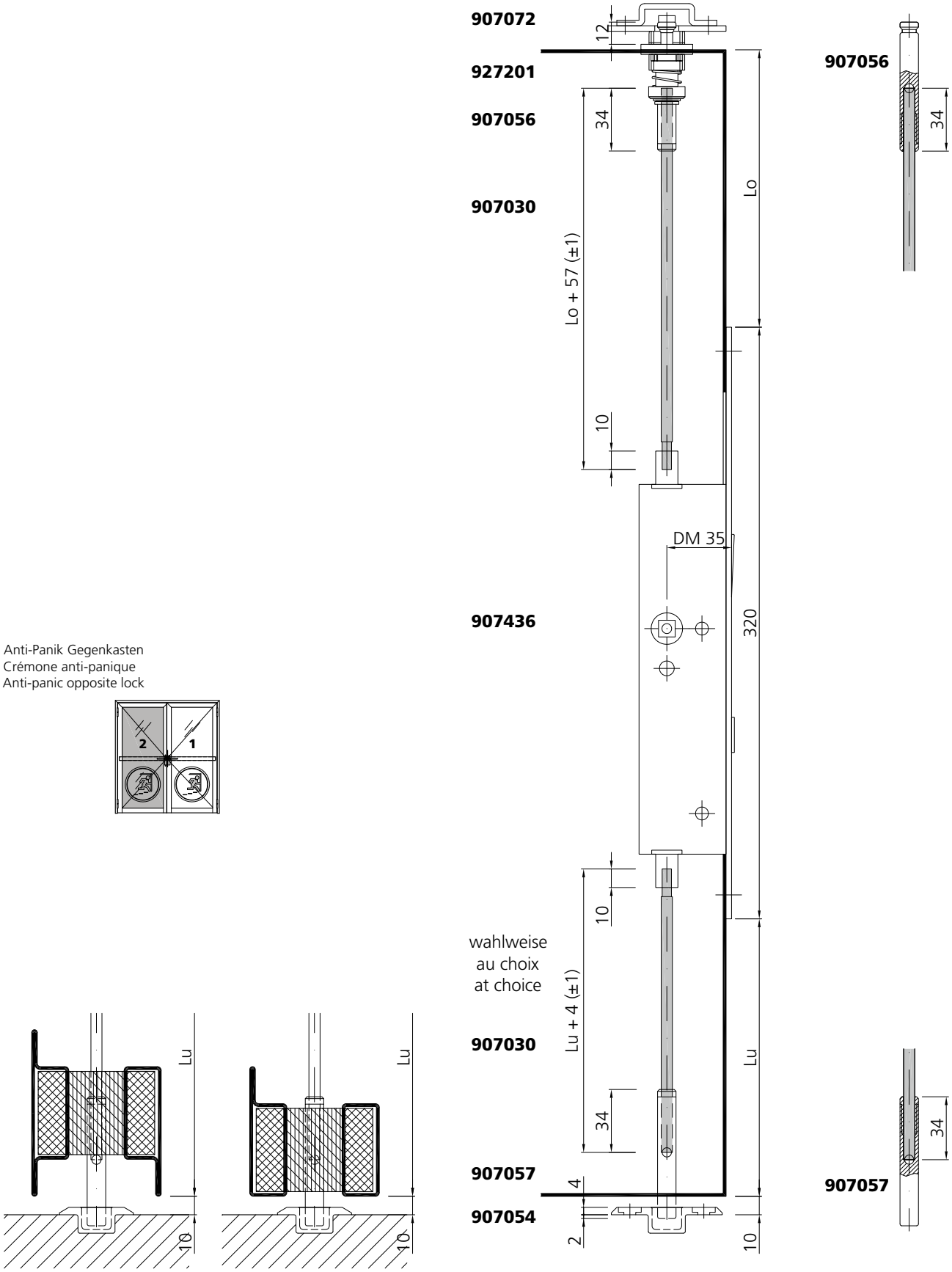

Zuschnitt für Standflügelverriegelung (907441/907442)

Débitage pour verrouillage du vantail semi-fixe pour (907441/907442)

Cutting for inactive leaf lock (907441/907442)

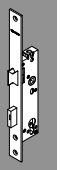

907072

927201

907056

907030

907441
907442

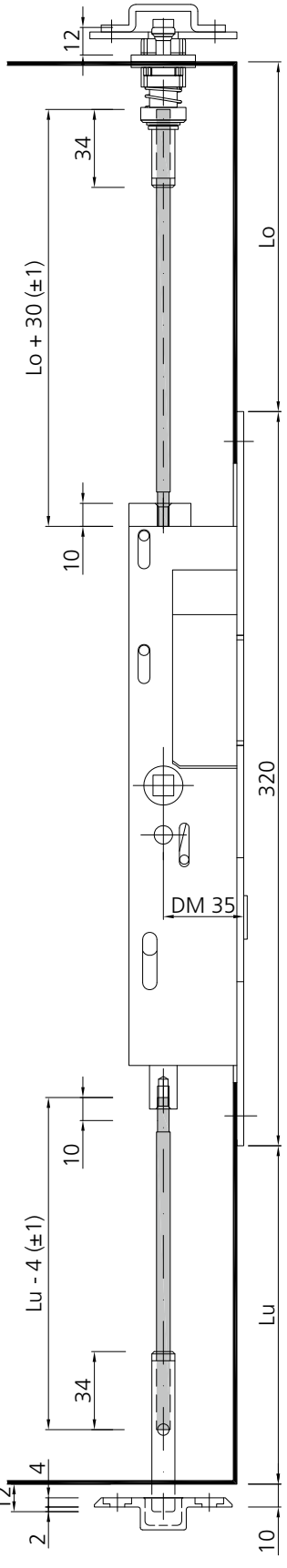

907056

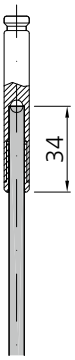

907057

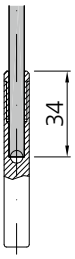

Anti-Panik Gegenkasten mit E-Öffner
Crémone anti-panique avec ouverture électrique
Anti-panic opposite lock with E-opener

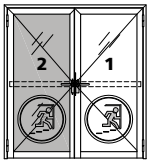

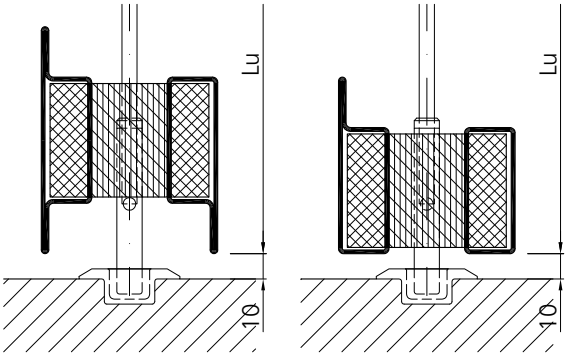

Zuschnitt für Standflügelverriegelung (907441/907442)

Débitage pour verrouillage du vantail semi-fixe pour (907441/907442)

Cutting for inactive leaf lock (907441/907442)

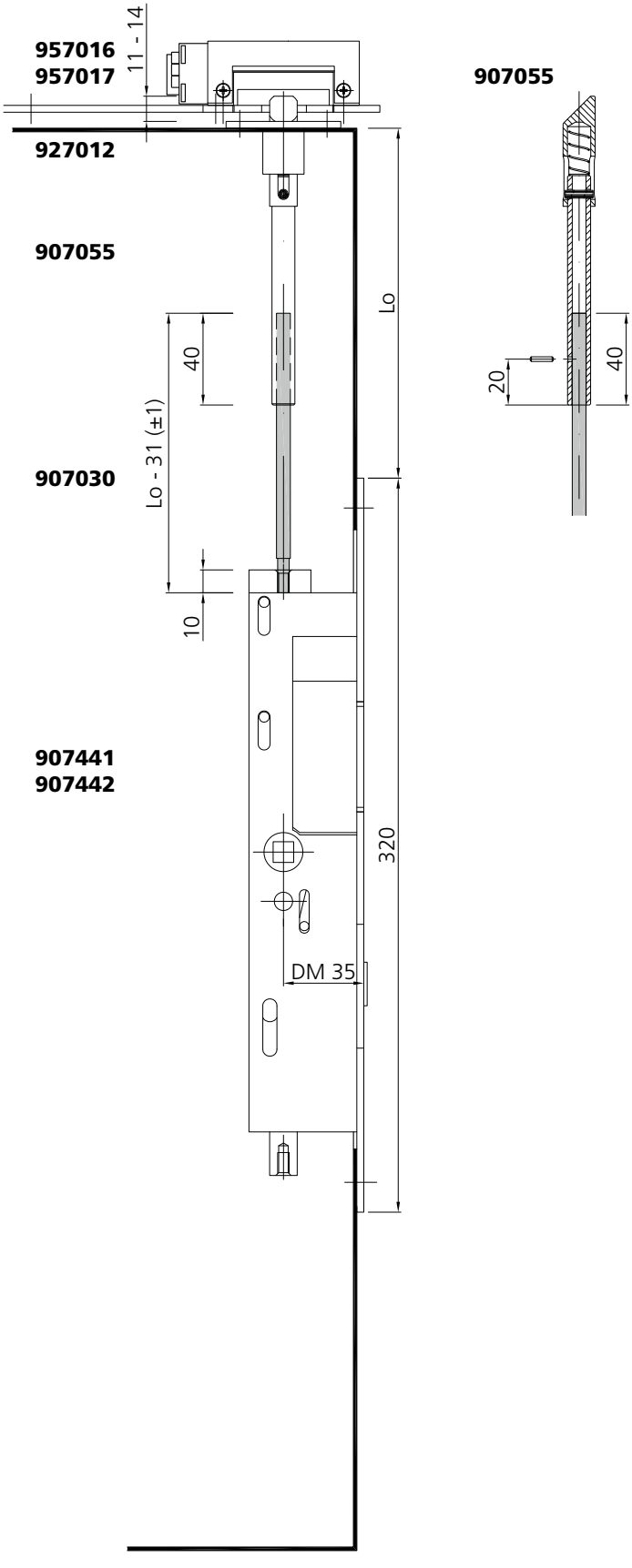

Anti-Panik Gegenkasten mit E-Öffner
Crémone anti-panique avec ouverture électrique
Anti-panic opposite lock with E-opener

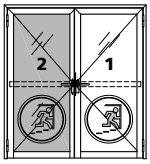

Stangenführung Lage

Positionnement du guide de tringle de verrouillage

Rod guide position

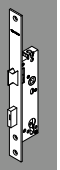

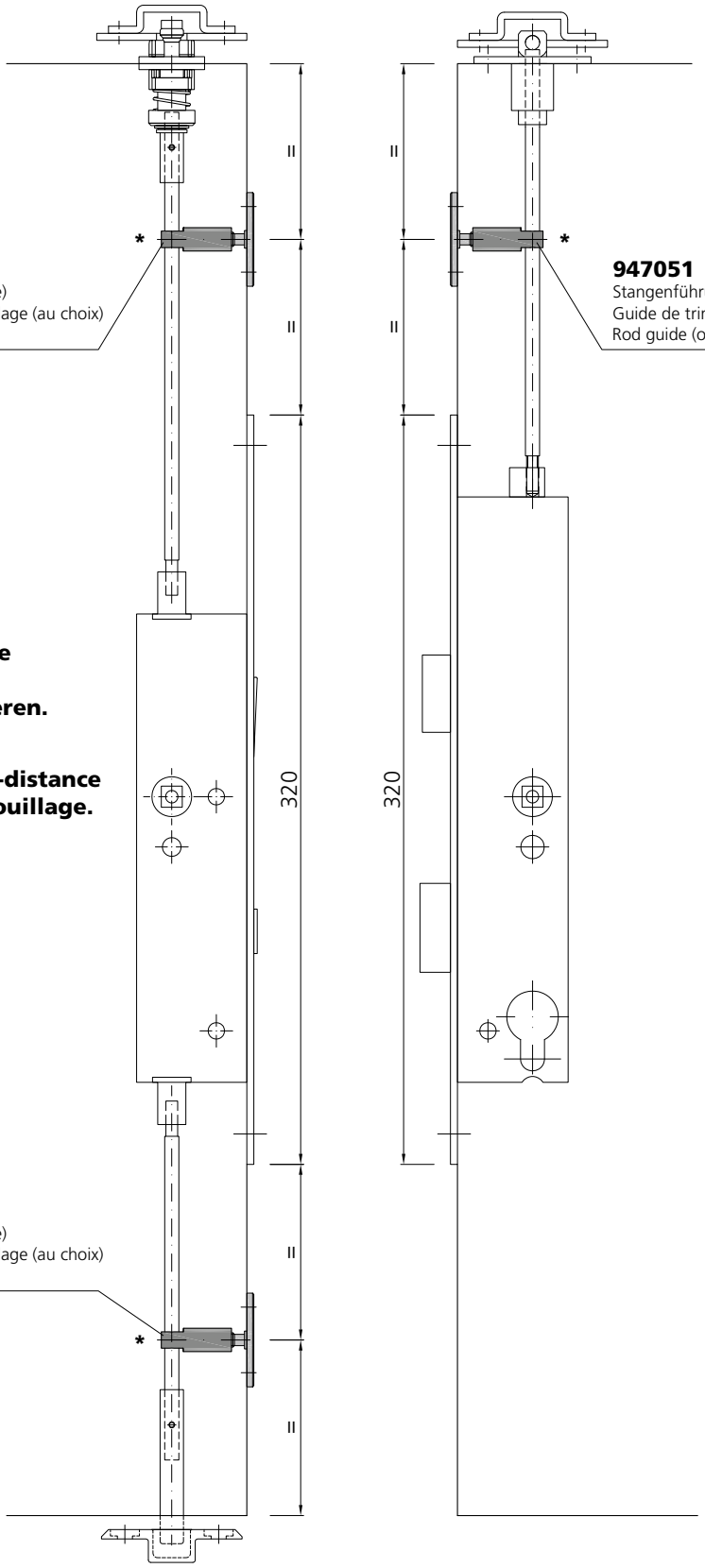

*** Wahlweise pro Stange 1 Stangenführung in Stangenmitte montieren.**

*** Au choix par tige monter le guide à mi-distance sur la tringle de verrouillage.**

*** Optionally per rod install 1 rod guide in the middle.**

Stangeführung Einbau

Montage du guide de tringle de verrouillage

Rod guide installation

1 Bohrung und Gewinde herstellen
Percer les trous et tarauder
Fabricate hole and thread

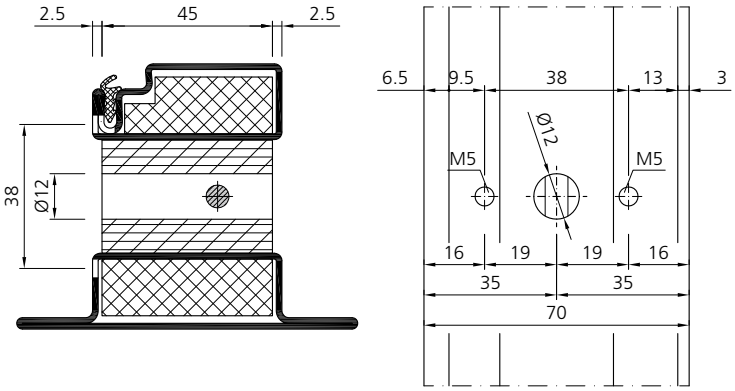

2 Stangenführung auseinander drehen und über die Stange drücken.
Desserer le guide et pousser sur la tige.
Unscrew the rod guide and push over the rod.

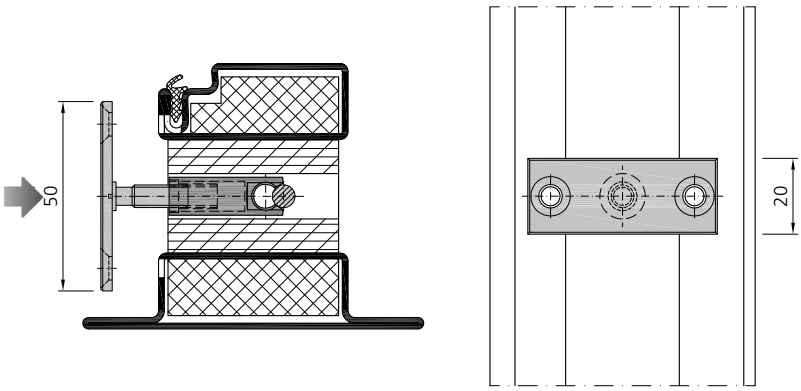

3 Halteplatte bis zum Anschlag eindrehen, so dass Stange in einer Achse bleibt (nicht verbiegen).
Vissez la plaque jusqu'à l'arrêt. La tige doit rester dans l'axe (ne pas plier).
Screw the mounting plate onto the profile, rod must remain in the axis (avoid bending).

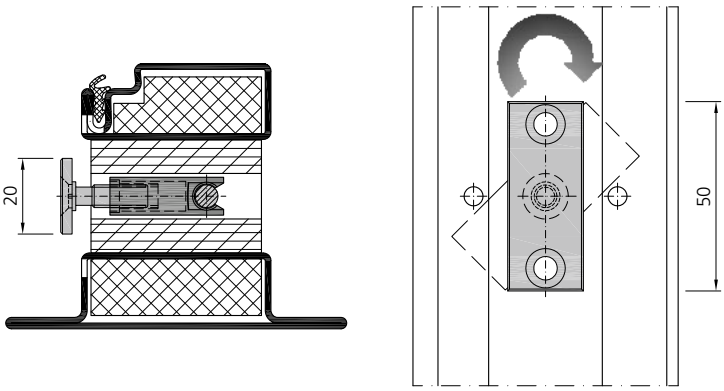

4 Stangenführung verschrauben (Torx M5 x 10 mm) und Funktionskontrolle. Gegebenenfalls Dichtung im Bereich um Schraube ausklinken.
Visser la plaque avec Torx M5 x 10 mm, contrôler le fonctionnement. Si nécessaire, déclipser le joint au niveau de la vis.
Screw the rod guide together (Torx M5 x 10 mm), control function. Notch out the seal in the screw area if necessary.

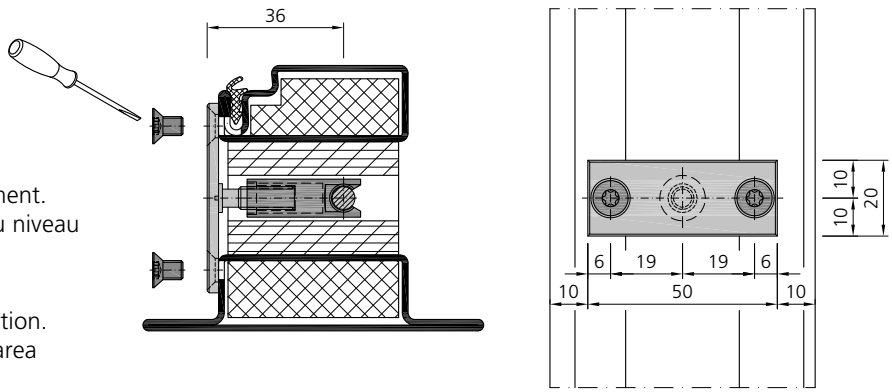

Einbau Drücker RZ / PZ

Montage poignée de porte CR / CP

Door handle installation RC / PC

fl_ep_0252

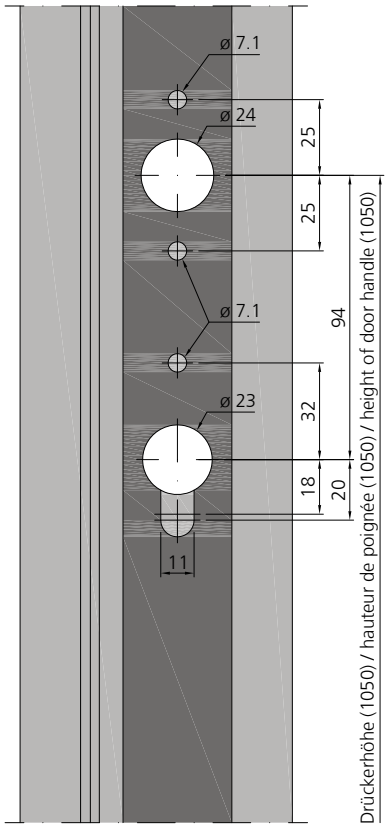

RZ / CR / RC

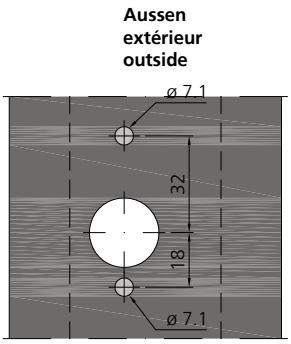

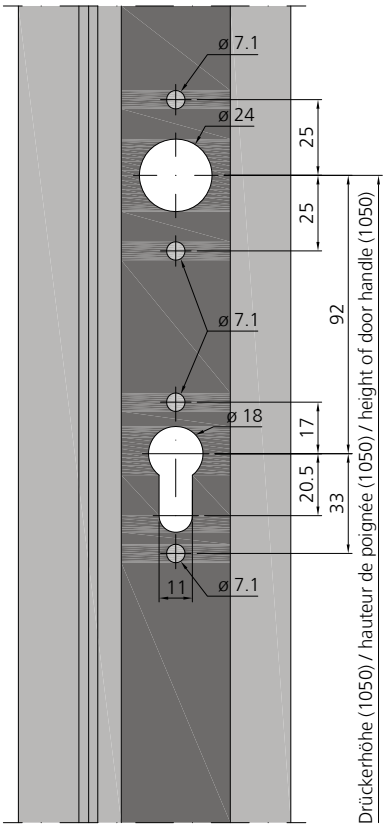

PZ / CP / PC

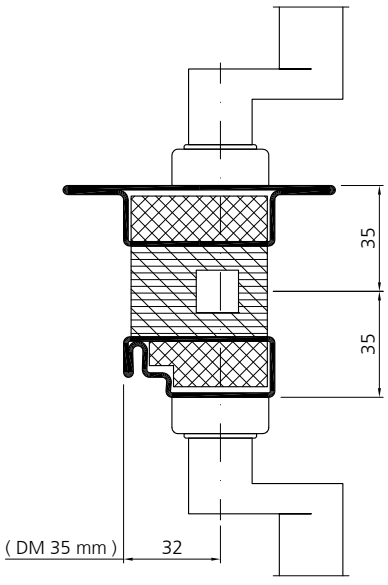

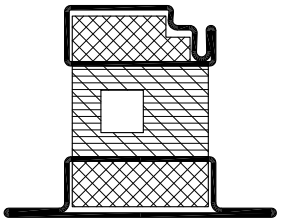

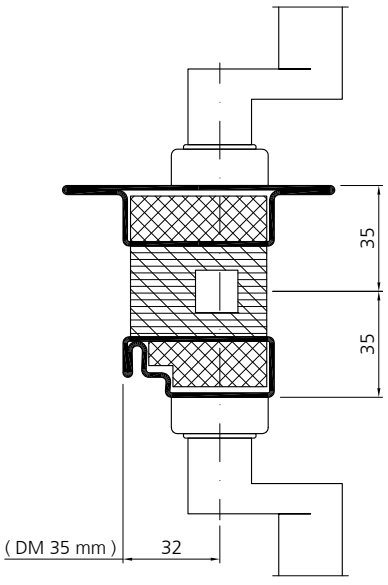

Einbau Antipanik-Druckstange
Gangflügel

Montage pushbar antipanique
Vantail de service

Anti-panic pushbar installation
Opening leaf

fl_ep_0255

	a	b
RZ	94	119
PZ	92	117

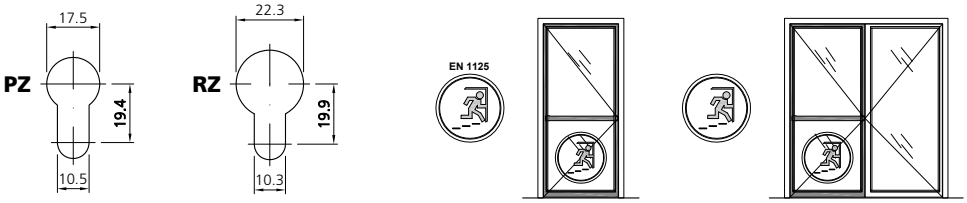

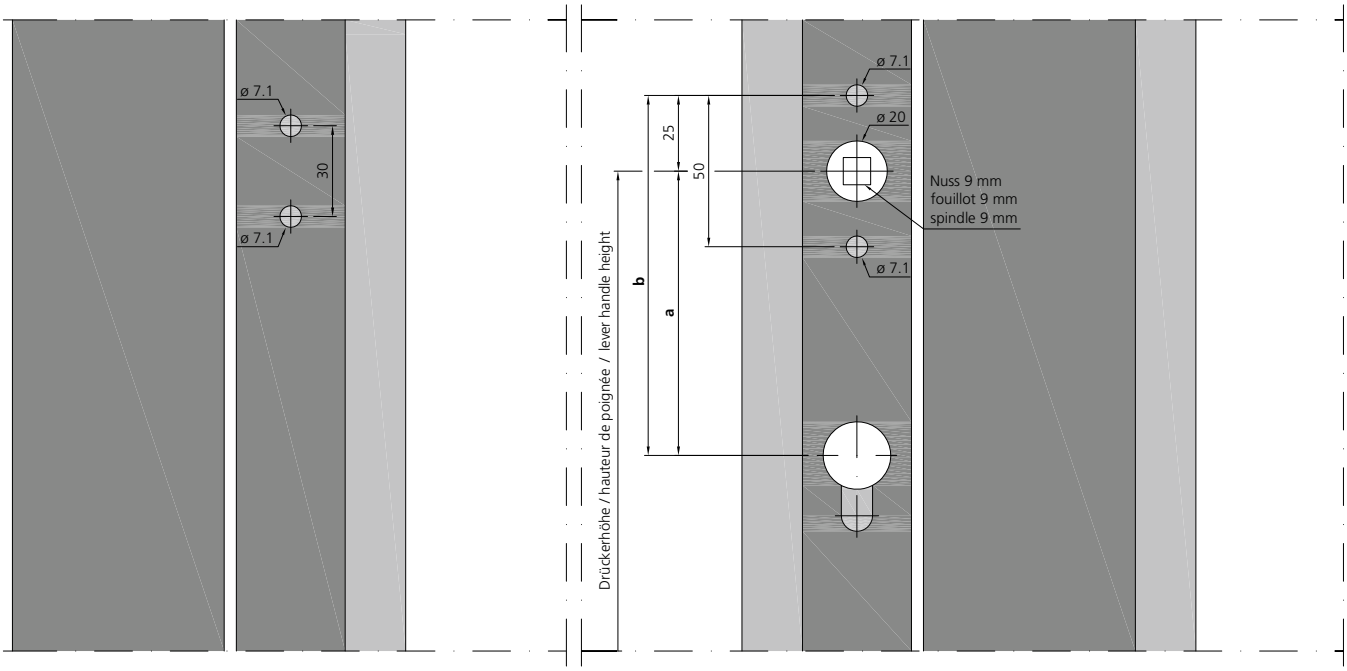

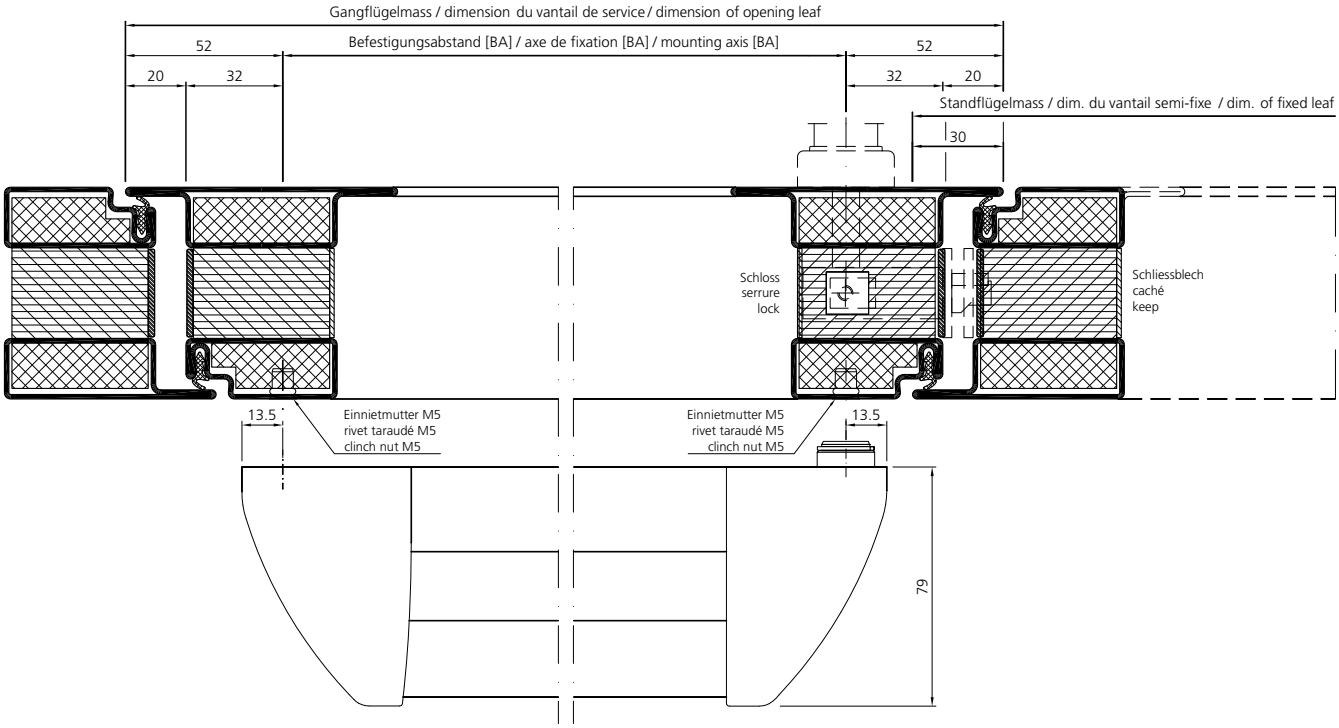

Einbau Drücker
Minimale Flügelbreiten

Montage poignée de porte
Largeurs de vantaux minimales

Door handle installation
Minimum leaf width

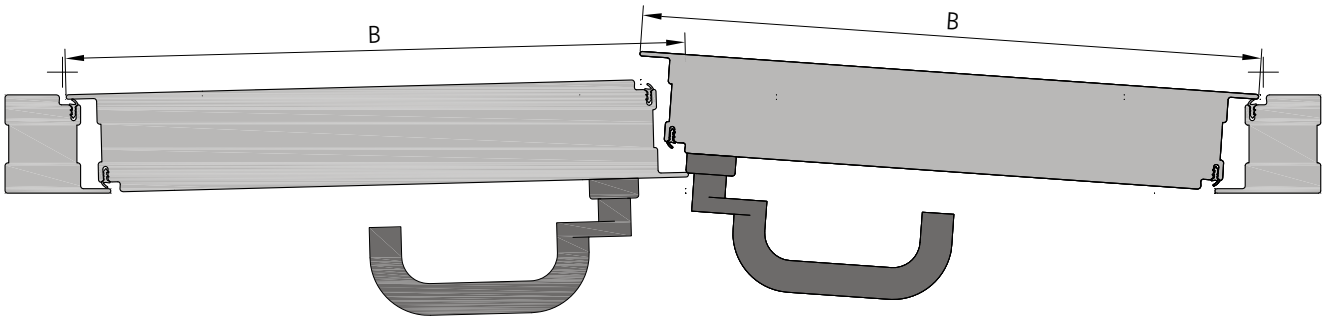

B : min. Flügelbreite / min. largeur de vantail / min. leaf width

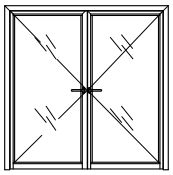

		B
Band / Paumelle / Hinge	 **907663**	1000 mm
	 **907669**	1000 mm
	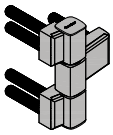 **907670** **907671**	
	907672 **907673**	1250 mm
	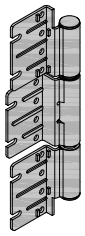 **907675** **907676**	1000 mm
	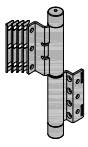 **907680** **907681**	900 mm

Einbau Druckstange Minimale Flügelbreiten

Montage pushbar Largeurs de vantaux minimales

Pushbar installation Minimum leaf width

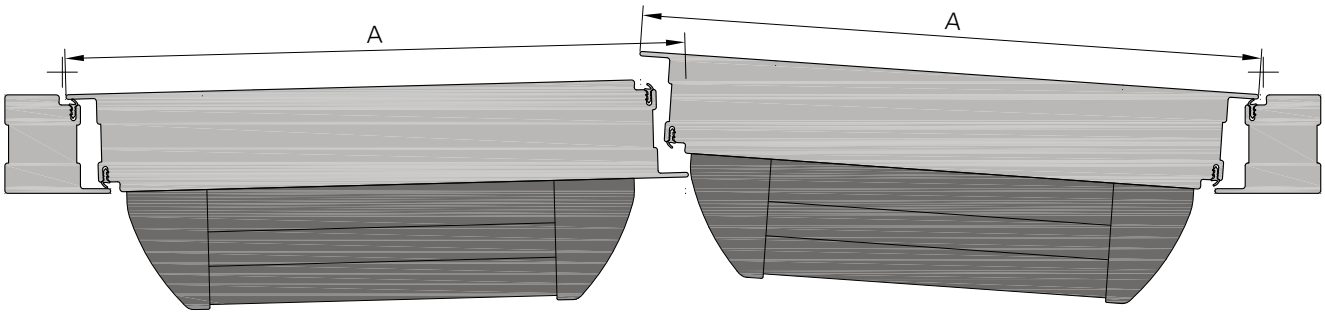

A : min. Flügelbreite / min. largeur de vantail / min. leaf width

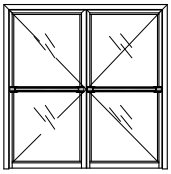

		A
Band / Paumelle / Hinge	 **907663**	850 mm
	 **907669**	850 mm
	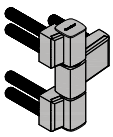 **907670 907671**	
	907672 907673	1400 mm
	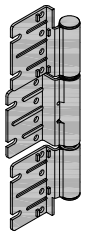 **907675 907676**	850 mm
	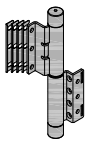 **907680 907681**	900 mm

Einbau Antipanik-Druckstange
Standflügel mit Antipanik-Gegenkasten ohne/mit E-Öffner

Montage pushbar antipanique
Vantail semi-fixe avec crémone anti-panique sans/avec ouverture électrique

Anti-panic pushbar installation
Fixed leaf with panic opposite lock without/with E-opener

fl_ep_0258

	a	b
RZ	94	119
PZ	92	117

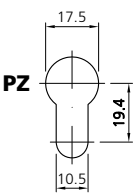

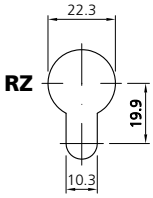



907436

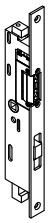

907441 / 907442



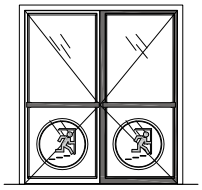



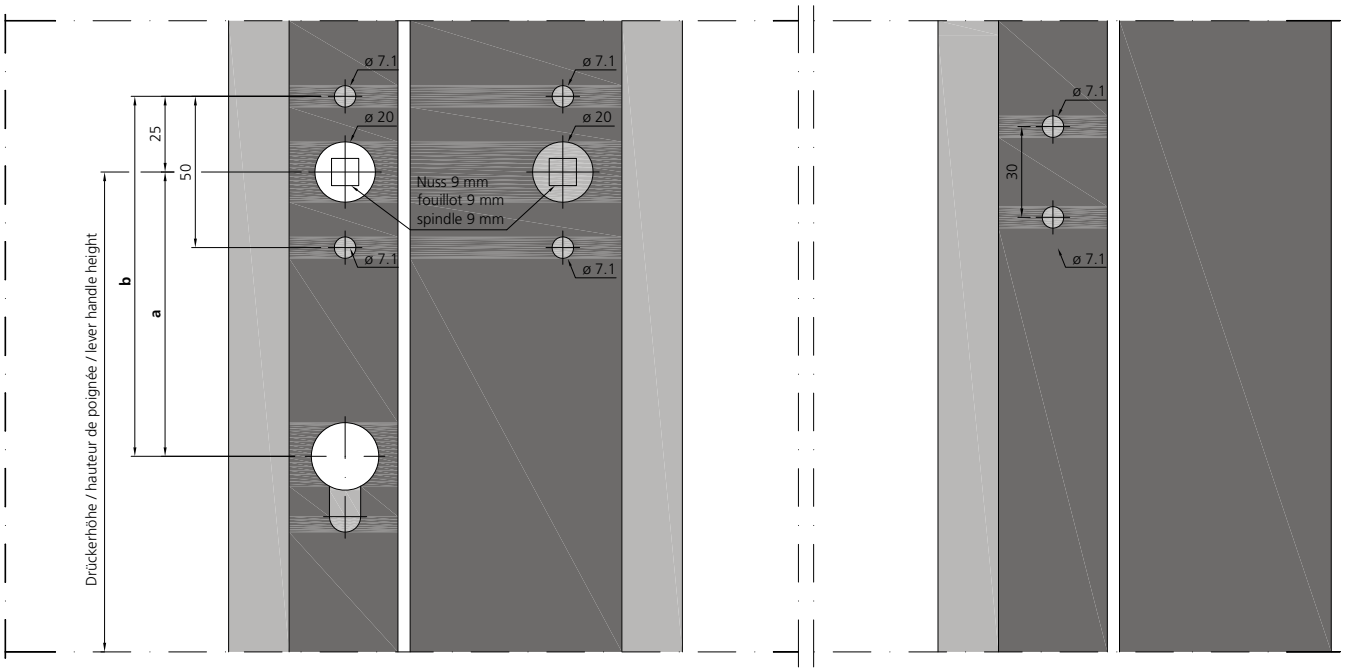

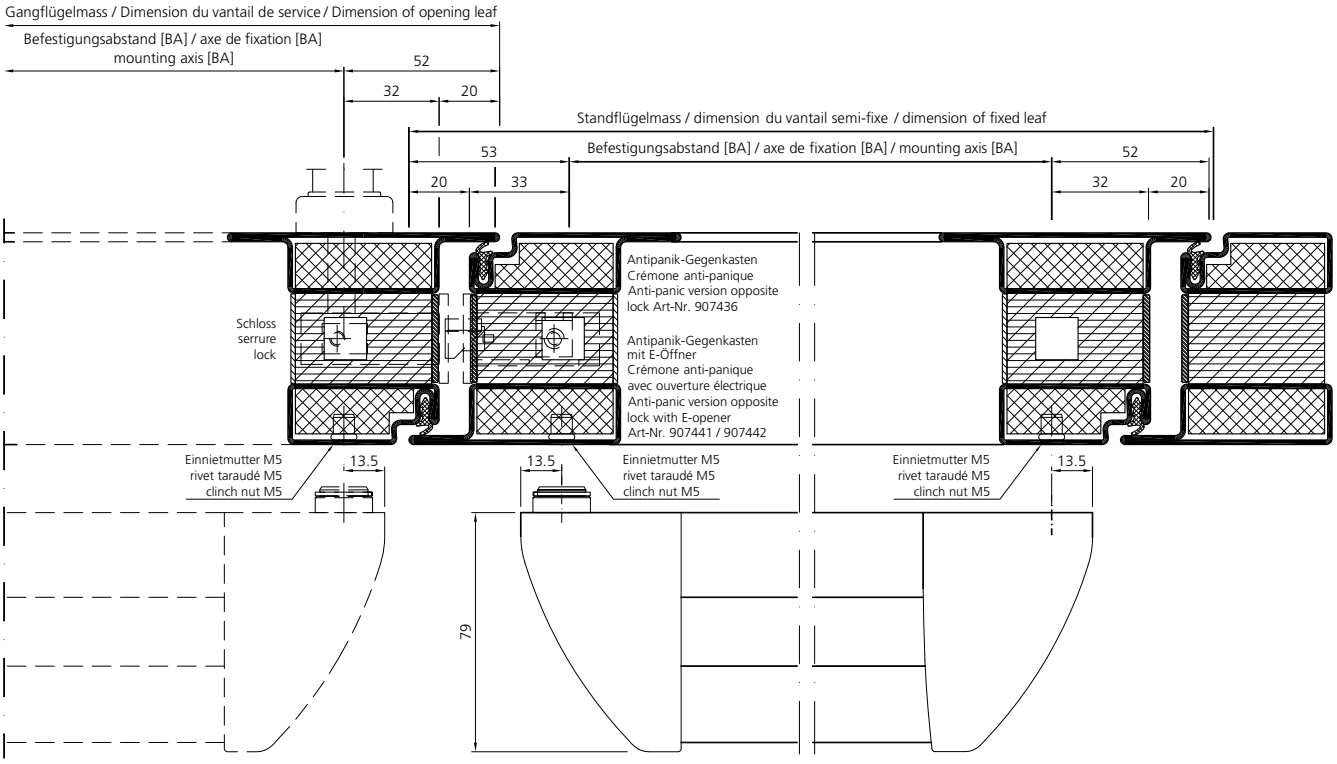

Durchgangsbreite bei 90° Flügelöffnung

Passage avec une ouverture de vantail de 90°

Inside width with 90° leaf opening

Türdrücker
und -knopf
Poignée de porte
et bouton de porte
Door handle
and -knob

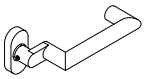

907351



907350



907356

EN 179 EN 1125

EN 179

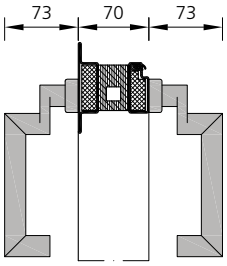

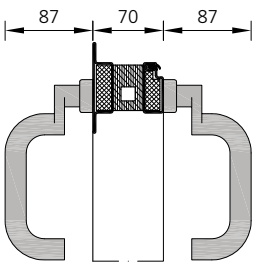

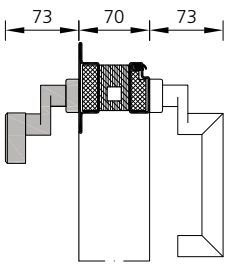

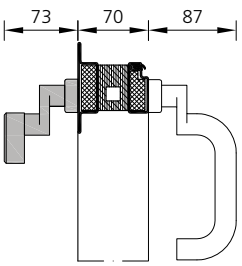

Antipanik-Druckstange
Pushbar anti-panique
Anti-panic pushbar

EN 1125

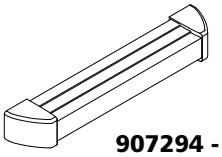

907294 - 907297
907368 - 907371

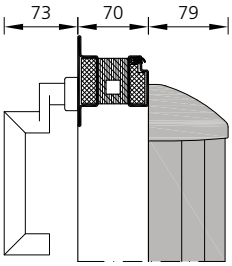

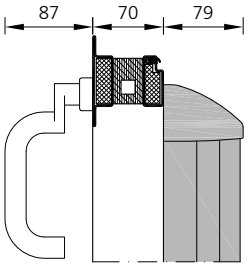

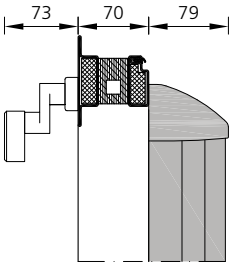

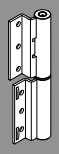

Durchgangsbreite bei 90° Flügelöffnung

Passage avec une ouverture de vantail de 90°

Inside width with 90° leaf opening

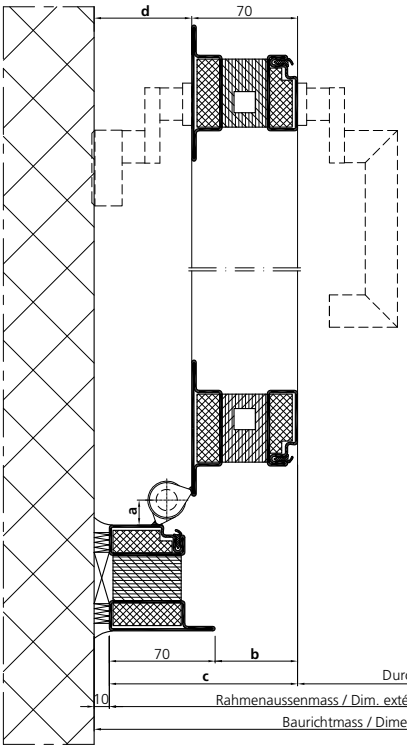

Durchgangsbreite / Passage / Inside width
Rahmenaussenmass / Dim. extérieure du cadre / Dim. of outer frame
Baurichtmass / Dimension modulaire / Modular dimension

907663	a	17
	b	55
	c	125
	d	65
907669	a	17
	b	55
	c	125
	d	65

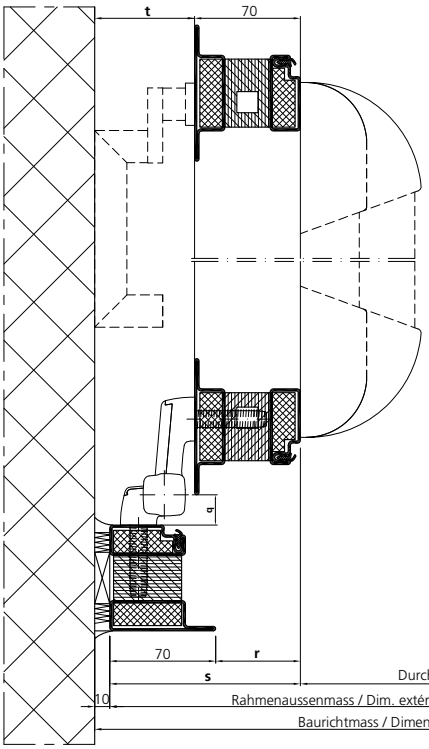

Durchgangsbreite / Passage / Inside width
Rahmenaussenmass / Dim. extérieure du cadre / Dim. of outer frame
Baurichtmass / Dimension modulaire / Modular dimension

907672 907673	q	20
	r	56
	s	126
	t	66
907670 907671	q	36
	r	72
	s	142
	t	82

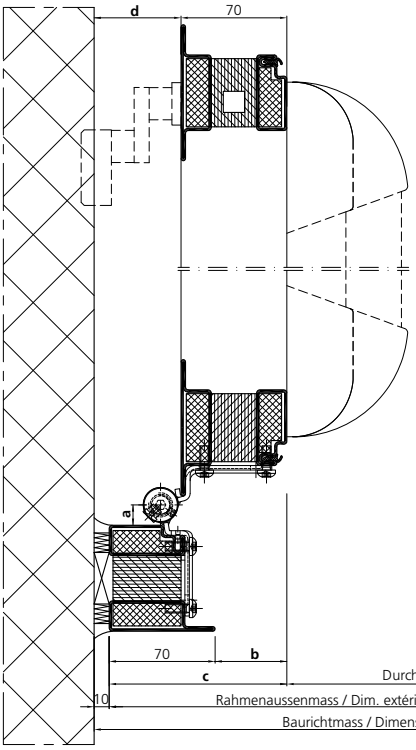

Durchgangsbreite / Passage / Inside width
Rahmenaussenmass / Dim. extérieure du cadre / Dim. of outer frame
Baurichtmass / Dimension modulaire / Modular dimension

907675 907676	a	13.5
	b	47.5
	c	117.5
	d	57.5

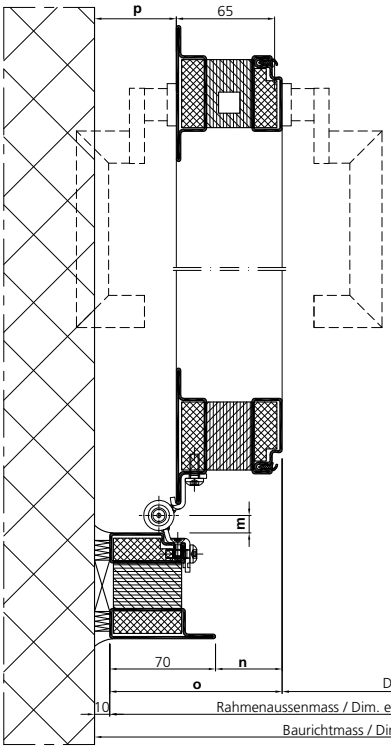

Durchgangsbreite / Passage / Inside width
Rahmenaussenmass / Dim. extérieure du cadre / Dim. of outer frame
Baurichtmass / Dimension modulaire / Modular dimension

907680 907681	m	13.5
	n	37.5
	o	112.5
	p	57.5

Durchgangsbreite bei 90° Flügelöffnung

Passage avec une ouverture de vantail de 90°

Inside width with 90° leaf opening

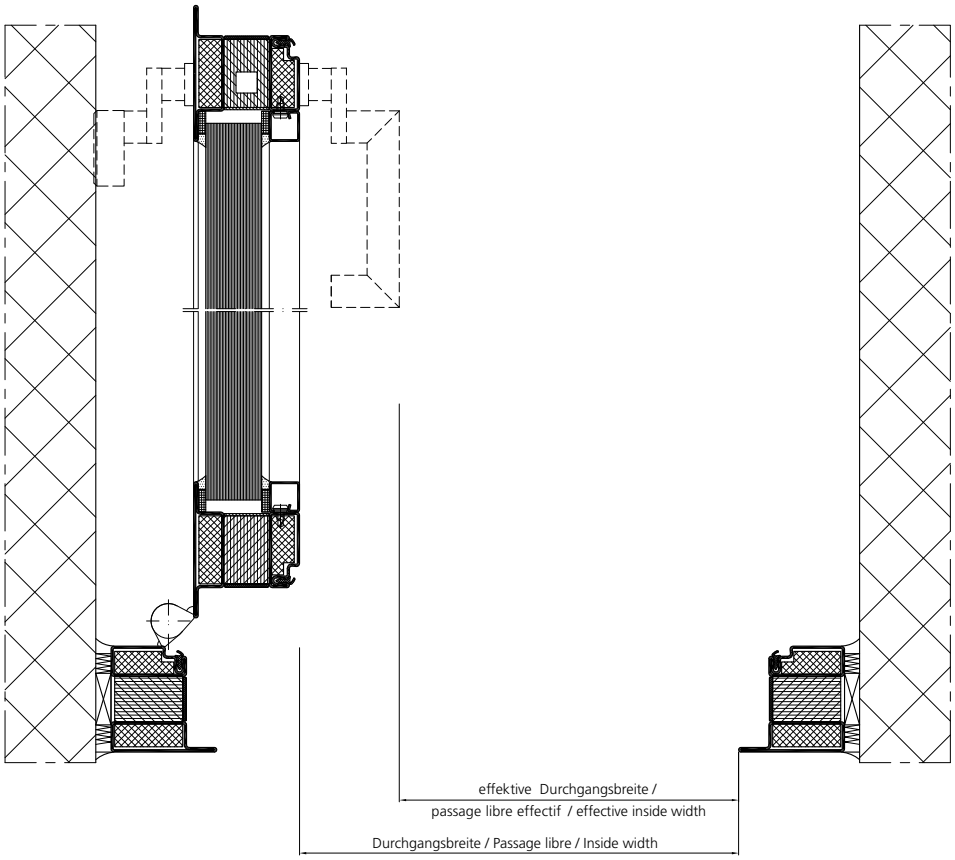

Beschlagseinbau
Anschweissband 907663

Montage de la quincaillerie
Paumelle à souder 907663

Installation of fittings
Weld-on hinge 907663

fl_ep_0013

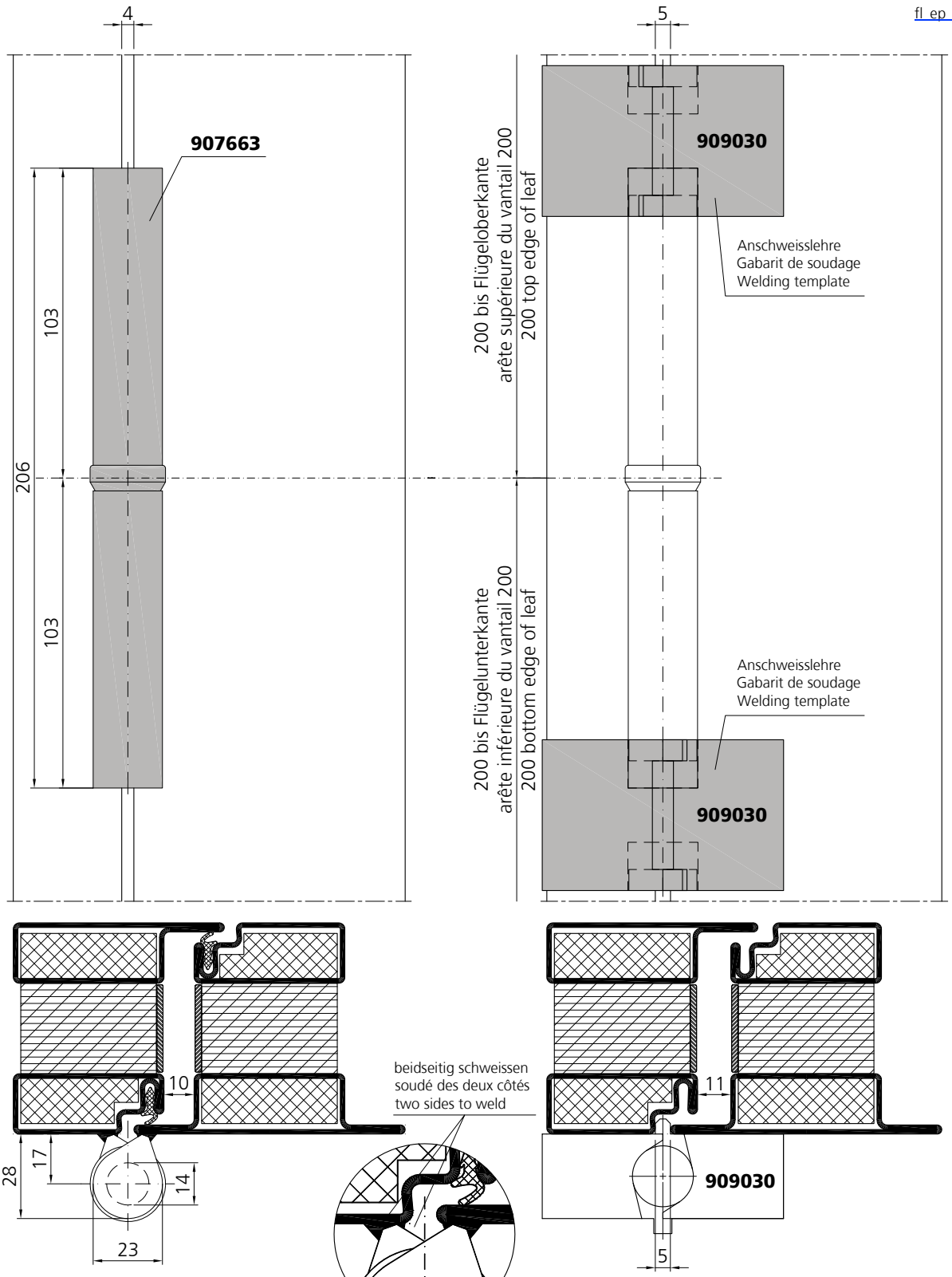

Für ein spannungsfreies Schliessen ist die Bandachse zentrisch über die Schattenfuge zu positionieren.

Afin d'éviter toute contrainte de fonctionnement au niveau du vantail, il est nécessaire de positionner l'axe de la paumelle au milieu de la rainure.

In order to obtain a tension-free closing the pivot axis has to be positioned in the center of the shadow gap.

Beschlagseinbau Anschweissband 907669

Montage de la quincaillerie Paumelle à souder 907669

Installation of fittings Weld-on hinge 907669

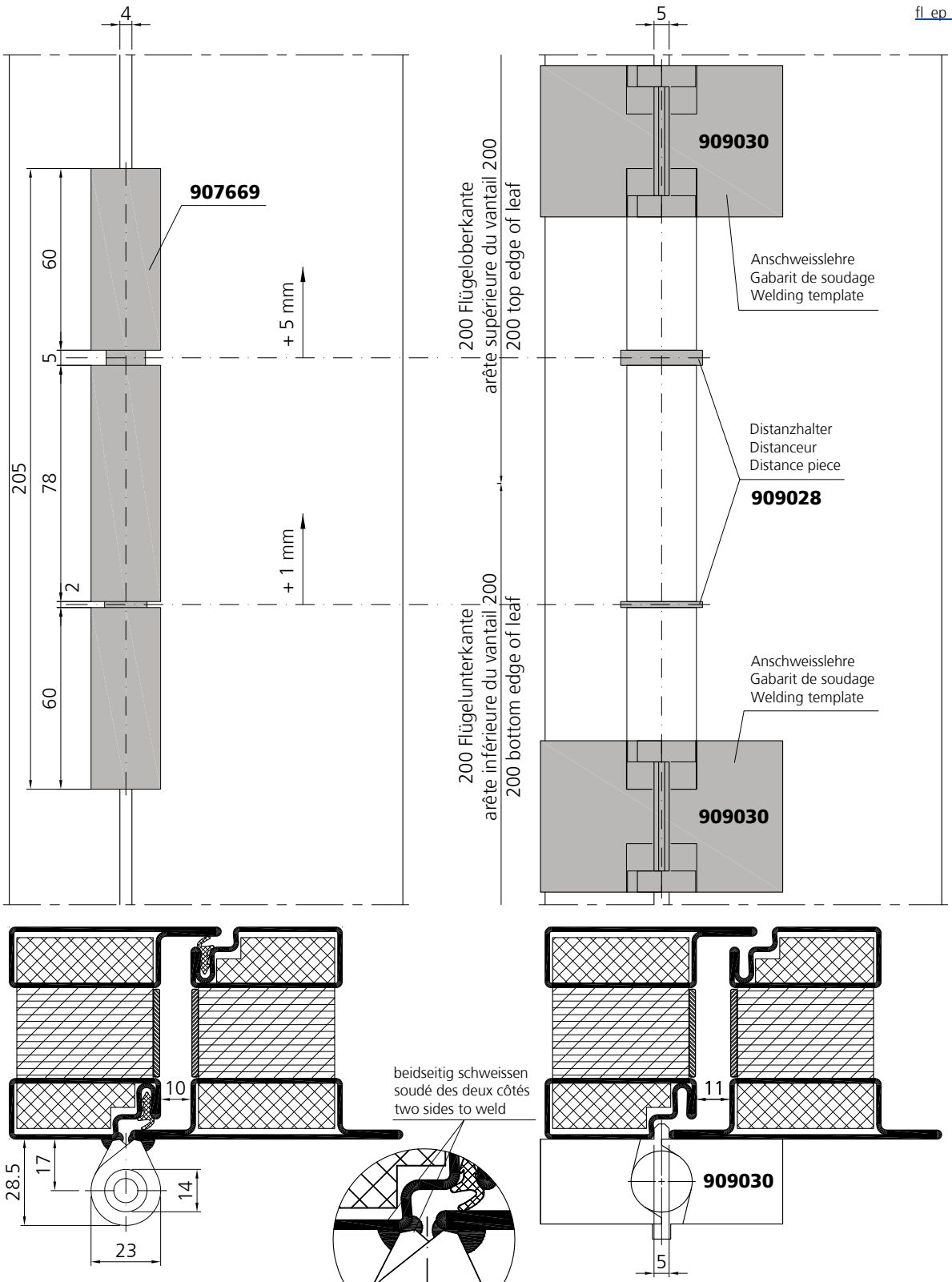

Für ein spannungsfreies Schliessen ist die Bandachse zentrisch über die Schattenfuge zu positionieren.

Afin d'éviter toute contrainte de fonctionnement au niveau du vantail, il est nécessaire de positionner l'axe de la paumelle au milieu de la rainure.

In order to obtain a tension-free closing the pivot axis has to be positioned in the center of the shadow gap.

Beschlagseinbau Anschschraubband 907675/ 907676

Montage de la quincaillerie Paumelle à visser 907675/ 907676

Installation of fittings Screw-on hinge 907675/ 907676

fl_ep_0392

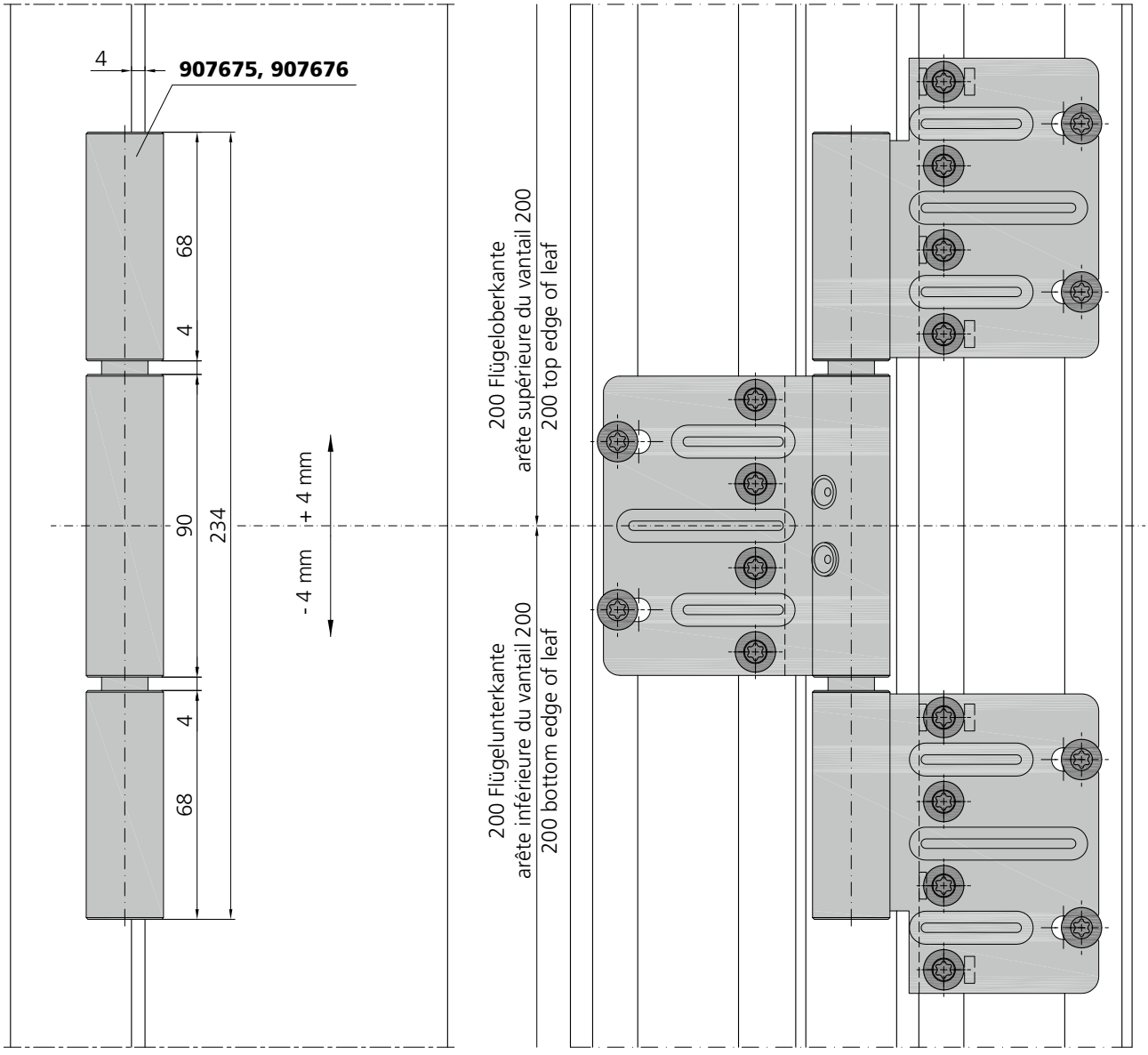

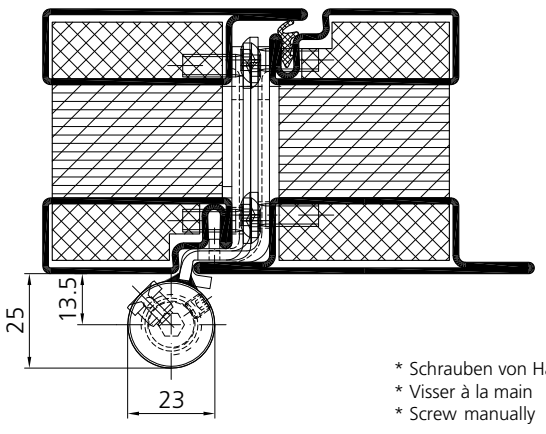

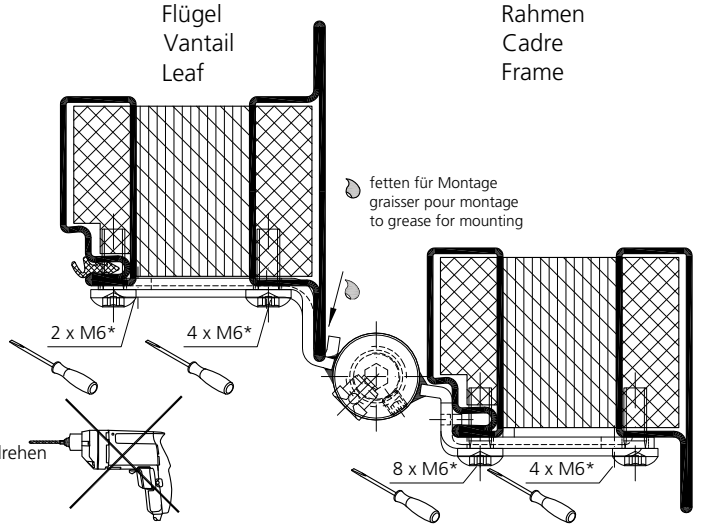

* Schrauben von Hand eindrehen
* Visser à la main
* Screw manually

Beschlagseinbau Anschschraubband 907675/ 907676

Montage de la quincaillerie Paumelle à visser 907675/ 907676

Installation of fittings Screw-on hinge 907675/ 907676

fl_ep_0392

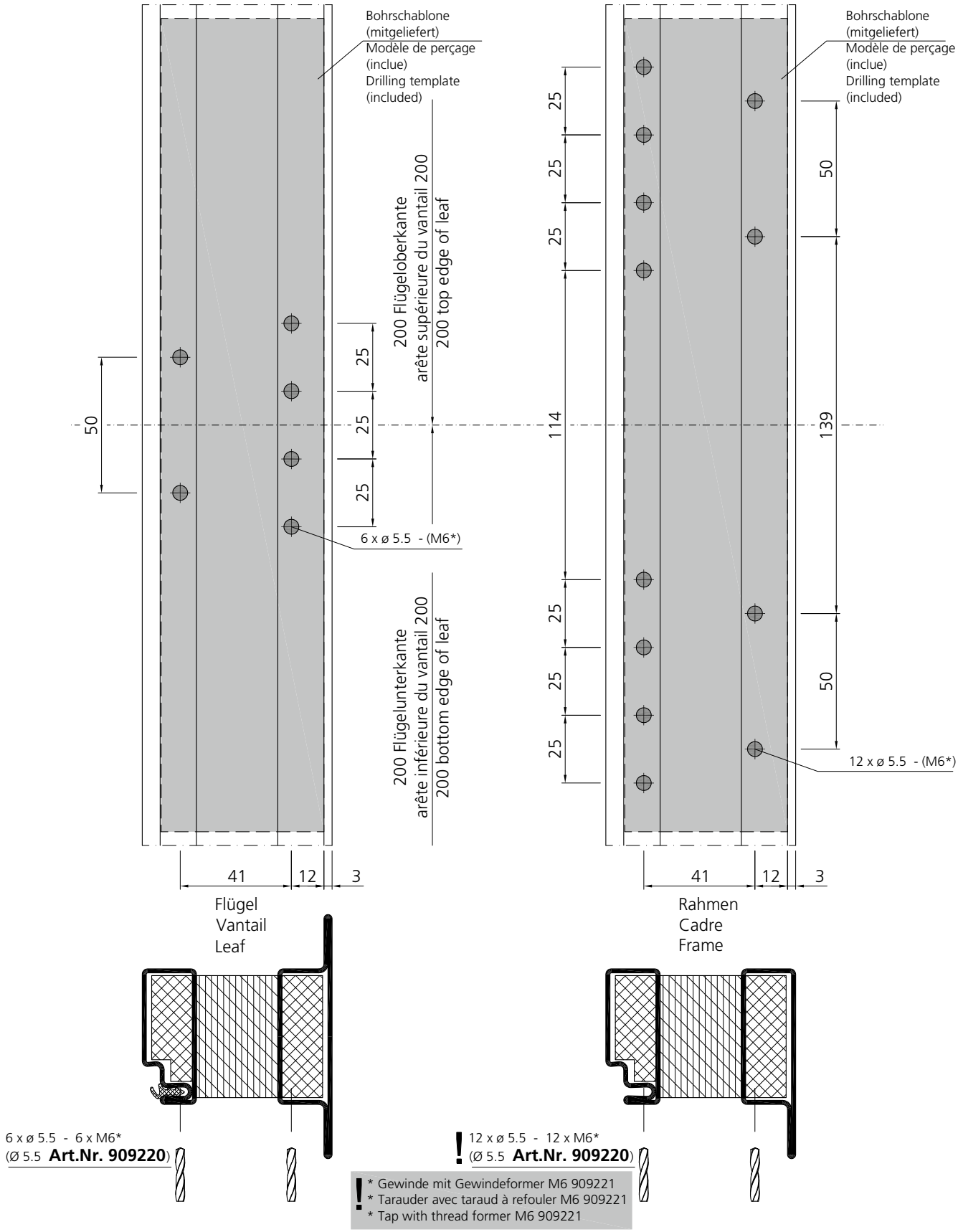

Beschlagseinbau
Anschraubband
907680 - 907681

Montage de la quincaillerie
Paumelle à visser
907680 - 907681

Installation of the fittings
Screw-on hinge
907680 - 907681

fl_ep_0109

A, B = Beidseitig 947026 einschweissen, für höhere Flügelgewichte zwingend.
Souder 947026 des deux côtés, obligatoire pour poids des vantaux élevés.
Weld-in 947026 on both sides, obligatory for high leaf weights.

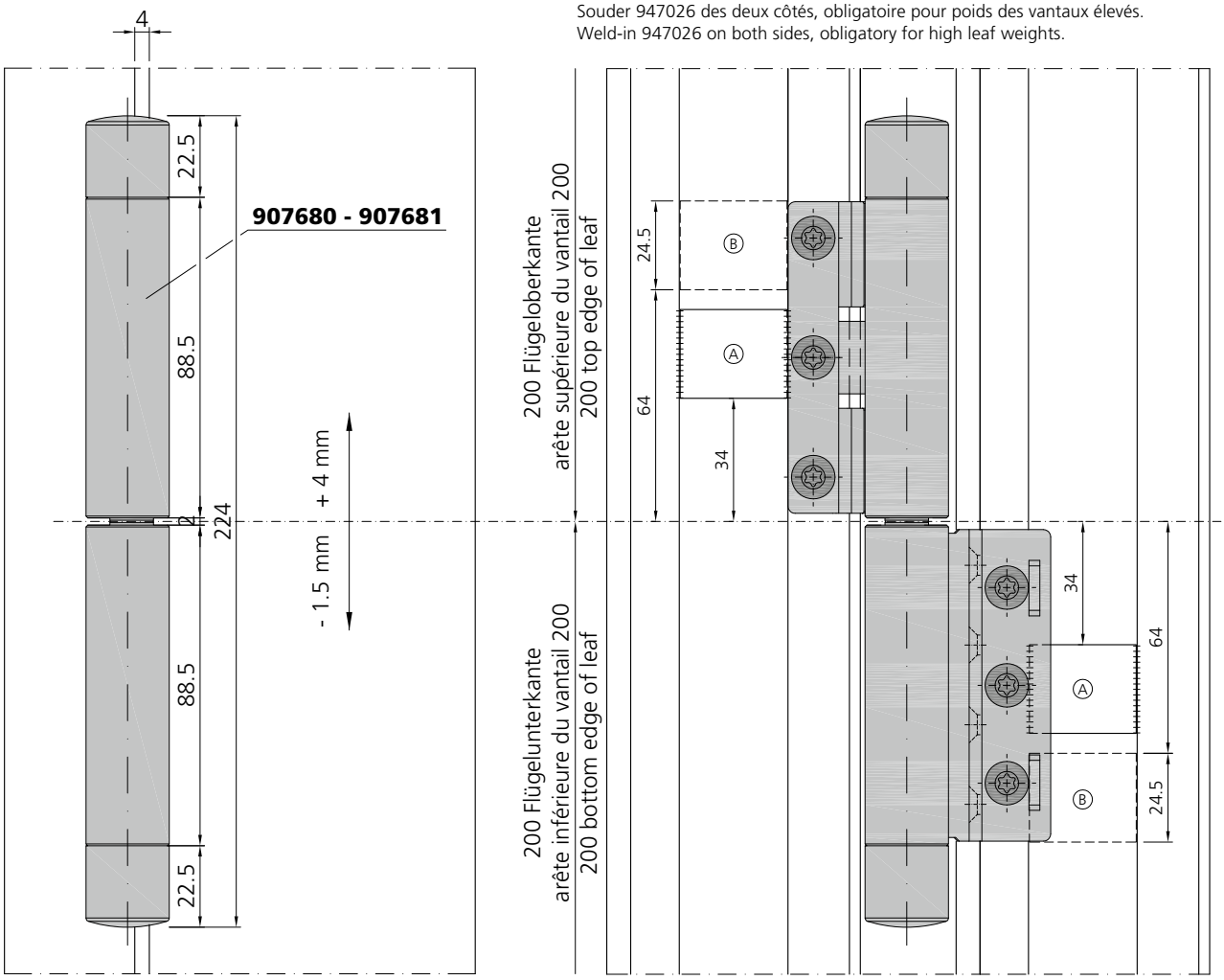

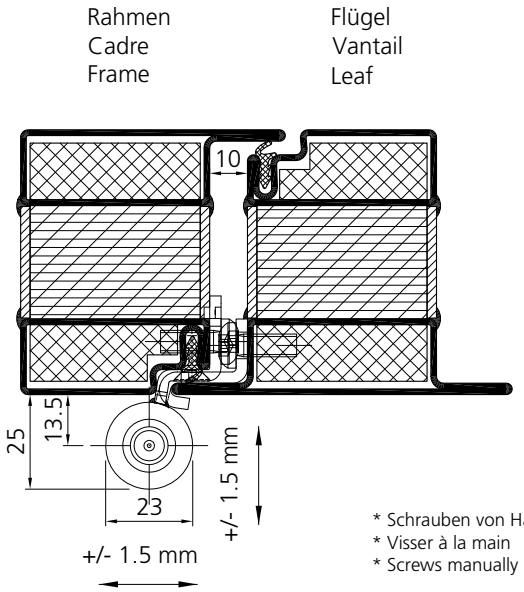

* Schrauben von Hand eindrehen
* Visser à la main
* Screws manually adjustable

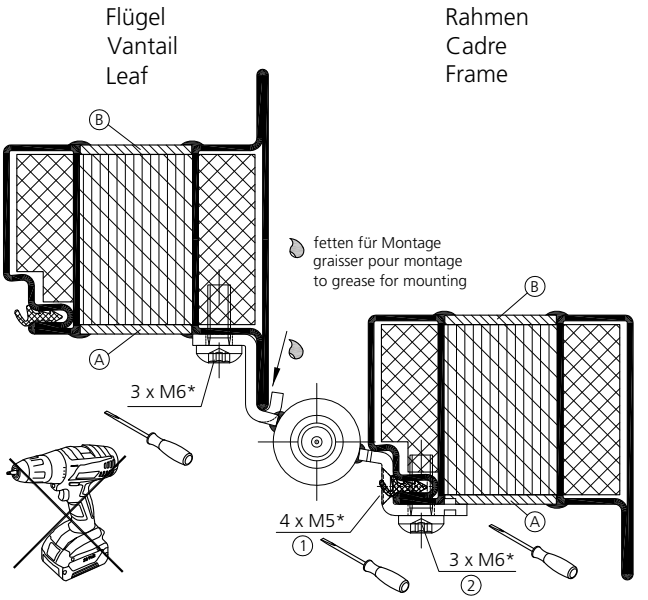

Verarbeitung Beschläge
Mise en œuvre quincaillerie
Assembly fittings

06/18

Beschlagseinbau
Anschraubband
907680 - 907681

Montage de la quincaillerie
Paumelle à visser
907680 - 907681

Installation of the fittings
Screw-on hinge
907680 - 907681

fl_ep_0109

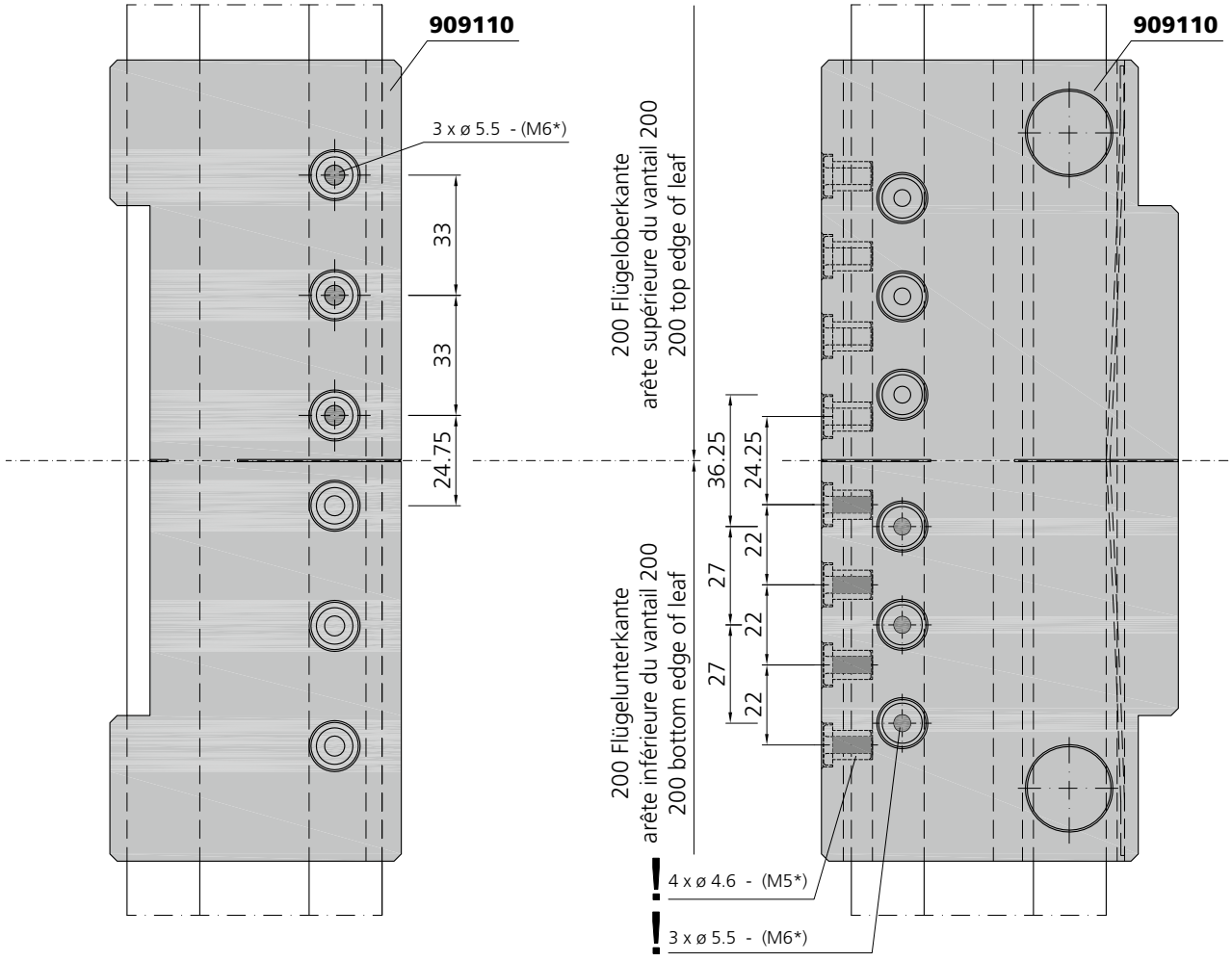

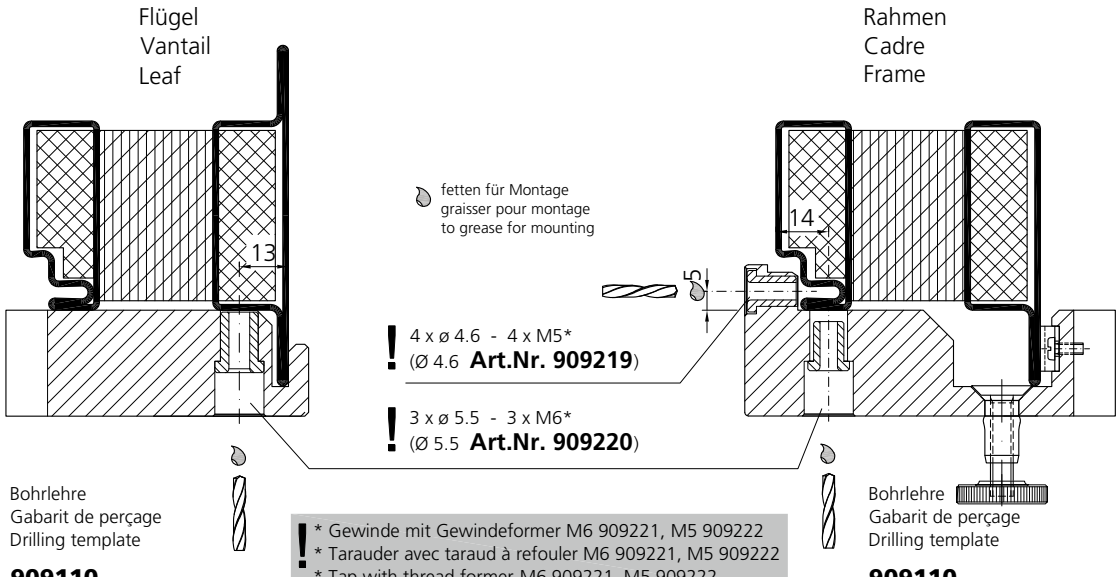

! * Gewinde mit Gewindeformer M6 909221, M5 909222
* Tarauder avec taraud à refouler M6 909221, M5 909222
* Tap with thread former M6 909221, M5 909222

Beschlagseinbau Anschraubband 907670 / 907671 / 907672 / 907673

Montage de la quincaillerie Paumelle à visser 907670 / 907671 / 907672 / 907673

Installation of the fittings Screw-on hinge 907670 / 907671 / 907672 / 907673

fl_ep_0018

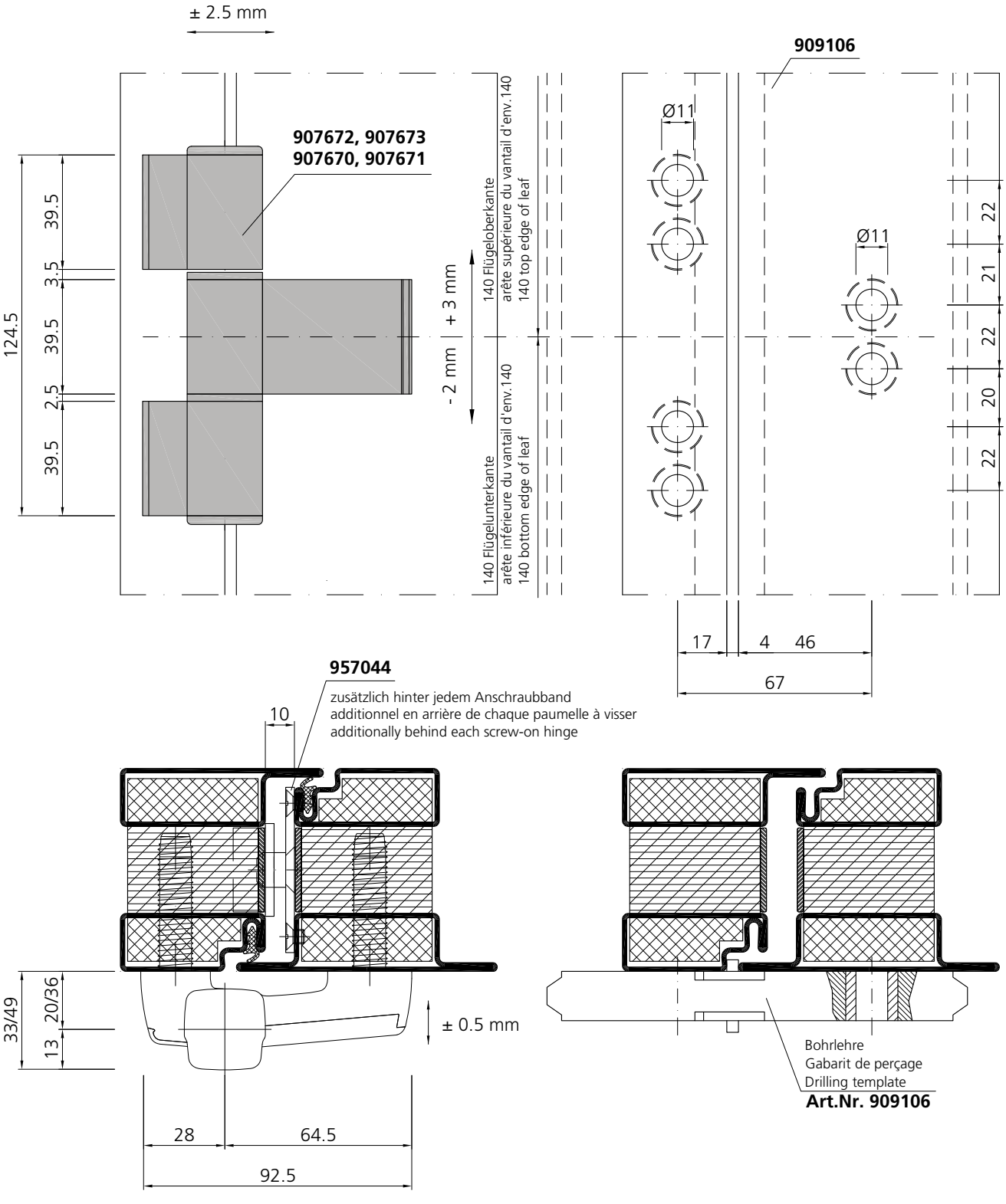

Beschlagseinbau Sicherungsbolzen 907070

Montage de la quincaillerie Goujon de sécurité 907070

Installation of fittings Locking pin 907070

fl_ep_0015

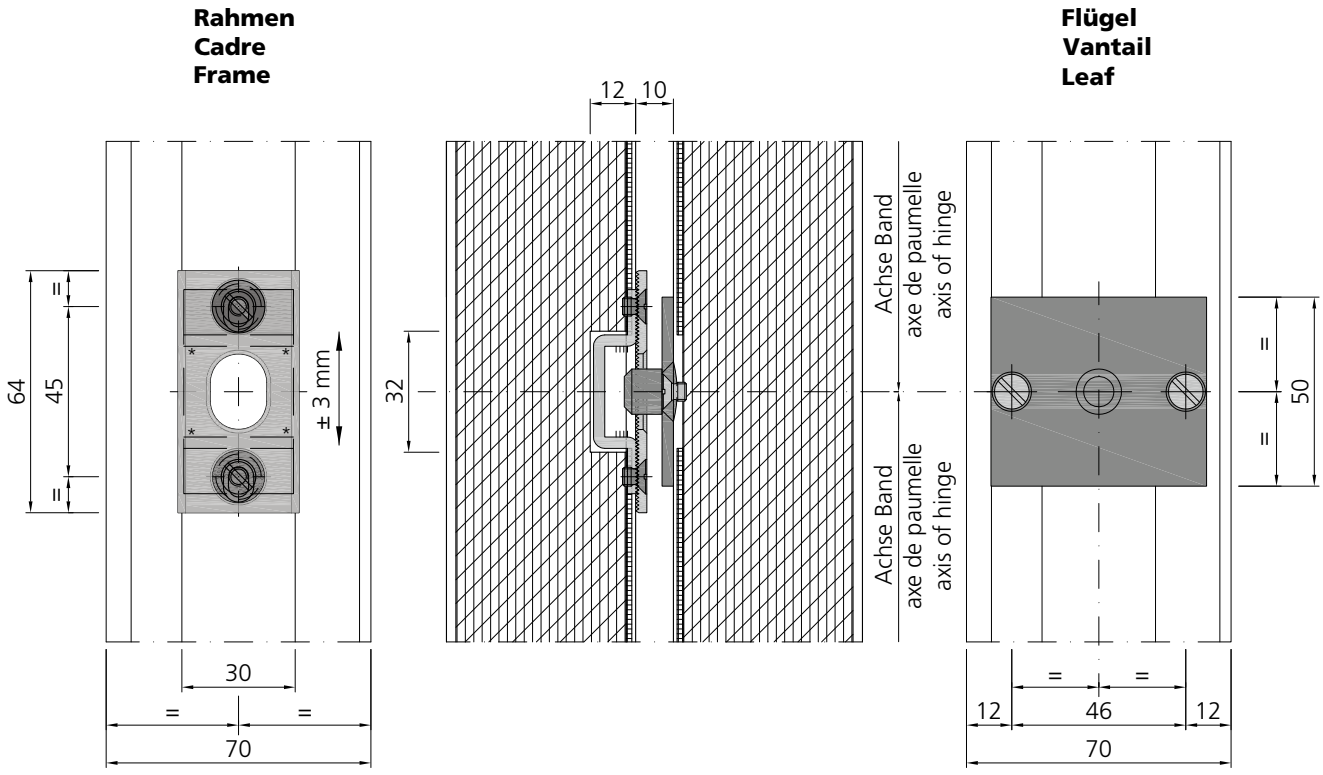

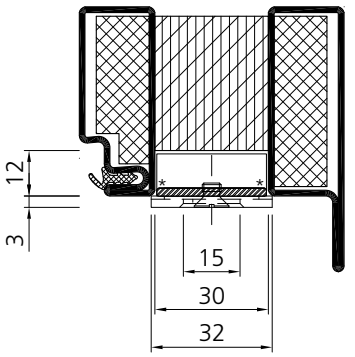

* Haftschweissen
Souder par points
Tack welding

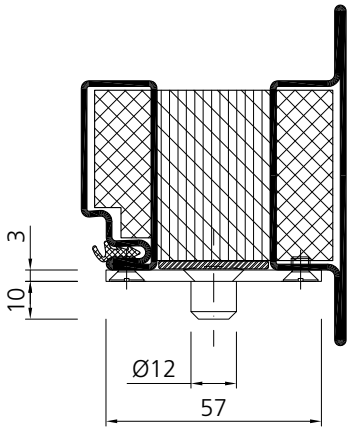

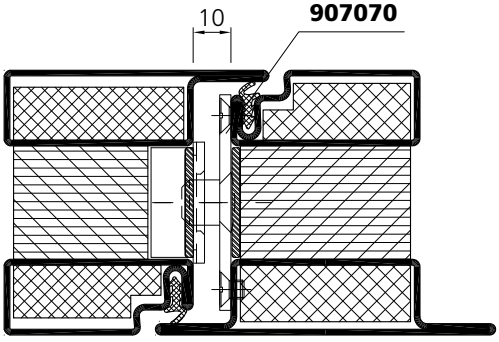

Beschlagseinbau
Mitnehmerklappe
Einsatz bei Antipaniktüren

Montage de la quincaillerie
Taquet d'entrainement
Utilisé pour des portes anti-panique

Installation of fittings
Carry bar
For use on panic doors

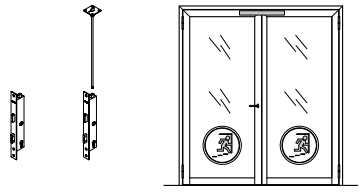

fl_ep_0016

EN 179
EN 1125

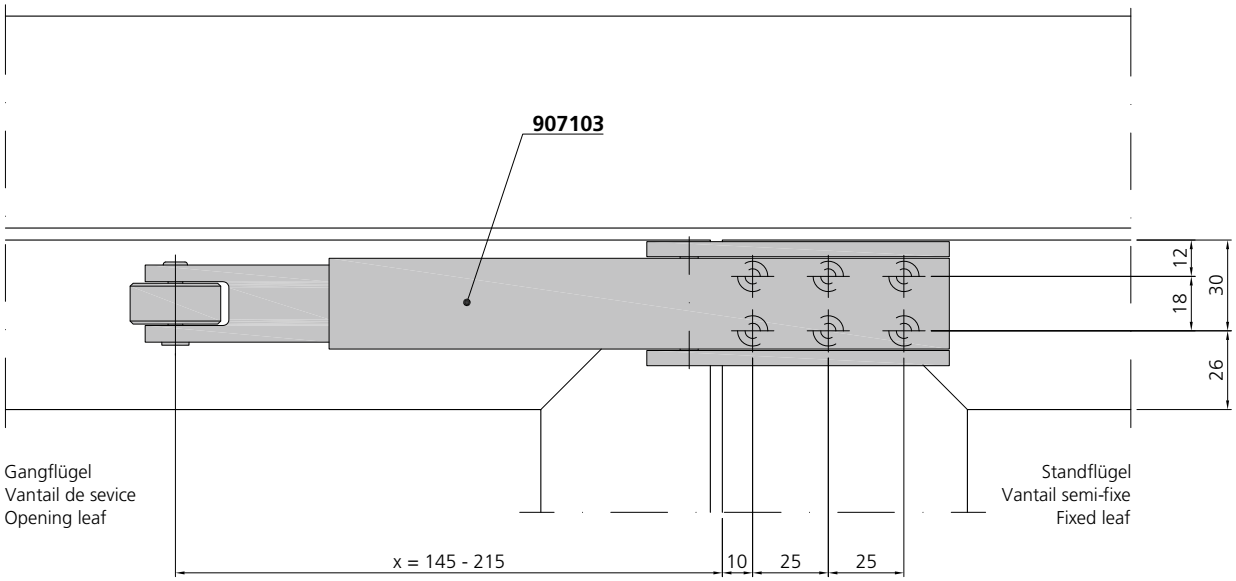

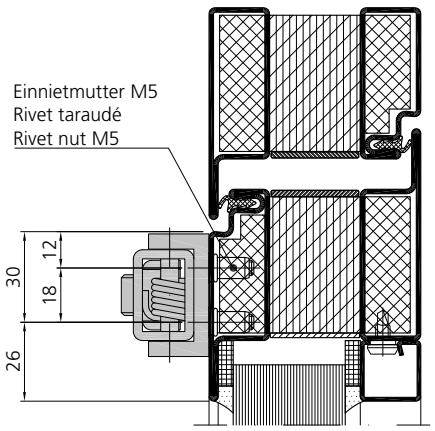

Einbau: siehe Montageanleitung
Pose: voir instructions de montage
Installation: see assembly instructions



Toni-Areal Hochschule der Künste ZHdK, CH-Zürich

Dorma TS93B
1 flügelig
Bandseite
Normalmontage

Dorma TS93B
1 vantail
Côté paumelles
Montage standard

Dorma TS93B
1 leaf
Hinge side
Standard mounting

fl_ep_0243

DIN rechts
DIN droite
DIN right

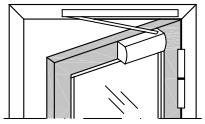

Ansicht von Innen / Élévation de l`intérieur / View from inside

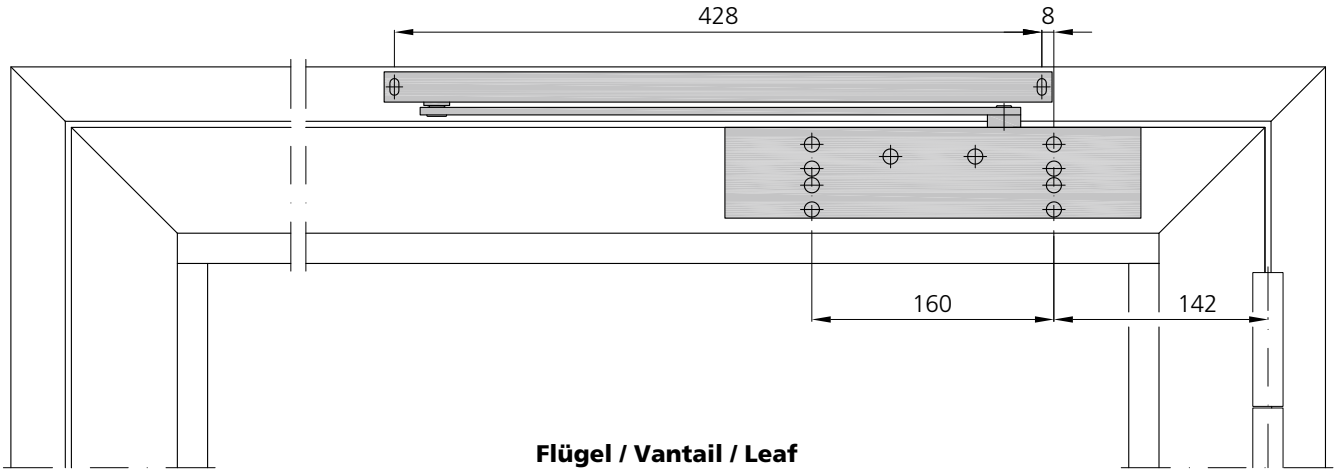

Flügel / Vantail / Leaf

FRM min. 620 mm



Masse sind gemäss Einbauanleitung Dorma zu prüfen!

Contrôler les dimensions selon les instructions de montage Dorma!

Dimensions have to be verified according to Dorma's assembly instructions!

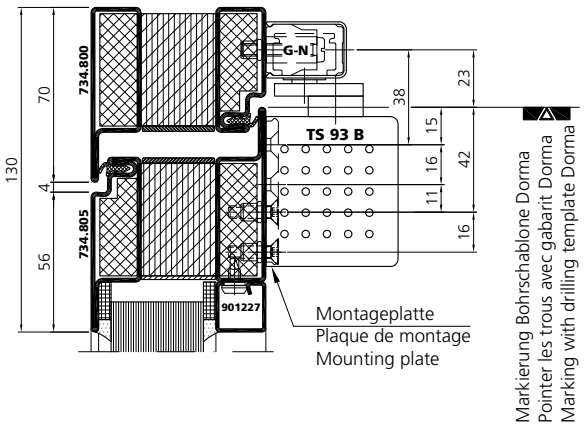

Dorma TS93B
1 flügelig
Bandseite
Normalmontage

Dorma TS93B
1 vantail
Côté paumelles
Montage standard

Dorma TS93B
1 leaf
Hinge side
Standard mounting

fl_ep_0243

DIN rechts
DIN droite
DIN right

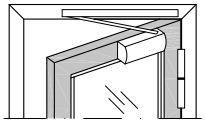

Ansicht von Innen / Élévation de l`intérieur / View from inside

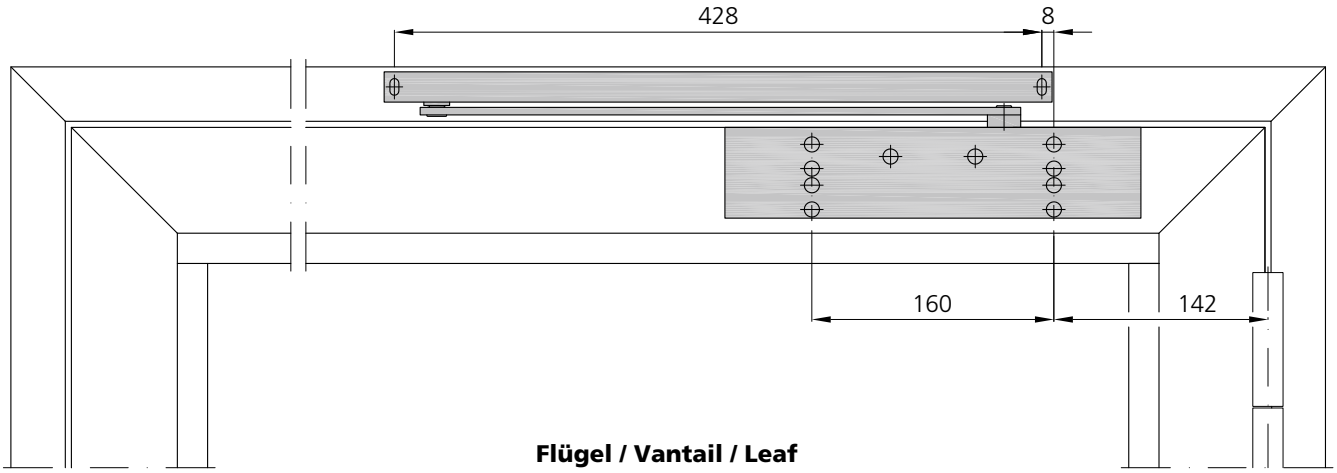

Flügel / Vantail / Leaf

FRM min. 620 mm



Masse sind gemäss Einbauanleitung Dorma zu prüfen!

Contrôler les dimensions selon les instructions de montage Dorma!

Dimensions have to be verified according to Dorma's assembly instructions!

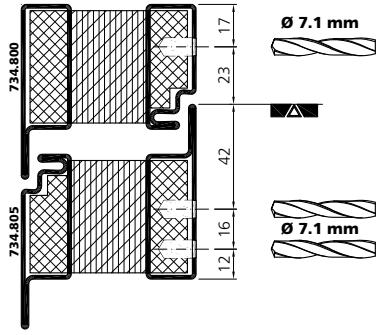

Dorma TS93B
1 flügelig
Gegenbandseite
Kopfmontage

Dorma TS93B
1 vantail
Côté opposé aux paumelles
Montage inversé

Dorma TS93B
1 leaf
Opposite hinge side
Head mounting

fl_ep_0236

DIN rechts
DIN droite
DIN right

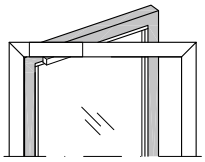

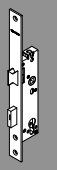

Ansicht von Innen / Élévation de l`intérieur / View from inside

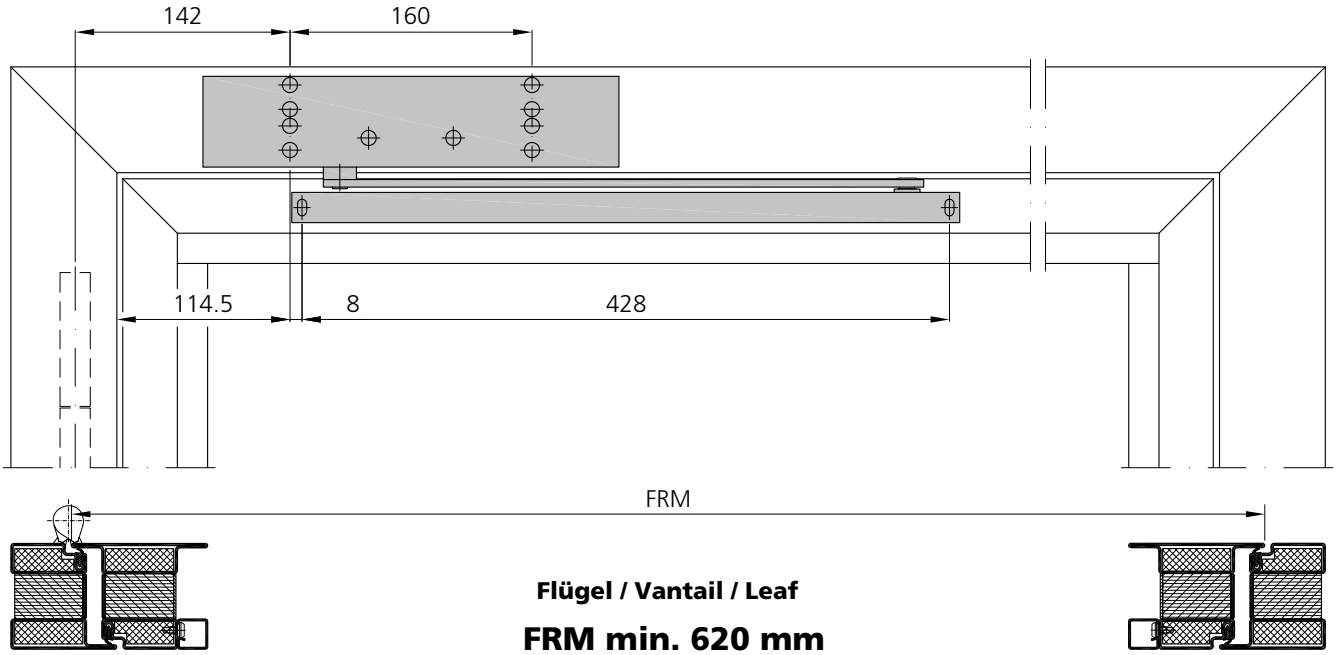

Flügel / Vantail / Leaf

FRM min. 620 mm

Masse sind gemäss Einbauanleitung Dorma zu prüfen!

Contrôler les dimensions selon les instructions de montage Dorma!

Dimensions have to be verified according to Dorma's assembly instructions!

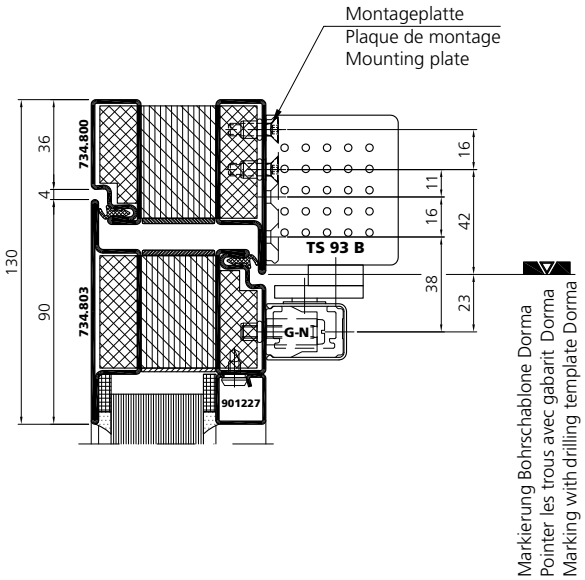

Dorma TS93B
1 flügelig
Gegenbandseite
Kopfmontage

Dorma TS93B
1 vantail
Côté opposé aux paumelles
Montage inversé

Dorma TS93B
1 leaf
Opposite hinge side
Head mounting

fl_ep_0236

DIN rechts
DIN droite
DIN right

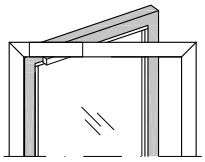

Ansicht von Innen / Élévation de l`intérieur / View from inside

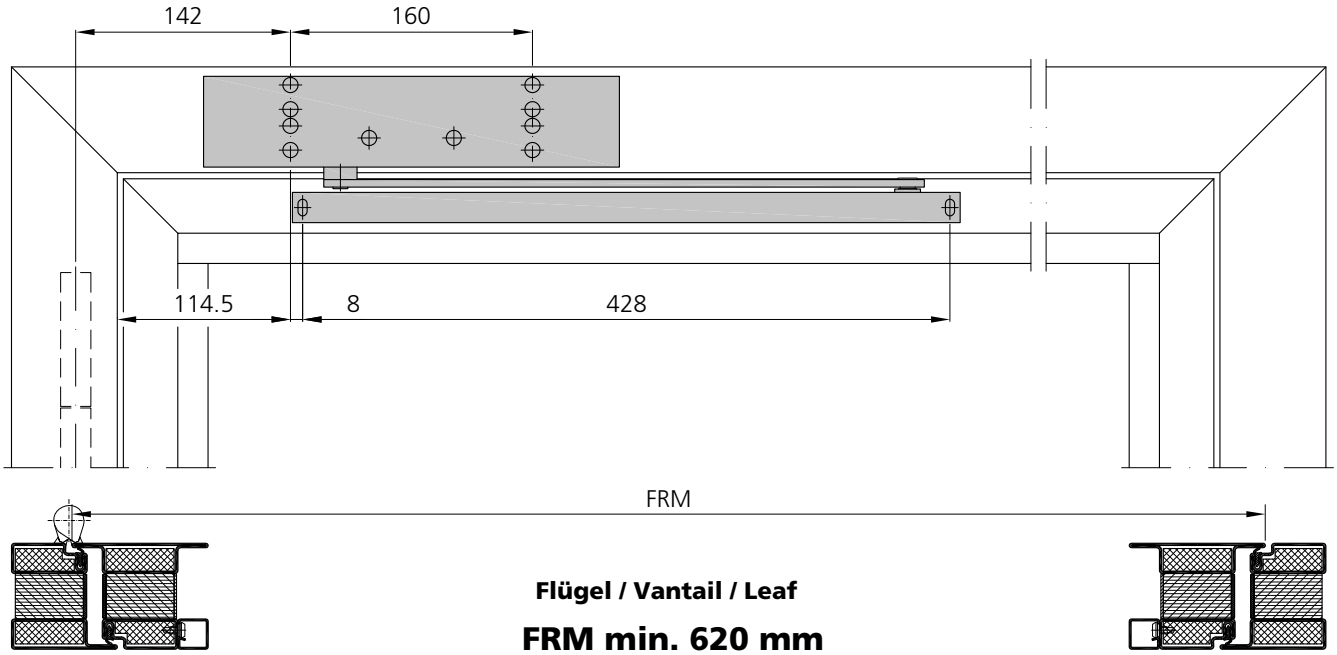

Flügel / Vantail / Leaf

FRM min. 620 mm

Masse sind gemäss Einbauanleitung Dorma zu prüfen!

Contrôler les dimensions selon les instructions de montage Dorma!

Dimensions have to be verified according to Dorma's assembly instructions!

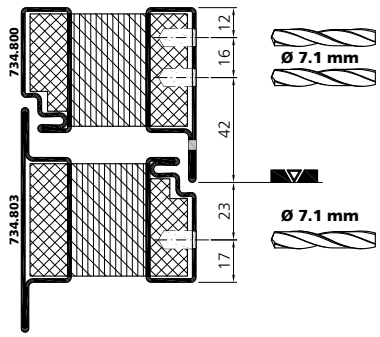

Dorma TS93G
1 flügelig
Bandseite
Kopfmontage

Dorma TS93G
1 vantail
Côté paumelles
Montage inversé

Dorma TS93G
1 leaf
Hinge side
Head mounting

fl_ep_0235

DIN rechts
DIN droite
DIN right

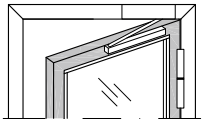

Ansicht von Innen / Élévation de l`intérieur / View from inside

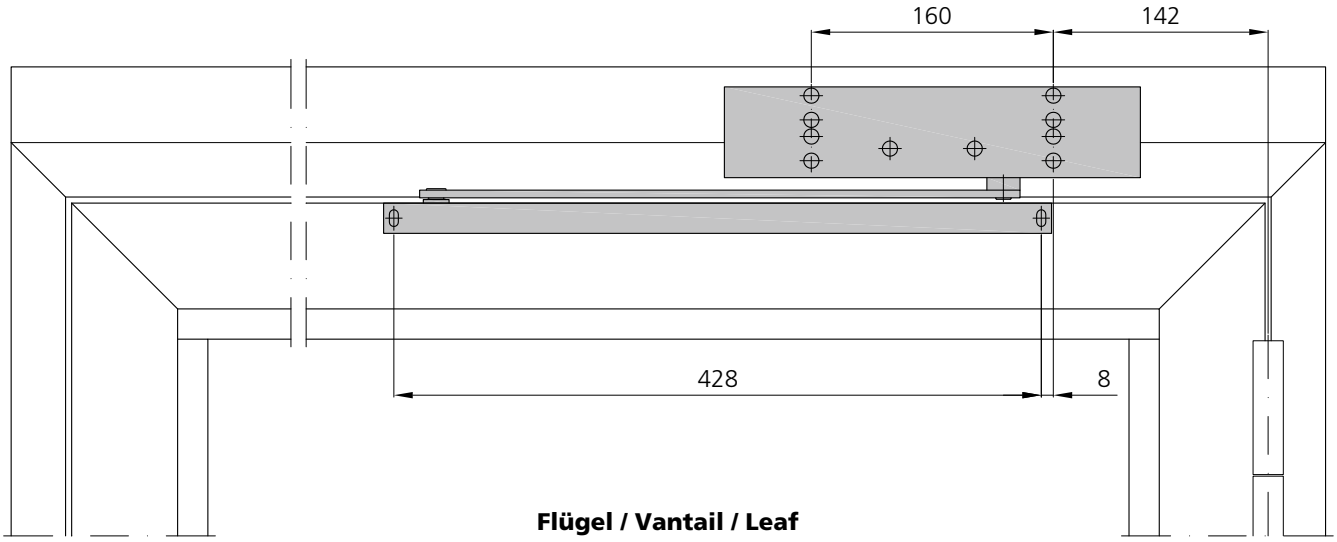

Flügel / Vantail / Leaf

FRM min. 620 mm



Masse sind gemäss Einbauanleitung Dorma zu prüfen!

Contrôler les dimensions selon les instructions de montage Dorma!

Dimensions have to be verified according to Dorma's assembly instructions!

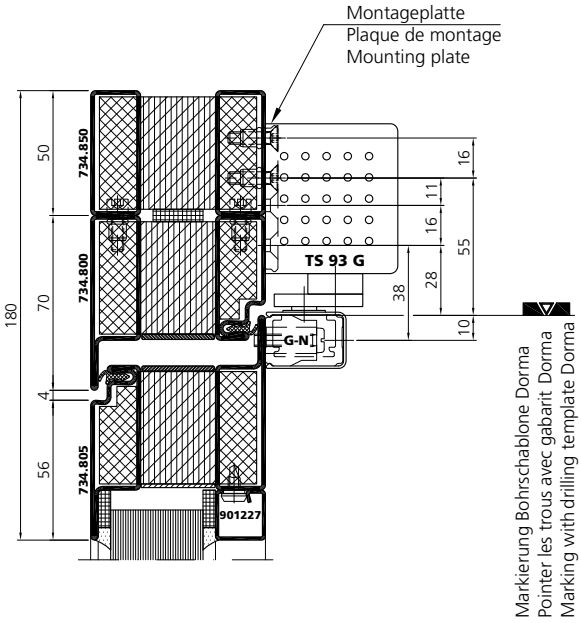

Dorma TS93G
1 flügelig
Bandseite
Kopfmontage

Dorma TS93G
1 vantail
Côté paumelles
Montage inversé

Dorma TS93G
1 leaf
Hinge side
Head mounting

fl_ep_0235

DIN rechts
DIN droite
DIN right

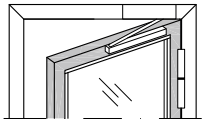

Ansicht von Innen / Élévation de l`intérieur / View from inside

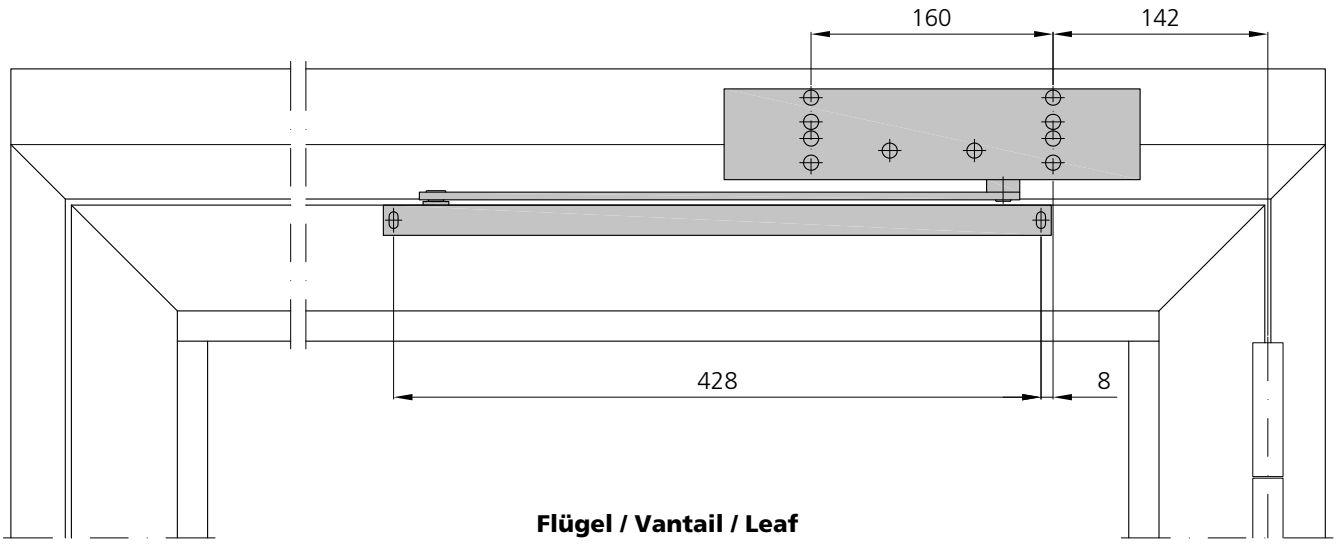

Flügel / Vantail / Leaf

FRM min. 620 mm



Masse sind gemäss Einbauanleitung Dorma zu prüfen!

Contrôler les dimensions selon les instructions de montage Dorma!

Dimensions have to be verified according to Dorma's assembly instructions!

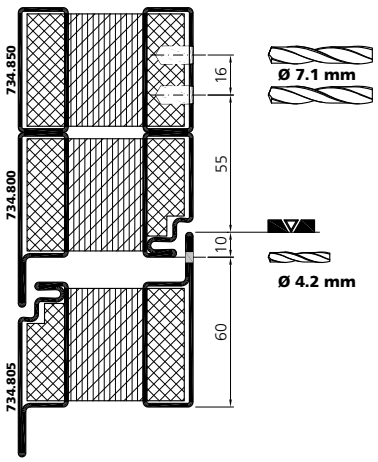



Dorma TS93G
1 flügelig
Gegenbandseite
Normalmontage

Dorma TS93G
1 vantail
Côté opposé aux paumelles
Montage standard

Dorma TS93G
1 leaf
Opposite hinge side
Standard mounting

fl_ep_0246

DIN links
DIN gauche
DIN left

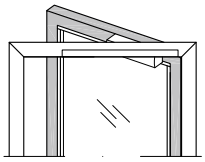



Ansicht von Innen / Élévation de l`intérieur / View from inside

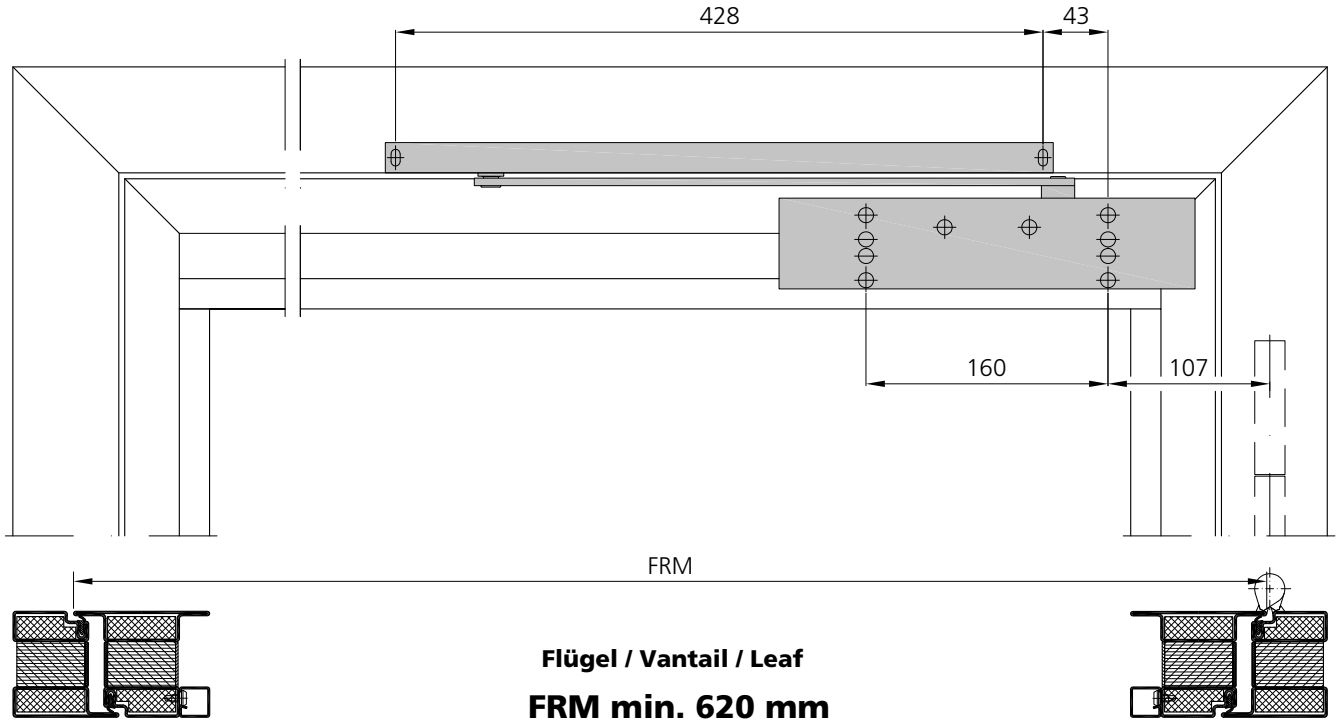

Flügel / Vantail / Leaf

FRM min. 620 mm

Masse sind gemäss Einbauanleitung Dorma zu prüfen!

Contrôler les dimensions selon les instructions de montage Dorma!

Dimensions have to be verified according to Dorma's assembly instructions!

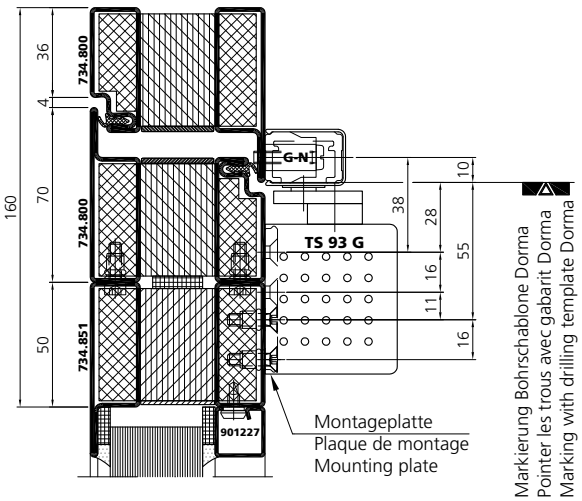

Dorma TS93G
1 flügelig
Gegenbandseite
Normalmontage

Dorma TS93G
1 vantail
Côté opposé aux paumelles
Montage standard

Dorma TS93G
1 leaf
Opposite hinge side
Standard mounting

fl_ep_0246

DIN links
DIN gauche
DIN left

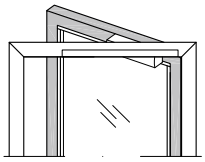

Ansicht von Innen / Élévation de l`intérieur / View from inside

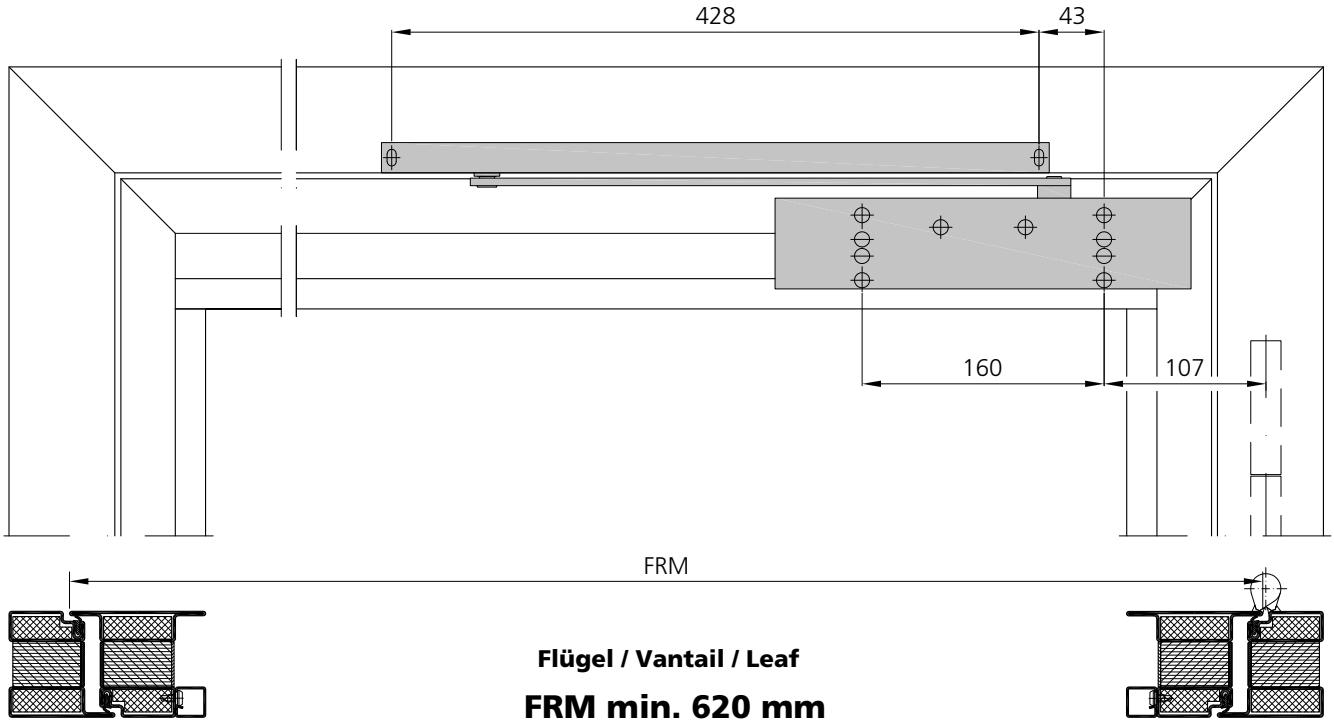

Flügel / Vantail / Leaf

FRM min. 620 mm

Masse sind gemäss Einbauanleitung Dorma zu prüfen!

Contrôler les dimensions selon les instructions de montage Dorma!

Dimensions have to be verified according to Dorma's assembly instructions!

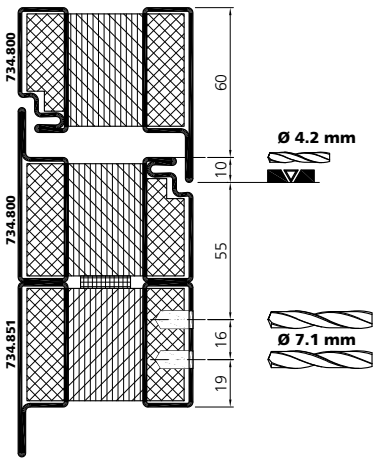

Dorma TS93B G-SR-EMF
2 flügelig
Bandseite
Normalmontage

Dorma TS93B G-SR-EMF
2 vantaux
Côté paumelles
Montage standard

Dorma TS93B G-SR-EMF
2 leafs
Hinge side
Standard mounting

fl_ep_0237

DIN rechts
DIN droite
DIN right

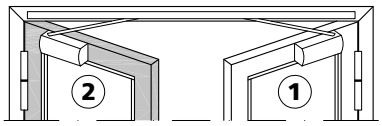

Ansicht von Innen / Élévation de l`intérieur / View from inside

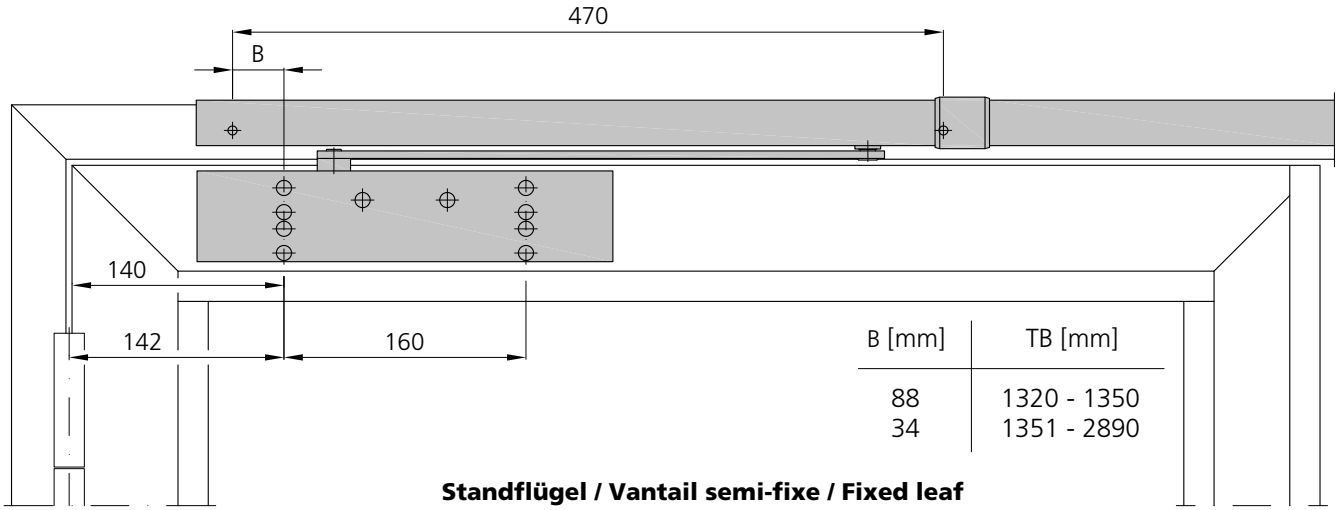

B [mm]	TB [mm]
88	1320 - 1350
34	1351 - 2890

Standflügel / Vantail semi-fixe / Fixed leaf

FRM min. 400 mm

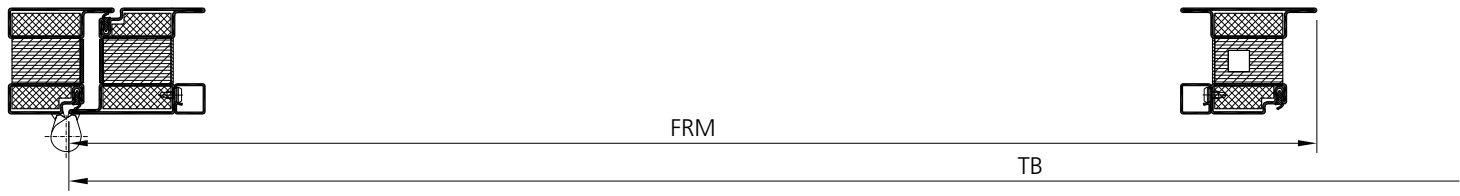

Masse sind gemäss Einbauanleitung Dorma zu prüfen!

Contrôler les dimensions selon les instructions de montage Dorma!

Dimensions have to be verified according to Dorma's assembly instructions!

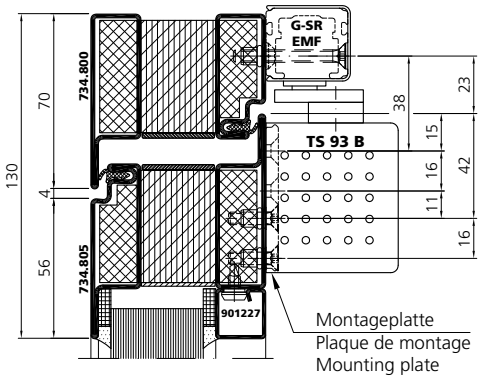

Dorma TS93B G-SR-EMF
2 flügelig
Bandseite
Normalmontage

Dorma TS93B G-SR-EMF
2 vantaux
Côté paumelles
Montage standard

Dorma TS93B G-SR-EMF
2 leafs
Hinge side
Standard mounting

fl_ep_0237

DIN rechts
DIN droite
DIN right

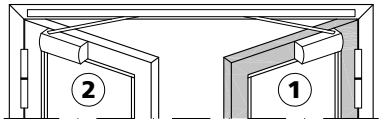

Ansicht von Innen / Élévation de l`intérieur / View from inside

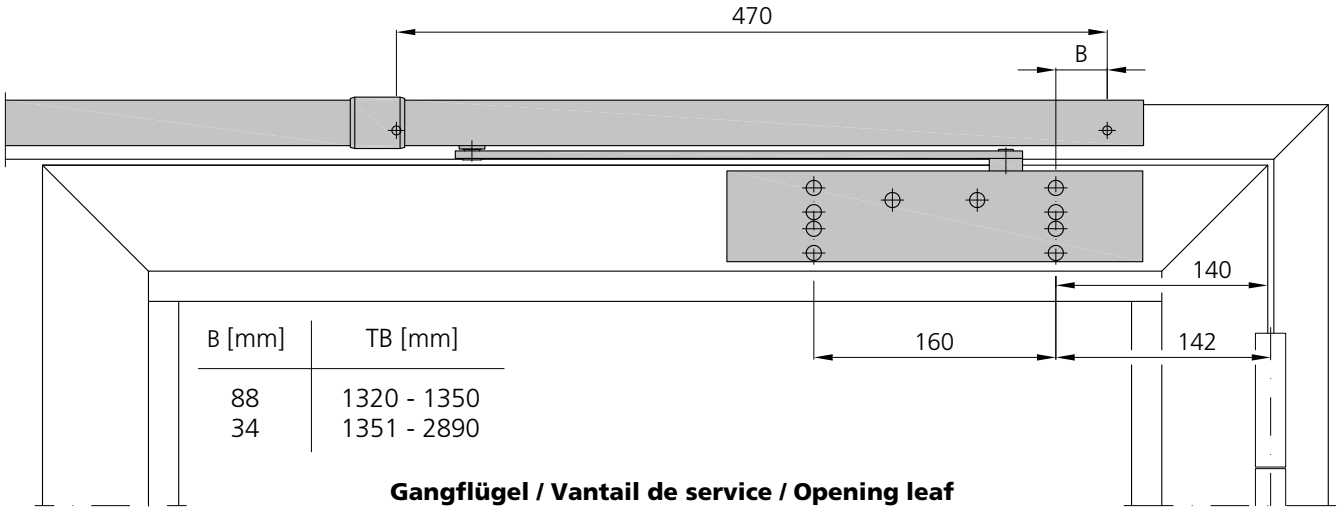

B [mm]	TB [mm]
88	1320 - 1350
34	1351 - 2890

Gangflügel / Vantail de service / Opening leaf

FRM min. 620 mm

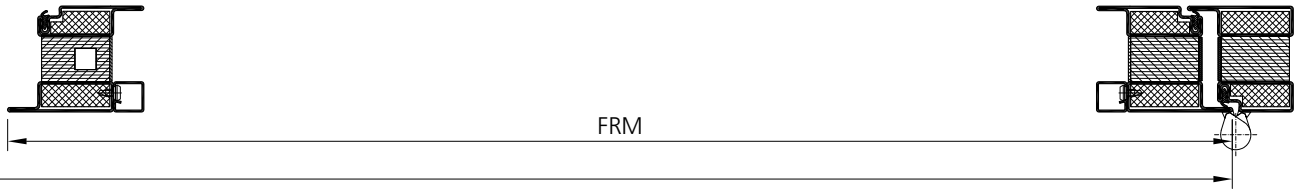

Masse sind gemäss Einbauanleitung Dorma zu prüfen!

Contrôler les dimensions selon les instructions de montage Dorma!

Dimensions have to be verified according to Dorma's assembly instructions!

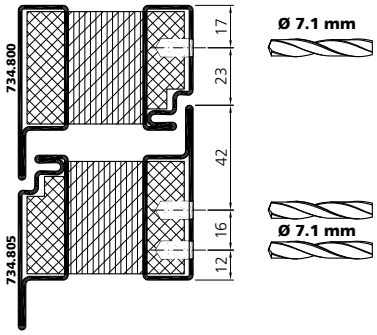

Dorma TS93G G-SR-EMF / BG
2 flügelig
Gegenbandseite
Normalmontage

Dorma TS93G G-SR-EMF / BG
2 vantaux
Côté opposé aux paumelles
Montage standard

Dorma TS93G G-SR-EMF / BG
2 leafs
Opposite hinge side
Standard mounting

fl_ep_0238

DIN links
DIN gauche
DIN left

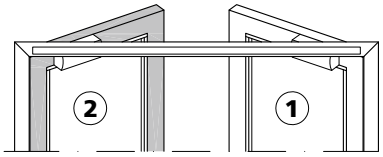

Ansicht von Innen / Élévation de l`intérieur / View from inside

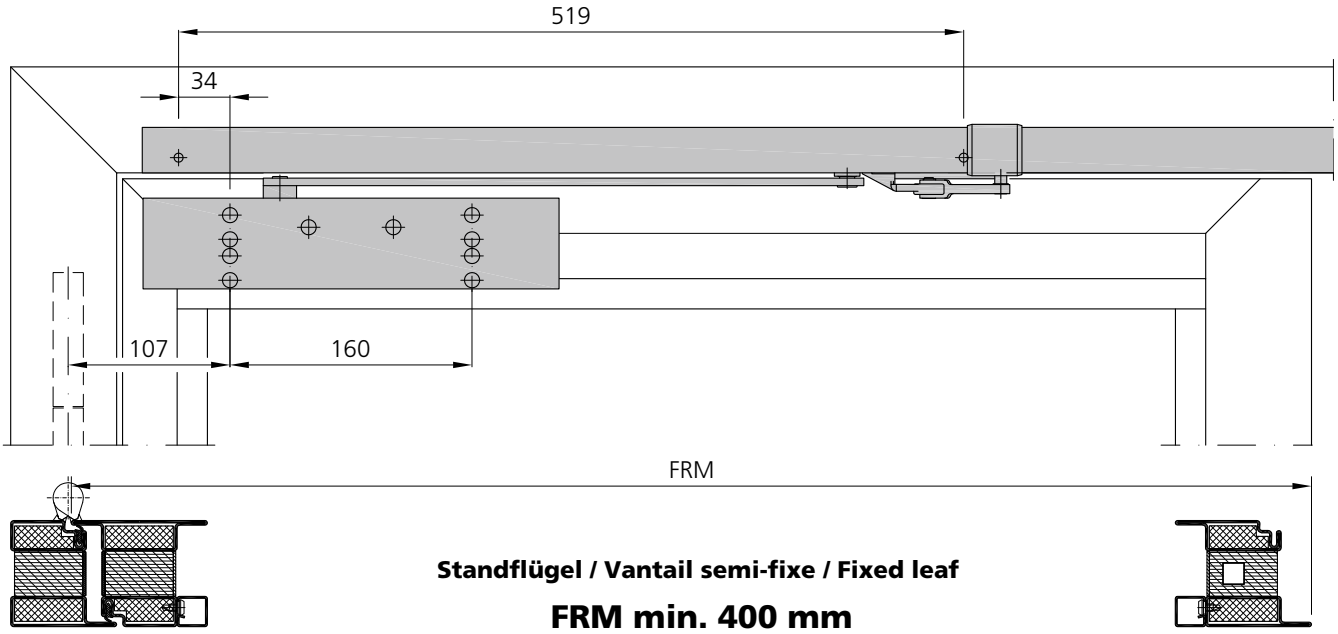

Standflügel / Vantail semi-fixe / Fixed leaf

FRM min. 400 mm

Masse sind gemäss Einbauanleitung Dorma zu prüfen!

Contrôler les dimensions selon les instructions de montage Dorma!

Dimensions have to be verified according to Dorma's assembly instructions!

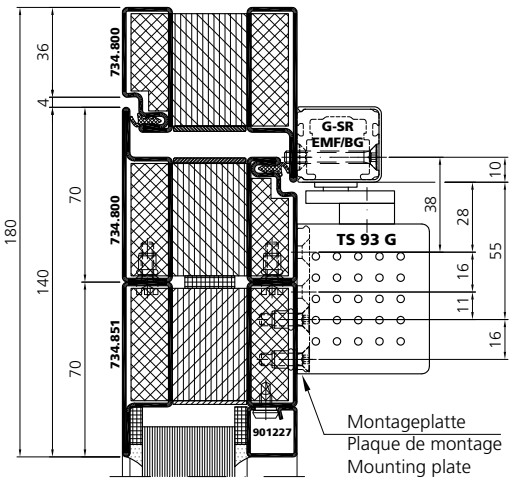

Dorma TS93G G-SR-EMF / BG
2 flügelig
Gegenbandseite
Normalmontage

Dorma TS93G G-SR-EMF / BG
2 vantaux
Côté opposé aux paumelles
Montage standard

Dorma TS93G G-SR-EMF / BG
2 leafs
Opposite hinge side
Standard mounting

fl_ep_0238

DIN links
DIN gauche
DIN left

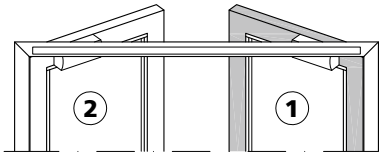

Ansicht von Innen / Élévation de l`intérieur / View from inside

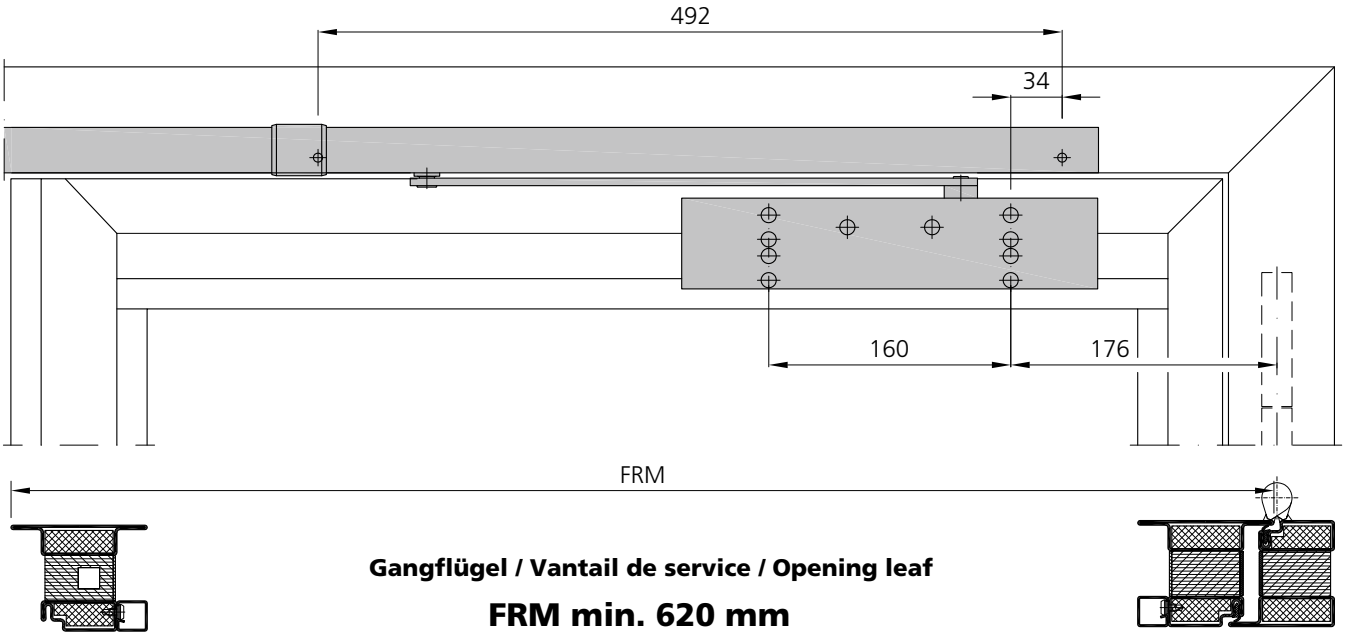

Gangflügel / Vantail de service / Opening leaf

FRM min. 620 mm

Masse sind gemäss Einbauanleitung Dorma zu prüfen!

Contrôler les dimensions selon les instructions de montage Dorma!

Dimensions have to be verified according to Dorma's assembly instructions!

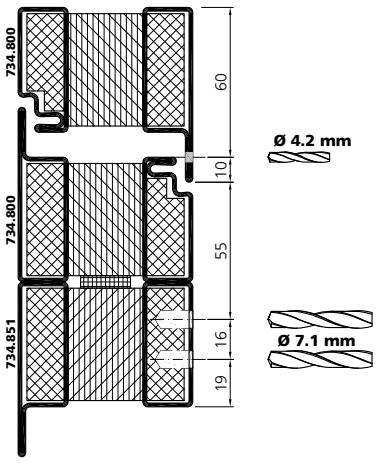

GEZE 5000
1 flügelig
Bandseite
Normalmontage

GEZE 5000
1 vantail
Côté paumelles
Montage standard

GEZE 5000
1 leaf
Hinge side
Mounting standard

fl_ep_0244

DIN rechts
DIN droite
DIN right

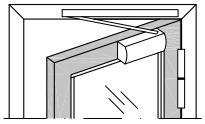

Ansicht von Innen / Élévation de l`intérieur / View from inside

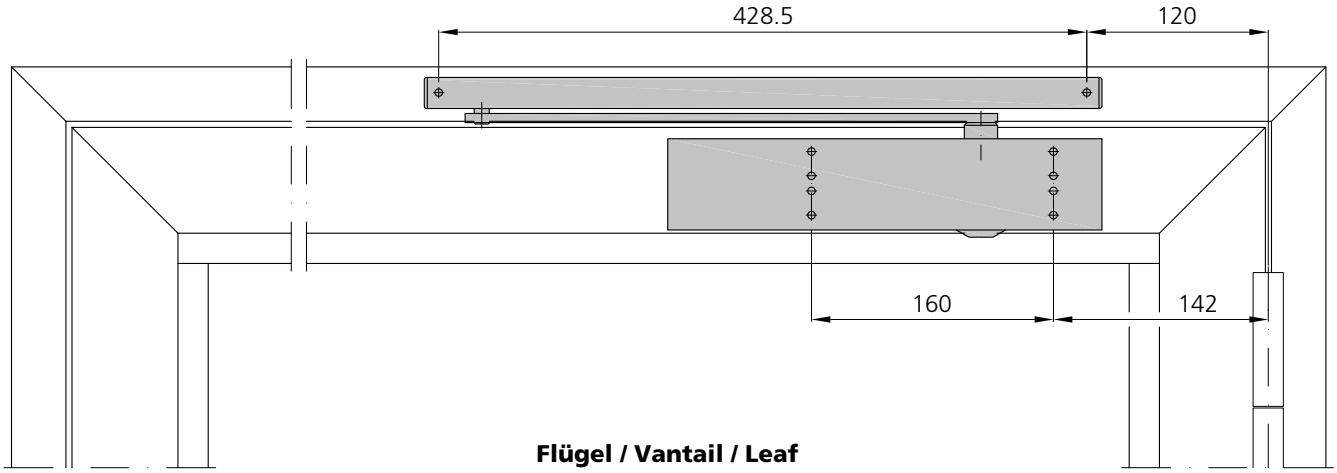

Flügel / Vantail / Leaf

FRM min. 620 mm



Masse sind gemäss Einbauanleitung GEZE zu prüfen!

Contrôler les dimensions selon les instructions de montage GEZE!

Dimensions have to be verified according to GEZE's assembly instructions!

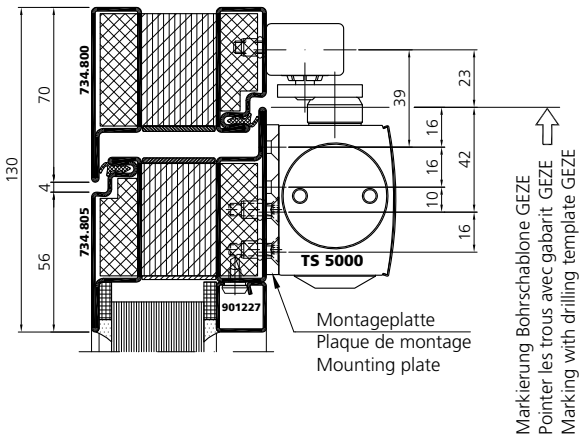

GEZE 5000
1 flügelig
Bandseite
Normalmontage

GEZE 5000
1 vantail
Côté paumelles
Montage standard

GEZE 5000
1 leaf
Hinge side
Mounting standard

fl_ep_0244

DIN rechts
DIN droite
DIN right

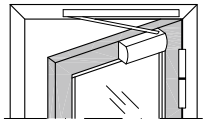

Ansicht von Innen / Élévation de l`intérieur / View from inside

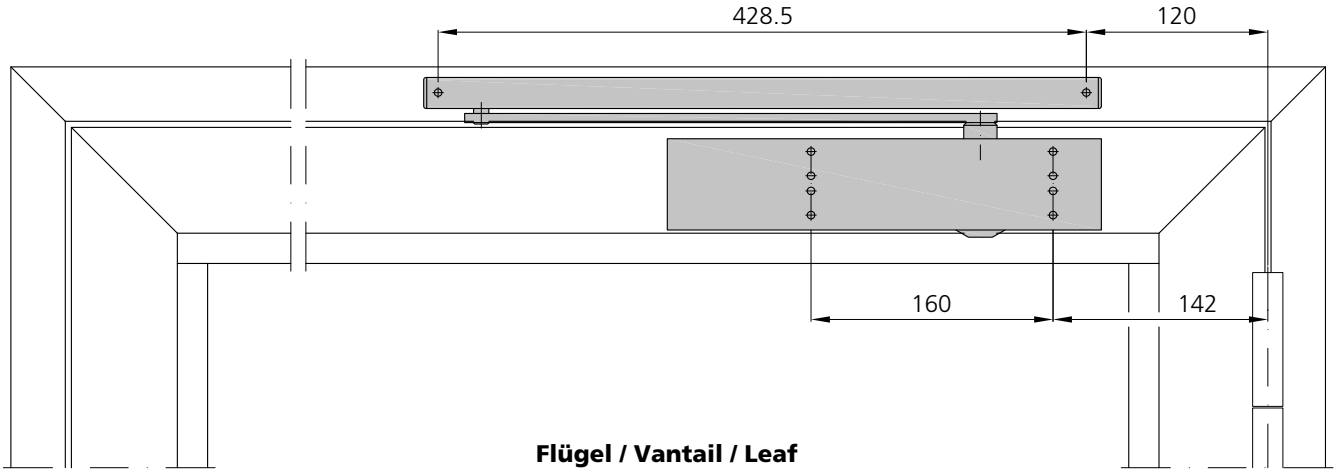

Flügel / Vantail / Leaf

FRM min. 620 mm



Masse sind gemäss Einbauanleitung GEZE zu prüfen!

Contrôler les dimensions selon les instructions de montage GEZE!

Dimensions have to be verified according to GEZE's assembly instructions!

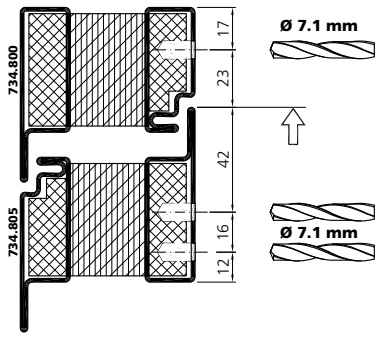

GEZE 5000
1 flügelig
Gegenbandseite
Kopfmontage

GEZE 5000
1 vantail
Côté opposé aux paumelles
Montage inversé

GEZE 5000
1 leaf
Opposite hinge side
Head mounting

fl_ep_0239

DIN rechts
DIN droite
DIN right

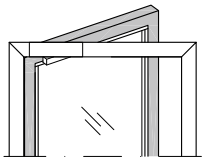

Ansicht von Innen / Élévation de l`intérieur / View from inside

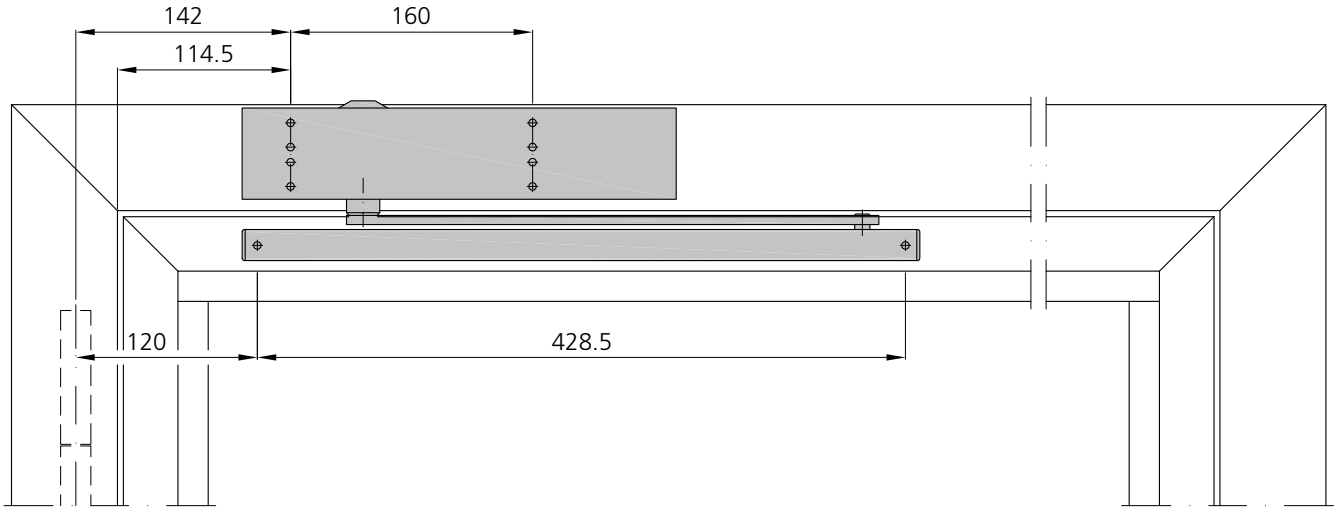



Flügel / Vantail / Leaf

FRM min. 620 mm

Masse sind gemäss Einbauanleitung GEZE zu prüfen!

Contrôler les dimensions selon les instructions de montage GEZE!

Dimensions have to be verified according to GEZE's assembly instructions!

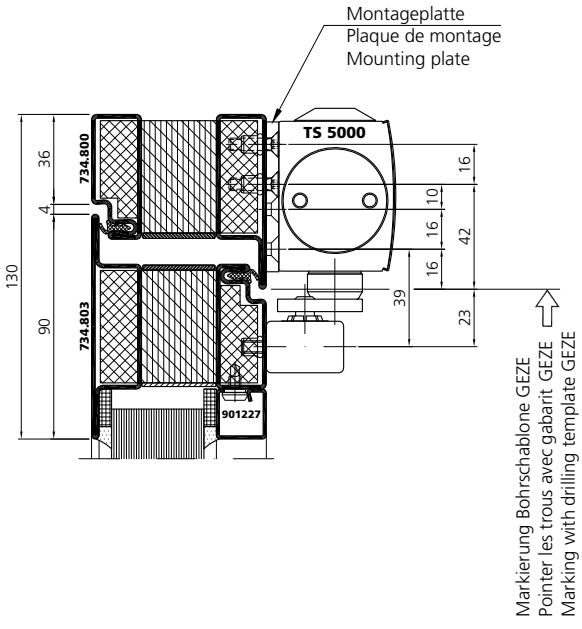

GEZE 5000
1 flügelig
Gegenbandseite
Kopfmontage

GEZE 5000
1 vantail
Côté opposé aux paumelles
Montage inversé

GEZE 5000
1 leaf
Opposite hinge side
Head mounting

fl_ep_0239

DIN rechts
DIN droite
DIN right

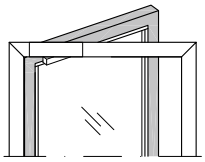

Ansicht von Innen / Élévation de l`intérieur / View from inside

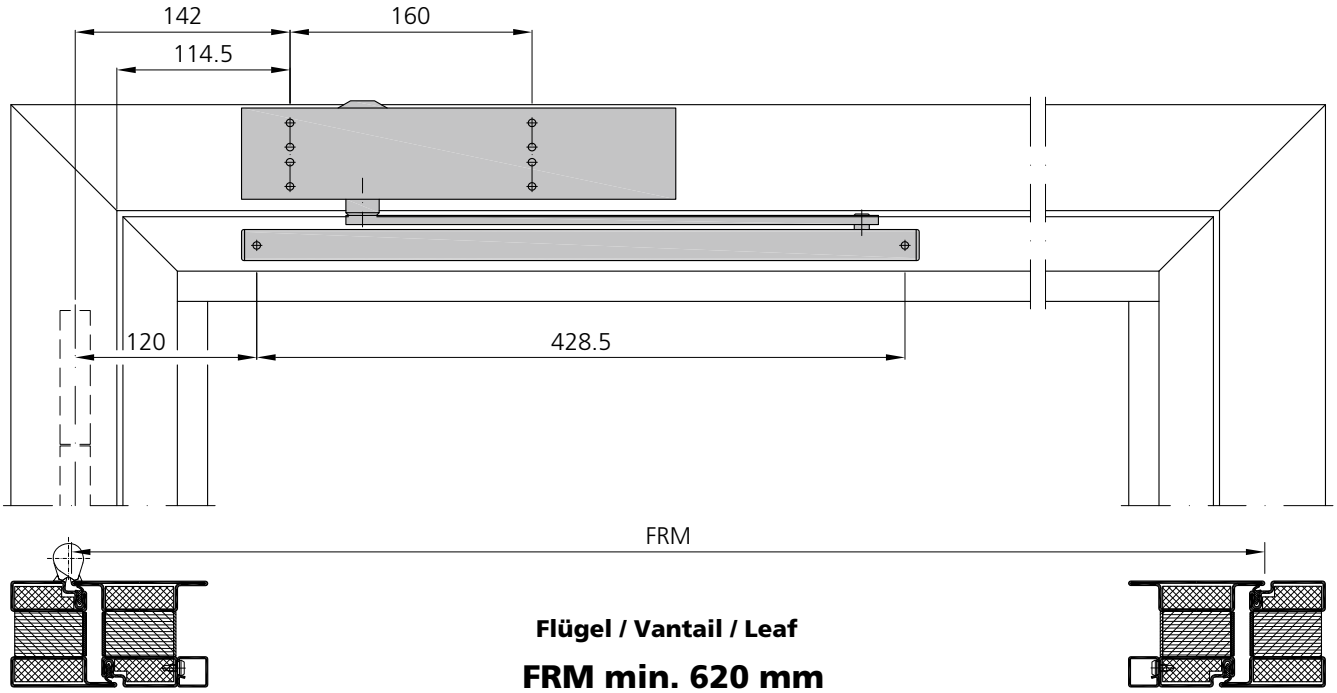

Flügel / Vantail / Leaf

FRM min. 620 mm

Masse sind gemäss Einbauanleitung GEZE zu prüfen!

Contrôler les dimensions selon les instructions de montage GEZE!

Dimensions have to be verified according to GEZE's assembly instructions!

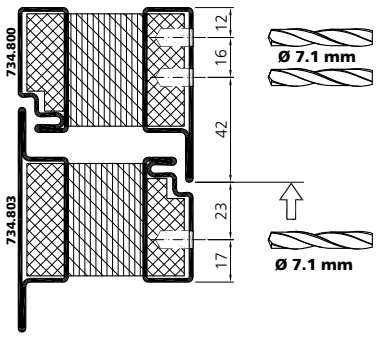

GEZE 5000 L
1 flügelig
Bandseite
Kopfmontage

GEZE 5000 L
1 vantail
Côté paumelles
Montage inversé

GEZE 5000 L
1 leaf
Hinge side
Head mounting

fl_ep_0240

DIN rechts
DIN droite
DIN right

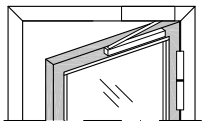

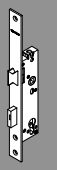

Ansicht von Innen / Élévation de l`intérieur / View from inside

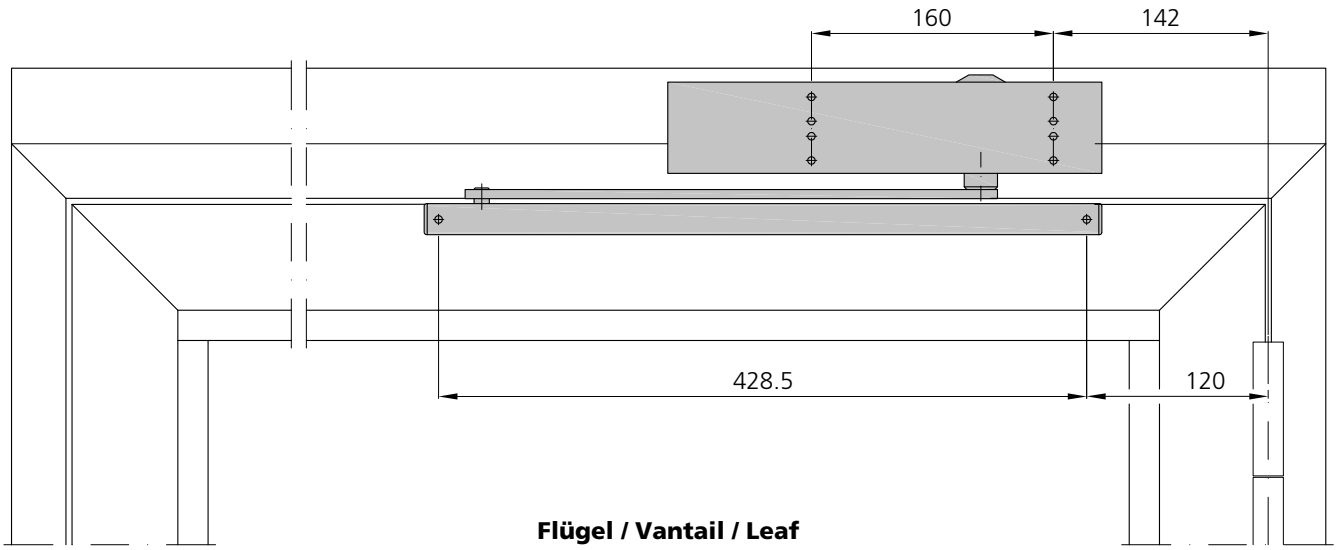

Flügel / Vantail / Leaf

FRM min. 620 mm



Masse sind gemäss Einbauanleitung GEZE zu prüfen!

Contrôler les dimensions selon les instructions de montage GEZE!

Dimensions have to be verified according to GEZE's assembly instructions!

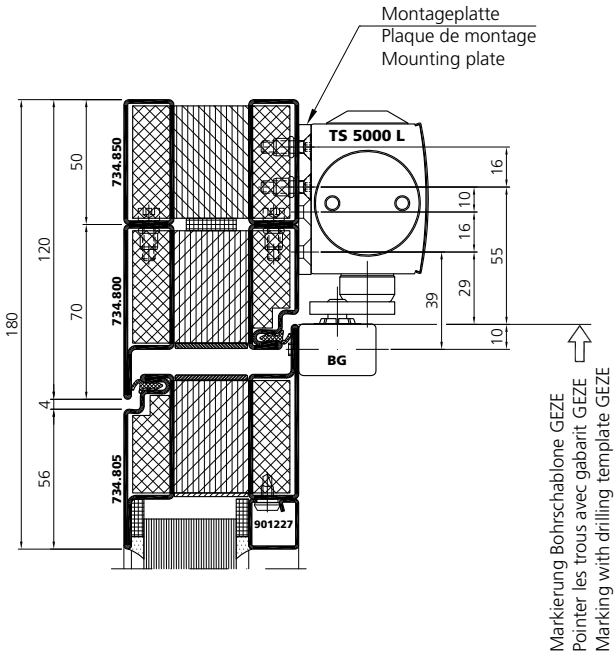

GEZE 5000 L
1 flügelig
Bandseite
Kopfmontage

GEZE 5000 L
1 vantail
Côté paumelles
Montage inversé

GEZE 5000 L
1 leaf
Hinge side
Head mounting

fl_ep_0240

DIN rechts
DIN droite
DIN right

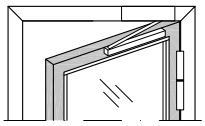

Ansicht von Innen / Élévation de l`intérieur / View from inside

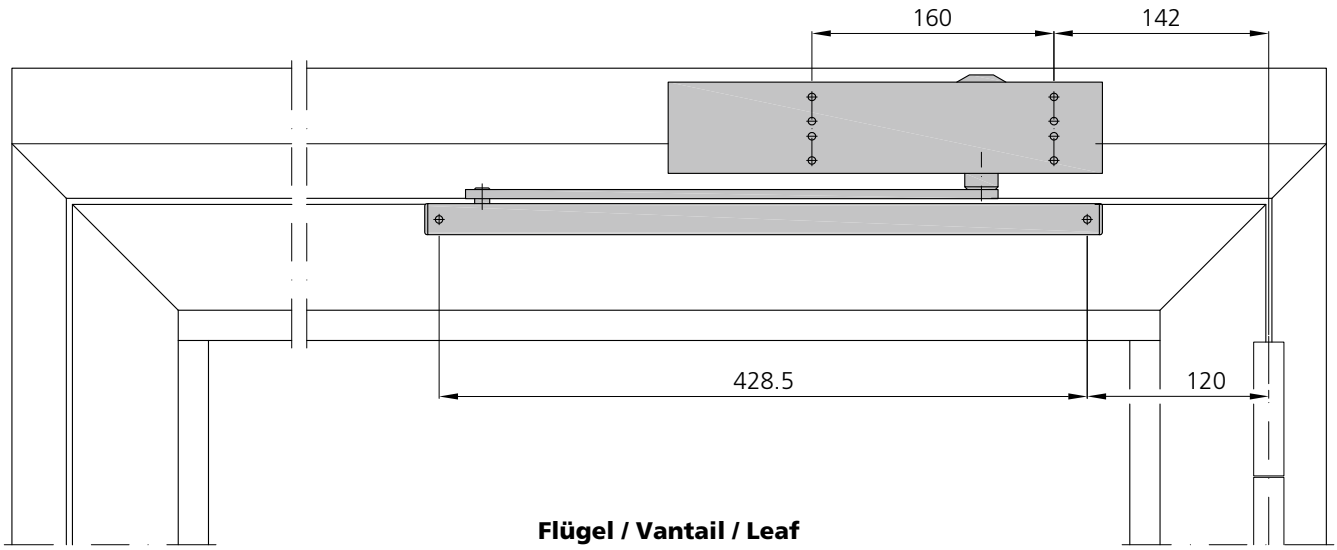

Flügel / Vantail / Leaf

FRM min. 620 mm



Masse sind gemäss Einbauanleitung GEZE zu prüfen!

Contrôler les dimensions selon les instructions de montage GEZE!

Dimensions have to be verified according to GEZE's assembly instructions!

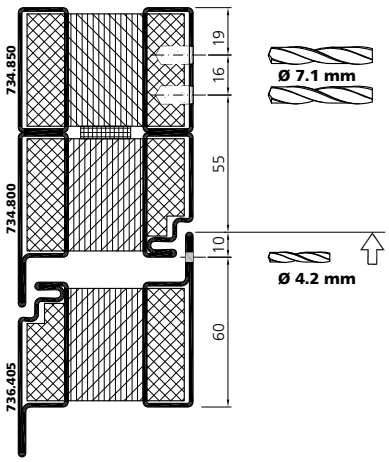

GEZE 5000 L
1 flügelig
Gegenbandseite
Normalmontage

GEZE 5000 L
1 vantail
Côté opposé aux paumelles
Montage standard

GEZE 5000 L
1 leaf
Opposite hinge side
Standard mounting

fl_ep_0245

DIN links
DIN gauche
DIN left

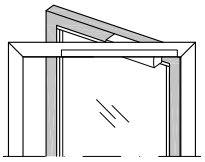

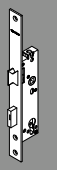

Ansicht von Innen / Élévation de l`intérieur / View from inside

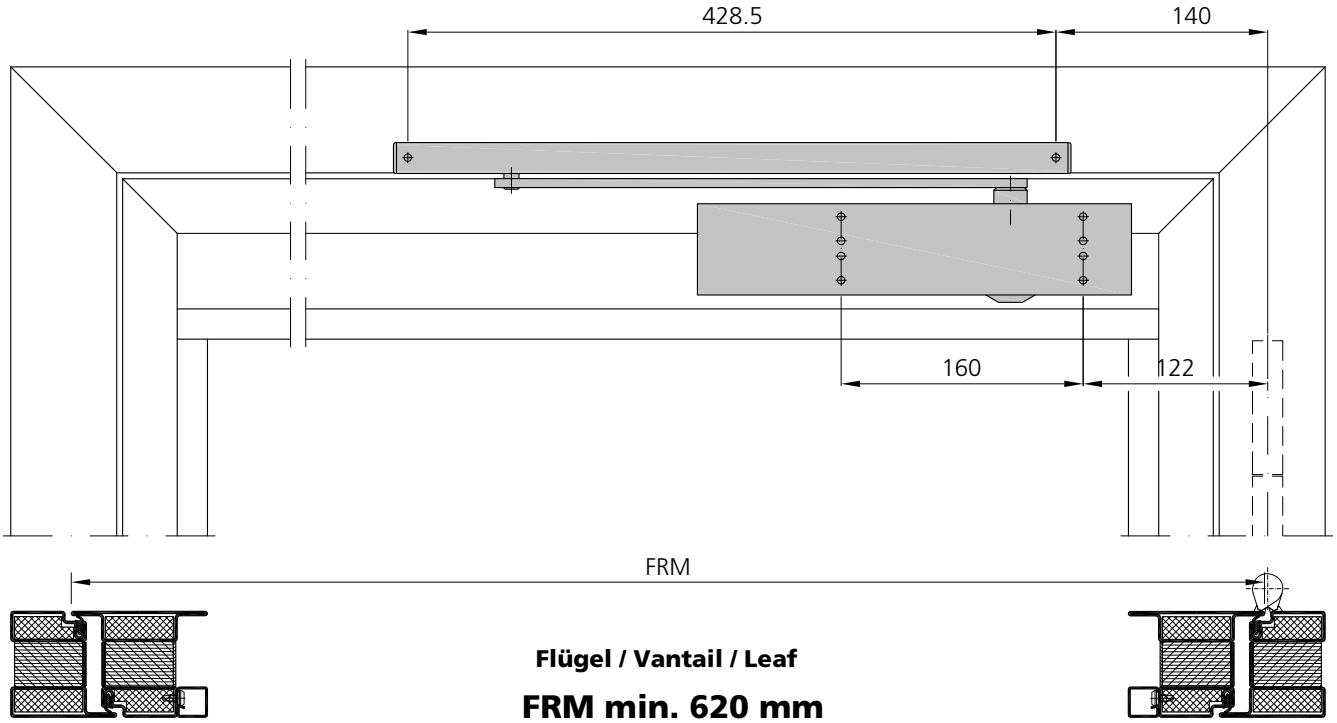

Flügel / Vantail / Leaf

FRM min. 620 mm

Masse sind gemäss Einbauanleitung GEZE zu prüfen!

Contrôler les dimensions selon les instructions de montage GEZE!

Dimensions have to be verified according to GEZE's assembly instructions!

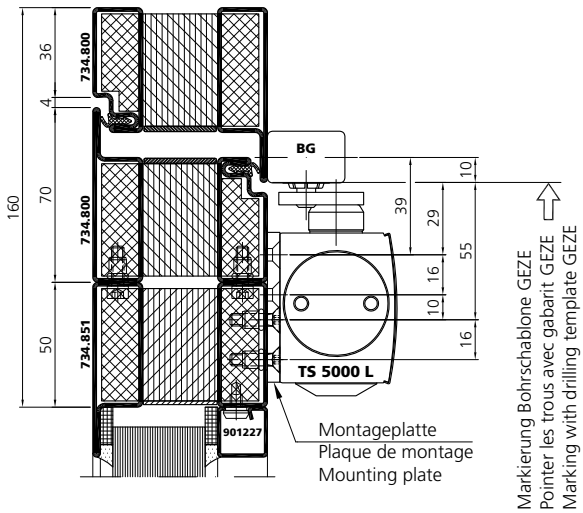

GEZE 5000 L
1 flügelig
Gegenbandseite
Normalmontage

GEZE 5000 L
1 vantail
Côté opposé aux paumelles
Montage standard

GEZE 5000 L
1 leaf
Opposite hinge side
Standard mounting

fl_ep_0245

DIN links
DIN gauche
DIN left

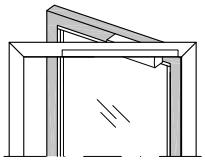

Ansicht von Innen / Élévation de l`intérieur / View from inside

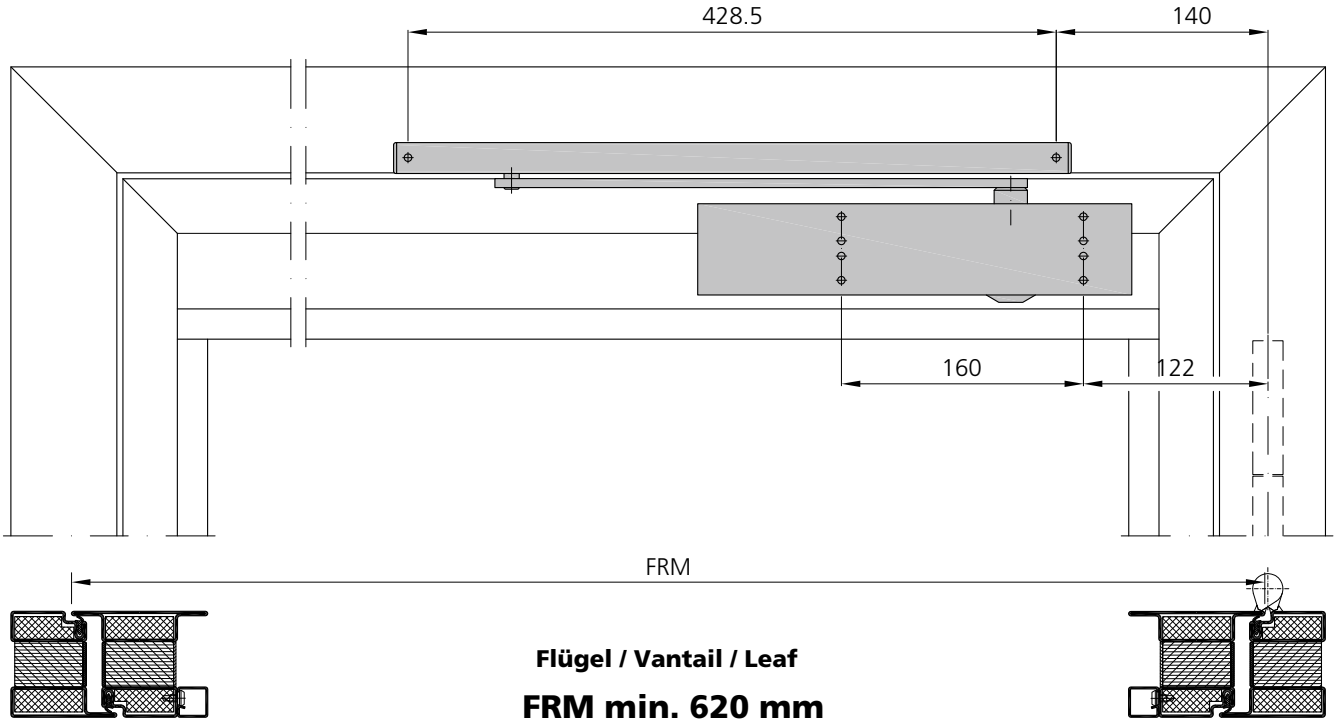

Flügel / Vantail / Leaf

FRM min. 620 mm

Masse sind gemäss Einbauanleitung GEZE zu prüfen!

Contrôler les dimensions selon les instructions de montage GEZE!

Dimensions have to be verified according to GEZE's assembly instructions!

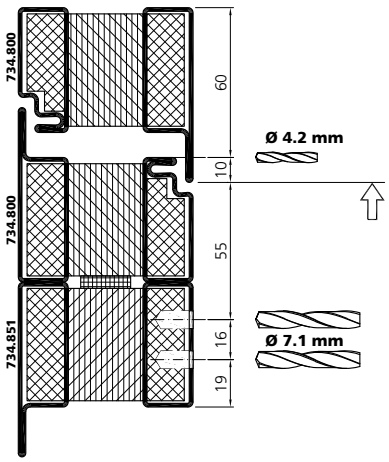



GEZE 5000 ISM
2 flügelig
Bandseite
Normalmontage

GEZE 5000 ISM
2 vantaux
Côté paumelles
Montage standard

GEZE 5000 ISM
2 leafs
Hinge side
Standard mounting

fl_ep_0241

DIN rechts
DIN droite
DIN right

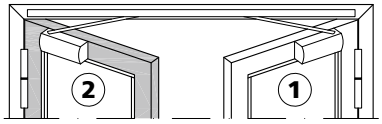

Ansicht von Innen / Élévation de l`intéreieur / View from inside

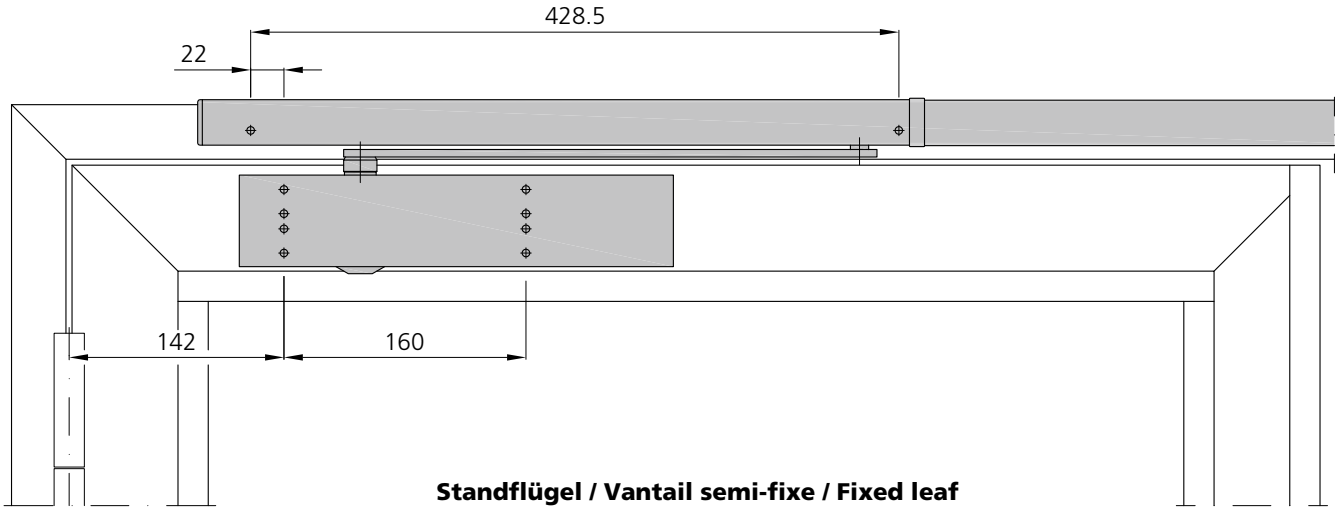

Standflügel / Vantail semi-fixe / Fixed leaf

FRM > 400 mm



Masse sind gemäss Einbauanleitung GEZE zu prüfen!

Contrôler les dimensions selon les instructions de montage GEZE!

Dimensions have to be verified according to GEZE's assembly instructions!

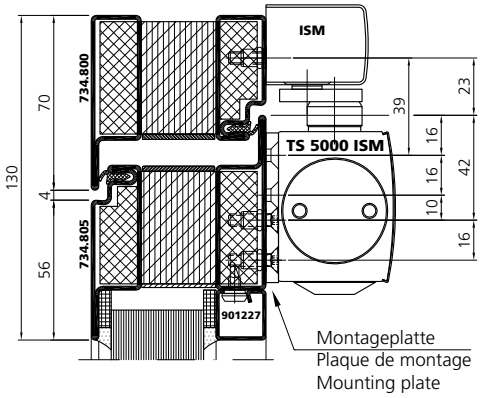

GEZE 5000 ISM
2 flügelig
Bandseite
Normalmontage

GEZE 5000 ISM
2 vantaux
Côté paumelles
Montage standard

GEZE 5000 ISM
2 leafs
Hinge side
Standard mounting

fl_ep_0241

DIN rechts
DIN droite
DIN right

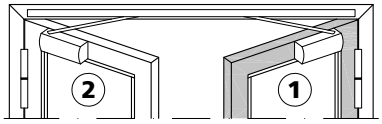

Ansicht von Innen / Élévation de l`intéreieur / View from inside

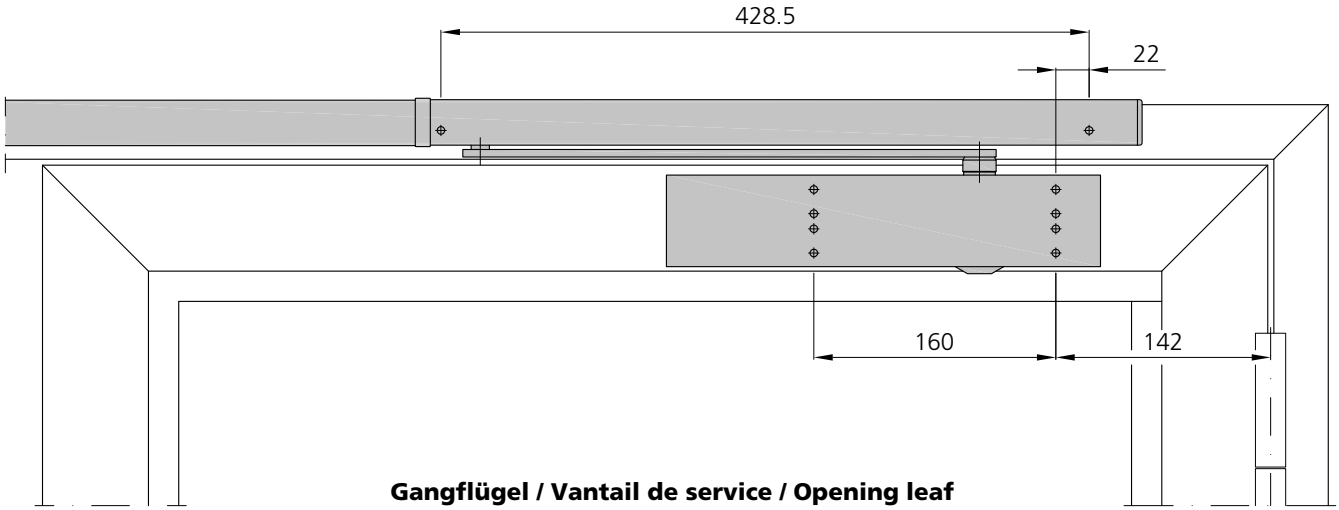

Gangflügel / Vantail de service / Opening leaf

FRM > 620 mm



Masse sind gemäss Einbauanleitung GEZE zu prüfen!

Contrôler les dimensions selon les instructions de montage GEZE!

Dimensions have to be verified according to GEZE's assembly instructions!

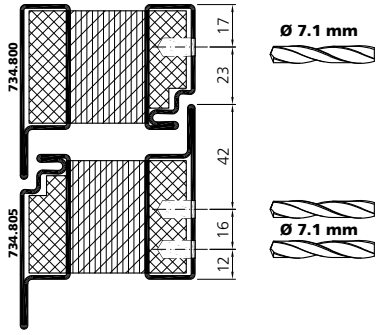

GEZE 5000 L-ISM
2 flügelig
Gegenbandseite
Normalmontage

GEZE 5000 L-ISM
2 vantaux
Côté opposé aux paumelles
Montage standard

GEZE 5000 L-ISM
2 leafs
Opposite hinge side
Standard mounting

fl_ep_0242

DIN links
DIN gauche
DIN left

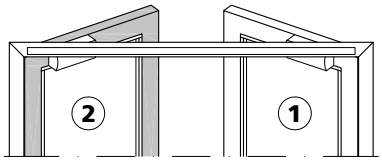

Ansicht von Innen / Élévation de l`intérieur / View from inside

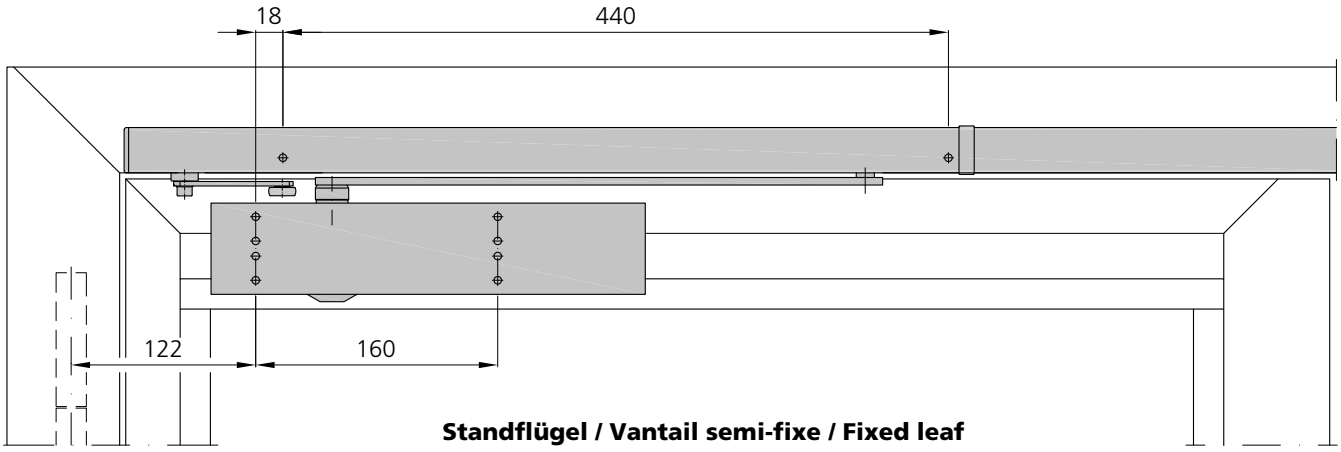

Standflügel / Vantail semi-fixe / Fixed leaf

FRM > 400 mm

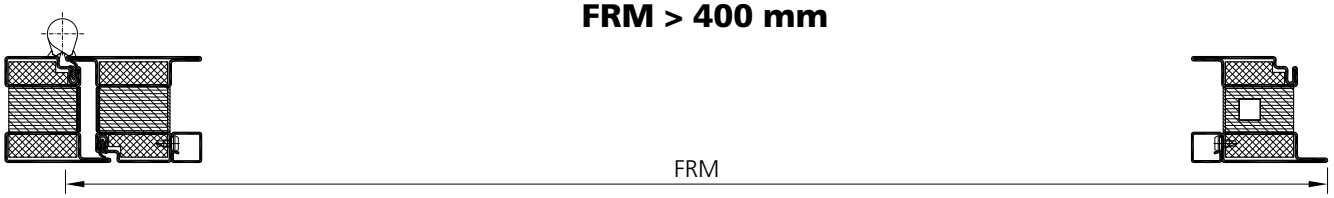

Masse sind gemäss Einbauanleitung GEZE zu prüfen!

Contrôler les dimensions selon les instructions de montage GEZE!

Dimensions have to be verified according to GEZE's assembly instructions!

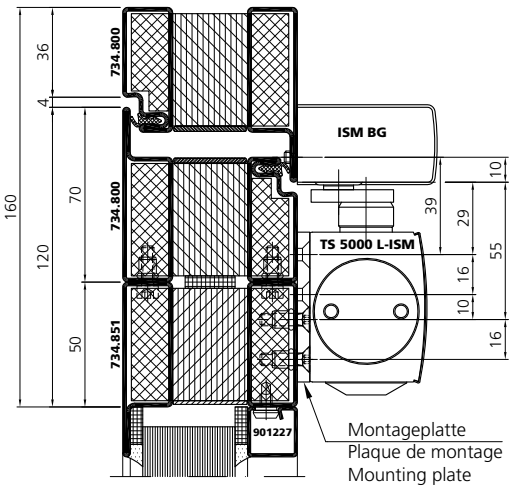

GEZE 5000 L-ISM
2 flügelig
Gegenbandseite
Normalmontage

GEZE 5000 L-ISM
2 vantaux
Côté opposé aux paumelles
Montage standard

GEZE 5000 L-ISM
2 leafs
Opposite hinge side
Standard mounting

fl_ep_0242

DIN links
DIN gauche
DIN left

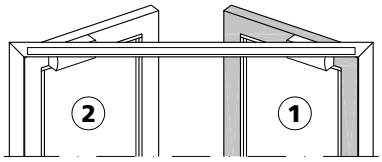

Ansicht von Innen / Élévation de l`intérieur / View from inside

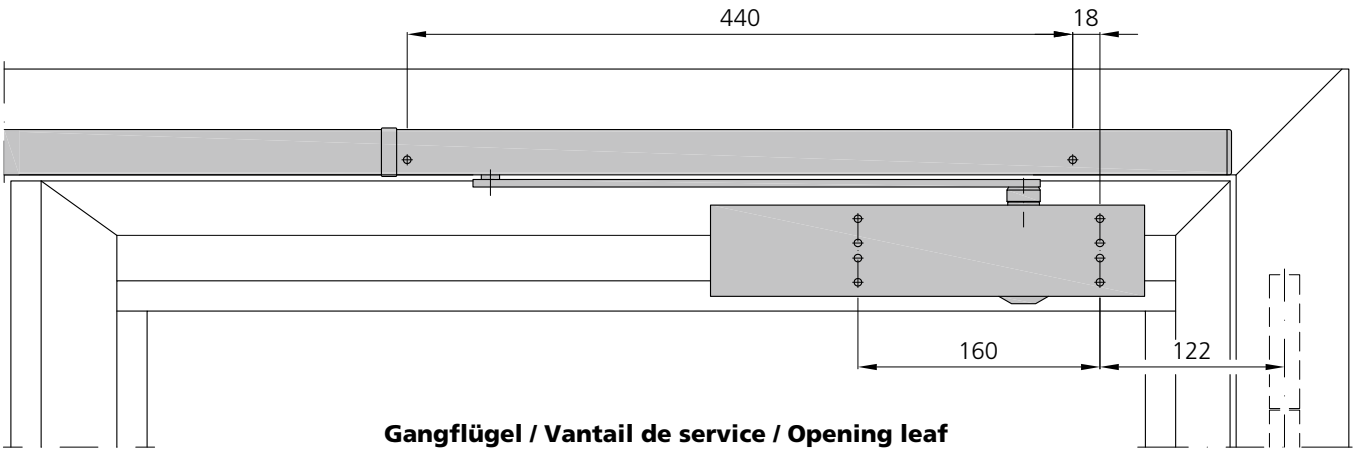

Gangflügel / Vantail de service / Opening leaf

FRM > 620 mm

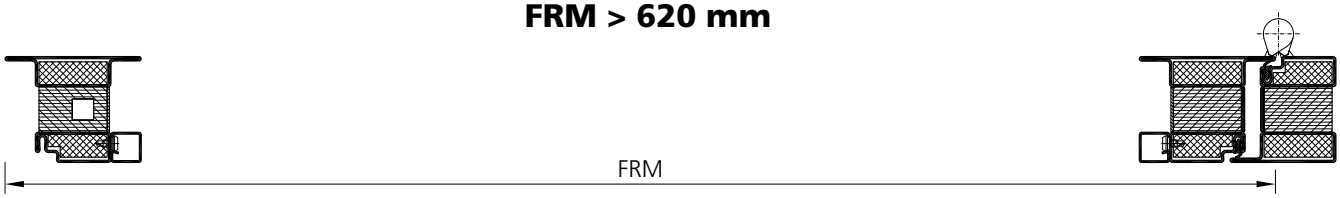

Masse sind gemäss Einbauanleitung GEZE zu prüfen!

Contrôler les dimensions selon les instructions de montage GEZE!

Dimensions have to be verified according to GEZE's assembly instructions!

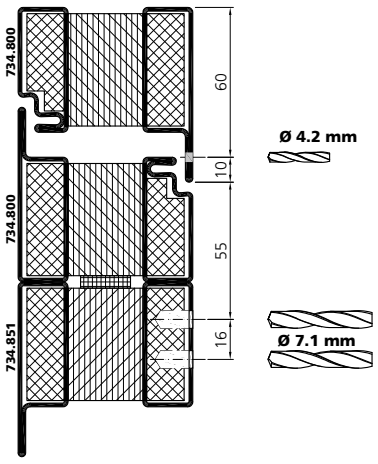

Stromübertrager
eff-eff 10305 / 10305LA

Conducteur de courant
eff-eff 10305 / 10305LA

Current transfer
eff-eff 10305 / 10305LA

gezeichnet: "eff-eff 10305" und "eff-eff 10305LA", wahlweise baugleiche Stromübertrager mit VDS-Zulassung siehe Einbauanleitung "eff-eff"

dessiné: "eff-eff 10305" und "eff-eff 10305LA", au choix conducteur de courant de même conception avec homologation VDS voir instructions de montage "eff-eff"

drawn: "eff-eff 10305" und "eff-eff 10305LA", optionally current conductor with VDS-certification see installation instructions "eff-eff"

fl_ep_0262

Anzahl Stromübertrager nach Erfordernis

Nombre de conducteur de courant selon exigences

Numbre of courrent conductors depends on requirement



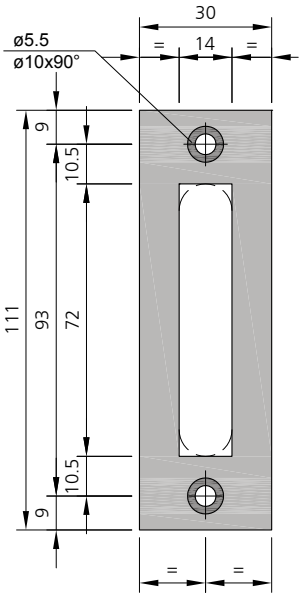

Stahlflach durch Metallbauer
Tôle de acier par métallier
steel flat by metalworker

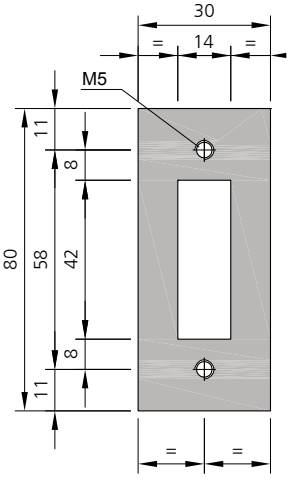

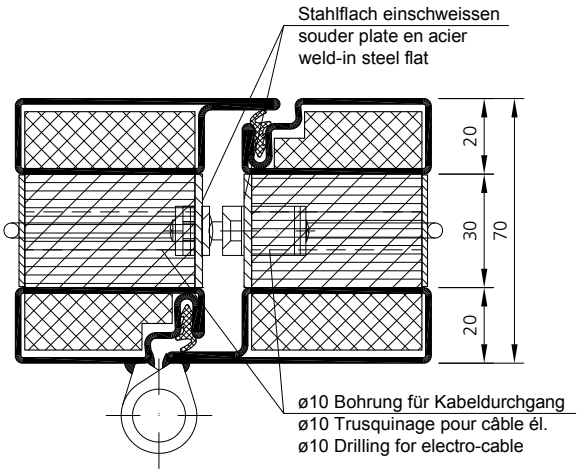

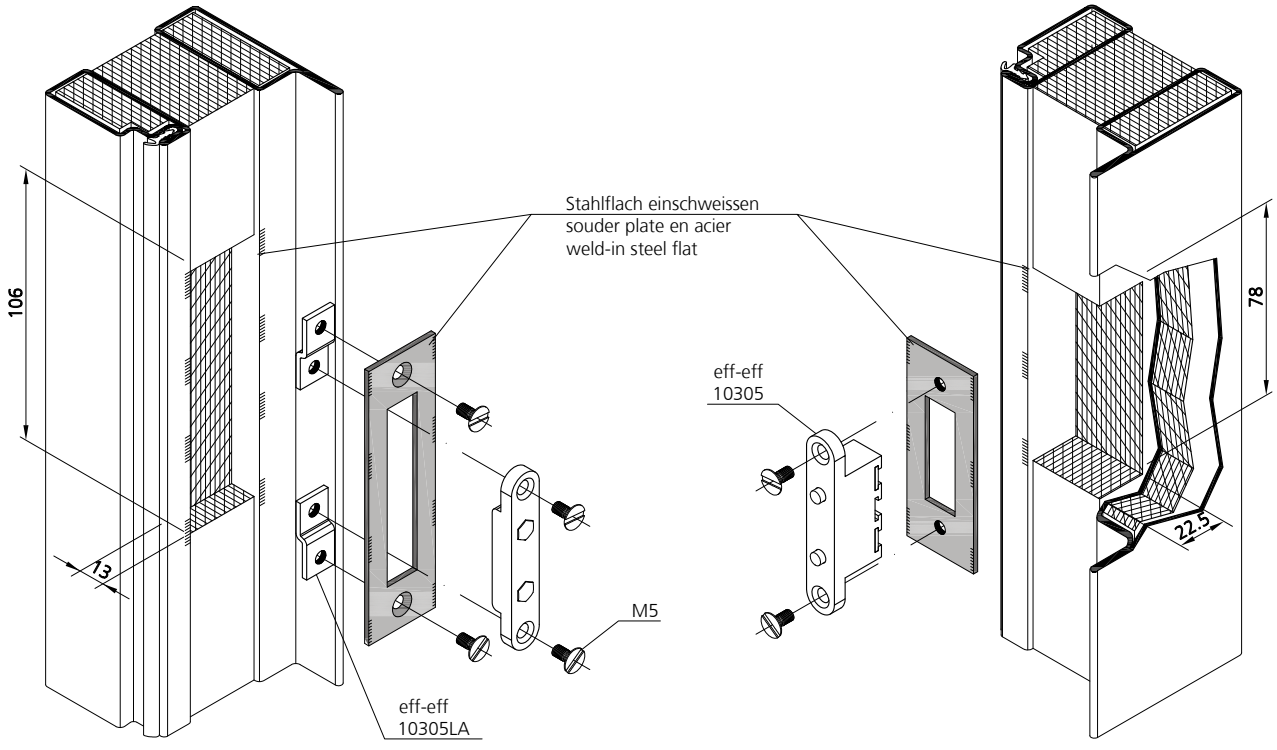

Kabelübergang
Dorma KÜ-480 / KÜ-260

Passe-câble
Dorma KÜ-480 / KÜ-260

Cable crossing
Dorma KÜ-480 / KÜ-260

Öffnungswinkel: mit Türdrehpunktabstand 25 mm = 150°

Angle d'ouverture: avec distance de 25 mm par rapport au centre de rotation = 150°

Opening angle: with pivot spacing 25 mm = 150°

fl_ep_0265

KÜ-260 nur mit Anschweissbandrolle

K-260 seulement avec paumelle à souder

KÜ-260 only with weld-on hinge

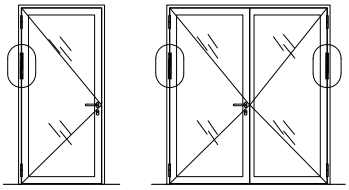

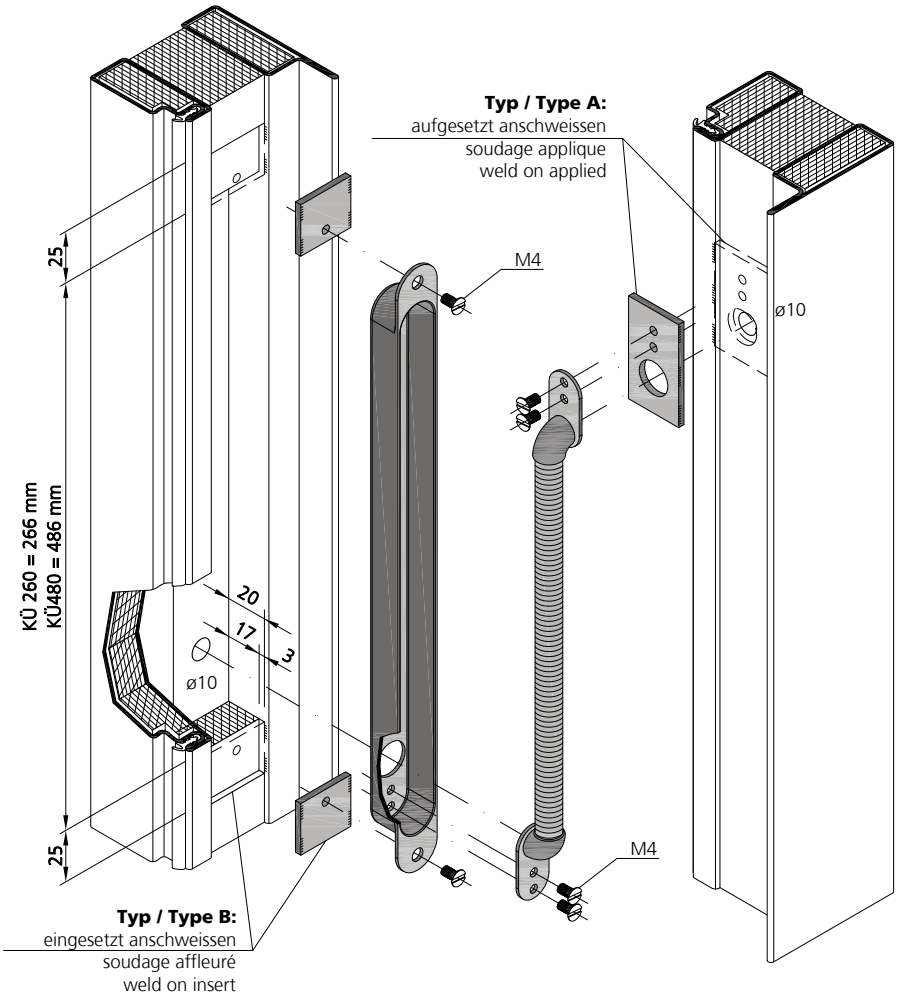

Typ / Type A:

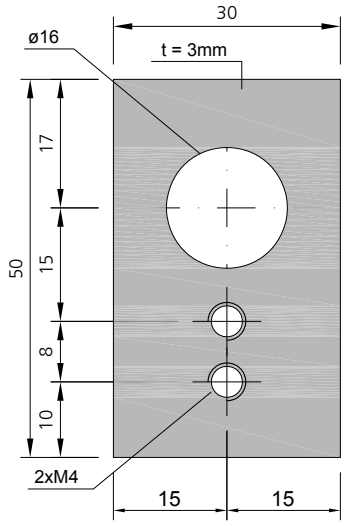

Typ / Type B:

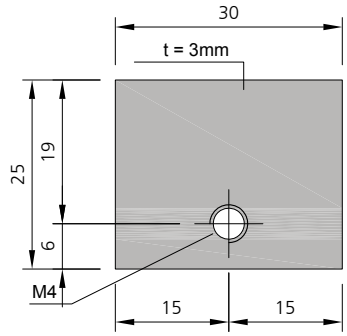

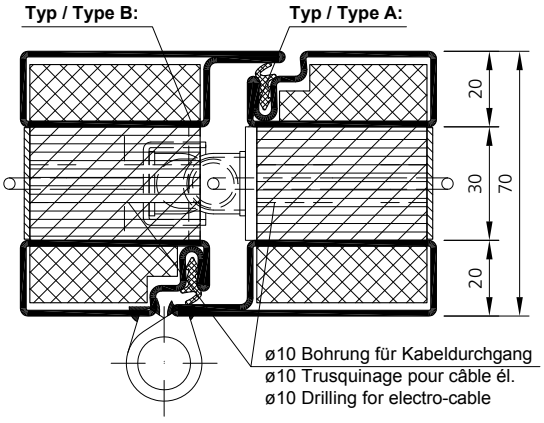

Stahlflach durch Metallbauer
plate en acier par métallier
steel flat by metalworker



Heizkesselhaus Terlinden, CH-Zürich

Verarbeitung Flügel
Einbau Dichtung
Standflügel

Mise en œuvre du vantail
Montage des joints
Vantail semi-fixe

Processing of leaf
Installation of seal
Fixed leaf

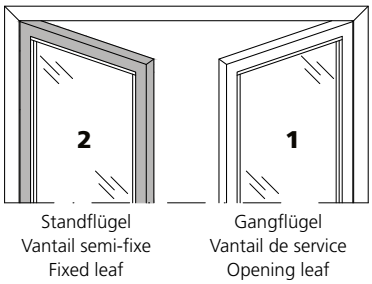

DIN rechts
DIN droite
DIN right

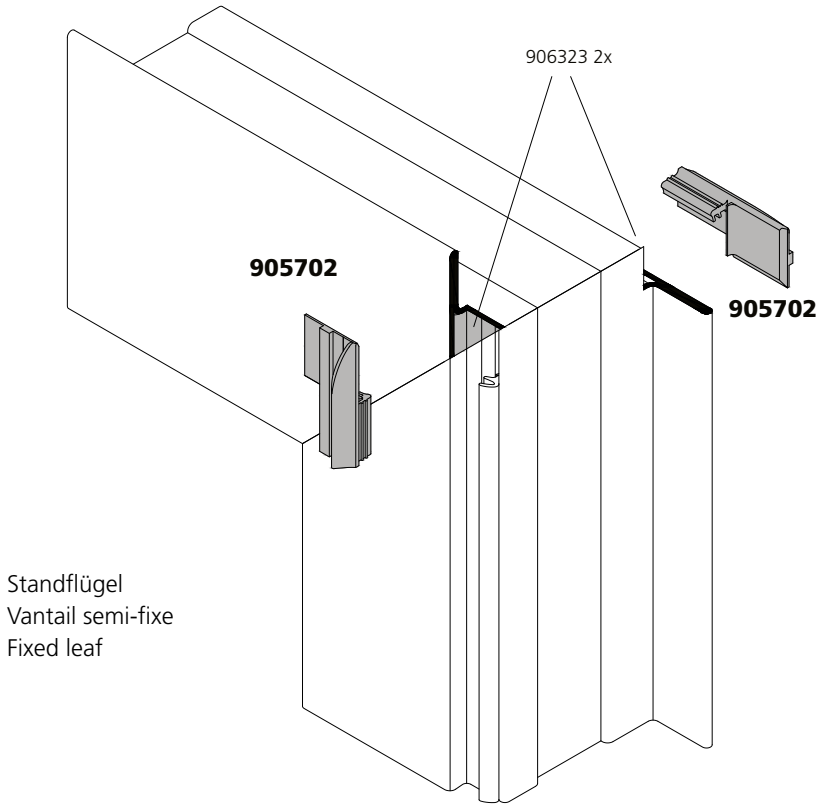

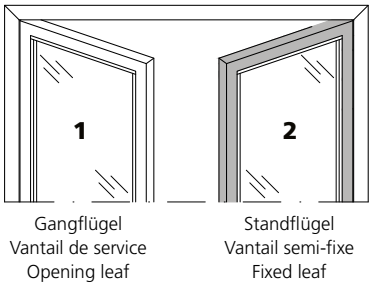

DIN links
DIN gauche
DIN left

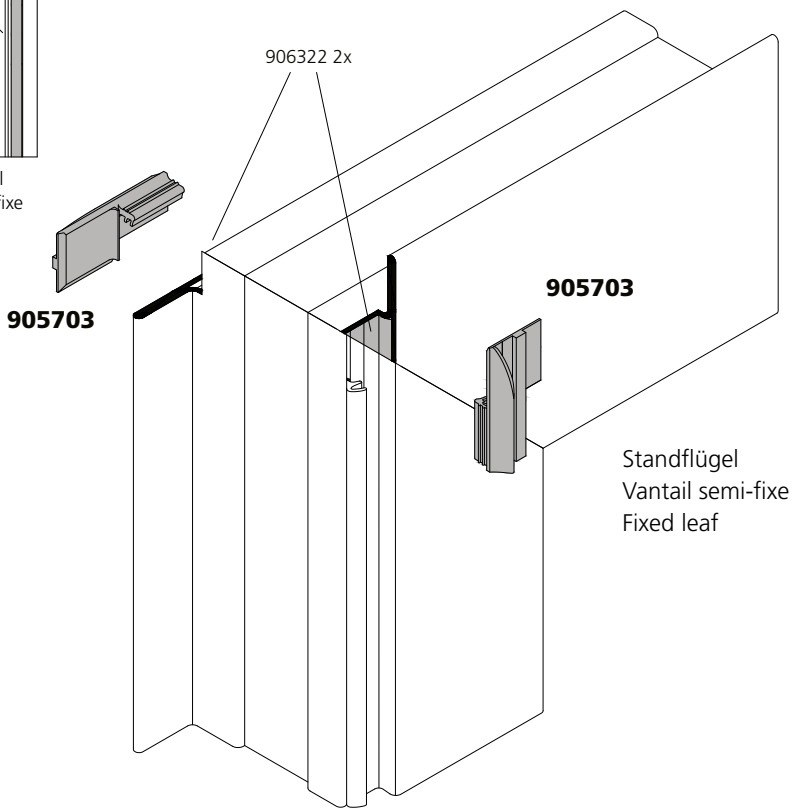

Senkdichtung
Athmer Stadi Typ L 24/20 WS
1-flügelig

Joint de seuil automatique
Athmer Stadi Typ L 24/20 WS
1 vantail

Automatic drop seal
Athmer Stadi Typ L 24/20 WS
1 leaf

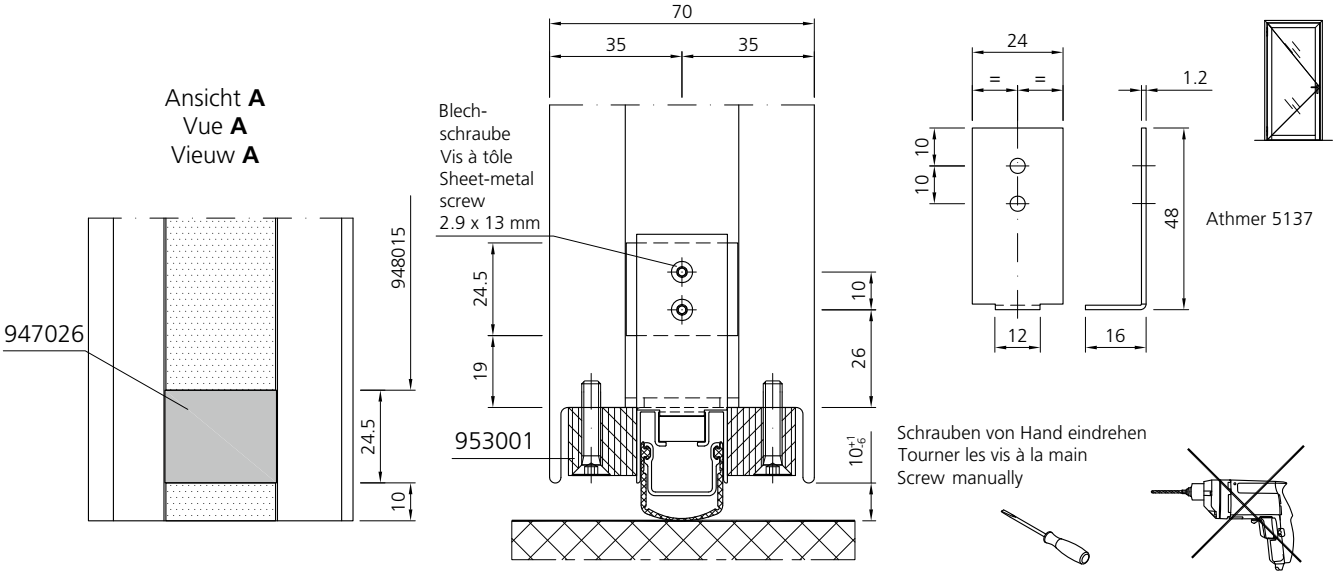

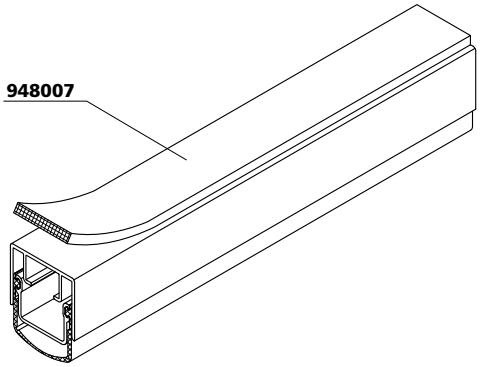

Ansicht von unten
Vue de dessous
View from below

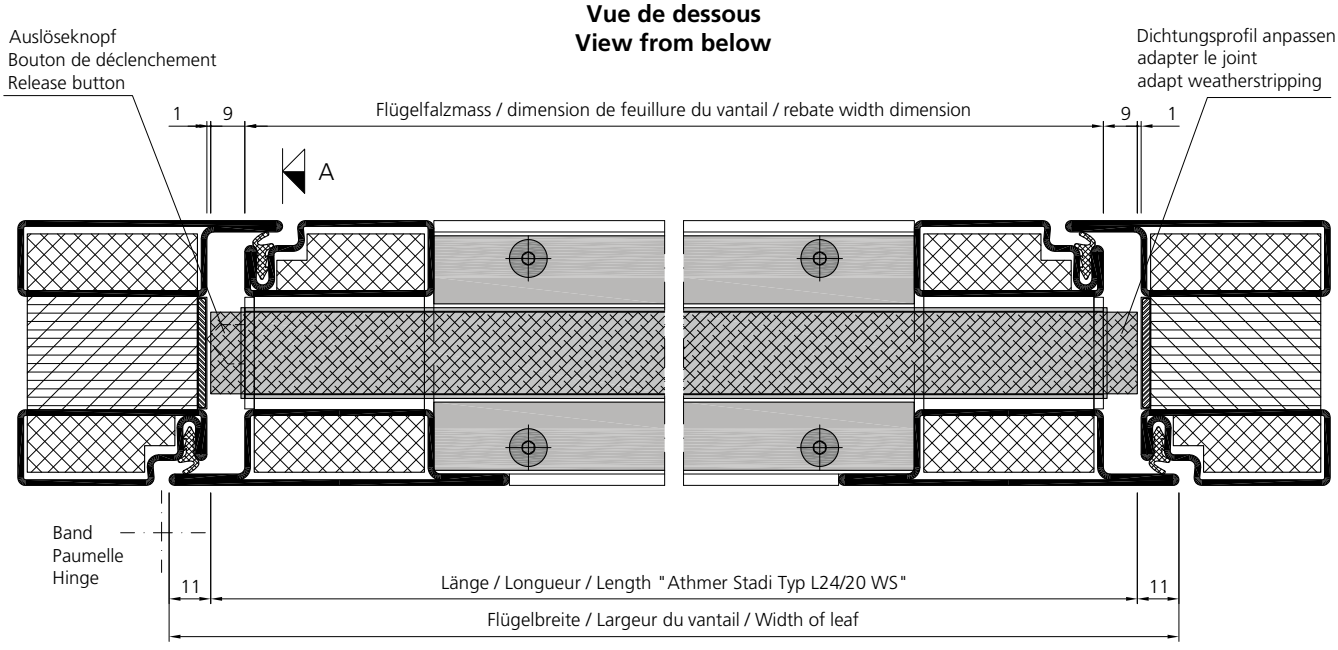

Senkdichtung
Athmer Stadi Typ L 24/20 TS
1-flügelig

Joint de seuil automatique
Athmer Stadi Typ L 24/20 TS
1 vantail

Automatic drop seal
Athmer Stadi Typ L 24/20 TS
1 leaf

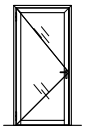

Ansicht **A**
Vue **A**
Vieuw **A**

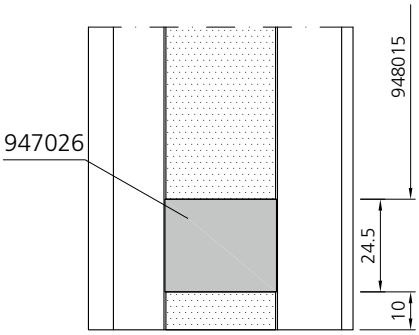

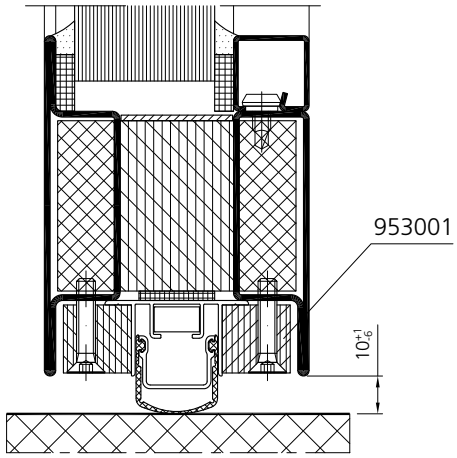

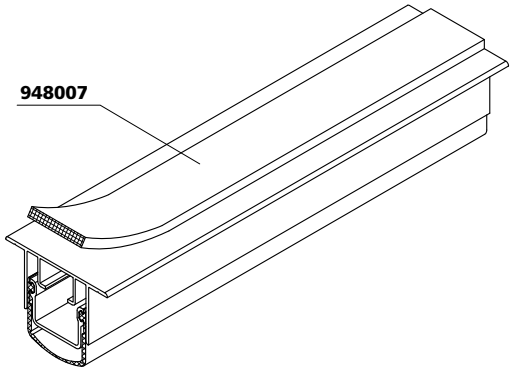

Ansicht von unten
Vue de dessous
View from below

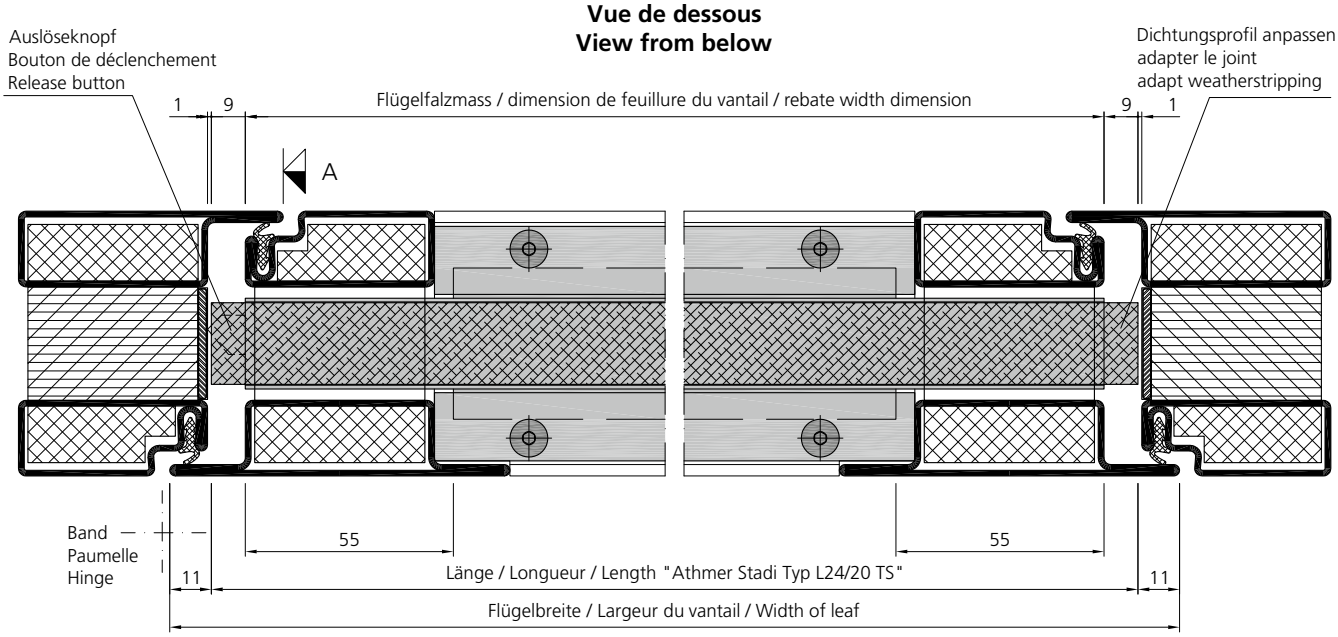



Verarbeitung Zubehör
Mise en œuvre accessoires
Assembly accessories

Senkdichtung
Athmer Stadi Typ L 24/20 WS
2-flügelig

Joint de seuil automatique
Athmer Stadi Typ L 24/20 WS
2 vantail

Automatic drop seal
Athmer Stadi Typ L 24/20 WS
2 leaf

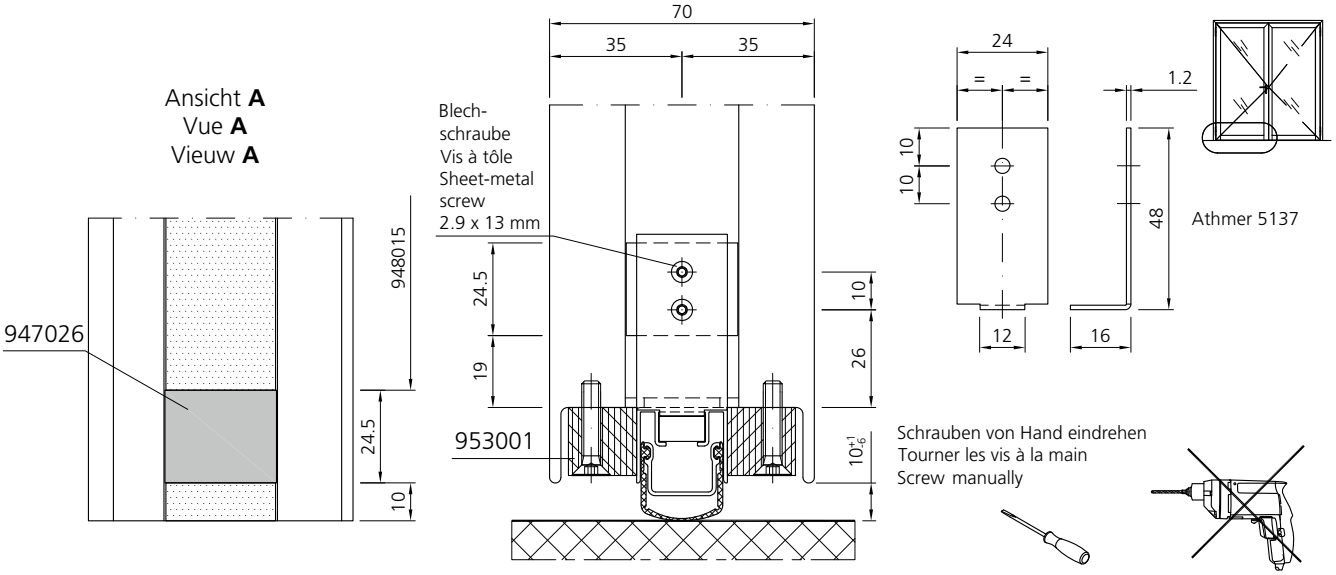

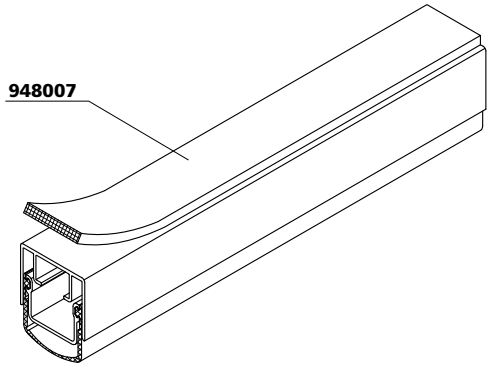

Ansicht von unten (Gangflügel)
Vue de dessous (vantail de service)
View from below (opening leaf)

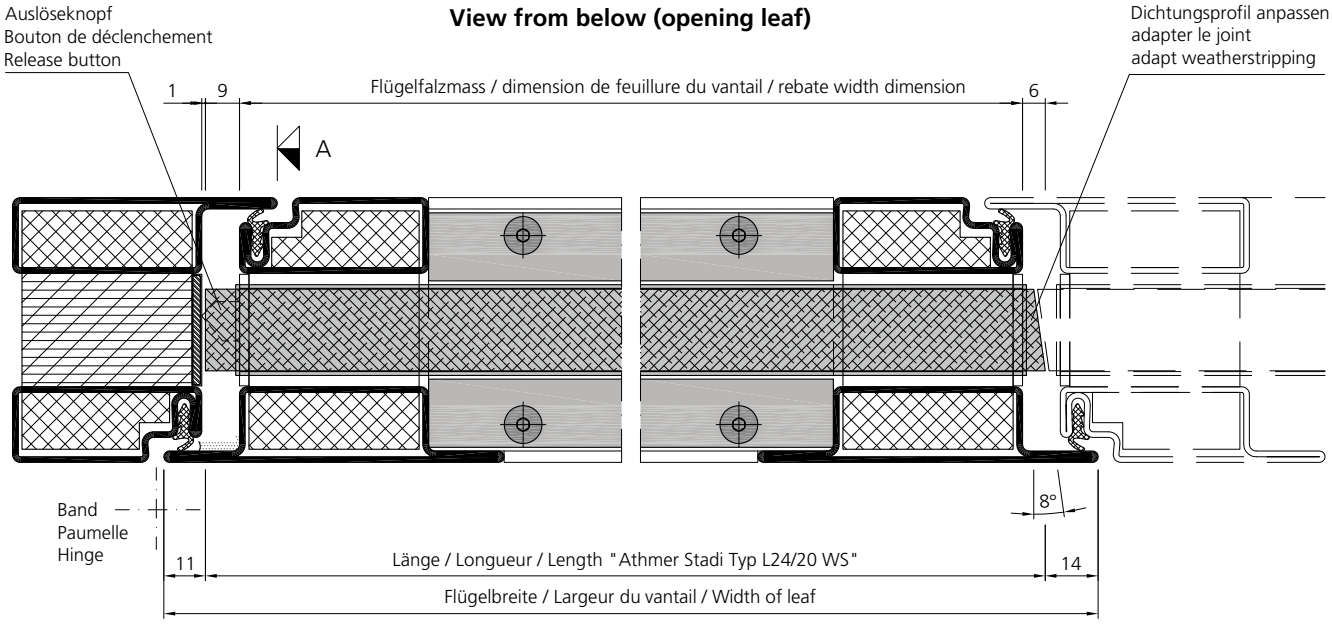

Senkdichtung
Athmer Stadi Typ L 24/20 WS
2-flügelig

Joint de seuil automatique
Athmer Stadi Typ L 24/20 WS
2 vantail

Automatic drop seal
Athmer Stadi Typ L 24/20 WS
2 leaf

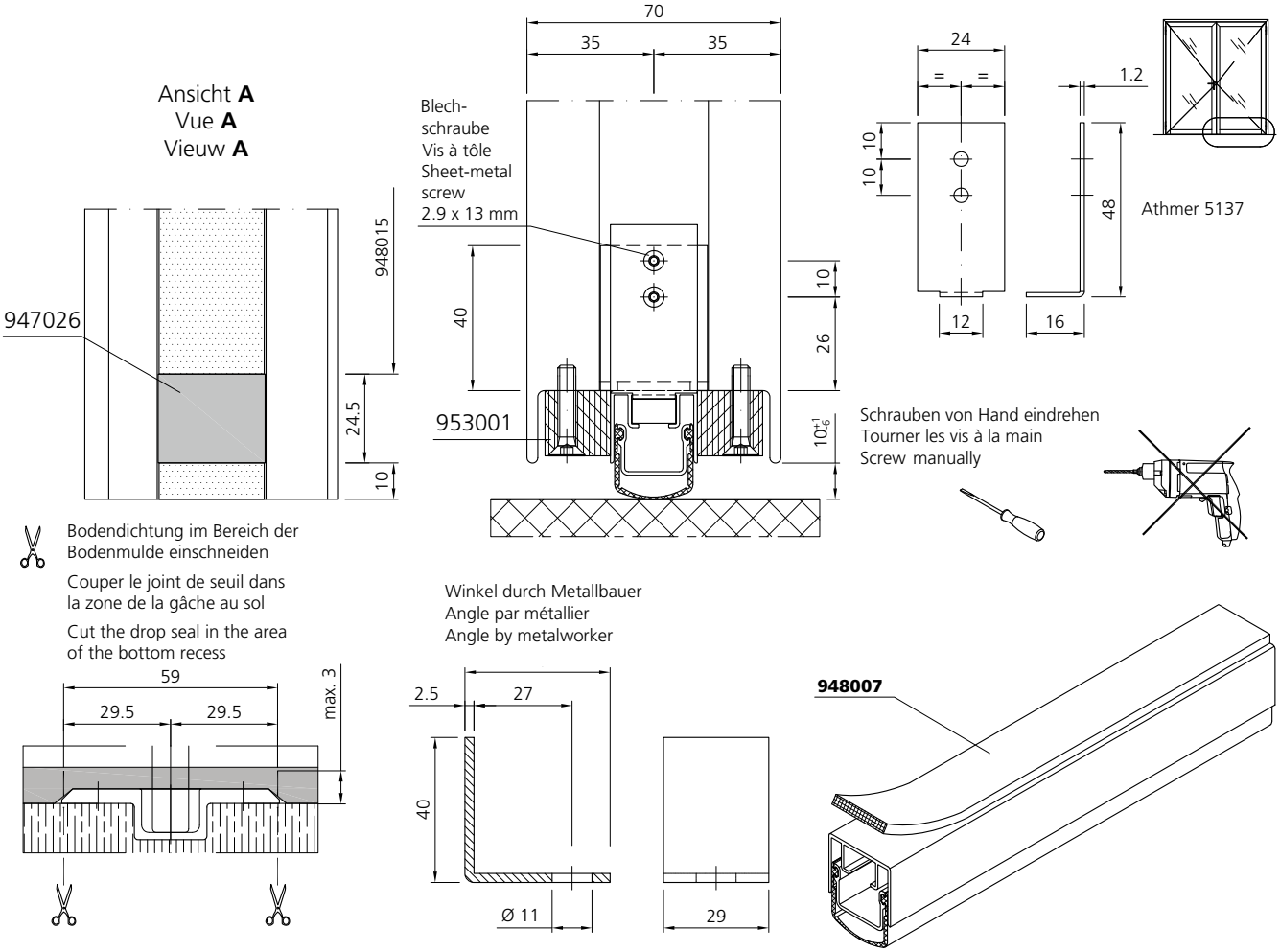

Ansicht von unten (Standflügel)
Vue de dessous (vantail semi-fixe)
View from below (fixed leaf)

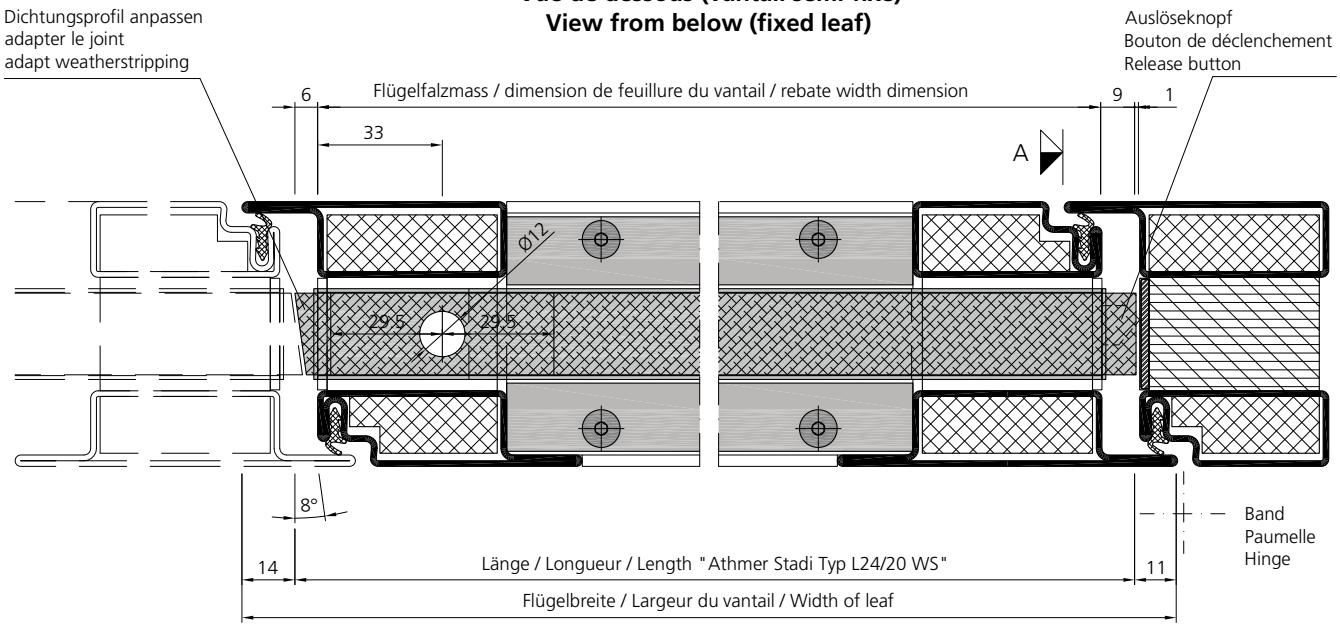

Senkdichtung
Athmer Stadi Typ L 24/20 TS
2-flügelig

Joint de seuil automatique
Athmer Stadi Typ L 24/20 TS
2 vantail

Automatic drop seal
Athmer Stadi Typ L 24/20 TS
2 leaf

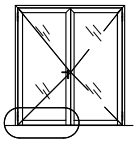

Ansicht **A**
Vue **A**
Vieuw **A**

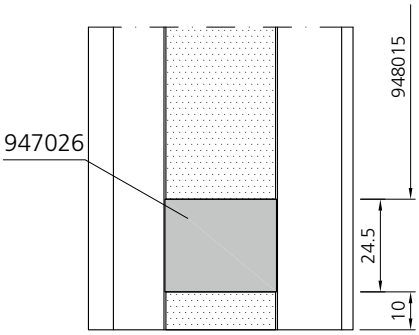

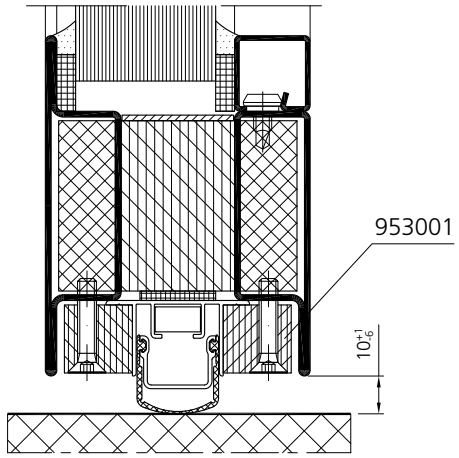

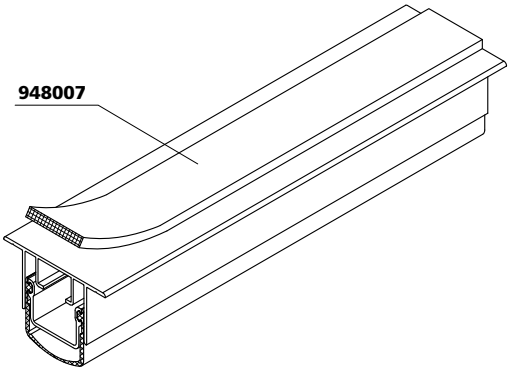



Ansicht von unten (Gangflügel)
Vue de dessous (vantail de service)
View from below (opening leaf)

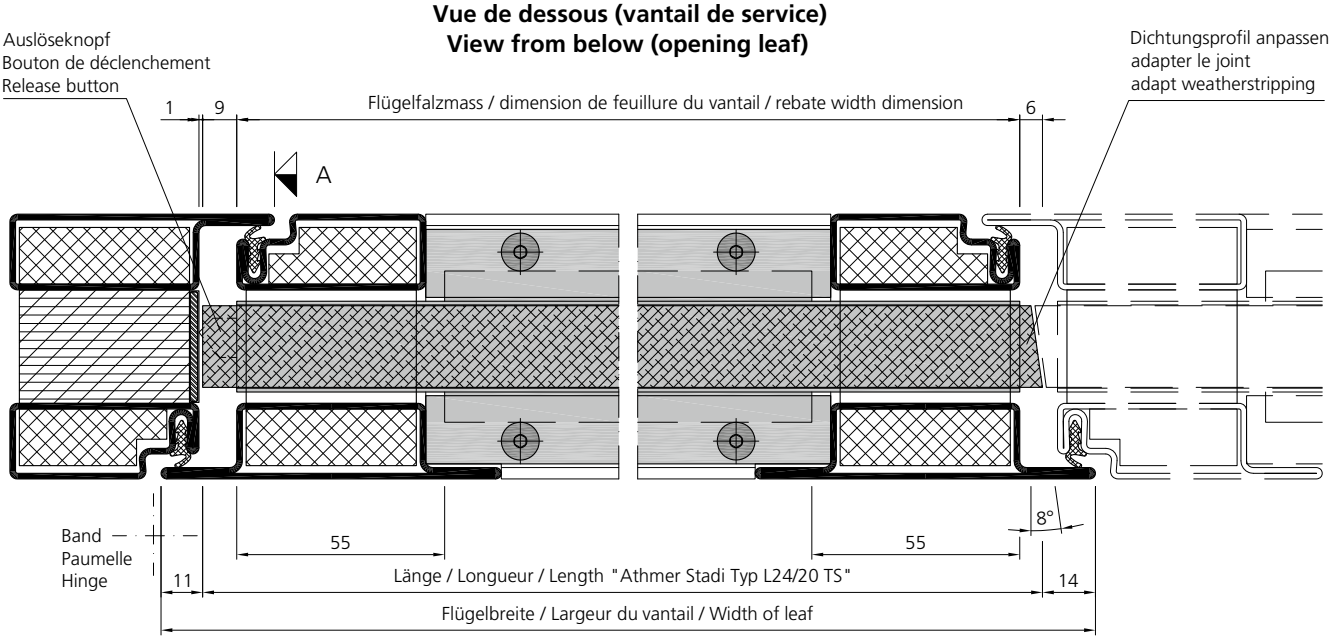

Senkdichtung
Athmer Stadi Typ L 24/20 TS
2-flügelig

Joint de seuil automatique
Athmer Stadi Typ L 24/20 TS
2 vantail

Automatic drop seal
Athmer Stadi Typ L 24/20 TS
2 leaf

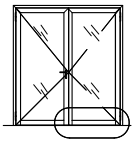

Ansicht **A**
Vue **A**
Vieuw **A**

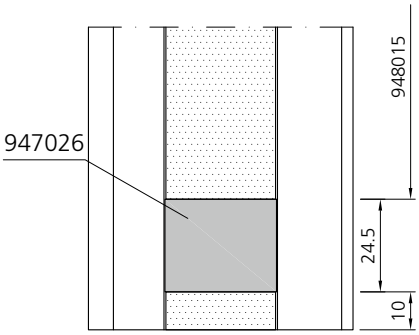

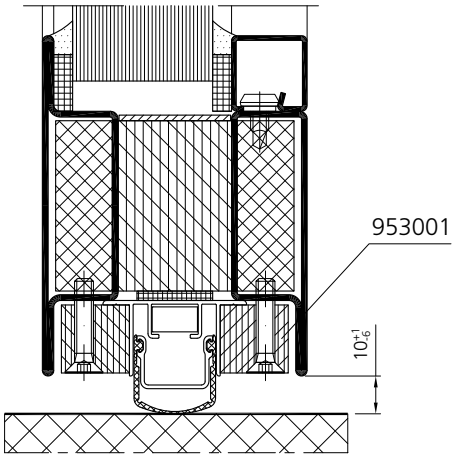

Bodendichtung im Bereich der Bodenmulde einschneiden

Couper le joint de seuil dans la zone de la gâche au sol

Cut the drop seal in the area of the bottom recess

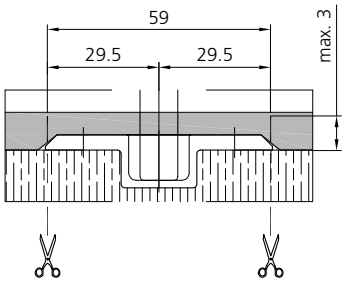

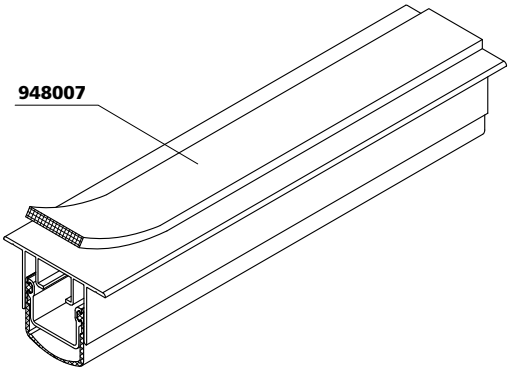

Ansicht von unten (Standflügel)
Vue de dessous (vantail semi-fixe)
View from below (fixed leaf)

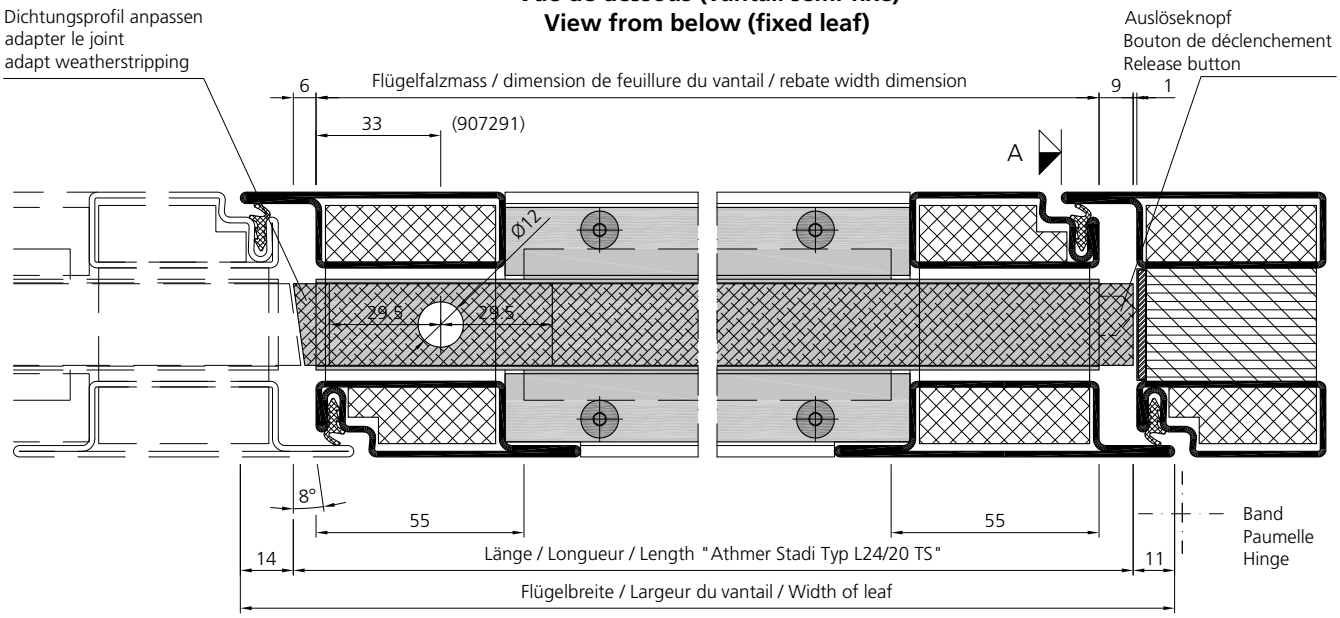



Verarbeitung Zubehör
Mise en œuvre accessoires
Assembly accessories

06/18

Anordnung Brandschutzstreifen
Bei EI90-1 Tür

Disposition bandes intumescentes
Pour porte EI90-1

Layout intumescent strips
For EI90-1 door

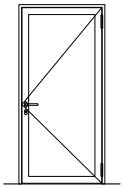

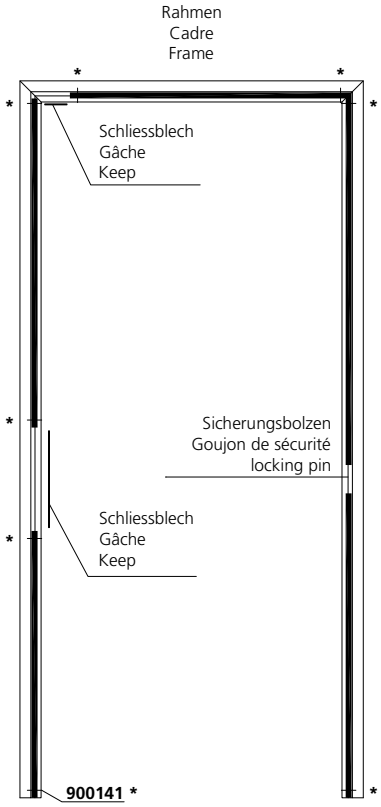

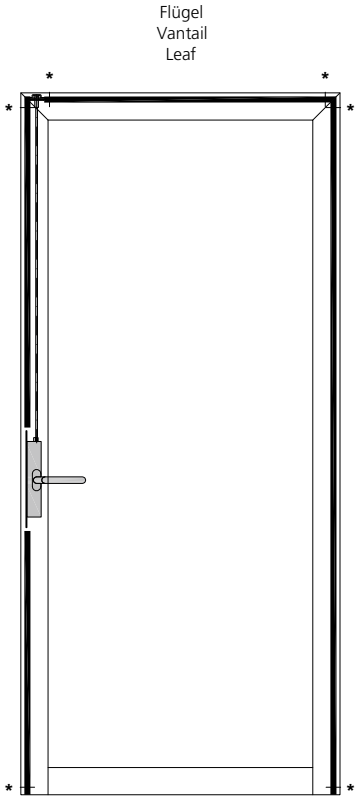

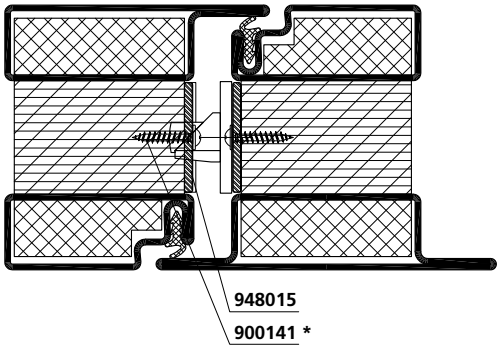

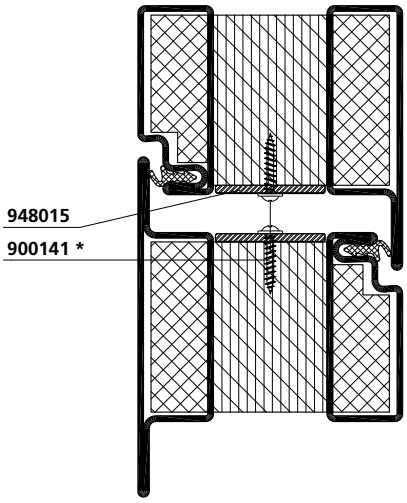

***** Montage des Brandschutzstreifens gemäss Montageanleitung!
(in der Verpackungseinheit von 948015 enthalten)
Poser la bande intumescente selon les instructions de montage!
(inclus dans l'unité de conditionnement 948015)
Mounting of the intumescent strip according to the assembly instructions!
(included in the packing unit of 948015)



Anordnung Brandschutzstreifen
Bei EI90-2 Tür

Disposition bandes intumescentes
Pour porte EI90-2

Layout intumescent strips
For EI90-2 door

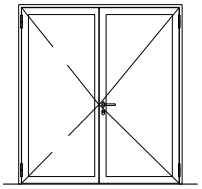

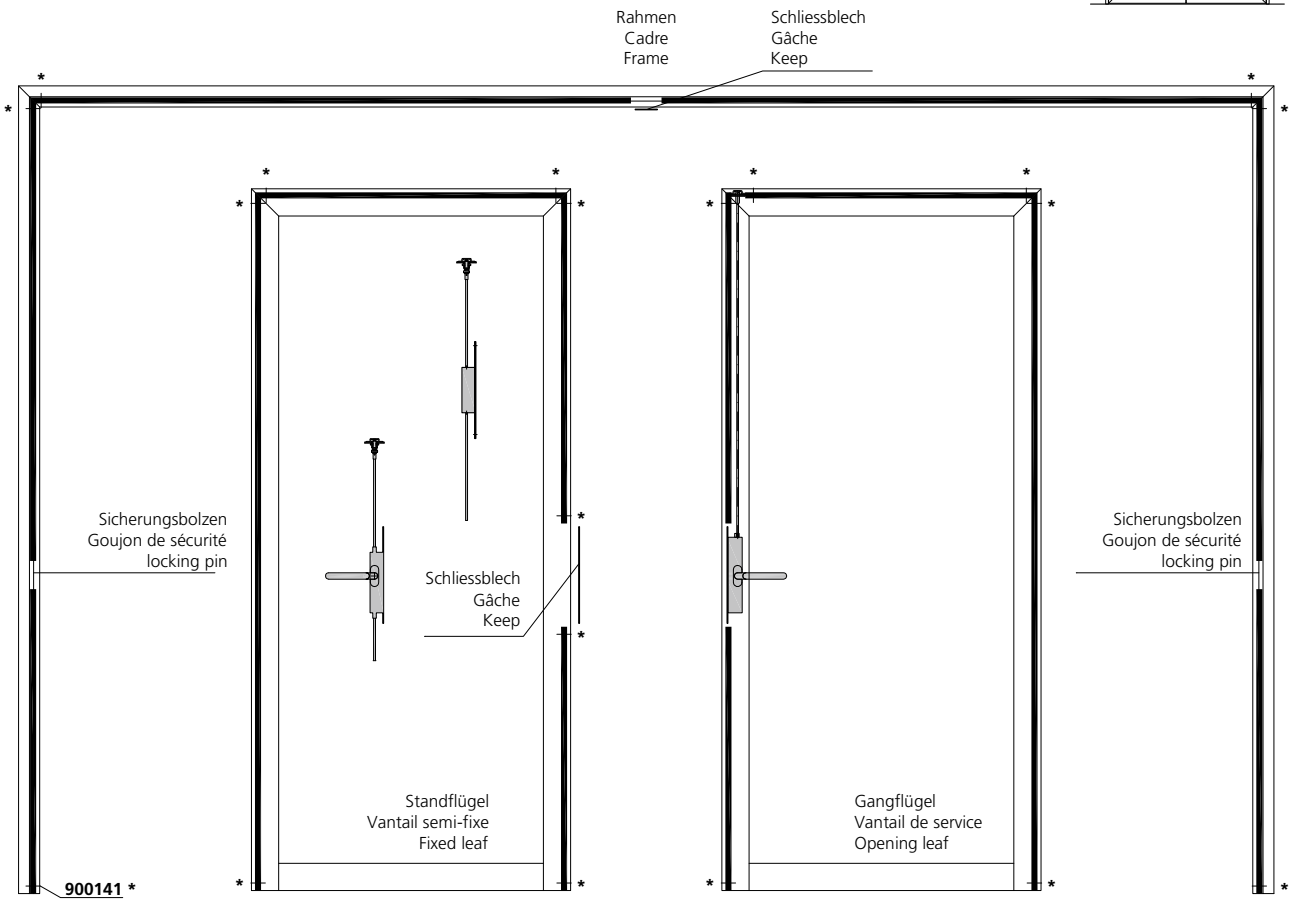

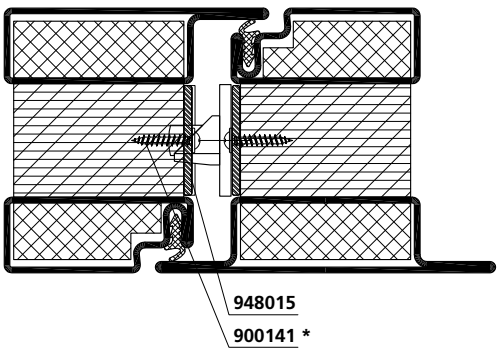

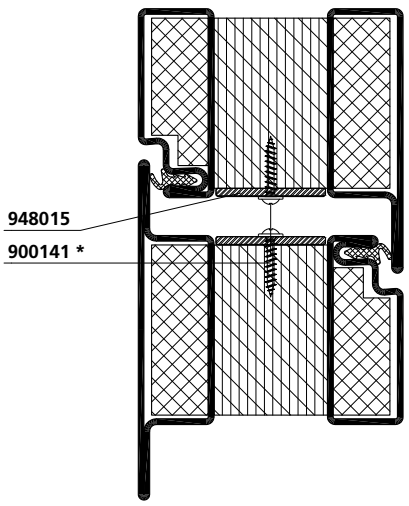

* Montage des Brandschutzstreifens gemäss Montageanleitung!
(in der Verpackungseinheit von 948015 enthalten)
Poser la bande intumescente selon les instructions de montage!
(inclus dans l'unité de conditionnement 948015)
Mounting of the intumescent strip according to the assembly instructions!
(included in the packing unit of 948015)

Anordnung Brandschutzstreifen
Glasfalz

Disposition bandes intumescentes
Feuillure verre

Layout intumescent strips
Glass rebate

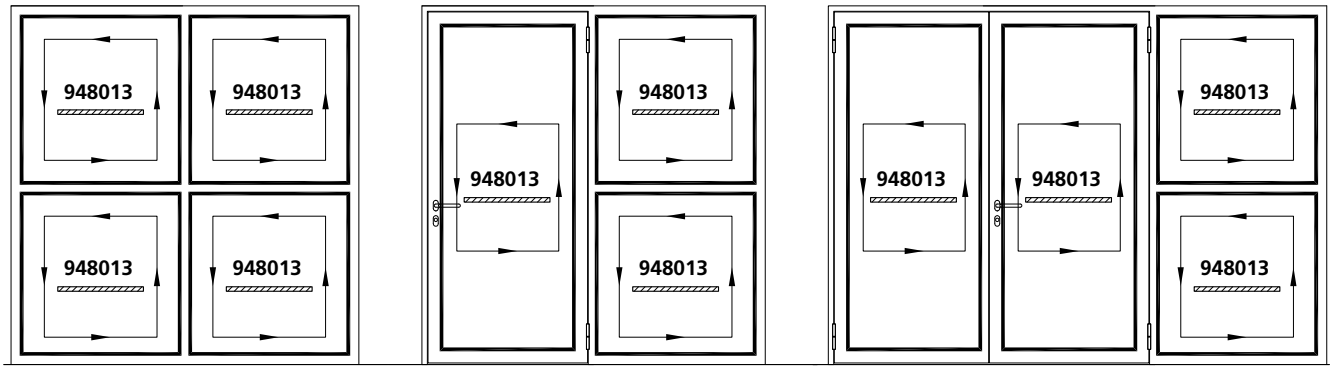

Nassverglasung
Vitrage au silicone
Wet glazing

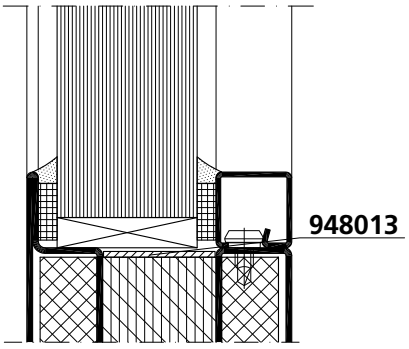

Trockenverglasung
Vitrage à sec
Dry glazing

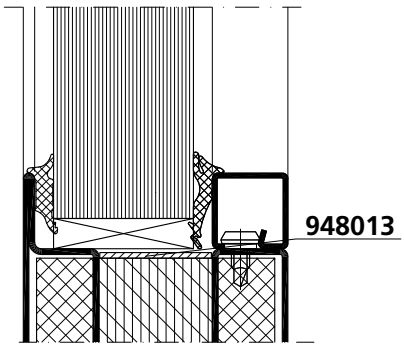

Verglasung
Glasauflager

Vitrage
Support de verre

Glazing
Glass support

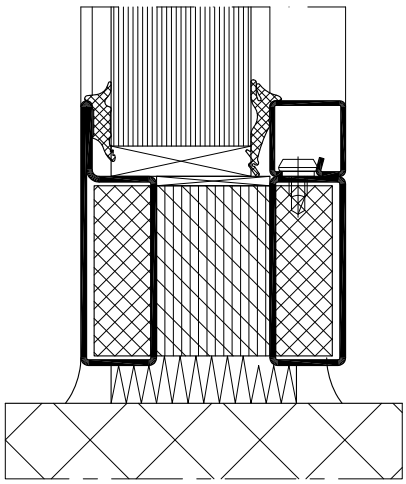

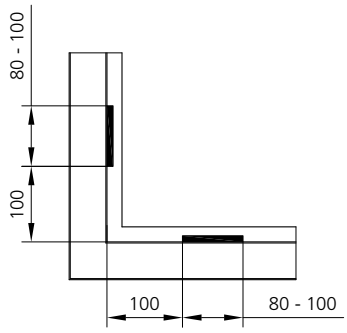

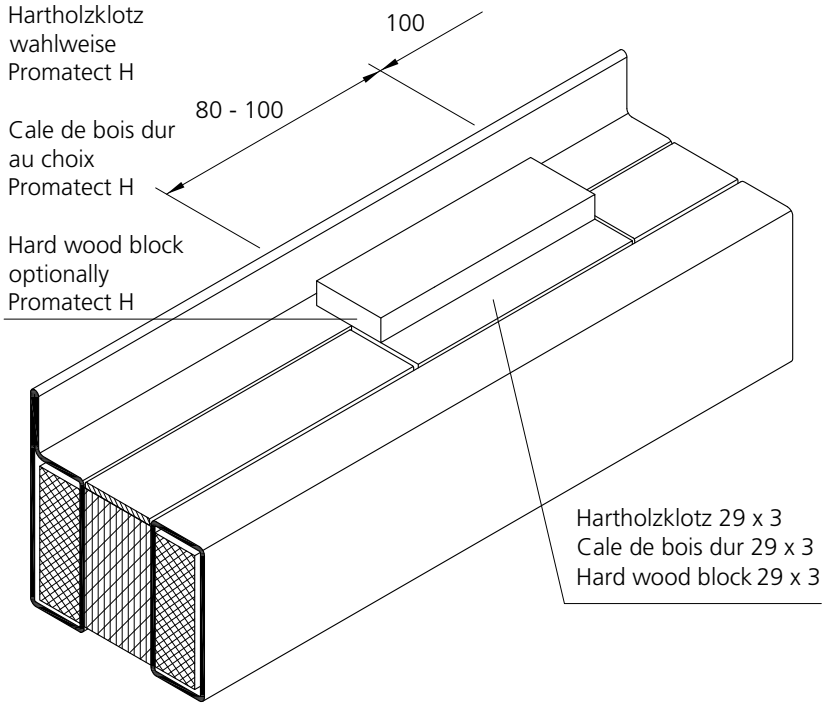

Verglasungsvarianten
Nassverglasung

Variantes de vitrages
Vitrage au silicone

Alternative glazing versions
Silicone glazing

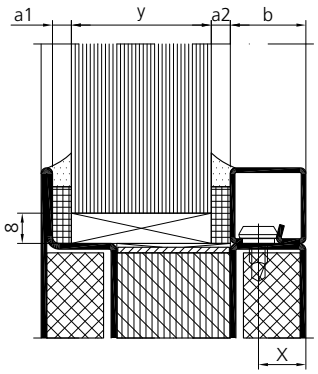

Glas-dicke Epaisseur de verre Glass thickness y [mm]	Glashalteleiste Stahl Parclose acier Glazing beads steel b [mm] Stahl / Acier / Steel: Nr.	Aussendichtung Joint extérieur outer weatherstr.	Innendichtung Joint intérieur inner weatherstripping 948003 a2 = 3 mm	948004 a2 = 4 mm	948005 a2 = 5 mm	948006 a2 = 6 mm	Bohrmass x Trusquinage x Hole distance x
			alternativ (Höhe/hauteur/height 20 mm)				
			948007	948008	948009	948010	
			y [mm]				
25 - 31	30 / 20 / 901246	a1 = 3 mm	**31**	**30**	**29**	**28**	13 [mm]
		a1 = 4 mm	**30**	**29**	**28**	**27**	
		a1 = 5 mm	**29**	**28**	**27**	**26**	
		a1 = 6 mm	**28**	**27**	**26**	**25**	
25 - 31	30 / 20 / 901206*	a1 = 3 mm	**31**	**30**	**29**	**28**	10 [mm]
		a1 = 4 mm	**30**	**29**	**28**	**27**	
		a1 = 5 mm	**29**	**28**	**27**	**26**	
		a1 = 6 mm	**28**	**27**	**26**	**25**	
30 - 36	25 / 20 / 901228	a1 = 3 mm	**36**	**35**	**34**	**33**	13 [mm]
		a1 = 4 mm	**35**	**34**	**33**	**32**	
		a1 = 5 mm	**34**	**33**	**32**	**31**	
		a1 = 6 mm	**33**	**32**	**31**	**30**	
30 - 36	25 / 20 / 901205*	a1 = 3 mm	**36**	**35**	**34**	**33**	10 [mm]
		a1 = 4 mm	**35**	**34**	**33**	**32**	
		a1 = 5 mm	**34**	**33**	**32**	**31**	
		a1 = 6 mm	**33**	**32**	**31**	**30**	
35 - 41	20 / 20 / 901227	a1 = 3 mm	**41**	**40**	**39**	**38**	13 [mm]
		a1 = 4 mm	**40**	**39**	**38**	**37**	
		a1 = 5 mm	**39**	**38**	**37**	**36**	
		a1 = 6 mm	**38**	**37**	**36**	**35**	
35 - 41	20 / 20 / 901204	a1 = 3 mm	**41**	**40**	**39**	**38**	10 [mm]
		a1 = 4 mm	**40**	**39**	**38**	**37**	
		a1 = 5 mm	**39**	**38**	**37**	**36**	
		a1 = 6 mm	**38**	**37**	**36**	**35**	
38 - 44	16.5 / 20 / 901231	a1 = 3 mm	**44**	**43**	**42**	**41**	8 [mm]
		a1 = 4 mm	**43**	**42**	**41**	**40**	
		a1 = 5 mm	**42**	**41**	**40**	**39**	
		a1 = 6 mm	**41**	**40**	**39**	**38**	
40 - 46	15 / 20 / 901226	a1 = 3 mm	**46**	**45**	**44**	**43**	8 [mm]
		a1 = 4 mm	**45**	**44**	**43**	**42**	
		a1 = 5 mm	**44**	**43**	**42**	**41**	
		a1 = 6 mm	**43**	**42**	**41**	**40**	

* auf Anfrage / sur demande / on request

Verglasungsvarianten
Nassverglasung

Variantes de vitrages
Vitrage au silicone

Alternative glazing versions
Silicone glazing

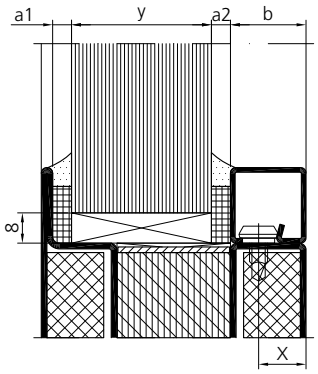

Glasdicke Epaisseur de verre Glass thickness y [mm]	Glashalteleiste Stahl Parclose acier Glazing beads steel b [mm] Stahl / Acier / Steel: Nr.	Aussendichtung Joint extérieur outer weatherstr.	Innendichtung Joint intérieur inner weatherstripping 948003 a2 = 3 mm	948004 a2 = 4 mm	948005 a2 = 5 mm	948006 a2 = 6 mm	Bohrmass x Trusquinage x Hole distance x
			alternativ (Höhe/hauteur/height 20 mm)				
			948007	948008	948009	948010	
			y [mm]				
45 - 51	10, 20, 901241	a1 = 3 mm	**51**	**50**	**49**	**48**	16 [mm]
		a1 = 4 mm	**50**	**49**	**48**	**47**	
		a1 = 5 mm	**49**	**48**	**47**	**46**	
		a1 = 6 mm	**48**	**47**	**46**	**45**	
53 - 59	2.5, 20, 901245	a1 = 3 mm	**59**	**58**	**57**	**56**	16 [mm]
		a1 = 4 mm	**58**	**57**	**56**	**55**	
		a1 = 5 mm	**57**	**56**	**55**	**54**	
		a1 = 6 mm	**56**	**55**	**54**	**53**	

Diese theoretischen Verglasungstabellen gelten nur für flächenbündig gesetzte Glashalteleisten (Bohrmass x).
Bei versetzter Anordnung der Glashalteleisten sowie Toleranzen bei den Füllelementen sind Vorversuche durchzuführen

Ces tableaux théoriques de vitrage sont seulement valables pour des parcloses affleurées (trusquinage x).
Lors d'une disposition décalée des parcloses, ainsi que pour les tolérances concernant les éléments de remplissage, des essais préalables doivent être effectués.

These theoretical glazing tables apply only to flushfitting glazing beads (distance between holes x).
Where glazing beads are placed alternately and where there are tolerances in the infill element, a trial run is necessary before.

Verglasungsvarianten
Trockenverglasung

Variantes de vitrages
Vitrage à sec

Alternative glazing versions
Dry glazing

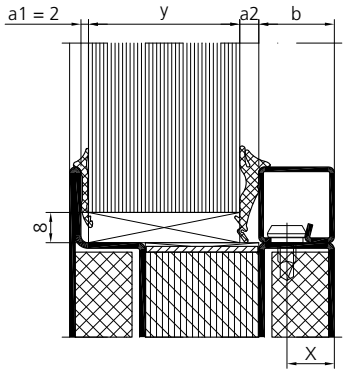

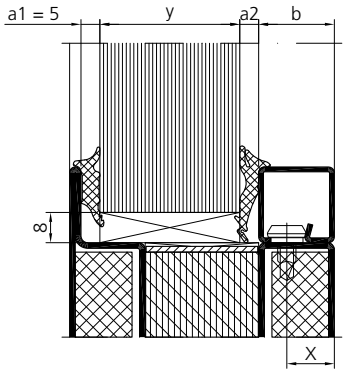

Glas-dicke Epaisseur de verre Glass thickness y [mm]	Glashalteleiste Stahl Parclose acier Glazing beads steel b [mm] Stahl / Acier / Steel: Nr.	Aussendichtung Joint extérieur outer weatherstr.	Innendichtung Joint intérieur inner weatherstripping 905315 a2 = 3 - 5 mm / 905316 a2 = 4 - 6 mm / 905317 a2 = 6 - 8 mm — y [mm]									Bohr-mass x Trusqui-nage x Hole dis-tance x
19 - 27	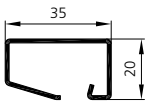 901247	a1 = 2 mm 905312	**27**	**26**	**25**	**26**	**25**	**24**	**24**	**23**	**22**	13 [mm]
		a1 = 5 mm 905314	**24**	**23**	**22**	**23**	**22**	**21**	**21**	**20**	**19**	
24 - 32	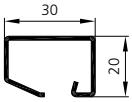 901246	a1 = 2 mm 905312	**32**	**31**	**30**	**31**	**30**	**29**	**29**	**28**	**27**	13 [mm]
		a1 = 5 mm 905314	**29**	**28**	**27**	**28**	**27**	**26**	**26**	**25**	**24**	
24 - 32	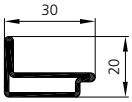 901206*	a1 = 2 mm 905312	**32**	**31**	**30**	**31**	**30**	**29**	**29**	**28**	**27**	10 [mm]
		a1 = 5 mm 905314	**29**	**28**	**27**	**28**	**27**	**26**	**26**	**25**	**24**	
29 - 37	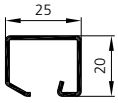 901228	a1 = 2 mm 905312	**37**	**36**	**35**	**36**	**35**	**34**	**34**	**33**	**32**	13 [mm]
		a1 = 5 mm 905314	**34**	**33**	**32**	**33**	**32**	**31**	**31**	**30**	**29**	
29 - 37	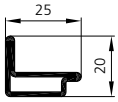 901205*	a1 = 2 mm 905312	**37**	**36**	**35**	**36**	**35**	**34**	**34**	**33**	**32**	10 [mm]
		a1 = 5 mm 905314	**34**	**33**	**32**	**33**	**32**	**31**	**31**	**30**	**29**	
34 - 42	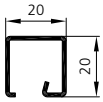 901227	a1 = 2 mm 905312	**42**	**41**	**40**	**41**	**40**	**39**	**39**	**38**	**37**	13 [mm]
		a1 = 5 mm 905314	**39**	**38**	**37**	**38**	**37**	**36**	**36**	**35**	**34**	
34 - 42	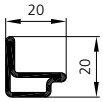 901204	a1 = 2 mm 905312	**42**	**41**	**40**	**41**	**40**	**39**	**39**	**38**	**37**	10 [mm]
		a1 = 5 mm 905314	**39**	**38**	**37**	**38**	**37**	**36**	**36**	**35**	**34**	

* auf Anfrage / sur demande / on request



Verglasungsvarianten
Trockenverglasung

Variantes de vitrages
Vitrage à sec

Alternative glazing versions
Dry glazing

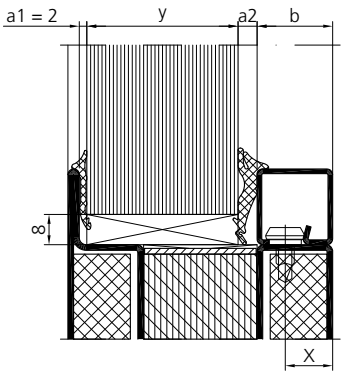

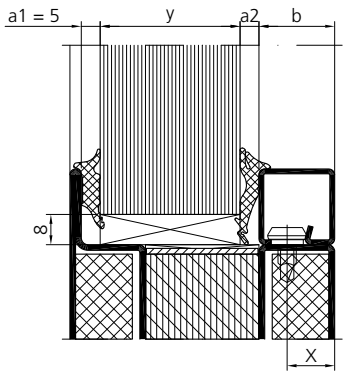

Glas-dicke Epaisseur de verre Glass thickness y [mm]	Glashalteleiste Stahl Parclose acier Glazing beads steel b [mm] Stahl / Acier / Steel: Nr.	Aussendichtung Joint extérieur outer weatherstr.	Innendichtung Joint intérieur inner weatherstripping 905315 a2 = 3 - 5 mm / 905316 a2 = 4 - 6 mm / 905317 a2 = 6 - 8 mm — y [mm]									Bohr-mass x Trusqui-nage x Hole dis-tance x
34 - 42	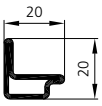 901204	a1 = 2 mm 905312	**42**	**41**	**40**	**41**	**40**	**39**	**39**	**38**	**37**	10 [mm]
		a1 = 5 mm 905314	**39**	**38**	**37**	**38**	**37**	**36**	**36**	**35**	**34**	
39 - 47	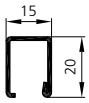 901226	a1 = 2 mm 905312	**47**	**46**	**45**	**46**	**45**	**44**	**44**	**43**	**42**	8 [mm]
		a1 = 5 mm 905314	**44**	**43**	**42**	**43**	**42**	**41**	**41**	**40**	**39**	

Diese theoretischen Verglasungstabellen gelten nur für flächenbündig gesetzte Glashalteleisten (Bohrmass x).
Bei versetzter Anordnung der Glashalteleisten sowie Toleranzen bei den Füllelementen sind Vorversuche durchzuführen

Ces tableaux théoriques de vitrage sont seulement valables pour des parcloses affleurées (trusquinage x).
Lors d'une disposition décalée des parcloses, ainsi que pour les tolérances concernant les éléments de remplissage, des essais préalables doivent être effectués.

These theoretical glazing tables apply only to flushfitting glazing beads (distance between holes x).
Where glazing beads are placed alternately and where there are tolerances in the infill element, a trial run is necessary before.

Verglasungsvarianten — Variantes de vitrages — Alternative glazing versions

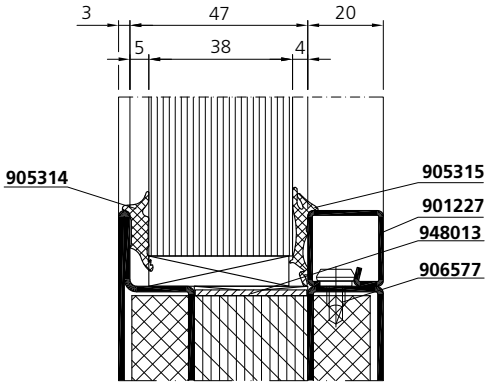

fl_vv_0708

Stahlrohre / Stahlwinkel als Einzelstäbe oder als Rahmen verschweisst.
Stahl- oder Edelstahlrohr s ≥ 2 mm
Stahl- oder Edelstahlwinkel s ≥ 3 mm

Tubes / équerres en acier en barres individuelles ou en cadres soudés.
Tube en acier ou en acier inox s ≥ 2 mm
équerre en acier ou en acier inox s ≥ 3 mm

Steel tube / steel angles as single bars or welded as frame.
Steel or stainless steel tube s ≥ 2 mm
Steel or stainless steel angles s ≥ 3 mm

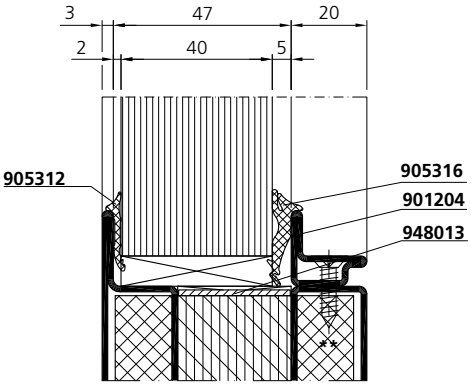

fl_vv_0707

Glasunterlage
Hartholzklotz L=80-100
wahlweise Promatect H

Support de verre
Cale de bois dur L=80-100
au choix Promatect H

Glass support
Hard wood block L=80-100
optionally Promatect H

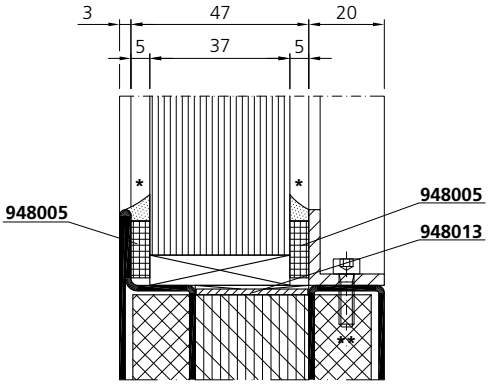

fl_vv_0703

* Wahlweise Versiegelung durch Silikon-, Acryl- oder PU Dichtstoff.

Etanchéité au choix avec joint silicone, acrylique ou PU.

Optionally sealed with silicone, acryl or PU sealant.

** Verschraubungen mittels Schraube M4 wahlweise Blechschraube Ø 4.8 × 38 Abstände à (Ecke) ≤ 70 / ≤ 400 mit Gewinde oder mittels St.-Einnietmutter.

Fixation avec vis M4 au choix vis à tôle, Ø 4.8 × 38, distances à (angle) ≤ 70 / ≤ 400 avec filetage ou au moyen d'un rivet taraudé en acier.

Mounted with M4 screw optionally sheet-metal screw Ø 4.8 × 38 distances of (corner) ≤ 70 / ≤ 400 with thread or with steel rivet nut.

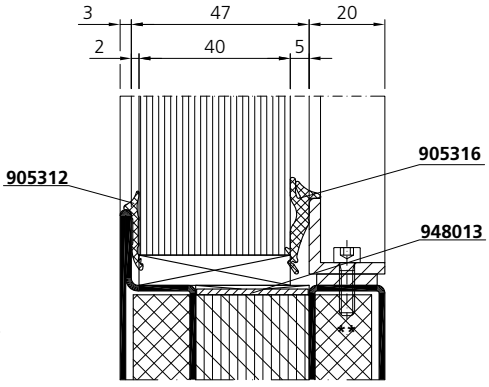

fl_vv_0709

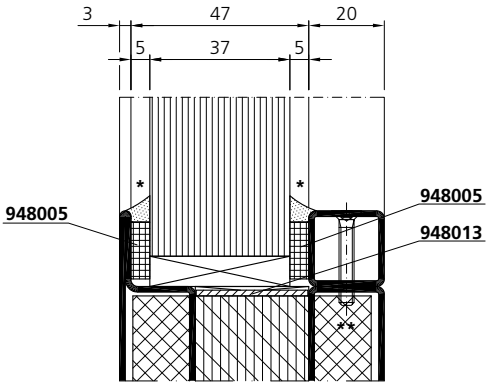

fl_vv_0705

Füllungen/Remplissages/Fillings
1 x "Aestuvert"-Platte/panneau/panel (50 mm dick/d'épaisseur/thick)

Paneele mit Stahl-, Alu-, CrNi-, Ms- oder Cu-Blech (1,0 - 1,5 dick) beplankt, aufgeklebt mit "Promat-Kleber K84"

Panneaux en tôle d'acier, alu, CrNi, Ms ou Cu (épais de 1,0 - 1,5), remplissage en panneaux collés, collés avec „Promat K84"

Panels with steel, alu, CrNi, Ms or Cu sheets (1,0 - 1,5 thick) layered, glued on with „Promat-glue K84"

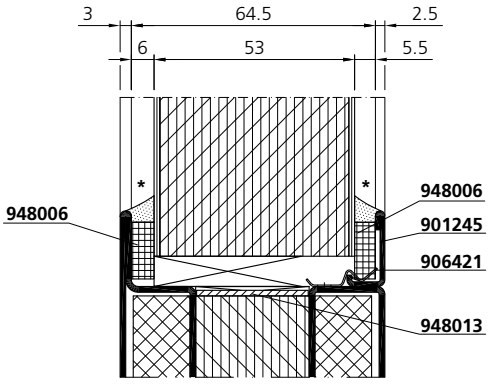

fl_vv_0706

Grundsätzlich sind alle Verglasungsvarianten als Trocken- oder Nassverglasung ausführbar.
En principe toutes les versions de vitrage sont exécutables comme vitrage à sec ou au silicone.
Basically all glazing variants can be carried out as dry or wet glazing.

		7
System EI120		
Systemübersicht		7.1.1 - 7.1.2
Profile		7.2.1 - 7.2.4
Zubehör		7.4.1 - 7.4.2
Anwendungszeichnungen		7.5.1 - 7.5.8
	Systemschnitte	7.5.1 - 7.5.5
	Systempläne	7.5.6 - 7.5.8
Verarbeitung Profile		7.6.1 - 7.6.2
Verarbeitung Zubehör		7.8.1 - 7.8.11

Système EI120		
Tableau du système		7.1.1 - 7.1.2
Profilés		7.2.1 - 7.2.4
Accessoires		7.4.1 - 7.4.2
Coupes et plans		7.5.1 - 7.5.8
	Coupes du système	7.5.1 - 7.5.5
	Plans du système	7.5.6 - 7.5.8
Mise en œuvre profilés		7.6.1 - 7.6.2
Mise en œuvre accessoires		7.8.1 - 7.8.11

System EI120		
Synopsis of system		7.1.1 - 7.1.2
Profiles		7.2.1 - 7.2.4
Accessories		7.4.1 - 7.4.2
Sections and plans		7.5.1 - 7.5.8
	System sections	7.5.1 - 7.5.5
	System plans	7.5.6 - 7.5.8
Processing profiles		7.6.1 - 7.6.2
Processing accessories		7.8.1 - 7.8.11

Zeichnungsdaten – dwg

Die in dieser Dokumentation gezeigten Schnitte und Pläne mit nachstehenden Bezeichnungen stehen als dwg-Daten unter **www.forster-profile.ch/downloads** zur Verfügung.

In der PDF-Version der Dokumentation sind diese Zeichnungen mit einem Link versehen.

fl_ep_xxxx Einbaupläne
fl_kd_xxxx Konstruktionsdetails
fl_sd_xxxx Systemdetails
fl_sp_xxxx Systempläne
fl_vv_xxxx Verglasungsdetails
fl_wa_xxxx Wandanschlüsse

Dessins en dwg

Les coupes et les plans présentés dans cette documentation avec les désignations ci-dessous sont disponibles au format DWG sous **www.forster-profile.ch/téléchargement.**

Dans la version PDF de la documentation, ces dessins sont dotés d'un lien.

fl_ep_xxxx Plans de la mise en œuvre
fl_kd_xxxx Détails de construction
fl_sd_xxxx Coupes du système
fl_sp_xxxx Plans du système
fl_vv_xxxx Détails de vitrage
fl_wa_xxxx Raccords muraux

Drawing data – dwg

The sections and plans in this documentation with the below-mentioned designations are available as DWG files on **www.forster-profile.ch/downloads.**

In the PDF version of the documentation, these drawings are provided with a link.

fl_ep_xxxx Processing plans
fl_kd_xxxx Construction details
fl_sd_xxxx System sections
fl_sp_xxxx System plans
fl_vv_xxxx Glazing details
fl_wa_xxxx Wall abutments

Das System auf einen Blick

Forster fuego light – EI120

Ausgangsmaterial
- Stahl verzinkt (ZM – GV/GC)

Profilmasse
- Schmalste Profilquerschnitte: Kastenbreite 50 mm
- Bautiefe 110 mm

Verarbeitung
- Äusserst wirtschaftliche Fertigung ohne Sondereinrichtung

Le système en un coup d'œil

Forster fuego light – EI120

Matériau de base
- Profilés en acier zingué (ZM – GV/GC)

Dimensions des profilés
- Finesse des profilés : largeur des profilés de 50 mm
- Profondeur 110 mm

Finitions
- Mise en œuvre extrêmement économique sans outillage spécial

The system at a glance

Forster fuego light – EI120

Base material
- Profiles in galvanised steel (ZM – GV/GC)

Profile dimensions
- Extremely slim profile cross-sections: box width 50 mm
- Structural depth 110 mm

Processing
- Extremely economical manufacture, no special machinery needed

Wichtig !

Einzelne in diesem Ordner gezeigten Anwendungsbeispiele und Verarbeitungshinweise entsprechen nicht den in Ihrem Land gültigen Brandschutznormen.

Massgebend sind ausschliesslich die für Ihr Land gültigen Zulassungen.

Important !

Les exemples de mise en œuvre présentés ci-après ne sont pas tous conformes à la réglementation en vigueur dans votre pays.

En conséquence, nous vous demandons de vous reporter aux procès-verbaux de classement en cours de validité dans votre pays.

Important !

Some of the construction details and processing guidelines, mentioned in this file, do not correspond to the fire protecting standards in your country.

Only the certificates valid in your country are relevant. Please check with your specific countries representatives.

EI120

Stahl
Acier
Steel

VFL 7.1.2

Systemübersicht | Tableau du système | Synopsis of system

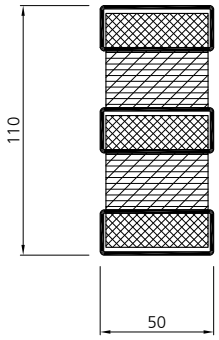

739.590

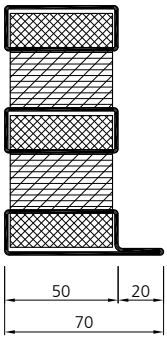

739.592

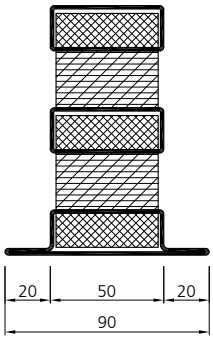

739.593

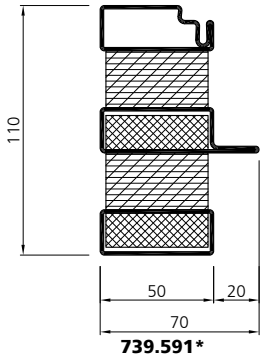

739.591*

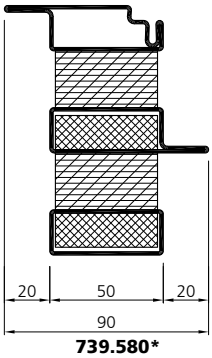

739.580*

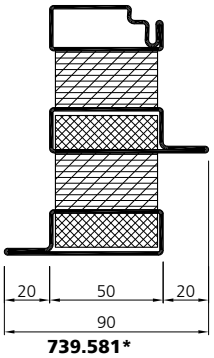

739.581*

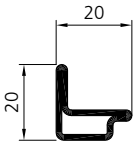

901204

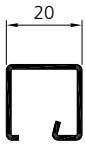

901227

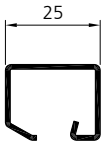

901228

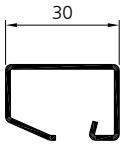

901246

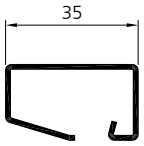

901247

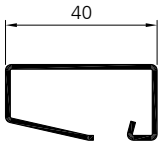

901248



906577 (VE 100 Stk/pcs)
906578 (VE 1000 Stk/pcs)
906579 (Mag. 200 Stk/pcs)



905712
2 mm



985702
5 mm



905784
3-4 mm



905785
5-6 mm



905786
7-8 mm



948003 3 mm
948004 4 mm
948005 5 mm
948006 6 mm



948007 3 mm
948008 4 mm
948009 5 mm
948010 6 mm

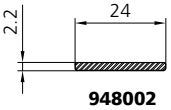

948002

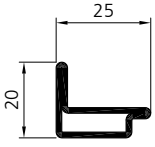

901205*

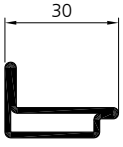

901206*

* auf Anfrage / sur demande / on request

06/18

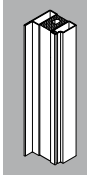

Profile
Stahl

Profilés
Acier

Profiles
Steel

Profile / Profilés / Profiles (1:4)	Art. Nr. art. no.	m	L [mm]	G [kg/m]	O [m^2/m]	e_y [mm]	e_z [mm]
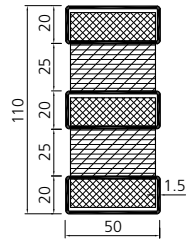	**739.590**	ZM	6000	9.149	0.332	55.0	25.0
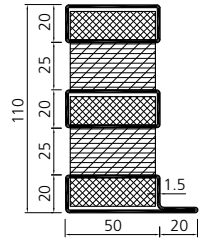	**739.592**	ZM	6000	9.610	0.368	52.3	26.7
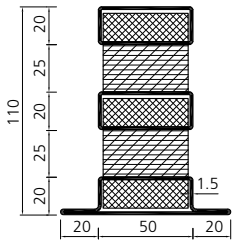	**739.593**	ZM	6000	10.044	0.404	51.2	45.0
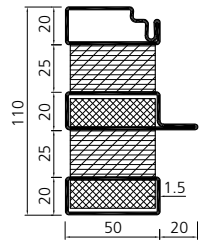	**739.591***	ZM	6000	9.006	0.386	52.0	27.2

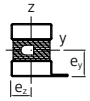

Schwerpunktabstand
Distance au centre de gravité
Distance of center of gravity

m = Material / Matériau / Material

O = Umlaufende Oberfläche per Laufmeter / Surface périphérique par mètre courant / Outlying surface per running meter

* auf Anfrage / sur demande / on request

Profile Stahl — Profilés Acier — Profiles Steel

Profile / Profilés / Profiles (1:4)	Art. Nr. art. no.	m	L [mm]	G [kg/m]	O [m²/m]	e_y [mm]	e_z [mm]
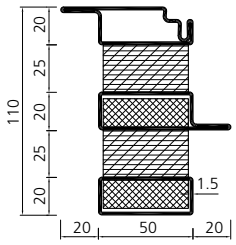	**739.580***	ZM	6000	9.442	0.425	54.7	45.3
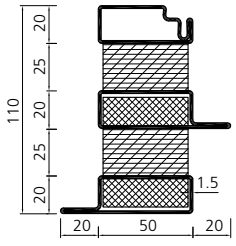	**739.581***	ZM	6000	9.467	0.425	49.5	45.3

Glashalteleisten aus Stahl — Parcloses en acier — Glazing beads of steel

Profile Profilés Profiles (1:4)	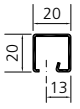	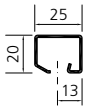	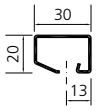	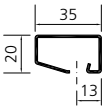	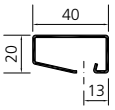	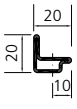
Art. Nr. art. no.	**901227**	**901228**	**901246**	**901247**	**901248**	**901204**
m	bandverzinkt / sendzimir / hot-dippet galvanized					
L [mm]	6000					
G [kg/m]	0.657	0.734	0.829	0.922	1.020	0.844
O [m²/m]	0.067	0.075	0.083	0.095	0.104	0.064

Profile Profilés Profiles (1:4)	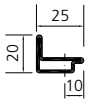	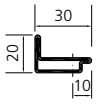
Art. Nr. art. no.	**901205***	**901206***
m	ZM	
L [mm]	6000	
G [kg/m]	0.956	1.074
O [m²/m]	0.069	0.074

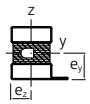

Schwerpunktabstand
Distance au centre de gravité
Distance of center of gravity

m = Material / Matériau / Material

O = Umlaufende Oberfläche per Laufmeter / Surface périphérique par mètre courant / Outlying surface per running meter

* auf Anfrage / sur demande / on request

Zubehör
Dichtungen

Accessoires
Joints

Accessories
Weatherstrippings

Abbildung Figure Figure	Bezeichnung Désignation Designation	Verkaufseinheit Unité de vente Sales unit	Art. Nr. art. no. art. no.
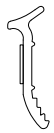	Verglasungsdichtung aussen CR, schwarz, selbstklebend, Fugenbreite 2 mm Joint de vitrage extérieur CR, noir, auto adhésif, largeur de joint 2 mm Glazing seals outside CR, black, self-adhesive, joint widths 2 mm	100 m	**905712**
	Verglasungsdichtung aussen CR, schwarz, selbstklebend, Fugenbreite 5 mm Joint de vitrage extérieur CR, noir, auto adhésif, largeur de joint 5 mm Glazing seals outside CR, black, self-adhesive, joint widths 5 mm	100 m	**985702**
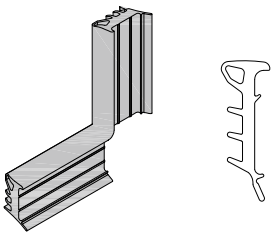	Verglasungsdichtung innen CR, schwarz, für Fugenbreite 3 und 4 mm mit Gleitlack, silikonfrei Joint de vitrage intérieur CR, noir, largeur de joint de 3 et 4 mm avec laque lubrifiante, sans silicone Inner glazing seal CR, black, for joint widths of 3 and 4 mm antifriction coating, silicon free	100 m	**905784**
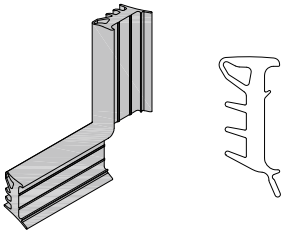	Verglasungsdichtung innen CR, schwarz, für Fugenbreite 5 und 6 mm mit Gleitlack, silikonfrei Joint de vitrage intérieur CR, noir, largeur de joint de 5 et 6 mm avec laque lubrifiante, sans silicone Inner glazing seal CR, black, for joint widths of 5 and 6 mm antifriction coating, silicon free	100 m	**905785**
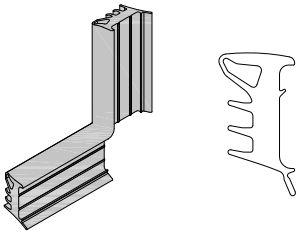	Verglasungsdichtung innen CR, schwarz, für Fugenbreite 7 und 8 mm mit Gleitlack, silikonfrei Joint de vitrage intérieur CR, noir, largeur de joint de 7 et 8 mm avec laque lubrifiante, sans silicone Inner glazing seal CR, black, for joint widths of 7 and 8 mm antifriction coating, silicon free	75 m	**905786**



Zubehör
Brandschutzstreifen / Klemmknöpfe

Accessoires
Bandes intumescentes / boutons de fixation

Accessories
Intumescent strips / stud fasteners

Abbildung Figure Figure	Bezeichnung Désignation Designation	Verkaufseinheit Unité de vente Sales unit	Art. Nr. art. no. art. no.
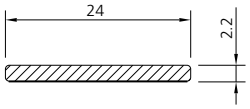	Brandschutzstreifen (schwarz) inkl. Befestigungsschrauben (900141) 50 Stk. Einsatz im Türfalz Bande intumescente (noir) incl. vis de fixation (900141) 50 pcs pour feuillure de porte Intumescent strip (black) incl. fixing screws (900141) 50 pcs for door rebate	15 m	**948002**
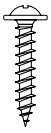	Sicherungsschraube 3 x 16, für Brandschutzstreifen 948017 und 948002 (Ersatz), Stahl verzinkt, schwarz chromatiert Vis de fixation 3 x 16, pour bandes intumescentes 948017 et 948002 (remplacement), acier galvanisé, chromaté noir Fastening screw 3 x 16, for intumescent strips 948017 and 948002 (replacement), steel galvanised, black chromated	50 Stk./pcs	**900141**
	Primer für Forster Brandschutzstreifen Dose à 236 ml Primer pour bandes intumescentes Forster Boîte de 236 ml Primer for Forster intumescent strips Can at 236 ml	1 Stk/pce	**908205**
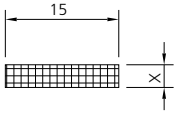	Brandschutz-Verglasungsband 15 mm einseitig selbstklebend, keramikfaserfrei, weiss Bandes de vitrage résistant au feu 15 mm autocollant 1 face, sans fibre céramique, blanc Fire resistant glazing tape 15 mm unilateral self-adhesive, ceramic fibre free, white		
	x = 3 mm	20 m	**948003**
	x = 4 mm	20 m	**948004**
	x = 5 mm	20 m	**948005**
	x = 6 mm	20 m	**948006**
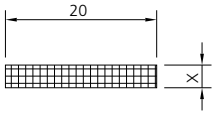	Brandschutz-Verglasungsband 20 mm einseitig selbstklebend, keramikfaserfrei, weiss Bandes de vitrage résistant au feu 20 mm autocollant 1 face, sans fibre céramique, blanc Fire resistant glazing tape 20 mm unilateral self-adhesive, ceramic fibre free, white		
	x = 3 mm	20 m	**948007**
	x = 4 mm	20 m	**948008**
	x = 5 mm	20 m	**948009**
	x = 6 mm	20 m	**948010**
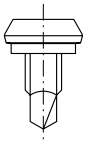	Klemmknopfschraube selbstbohrend für Glashalteleisten, Stahl chromatiert	100 Stk./pcs	**906577**
	Bouton de fixation autoforeur pour parcloses, acier chromaté	1000 Stk./pcs	**906578**
	Stud fastener self drilling for glazing beads, chromated steel	Mag. 200 Stk./pcs	**906579**

Verarbeitungshilfen Aides à la mise en œuvre Processing aids

Abbildung Figure Figure	Bezeichnung Désignation Designation	Verkaufseinheit Unité de vente Sales unit	Art. Nr. art. no. art. no.
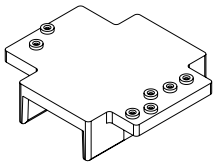	Bohrlehre Gabarit de perçage Drilling template Klemmknopf, Art. Nr. 906577/906578 Befestigungsfeder, Art.Nr. 906420/906421 bouton-pression, art. no. 906577/906578 ressort de fixation, art. no. 906420/906421 stud fastener, art. no. 906577/906578 fastening spring, art. no. 906420/906421	1 Stk./pce	**909104**
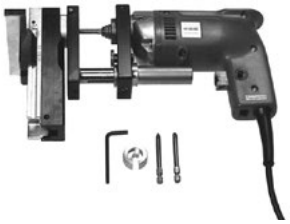	Bohrschrauben-Setzgerät (230 V) komplett, inklusive Koffer Appareil à poser les vis autoforeuses (230 V) complet, avec coffret Power driver for self-cutting screws (230 V) complete incl. case	1 Stk./pce	**909203**
	Schrauben-Vorsatzgerät (Ersatz) Adaptateur pour tournevis (rechange) Power driver adapter (replacement)	1 Stk./pce	**909204**
	Schrauben-Einsatz (passend zu Art. Nr. 909203) Jeu de tournevis (pour art. no. 909203) Screwdriver bit (fitting art. no. 909203)	2 Stk./pcs	**909205**

EI120

Stahl
Acier
Steel

VFL 7.4.4



LVR Förderschule DE-Rösrath

06/18

Systemschnitte | Coupes du système | System sections

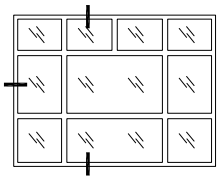

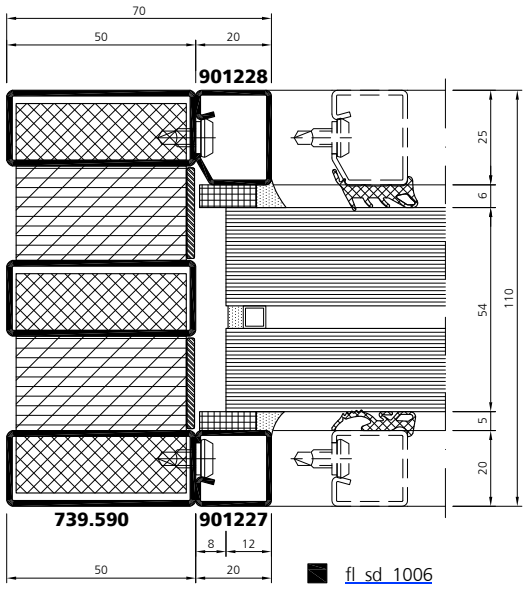

fl_sd_1006

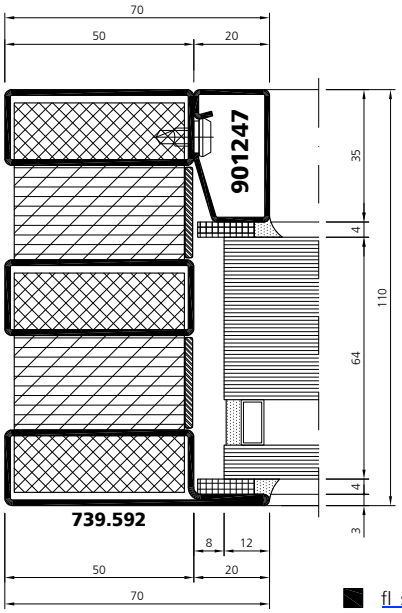

fl_sd_1008

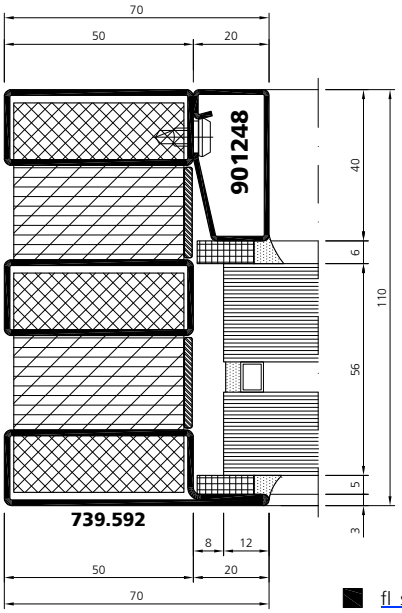

fl_sd_1010

Systemschnitte | Coupes du système | System sections

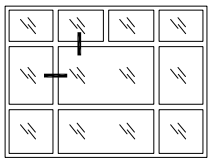

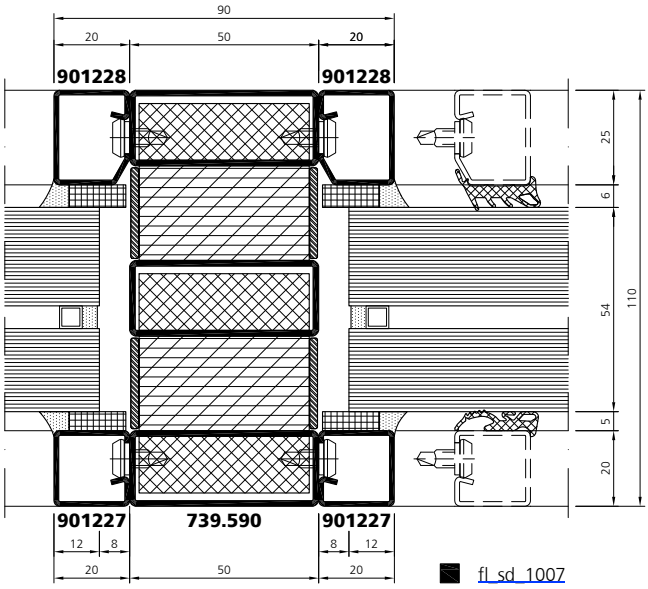

fl_sd_1007

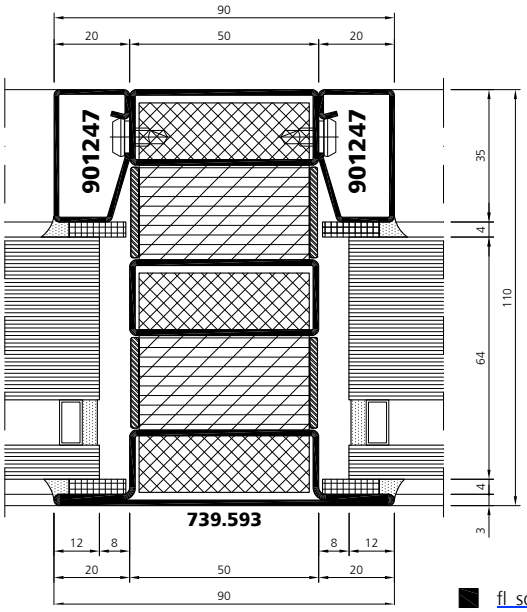

fl_sd_1009

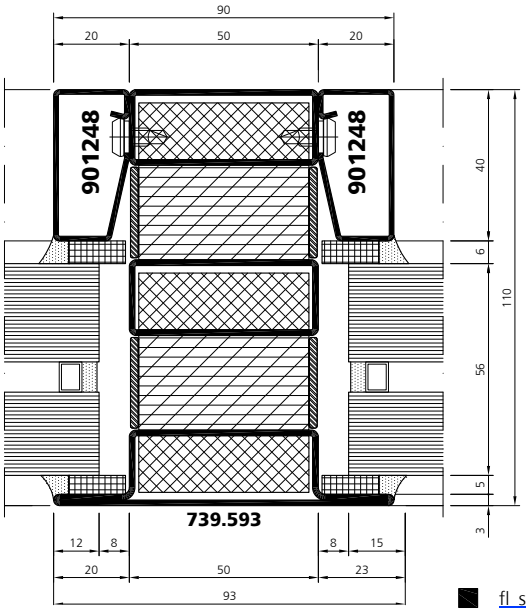

fl_sd_1011

Systemschnitte | Coupes du système | System sections

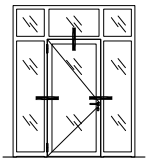

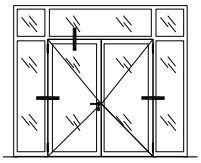

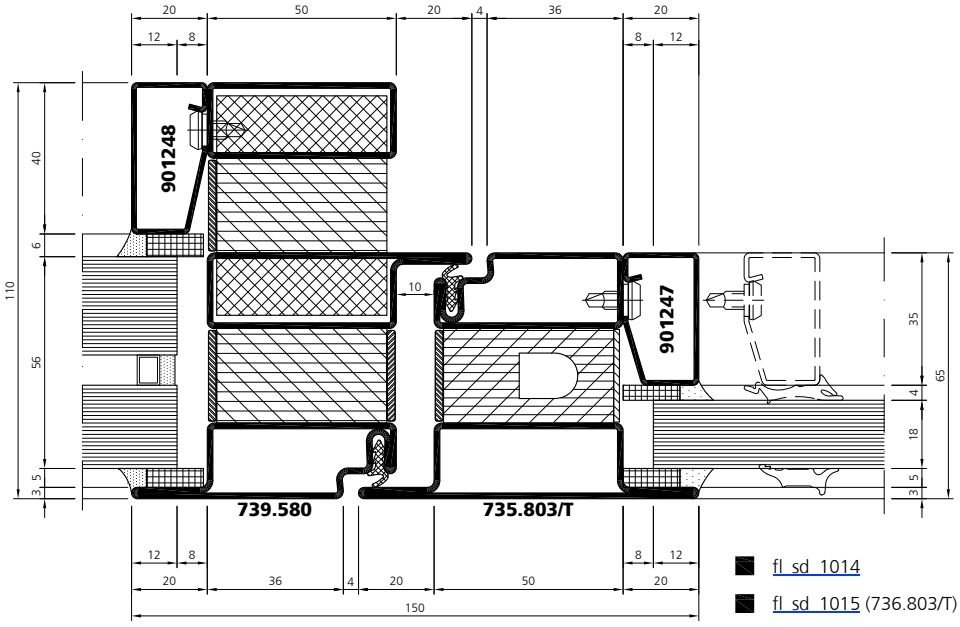

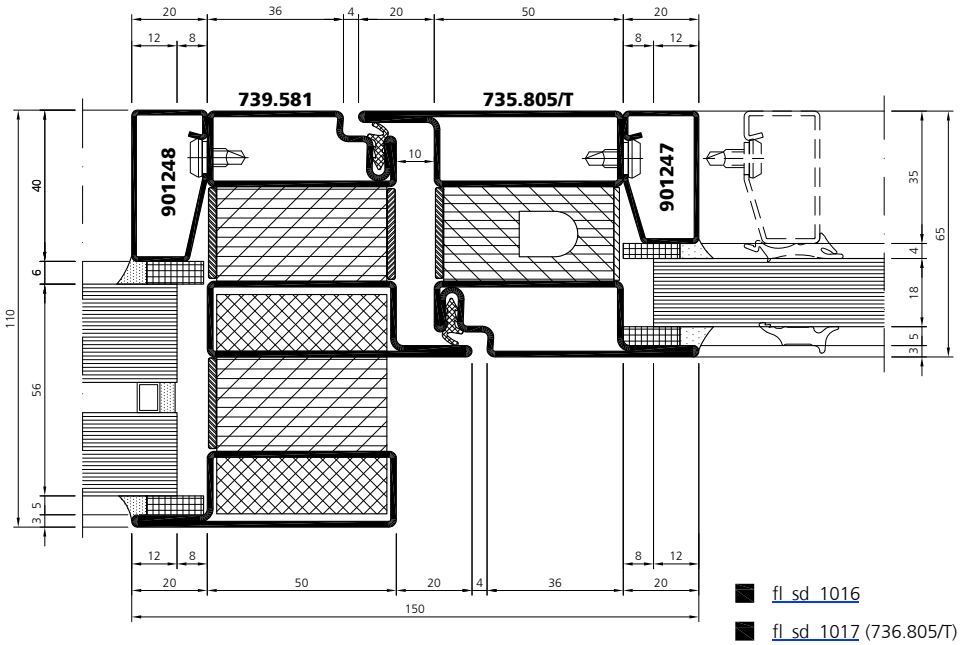

Systemschnitte | Coupes du système | System sections

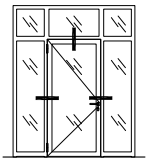

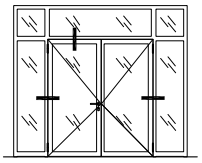

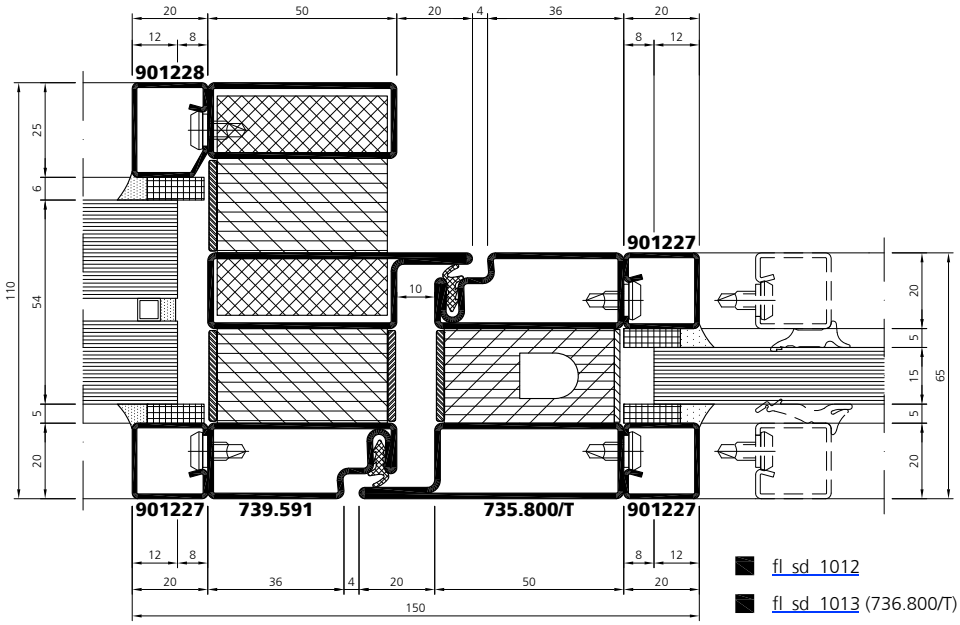

Befestigungspunkte | Points de fixation | Fixing points

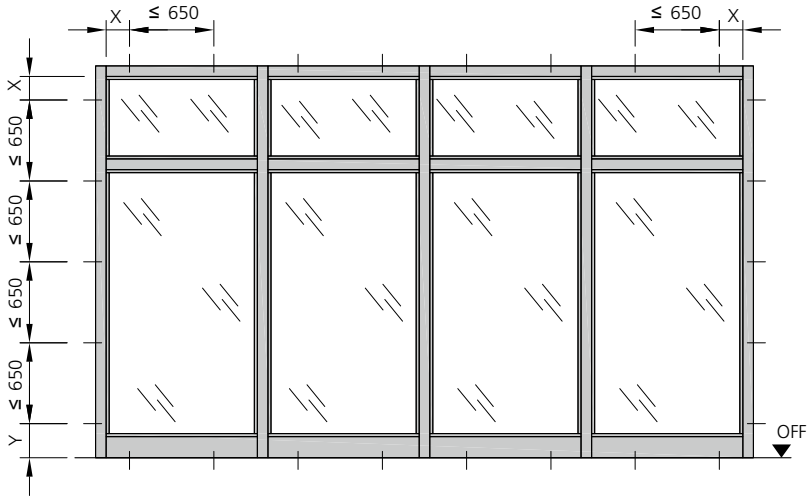

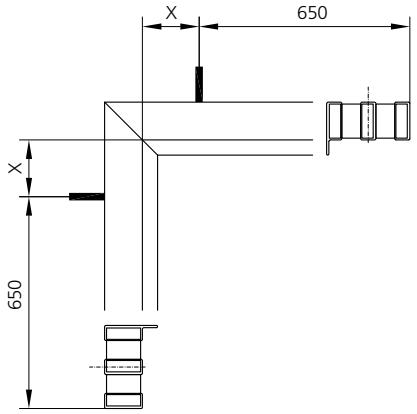

Mass X
Dimension X
Dimension X = 75 ±20

Mass Y
Dimension Y
Dimension Y = 225 / 60 ±20

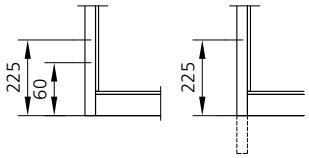

Systempläne | Plans du système | System plans

fl_sp_0172

A - A

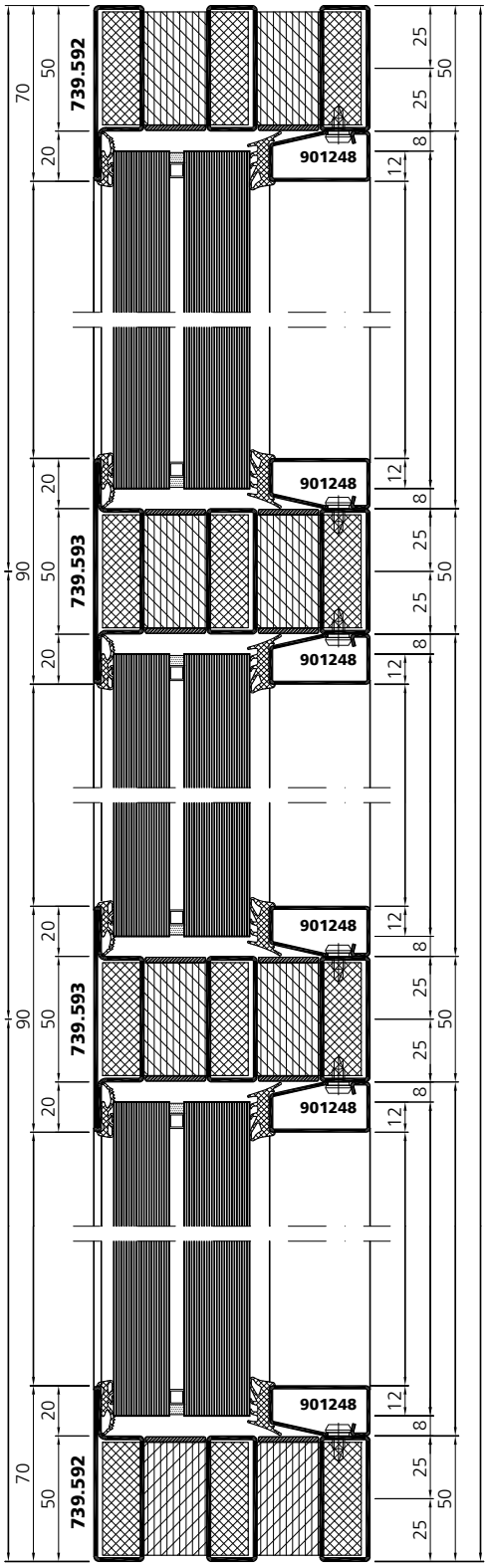

fl_sp_0173

C - C

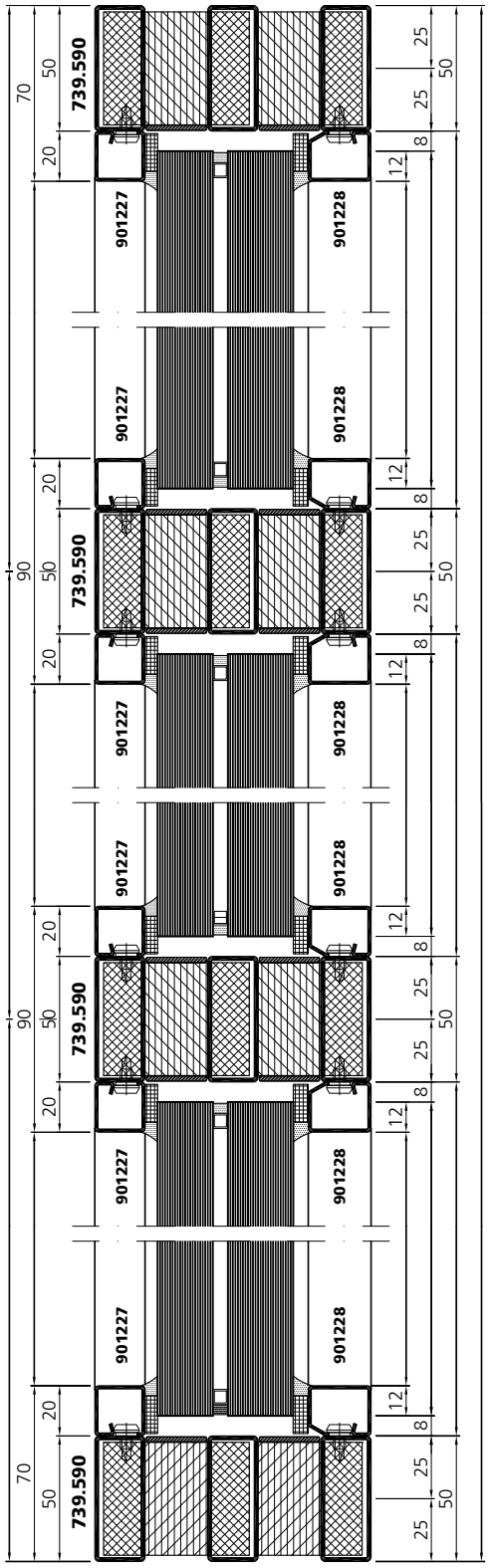

Systempläne | Plans du système | System plans

fl_sp_0172

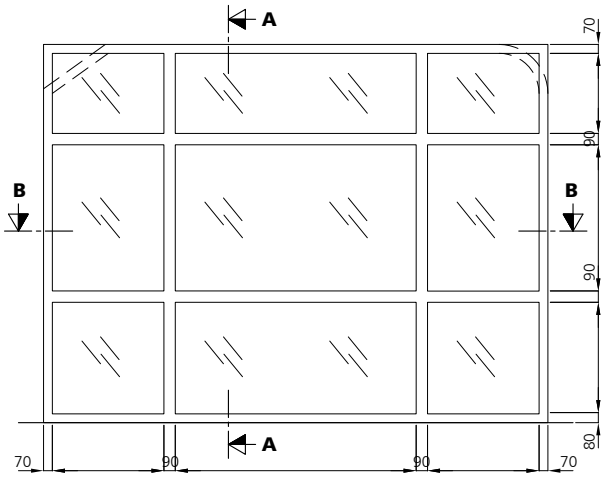

fl_sp_0173

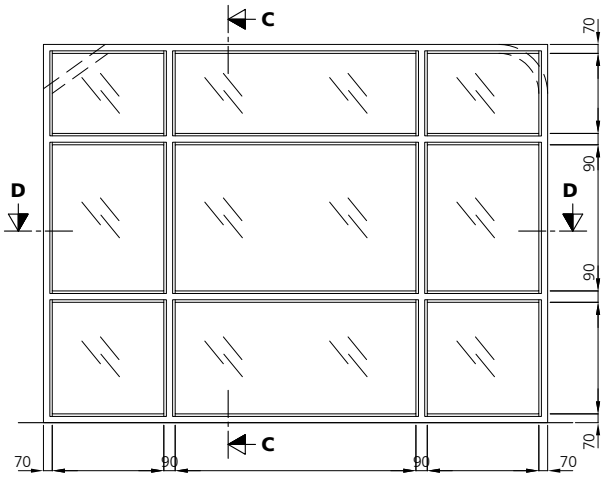

B - B

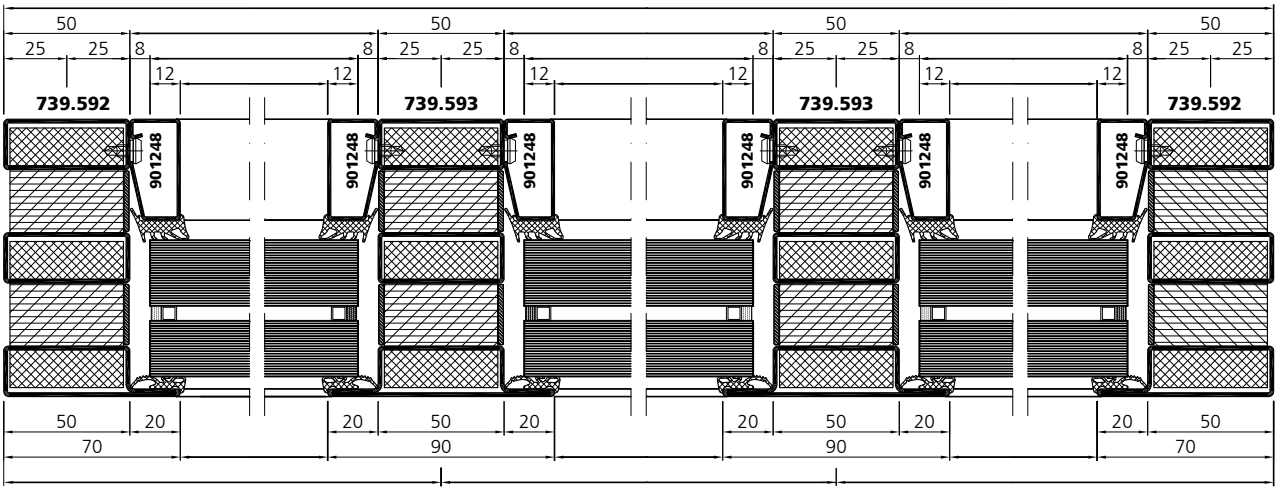

D - D

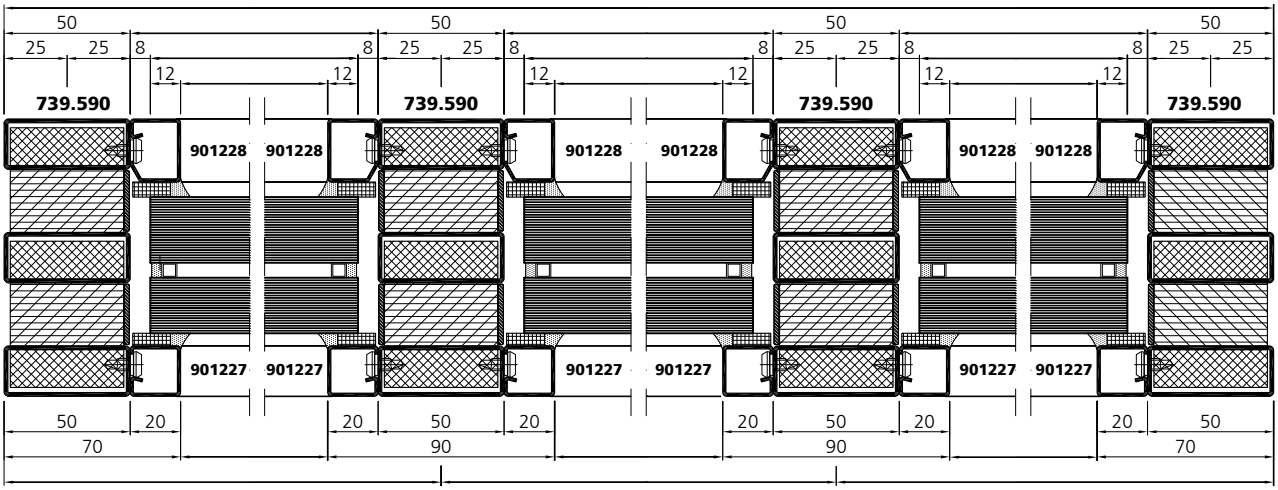

06/18



Cycle d'orientation de Drize, CH-Carouge

Anordnung Klemmknöpfe Pose des boutons de serrage Setting steel studs

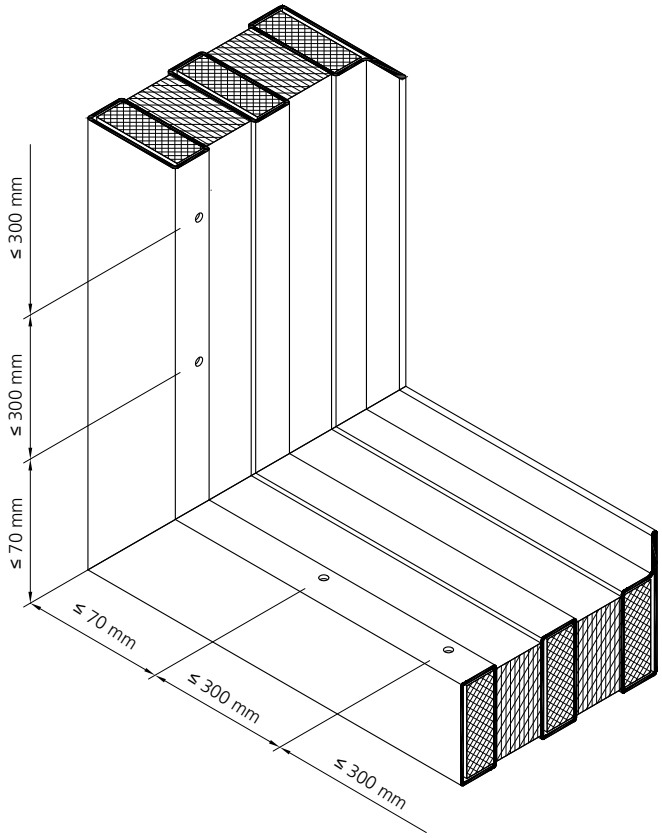

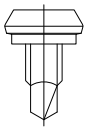

906577 (VE/100 Stk./pcs)
906578 (VE/1000 Stk./pcs)
906579 (VE/Mag. 200 Stk/pcs)

Klemmknöpfe
Bohrschraubensetzgerät Art. Nr. 909203
alternativ Bohrlehre Art. Nr. 909104, Bohrdurchmesser 3.5 mm

Boutons de serrage
Appareil à poser les vis art. no. 909203
alternatif gabarit de perçage art. no. 909104, diamètre de perçage 3.5 mm

Steel studs
Power driver for screws art. no. 909203
alternative drilling template art. no. 909104, drilling diametre 3.5 mm

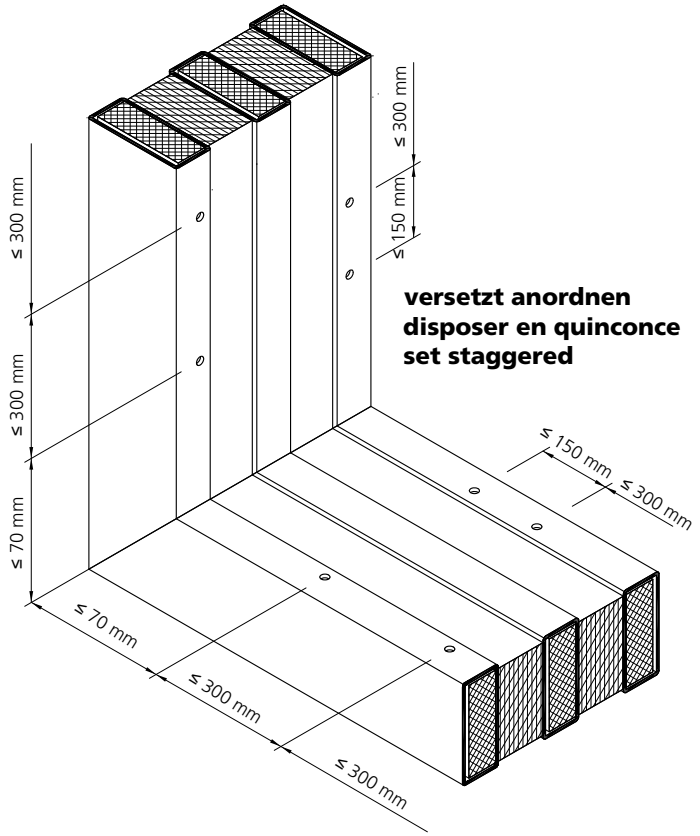

Zusätzliche Sicherung der Glashalteleisten
siehe Seite VFL 7.8.8

Sécurisation supplémentaire des parcloses
voir page VFL 7.8.8

Additional securing of glazing beads
see page VFL 7.8.8



IWC Schaffhausen Branch of Richemont International SA, CH-Schaffhausen

Verglasung
Glasauflager

Vitrage
Support de verre

Glazing
Glass support

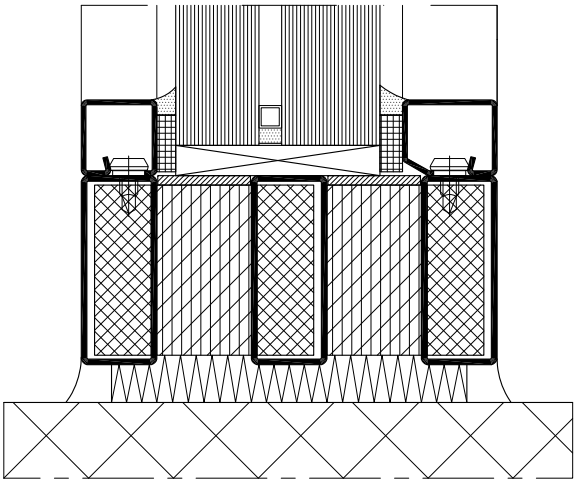

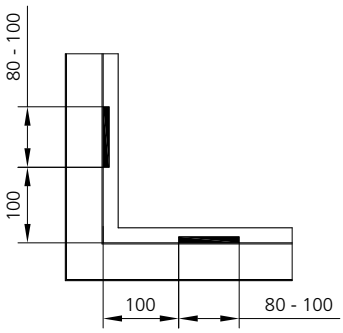

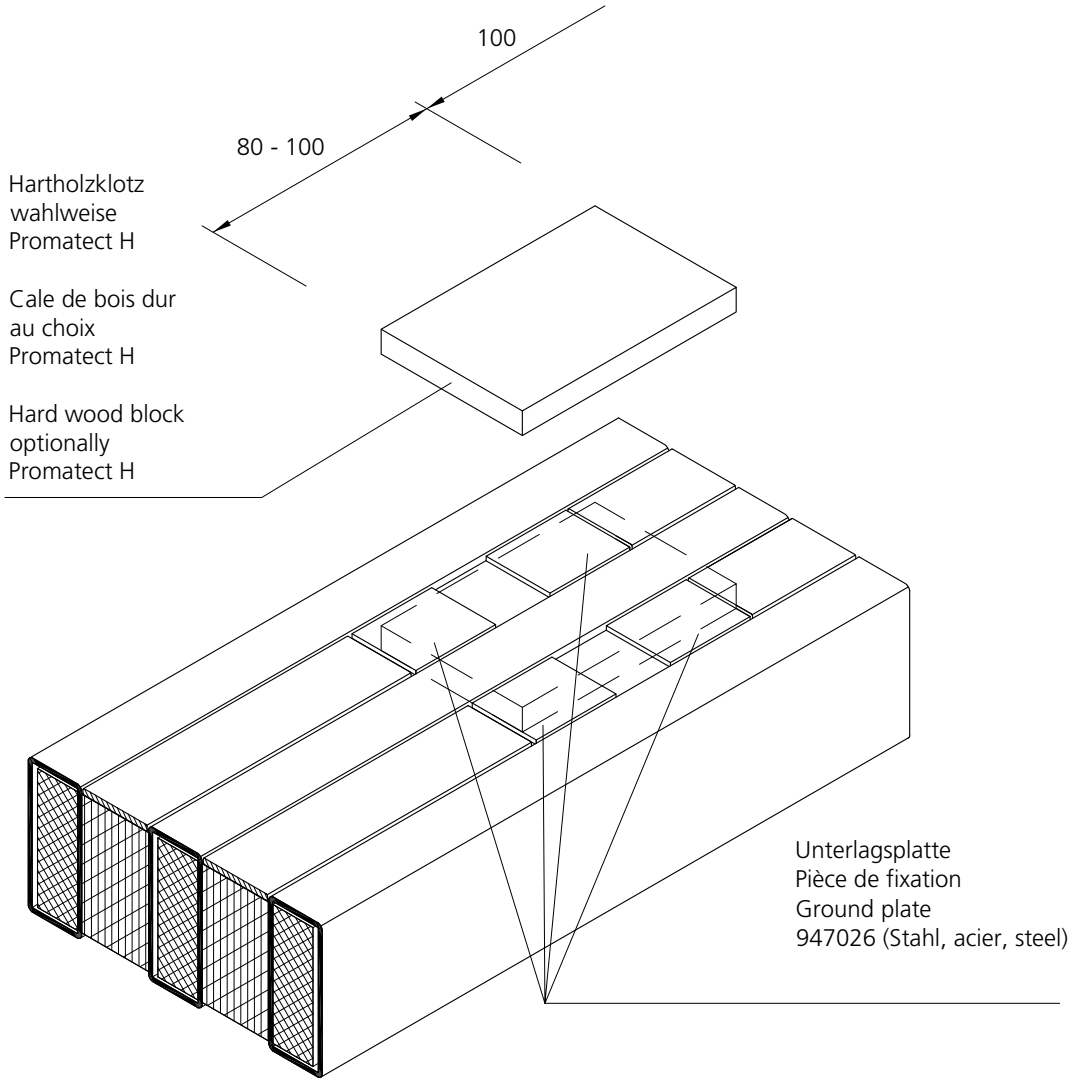

Verglasung
Glasauflager

Vitrage
Support de verre

Glazing
Glass support

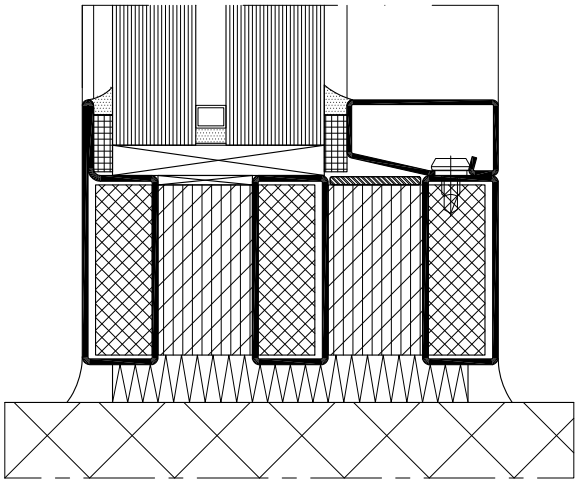

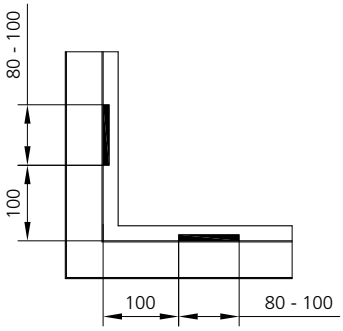

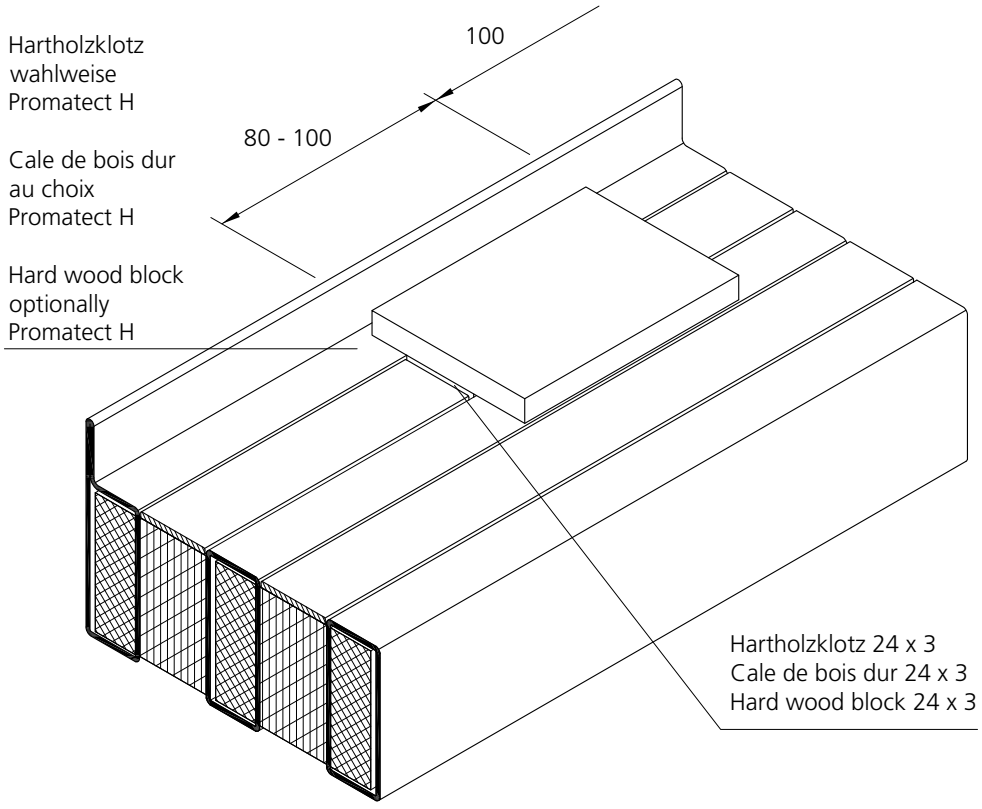

Verglasungsvarianten
Trockenverglasung
2 Glashalteleisten

Variantes de vitrages
Vitrage à sec
2 parcloses

Alternative glazing versions
Dry glazing
2 glazing beads

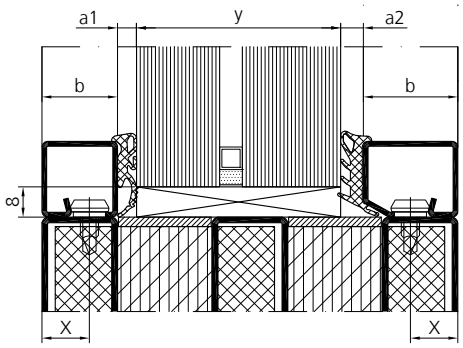

Glas-dicke Epaisseur de verre Glass thickness y [mm]	Glashalteleiste Stahl Parclose acier Glazing beads steel b [mm] Stahl / Acier / Steel: Nr.	Stahl / Acier / Steel: Nr.	Aussendichtung Joint extérieur outer weatherstr.	Innendichtung Joint intérieur inner weatherstripping 905784 a2 = 3 - 4mm	905785 a2 = 5 - 6mm	905786 a2 = 7 - 8mm	Bohr-mass x Trusqui-nage x Hole dis-tance x
				y [mm]			
47 - 55	25 901228 20	25 901228 20	a1 = 2mm 905712	**55**	**54**	**53**	**52**	**51**	**50**	13 [mm]
			a1 = 5mm 985702	**52**	**51**	**50**	**49**	**48**	**47**	
47 - 55	25 901205* 20	25 901205* 20	a1 = 2mm 905712	**55**	**54**	**53**	**52**	**51**	**50**	10 [mm]
			a1 = 5mm 985702	**52**	**51**	**50**	**49**	**48**	**47**	
52 - 60	20 901227 20	25 901228 20	a1 = 2mm 905712	**60**	**59**	**58**	**57**	**56**	**55**	13 [mm]
			a1 = 5mm 985702	**57**	**56**	**55**	**54**	**53**	**52**	
52 - 60	20 901204 20	25 901205* 20	a1 = 2mm 905712	**60**	**59**	**58**	**57**	**56**	**55**	10 [mm]
			a1 = 5mm 985702	**57**	**56**	**55**	**54**	**53**	**52**	
57 - 65	20 901227 20	20 901227 20	a1 = 2mm 905712	**65**	**64**	**63**	**62**	**61**	**60**	13 [mm]
			a1 = 5mm 985702	**62**	**61**	**60**	**59**	**58**	**57**	
57 - 65	20 901204 20	20 901204 20	a1 = 2mm 905712	**65**	**64**	**63**	**62**	**61**	**60**	10 [mm]
			a1 = 5mm 985702	**62**	**61**	**60**	**59**	**58**	**57**	

* auf Anfrage / sur demande / on request

Verglasungsvarianten
Trockenverglasung
1 Glashalteleiste

Variantes de vitrages
Vitrage à sec
1 parclose

Alternative glazing versions
Dry glazing
1 glazing bead

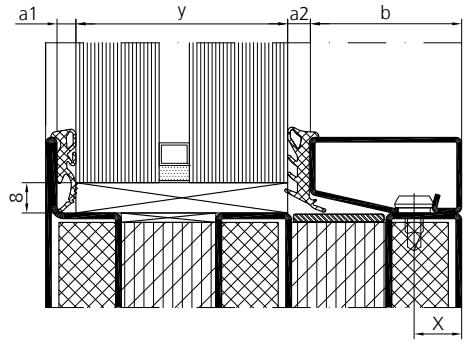

Glas-dicke Epaisseur de verre Glass thickness y [mm]	Glashalteleiste Stahl Parclose acier Glazing beads steel b [mm] Stahl / Acier / Steel: Nr.	Aussendichtung Joint extérieur outer weatherstr.	Innendichtung Joint intérieur inner weatherstripping 905784 a2 = 3 - 4mm		905785 a2 = 5 - 6mm		905786 a2 = 7 - 8mm		Bohr-mass x Trusqui-nage x Hole dis-tance x
			y [mm]						
54 - 62	40 / 20 / 901248	a1 = 2mm 905712	**62**	**61**	**60**	**59**	**58**	**57**	13 [mm]
		a1 = 5mm 985702	**59**	**58**	**57**	**56**	**55**	**54**	
59 - 67	35 / 20 / 901247	a1 = 2mm 905712	**67**	**66**	**65**	**64**	**63**	**62**	13 [mm]
		a1 = 5mm 985702	**64**	**63**	**62**	**61**	**60**	**59**	
64 - 72	30 / 20 / 901246	a1 = 2mm 905712	**72**	**71**	**70**	**69**	**68**	**67**	13 [mm]
		a1 = 5mm 985702	**69**	**68**	**67**	**66**	**65**	**64**	
64 - 72	30 / 20 / 901206*	a1 = 2mm 905712	**72**	**71**	**70**	**69**	**68**	**67**	10 [mm]
		a1 = 5mm 985702	**69**	**68**	**67**	**66**	**65**	**64**	
69 - 77	25 / 20 / 901228	a1 = 2mm 905712	**77**	**76**	**75**	**74**	**73**	**72**	13 [mm]
		a1 = 5mm 985702	**74**	**73**	**72**	**71**	**70**	**69**	
69 - 77	25 / 20 / 901205*	a1 = 2mm 905712	**77**	**76**	**75**	**74**	**73**	**72**	10 [mm]
		a1 = 5mm 985702	**74**	**73**	**72**	**71**	**70**	**69**	
74 - 82	20 / 20 / 901227	a1 = 2mm 905712	**82**	**81**	**80**	**79**	**78**	**77**	13 [mm]
		a1 = 5mm 985702	**79**	**78**	**77**	**76**	**75**	**74**	

* auf Anfrage / sur demande / on request

Verglasungsvarianten
Trockenverglasung
1 Glashalteleiste

Variantes de vitrages
Vitrage à sec
1 parclose

Alternative glazing versions
Dry glazing
1 glazing bead

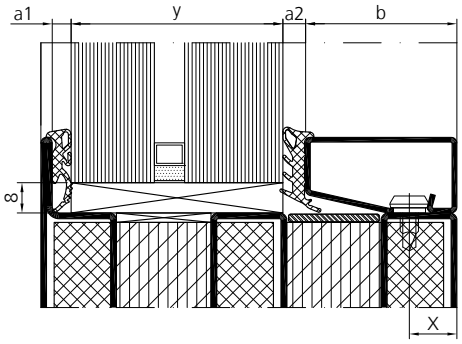

Glas-dicke Epaisseur de verre Glass thickness y [mm]	Glashalteleiste Stahl Parclose acier Glazing beads steel b [mm] Stahl / Acier / Steel: Nr.	Aussendichtung Joint extérieur outer weatherstr.	Innendichtung Joint intérieur inner weatherstripping 905784 a2 = 3 - 4mm / 905785 a2 = 5 - 6mm / 905786 a2 = 7 - 8mm						Bohr-mass x Trusqui-nage x Hole dis-tance x
			y [mm]						
74 - 82	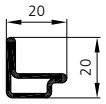 901204	a1 = 2mm 905712	**82**	**81**	**80**	**79**	**78**	**77**	10 [mm]
		a1 = 5mm 985702	**79**	**78**	**77**	**76**	**75**	**74**	

Diese theoretischen Verglasungstabellen gelten nur für flächenbündig gesetzte Glashalteleisten (Bohrmass x).
Bei versetzter Anordnung der Glashalteleisten sowie Toleranzen bei den Füllelementen sind Vorversuche durchzuführen

Ces tableaux théoriques de vitrage sont seulement valables pour des parcloses affleurées (trusquinage x).
Lors d'une disposition décalée des parcloses, ainsi que pour les tolérances concernant les éléments de remplissage, des essais préalables doivent être effectués.

These theoretical glazing tables apply only to flushfitting glazing beads (distance between holes x).
Where glazing beads are placed alternately and where there are tolerances in the infill element, a trial run is necessary before.

Verglasungsvarianten
Nassverglasung
2 Glashalteleisten

Variantes de vitrages
Vitrage au silicone
2 parcloses

Alternative glazing versions
Silicone glazing
2 glazing beads

Standard- Silicone
Silicone - Standard
Standard - Silicone

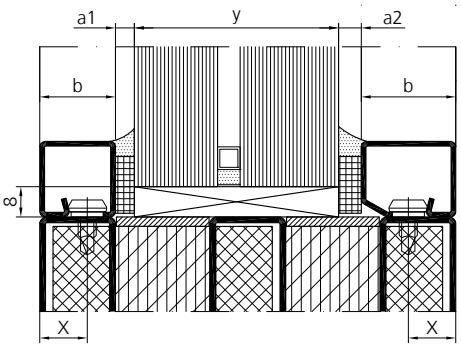

Glas-dicke Epaisseur de verre Glass thickness y [mm]	Glashalteleiste Stahl Parclose acier Glazing beads steel b [mm] Stahl / Acier / Steel: Nr.	Stahl / Acier / Steel: Nr.	Aussendichtung Joint extérieur outer weatherstr.	Innendichtung Joint intérieur inner weatherstripping 948003 a2 = 3mm	948004 a2 = 4mm	948005 a2 = 5mm	948006 a2 = 6mm	Bohr-mass x Trusqui-nage x Hole dis-tance x
				alternativ (Höhe/hauteur/height 20mm)				
				948007	948008	948009	948010	
				y [mm]				
48 - 54	25 901228 20	25 901228 20	a1 = 3mm	**54**	**53**	**52**	**51**	13 [mm]
			a1 = 4mm	**53**	**52**	**51**	**50**	
			a1 = 5mm	**52**	**51**	**50**	**49**	
			a1 = 6mm	**51**	**50**	**49**	**48**	
48 - 54	25 901205* 20	25 901205* 20	a1 = 3mm	**54**	**53**	**52**	**51**	10 [mm]
			a1 = 4mm	**53**	**52**	**51**	**50**	
			a1 = 5mm	**52**	**51**	**50**	**49**	
			a1 = 6mm	**51**	**50**	**49**	**48**	
53 - 59	20 901227 20	25 901228 20	a1 = 3mm	**59**	**58**	**57**	**56**	13 [mm]
			a1 = 4mm	**58**	**57**	**56**	**55**	
			a1 = 5mm	**57**	**56**	**55**	**54**	
			a1 = 6mm	**56**	**55**	**54**	**53**	
53 - 59	20 901204 20	25 901205* 20	a1 = 3mm	**59**	**58**	**57**	**56**	10 [mm]
			a1 = 4mm	**58**	**57**	**56**	**55**	
			a1 = 5mm	**57**	**56**	**55**	**54**	
			a1 = 6mm	**56**	**55**	**54**	**53**	
58 - 64	20 901227 20	20 901227 20	a1 = 3mm	**64**	**63**	**62**	**61**	13 [mm]
			a1 = 4mm	**63**	**62**	**61**	**60**	
			a1 = 5mm	**62**	**61**	**60**	**59**	
			a1 = 6mm	**61**	**60**	**59**	**58**	
58 - 64	20 901204 20	20 901204 20	a1 = 3mm	**64**	**63**	**62**	**61**	10 [mm]
			a1 = 4mm	**63**	**62**	**61**	**60**	
			a1 = 5mm	**62**	**61**	**60**	**59**	
			a1 = 6mm	**61**	**60**	**59**	**58**	

* auf Anfrage / sur demande / on request

Verglasungsvarianten
Nassverglasung
1 Glashalteleiste

Variantes de vitrages
Vitrage au silicone
1 parclose

Alternative glazing versions
Silicone glazing
1 glazing bead

Standard- Silicone
Silicone - Standard
Standard - Silicone

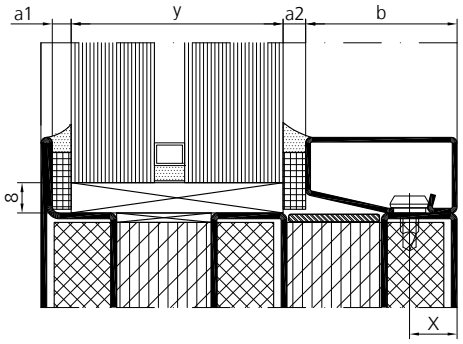

Glas-dicke Epaisseur de verre Glass thickness y [mm]	Glashalteleiste Stahl Parclose acier Glazing beads steel b [mm] Stahl / Acier / Steel: Nr.	Aussendichtung Joint extérieur outer weatherstr.	Innendichtung Joint intérieur inner weatherstripping 948003 a2 = 3mm	948004 a2 = 4mm	948005 a2 = 5mm	948006 a2 = 6mm	Bohr-mass x Trusqui-nage x Hole dis-tance x
			alternativ (Höhe/hauteur/height 20mm)				
			948007	948008	948009	948010	
			y [mm]				
55 - 61	40 / 20 / 901248	a1 = 3mm	**61**	**60**	**59**	**58**	13 [mm]
		a1 = 4mm	**60**	**59**	**58**	**57**	
		a1 = 5mm	**59**	**58**	**57**	**56**	
		a1 = 6mm	**58**	**57**	**56**	**55**	
60 - 66	35 / 20 / 901247	a1 = 3mm	**66**	**65**	**64**	**63**	13 [mm]
		a1 = 4mm	**65**	**64**	**63**	**62**	
		a1 = 5mm	**64**	**63**	**62**	**61**	
		a1 = 6mm	**63**	**62**	**61**	**60**	
65 - 71	30 / 20 / 901246	a1 = 3mm	**71**	**70**	**69**	**68**	13 [mm]
		a1 = 4mm	**70**	**69**	**68**	**67**	
		a1 = 5mm	**69**	**68**	**67**	**66**	
		a1 = 6mm	**68**	**67**	**66**	**65**	
65 - 71	30 / 20 / 901206*	a1 = 3mm	**71**	**70**	**69**	**68**	10 [mm]
		a1 = 4mm	**70**	**69**	**68**	**67**	
		a1 = 5mm	**69**	**68**	**67**	**66**	
		a1 = 6mm	**68**	**67**	**66**	**65**	
70 - 76	25 / 20 / 901228	a1 = 3mm	**76**	**75**	**74**	**73**	13 [mm]
		a1 = 4mm	**75**	**74**	**73**	**72**	
		a1 = 5mm	**74**	**73**	**72**	**71**	
		a1 = 6mm	**73**	**72**	**71**	**70**	
70 - 76	25 / 20 / 901205*	a1 = 3mm	**76**	**75**	**74**	**73**	10 [mm]
		a1 = 4mm	**75**	**74**	**73**	**72**	
		a1 = 5mm	**74**	**73**	**72**	**71**	
		a1 = 6mm	**73**	**72**	**71**	**70**	
75 - 81	20 / 20 / 901227	a1 = 3mm	**81**	**80**	**79**	**78**	13 [mm]
		a1 = 4mm	**80**	**79**	**78**	**77**	
		a1 = 5mm	**79**	**78**	**77**	**76**	
		a1 = 6mm	**78**	**77**	**76**	**75**	
75 - 81	20 / 20 / 901204	a1 = 3mm	**81**	**80**	**79**	**78**	10 [mm]
		a1 = 4mm	**80**	**79**	**78**	**77**	
		a1 = 5mm	**79**	**78**	**77**	**76**	
		a1 = 6mm	**78**	**77**	**76**	**75**	

* auf Anfrage / sur demande / on request

Verarbeitung Zubehör
Mise en œuvre accessoires
Assembly accessories

Verglasungsvarianten
Sicherung Glashalteleisten

Variantes de vitrages
Sécurisation des parcloses

Alternative glazing versions
Securing of glazing beads

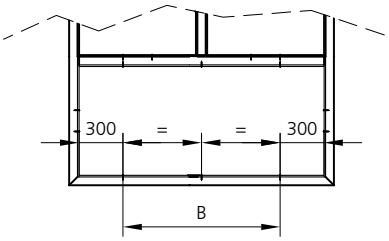

B ≤ 1999 = 2x

B ≥ 2000 = 3x

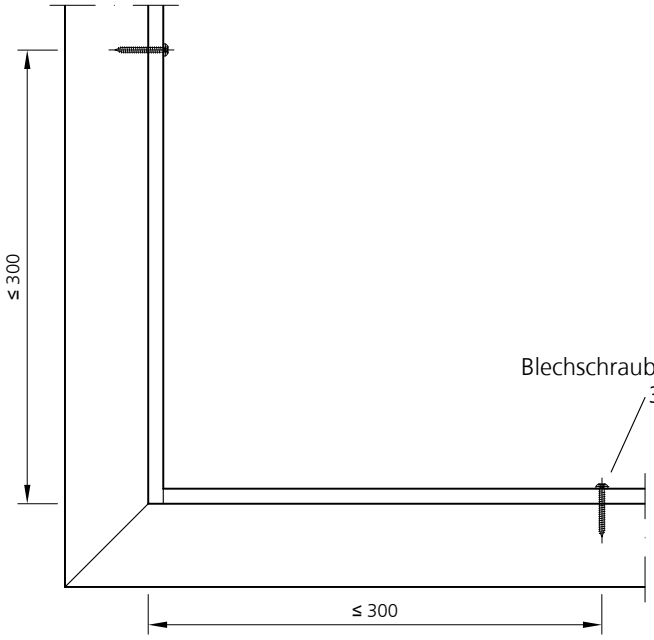

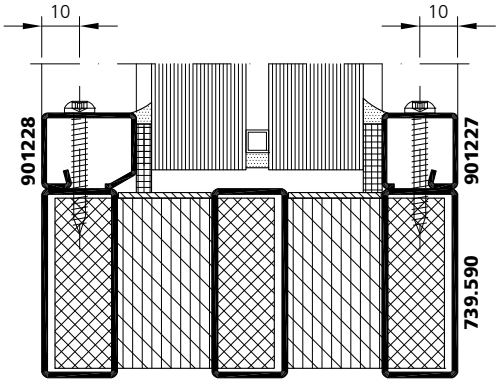

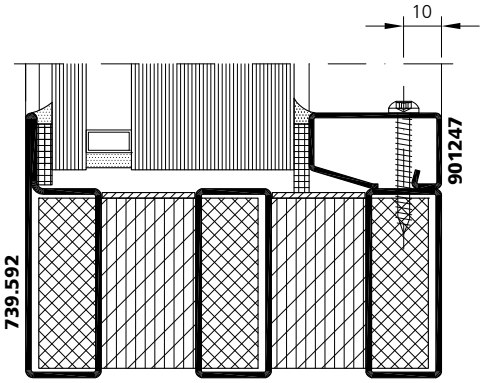

Verglasungsvarianten | Variantes de vitrages | Alternative glazing versions

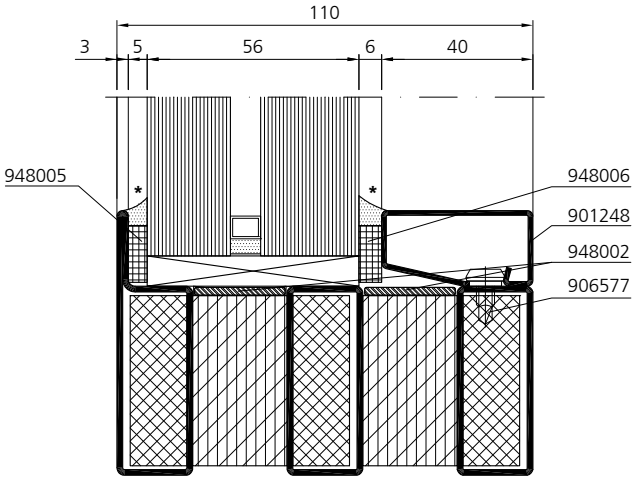

fl_vv_0730

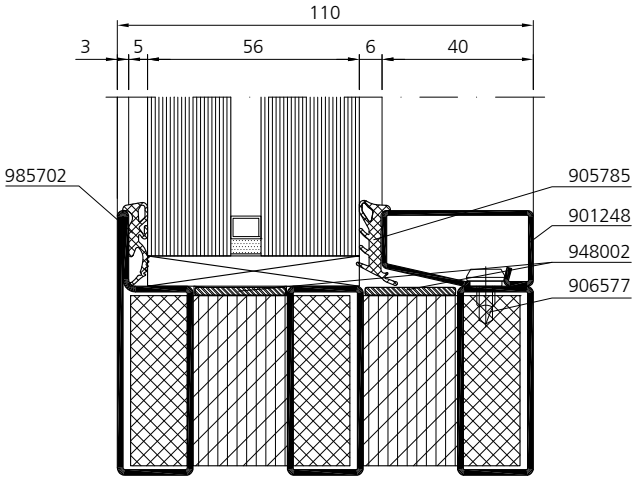

fl_vv_0731

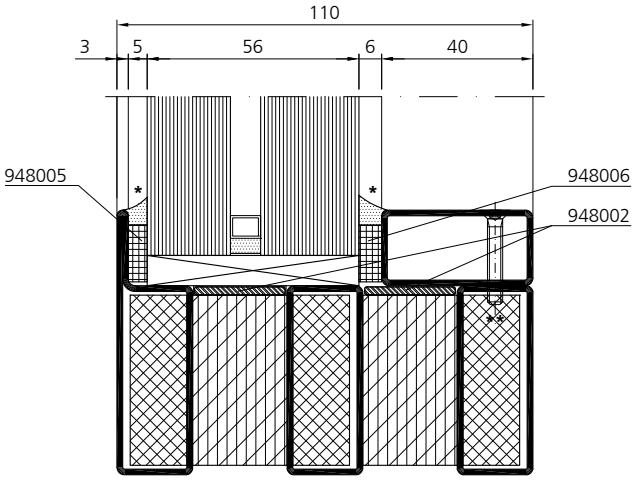

fl_vv_0732

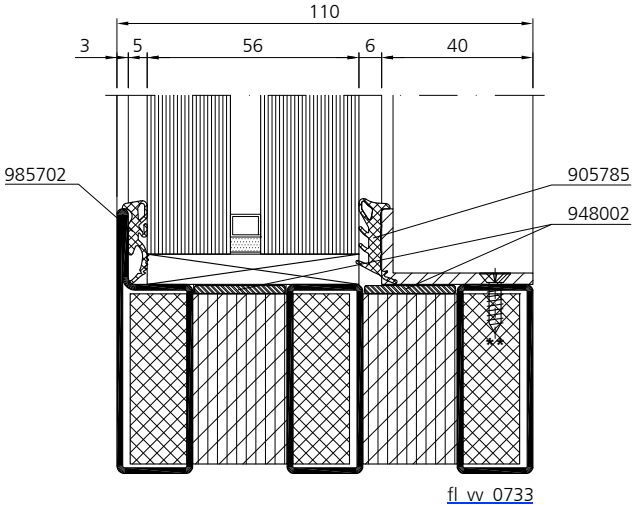

fl_vv_0733

Stahlrohre / Stahlwinkel als Einzelstäbe oder als Rahmen verschweisst.
Stahl- oder Edelstahlrohr s ≥ 1.5 mm
Stahl- oder Edelstahlwinkel s ≥ 3 mm
Tubes / équerres en acier en barres individuelles ou en cadres soudés.
Tube en acier ou en acier inox s ≥ 1.5 mm
équerre en acier ou en acier inox s ≥ 3 mm
Steel tube / steel angles as single bars or welded as frame.
Steel or stainless steel tube s ≥ 1.5 mm
Steel or stainless steel angles s ≥ 3 mm

Glasunterlage Hartholzklotz L=80-100
wahlweise Promatect H
Support de verre Cale de bois dur L=80-100
au choix Promatect H
Glass support Hard wood block L=80-100
optionally Promatect H

* Wahlweise Versiegelung durch Silikon-, Acryl- oder PU Dichtstoff.
Vitrification au choix avec joint silicone, acrylique ou PU.
optionally sealed with silicone, acryl or PU sealant.

** Verschraubungen mittels Schraube M4 wahlweise Blechschraube Ø 4.8 x 38 Abstände a (Ecke) ≤ 70 / ≤ 400 mit Gewinde oder mittels St.-Einnietmutter.
Fixation avec vis M4 au choix vis à tôle, Ø 4.8 x 38, distances a (coin) ≤ 70 / ≤ 400 avec filetage ou au moyen d'un rivet taraudé en acier.
mounted with M4 screw optionally sheet-metal screw Ø 4.8 x 38 distances a (corner) ≤ 70 / ≤ 400 with thread or with standard rivet nut.

Grundsätzlich sind alle Verglasungsvarianten als Trocken- oder Nassverglasung ausführbar.
En principe toutes les versions de vitrage sont exécutables comme vitrage sec ou à silicone.
Basically all glazing variants can be carried out as dry or wet glazing.

Verglasungsvarianten | Variantes de vitrages | Alternative glazing versions

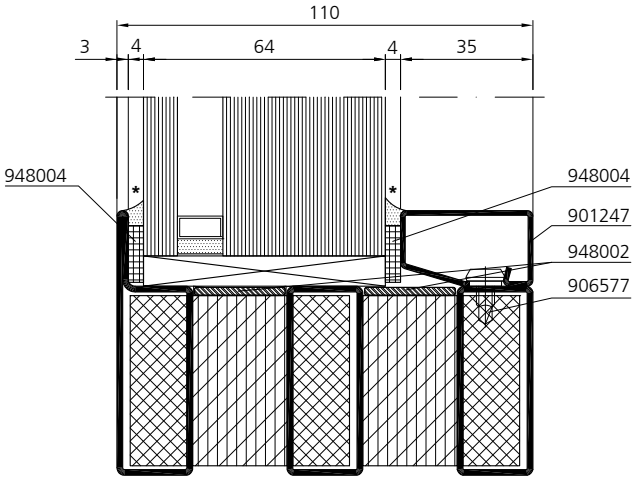

fl_vv_0734

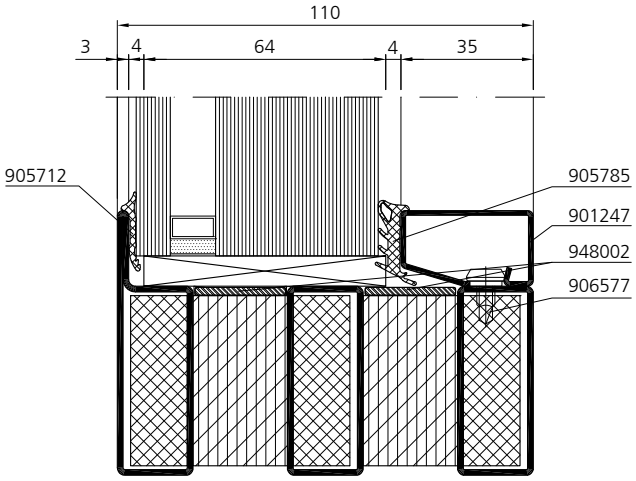

fl_vv_0735

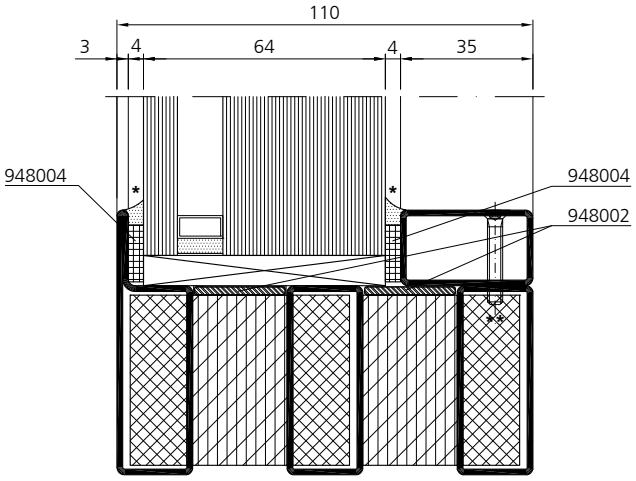

fl_vv_0736

Stahlrohre / Stahlwinkel als Einzelstäbe oder als Rahmen verschweisst.
Stahl- oder Edelstahlrohr s ≥ 1.5 mm
Stahl- oder Edelstahlwinkel s ≥ 3 mm
Tubes / équerres en acier en barres individuelles ou en cadres soudés.
Tube en acier ou en acier inox s ≥ 1.5 mm
équerre en acier ou en acier inox s ≥ 3 mm
Steel tube / steel angles as single bars or welded as frame.
Steel or stainless steel tube s ≥ 1.5 mm
Steel or stainless steel angles s ≥ 3 mm

Glasunterlage Hartholzklotz L=80-100
wahlweise Promatect H
Support de verre Cale de bois dur L=80-100
au choix Promatect H
Glass support Hard wood block L=80-100
optionally Promatect H

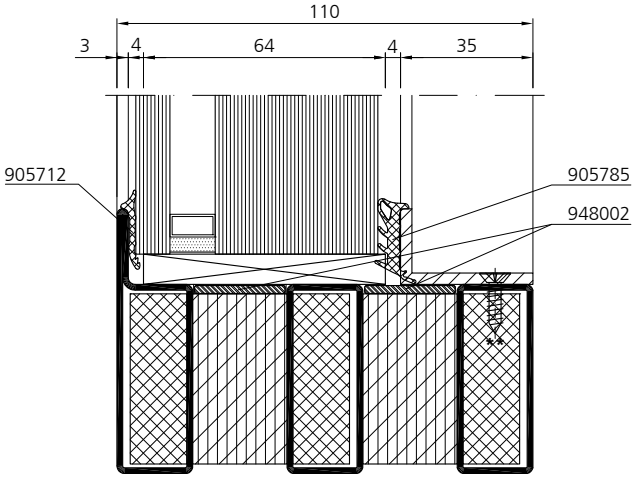

fl_vv_0737

***** Wahlweise Versiegelung durch Silikon-,Acryl- oder PU Dichtstoff.
Vitrification au choix avec joint silicone, acrylique ou PU.
optionally sealed with silicone, acryl or PU sealant.

****** Verschraubungen mittels Schraube M4 wahlweise Blechschraube Ø 4.8 x 38 Abstände a (Ecke) ≤ 70 / ≤ 400 mit Gewinde oder mittels St.-Einnietmutter.
Fixation avec vis M4 au choix vis à tôle, Ø 4.8 x 38, distances a (coin) ≤ 70 / ≤ 400 avec filetage ou au moyen d'un rivet taraudé en acier.
mounted with M4 screw optionally sheet-metal screw Ø 4.8 x 38 distances a (corner) ≤ 70 / ≤ 400 with thread or with standard rivet nut.

Grundsätzlich sind alle Verglasungsvarianten als Trocken- oder Nassverglasung ausführbar.
En principe toutes les versions de vitrage sont exécutables comme vitrage sec ou à silicone.
Basically all glazing variants can be carried out as dry or wet glazing.

Verglasungsvarianten Variantes de vitrages Alternative glazing versions

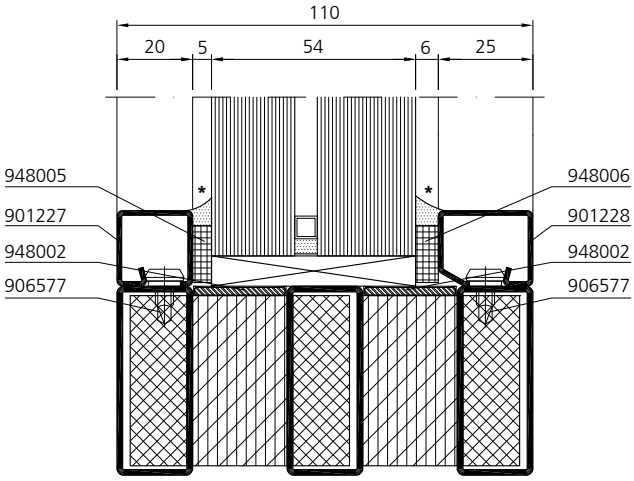

fl_vv_0738

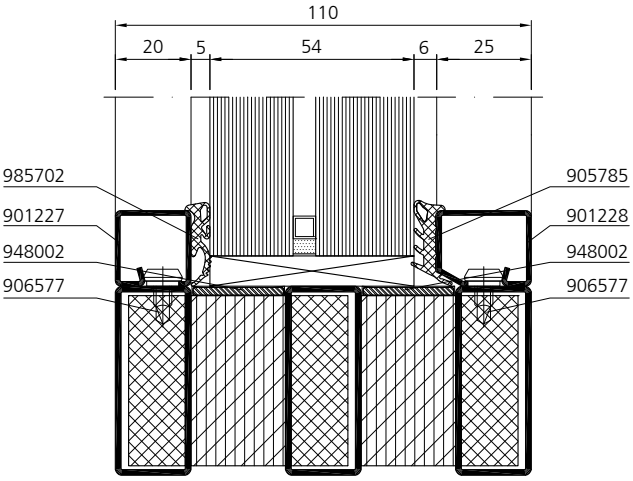

fl_vv_0739

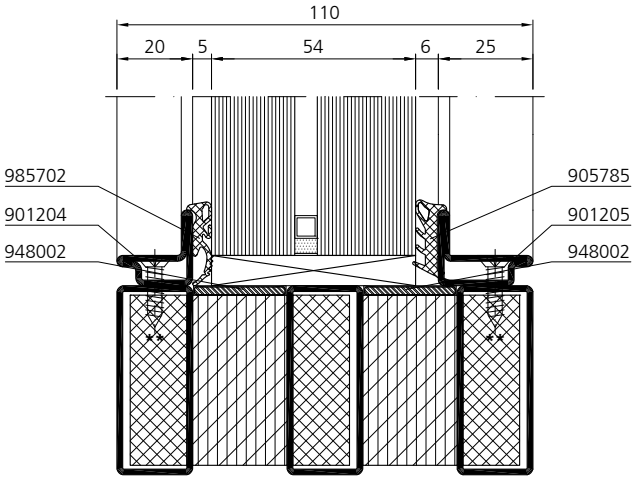

fl_vv_0740

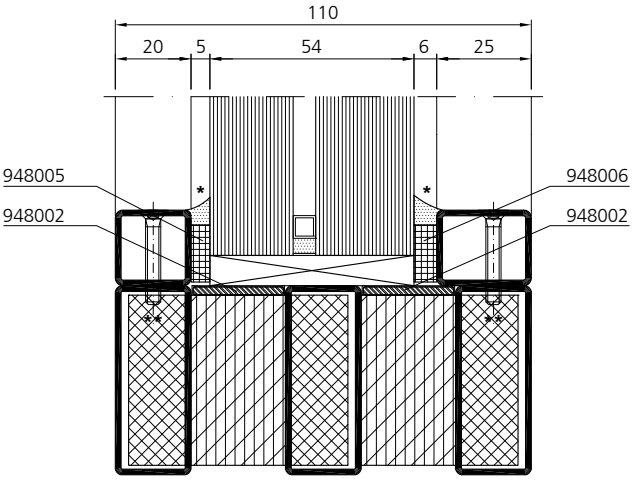

fl_vv_0741

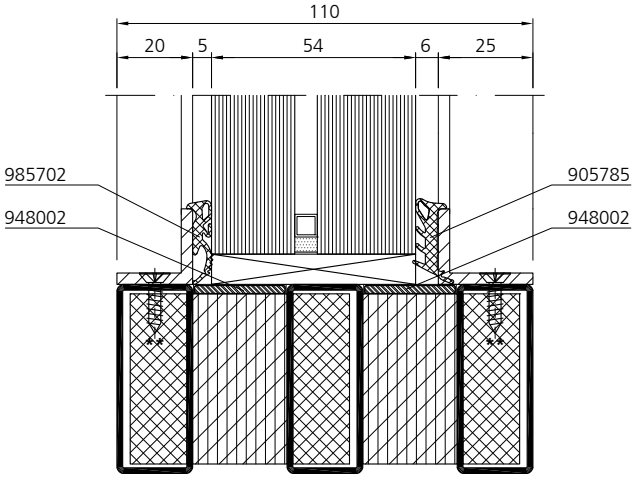

fl_vv_0742

Grundsätzlich sind alle Verglasungsvarianten als Trocken- oder Nassverglasung ausführbar.
En principe toutes les versions de vitrage sont exécutables comme vitrage sec ou à silicone.
Basically all glazing variants can be carried out as dry or wet glazing.

Stahlrohre / Stahlwinkel als Einzelstäbe oder als Rahmen verschweisst.
Stahl- oder Edelstahlrohr s ≥ 1.5 mm
Stahl- oder Edelstahlwinkel s ≥ 3 mm
Tubes / équerres en acier en barres individuelles ou en cadres soudés.
Tube en acier ou en acier inox s ≥ 1.5 mm
équerre en acier ou en acier inox s ≥ 3 mm
Steel tube / steel angles as single bars or welded as frame.
Steel or stainless steel tube s ≥ 1.5 mm
Steel or stainless steel angles s ≥ 3 mm

Glasunterlage Hartholzklotz L=80-100
wahlweise Promatect H
Support de verre Cale de bois dur L=80-100
au choix Promatect H
Glass support Hard wood block L=80-100
optionally Promatect H

***** Wahlweise Versiegelung durch Silikon-, Acryl- oder PU Dichtstoff.
Vitrification au choix avec joint silicone, acrylique ou PU.
optionally sealed with silicone, acryl or PU sealant.

****** Verschraubungen mittels Schraube M4 wahlweise Blechschraube Ø 4.8 x 38 Abstände a (Ecke) ≤ 70 / ≤ 400 mit Gewinde oder mittels St.-Einnietmutter.
Fixation avec vis M4 au choix vis à tôle, Ø 4.8 x 38, distances a (coin) ≤ 70 / ≤ 400 avec filetage ou au moyen d'un rivet taraudé en acier.
mounted with M4 screw optionally sheet-metal screw Ø 4.8 x 38 distances a (corner) ≤ 70 / ≤ 400 with thread or with standard rivet nut.



10154281/948310/06-18

Forster Profilsysteme AG | CH-9320 Arbon
info@forster.ch | www.forster-profile.ch

forster