forster thermfix vario

forster

forster thermfix vario
Transparence et sécurité maximale

Les façades-rideaux en poteau-traverse forster thermfix vario répondent à toutes les exigences d'isolation thermique élevée d'une maison passive, de sécurité en matière de protection incendie, de résistance aux effractions et de résistance aux balles ainsi qu'aux explosions. La fonction portante est assurée par des profilés en acier ou acier inoxydable agencés côté intérieur. Grâce aux excellentes propriétés statiques, il est possible de réaliser des dimensions d'élément impressionnantes tout en gardant une très faible largeur face vue des profilés de seulement 45 mm.

Il est tout à fait possible de combiner les façades forster thermfix vario avec des éléments adaptés du programme standard de Forster, tels que portes et fenêtres à haute isolation thermique et éléments offrant des fonctions de sécurité telles que protection contre le feu et la fumée. De plus, des outils de mise en œuvre intelligents permettent de gagner du temps pour la fabrication et le montage. Les joints préimprimés avec des repères de position permettent une mise en œuvre sûre et précise sur place.

forster thermfix vario HI
Façades-rideaux à haute isolation thermique

Une prouesse esthétique au niveau de la maison passive: la façade-rideau forster thermfix vario HI correspond à la classe Maison passive maximale phA et offre ainsi une excellente isolation thermique. Le système de profilés en acier permet en outre de réaliser d'impressionnantes dimensions d'élément, et ce avec des profilés très fins d'une largeur de 45 ou 60 mm. Comme le système certifié Maison passive se base sur la construction montants-traverses standard forster thermfix vario, de nombreux composants peuvent être utilisés dans différents systèmes. Le bâtiment peut ainsi répondre à différentes exigences en matière de résistance à l'effraction ou de protection incendie, tout en conservant un aspect identique de la façade. Ce système de façade-rideau se combine idéalement avec les systèmes de profilés forster unico, unico xs et omnia afin d'intégrer des composants de fenêtres et de portes présentant des exigences d'isolation thermique appropriées.

Vos avantages

- Isolation thermique d'une maison passive
- Largeurs face vue étroites
- En acier ou acier inox

Données techniques

Matériaux

Disponible en low carbon emission steel à réduction de CO_2
Acier zinc magnésium standard
Acier inoxydable poli**

Largeurs face vue

Profilé de montant et de traverse de 45 et 60 mm

Dimensions

Vitrage fixe (l×H):
infini × sur plusieurs étages, en fonction des exigences statiques

Caractéristiques du système

Variantes d'exécution: Façade rideau ou cloison intérieure

Montage aisé grâce aux raccords en T mécaniques

Couvre-joints en aluminium et en acier inoxydable

Profondeur de construction 50 - 250 mm

Épaisseur max. de l'élément de remplissage 70 mm

Poids max. de l'élément de remplissage 500 kg

Vitrage à sec

Performances*

Marquage CE/UKCA selon EN 13830

Déclaration Environnementale de Produit DEP selon ISO 14025 et EN 15804

Isolation thermique montant/traverse:
U_f jusqu'à 0,49 W/(m²·K), U_{cw} jusqu'à 0,6 W/(m²·K)

Résistance au vent:
selon EN 12179 3 kN/m², charge de sécurité 4,5 kN/m²

Étanchéité à la pluie battante: classe RE1350 selon EN 12155

Perméabilité à l'air: classe AE (>600) selon EN 12153

Résistance aux chocs: classe I5 / E5 selon EN 14019

Isolation acoustique: jusqu'à Rw = 45 dB selon EN ISO 140-3

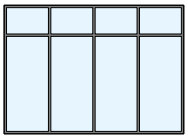

cool, temperate climate
phA
CERTIFIED COMPONENT
Passive House Institute

** Tenir compte des homologations et des exigences nationales*
*** Sur demande*

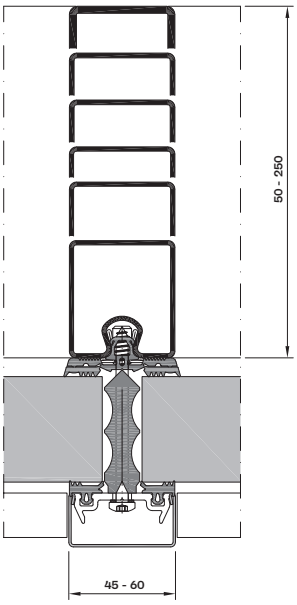

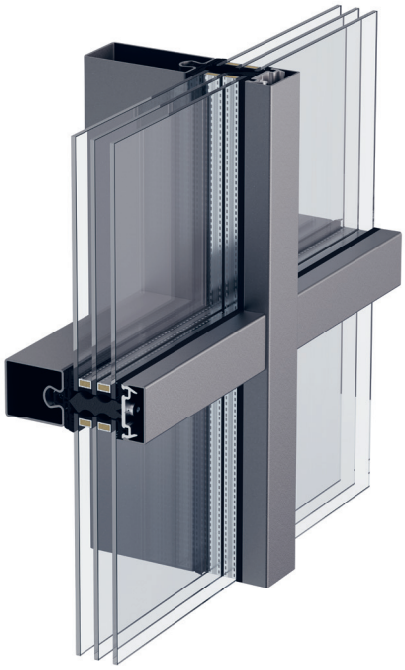

Poteau-traverse

forster thermfix vario
Façades-rideaux pour applications de sécurité

Des dimensions impressionnantes et une sécurité maximale: les façades-rideaux verticales forster thermfix vario utilisées pour des applications de sécurité à l'extérieur ou comme cloisons intérieures répondent à toutes les exigences de protection incendie et de résistance aux effractions et, en tant que solution personnalisée, de résistance aux balles ainsi qu'aux explosions. Les constructions d'angle testées pour la protection incendie et les panneaux à habillage en verre d'une dimension pouvant atteindre 1500 × 3000 mm permettent de vastes possibilités de conception et d'utilisation avec des exigences de sécurité élevées et constantes. La fonction portante est assurée par des profilés en acier ou acier inoxydable agencés côté intérieur. Grâce aux excellentes propriétés statiques, il est possible de réaliser des dimensions d'élément impressionnantes tout en gardant une largeur face vue des profilés très étroite de seulement 45 mm . Il est par ailleurs possible de combiner facilement cette façade particulièrement sûre et polyvalente avec des portes coulissantes et battantes pare-fumées et résistantes aux effractions forster fuego light, unico et omnia.

Données techniques

Matériaux

Disponible en low carbon emission steel à réduction de CO_2
Acier zinc magnésium standard
Acier inoxydable poli**

Largeurs face vue

Profilé de montant et de traverse de 45 et 60 mm

Dimensions

Vitrage fixe (l×H):
infini × max. 5000 mm sur plusieurs étages

Caractéristiques du système

Variantes d'exécution: Façade-rideau ou cloison intérieure
Exécutions d'angle dans les classes EI30 et EI60 jusqu'à 5000 mm

Hauteur d'étage Panneaux max. 1500 × 3000 mm avec habillage en verre possibles

Montage aisé grâce aux raccords en T mécaniques

Couvre-joints en aluminium et en acier inoxydable

Profondeur de construction 50 - 150 mm

Épaisseur max. de l'élément de remplissage 70 mm

Poids max. de l'élément de remplissage 500 kg

Vitrage à sec

Performances*

Marquage CE/UKCA selon EN 13830

Déclaration Environnementale de Produit DEP selon ISO 14025 et EN 15804

Isolation thermique: U_f jusqu'à 1,2 W/(m²·K)

Résistance au feu:
EI30 / EI60 / EI90 / E30 / E60 / E90 / EW30 / EW60 selon EN 1634-1

Résistance au feu: 60/90/120 minutes selon UL 263 & ULC-S101

Résistance à l'effraction: RC2-4 selon EN 1627

Résistance aux balles: FB4 NS / FB6 NS selon EN 1522 en tant que solution personnalisée

Résistance aux explosions:
EPR1 (S) selon EN 13123-1 en tant que solution personnalisée

Résistance au vent:
selon EN 12179 3 kN/m ², charge de sécurité 4,5 kN/m ²

Étanchéité à la pluie battante: classe RE1200 selon EN 12155

Perméabilité à l'air: classe AE (>600) selon EN 12153

Résistance aux chocs: classe I5 / E5 selon EN 14019

Isolation acoustique: jusqu'à Rw = 45 dB selon EN ISO 140-3

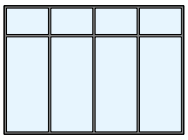

** Tenir compte des homologations et des exigences nationales*
*** Sur demande*

Low carbon emission steel

EPD

HI

Profilés fins

Résistance au feu

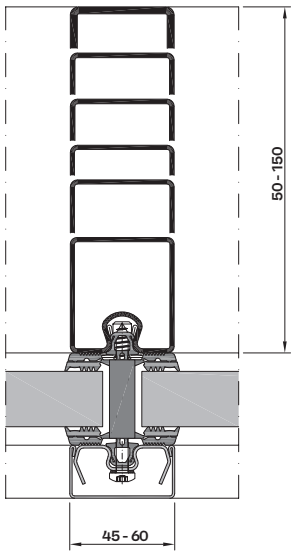

Poteau-traverse

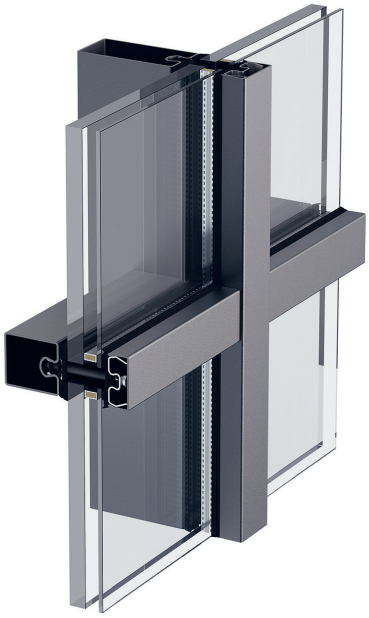

Steel is our nature.

938366/600014435/12-24

Nous sommes passionnés par l'acier. Nous développons des systèmes durables pour une architecture esthétique à haute efficacité énergétique.

Située en Suisse, l'entreprise Forster Systèmes de profilés développe et fabrique des solutions sûres et à haute efficacité énergétique en acier et acier inoxydable pour portes, fenêtres et façades. Forster travaille avec ses propres filiales dans plus de 20 pays et avec des partenaires de distribution exclusifs dans une dizaine d'autres. Nos clients sont accompagnés sur place par nos propres conseillers, de l'Europe à l'Amérique du Nord en passant par l'Asie et le Moyen-Orient. Les systèmes de Forster sont particulièrement adaptés pour l'enveloppe de bâtiment et les espaces intérieurs. Forster propose notamment des solutions leaders sur le marché qui répondent aux plus hautes exigences et normes en matière d'isolation thermique et de sécurité comme la protection incendie, la résistance à l'effraction et la résistance aux balles. Des accessoires adéquats viennent compléter l'offre de produits. Enfin, nos clients et partenaires des secteurs de l'architecture, de la planification et de la construction peuvent compter sur des prestations complètes.

Forster Profilsysteme AG | CH-8590 Romanshorn
info@forstersystems.com | forstersystems.com

forster