# new@forster

## Neue Rahmenverbreiterungs-profile für Forster fuego light.

- Fertige Profile, keine aufwändigen Einzelanfertigungen mehr
- Ideal als Rahmenverbreiterung
- 90° Öffnung von Türen möglich, die neben Wänden eingebaut sind. (Keine Kollision des Türdrückers mit der Wand)
- Einfache Alternative für Schlösser mit grösseren Dornmassen

## Nouveaux profilés larges pour Forster fuego light.

- Profilés finis, plus aucune fabrication à la pièce coûteuse
- Idéal pour l'élargissement de cadre
- Ouverture de porte à 90° possible quand elle est installée contre un mur. (Pas de collision de la poignée contre la paroi.)
- Alternative simple pour serrures avec grandes longueurs de broche

## New large profiles for Forster fuego light.

- Ready-made profiles, no more costly single-unit constructions necessary
- Ideal as frame enlargement
- 90° opening of the door possible if installed next to a wall. (No collision with wall and door handle)
- Easy alternative for locks with longer bolt

www.forster-profile.ch

forster

## Breitere Türflügel- und Rahmenprofile in 80 mm

## Profilés plus larges pour vantail et cadre en 80 mm

## Larger door leaf and frame profiles in 80 mm

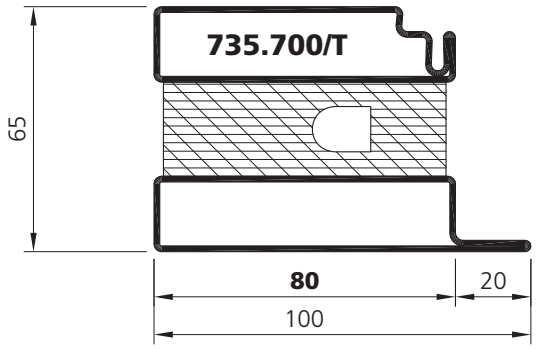


| Nr. | 735.700/T | |
|---|---|---|
| m | ZM | |
| L | 6000 | [mm] |
| G | 6.940 | [kg/m'] |
| O | 0.307 | [m²/m'] |
| $e_y$ | 3.07 | [cm] |
| $e_z$ | 4.41 | [cm] |

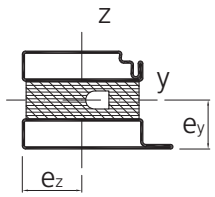


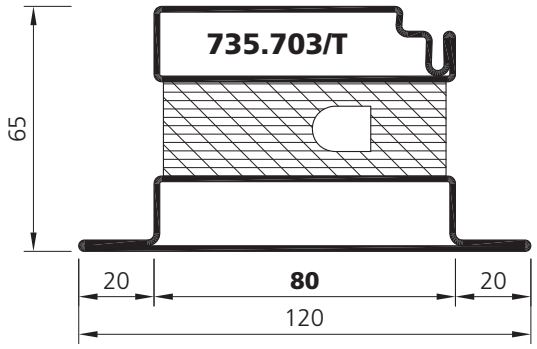


| Nr. | 735.703/T | |
|---|---|---|
| m | ZM | |
| L | 6000 | [mm] |
| G | 7.394 | [kg/m'] |
| O | 0.388 | [m²/m'] |
| $e_y$ | 2.89 | [cm] |
| $e_z$ | 6.06 | [cm] |

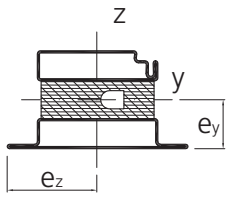


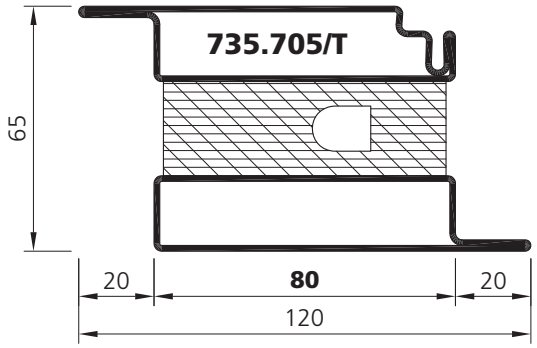


| Nr. | 735.705/T | |
|---|---|---|
| m | ZM | |
| L | 6000 | [mm] |
| G | 7.394 | [kg/m'] |
| O | 0.388 | [m²/m'] |
| $e_y$ | 3.28 | [cm] |
| $e_z$ | 6.06 | [cm] |

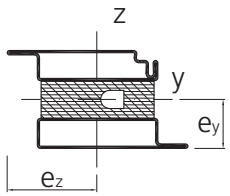


- **Erweiterung des Forster fuego light Profilsortimentes**
- **Flügelprofil für alternative Schlösser mit Zusatzverriegelung Dornmass > 35 mm**
- **Für Rahmenverbreiterungen**
- **Zink-Magnesium (ZM) Oberflächenveredelung**

- **Extension de l'assortiment des profilés Forster fuego light**
- **Profilé de vantail pour serrure alternative avec verrouillage supplémentaire et longueur de broche > 35 mm**
- **Pour élargissement du cadre**
- **Traitement surface zinc-magnésium (ZM)**

- **Extension of the Forster fuego light profiles range**
- **Door leaf profile for alternative locks with additional locking points and pin size > 35 mm**
- **For frame extensions**
- **Surface finishing zinc-magnesium (ZM)**

## Breitere Rahmenprofile in 105 mm

## Profilés plus larges pour cadre en 105 mm

## Larger frame profiles in 105 mm

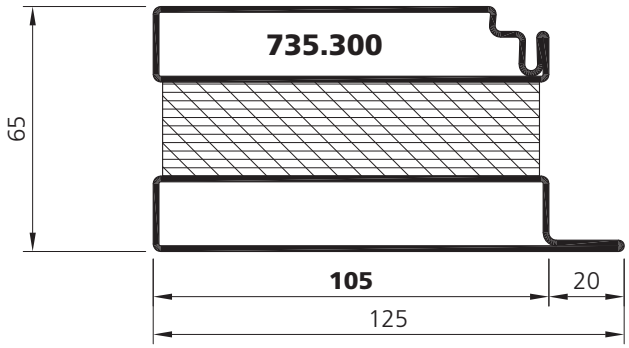


| Nr. | 735.300 | |
|---|---|---|
| m | ZM | |
| L | 6000 | [mm] |
| G | 8.619 | [kg/m'] |
| O | 0.396 | [m²/m'] |
| $e_y$ | 3.11 | [cm] |
| $e_z$ | 5.68 | [cm] |

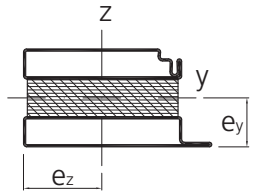


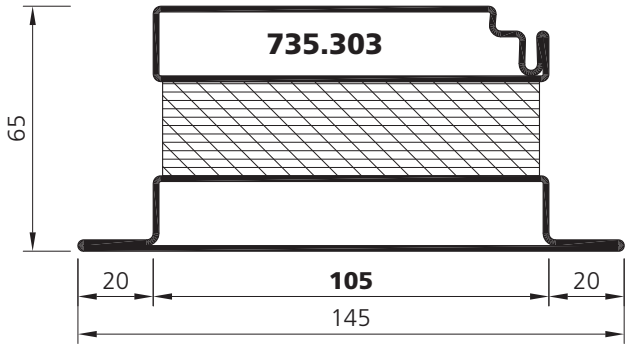


| Nr. | 735.303 | |
|---|---|---|
| m | ZM | |
| L | 6000 | [mm] |
| G | 9.178 | [kg/m'] |
| O | 0.438 | [m²/m'] |
| $e_y$ | 2.96 | [cm] |
| $e_z$ | 7.35 | [cm] |

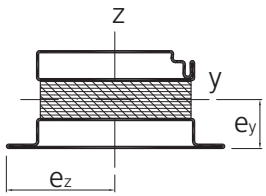


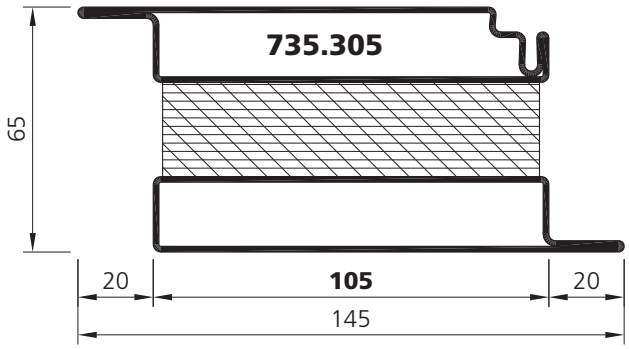


| Nr. | 735.305 | |
|---|---|---|
| m | ZM | |
| L | 6000 | [mm] |
| G | 9.178 | [kg/m'] |
| O | 0.438 | [m²/m'] |
| $e_y$ | 3.26 | [cm] |
| $e_z$ | 7.28 | [cm] |

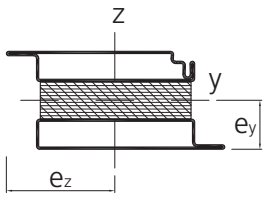


- **Erweiterung des Forster fuego light Profilsortimentes**
- **Für Rahmenverbreiterungen**
- **Zink-Magnesium (ZM) Oberflächenveredelung**

- **Extension de l'assortiment des profilés Forster fuego light**
- **Pour élargissement de cadre**
- **Traitement surface zinc-magnésium (ZM)**

- **Extension of the Forster fuego light profiles range**
- **For frame extensions**
- **Surface finishing zinc-magnesium (ZM)**

**Breitere Türflügelprofile Forster fuego light**

**Profilés plus larges Forster fuego light**
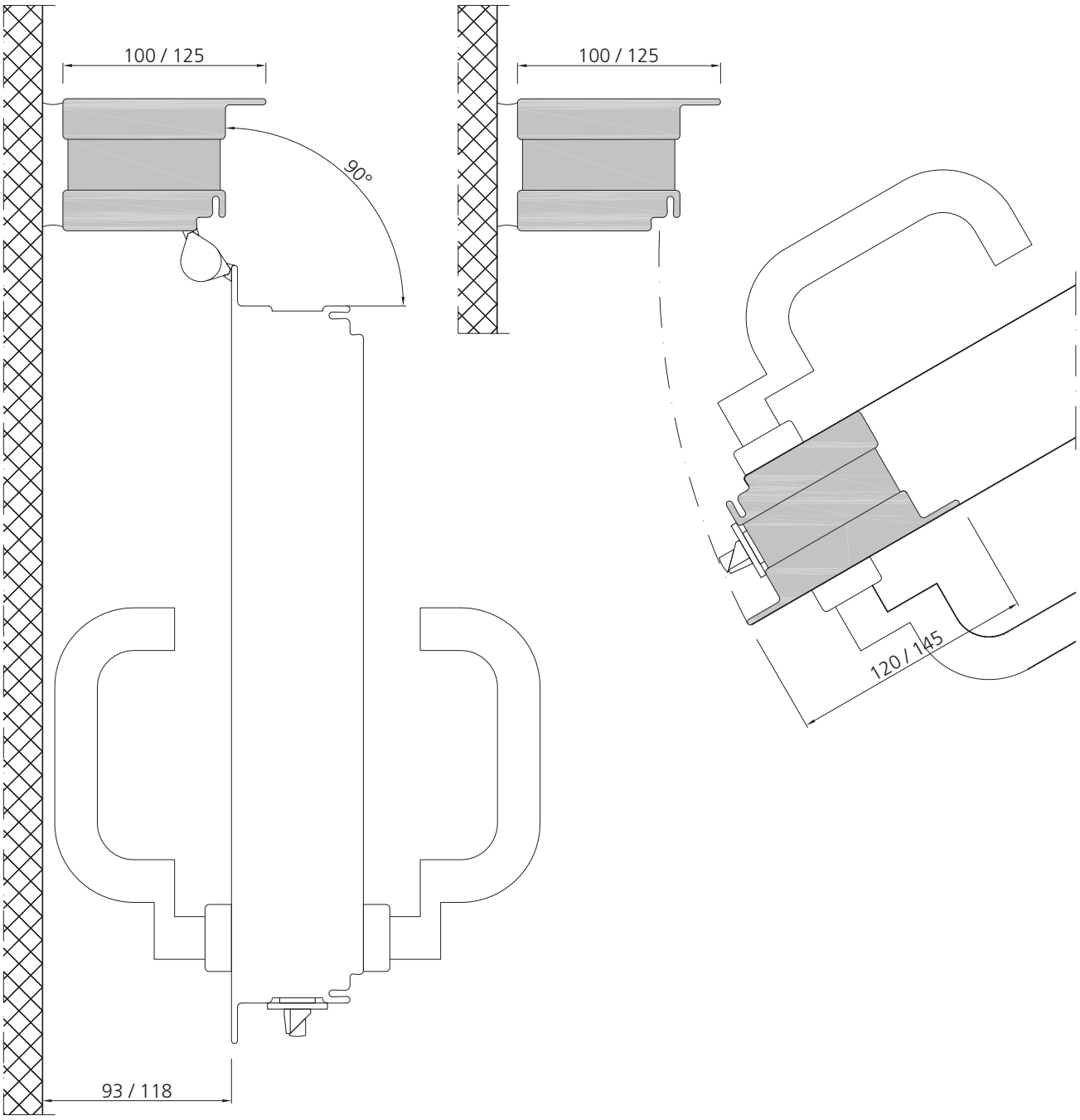
**Larger door leaf profiles Forster fuego light**